Утвержден
приказом Министра
по инвестициям и развитию
Республики Казахстан
от 24 апреля 2017 года № 234

Форма

Акт приемки объекта в эксплуатацию

«30» 12 2019г.

Заказчик **ГУ «Управление топливно-энергетического комплекса и ком-го хоз-ва города Нур-Султан, Руководитель управления Бәзіл Ернат Дүйсенбекұлы**
фамилия, имя, отчество (при наличии) – для физических лиц, наименование организации – для юридических лиц, почтовый индекс, область, город, район, населенный пункт, наименование улицы, номер дома/здания
на основании:
Декларации о соответствии « 30 » **декабря 2019г., ТОО «Базилевс-2005» г.Нур-Султан, ул. Ауэзова 40, оф.416а Государственная лицензия № 17004744 от 17.03.2017г**
дата декларации, наименование подрядной (генподрядной) организации, фамилия, имя, отчество (при наличии) руководителя, юридический адрес
Заключения о качестве строительно-монтажных работ « 30 » **декабря 2019г., ТОО «ВАСТОК про» Василенко Андрея Владимировича, Сквирского Ильи Александровича - №KZ15VJE00017776 от 23.05.2016г. (инженерные сети) № KZ15VJE00017775 от 23.05.2016г.(несущие и ограждающие конструкции) № KZ15VJE00017777 от 23.05.2016г. (технологическое оборудование); Котова Юрия Ивановича № KZ46VJE00002279 от 01.10.2014г. (инженерные сети) № KZ47VJE00044456, 12.02.2019ж.(несущие и ограждающие конструкции) № KZ58VJE00050466, 04.11.2019ж. (технологическое оборудование)**
дата заключения, наименование организации, фамилия, имя, отчество (при наличии) экспертов технического надзора, № и дата получения аттестатов
Заключения о соответствии выполненных работ проекту « 30 » **декабря 2019г ТОО «Институт инженерного проектирования» гос. лицензия ГСЛ № 13017334 от 30 октября 2013 года, Жанадилова С. Н., Максимов Максим Владимирович, согласно приказа №15/04 от 09.01.2015г.**
дата заключения, наименование организации, фамилия, имя, отчество (при наличии) экспертов авторского надзора, № и дата получения аттестатов
произведя осмотр готовности предъявленного подрядчиком (генеральным подрядчиком) к приемке в эксплуатацию объекта **«Развитие системы ливневой канализации в городе Астане. (Строительство очистных сооружений ливневой канализации района V-2)»**
наименование объекта и вид строительства (новое, расширение, реконструкция, техническое перевооружение, модернизация, капитальный ремонт)
по адресу **г. Нур-Султан, район Байқоңыр**
(область, район, населенный пункт, микрорайон, квартал, улица, номер дома (корпуса)
проверив комплектность исполнительной технической документации
подтверждает что:
1. Строительство объекта осуществлено на основании:
а) решения (постановления) о предоставлении соответствующего права на землю от **03 ноября 2017г №197-2237 Постановление акимата города Астана**
наименование органа вынесшего решение
б) талона о приеме уведомления о начале или прекращении осуществления деятельности или

АВТОРСКИЙ НАДЗОР
ТОО «Институт инженерного проектирования»

утвержденного(й) **РГП «Госэкспертиза» № 01-0324/18 от 23 августа 2018г.**

наименование организации утвердившей (переутвердившей) проект и дата утверждения

2. Строительно-монтажные работы осуществлены в сроки:

начало работ **08.2015г.**

месяц, год

окончание работ **12.2019г.**

месяц, год

при продолжительности строительства, месяц : 24,7

по норме или по проекту организации строительства **24,7** месяца;

фактически **52** месяца;

3. Объект (комплекс) имеет следующие основные технико-экономические показатели(мощность, производительность, производственная площадь, протяженность, вместимость, объем, пропускная способность, провозная способность, число рабочих мест и тому подобное, заполняется по всем объектам (кроме жилых домов) в единицах измерения соответственно целевой продукции или основным видам услуг):

Мощность, производительность и так далее	Ед. изм.	По проекту		Фактически	
		Общая (с учётом ранее принятых)	В том числе пускового комплекса или очереди	Общая (с учётом ранее принятых)	В том числе пускового комплекса или очереди
Здание операторской	м3	28,3		28,3	
Колодец с решеткой	м3	102,3		102,3	
Насосная станция подачи ливневых вод	Q л/с	1195,8		1195,8	
Секции предварительного отстаивания	м3	980,8		980,8	
Отстойник-регулятор	м3	2698,3		2698,3	
Насосная станция осветленных стоков	Q л/с	10584		10584	
Сооружения доочистки	Q л/с	130		130	
Песковые площадки	м3	913		913	
Насосная станция кольцевого дренажа	Q л/с	24,6		24,6	
Внеплощадочные сети электроснабжения	м.п.	1365		1365	
Освещение территории	м	652		652	
Внутриплощадочные сети электроснабжения 0,4кВ	м.п.	483		483	
Внутриплощадочные сети водопровода и канализации	м	1816,87		1816,87	
Коллектор ливневой канализации	м	920,9		920,9	
Вертикальная планировка	м2	35837		35837	
Дороги и тротуары	м2	4663		4663	
Озеленение	м2	18362,09		18362,09	
МАФы	шт	7		7	
Ограждение территории	м	1598,5		1598,5	

АВТОРСКИЙ НАДЗОР
ТОО «Институт инженерного проектирования»

Выпуск продукции (оказания услуг), предусмотренной проектом в объеме, соответствующем нормам освоения проектных мощностей в начальный период _____;

факт начала выпуска продукции с указанием объема

Жилой дом имеет следующие показатели:

Показатели	Единица измерения	По проекту	Фактически
Общая площадь	м2		
Число этажей	этаж		
Общий строительный объем	м3		
В том числе подземной части	м3		
Площадь встроенных, встроенно-пристроенных и пристроенных помещений	м3		

Показатели	По проекту			Фактически		
	число квартир	площадь квартир, м^2		число квартир	площадь квартир, м^2	
		общая	жилая		общая	жилая
Всего квартир, в том числе: однокомнатных двухкомнатных трехкомнатных четырехкомнатных и более						

4. Технологические и архитектурно-строительные решения по объекту характеризуются следующими данными: Материал труб подводящего коллектора-гофрированные трубы «Корсис плюс». Для обслуживания коллектора на углах поворота и по длине устраиваются смотровые камеры из монолитного железобетона с размерами, назначенными по диаметру труб с соблюдением требований СН РК 4.01-03-2011

Здание операторской отдельно стоящее здание, одноэтажное, строительным объемом 28,3м3. одноэтажное, прямоугольное, с размерами в осях 6,98х6,0 м, высотой до низа конструкций покрытия в осях (1-2) - 2,7 м, в осях (2-3) - 4,4 м. Наружные стены из керамического кирпича КР-р-по 250х120х65/1/НФ/100/2.0/50 по ГОСТ 530-2007 на цементно-песчаном растворе М50 толщиной 380 мм, армированные сеткой Вр-I с ячейкой - 100х100 мм. через 5 рядов кладки. Снаружи стены утепляются теплоизоляционными плитами «Эковер Фасад-декор толщиной 100 мм, Y=135 кг/м3. Наружная отделка фасадов выполнена декоративной штукатуркой «Alsecco». В здании размещаются: помещение операторской, тепловой пункт, тамбур, санузел, мастерская. Мастерская оборудована подвесным грузо-подъемным транспортом грузоподъемностью 2,0 тс. Внутренние стены из кирпича марки КОРПо 1НФ/100/2,0/50 по ГОСТ 530-2007 на цементно-песчаном растворе М50 толщиной 380 мм, армированные сеткой Ø4 Вр-I - 100х100мм. через 5 рядов кладки. Покрытие из сборных железобетонных многопустотных плит перекрытия. Крыша двухскатная с уклоном 30%, по деревянным стропилам. Кровля - металлочерепица. окна металлопластиковые с тройным остеклением. Импост белого цвета. Двери деревянные и металлические.

Фундаменты под стены – ленточные свайные из забивных железобетонных свай сечением 300х300 мм и монолитного железобетонного ростверка.

Горизонтальная гидроизоляция кирпичных стен на отм. -0.020 выполнить из 2-х слоёв гидроизола на битумной мастике.

АВТОРСКИЙ НАДЗОР
ТОО «Институт инженерного проектирования»

Здание отапливаемое с установкой электрокотлов и трубной разводкой с приборами отопления. В операторскую заведен водопровод питьевой воды, устроен санузел со сбросом стоков в городскую сеть бытовой канализации

Колодец с решеткой представляет собой подземную камеру из монолитного железобетона. Размеры в плане в осях 3,0х8,0 м.

Днище монолитное железобетонное толщиной 300 мм. Бетон В15, W6, F100. Подготовке из бетона В7,5 толщиной 100 мм. Гидроизоляция днища из 2-х слоев гидроизола на битумной мастике.

Стены монолитные железобетонные толщиной 300 мм. Бетон В15, W6, F100 на сульфатостойком цементе. Гидроизоляция стен из 2-х слоев гидроизола на битумной мастике с прижимной стенкой из керамического кирпича толщиной 120 мм. Покрытие из сборных железобетонных плит.

Насосная станция подачи ливневых вод – заглубленная без надземной части, выполнена из монолитного железобетона, размерами в плане 4,0 х 5,0 м, глубиной 9,0м, на концевом участке подводящего коллектора ø1500мм.

Днище монолитное железобетонное толщиной 400 мм. Бетон В15, W6, F100 на сульфатостойком цементе. Подготовка из бетона В7,5 толщиной 100 мм. Гидроизоляция днища из 2-х слоев гидроизола на битумной мастике.

Стены монолитные железобетонные толщиной 400 мм. Бетон В15, W6, F100. Гидроизоляция стен из 2-х слоев гидроизола на битумной мастике с прижимной стенкой из керамического кирпича толщиной 120 мм.

Перекрытие монолитное, железобетонное, толщиной 180мм. Бетон В15, W6, F100.

Секции предварительного отстаивания- представляет собой открытое заглубленное сооружение из двух секций размерами в плане на осях 12,0 х 24,0 м глубина 5,70м. из монолитного железобетона. Все конструкции запроектированы из бетона класса В25, марка по морозостойкости F50, плотностью W6 на сульфатостойком цементе. Армирование выполняется из двух сеток из арматуры диаметром 200 AIII. Гидроизоляция снаружи запроектирована из материала «Пенетрон» толщиной 4мм с устройством прижимной стенки из кирпича.

Регулятор-отстойник представляет собой сооружение, количество секций – 2 размерами в плане в осях24,0 х 51,0м., глубиной 5,70м. из монолитного железобетона. Все конструкции запроектированы из бетона класса В25, марка по морозостойкости F50, плотностью W6 на сульфатостойком цементе. Армирование выполняется из двух сеток из арматуры диаметром 200 AIII. Внутренняя гидроизоляция стен и днища- из материала «Битрон» Гидроизоляция снаружи запроектирована из материала «Пенетрон» толщиной 4мм с устройством прижимной стенки из кирпича.

Насосная станция оосветленных стоков- подземное сооружение монолитное железобетонное размерами в плане 4,6 х 6,6м, глубиной 5,43м.

Днище монолитное железобетонное толщиной 400 мм. Бетон В15, W6, F100 на сульфатостойком цементе. Подготовка из бетона В7,5 толщиной 100 мм. Гидроизоляция днища из 2-х слоев гидроизола на битумной мастике.

Стены монолитные железобетонные толщиной 400 мм. Бетон В15, W6, F100. Гидроизоляция стен из 2-х слоев гидроизола на битумной мастике с прижимной стенкой из керамического кирпича толщиной 120 мм.

Сооружения доочистки –в состав входит песколовка HSG-65 DN 3000 L9800, бензомаслоотделитель NGP-65B DN2400 L13600, , Плиты под сооружения доочистки прямоугольные железобетонные плиты..Бетон В15, W6, F100 на сульфатостойком цементе.

Песковые площадки четыре карты размером 12,0х20,0 высотой 1,7 каждая, м с рабочей толщиной слоя осадка 1,57 м. прямоугольного сечения с вертикальными бортами и въездным пандусом. Материал днища и стен - монолитный железобетон. Днище и стены песковых площадок из монолитного железобетона. Бетон В15, W6, F100 на сульфатостойком цементе. Гидроизоляция стен обмазка пенетроном за 2 раза .

Насосная станция кольцевого дренажа – подземное сооружения выполнено из монолитного железобетона, размерами в плане 4,6 х 6,6 м, глубиной 5,43м.

Днище монолитное железобетонное толщиной 400 мм. Бетон В15, W6, F100 на сульфатостойком цементе. Подготовка из бетона В7,5 толщиной 100 мм. Гидроизоляция днища из 2-х слоев гидроизола на битумной мастике.

АВТОРСКИЙ НАДЗОР
ТОО «Институт инженерного проектирования»

Стены монолитные железобетонные толщиной 400 мм. Бетон В15, W6, F100. Гидроизоляция стен из 2-х слоев гидроизола на битумной мастике с прижимной стенкой из кирпича.

Внутриплощадочные сети электроснабжения КТПН-10/0,4кВ от РУ-10кВ ТП-2121 осуществляется 2-мя кабельными линиями, выполненные кабелем ААБлУ 3х150мм² в траншее Т-2.

Внутриплощадочные сети материал труб – полиэтилен и гофрированные трубы «корсис» . Смотровые колодцы из сборного железобетона по серии 3.900.1-14 Т.П.Р. 901-09-11.84.

Благоустройство, дороги тротуары, освещение, ограждение

Проект благоустройства предусматривает устройство асфальтобетонных покрытий проездов, дорожек, площадок, посадку деревьев и кустарников, озеленение и освещение территории. Ограждение с въездными воротами со стороны строящейся школы

Оборудование типа «FLYGT» NP 3301.185 LT(AK) , (2 рабочих), производительностью Q= 1195 м3/час напором Н=9,1м, N=37 кВт/

Транспортировка осадка к бункерам и лоткам производится донными скребками «Zickert» (Швеция) с гидравлическим приводом. В конце сборного осадка установлен погружной шламовый насос FLYGT" HS5100 MT 3~431 Q=206,5 м3/ч, Н=11,80м.

погружные канализационные насосы FLYGT" NZ3153 MTв «сухом» исполнении Q=224,9 м3/ч, Н=6,24м, N=5,3 кВт,

дренажный насос «FLYGT» Ready 4 MT Q=10.6м3/час, Н=5,57м.

Сооружения доочистки - регулирующий колодец Labko FRW NS65/195 IT PE, пескоилоотделители EuroHEK NS65000 IT DN400, бензомаслоотделители «EuroPEK» Roo HS65 IT DN 400- производитель Wavin-Labko.

погружные насосы «FLYGT» NP 3085.160 MT (1 рабочий, 1 резервный) производительностью Q= 24,6 м3/час, напором Н=6,31м, N=1,3 кВт.

Работа всех насосных агрегатов сооружений («Flygt» (Швеция), автоматизирована в зависимости от уровней стоков в приемных резервуарах насосных станций, отстойнике-регуляторе посредством поплавковых выключателей, поставляемых в комплектах к насосному оборудованию.

Щиты управления также поступают в комплекте с насосами и имеют режимы автоматического и ручного управления, встроенную электронную защиту двигателей насосов по входному напряжению, высокому и низкому току, от перегрева, попадания воды в корпус, «сухого» хода, световую и звуковую индикацию аварийных ситуаций.

Щиты управления размещаются либо в помещении насосных станций, либо во внешнем исполнении, снабжены защитой от атмосферных воздействий, подогревом для работы в зимний период.

краткие технические характеристики по особенностям его размещения, по основным материалам и конструкциям, инженерному и технологическому оборудованию

5. На объекте установлено предусмотренное проектом оборудование в количестве согласно актам о его приемке после индивидуального испытания и комплексного опробования;

6. Наружные инженерные коммуникации (холодное и горячее водоснабжение, канализация, теплоснабжение, газоснабжение, электроснабжение и связь) обеспечивают нормальную эксплуатацию объекта (здания, сооружения, помещения) и приняты городскими эксплуатационными организациями;

7. Сметная стоимость по утвержденному проекту (проектной-сметной документации):
всего 2 313 276,69 тысяч тенге, в том числе строительно-монтажных работ 1 479 841,581 тысяч тенге, оборудования, инструмента и инвентаря 833 435,109 тысяч тенге.

8. Сметная стоимость основных фондов, принимаемых в эксплуатацию 2 267 783,517 тысяч тенге, в том числе:
стоимость строительно-монтажных работ 1 434 348,408 тысяч тенге;
стоимость оборудования, инструмента и инвентаря 833 435,109 тысяч тенге.

9. Объект построен в соответствии с утвержденным проектом (проектно-сметной документацией) и требованиями государственных нормативных документов в области архитектуры, градостроительства и строительства.

РЕШИЛ: **« Развитие системы ливневой канализации в городе Астане. (Строительство очистных сооружений ливневой канализации района У-2)» принять в эксплуатацию.**

наименование объекта (комплекса)

Заказчик: Бәзіл Ернат Дүйсенбекұлы

(фамилия, имя, отчество, подпись руководителя) М.П.

Технический надзор Василенко Андрей Владимирович

фамилия, имя, отчество (при наличии), подпись эксперта М.П.

Авторский надзор Жанадилова Самал Нохаевна

фамилия, имя, отчество (при наличии), подпись эксперта М.П.

Подрядчик (генеральный подрядчик) Мелконян Григор Размики

фамилия, имя, отчество (при наличии), подпись руководителя М.П.

АВТОРСКИЙ НАДЗОР
ТОО «Институт инженерного проектирования»

Приложение 2
к акту приемки объекта
в эксплуатацию
форма

"Развитие системы ливневой канализации в городе Астане. Строительство очистных сооружений ливневой канализации района V-2"
Технические характеристики объекта
(многоквартирные жилые дома, промышленные, торговые объекты и тому подобное)

Наименование (многоквартирный жилой дом, промышленные, торговые объекты и т.п.)	Общие сведения									
	количество этажей (этаж)	количество квартир	количество помещений, комнат	площадь застройки (м2)	объем здания (м3)	общая площадь (м2)	жилая площадь (м2)	площадь не жилых помещений (м2)	площадь парковочных мест (м2)	площадь балкона, лоджии (м2)
1	2	3	4	5	6	7	8	9	10	11
здание операторской	1	-	5	53	235	36,13	-	36,13	-	-
колодец с решеткой	-	-	-	33	254	-	-	-	-	-
насосная станция подачи ливневых вод	-	-	-	26	240	-	-	-	-	-
секции предварительного отстаивания	-	-	-	2x364,0==728	2x2257=4514	-	-	-	-	-
регулятор – отстойник	-	-	-	2x1378=2756	2x8022=16044	-	-	-	-	-
насосная станция осветленных стоков	-	-	-	33	186	-	-	-	-	-
сооружения доочистки	-	-	-	615	453 – без учета насыпи	-	-	-	-	-
песковые площадки	-	-	-	525	1102	-	-	-	-	-
насосная станция кольцевого дренажа	-	-	-	11	85,1	-	-	-	-	-
трансформаторная	-	-	-	12,2	54					

4

подстанция КТПН 400КВА										

продолжение таблицы

Описание конструктивных элементов			Вид отопления	Благоустройство				
				Проезжая и тротуарная части выполнены из асфальтобетона. По периметру выполнено ограждение с въездными воротами.				
фундамент	стены	кровля		электроснабжение	водоснабжение	горячее водоснабжение	канализация	газоснабжение
12	13	14	15	16	17	18	19	20
ленточный свайный	керамический кирпич	металлочерепица	Автономное	Централизованное	Автономное	Автономное	Автономное	-
монолитный, железобетонная плита, 400мм	монолитные, железобетонные, 400мм	монолитная, железобетонные, 160мм	-	-	-	-	-	-
монолитный, железобетонная плита, 300мм	монолитные, железобетонные, 300мм	монолитная, железобетонные, 160мм	-	Централизованное	-	-	-	-
монолитный, железобетонная плита, 500мм	монолитные, железобетонные, 400мм	-	-	Централизованное	-	-	-	-
монолитный, железобетонная плита, 500мм	монолитные, железобетонные, 400мм	-	-	Централизованное	-	-	-	-
монолитный, железобетонная плита, 400мм	монолитные, железобетонные, 300мм	монолитная, железобетонные, 160мм	-	Централизованное	-	-	-	-
монолитный,	стеклопластиковые	-	-	Централизованное	-	-	-	-

железобетонная плита, 200мм и 700мм	емкости							
монолитный, железобетонная плита, 300мм	монолитный, железобетонная плита, 300мм	-	-	Централизованное	-	-	-	-
монолитный, железобетонная плита, 400мм	монолитные, железобетонные, 400мм	монолитная, железобетонные, 160мм	-	Централизованное	-	-	-	-
монолитный, железобетонная плита, 300мм	железобетонный корпус заводского изготовления, 70мм	железобетонный корпус заводского изготовления, по уклону 0,05	Автономное, электропечь	Централизованное	-	-	-	-

Распределение площади

№		В отдельных квартирах	В помещениях коридорного типа	В общежитиях	В гостиницах
1	Количество жилых квартир	-	-	-	-
2	Количество жилых комнат	-	-	-	-
3	Общая площадь (м 2)	-	-	-	-
4	Жилая площадь (м 2)	-	-	-	-

продолжение таблицы

Из общего числа площади				Распределение квартир по числу комнат				
в мансардах	в подвалах	в цокольных этажах	в бараках	1-комнатные	2-комнатные	3-комнатные	4-комнатные	5-комнатные
-	-	-	-	-	-	-	-	-

-	-	-	-	-	-	-	-	-

Нежилые помещения – здание операторской

Площадь (м2)	Жилая площадь в нежилых помещениях	Торговая	Промышленно-производственных зданий и сооружений	Складская	Бытового обслуживания	Гаражи	Организаций и учреждений управления, научных, банковский, общественных и т.п.
1	2	3	4	5	6	7	8
Основная	-	-	29,2	-	-	-	-
Вспомогательная	-	-	6,9	-	-	-	-

продолжение таблицы

Общественного питания	Учреждений образования	Транспортных зданий и сооружений	Здравоохранения, лечебного назначения	Физкультуры и спорта	Учреждений культуры и искусства	Сооружений инженерных сетей	Прочие	Всего
9	10	11	12	13	14	15	16	17
-	-	-	-	-	-	-	-	29,2
-	-	-	-	-	-	-	-	6,9

Перечень документов, прилагаемых к техническим характеристикам объекта:

1. Поэтажные планы

Здание операторской

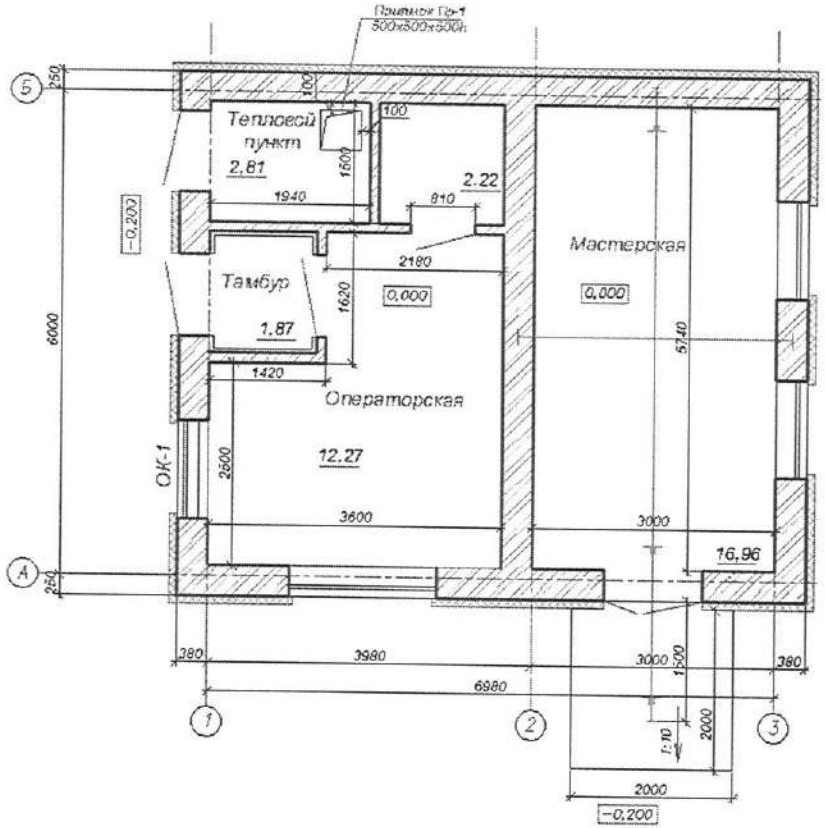

2. Экспликация к поэтажным планам

№п.п.	Наименование	Площадь, м.кв.	Примечание
1	Операторская	12,27	
2	Мастерская	16,96	
3	Тепловой пункт	2,81	
4	Санитарный узел	2,22	
5	Тамбур	1,87	

Генеральный план участка очистных сооружений V-2

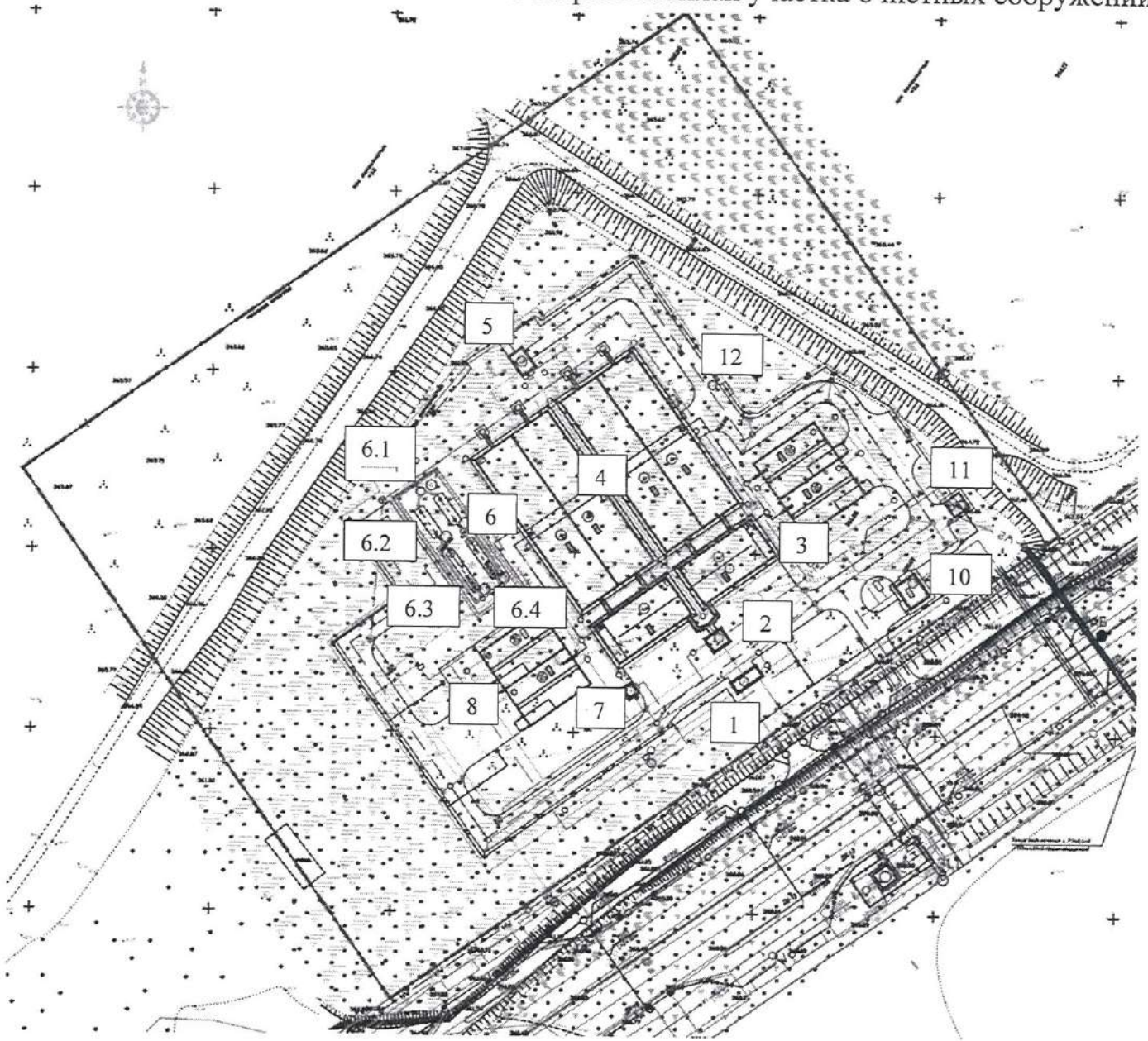

1. Колодец с решеткой – 1шт.;
2. Насосная станция подачи ливневых вод на ОС – 1шт.;
3. Секции предварительного отстаивания – 2шт.;
4. Регулятор-отстойник – 2 шт.;
5. Насосная станция осветленных стоков – 1шт.;
6. Сооружения доочистки Tridenis (Литва):
   - 6.1) Колодец-гаситель – 1шт.;
   - 6.2) Пескоотделитель – 2шт.;
   - 6.3) Бензомаслоотделитель с сорбционным фильтром – 2шт.;
   - 6.4) Регулирующий колодец;
7. Насосная станция кольцевого дренажа – 1шт.;
8. Песковые площадки – 4шт.;
9. Насосная станция дренажных вод – 1шт.;
10. Здание операторской – 1шт.;
11. Трансформаторная – 1шт.;
12. Площадка для контейнеров

№ пп	Наименование	Ед.изм.	Площадь
1	Площадь участка	м2	40114
2	Площадь застройки	м2	4421,76
3	Площадь покрытий	м2	5508,15
4	Площадь газона	м2	18362,09

Экспликация земельного участка (м2)

Общая площадь земельного участка, Га	Застроенная площадь, м2			Незастроенная площадь, м2		
	всего	под основными строениями	под прочими постройками и сооружениями	асфальтовые покрытия	прочие замощения	грунт
1	2	3	4	5	6	7
4,0114	4421,76	4421,76	-	5508,15	750	-

продолжение таблицы

Незастроенная площадь (м2)									
оборудованные площадки				зеленые насаждения					
					в том числе				
всего	спортивные	детские	хозяйственные	всего	газон с деревьями	плодовый сад	газоны, цветочные клумбы	огород	прочие
8	9	10	11	12	13	14	15	16	17
8	-	-	8	18362	18362	-	-	-	-

Экспликация к плану объекта

Этаж	Номер помещения, квартиры	Номера частей помещения, квартиры	Назначение частей помещения, квартиры	Площадь по внутреннему обмеру (м2), в том числе			
				Общая	Полезная	Жилая	Нежилая
1	2	3	4	5	6	7	8
-	-	-	-	-	-	-	-
-	-	-	-	-	-	-	-
-	-	-	-	-	-	-	-
-	-	-	-	-	-	-	-
-	-	-	-	-	-	-	-

продолжение таблицы

Площадь по внутреннему обмеру (м2), в том числе								
В отдельных квартирах	В общежитиях	В гостиницах	Торговая	Промышленно-производственных зданий и сооружений	Складская	Учреждений образования	Предприятий бытового обслуживания	Организаций и учреждений управления, научных, банковских, общественных и т.п.
9	10	11	12	13	14	15	16	17
-	-	-	-	-	-	-	-	-
-	-	-	-	-	-	-	-	-

продолжение таблицы

Площадь по внутреннему обмеру (м2), в том числе							
Предприятий общественного питания	Организации здравоохранения	Физкультурно-спортивная	Учреждений культуры и искусства	Транспортных зданий и сооружений	Сооружений и инженерных сетей	Гаражей	Прочие
18	19	20	21	22	23	24	25

-	-	-	-	-		-	-

Техническое описание конструктивных элементов основного строения – колодец с решеткой – 1шт.

№ п.п.	Наименование конструктивных элементов		Описание конструктивных элементов (материал, отделка и т.д.)
1	2		3
1	Фундамент - днище		Монолитный железобетон – плита, кл. В25, F100, W6, СС. Цементная стяжка – 20мм; 2 слоя гидроизола на битумной мастике; Выравнивающая стяжка – 20мм; Бетонная подготовка, В7,5, h=100мм; Щебеночная подготовка с проливкой битумом, h=100мм.
2	1) наружные и внутренние капитальные стены		Монолитный железобетон, кл. В25, F100, W6, СС.
	2) перегородки		-
3	Перекрытия	чердачное	-
		междуэтажное	-
4	Крыша		Монолитный железобетон, кл. В25, F100, W6, СС; Стальной люк-лаз – 1,0х1,0 – 2 шт.
5	Полы	1-го этажа	-
		последующих этажей	-
6	Проемы	окна	-
		двери	-
		Технологические круглые проемы	Ø1330мм – 2шт. – для подводящего трубопровода коллектора (1200мм);

				Ø1650мм – 1шт. – для отводящего трубопровода коллектора (1500мм); Ø315мм – 1шт. – для трубопровода ливневой канализации (в зимний период).
7	Отделочные работы	внутренние		-
		наружные		2 слоя гидроизола на битумной мастике; Прижимная стенка из кирпича КР-р-по250х120х65/1НФ/100/2.0/50 ГОСТ 530-2012; Обратная засыпка с послойным уплотнением.
8	Горячее водоснабжение			-
9	Водопровод			-
10	Канализация			Подводящий и коллектор К2, Ø1200мм – 2шт.; отводящий коллектор К2, Ø1500мм – 1шт.
11	Электроосвещение			Предусмотрено освещение площадки ОС 5-2.
12	Отопление	печное		-
13		печное газовое		-
14		от ТЭЦ		-
15		от АГВ		-
16		от индивидуальной отопительной установки	на газе	-
17			на электричестве	-
18		от районной котельной	на газе	-
19			на твердом топливе	-
20	Разные работы			Затвор щитовой ЗЩГР 1,7х3,6;

		Стальная площадка для обслуживания, отм.-5,16; Решетка металлическая 8,0х2,2 – 1шт.; Все металлоконструкции окрашены эмалью ПФ-115.

Техническое описание конструктивных элементов основного строения – насосная станция подачи ливневых вод – 1шт.

№ п.п.	Наименование конструктивных элементов		Описание конструктивных элементов (материал, отделка и т.д.)
1	2		3
1	Фундамент		Монолитный железобетон – плита, кл. В15, F100, W6, СС; Стяжка из ц/п раствора, h=20мм; 2 слоя гидроизола на битумной мастике; Стяжка из ц/п раствора, h=20мм; Бетонная подготовка, В7,5, h=100мм; Щебеночная подготовка с проливкой битумом, h=100мм.
2	1) наружные и внутренние капитальные стены		Монолитный железобетон, кл. В15, F100, W6, СС.
	2) перегородки		-
3	Перекрытия	чердачное	-
		междуэтажное	-
4	Крыша		Монолитный железобетон, 160мм, кл. В15, F100, W6; Стальной люк (2 шт.): Л1 – 2,75х1,5м – 1шт.; Л2 – 0,73х0,8м – 2шт.; Монтажный проем 1,0х0,7 – 2 шт.
5	Полы	1-го этажа	-
		последующих этажей	-
6	Проемы	окна	-

		двери		-
		технологические проемы в стенах		Ø1840мм – 1шт. – для подводящего трубопровода коллектора; Ø2400х1400мм – 1шт. – для отводящего трубопровода в ж/б лоток и далее на секции предварительного отстаивания; Ø600мм – 1шт. – для напорного трубопровода ливневой канализации (в зимний период).
7	Отделочные работы	внутренние		-
		наружные		2 слоя гидроизола на битумной мастике; Прижимная стенка из кирпича КР-р-по250х120х65/1НФ/100/2.0/50 ГОСТ 530-2012 – 120мм; Обратная засыпка с послойным уплотнением.
8	Горячее водоснабжение			-
9	Водопровод			-
10	Канализация			Подводящий коллектор К2,Ø1650мм; Напорный трубопровод ливневой канализации К2н, Ø820х8,0мм; Ø325х8,0мм (ГОСТ 10704-91).
11	Электроосвещение			Предусмотрено освещение площадки ОС 5-2.
12	Отопление	печное		-
13		печное газовое		-
14		от ТЭЦ		-
15		от АГВ		-
16		от индивидуальной отопительной установки	на газе	-
17			на электричестве	-

18		от районной котельной	на газе	-
19			на твердом топливе	-
20	Разные работы			Стальные конструкции путей подвесного транспорта, окрашенные эмалью ПФ-115; Таль ручная (1шт.), г/п Q=3,2т; Погружной насос Flygt NP3301.185LT(AK), Q=1195.8м3/ч, H=9,07м, N=37кВт – 2шт.; Напорное соединение 350мм – 2шт.; Верхняя опора направляющих стоек – 2шт.; Промывочный клапан – 1шт.; Строповочная цепь – 2шт.; Захватная петля – 2шт.; Панель автоматического управления 2-мя насосами SASCP2-080-3.400.5, с блоками мониторинга MiniCasll, наружного исполнения – 1шт.; Датчик уровня ENM-10 с 20м кабеля – 4шт.; Кабеледержатель SS304 – 1шт.; Обратный клапан шаровый DN Ø400 – 2шт.; Задвижка чугунная, фланцевая с обрезиненным клином DN Ø400 – 3шт.; Штурвал для задвижки DN Ø400 – 3шт.; Фланцы стальные приварные Ру=1,0Мпа Ø350 – 2шт.; Фланцы стальные приварные Ру=1,0Мпа Ø400 – 9шт.; Фланцы стальные для разъемных соединений полиэтиленовых труб Ру=1,0Мпа Ø450 – 1шт.; Втулка под фланец полиэтиленовая ПЭ100 Ø450 – 1шт.; Направляющие штанги для насосов L=8,5м – 4шт. Труба стальная электросварная Ø426х8,0 – 30,0м.п.; Отводы крутоизогнутые бесшовные приварные, 90°, Ø400 – 5шт.; Отводы крутоизогнутые бесшовные приварные, 60°,

		Ø400 – 2шт.; Тройник равнопроходной бесшовный приварной Ø400 – 3шт.; Переход концентрический бесшовный приварной Ø400х350 – 2шт.; Весьма усиленная антикоррозийная изоляция стальных труб Ø426мм – 38м2.

Техническое описание конструктивных элементов основного строения – секции предварительного отстаивания – 2 шт. – количество дано на 1 шт.

№ п.п.	Наименование конструктивных элементов		Описание конструктивных элементов (материал, отделка и т.д.)
1	2		3
1	Фундамент		Монолитный железобетон – плита кл. В25, F150, W6, СС; Стяжка из ц/п раствора, h=20мм; 2 слоя гидроизола на битумной мастике; Стяжка из ц/п раствора, h=20мм; Бетонная подготовка, В7,5, h=100мм; Щебеночная подготовка с проливкой битумом, h=100мм.
2	1) наружные и внутренние капитальные стены		Монолитный железобетон 400мм, кл. В25, F100, W6, СС.
	2) перегородки		-
3	Перекрытия	чердачное	-
		междуэтажное	-
4	Крыша		-
5	Полы	1-го этажа	-
		последующих этажей	-
6	Проемы	окна	-
		двери	-

		технологические проемы		1,0x1,6(h) – от НС подачи ливневых вод – 1 шт.; 1,0x2,0(h) – на регуляторы -отстойники – 2 шт.;
7	Отделочные работы	внутренние		Гидроизоляция «Пенетрон».
		наружные		2 слоя гидроизола на битумной мастике; Прижимная стенка из кирпича 1НФ/100/2.0/50 ГОСТ 530-2012 – 120мм; Обратная засыпка с послойным уплотнением.
8	Горячее водоснабжение			-
9	Водопровод			-
10	Канализация			От подающего лотка К2, 1,0x1,60(h) (от НС подачи ливневых вод); На отводящие лотки К2 (на регуляторы-отстойники) 1,0x2,0(h) Ø200мм – перепускной трубопровод; Ø200мм – напорный трубопровод откачки осадка;
11	Электроосвещение			Предусмотрено освещение площадки ОС 5-2.
12	Отопление	печное		-
13		печное газовое		-
14		от ТЭЦ		-
15		от АГВ		-
16		от индивидуальной отопительной установки	на газе	-
17			на электричестве	-
18		от районной котельной	на газе	-
19			на твердом	-

		топливе	
20	Разные работы		Площадки металлические ПМ-1 – 1шт. – стальной прокат с окраской эмалью ПФ-115 и предварительной грунтовкой ГФ-021. Ограждение h=1,0м по периметру – стальной прокат с окраской эмалью ПФ-115 и предварительной грунтовкой ГФ-021. Погружной насос марки Flygt HP 5100.211 SAS Q=206.5 м3/ч, H=11.80м, N=13.5 кВт в комплекте с 20 м кабеля Subcab 4xG2.2+2x1.5мм2 – 2 комплекта. Строповочная цепь из нержавеющей стали – 2 шт.; Проушина из нержавеющей стали – 2 шт.; Панель управления одним насосом Flygt EA1-030-IM/D прямого пуска с блоками MiniCasII для наружной установки – 2 шт.; Датчик уровня ENM-10 с 20м кабеля – 4 шт.; Шланг DN100, 5м – 2 шт. Скребковая система горизонтальных отстойников, L=24мх4,5м, двигатель 0,55кВт, шкаф управления – 4 компл.; Скребковая система горизонтальных отстойников, L=12мх1,5м, двигатель 0,37кВт, шкаф управления – 2 компл.; Трубы стальные электросварные Ø219х8,0 – 12п.м.; Отводы крутоизогнутые бесшовные приварные 90°, 200мм – 2шт.; Фланцы стальные приварные Ру=1,0МПа, 200мм – 8шт.; Обратный клапан поворотный DNØ100 – 2шт.; Переход концентрический бесшовный приварной Ø200х100 – 2шт.; Таль цепная шестеренчатая стационарная (ТРШС) Q=0.5т., 12м – 2шт.; Весьма усиленная антикоррозийная изоляция стальных

		труб Ø219мм – 8,4м2; Фланцы стальные для разъемных соединений полиэтиленовых труб Ру=1,0Мпа, Ø225мм – 2шт.; Втулка под фланец полиэтиленовая ПЭ100 (SDR17) Ø225мм – 2шт.

Техническое описание конструктивных элементов основного строения – регуляторы-отстойники – 2 шт. – количество дано на 1 шт.

№ п.п.	Наименование конструктивных элементов		Описание конструктивных элементов (материал, отделка и т.д.)
1	2		3
1	Фундамент		Монолитный железобетон – плита кл. В25, F150, W6, СС; Стяжка из ц/п раствора, h=20мм; 2 слоя гидроизола на битумной мастике; Стяжка из ц/п раствора, h=20мм; Бетонная подготовка, В7,5, h=100мм; Щебеночная подготовка с проливкой битумом, h=100мм.
2	1) наружные и внутренние капитальные стены		Монолитный железобетон 400мм, кл. В25, F150, W6, СС.
	2) перегородки		-
3	Перекрытия	чердачное	-
		междуэтажное	-
4	Крыша		-
5	Полы	1-го этажа	-
		последующих этажей	-
6	Проемы	окна	-
		двери	-
		технологические проемы	1,0х2,05(h) – от секций предварительного отстаивания – 2 шт.;

				1,0х1,70(h) – на переливные лотки – 2 шт.;
7	Отделочные работы	внутренние		Гидроизоляция «Пенетрон».
		наружные		2 слоя гидроизола на битумной мастике; Прижимная стенка из кирпича 1НФ/100/2.0/50 ГОСТ 530-2012 – 120мм; Обратная засыпка с послойным уплотнением.
8	Горячее водоснабжение			-
9	Водопровод			-
10	Канализация			От подающего лотка К2, 1,0х2,05(h) (от секций предварительного отстаивания); На отводящие лотки К2; 1,0х1,70(h) (на переливные камеры); Ø200мм – перепускной трубопровод; Ø300мм – всасывающий трубопровод очищенных стоков; Ø219мм – напорный трубопровод откачки осадка;
11	Электроосвещение			Предусмотрено освещение площадки ОС 5-2.
12	Отопление	печное		-
13		печное газовое		-
14		от ТЭЦ		-
15		от АГВ		-
16		от индивидуальной отопительной установки	на газе	-
17			на электричестве	-
18		от районной котельной	на газе	-
19			на твердом	-

		топливе	
20	Разные работы		Рама металлическая ПМ-1 с монорельсом – 1шт. – стальной прокат с окраской эмалью ПФ-115 и предварительной грунтовкой ГФ-021; Ограждение Ог-1, Ог-2 – стальной прокат с окраской эмалью ПФ-115 и предварительной грунтовкой ГФ-021; Погружной насос марки Flygt HP 5100.211 SAS Q=206.5 м3/ч, H=11.8м, N=13.5 кВт в комплекте с 20 м кабеля Subcab 4xG2.2+2x1.5мм2 – 2 комплекта. Строповочная цепь из нержавеющей стали – 2 шт.; Проушина из нержавеющей стали – 2 шт.; Панель управления одним насосом Flygt EA1-030-IM/D прямого пуска с блоками MiniCasII для наружной установки – 2 шт.; Датчик уровня ENM-10 с 20м кабеля – 4 шт.; Шланг DN100, 5м – 2 шт. Скребковая система горизонтальных отстойников, L=25.5мх11,85м, двигатель 0,55кВт, шкаф управления – 8 компл.; Скребковая система горизонтальных отстойников, L=24мх1,5м, двигатель 0,37кВт, шкаф управления – 2 компл.; Трубы стальные электросварные Ø219х8,0 – 12п.м.; Отводы крутоизогнутые бесшовные приварные 90°, 200мм – 2шт.; Фланцы стальные приварные Ру=1,0МПа, 200мм – 8шт.; Обратный клапан шаровый DNØ100 – 2шт.; Переход концентрический бесшовный приварной Ø200х100 – 2шт.; Таль цепная шестеренчатая стационарная (ТШРС) Q=0.5т., 12м – 2шт.; Весьма усиленная антикоррозийная изоляция стальных труб Ø219мм – 8,4м2;

		Рукав нефтесорбирующий Н-8-12 Ø120мм – 192м.п.; Фланцы стальные для разъемных соединений полиэтиленовых труб Ру=1,0Мпа, Ø225мм – 2шт.; Втулка под фланец полиэтиленовая ПЭ100 (SDR17) Ø225мм – 2шт.

Техническое описание конструктивных элементов основного строения – насосная станция осветленных стоков – 1 шт.

№ п.п.	Наименование конструктивных элементов		Описание конструктивных элементов (материал, отделка и т.д.)
1	2		3
1	Фундамент		Монолитный железобетон – кл.В15, F100, W6, СС; Стяжка из ц/п раствора, h=20мм; 2 слоя гидроизола на битумной мастике; Стяжка из ц/п раствора, h=20мм; Бетонная подготовка, В7,5, h=100мм; Щебеночная подготовка с проливкой битумом, h=100мм.
2	1) наружные и внутренние капитальные стены		Монолитный железобетон, кл.В15, F100, W6, СС.
	2) перегородки		-
3	Перекрытия	чердачное	-
		междуэтажное	-
4	Крыша		Монолитная железобетонная, кл.В15, F100, W6, СС; Люки Л-1(0,8х0,8м) – 1шт.; Л-2(1,3х0,7м) – 2шт.
5	Полы	1-го этажа	-
		последующих этажей	-
6	Проемы	окна	-
		двери	-
		технологические проемы	Ø315мм – от регуляторов-отстойников – 2 шт.;

26

				Ø315мм – на сооружения доочистки – 1 шт.;
7	Отделочные работы	внутренние		-
		наружные		2 слоя гидроизола на битумной мастике; Прижимная стенка из кирпича 1НФ/100/2.0/50 ГОСТ 530-2012 – 120мм; Обратная засыпка с послойным уплотнением.
8	Горячее водоснабжение			-
9	Водопровод			-
10	Канализация			Ø315мм – от регуляторов-отстойников – 2 шт.; Ø50мм – от дренажа Д2 – 1 шт.; Ø315мм – на сооружения доочистки – 1 шт.
11	Электроосвещение			Предусмотрено освещение площадки ОС 5-2.
12	Отопление	печное		-
13		печное газовое		-
14		от ТЭЦ		-
15		от АГВ		-
16		от индивидуальной отопительной установки	на газе	-
17			на электричестве	-
18		от районной котельной	на газе	-
19			на твердом топливе	-
20	Разные работы			Фундаменты: Ф-1 – 2шт. – под насосы; Ф-2 – 2шт. – под насосы;

		Площадка обслуживания Пло-1 – 1шт. – стальной прокат с окраской эмалью ПФ-115 и предварительной грунтовкой ГФ-021.; Лестница – стальной прокат с окраской эмалью ПФ-115 и предварительной грунтовкой ГФ-021. Погружной насос марки Flygt NZ 3153.181; Q=224,9 м3/ч, H=6.24м, N=7,5 кВт, n=1465 об/мин в комплекте с 20 м кабеля Subcab 4G4x2,5+2x1.5мм2 – 2 комплекта. Станина Flygt Z Stand – 2шт. Панель управления двумя насосами Flygt EA2-20-IM/D прямого пуска с блоками MiniCasII для наружной установки – 1 шт.; Датчик уровня ENM-10 с 20м кабеля – 4 шт.; Дренажный погружной насос Flygt Ready4MT 3, Q=10,6 м3/ч, H=5.57м; Электромагнитный расходомер фланцевый Optiflux 2300 DN300/12" с конвертером IFC 300C – 1шт.; Трубы стальные электросварные Ø325x9,0 – 4.0п.м.; Трубы стальные электросварные Ø273x9,0 – 0.2п.м.; Трубы стальные электросварные Ø219x9,0 – 1.2п.м.; Трубы стальные водогазопроводная Ø50 – 1.5п.м.; Отводы крутоизогнутые бесшовные приварные 90°, Dy200мм – 2шт.; Переход концентрический бесшовный приварной Ø200x150 – 2шт.; Переход концентрический бесшовный приварной Ø300x200 – 1шт.; Переход эксцентрический бесшовный приварной Ø250x200 – 2шт.; Фланцы стальные приварные 300мм – 5шт.; Фланцы стальные приварные 325мм – 3шт.; Фланцы стальные приварные 250мм – 4шт.; Фланцы стальные приварные 200мм – 10шт.;

		Фланцы стальные приварные 150мм – 2шт.; Тройник переходной бесшовный приварной 300х250 – 2шт.; Тройник равнопроходной бесшовный приварной Dy200 – 1шт.; Задвижка чугунная AVP KZ PN10 DN300 – 2шт.; Задвижка чугунная AVP KZ PN10 DN250 – 2шт.; Задвижка чугунная AVP KZ PN10 DN200 – 2шт.; Обратный клапан поворотный DN200 PN10 – 2шт.; Втулка под фланец PE100 (SDR17) Ø315х18,7 – 3шт.; Манометр – 2шт.; Мановакуумметр – 2шт.; Таль ручная червячная Q=1,0т., 12м – 1шт.; Изоляция труб – битумно-полимерная мастика: Ø325х9,0мм – 4,0м.п.; Ø273х9,0мм – 0,2м.п.; Ø219х9,0мм – 1,2м.п.; фасонных частей Ø300х250мм – 0,88м.п.; фасонных частей Ø300х200мм – 0,18м.п.; фасонных частей Dy200мм – 0,6м.п.; фасонных частей Ø200х150мм – 0,28м.п.; водогазопроводной трубы Ø50 – 1,5м.п.;

Техническое описание конструктивных элементов основного строения – сооружения доочистки – 1 шт.

№ п.п.	Наименование конструктивных элементов	Описание конструктивных элементов (материал, отделка и т.д.)
1	2	3
1	Фундамент	<u>Колодец-гаситель – 1 шт.:</u> Монолитный железобетон – плита Ø2400х200мм(h), кл. B15, F100, W6, CC; 2 слоя горячего битума по огрунтовке на битумной

		мастике; Щебеночная подготовка с проливкой битумом, h=100мм. <u>Пескоуловитель – 2шт.:</u> Монолитный железобетон – плита 11200х4400х700мм(h), кл. В15, F100, W6, СС; 2 слоя горячего битума по огрунтовке на битумной мастике; Щебеночная подготовка с проливкой битумом, h=100мм. <u>Обводной колодец – 2 шт.:</u> Монолитный железобетон – плита Ø1500х200мм(h), кл. В15, F100, W6, СС; 2 слоя горячего битума по огрунтовке на битумной мастике; Щебеночная подготовка с проливкой битумом, h=100мм. <u>Бензомаслоотделитель – 2шт.</u> Монолитный железобетон – плита 15000х3800х700мм(h), кл. В15, F100, W6, СС; 2 слоя горячего битума по огрунтовке на битумной мастике; Щебеночная подготовка с проливкой битумом, h=100мм. <u>Сборный колодец – 3шт.:</u> Монолитный железобетон – плита Ø1500х200мм(h), кл. В15, F100, W6, СС; 2 слоя горячего битума по огрунтовке на битумной мастике; Щебеночная подготовка с проливкой битумом, h=100мм.
2	1) наружные и внутренние капитальные стены	Стеклопластиковые емкости, в комплекте. Колодец-гаситель – 1шт.: Ø2400х3000(h); Пескоуловитель (HSG-65) – 2шт.: Ø3000, L=9800мм; Обводной колодец– 2шт.: Ø1500; Бензомаслоотделитель – 2шт.: Ø2400, L=13600мм; Сборный колодец – 3шт.: Ø1500.
	2) перегородки	-

3	Перекрытия	чердачное		-
		междуэтажное		-
4	Крыша			-
5	Полы	1-го этажа		-
		последующих этажей		-
6	Проемы	окна		-
		двери		-
		Повышающие кольца, стеклопластик		Ø800 – 10шт.; Ø1200 – 6шт.;
7	Отделочные работы	внутренние		-
		наружные		-
8	Горячее водоснабжение			-
9	Водопровод			-
10	Канализация			PVC труба Ø400мм – 64,0м; отвод 90° - 8шт.; отвод 45° - 2шт.
11	Электроосвещение			Предусмотрено освещение площадки ОС 5-2.
12	Отопление	печное		-
13		печное газовое		-
14		от ТЭЦ		-
15		от АГВ		-
16		от индивидуальной отопительной установки	на газе	-
17			на электричестве	-

18		от районной котельной	на газе	-
19			на твердом топливе	-
20	Разные работы			Пульт сигнализации – 2 комплект;

Техническое описание конструктивных элементов основного строения – песковые площадки – 2 шт. – дано на 1 сооружение

№ п.п.	Наименование конструктивных элементов		Описание конструктивных элементов (материал, отделка и т.д.)
1	2		3
1	Фундамент		Монолитный железобетон – плита (в осях) 12125х20000х300мм(h), кл. В15, F50, W6, СС; Бетонная подготовка, h=100мм.; Песчаная подготовка – 300мм.
2	1) наружные и внутренние капитальные стены		Монолитный железобетон толщиной 200мм, кл. В15, F100, W6, СС;
	2) перегородки		-
3	Перекрытия	чердачное	-
		междуэтажное	-
4	Крыша		-
5	Полы	1-го этажа	-
		последующих этажей	-
6	Проемы	окна	-
		двери	-
		Подводящий лоток	350х400мм(h) – 1шт.
7	Отделочные работы	внутренние	-
		наружные	-

8	Горячее водоснабжение			-
9	Водопровод			-
10	Канализация			-
11	Электроосвещение			Предусмотрено освещение площадки ОС 5-2.
12	Отопление	печное		-
13		печное газовое		-
14		от ТЭЦ		-
15		от АГВ		-
16		от индивидуальной отопительной установки	на газе	-
17			на электричестве	-
18		от районной котельной	на газе	-
19			на твердом топливе	-
20	Разные работы			Труба ПВХ перфорированная Ø110мм – 40,0м.п. Колодец канализационный Ø1500мм, h=2700мм – 2шт.; Щебень, фр.5-10мм – 75,84м.куб.; Щебень, фр.20-40мм – 36,16м.куб.

Техническое описание конструктивных элементов основного строения – насосная станция кольцевого дренажа – 1 шт.

№ п.п.	Наименование конструктивных элементов	Описание конструктивных элементов (материал, отделка и т.д.)
1	2	3

1	Фундамент		Монолитный железобетон – кл. В15, F100, W6, СС; Стяжка из ц/п раствора, h=20мм; 2 слоя гидроизола на битумной мастике; Стяжка из ц/п раствора, h=20мм; Бетонная подготовка, В7,5, h=100мм; Щебеночная подготовка с проливкой битумом, h=100мм.
2	1) наружные и внутренние капитальные стены		Монолитный железобетон, кл.В15, F100, W6, СС.
	2) перегородки		-
3	Перекрытия	чердачное	-
		междуэтажное	-
4	Крыша		Монолитная железобетонная плита,160мм кл.В15, F100, W6, СС; Люк монтажный Л-1(1,0х1,0м) – 2шт.; Люк-лаз ЛЛ-1(0,7х0,7м) – 1шт.
5	Полы	1-го этажа	-
		последующих этажей	-
6	Проемы	окна	-
		двери	-
		технологические проемы	Ø100мм – 1шт. – напорный трубопровод; Ø150мм – 1шт. – подводящий трубопровод.
7	Отделочные работы	внутренние	-
		наружные	2 слоя гидроизола на битумной мастике; Прижимная стенка из кирпича 1НФ/100/2.0/50 ГОСТ 530-2012 – 120мм; Обратная засыпка с послойным уплотнением.
8	Горячее водоснабжение		-
9	Водопровод		-
10	Канализация		Ø100мм – 1шт. – напорный трубопровод; Ø150мм – 1шт. – подводящий трубопровод.

11	Электроосвещение			Предусмотрено освещение площадки ОС 5-2.
12	Отопление	печное		-
13		печное газовое		-
14		от ТЭЦ		-
15		от АГВ		-
16		от индивидуальной отопительной установки	на газе	-
17			на электричестве	-
18		от районной котельной	на газе	-
19			на твердом топливе	-
20	Разные работы			Площадка металлическая Пм-1 – 1шт. (с ограждением) – стальной прокат с окраской эмалью ПФ-115 и предварительной грунтовкой ГФ-021. Погружной насос марки Flygt 3085.160 MT, Q=24,6м3/ч, H=6,31м, N=1,3кВт – 2 комплекта. Напорное соединение Flygt DN80 – 2шт.; Строповочная цепь (нерж.), 450кг, L=6.0м – 2шт.; Проушина – 2шт.; Верхняя опора направляющих стоек 2", SS316 – 2 шт.; Панель управления двумя насосами EA2-006-IM/D для наружной установки – 1 шт.; Датчик уровня ENM-10 с 20м кабеля – 4 шт.; Обратный клапан поворотный DN100, AVK – 2шт.; Задвижка чугунная фланцевая DN100 – 2шт.; Штурвал для задвижки DN100 – 2шт.;

		Фланцы стальные приварные Ø80мм – 2шт.; Фланцы стальные приварные Ø100мм – 10шт.; Фланцы стальные для разъмных соединений полиэтиленовых труб Ø110мм – 1шт.; Втулка под фланец PE100 (SDR17) Ø110 – 1шт.; Направляющие штанги для насосов L=7,5м из труб 57х5,0 – 4шт.; Трубы стальные электросварные Ø114х5,5 – 10,0п.м.; Отводы крутоизогнутые бесшовные приварные 90°, Dy100мм – 4шт.; Тройник равнопроходной бесшовный приварной Dy100 – 1шт.; Переход концентрический бесшовный приварной Ø100х80 – 2шт.; Весьма усиленная антикоррозийная изоляция стальных труб Ø114мм – 2,5м2;

Техническое описание конструктивных элементов основного строения – трансформаторная подстанция – 1 шт.

№ п.п.	Наименование конструктивных элементов		Описание конструктивных элементов (материал, отделка и т.д.)
1	2		3
1	Фундамент		Монолитный железобетон – плита 300мм, кл. В22,5, F50, СС; 2 слоя гидроизола на битумной мастике; Песчаная подготовка, h=600мм.
2	1) наружные и внутренние капитальные стены		Монолитный железобетон заводского изготовления 70мм.
	2) перегородки		Монолитный железобетон заводского изготовления 70мм.
3	Перекрытия	чердачное	-
		междуэтажное	-

4	Крыша			Монолитный железобетон заводского изготовления, по уклону.
5	Полы	1-го этажа		Бетонные
		последующих этажей		-
6	Проемы	окна		-
		двери		Стальные, заводского изготовления.
		технологические проемы		Стальные ворота с вентиляционными решетками.
7	Отделочные работы	внутренние		Цементно-полимерный раствор с окраской полимерной краской
		наружные		Стены – окраска фасадной краской для наружных работ; Цоколь – сплиттерная плитка, h=500мм.
8	Горячее водоснабжение			-
9	Водопровод			-
10	Канализация			-
11	Электроосвещение			От ящика собственных нужд: Рабочее освещение 380/220В; Ремонтное освещение 12В.
12	Отопление	печное		-
13		печное газовое		-
14		от ТЭЦ		-
15		от АГВ		-
16		от индивидуальной отопительной установки	на газе	-
17			на	Электропечи

			электричестве	
18		от районной котельной	на газе	-
19			на твердом топливе	-
20	Разные работы			Трансформатор маслянный, 400кВА, 10/0,4кВ – 2компл.; КРУ 10кВ – 1компл.; Шкаф распределительный низкого напряжения 0,4кВ – 1компл.; Выключатель автоматический 3-х полюсный, 800А – 1шт.; Трансфоратор тока СТ-6 250/5 – 3шт.; Кабель силовой АПвВнг 1х95 – 33м; Кабель силовой с медными жилами, 660В, ВВГнг-0,66: 1х300мм2 – 20м; 3х1,5мм2 – 50м; 4х2,5мм2 – 9м; Шина медная 100х10 – 30м; Шина медная 80х8 – 10м; Изоляторы SM76 – 12шт. Муфта концевая 10кВ, 95мм2 – 6шт.; Наконечник кабельный медный (ТМЛ300-16-24) – 22шт.; Сталь полосовая 40х4 – 45м; Сталь угловая 50х50х5 – 25м; Прибор приемно-контрольный охранный «Гранит4А» - 1шт.; Аккумуляторная батарея 7,0А/ч, 12В – 2шт.; ИБП 12В, 2А – 1шт.; Извещатель пассивный движения – 3шт.; Извещатель магнитоконтактный – 4шт.; Оповещатель комбинированный – 1шт.;

		Коробка комутационная КС-4 – 6шт.; Розетка штепсельная, IP44 – 1шт.; Антена выносная GSM – 1шт.; Ящик металлический – 1шт.; Кабель КСПВ4х0,5 – 150м; ВВГ3х1,5 – 15м; ШВВП2х0,75 – 10м; Стабилизатор питания140-260В – 1шт.; АВР, 220В – 1шт.; GSM модем – 1шт.; Шкаф АСКУЭ УТМ-64М – 1компл.; Кабель КИПЭВнг(А)-LS 1х2х0,6 – 150м; Кабель ВВГнг-LS 4х1,5 – 40м; Шкаф передачи данных по оптоволоконной линии связи – 1 комплект; Кабель информационный UTP 4х2х0,53 – 10м;

Техническое описание служебных построек

Показатели	Наименование служебных построек	
	Здание операторской	Площадка для контейнеров
Площадь (м 2)	36,13	8,0
Высота строения (м)	6,52	-
Объем строения (м 3)	234,6	-

Фундамент	Ленточный, свайный из сборных ж/б забивных свай и монолитного ж/б ростверка	-								
Стены	Керамический кирпич	-								
Перекрытия	Многопустотные плиты	-								
Крыша	Двухскатная, чердачная по деревянным стропилам	-								
Полы	Бетонные, армированные, отделкой керамической плиткой	-								
Окна	Металлопластиковые, 2-х камерный стеклопакет	-								
Двери	Стальные утепленные; деревянные внутренние	-								
Внутренняя отделка	Стены – штукатурка, в/эмульсионная окраска; в с/узлах керамическая плитка	-								

Наружная отделка	Стены – декоративная штукатурка; Цоколь – сплиттерная плитка	-							
Печи	-	-							

Техническое описание внутридворовых сооружений

Наименование сооружений	Размер в метрах				Объем (м3)	Материал
	длина	ширина	площадь	высота или глубина		
1	2	3	4	5	6	7

Техническое описание отдельных частей строения (подвалов, полуподвалов, мезонинов, мансард)

Наименование и назначение отдельных частей строения	Заглубление спланированной поверхности земли до пола подвала	Описание элементов					
		стены	перекрытия	полы	внутренняя отделка	крыша	дополнительные устройства
1	2	3	4	5	6	7	8

Техническое описание нежилых пристроек к основному строению

Наименование конструктивных элементов	Техническое описание конструктивных элементов

1		2
Фундамент		-
Стены и перегородки		-
Крыша		-
Полы		-
Перекрытия		-
Проемы	окна	-
	двери	-
Отделочные работы	внутренние	-
	наружные	-
Разные работы		-
Итого:		-
Фундамент		-
Стены и перегородки		-
Крыша		-
Полы		-

Перекрытия		-
Проемы	окна	-
	двери	-
Отделочные работы	внутренние	-
	наружные	-
Разные работы		-
Итого:		-
Фундамент		-
Стены и перегородки		-
Крыша		-
Полы		-
Перекрытия		-
Проемы	окна	-
	двери	-
Отделочные работы	внутренние	-
	наружные	-

Разные работы	-
Итого:	-

Исчисление площадей и объемов основной и отдельных частей строения (подвалов, полуподвалов, мезонинов, мансард, крыш, пристроек и т.п.)

Наименование частей строения и пристроек	Формула для подсчета площадей по наружному обмеру	Площадь (м 2)	Высота (м)	Объем (м 3)	Наименование частей строения и пристроек	Формула для подсчета площадей по наружному обмеру	Площадь (м 2)	Высота (м)	Объем (м 3)
1	2	3	4	5	6	7	8	9	10
-	-	-	-	-	-	-	-	-	-
-	-	-	-	-	-	-	-	-	-
-	-	-	-	-	-	-	-	-	-
-	-	-	-	-	-	-	-	-	-
-	-	-	-	-	-	-	-	-	-

Заказчик _____

фамилия, имя, отчество (при наличии), подпись руководителя Место печати (при наличии)

Авторский надзор _____

фамилия, имя, отчество (при наличии), подпись эксперта Место печати (при наличии)

АВТОРСКИЙ НАДЗОР
ТОО «Институт инженерного проектирования»

Приложение 3
к акту приемки объекта
в эксплуатацию
форма

"Развитие системы ливневой канализации в городе Астане. Строительство очистных сооружений ливневой канализации района V-II"
Технические характеристики объекта (линии электропередач)

№ п/п	Наименование	Единица измерения	Количество
1	2	3	4
1	Воздушные ЛЭП низкого напряжения …	киломерт (далее – км)	-
2	Воздушные ЛЭП Высокого напряжения	км	-
3	Кабельные ЛЭП низкого напряжения …	км	-
4	Кабельные ЛЭП высокого напряжения 10 кВ	км	1,421
5	Площадь опор	м 2	-
6	Опоры:		
	1) металлические	штук (далее – шт)	-
	2) деревянные с деревянными приставками	шт	-
	3) деревянные с железобетонными приставками	шт	-
	4) железобетонные	шт	-
	5) тросовые подвесы	шт	-
7	Провода:		-

	1) медные	км	-
	2) алюминиевые	км	-
	3) сталеалюминиевые	км	-
8	Кронштейны для светильников:		
	1) железобетонные	шт	-
	2) металлические	шт	20
9	Арматура уличного освещения:		
	1) светильники светодиодные	шт	20
	2) светильники с ртутными лампами	шт	-
	3) светильники с люминесцетными лампами	шт	-
10	Кабели:		
	1) С алюминиевыми жилами марки ААБл 3х240мм2, напряжением 10кВ	км	1,421
	2) С алюминиевыми жилами марки АВБШв 4х50мм2, напряжением 1кВ	км	0,140
	3) С алюминиевыми жилами марки АВБШв 3х70+1х35мм2, напряжением 1,0кВ	км	0,084
	4) С алюминиевыми жилами марки АВБШв 4х16мм2, напряжением 0,6кВ	км	0,174

	5) С алюминиевыми жилами марки АВБШв 4х6мм2, напряжением 0,6кВ	км	0,074
	6) С алюминиевыми жилами марки АВБШв 4х4мм2, напряжением 0,6кВ	км	0,365
	7) С алюминиевыми жилами марки АВБШв 4х2,5мм2, напряжением 0,4кВ	км	0,200
	8) Кабель контрольный алюминиевый 4х2,5мм2 КВВГнг	км	0,210
Кабель по конструкциям отстойника и секциям предварительного отстаивания до насосов и скребкового оборудования			
	9) Кабель медный 5х10мм2 ВВГ-ХЛ, 0,66	км	0,268
	10) Кабель медный 5х2,5мм2 ВВГ-ХЛ, 0,66	км	0,970
	11) Кабель медный 4х1,5мм2 ВВГ-ХЛ, 0,66	км	0,777
	12) Кабель медный 2х0,5мм2 ВВГ-ХЛ, 0,66	км	0,546
11	Муфты соединительные "Raychem"	шт	4
12	Муфты концевые "Raychem"	шт	8
13	Контуры заземления	шт	12
14	Устройства грозозащиты	шт	2
15	Дорожные покрытия кабельных сетей:		
	1) асфальтобетонные	м2	-
	2) булыжные	м2	-
	3) тротуары	м 2	-

16	Линейный колодец	шт	8
17	Стальной футляр Ø630х8,0	м.п.	229
	Труба П/Э, 110мм, L=3,0м	м.п.	4212
	Труба П/Э, 40мм	м.п.	200
18	Лоток ж/б Л8-8	шт.	86
	Лоток ж/б Л8д-8	шт.	79
	Плита ж/б П8д-8	шт.	767
19	ПР11 (IP54)-7124-54У3	компл.	1
	ПР11 (IP54)-3060-54У1	компл.	1
	ПР11 (IP54)-3050-54У1	компл.	1
	Корпус металлический ЩМП-16.6.4-0 74 У2	Шт.	3
	Панель монтажная	Шт.	3
	Конденсаторная установка	Шт.	1

Заказчик _____

фамилия, имя, отчество (при наличии), подпись руководителя Место печати (при наличии)

Авторский надзор _____

фамилия, имя, отчество (при наличии), подпись эксперта Место печати (при наличии)

АВТОРСКИЙ НАДЗОР
ТОО «Институт инженерного проектирования»

Приложение 10
к акту приемки объекта
в эксплуатацию
форма

"Развитие системы ливневой канализации в городе Астане. Строительство очистных сооружений ливневой канализации района V-II"
Технические характеристики объекта
(автомобильные дороги)

№ п.п.	Наименование конструктивных элементов	Единицы измерения	Количество	Описание конструктивных элементов	Примечание
1	Протяженность дороги	м	480		
2	Ширина проезжей части	м	6		
3	Ширина тротуаров	м	-		
4	Ширина пешеходных дорог	м	-		
5	Ширина разделительной грунтовой полосы	м	-		
6	Ширина обочины	м	-		
7	Угол откоса	градус	-		
8	Высота насыпи	м	-		
9	Дополнительные транспортные пути		-		
10	Количество полос		2		
11	Дорожные знаки	шт	-		

12	Элементы освещения		20		
13	Зеленые насаждения	шт	399		
14	Дорожное покрытие	м2	4228	1)Горячий плотный мелкозернистый асфальтобетон типа Б, Марки 1, h=0,04м; 2)Горячий пористый крупнозернистый асфальтобетон типа Б, Марки 1, h=0,06м; 3)Щебень фракционированный, h=0,15м; 4)Песок мелкозернистый, h=0,10м; 5) Грунт уплотненный.	
15	Электроосвещение				

Заказчик _____

фамилия, имя, отчество (при наличии), подпись руководителя Место печати (при наличии)

Авторский надзор _____

фамилия, имя, отчество (при наличии), подпись эксперта Место печати (при наличии)

АВТОРСКИЙ НАДЗОР
ТОО «Институт инженерного проектирования»

Приложение 12
к акту приемки объекта
в эксплуатацию
форма

"Развитие системы ливневой канализации в городе Астане. Строительство очистных сооружений ливневой канализации района V-II"
Технические характеристики объекта (зеленые насаждения)

№ п.п.	Наименование	Единица измерение	Количество	Примечание
1	2	3	4	5
1	Длина улицы	м	480	-
2	В том числе озелененная часть	м2	18362,09	-
3	Средняя ширина проезда	м	6	-
4	Общая площадь объекта (проезд, сквер, парк, бульвар) - участка	м2	40114	-
5	Под зелеными насаждениями, из них		18362,09	-
	под деревьями	м2	18362,09	-
	под кустарниками	м2	-	-
	под цветниками	м2	-	-
	под газонами	м2	18362,09	
	в т.ч. - обыкновенные	м2	-	-
	- партерные	м2	-	-

	- луговые	м2	-	-
6	Под замощением, из них			-
	асфальтовое покрытие	м2	4610	-
	щебеночное покрытие	м2	-	-
	плитами	м2	-	-
	грунтовые улучшенные	м2	-	-
	грунтовые	м2	-	-
7	Под строениями	м2	-	-
8	Под сооружениями	м2	4421,76	-
9	Под водоемами	м2	-	-
10	Прочие	м2	-	-
11	деревья	шт	-	-
12	кусты	шт	-	-
13	кустарники	шт	-	-
14	цветники		-	-
15	газоны	м2	-	-
16	порода деревьев: Тополь пирамидальный	Шт.	287	
	порода деревьев: Осина	Шт.	112	

17	возраст	год	3-5	-

Заказчик _____

фамилия, имя, отчество (при наличии), подпись руководителя Место печати (при наличии)

Авторский надзор _____

фамилия, имя, отчество (при наличии), подпись эксперта Место печати (при наличии)

АВТОРСКИЙ НАДЗОР
ТОО «Институт инженерного проектирования»

Приложение 13
к акту приемки объекта
в эксплуатацию
форма

"Развитие системы ливневой канализации в городе Астане. Строительство очистных сооружений ливневой канализации района V-II"
Технические характеристики объекта
(сети, водоводы, коллекторы и тому подобное)

№ п/п	Наименование	Единицы измерения	Количество, протяженность	Примечание
1	2	3	4	5
Водопровод				
1	Водоводы (общая протяженность)	м	-	-
	1) из стальных труб	м	-	-
	2) из чугунных труб	м	-	-
	3) из асбестоцементных труб	м	-	-
	4) из полиэтилена, Ø1600мм	м	-	-
	5) из железобетонных труб Ø1250мм	м	-	-
2	Распределительная сеть (общая протяженность)	м	28,9	B1
	1) из стальных труб	м	-	-
	2) из чугунных труб	м	-	-

	3) из асбестоцементных труб	м	-	-
	4) из полиэтиленовых труб PE100 SDR17, Ø32х2,0	м	28,9	
	ПЭ100 SDR26 Ø63х2,5мм	м	19,2	Впол
	ПЭ100 SDR26 Ø32х2,0мм	м	446,6	Впол
3	Прочие устройства		-	-
	Задвижка клиновая фланцевая DN20-40/ Штурвал	шт	1	
	Фланец накидной PN16 d32	шт	2	-
	Втулка под фланец	шт	2	-
	Отвод сварной односекционный 90° d32	шт	1	В1
	Отвод сварной односекционный 90° d32	шт	7	Впол
	Отвод сварной односекционный 60° d32	шт	4	Впол
	Отвод сварной односекционный 90° d32	шт	4	Впол
	Тройник равнопроходной d63	шт	1	Впол
	Переходник ПЭ-сталь с наружной резьбой и нагревательным элементом, d32/1”	шт	16	Впол
	Сгон стальной, 15см, d25	шт	16	Впол
	Колодец Ø1000мм, Н=1220мм	шт	2	Впол
	Люк Л(А15)	шт.	2	Впол
	Ковер из стеклопластиковых труб 50см, d400	шт.	6	Впол

	Шланг резиновый, 20м	шт.	6	Впол
	Погружной насос Flygt, 1,7кВ, 3,7А,	Компл.	1	Впол
	Напорное соединение Flygt DN in50 DN out50	шт	1	Впол
	Строповочная цепь	шт	1	Впол
	Проушина	шт	1	Впол
	Верхняя опора направляющих стоек	шт	1	Впол
	Панель ручного управления 1-м насосом	шт	1	Впол
	Вентили: муфтовый d25	шт	16	Впол
	" d-	шт	-	-
	" d-	шт	-	-
	Кран d-	шт	-	-
	" d-	шт	-	-
	" d-	шт	-	-
	Гидрант	шт	-	-
	Водопроводный ввод	шт	1	-
	Водоразборная колонка	шт	-	-
	Стальной футляр	шт	-	-

	Питьевой фонтанчик	шт	-	-
Канализация				
1	Коллекторы (общая протяженность)	м	894,8	Коллектор ливневой канализации
	1) из керамических труб	м	-	-
	2) из чугунных труб	м	-	-
	3) из бетонных труб	м	-	-
	4) из асбестоцементных труб	м	-	-
	5) из железобетонных труб	м	-	-
	6) из полиэтилена, корсис APM DN/ID SN16 1200/1330	м	894,8	Коллектор
	То же PE100 SDR26 Ø1200x45.9	м	26,1	
	7) из стали, электросварные Ø1420x10.0	м	24,6	Для футляра
	Камеры ж/б	шт	13	
	Термоусаживающаяся муфта	шт	138	
2	Канализационная сеть (общая протяженность)	м	1709	
	1) из керамических труб	м	-	
	2) из чугунных труб	м	-	

	3) из бетонных труб	м	-	
	4) из стальных труб, в том числе:	м	21,6	
	То же Ø159х5,0	м	2,5	К1
	То же Ø219х6,0	м	4,1	К2
	То же Ø159х6,0	м	2,6	Д
	То же Ø159х6,0	м	2,4	Дпр
	То же Ø219х5,0	м	7,0	Дн
	То же Ø89х5,5	м	3,0	Дн
	6) из полиэтиленовых труб, в том числе:	м	1687	
	корсис DN160/142, SN8	м	3	К1
	корсис про DN315/271, SN8	м	252,1	К2
	корсис про DN250/216, SN8	м	59,1	К2
	ПЭ100 SDR26 Ø450х17,2мм	м	82,7	К2н
	корсис АРМ DN/OD 1600/1500, SN16	м	10,0	К2н-лоток
	корсис АРМ DN/OD 1300/1200, SN16	м	21,7	К2н-лоток
	корсис АРМ DN/OD 1330/1200, SN16	м	122,9	К2Пр
	ПЭ100 SDR26 Ø225х8,6мм	м	12,0	К2Пр
	ПЭ100 SDR26 Ø225х8,6мм	м	114,2	К2Нпо
	ПЭ100 SDR26 Ø315х12,1мм	м	46,2	К2ос
	ПЭ100 SDR26 Ø315х12,1мм	м	65,17	К2Нос
	корсис АРМ DN/OD 1330/1200, SN16	м	78,6	К2оч
	корсис АРМ DN/OD 500/440, SN8	м	36,8	К2оч
	корсис АРМ DN/OD 160/139, SN8	м	3,1	К2оч

	корсис про DN160/142, SN8	м	4,0	Д1
	Труба НПВХ канализационная перфорированная Ø150	м	390,3	Д1
	Труба НПВХ канализационная перфорированная Ø50	м	10,3	Д1
	ПЭ100 SDR26 Ø110х4,2мм	м	55,5	Д1н
	корсис про DN160/142, SN8	м	67,4	Д
	корсис про DN110/91, SN8	м	12,0	Д
	корсис про DN160/142, SN8	м	162,8	Д
	ПЭ100 SDR26 Ø90х3,5мм	м	76,9	Дн
3	Прочие устройства			
	Воронка стальная Ø 250х150	шт	1	К1
	Отвод 90° Ø159	шт	1	К1
	Люк Л(А15)	шт.	2	К1
	Колодец дождевой канализации Ø1000м	шт	4	К2
	Колодец дождевой канализации Ø1000м	шт	5	К2
	Люк плавающийЛ-1-000 / Л(А15)	шт.	8/1	К2
	Дождеприемный колодец Ø1000м, h=1000-1500мм	шт.	13	К2
	Решетка дождеприемника ДБ2	шт.	13	К2
	Воронка стальная Ø 200х300	шт	6	К2
	Отвод 90° Ø219х6,0	шт	6	К2
	Задвижка клиновая фланцевая DN250-600 Ø400/штурвал	шт.	1/1	К2н
	Фланец накидной PN16 Ø450	шт.	2	К2н
	Втулка под фланец Ø450	шт.	2	К2н
	Колодец Ø1500м	шт	1	К2н
	Люк С(В125)	шт.	1	К2н
	Камера ж/б	шт	1	К2н

	Отвод сварной односекционный 90°	шт	2	К2н
	Затвор щитовой ЗЩПР 1,1х3,4	шт	2	К2н
	Лоток распределительный	п.м.	18,2	К2н
	Лоток переливной	п.м.	46	К2н
	Задвижка клиновая фланцевая DN50-200 /штурвал, Ø200	шт.	2/2	К2Пр
	Фланец накидной PN16 Ø225	шт.	4	К2Пр
	Втулка под фланец PN16 Ø225	шт.	4	К2Пр
	Колонка управления задвижкой с ручным приводом, Ø200	шт.	1	К2Пр
	Камера ж/б	шт	7	К2Пр
	Задвижка клиновая фланцевая DN50-200 /штурвал, Ø200	шт.	8/8	К2Нпо
	Фланец накидной PN16 Ø225	шт.	24	К2Нпо
	Втулка под фланец PN16 Ø225	шт.	24	К2Нпо
	Отвод сварной односекционный 90°	шт	4	К2Нпо
	Тройник равнопроходной Ø225	шт	4	К2Нпо
	Колодец Ø1500м	шт	4	К2Нпо
	Люк Л(А15)	шт.	4	К2Нпо
	Отвод сварной односекционный 90° Ø315	шт	2	К2ос
	Отвод сварной односекционный 90° Ø315	шт	4	К2Нос
	Отвод сварной односекционный 60° Ø315	шт	1	К2Нос
	Отвод сварной односекционный 30° Ø315	шт	1	К2Нос
	Колодец Ø1500мм	шт	2	К2оч
	Колодец Ø2000мм	шт	1	К2оч
	Люк Л(А15)	шт.	4	К2оч
	Колодец Ø1500мм (Н=5500-6000мм)	шт	3	Д1
	Колодец Ø1500мм (Н=6000-6500мм)	шт	9	Д1
	Люк Л(А15)	шт.	12	Д1

	Отвод сварной односекционный 90° Ø110	шт.	1	Д1н
	Отвод сварной односекционный 45° Ø110	шт.	2	Д1н
	Воронка стальная Ø 150х250	шт	2	Д
	Отвод сварной 90° Ø159	шт.	2	Д
	Колодец Ø1500мм	шт	4	Д
	Люк Л(А15)	шт.	4	Д
	Воронка стальная Ø 150х250	шт	2	Дпр
	Отвод сварной 90° Ø159	шт.	2	Дпр
	Колодец Ø1500мм	шт	6	Дпр
	Люк Л(А15)	шт.	6	Дпр
	Отвод сварной односекционный 90° Ø90	шт.	2	Дн
	Колодец Ø2000мм	шт	2	Дн
	Люк Л(А15)	шт.	2	Дн
	Деревянная утепляющая крышка	шт.	2	Дн
	Погружной насос Flygt, 1,3кВ, 50Гц	Компл.	2	Дн
	Напорное соединение Flygt DN in80 DN out80	шт.	2	Дн
	Строповочная цепь	шт.	2	Дн
	Проушина	шт.	2	Дн
	Верхняя опора направляющих стоек 2" SS316	шт.	2	Дн
	Панель ручного управления 1-м насосом EA1-006IM/D	шт.	2	Дн
	Датчик уровня ENM-10, DN80	Компл.	4	Дн
	Флюгарка	шт.	2	Дн
	Отвод крутоизогнутый бесшовный приварной, 90° Dy80	шт.	2	Дн
	Переход стальной бесшовный приварной 80х90	шт.	2	Дн
	Фланец стальной приварной Ø80	шт.	10	Дн
	Фланец стальной приварной Ø90	шт.	2	Дн
	Фланец стальной накидной Ø90	шт.	2	Дн

19

	Втулка под фланец полиэтиленовая HDPE100 (SDR26) Ø90	шт.	2	Дн
	Задвижка клиновая фланцевая DN50-200/штурвал Ø80	шт.	2/2	Дн
	Клапан обратный Ø80	шт.	2	Дн
Горизонтальный разрез колодца, см. следующие листы		Вертикальный разрез колодца см. следующие листы		
Масштаб _____		Масштаб _____		

Колодцы коллектора ливневой канализации:
Камера 9

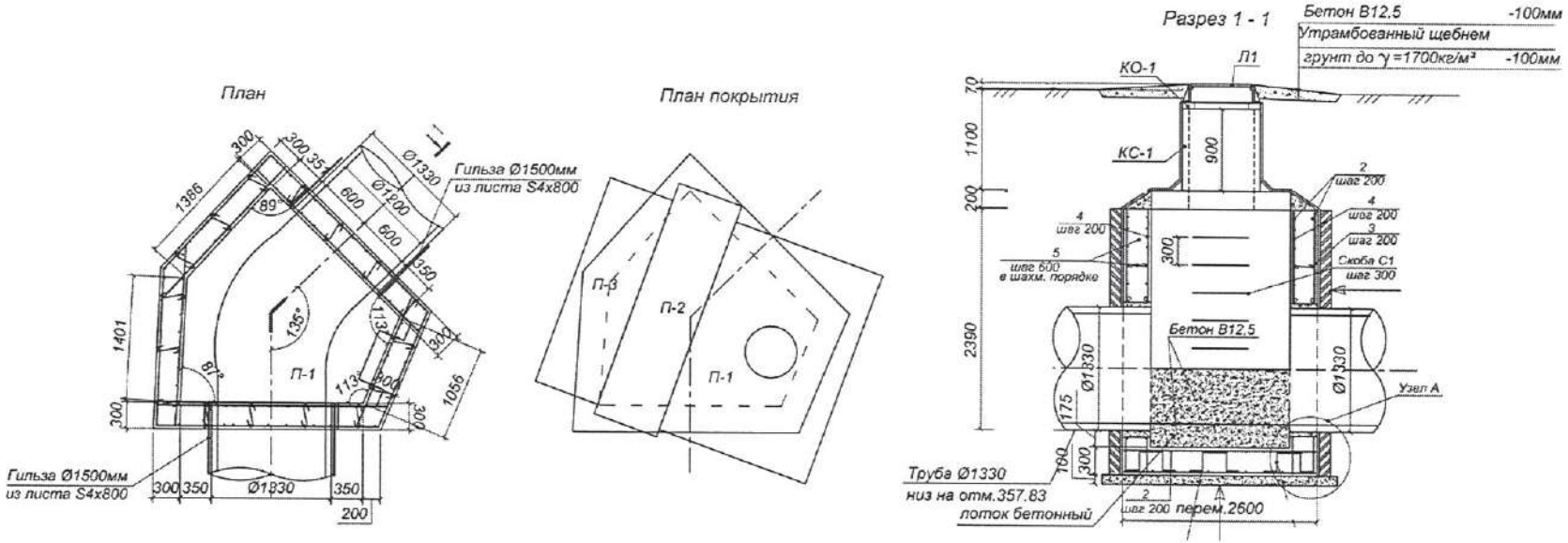

Камера 10

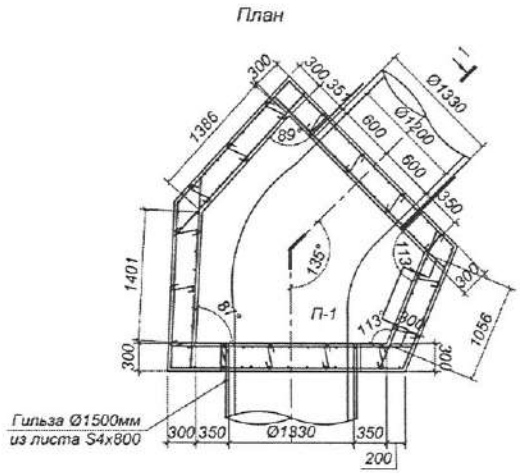

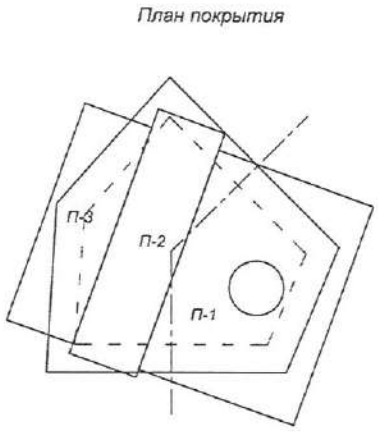

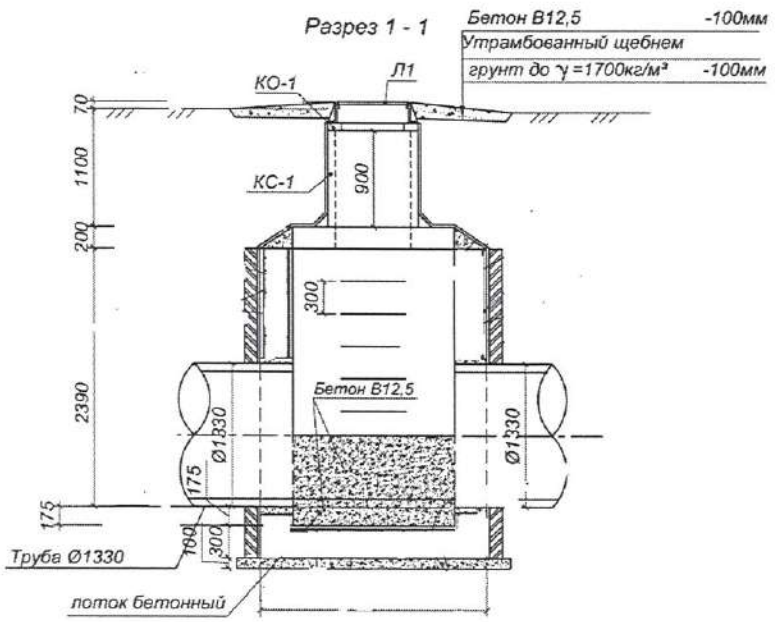

Камера 16

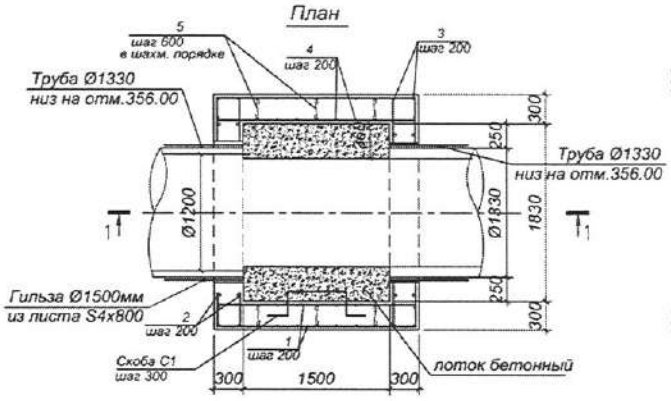

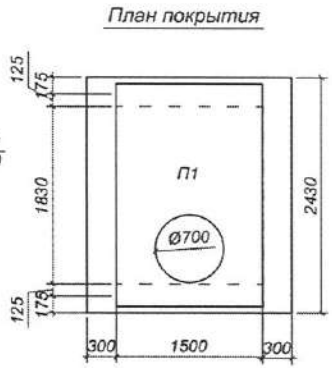

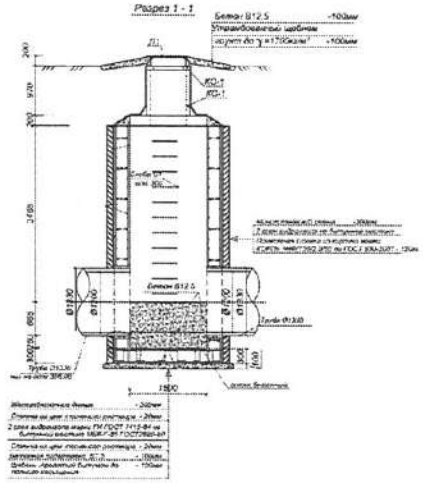

63

Камера 21

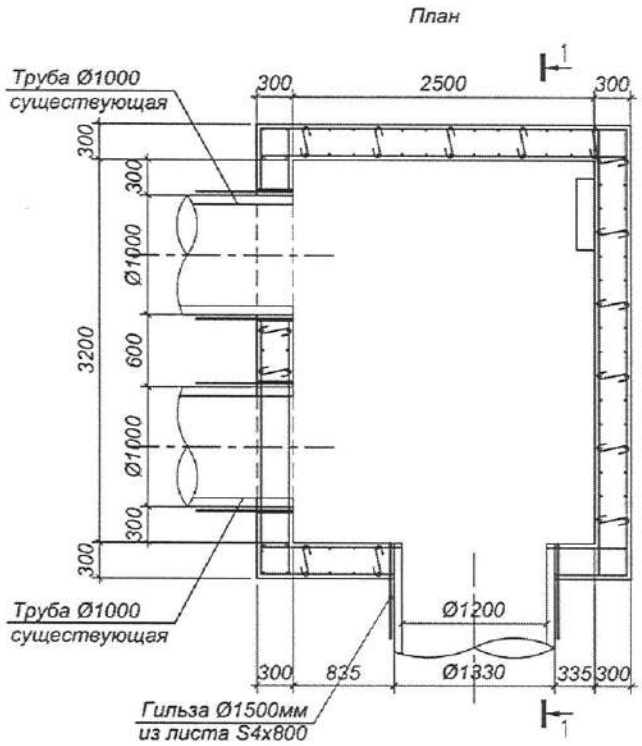

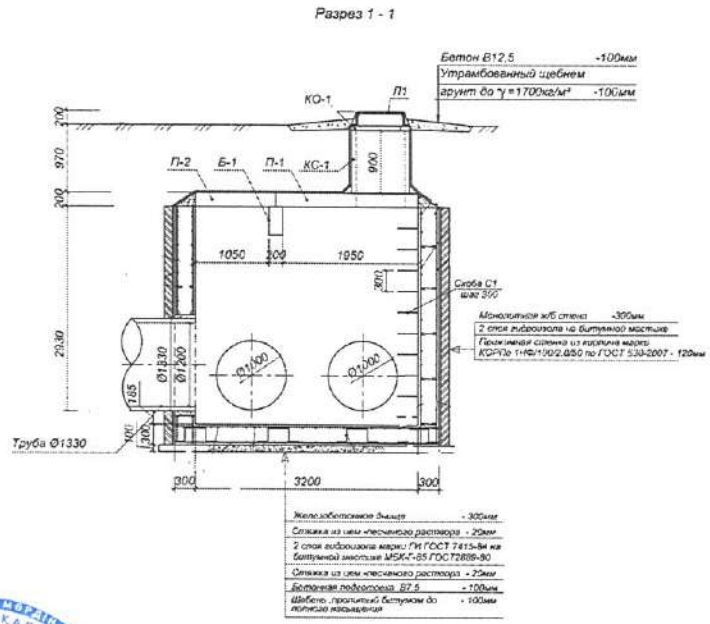

Заказчик _____ Бәзіл Е.Д.

фамилия, имя, отчество (при наличии), подпись руководителя Место печати (при наличии)

Авторский надзор _____ Максимов М.В.

фамилия, имя, отчество (при наличии), подпись эксперта Место печати (при наличии)

АВТОРСКИЙ НАДЗОР
ТОО «Институт инженерного проектирования»

64

Приложение 16
к акту приемки объекта
в эксплуатацию
форма

"Развитие системы ливневой канализации в городе Астане. Строительство очистных сооружений ливневой канализации района V-II"
Технические характеристики объекта (линии связи)

№ п/п	Наименование	Единицы измерения	Количество, протяженность
1	2	3	4
1	Воздушные линии связи, в том числе:	км	-
	1) марка	км	-
	2) марка	км	-
	3) марка	км	-
2	Кабельные линии связи, в том числе:	км	1,8
	1) марка ОКБт-НГ, 8х0,22мм2	км	1,8
	2) марка	км	-
	3) марка	км	-
3	Опоры, в том числе:	шт	-
	1) металлические	шт	-
	4) железобетонные	шт	-

	5) тросовые подвесы	шт	-
4	Колодцы сетевые, в том числе:	шт	-
	1) ККС 1	шт	-
5	Муфты соединительные для оптико-волоконного кабеля	шт	-
6	Коллекторы коммуникационные, в том числе:		-
	3) асбесто-цементные	км	-
	4) пластмассовые	км	-
7	НУП (необслуживаемые усилительные пункты)	шт	-
8	Прочие устройства		

Заказчик _____

фамилия, имя, отчество (при наличии), подпись руководителя Место печати (при наличии)

Авторский надзор _____

фамилия, имя, отчество (при наличии), подпись эксперта Место печати (при наличии)

АВТОРСКИЙ НАДЗОР
ТОО «Институт инженерного проектирования»

© 2012. РГП на ПХВ «Институт законодательства и правовой информации Республики Казахстан» Министерства юстиции Республики Казахстан