«Қостанай облысы, Лисаковск қаласында ҚКЦ қайырмасында байланыс діңгегін жобалау»
жұмыс жобасы бойынша
(оң)
09.07.2019 ж. № 12-0147/19

ҚОРЫТЫНДЫ

ТАПСЫРЫС БЕРУШІ:
«Алюминий Казахстана» Акционерлік қоғамы филиалы
Краснооктябрь боксит кеніш басқармасы (КБКБ)
Лисаковск қаласы

БАС ЖОБАЛАУШЫ:
«СтройРекламПроект»
жауапкершілігі шектеулі серіктестігі
Нұр-Сұлтан қаласы

Көкшетау қаласы

АЛҒЫ СӨЗ

«Қостанай облысы, Лисаковск қаласында ҚКЦ қайырмасында байланыс діңгегін жобалау» жұмыс жобасы бойынша осы жинақтау қорытындысы «Мемсараптама» РМК-нің Солтүстік өңірі бойынша филиалымен берілді.

«Мемсараптама» РМК-нің Солтүстік өңірі бойынша филиалының рұқсатынсыз осы жинақтау қорытындысын толық немесе ішінара қайта шығаруға, көбейтуге және таратуға жол берілмейді.

ЗАКЛЮЧЕНИЕ

№ 12-0147/19 от 09.07.2019 г.
(положительное)
по рабочему проекту
«Проектирование мачты связи на отвале ЦВТ, Костанайская область, г. Лисаковск»

ЗАКАЗЧИК:
Филиал Акционерного общества «Алюминий Казахстана»
Краснооктябрьское бокситовое рудоуправление (КБРУ)
город Лисаковск

ГЕНПРОЕКТИРОВЩИК:
Товарищество с ограниченной ответственностью
«СтройРекламПроект»
город Нур-Султан

город Кокшетау

ПРЕДИСЛОВИЕ

Данное сводное заключение по рабочему проекту **«Проектирование мачты связи на отвале ЦВТ, Костанайская область, г. Лисаковск»** выдано филиалом РГП «Госэкспертиза» по Северному региону.

Данное сводное заключение не может быть полностью или частично воспроизведено, тиражировано и распространено без разрешения филиала РГП «Госэкспертиза» по Северному региону.

1. НАИМЕНОВАНИЕ: рабочий проект «Проектирование мачты связи на отвале ЦВТ, Костанайская область, г. Лисаковск».

Настоящее заключение выполнено на основании договора от 16 апреля 2019 года № 01-0624.

2. ЗАКАЗЧИК: Филиал Акционерного общества «Алюминий Казахстана» Краснооктябрьское бокситовое рудоуправление (КБРУ), город Лисаковск.

3. ГЕНПРОЕКТИРОВЩИК: Товарищество с ограниченной ответственностью «СтройРекламПроект», город Нур-Султан (государственная лицензия I категории от 03 июля 2015 года № 15012541, выданная Государственным учреждением «Управление государственного архитектурно-строительного контроля города Астаны» акимата города Астаны).

4. ИСТОЧНИК ФИНАНСИРОВАНИЯ: негосударственные инвестиции.

5. ОСНОВНЫЕ ИСХОДНЫЕ ДАННЫЕ

5.1 Основание для разработки:

техническое задание на проектирование, утвержденное заказчиком 22 августа 2017 года;

изменение и дополнение к заданию на проектирование, утвержденное заказчиком 11 июня 2019 года (письмо от 11 июня 2019 года № 2124/1798);

постановление акимата города Лисаковска Костанайской области от 21 января 2014 года № 18 о предоставлении права временного возмездного землепользования (аренды) на земельные участки АО «Алюминий Казахстана»;

акт на право временного возмездного (долгосрочного, краткосрочного) землепользования (аренды) с кадастровым № 12-194-005-130 площадью 48,67 га для обслуживания и эксплуатации промышленной площадки, изготовленный Лисаковским городским отделением Костанайского филиала РГП «НПЦзем» 18 марта 2014 года № 194-299;

архитектурно-планировочное задание от 28 сентября 2018 года № KZ54VUA00046734, выданное ГУ «Отдел архитектуры и градостроительства города Лисаковска»;

эскизный проект, согласованный руководителем ГУ «Отдел архитектуры и градостроительства акимата города Лисаковска» в 2018 году;

перечень материалов, инженерного оборудования, изделий и конструкций, утвержденный заказчиком 03 июля 2019 года;

отчет по инженерно-геологическим изысканиям, выполненный ТОО «СтройРекламПроект» в 2018 году, инв. № 38 (государственная лицензия на изыскательскую деятельность от 25 июня 2015 года № 15012048, выданная ГУ «Управление государственного архитектурно-строительного контроля Актюбинской области» акимата Актюбинской области);

технический отчет по топографо-геодезическим работам, выполненный ТОО «СтройРекламПроект» в 2018 году.

Письма Филиала АО «Алюминий Казахстана» Краснооктябрьское бокситовое рудоуправление (КБРУ):

от 09 января 2019 года № 2124/59 по оборудованию;

от 09 января 2019 года № 2124/60 об источниках финансирования;

от 11 июня 2019 года № 2124/1799 о сроках начала строительства;

от 26 июня 2019 года № 2124/1954 о директивном сроке строительства.

Письма:

от 25 июня 2019 года № 29-1-29-4/939 Комитета гражданской авиации Министерства индустрии и ифраструктурного развития РК о том, что объект не требует получения разрешения;

от 07 июня 2019 года № 18-15-03/58 РГУ «Тобол-Торгайская бассейновая инспекция по регулированию использования и охране водных ресурсов» о том, что объект находится за пределами водоохранной зоны водного объекта.

Технические условия:

от 05 августа 2018 года б/н Филиала АО «Алюминий Казахстана» Краснооктябрьское бокситовое рудоуправление (КБРУ) на электроснабжение.

5.2 Согласования заинтересованных организаций:

согласование рабочего проекта Филиала АО «Алюминий Казахстана» Краснооктябрьское бокситовое рудоуправление (КБРУ) 09 января 2019 года № 2124/60;

согласование эскизного проекта ГУ «Отдел архитектуры и градостроительства акимата города Лисаковска» 22 августа 2018 года № 7;

положительное санитарно-эпидемиологическое заключение Лисаковское городское Управление охраны общественного здоровья Департамента охраны общественного здоровья Костанайской области Комитета охраны общественного здоровья Министерства здравоохранения Республики Казахстан от 04 июня 2019 года № Р.19.Х.KZ55VBZ00003233.

5.3 Перечень документации, представленной на экспертизу:

ПП - Паспорт рабочего проекта
Общая пояснительная записка. 7/26/03/18-ПЗ
Альбом ГП - Генеральный план
Альбом КЖ - Конструкции железобетонные
Альбом КМ - Конструкции металлические
Альбом ЭС - Электроснабжение
ПОС - Проект организации строительства
СД - Сметная документация
Книги основных и альтернативных прайс-листов.
ОВОС - Оценка воздействия на окружающую среду
Заявление об экологических последствиях
Инженерные расчеты

5.4 Цель и назначение объекта строительства:

Мачта связи предназначена для размещения оборудования и антенн под нужды связи.

6. ОСНОВНЫЕ ДАННЫЕ ОБЪЕКТА И ПРИНЯТЫЕ ПРОЕКТНЫЕ РЕШЕНИЯ

6.1 Место размещения объекта и характеристика участка строительства:

Участок находится в городе Лисаковск, поселок Октябрьский, промышленная коммунальная зона на отвале цеха вспомогательного транспорта. Территория свободна от застройки.

Топографическая съемка выполнена в масштабе 1:500 ТОО «СтройРекламПроект» в 2018 году. Система координат – местная, система высот - Балтийская.

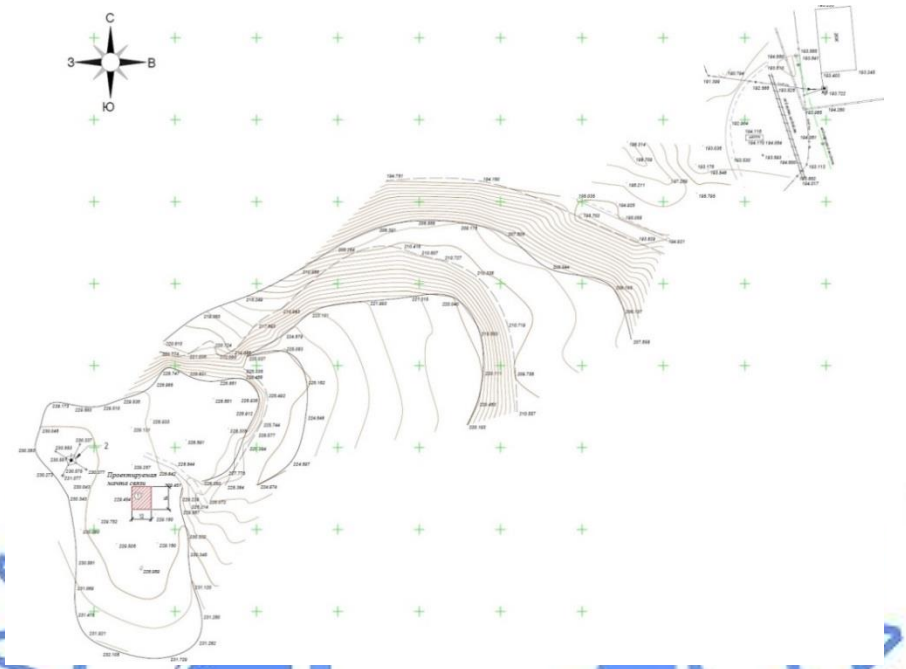

Рис.1 - Ситуационная схема

Природно-климатические условия района строительства:

Район строительства не сейсмичен и относится к IВ климатическому подрайону, характеризующемуся следующими показателями:

средняя температура наиболее холодной пятидневки – минус 33,5 °С;
средняя температура наиболее холодных суток – минус 37,5 °С;
абсолютная минимальная температура воздуха – минус 43,1 °С;
абсолютная максимальная температура воздуха – плюс 41 °С;
средняя температура отопительного периода – минус 7,1 °С;
продолжительность отопительного периода – 204 суток.
нормативная снеговая нагрузка – 70 кг/м²;
господствующие ветра - юго-западные, с нормативным давлением – 38 кг/м².

Инженерно-геологические условия площадки строительства

Данные о грунтах приняты на основании отчета об инженерно-геологических изысканиях (инв. № 38), выполненного ТОО «СтройРекламПроект» в 2018 году. В геологическом отношении участок изысканий сложен глинами и суглинками делювиально-пролювиальными средне-верхнечетвертичного возраста, перекрываемыми с поверхности земли почвенно-растительным слоем и насыпными грунтами, техногенного возраста.

Насыпной грунт tQ_{IV} представлен почвенно-растительным слоем, щебнем, вскрыт скважинами повсеместно, с поверхности земли до глубины 0,10-0,30 м.

Суглинок dpQ_{III-IV} тяжелый, песчанистый желто-бурый, от полутвердой до мягкопластичной консистенции с прослоями водонасыщенного песка до 5-7 см, вскрывается скважинами повсеместно, с глубины 0,30-1,5 м.

Рекомендуемые значения нормативных характеристик:

Сн =25 КПа; φн= 24°; γн =1,61 г/см³.

Рекомендуемые значения характеристик для расчета по деформациям:

C_{II} =17 КПа; φ_{II} = 22°; γ_{II} =1,79 г/см³.

Глина a-IN$^3_2$-Q$_1$gn желто-серая, серая, зеленовато-серая, комковатая от твердой до тугопластичной консистенции, ожелезненная с тонкими прослойками песка, мощностью от 1,5-6,0 м.

Рекомендуемые значения нормативных характеристик:

Сн =116 КПа; φн= 18°; γн =1,67 г/см³.

Рекомендуемые значения характеристик для расчета по деформациям:

C_{II} =106 КПа; φ_{II} = 16°; γ_{II} =1,98 г/см³.

Глины не обладают свойствами просадочности.

Суглинок apQ$_{II-III}$ желто-бурый, песчанистый, от твердой до тугопластичной консистенции.

Рекомендуемые значения нормативных характеристик:

$C_н$ =17 КПа; $\varphi_н$= 22°; $\gamma_н$ =1,68 г/см³.

Рекомендуемые значения характеристик для расчета по деформациям:

C_{II} =14 КПа; φ_{II} = 20°; γ_{II} =1,90 г/см³.

Тип грунтовый условий по просадочности - I. От собственного веса грунта свойства просадочности не проявляются. Начальное просадочное давление составляет 2,15 кг/см² при колебаниях от 1,25 кг/см² до 3,00 и более кг/см².

Степень агрессивности грунтов (таблица № 4 СНиП РК 2.01-19-2004) по отношению к бетонам марки W4 по водонепроницаемости для: суглинок (ИГЭ-1) – от слабой до сильноагрессивной на портландцементе по ГОСТ 10178-85. К железобетонным конструкциям – слабо и среднеагрессивной.

Степень коррозионной активности к углеродистой стали грунтов (ГОСТ ИСО 9.602-2005, таблицы 1) по отношению к углеродистой стали для: суглинка (ИГЭ-1) – высокая, равна 4,39-4,86 г/сутки. Грунтовые воды не вскрыты на глубине 9,0 м.

Группы грунтов условиям разработки одноковшовым экскаватором принять согласно СН РК 8.02-05-2002, таблице №1, на насыпные грунты -2, суглинок (ИГЭ-1) -2, глина (ИГЭ-2)- 8б.

6.2 Проектные решения

6.2.1 Генеральный план

Генеральный план разработан на основании задания на проектирование, и архитектурно-планировочного задания. Генеральный план разработан на топографической съемке.

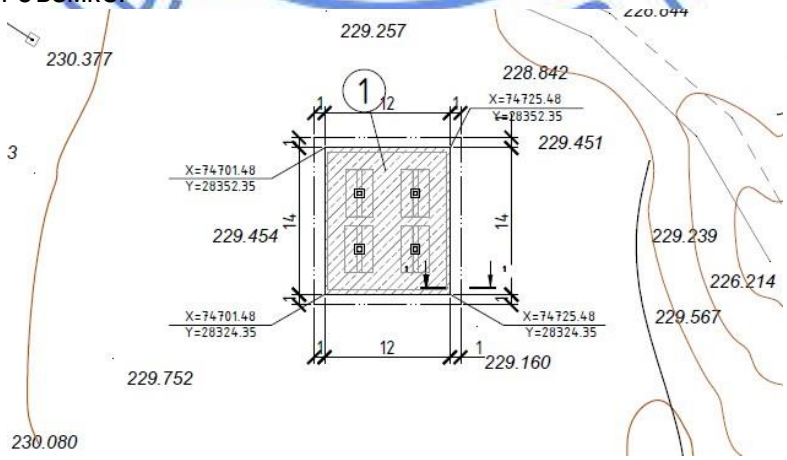

Рис.2 – Схема генплана

Экспликация к генплану:
1. Площадка (проект.);
2. Мачта связи (сущ.).

Проектом предусматривается размещение площадки размером 12х14 м.

Основные проектные решения по размещению приняты с учетом:

Система координат местная, система высот - Балтийская 1977 г.

Размещение зданий и сооружений на генеральном плане произведено с учетом норм санитарного, противопожарного и технологического проектирования.

Площадка покрытие из ПГС толщиной 0,15 м, покрытие отмостки из бетона класса В7,5.

Горизонтальная привязка дана в координатах. Горизонтальная привязка координационных осей сооружений принята от углов проектируемой площадки.

Технические показатели по генплану участка приведены в таблице 1.

Таблица 1

Показатели по генплану участка

№ п/п	Наименование показателей	Ед. изм.	Количество	%
1	**2**	**3**	**4**	**5**
1	Площадь проектируемого участка	$м^2$	224,00	100
2	Площадь застройки	$м^2$	0,64	0,29
3	Площадь отмостки	$м^2$	7,20	3,21
4	Площадь покрытий	$м^2$	160,16	71,5
5	Площадь свободная от застройки	$м^2$	56,0	25,0

6.2.2 Конструктивные решения

Антенно-мачтовое сооружение высотой 40 м

Уровень ответственности сооружения – II.

Степень огнестойкости сооружения – IIIа.

Рабочим проектом предусматривается применение готового, заводского типа, антенно-мачтового сооружения высотой 40,0 м по ТРП 7592 тм-тI.

Антенно-мачтовое сооружение (АМС) представляет собой квадратную, размерами 5,36х5,36 м в основании, сужающуюся по высоте, пространственную рамно-связевую конструкцию.

Пространственная жесткость и геометрическая неизменяемость конструктивной системы АМС обеспечивается жестким защемлением основания рамно-связевой конструкции в фундаментах, жесткими узлами соединения секций рамно-связевой конструкции между собой и вертикальными и горизонтальными связями рамно-связевой конструкции секций сооружения.

Фундаменты – сборные железобетонные в виде столбчатых фундаментов марки ФСБ2-4 с размерами подошвы 4,50 х 2,70 м, принятых по серии 3.407-115-КЖ127 (Выпуск 2). Фундаменты усилены сборными железобетонными ригелями, принятыми по серии 3.407-115-КЖ14 (Выпуск 5).

Глубина заложения фундаментов от проектной отметки земли – 3,18 м. Под подошвами фундаментов устраивается щебеночная подготовка, толщиной 0,15 м.

Согласно отчету об инженерно-геологических изысканиях, основанием под фундаменты служат грунты глины, со следующими характеристиками: C_{II}=106 КПа; φ_{II}=16°; γ_{II}=1,98 г/см^3.

Обратная засыпка пазух фундаментов выполнена местным грунтом, послойным трамбованием до плотности 1,65 т/м^3, толщиной слоя по 300 мм.

Класс бетона для фундаментов принят В30, W4, F50, класс бетона для ригелей В25, W4, F50.

Пояса и элементы решетки пространственной рамно-связевой конструкции АМС выполнены из прокатных профилей по ГОСТ 8509-93, ГОСТ 19903-2015.

Для подъема на опору предусмотрена лестница с ограждением, выходами на площадки отдыха через 10 м. Настил площадок принят из просечено-вытяжного листа по ТУ 36.26.11-5-89.

Для подъема конструкций антенн на верху опоры предусмотрен кронштейн грузоподъемностью 300 кг.

Все соединения при изготовлении конструкций - болтовые класса точности В. Болты приняты по ГОСТ 7798-70, класса прочности 5,8 по ГОСТ 1759.1-87; гайки по ГОСТ 5915-70, класса прочности 4 по ГОСТ 1759-70; шайбы по ГОСТ 11371-78.

Изготовление металлоконструкций башни производится заводом-изготовителем по деталировочным чертежам КМД. В проекте даны указания по изготовлению стальных конструкций.

Монтаж металлоконструкций осуществляется в соответствии с требованиями СНиП РК 5.04-18-2002 «Металлические конструкции. Правила производства работ».

Мероприятия по защите конструкции от коррозии

Мероприятия по защите конструкции от коррозии предусмотрены в соответствии с требованиями СН РК 2.01-01-2013 «Защита строительных конструкций от коррозии».

Гидроизоляция железобетонных элементов: вертикальная (обмазка лаком ХП-734) и горизонтальная (щебеночная подготовка толщиной 150 мм).

Все сборочные единицы АМС и технологических элементов конструкций поставляются на монтаж с готовым защитным покрытием, которое выполняется способом горячего цинкования в соответствии с ОСТ 34-29-582 с толщиной покрытия не менее 80 мкм.

Восстановление защитного покрытия, поврежденного в процессе транспортировки или монтажных работ, должно производиться по специально разработанной технологии.

Болты, гайки и шайбы оцинковываются горячим способом с толщиной покрытия не менее 42 мкм.

6.2.3 Инженерное обеспечение, сети и системы

Электротехнические решения

Электроснабжение мачты связи на отвале ЦВТ предусмотрено в соответствии с заданием на проектирование и техническими условиями б/н от 05.08.2018 г., выданными Филиалом АО «Алюминий Казахстана» Краснооктябрьское бокситовое рудоуправление (КБРУ).

По степени надежности электроснабжения потребители мачты связи относятся к II категории.

Источником электроснабжения объекта является существующая трансформаторная подстанция 6/0,4 кВ КТП № 15.

Электроснабжение мачты связи предусмотрено по двухцепной воздушной линии электропередачи напряжением 0,4 кВ (ВЛИ-0,4 кВ) с проводом СИП2 сечением 2(3х16+35) мм^2, монтируемым на железобетонных опорах со стойками СВ95-2с и СВ95-3.

Переходные опоры ВЛИ- 0,4 кВ приняты на базе типовых железобетонных стоек СВ105-3,6(5) и СВ110-3,5(5).

Все опоры ВЛИ-0,4 кВ предусмотрено заземлить. На железобетонных опорах PEN-проводник предусмотрено присоединить к арматуре стоек и подкосов опор. Заземляющие устройства опор предусмотрено выполнять согласно типового проекта 3.407-150 «Заземляющие устройства опор ВЛ 0,38, 6-10, 20 и 35 кВ».

От концевой опоры ВЛИ-0,4 кВ до проектируемого щита автоматического переключения ЯАВР3-25 предусмотрены две кабельные линии с кабелями марки АВБбШв сечением 4х16 мм^2. Кабели прокладываются в земле в траншее на глубине 0,7 м от поверхности. Для электроснабжения оборудования антенно-мачтового сооружения (АМС) и светоограждения принята установка распределительного устройства типа ПР-8501, установленного возле АМС.

От щита ПР-8501 предусмотрено подключение блока управления световым ограждением СОМ с АКБ-220/48 и аппаратуры связи.

Для светоограждения АМС используются светодиодные заградительные огни типа ЗОМ- 48 LED мощностью 10 Вт (3 шт.), установленные на кронштейнах на верхней площадке АМС.

Рабочее заземляющее устройство АМС принято из стальных уголков 50х50х5 мм длиной 5 метров (вертикальный заземлитель) соединенных полосовой сталью 4х40 мм (горизонтальный заземлитель). Рабочее заземляющее устройство АМС предусмотрено с сопротивлением не более 2,0 Ом.

Для АМС предусмотрена система молниезащиты включающая молниеприемники, токоотводы и детали для их соединения между собой. В качестве центрального токоотвода используется оцинкованный стальной канат сечением 50 мм^2. К центральному токоотводу присоединяются кронштейны для крепления антенн и металлические оболочки кабеля связи. Центральный токоотвод предусмотрено соединить с заземляющим контуром молниезащиты АМС. Контур заземления предусмотрен из вертикальных электродов длиной 5,0 м из угловой стали сечением 50х50х5 мм, соединяемых между собой стальной полосой 40х4 мм. Заземляющее устройство молниезащиты предусмотрено с сопротивлением не более 10 Ом.

Основные технические показатели:

расчетная мощность - 5,39 кВт.

6.3 Инженерно-технические мероприятия по предупреждению чрезвычайных и взрывопожароопасных ситуаций

Степень огнестойкости сооружения – IIIa.

Пожарная безопасность в строительстве и эксплуатации проектируемого объекта обеспечивается принятием всех проектных решений в строгом соответствии с «Правила устройств электроустановок Республики Казахстан», СНиП РК 2.02-05-2009*, требования которых учитывают условия безопасности труда, предупреждения производственного травматизма, профессиональных заболеваний, пожаров, взрывов. При строительстве объектов следует руководствоваться требованиями СН РК 1.03-05-2011 «Охрана труда и техника безопасности в строительстве».

Для предотвращения последствий удара молнии в башню предусмотрены меры в соответствие с требованиями СО 153-34.21.122-2003. В соответствии с этим обеспечиваются электрические контакты по поверхностям стыков секций, шины заземления АМС соединены с контуром заземления АМС сваркой.

Проектируемое АМС размещается на территории, не подверженной опасным природным процессам.

6.4 Оценка воздействия на окружающую среду

Исполнитель Оценки воздействия на окружающую среду: ТОО «Тана-Пракс» (лицензия на выполнение работ и оказание услуг в области охраны окружающей среды № 1579Р от 05.07.2013 г.).

Рассматриваемый объект относится к 4 категории (ст. 40 Экологического кодекса РК).

Воздействие на атмосферный воздух:

Период строительства

На период строительства предполагаются следующие виды работ, являющиеся источниками эмиссий в атмосферу: сварочные работы, окрасочные работы, разгрузка строительных материалов, земляные работы, битумные работы и т.д.

Выбросы загрязняющих веществ от передвижных источников загрязнения атмосферного воздуха в соответствие со статьей 28 Экологического кодекса РК при установлении нормативов ПДВ не учитывались.

Обоснованные нормативы выбросов загрязняющих веществ в атмосферу на период строительства приведены в таблице 2.

Таблица 2

Обоснованные нормативы выбросов загрязняющих веществ в атмосферу на период строительства

Производство, цех, участок Код и наименование ЗВ	Номер источника выбросов	Нормативы выбросов загрязняющих веществ в атмосферу						Год достижения ПДВ
		СП		период строительства		ПДВ		
		г/сек	т/период	г/сек	т/период	г/сек	т/период	
1	2	3	4	5	6	7	8	9
Неорганизованные источники								
(0123) Железо (II, III) оксиды								
сварочные работы	6009	-	-	0,000613	0,000525	0,000613	0,000525	период СМР
(0143) Марганец и его соединения /в пересчете на марганца (IV) оксид/								
сварочные работы	6009	-	-	0,0001458	0,000125	0,0001458	0,000125	период СМР
(0301) Азот (IV) диоксид								
газосварка	6008	-	-	0,000633	0,0000456	0,000633	0,0000456	период СМР
(0304) Азот (II) оксид								
газосварка	6008	-	-	0,000103	0,00000741	0,000103	0,00000741	период СМР
(0616) Диметилбензол								
окрасочные работы	6011	-	-	0,00875	0,00469	0,00875	0,00469	период СМР
окрасочные работы	6012	-	-	0,00502	0,002604	0,00502	0,002604	период СМР
Итого:		-	-	0,01377	0,007294	0,01377	0,007294	
(0621) Метилбензол								
окрасочные работы	6013	-	-	0,00689	0,00397	0,00689	0,00397	период СМР
(1210) Бутилацетат								
окрасочные работы	6013	-	-	0,001333	0,000768	0,001333	0,000768	период СМР

(1401) Пропан-2-он (Ацетон)								
окрасочные работы	6013	-	-	0,00289	0,001664	0,00289	0,001664	период СМР
(2752) Уайт-спирит								
окрасочные работы	6012	-	-	0,00373	0,001932	0,00373	0,001932	период СМР
(2754) Углеводороды предельные С12-С19 /в пересчете на С/								
битумные работы	6010	-	-	0,000229	0,000132	0,000229	0,000132	период СМР
(2908) Пыль неорганическая: 70-20 % двуокиси кремния								
разработка грунта	6001	-	-	0,004065	0,002477	0,004065	0,002477	период СМР
обратная засыпка грунта	6002	-	-	0,00378	0,00229	0,00378	0,00229	период СМР
уплотнение грунта	6003			0,00302	0,001828	0,00302	0,001828	период СМР
планировка территории	6004			0,000468	0,000288	0,000468	0,000288	период СМР
пересыпка песка	6005			0,00363	0,001567	0,00363	0,001567	период СМР
пересыпка ПГС	6006			0,0098	0,0059	0,0098	0,0059	период СМР
пересыпка щебня	6007			0,00272	0,001613	0,00272	0,001613	период СМР
Итого:		-	-	0,027483	0,015963	0,027483	0,015963	
Всего по предприятию:		-	-	0,0578198	0,03242601	0,0578198	0,03242601	

Воздействие на воздушный бассейн на период строительства ожидается незначительное.

Водные ресурсы

Объект не входит в водоохранные зоны и полосы водных объектов согласно письма РГУ «Тобол-Торгайская бассейновая инспекция по регулированию использования и охране водных ресурсов» № 18-15-03/58 от 07.06.2019 г.

Водоснабжение на период строительства осуществляется от существующих сетей и привозной водой. Сточные воды предусматривается сбрасывать в существующие сети.

В период строительно-монтажных работ и период эксплуатации сброс сточных вод в поверхностные водоемы и на рельеф местности не предусматривается.

Воздействие на водные ресурсы ожидается незначительное.

Земельные ресурсы

С целью предотвращения загрязнения почвы предусматривается сбор и своевременная передача отходов производства и потребления.

Воздействие на земельные ресурсы ожидается незначительное.

Оценка воздействия на недра

На период строительства объекта воздействие на недра и геологические структуры не предусматривается.

Отходы производства и потребления

На период строительства предусмотрены объемы образования отходов производства и потребления, указанные в таблице 3.

Таблица 3

Обоснованные нормативы образования отходов производства и потребления на период строительства

Наименование отходов	Образование, т/период	Размещение, т/период	Передача сторонним организациям, т/период
1	2	3	4
Всего	0,243	-	0,243
в т.ч. отходов производства	0,203	-	0,203
отходов потребления	0,04	-	0,04
Янтарный уровень опасности			
Жестяные банки из-под ЛКМ (AD070)	0,00222	-	0,00222
Зеленый уровень опасности			
Твердые бытовые отходы (GO060)	0,04	-	0,04
Огарки сварочных электродов (GA090)	0,00075	-	0,00075
Мусор строительный (GG170)	0,2	-	0,2
Красный уровень опасности			
-	-	-	-

Для сбора и временного хранения отходов предусматриваются специальные емкости и площадки. Своевременный сбор, организация временного хранения утилизация отходов способствуют минимуму воздействию на окружающую среду.

Все образующиеся в процессе строительства отходы будут временно храниться, а затем передаваться по договору специализированным организациям для утилизации и переработки, либо уничтожения.

Воздействие отходов на окружающую среду будет оказываться незначительное.

Растительный и животный мир

Объект строительства расположен на землях нарушенных хозяйственной деятельностью человека. На территории, редко встречающиеся виды растений и животных отсутствуют. Реализация проекта не влияет на условия для обитания диких животных и птиц.

Отрицательное воздействие на растительный и животный мир не ожидается.

Социально-экономическая среда

Реализация проектируемого объекта будет способствовать увеличению поступлений денежных средств в местный бюджет за счет налоговых отчислений.

Оценка экологического риска намечаемой деятельности

В период строительства воздействие носит временный характер и не вызывает возникновение и развитие необратимых природных процессов и явлений.

В случае возникновения аварийных ситуаций на объекте должно быть обеспечено оперативное оповещение лиц, ответственных за безопасность. Для выяснения причин и устранения последствий аварий должны быть приняты безотлагательные меры.

6.5 Оценка соответствия проекта санитарным правилам и гигиеническим нормам

Представлены сведения о специальных площадках (местах) по сбору и временному хранению отходов строительства, соответствующих их уровню опасности, о таре, предназначенной для каждой группы отходов в соответствии с классом опасности, что соответствует требованиям пунктов 4, 8-10, 12-17 санитарных правил (далее – СП) № 187 от 23.04.2018 г. «Санитарно-эпидемиологические требования к сбору, использованию, применению, обезвреживанию, транспортировке, хранению и захоронению отходов производства и потребления».

Указали сведения об обеспечении санитарно-бытовыми помещениями и устройствами, работающих, занятых на строительстве, что соответствует требованиям пунктов 123-133, 135 СП № 177 от 28.02.2015 г. «Санитарно-эпидемиологические требования к условиям труда и бытового обслуживания при строительстве, реконструкции, ремонте и вводе, эксплуатации объектов строительства».

Указали сведения об обеспечении санитарно-бытовыми помещениями и устройствами, что соответствует требованиям пунктов 123-133, 135 СП № 177 от 28.02.2015 г. «Санитарно-эпидемиологические требования к условиям труда и бытового обслуживания при строительстве, реконструкции, ремонте и вводе, эксплуатации объектов строительства».

Представили сведения об организации питьевого водоснабжения, питания, стирке спецодежды работающим на строительстве, что соответствует требованиям пунктов 105, 106, 136, 141 СП № 177 от 28.02.2015 г.

Даны сведения о выдаче рабочим и инженерно-техническому персоналу, занятым на строительстве, специальной одежды, специальной обуви в соответствии с порядком и нормами обеспечения работников специальной одеждой, специальной обувью, что соответствует требованиям пунктов 108-110 СП № 177 от 28.02.2015 г.

6.6 Организация строительства

Проект организации строительства разработан в соответствии с экологическими, санитарно-гигиеническими, противопожарными требованиями и другими нормами и правилами, обеспечивает безопасную для жизни и здоровья людей эксплуатацию объекта при соблюдении требований, предусмотренных рабочими чертежами. Состоит из следующих разделов:

общая часть;
краткая характеристика района строительства;
характеристика объектов строительства;
методы производства строительно-монтажных работ;
охрана окружающей среды;
подготовка строительной площадки и строительного городка;
расчет продолжительности строительства;
потребность в рабочих кадрах;
потребность во временных зданиях и сооружениях;
электроснабжение и водоснабжение стройплощадки;
потребность в строительных машинах и механизмах;
мероприятия по охране труда и технике безопасности;
пожарная безопасность;
работы должны быть запланированы, согласованы, оформлены документально;
промышленная безопасность;
охрана окружающей среды;
технико-экономические показатели;

список используемой литературы.

Определен директивный срок строительства 1 месяц согласно п.5.18 СН РК 1.03-01-2016 и письму заказчика № 2124/1954 от 26.06.2019 года. Начало реализации по письму заказчика № 2124/1799 от 11.06.2019 года третий квартал 2019 год. Согласно решения проекта организации строительства начало работ август 2019 года.

6.7 Сметная документация

Сметная документация разработана в соответствии с нормативным документом по определению сметной стоимости строительства в Республике Казахстан, утвержденным приказом Комитета по делам строительства, жилищно-коммунального хозяйства и управления земельными ресурсами Министерства национальной экономики Республики Казахстан от 14 ноября 2017 года № 249-нқ, на основании государственных сметных нормативов и принятых проектных решений.

Сметная стоимость строительства подлежит утверждению заказчиком в установленном законодательством порядке и является основанием для определения лимита средств заказчика (инвестора) на реализацию инвестиционных проектов и/или объектов строительства за счет не государственных инвестиций в строительство и средств субъектов квазигосударственного сектора в соответствии с пунктом 13 Нормативного документа по определению сметной стоимости строительства в Республике Казахстан.

Сметная документация составлена ресурсным методом с использованием программного комплекса АВС-4 (редакция 2019) по выпуску сметной документации в текущих ценах 2019 года.

При составлении смет использованы:

сборники элементных сметных норм расхода ресурсов на строительные работы, ЭСН РК 8.04-01-2015 изменения и дополнения, выпуск 14;

сборники элементных сметных норм расхода ресурсов на монтажные работы, ЭСН РК 8.04-02-2015* изменения и дополнения, выпуск 14;

сборники сметных цен в текущем уровне 2019 года на строительные материалы, изделия и конструкции, ССЦ РК 8.04-08-2019;

сборники сметных цен в текущем уровне 2019 года на инженерное оборудование объектов строительства, ССЦ РК 8.04-09-2019;

сборник сметных цен в текущем уровне 2019 года на эксплуатацию строительных машин и механизмов, СЦЭМ РК 8.04-11-2018 (2019 год);

сборник тарифных ставок в строительстве, СТС РК 8.04-07-2018 (2019) год;

сборник сметных цен в текущем уровне 2018 года на перевозку грузов для строительства, СЦПГ РК 8.04-12-2018 (2019 год);

перечень оборудования, материалов и изделий, с приложением прайс-листов, наименования которых с соответствующими техническими характеристиками отсутствуют в действующей нормативной базе, утвержденный директором филиала АО «Алюминий Казахстан» КБРУ 03 июля 2019 года, согласно пункту 9.3.14 СН РК 1.02-03-2011, пунктам 55 и 60 Нормативного документа по определению сметной стоимости строительства в Республике Казахстан, (приказ КДСиЖКХ МИР РК от 14 ноября 2017 года № 249-нқ).

В сметной стоимости строительства учтены дополнительные затраты:

накладные расходы, определенные в соответствии с Нормативным документом по определению величины накладных расходов и сметной прибыли в строительстве (приложение 2 к приказу от 14 ноября 2017 года № 249-нқ);

сметная прибыль в размере 8 % от суммы прямых затрат и накладных расходов (п. 16, приложение 2 к приказу от 14 ноября 2017 года № 249-нқ);

средства на непредвиденные работы и затраты в размере 2 % от стоимости строительно-монтажных работ по главам 1-9 сметного расчета стоимости строительства (п. 72, приложение 1 к приказу от 14 ноября 2017 года № 249-нқ);

средства на временные здания и сооружения согласно НДЗ РК 8.04-05-2015.

Сметная стоимость строительства определена в ценах 2019 года. Переход к прогнозной сметной стоимости строительства на 2018-2020 г.г. выполнен с учетом норм задела объема инвестиций по годам строительства, прогнозного уровня инфляции, установленного согласно приложению 1 «Прогноз социально-экономического развития Республики Казахстан на 2020–2023 годы, протокол № 33 от 28 августа 2018 года:

Налог на добавленную стоимость (НДС) принят в размере, установленном законодательством Республики Казахстан на период, соответствующий периоду строительства, от сметной стоимости строительства.

7. РЕЗУЛЬТАТЫ ЭКСПЕРТИЗЫ

7.1 Дополнения и изменения, внесенные в рабочий проект в процессе проведения экспертизы

В процессе рассмотрения по замечаниям и предложениям филиала РГП «Госэкспертиза» по Северному региону в рабочий проект «Проектирование мачты связи на отвале ЦВТ, Костанайская область, г. Лисаковск» внесены следующие изменения и дополнения:

по разделу «Генеральный план»:

1) ведомость основных комплектов рабочих чертежей откорректирована;

2) ГП-3. Контуры проектируемых зданий и сооружений нанесены на план по архитектурно-строительным рабочим чертежам п.3.5 ГОСТ 21.508-93;

3) ГП-5. Ведомость объемов земляных масс откорректирована;

по разделу «Конструктивные решения»:

Конструкции железобетонные

4) в общих данных откорректирован район строительства;

5) обоснована выбранная марка фундаментов, предоставлены расчеты;

6) предусмотрено устройство отмостки вокруг фундаментов. Ведомость объемов земляных работ выполнена в разделе ГП (генеральный план);

Конструкции металлические

7) в общих данных откорректирован район строительства;

8) представлено дополнение к заданию на проектирование с исключением п.6 п.п.4 устройства промежуточных лестничных площадок на расстоянии 15 м, 25 м от поверхности земли; п.п.7 устройство растяжек для уменьшения раскачки мачты от ветра;

9) прилагаемый лист № 7592тм-Т1-15 в типовом проекте аннулирован и заменен на лист № 7592тм-Т1-21;

по разделу «Электротехнические решения»:

10) на л. ЭС-1 в записи ГИПа о соответствии проекта действующим НТД проставлена подпись;

11) получено разрешение для размещения антенно-мачтового сооружения (АМС) от уполномоченного органа, осуществляющего государственный контроль и надзор, координацию и регулирование деятельности гражданской и экспериментальной авиации и использования воздушного пространства Республики Казахстан;

12) на экспертизу представлено приложение № 1 к заданию на проектирование;

13) из раздела «Электроснабжение» исключены чертежи по компоновке телекоммуникационного оборудования;

14) для ответвления от ВЛИ-0,38 кВ к щиту ЯАВР3-25 приняты кабели АВБбШв-4х16 мм^2 с алюминиевыми жилами;

15) для распределительного щита ПР8501 откорректированы установленная и расчетная мощности;

16) щит ЩАП-23 заменен на ЯАВР3-25-2 У1, блок управления СОМ предусмотрено установить в обогреваемом шкафу ТШ-3-Н;

17) для размещения электрооборудования и телекоммуникационного оборудования предусмотрены обогреваемые шкафы ТШ-3-Н;

18) на схеме расположения молниезащиты обозначены молниеприемники и указана их высота;

19) предусмотрено независимое рабочее заземление с сопротивлением не более 2-х Ом для телекоммуникационного оборудования;

20) откорректирован профиль пересечения ВЛИ-0,38 кВ с железнодорожным путем;

21) в спецификации оборудования приведены материалы для заземления устройства молниезащиты;

по разделу «Оценка воздействия на окружающую среду»:

22) расчеты по источникам эмиссий выполнены с учетом объемов и видов работ, предусмотренных проектно-сметной документацией по итогам изменений, внесенных в проектно-сметную документацию в ходе проведения экспертизы в соответствие требованиям ст. 27 Экологического Кодекса РК;

23) расчет образования отходов ЛКМ выполнен в соответствие требованиям Методики разработки проектов нормативов предельного размещения отходов производства и потребления (Приложение № 16 к приказу Министра охраны окружающей среды РК № 100-п от 18.04.2008 г.);

24) скорость ветра указана согласно представленной справке РГП на ПХВ Казгидромет;

25) указана информация о расположении участка строительства относительно водных объектов в соответствие требованиям п. 26 Инструкции по проведению оценки воздействия на окружающую среду (утв. Приказом Министра охраны окружающей среды Республики Казахстан от 28 июня 2007 года № 204-п);

26) расчет выбросов загрязняющих веществ при лакокрасочных работах выполнен в соответствие Методике расчета выбросов загрязняющих веществ в атмосферу при нанесении лакокрасочных материалов (по величинам удельных выбросов) РНД 211.2.02.05-2004;

27) классификация всех видов отходов выполнена согласно Классификатора отходов (утв. Приказом Министра охраны окружающей среды РК 31 мая 2007 года № 169-п);

28) заявление об экологических последствиях утверждено заказчиком в соответствие требованиям п. 45 Инструкции по проведению оценки воздействия на окружающую среду (утв. Приказом Министра охраны окружающей среды Республики Казахстан от 28 июня 2007 года № 204-п) и ст. 41 Экологического Кодекса РК;

29) стадия оценки воздействия на окружающую среду принята в соответствие требованиям ст. 37 Экологического Кодекса РК;

30) раздел 18 откорректирован на существующее положение;

31) заявка на получение разрешения на эмиссии в окружающую среду выполнена в соответствие требованиям Приказа Министра энергетики РК «Об утверждении форм документов для выдачи разрешений на эмиссии в окружающую среду и правил их заполнения» от 20 февраля 2015 года № 115;

по разделу «Оценка соответствия проекта санитарным правилам и гигиеническим нормам»:

32) представлены сведения по установлению размера санитарно-защитной зоны в месте размещения передающего радиотехнического объекта связи, что соответствует

требованиям пункта 35 санитарных правил (далее – СП) № 237 от 20.03.2015 г. «Санитарно-эпидемиологические требования по установлению санитарно-защитной зоны производственных объектов»;

33) представлено санитарно-эпидемиологическое заключение на проект радиотехнического объекта (радиоэлектронное средство) территориального подразделения ведомства государственного органа в сфере санитарно-эпидемиологического благополучия населения по установлению границ воздействия электромагнитного поля и размещения радиотехнического объекта связи, что соответствует требованиям пункта 5 СП № 188 от 23.04.2018 г. «Санитарно-эпидемиологические требования к радиотехническим объектам»;

по разделу «Организация строительства»:

34) откорректировано начало строительства;

35) обоснован директивный срок продолжительности строительства;

36) откорректирован расчет потребности в рабочих кадрах;

37) откорректирован перечень основных строительных машин и механизмов;

38) откорректирован календарный график строительства;

по разделу «Сметная документация»:

39) объемы работ приведены в соответствие с рабочими чертежами и ведомостями работ;

40) общие стоимости и составляющие по отдельным расценкам приведены в соответствие с действующими нормативными сборниками;

41) исключены затраты на зимнее удорожание согласно письма заказчика № 2124/1954 от 26.06.2019 года;

42) стоимость материалов и оборудования (отсутствующая в нормативной базе) откорректирована согласно утвержденным прайс-листам;

раздел по рассмотрению ценовых предложений по сметной документации:

43) стоимость оборудования, изделий и материалов, отсутствующих в действующей сметно-нормативной базе, принятые по ценовым предложениям (прайс-листам), обоснована и согласована с заказчиком в соответствии с нормативным документом по определению сметной стоимости строительства в Республике Казахстан, утвержденным приказом Министерства по инвестициям и развитию РК от 14.11.2017 г. № 249-нк;

44) представлен перечень материалов, инженерного оборудования, изделий и конструкций, утвержденный заказчиком 03 июля 2019 года.

7.2 Оценка проектных решений

В соответствии с требованиями Правил определения общего порядка отнесения зданий и сооружений к технически и (или) технологически сложным объектам, утвержденные приказом Министерства национальной экономики Республики Казахстан от от 28 февраля 2015 года № 165 (с изменениями и дополнениями по состоянию на 20 декабря 2016 года) разработчиком проекта установлен II уровень ответственности.

Состав и содержание представленной проектно-сметной документации соответствует СН РК 1.02-03-2011 «Порядок разработки, согласования, утверждения и состав проектной документации на строительство».

Принятые проектные решения, с учетом внесенных изменений по п. 7.1, соответствуют заданию на проектирование, государственным нормативным требованиям по санитарной, пожарной, экологической безопасности.

Рабочий проект с оценкой воздействия на окружающую среду соответствует Экологическому кодексу Республики Казахстан от 9 января 2007 года, Инструкции по проведению оценки воздействия на окружающую среду от 28 июня 2007 года № 204-п.

Рабочий проект соответствует требованиям пункта 35 санитарных правил (далее – СП) «Санитарно-эпидемиологические требования по установлению санитарно-защитной зоны производственных объектов», утвержденных приказом Министра национальной экономики Республики Казахстан от 20.03.2015 г. № 237, пункта 5 СП «Санитарно-эпидемиологические требования к радиотехническим объектам», утвержденных приказом Министра здравоохранения Республики Казахстан от 23.04.2018 г. № 188, пунктов 4, 8-10, 12-17, 55, 56 СП «Санитарно-эпидемиологические требования к сбору, использованию, применению, обезвреживанию, транспортировке, хранению и захоронению отходов производства и потребления», утвержденных приказом Министра здравоохранения Республики Казахстан от 23.04.2018 г. № 187, пунктов 105, 106, 108-110, 123-133, 135, 136, 141 СП «Санитарно-эпидемиологические требования к условиям труда и бытового обслуживания при строительстве, реконструкции, ремонте и вводе, эксплуатации объектов строительства», утвержденных приказом Министра национальной экономики Республики Казахстан от 28.02.2015 г. № 177.

Основные технико-экономические показатели по рабочему проекту приведены в таблице 4.

Таблица 4

Основные технико-экономические показатели по рабочему проекту

№ п/п	Наименование показателей	Ед. изм.	Показатели	
			Заявленные	Рекомендуемые к утверждению
1	2	3	4	5
1	Высота мачты связи	м	40,0	40,0
2	Площадь участка	$м^2$	224,0	224,0
3	Площадь застройки	$м^2$	0,64	0,64
4	Общая сметная стоимость строительства в ценах 2018 года, текущих ценах 2019 года, всего в т. ч.: СМР оборудование прочие затраты	млн. тенге	20,407 8,719 7,434 4,254	19,769 8,172 7,434 4,163
	В том числе: 2018 год (ПИР) 2019 год	млн. тенге		1,293 18,476
5	Нормативная продолжительность строительства	мес.	3,0	1,0

Примечание: Снижение сметной стоимости вызвано приведением в соответствие объемов, расценок, стоимости материалов в смете согласно рабочих чертежей и нормативной базы.

8. ВЫВОДЫ

1. С учётом внесённых изменений и дополнений рабочий проект «Проектирование мачты связи на отвале ЦВТ, Костанайская область, г. Лисаковск» соответствует требованиям нормативных правовых актов и государственных нормативов, действующих в Республике Казахстан и рекомендуется к утверждению со следующими технико-экономическими показателями:

Высота мачты связи 40,0 м

Площадь участка	224,0	$м^2$
Площадь застройки	0,64	$м^2$
Общая сметная стоимость строительства в ценах 2018 года, в текущих ценах 2019 года, всего, в том числе:	19,769	млн. тенге
СМР	8,172	млн. тенге
оборудование	7,434	млн. тенге
прочие затраты	4,163	млн. тенге
Нормативная продолжительность строительства	1,0	месяца

2. Настоящее экспертное заключение выполнено с учетом исходных материалов (данных), утвержденных заказчиком для проектирования, достоверность которых гарантирована филиалом АО «Алюминий Казахстана» Краснооктябрьское бокситовое рудоуправление (КБРУ) в соответствии с условиями договора от 16 апреля 2019 года № 01-0624.

3. Заказчик при приемке документации по рабочему проекту от проектной организации должен проверить ее на соответствие настоящему экспертному заключению.

4. Заказчику при строительстве максимально использовать материалы и конструкции отечественных товаропроизводителей.

8. ТҰЖЫРЫМДАР

1. Енгізілген өзгерістер мен толықтыруларды ескере отырып, «Қостанай облысы, Лисаковск қаласында ҚКЦ қайырмасында байланыс діңгегін жобалау» жұмыс жобасы Қазақстан Республикасында қолданылатын нормативтік құқықтық актілерінің және мемлекеттік нормативтердің талаптарына сәйкес келеді және келесі техникалық-экономикалық көрсеткіштерімен бекітілуге ұсынылады:

Байланыс діңгегінің биіктігі	40,0	м
Учаскенің ауданы	224,0	$м^2$
Құрылыс ауданы	0,64	$м^2$
2018 жылғы бағаларда, 2019 жылғы ағымдағы бағаларда салудың жалпы сметалық құны, барлығы, оның ішінде:	19,769	млн. теңге
ҚМЖ	8,172	млн. теңге
жабдық	7,434	млн. теңге
өзге шығындар	4,163	млн. теңге
Салудың нормативтік мерзімі	1,0	ай

2. Осы сараптама қорытындысы жобалау үшін тапсырыс беруші бекіткен бастапқы материалдарды (мәліметтерді) есепке алумен орындалды, олардың дұрыстығына 2019 жылғы 16 сәуірдегі №01-0624 шарттың талаптарына сәйкес «Алюминий Казахстана» АҚ филиалы Краснооктябрь боксит кеніш басқармасы (КБКБ) кепілдік етеді.

3. Тапсырыс беруші жобалау ұйымынан жұмыс жобасы бойынша құжаттаманы қабылдап алу кезінде оның осы сараптама қорытындысына сәйкестігін тексерсін.

4. Тапсырыс беруші салу кезінде отандық тауар өндірушілердің материалдарын және конструкцияларын барынша пайдалансын.

Омарбеков Т.К.

Директор

Радченко Л.В.

Заместитель директора

Кирилов Е.Ю.

Начальник производственного отдела

Ткаченко В.В.

Эксперт

Данилкина И.С.

Эксперт

Ни М.В.

Эксперт

Евстафьева Е.П.

Эксперт

Чищенко О.В.

Эксперт

Жакупова А.С.

Ведущий специалист

Некрошевич А.А.

Эксперт

Глинский Е.О.

Эксперт

Номер: KZ33VDD00121907

Акимат Костанайской области

Государственное учреждение "Управление природных ресурсов и регулирования природопользования акимата Костанайской области"

РАЗРЕШЕНИЕ

на эмиссии в окружающую среду для объектов IV категории

Наименование природопользователя:

Акционерное общество "Алюминий Казахстана" Промышленная зона Восточная, дом № 65,

(индекс, почтовый адрес)

Индивидуальный идентификационный номер/бизнес-идентификационный номер: 940140000325

Наименование производственного объекта: РП «Проектирование мачты связи на отвале ЦВТ, Костанайская область, г. Лисаковск»

Местонахождение производственного объекта:

Костанайская область, Лисаковск Г.А., г.Лисаковск

Соблюдать следующие условия природопользования:

1. Не превышать лимиты эмиссий (выбросы, сбросы, отходы, сера), установленные в настоящем Разрешении на эмиссии в окружающую среду для объектов IV категории (далее - Разрешение для объектов IV категории) на основании нормативов эмиссий в окружающую среду, установленные и обосанованные расчетным или инструментальным путем и(или) положительными заключениями государственной экологической экспертизы нормативов эмиссий по ингредиентам (веществам) на проекты нормативов эмиссий в окружающую среду, материалы оценки воздействия в окружающую среду, проекты реконструкции или вновь строящихся объектов предприятий согласно приложению 1 к настоящему Разрешению для объектов IV категории.
2. Условия природопользования согласно приложению 2 к настоящему Разрешению для объектов IV категории.
Примечание:
* Лимиты эмиссий, установленные в настоящем Разрешении для объектов IV категории, по валовым объемам эмиссий и ингредиентам (веществам) действуют на период настоящего Разрешения для объектов IV категории и расчитываются по формуле, указанной в пункте 22 Правил заполнения форм документов для выдачи разрешений на эмиссии в окружающую среду.
Разрешение для объектов IV категории действительно до изменения применямых технологий и условий природопользования, указанных в настоящем Разрешении для объектов IV категории.
Приложения 1 и 2 являются неотъемлемой частью настоящего Разрешения для объектов IV категории.

Руководитель Шаимов Мурат Амантаевич

(подпись) Фамилия, имя, отчество (отчество при наличии)

Место выдачи: г.Костанай **Дата выдачи:** 28.06.2019 г.

Приложение № 1 к разрешению на эмиссии в окружающую среду

Лимиты эмиссий в окружающую среду

Наименование загрязняющих веществ	Лимиты эмиссий в окружающую среду	
	г/сек	т/год
1	2	3
Лимиты выбросов загрязняющих веществ		
Всего, из них по площадкам:	0,0578198	0,03242601
РП «Проектирование мачты связи на отвале ЦВТ, Костанайская область, г. Лисаковск»	0,0578198	0,03242601
в т.ч. по ингредиентам:		
Пропан-2-он	0,00289	0,001664
Метилбензол	0,00689	0,00397
Пыль неорганическая, содержащая двуокись кремния в %:70-20 (шамот, цемент, пыль, цементного производства - глина, глинистый сланец доменный шлак, песок, клинкер, зола кремнезем, зола углей казахстанских месторождений)	0,027483	0,015963
Углеводороды предельные С12-С19 (в пересчете на С)	0,000229	0,000132
Уайт-спирит	0,00373	0,001932
Марганец и его соединения (в пересчете на марганец (IV) оксид)	0,0001458	0,000125
Азота (IV) диоксид	0,000633	0,0000456
Азот (II) оксид	0,000103	0,00000741
Бутилацетат	0,001333	0,000768
Железо (II, III) оксиды	0,000613	0,000525
Диметилбензол (смесь о-,м-, п- изомеров)	0,01377	0,007294
Лимиты сбросов загрязняющих веществ		
Лимиты на размещение отходов производства и потребления		
Лимиты на размещение серы		

Приложение № 2 к разрешению
на эмиссии в окружающую среду

Условия природопользования

1. Не превышать лимиты эмиссий в окружающую среду (выбросы), установленные в настоящем разрешении и обоснованные расчетным или инструментальным путем или положительным заключением государственной экологической экспертизы.
2. Ежеквартально представлять отчет о выполнении условий природопользования, включенных в экологическое разрешение, в орган, его выдавший (п.5 ст.73 Экологического кодекса).
3. Принимать меры по сокращению объемов образования эмиссий.
4. Настоящим разрешением не регулируются объемы образования отходов производства и потребления, подлежащие утилизации либо захоронению согласно заключенным договорам передачи собственником отходов субъектам, выполняющим операции по сбору, утилизации, переработке, размещению или удалению отходов.
5. Данное разрешение действует на период строительства (август 2019 г. - сентябрь 2019 г.).
6. В случае изменения применяемых технологий и условий природопользования, указанных в действующем разрешении, природопользователь обязан получить новое разрешение на эмиссии в окружающую среду.
7. Предоставлять отчет по производственному экологическому контролю в территориальные органы в области охраны окружающей среды в соответствии с приказом Министра энергетики РК от 21 июня 2016 года № 258. Физические и юридические лица, осуществляющие специальное природопользование, обязаны осуществлять экологический контроль на основании п.1 ст.128 Экологического Кодекса РК.