Жоспар шегіндегі бөтен жер учаскелері
Посторонние земельные участки в границах плана

Жоспардағы № на плане	Жер шегіндегі жер учаскелерінің кадастрлық номері Каластровые номера посторонных земельных участков в границах плана	Алаңы, га Площадь, га
	жоқ нет	

Осы акт «Маңғыстау ЖҒӨ орталығы» ЕМК-ның
Бейнеу жер кадастрлық жұмыстары филиалында жасалды
Настоящий акт изготовлен Бейнеуском филиале
земельно-кадастровых работ ДГП «Мангистау НПЦ зем»
М.О. _____ **Умирбаев Ж.Ш.**
Қолы, подпись
М.П. 20 11 ж "10" 03

Осы актіні беру туралы жазба жер учаскесінің меншік құқығын, жер пайдалану құқығын беретін актілер жазылатын Кітапта № 14540 болып жазылды.
Қосымша: жоқ
Запись о выдаче настоящего акта произведена в Книге записей актов на право собственности на земельный участок, право землепользования за № 14540
Приложений: нет

М.О.
М.П.
«Бейнеу аудандық жер қатнастары бөлімі» мемлекеттік мекемесі бастығының міндетін атқарушы
И.О. начальника государственного учреждения
«Бейнеуский районный отдел земельных отношений»
_____ **Е.Себепов** 20 11 ж "10" 03
Қолы, подпись

Шектесулерді сипаттау жөніндегі ақпарат жер учаскесіне сәйкестендіру құжатын дайындаған сәтте күшінде
Описание смежеств действительно на момент изготовления идентификационного документа на земельный участок

ЖЕР УЧАСКЕСІНЕ ЖЕКЕ МЕНШІК ҚҰҚЫҒЫН БЕРЕТІН

АКТ

НА ПРАВО ЧАСТНОЙ СОБСТВЕННОСТИ НА ЗЕМЕЛЬНЫЙ УЧАСТОК

№ 0137376

Жер учаскесінің кадастрлық нөмірі: **13-196-003-3371**
Жер учаскесіне жеке меншік құқығы
Жер учаскесінің алаңы: **0,1351 га**
Жердің санаты: **Елді мекендердің жерлері (қалалар, поселкелер және ауылдық елді мекендер)**
Жер учаскесін нысаналы тағайындау: **жеке тұрғын үй құрылысын салу және қосалқы шаруашылық жүргізу үшін**
Жер учаскесін пайдаланудағы шектеулер мен ауыртпалықтар: **жоқ**
Жер учаскесінің бөлінуі: **бөлінбейді**

Кадастровый номер земельного участка: **13-196-003-3371**
Право частной собственности на земельный участок
Площадь земельного участка: **0,1351 га**
Категория земель: **Земли населенных пунктов (городов, поселков и сельских населенных пунктов)**
Целевое назначение земельного участка: **для строительства индивидуального жилого дома и ведения подсобного хозяйства**
Ограничения в использовании и обременения земельного участка: **нет**
Делимость земельного участка: **неделимый**

№ 0137376

Жер учаскесінің ЖОСПАРЫ
ПЛАН земельного участка

Учаскенің орналасқан жері: **Маңғыстау облысы, Бейнеу ауданы, Бейнеу селосы, Ерменбет би көшесі , 124 үй**
Местоположение участка: **Мангистауская область, Бейнеуский район, село Бейнеу, улица Ерменбет би, дом 124**

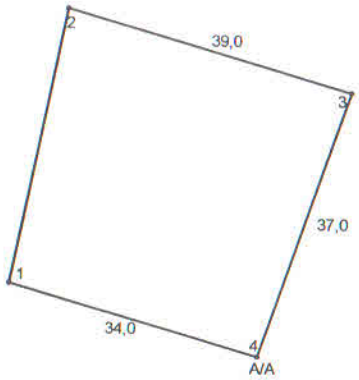

Шектесу учаскелерінің кадастрлық нөмірлері (жер санаттары)
А дан А ға дейін: Елді мекендердің (қалалардың, кенттер мен ауылдық елді мекендердің) жері

Кадастровые номера (категории земель) смежных участков
От А до А: Земли населенных пунктов (городов, поселков и сельских населенных пунктов)

МАСШТАБ 1 : 1000

БЕЙНЕУ СЕЛОСЫ ӘКІМІНІҢ ШЕШІМІ

2008 жылғы 22 қыркүйек № 624 Бейнеу селосы

Азаматша Латипова Мадина Саиновнаға жеке тұрғын үй құрылысын салу үшін жер учаскесіне жеке меншік құқығын табыстау туралы

Азаматша Латипова Мадина Саиновнаның өтініші негізінде және Қазақстан Республикасының Жер Кодексінің 43 бабына, 50 бабының 2 тармағының 2 тармақшасына сәйкес **ШЕШЕМІН:**

1. Жер учаскесін беру мәселелерін қарау жөніндегі комиссияның қорытындысына және алдын ала таңдау акты мен сызбаға сәйкес азаматша Латипова Мадина Саиновнаға Бейнеу селосынан жеке тұрғын үй құрылысын салу үшін және қосымша қосалқы шаруашылық жүргізу мақсатында Ерменбет би көшесі № 124 үй орнындағы аумағы 0,1351 га жер учаскесіне жеке меншік құқығы табысталсын

2. Латипова Мадина Саиновнаға аудандық жер қатынастары бөлімі мен Бейнеу аудандық Әділет басқармасынан Халыққа қызмет көрсету орталығы арқылы тіркеуден өту ұсынылсын.

3. Аталған тұлғаға Қазақстан Республикасының жер кодексінің талаптарына сай аудандық жер қатынастары бөлімінен жер учаскесіне құқығын куәландыратын құжаттарды алғанға дейін жер учаскесін пайдалануға жол берілмейтіндігі және осы жер учаскесін тиісті мақсатында пайдаланылмаған жағдайларда кері қайтарылып алу мүмкін екендігі ескертілсін.

Село әкімінің міндетін атқарушы: **А.Сейілханов**

ҚР ӘМ Маңғыстау облысының әділет департаменті
Бейнеу ауданының әділет бөлімі

Өтінім № 11/13.20/2477 Тіркеу № 196:003:3371

Кадастр № 13:196:003:3371 12.04.2011

Тіркеуші (маман) Мудандызы. А.

Басшы Апсбаев. Б.О.

Меншік иесі туралы мәліметтер
Сведения о собственнике

1. Кадастр нөмері
Кадастровый номер 13:196:003:3371

2. Жылжымайтын мүлік объектісінің мекен-жайы Маңғыстау обл., Бейнеу ауд., Бейнеу с-сы, Ерменбет би көшесі, №124 үй
Адрес объекта недвижимости Мангистауская область, Бейнеуский район, село Бейнеу, ул. Ерменбет би, дом №124

3. Меншік иесі (лері) Собственник (и)	4. Құқықтың туындау негіздемесі Основание возникновение права	5. Тіркелген күні Дата регистрации
Латипова Мадина Саиновна	1. Решение ЗУ Акима с. Бейнеу №624 от 22.09.2008г.	12.04.2011г.
	2. Акт приемки объекта №305 от 16.08.2011г.	23.08.2011г.

Директор: _____
қолы подпись

М.О. М.П.

Орындаушы
Исполнитель Тиленбаев А.Ж.

«БЕКІТЕМІН»
Латипова Мадина Саиновна
(аты-жөні, бекітілген актің тапсырысшы лауазымы)

ҚАБЫЛДАУ КОМИССИЯСЫНЫҢ ҚҰРЫЛЫСЫ АЯҚТАЛҒАН НЫСАНДЫ ПАЙДАЛАНУҒА БЕРУ ЖӘНЕ ҚАБЫЛДАУ ТУРАЛЫ АКТІСІ

Бейнеу селосы № 305 «16» 08 2011 ж.

ҚР 2001 жылдың 16 шілдесіндегі Қазақстан Республикасындағы сәулет, қала құрылысы және құрылыс қызметі туралы №242 Заңының № 76 бабына сәйкес 2001 жылдың 15 қазанындағы № 1328 ҚР Үкіметінің Қаулысы талабының негізінде құрылған, келесі құрамдағы қабылдау комиссиясы.

Комиссия төрағасы - **Латипова Мадина Саиновна**

Комиссия мүшелері:

Ш.Бактыбаев - «Маңғыстау облысының мемлекеттік санитарлық-эпидемиологиялық қадағалау департаменті мемлекеттік мекемесі Бейнеу ауданы бойынша Басқармасы бастығы

Қ.Құлманов - «Маңғыстау облысының төтенше жағдайлар департаменті Бейнеу ауданының төтенше жағдайлар бөлімі» мемлекеттік мекемесінің бастығы

Қ.Машырықов - Бейнеу селосы әкімі

Б.Мамутов - Бейнеу аудандық сәулет, қала құрылысы және құрылыс бөлімі бастығының орынбасары

А.Айтжанов - «Бейнеугазсервис» МКК директоры

Құдасбаев - «Бейнеуэнергосервис» МКК директоры

Ж.Джалгасбаев - «Нұр Құрылыс-болашақ» ЖШС директоры, бас мердігер

К.Кабиденов - «DS&V» ЖШС директоры, техникалық қадағалау

БЕЛГІЛЕДІ. Латипова Мадина Саиновна

Бейнеу селосы Ерменбет би көшесі №124 үйінің және салынған қосымша құрылыстарын пайдалануға беруге ұсынады.

(нысан атауы және құрылыс түрі «жаңадан кеңейту, жаңғырту, техникалық қайта жаңарту) және нысанның мекен-жайы (қала, аудан, елді мекен, шағын аудан, үй (корпус) нөмірі.

2. **Құрылысы: Бейнеу селосы әкімінің 22 қыркүйек 2008 жылғы №624 шешімі негізінде жүргізілді.** (шешім, сату-сатып-алу шарты т.б.)

3. Құрылысты жүргізуші бас мердігермен жүзеге асырылды: «Нұр Құрылыс-болашақ» ЖШС
(ұжымның атауы)

4. Құрылыс әзірленген жұмыс жобасы бойынша жүзеге асырылды:
(жобалаушы ұжымның атауы)

5. Жобалық сметалық құжаттар бекітілді: _____ № ___ « » _____ 2011 ж.
(нысанның жобалық сметалық құжаттарын толығымен бекіткен ұжымның атауы)

Құрылыс-монтаж жұмыстарының жүзеге асырылатынмерзімдері
Басталу мерзімі «__» _____ 2011 ж. аяқталу мерзімі «__» _____ 2011 ж.
(айы, жылы) (айы, жылы)

6. **Қабылдауға ұсынылатын құжаттар: 10 наурыз 2011 жылғы Жер учаскесіне жеке меншік құқығын беретін кадастырлық нөмері №13-196-003-3371 санты АКТ, «Маңғыстау облысы Бейнеу филиалы бойынша жылжымайтын мүлік орталығы»-нан РМҚК ҚР әділет Министрлігі тіркеу қызметі және құқықтық көмек көрсету комитетінен берілген техникалық төлқұжат.**

(құжаттар тізімі немесе актіге қосымша)

7. **Пайдалануға тапсырылатын нысанның негізгі көрсеткіштері: құрылыстың биіктігі – 3,60 м қабат саны-1, құрылыстың ауқымы-850 м.куб, жалпы алаңы-197,5 м². ~~негізгі алаңы-140,9 м²~~ ~~қосалқы алаңы-56,6 м²~~ бөлмелер саны-10/5 қосымша құрылыстар: сарай-91,7 монша-18,4 әжетхана-3,1 м² гараж-45,0 құдық-12,7 м² дуал-74,6** негізгі алаңы-157,5 м², қосалқы алаңы-40,0

8. Техналогиялық және сәулеттік – құрылыс шешімі келесі мәліметтермен сипатталады:
(инженерлік және техналогиялық жабдықтары, негізгі материалды актіге сәйкес бекітілген. (актілер тізімі осы актіге қосымша сипаттам)

9. Жабдық жеке сынақтан және жалпы байқаудан өткізілген қабылдау туралы актіге сәйкес бекітілген.
(актілер тізімі осы актіге қосымша жалғанған)

Саны:
Жоба бойынша:
Нақты дерек бойынша:

10. «Табиғатты қорғау» бөлімінде жоба бойынша қарастырылған еңбек қорғау, жарылыс қауіпсіздігін қамтамассыз ету, қоршаған табиғат ортаны қорғау және сейсмикалық апаттарға қарсы қолданылған шаралар.
(орындалуы туралы мәлімет)

Шаралардың сипаттамасы_____ актінің қосымшасында жалғанған...

11. Ыстық және салқын су, кәріздік, жылу, газ, энергия және байланыс желісінің сыртқы және ішкі қатынас жүйелері үй, ғимарат және жайды қалыпты пайдалануға берілуін қамтамасыз етеді және қалалық пайдалануға беру ұжымдарының тізімі актінің қосымшасында тіркелген.

12. Кемшіліктер мен ақаулар жойылған.
13. Сметалық құны:
Барлығы:

Қабылдау комиссиясының шешімі:
Қабылдауға ұсынылған; Бейнеу селосының Ерменбет би көшесі № 124 үйінің және салынған қосымша құрылыстарын пайдалануға беруге болады
(нысан атауы)

ПАЙДАЛАНУҒА БЕРІЛСІН:_____

Қабылдау комиссиясының төрағасы:
Латипова Мадина Саиновна

Қабылдау комиссиясының мүшелері:

Ш.Бактыбаев

Қ.Құлманов

К.Машырыков

Б.Мамутов

А.Айтжанов

Б.Құдасбаев

Ж.Джалгасбаев

К.Кабиденов

ҚР ӘМ Маңғыстау облысының әділет департаменті Бейнеу ауданының әділет басқармасы
Өтінім № 11/13-10/3364 Тіркеу № 196:003:3371
Кадастр № 13:196:003:3371 Тіркелген күні 23.09.2011ж
Тіркеуші (маман) Қолы
Басшы Қолы

ҚАЗАҚСТАН РЕСПУБЛИКАСЫ ӘДІЛЕТ МИНИСТРЛІГІ ТІРКЕУ ҚЫЗМЕТІ ЖӘНЕ ҚҰҚЫҚТЫҚ КӨМЕК КӨРСЕТУ КОМИТЕТІНІҢ «МАҢҒЫСТАУ ОБЛЫСЫ БОЙЫНША ЖЫЛЖЫМАЙТЫН МҮЛІК ОРТАЛЫҒЫ» РЕСПУБЛИКАЛЫҚ МЕМЛЕКЕТТІК ҚАЗЫНАЛЫҚ КӘСІПОРНЫ

РЕСПУБЛИКАНСКОЕ ГОСУДАРСТВЕННОЕ КАЗЕННОЕ ПРЕДПРИЯТИЕ "ЦЕНТР ПО НЕДВИЖИМОСТИ ПО МАНГИСТАУСКОЙ ОБЛАСТИ" КОМИТЕТА РЕГИСТРАЦИОННОЙ СЛУЖБЫ И ОКАЗАНИЯ ПРАВОВОЙ ПОМОЩИ МИНИСТЕРСТВА ЮСТИЦИИ РЕСПУБЛИКИ КАЗАХСТАН

ЖИЛОЙ ДОМ С ХОЗ. ПОСТРОЙКАМИ

ЖЫЛЖЫМАЙТЫН МҮЛІККЕ ТЕХНИКАЛЫҚ ПАСПОРТ

ТЕХНИЧЕСКИЙ ПАСПОРТ НА НЕДВИЖИМОЕ ИМУЩЕСТВО

Бейнеуский район,

село Бейнеу

ул.Ерменбет би, дом 124

село Бейнеу - 2011 год

ҚР. Әділет министрлігі
Тіркеу қызметі және құқықтық
көмек көрсету комитетінің
Маңғыстау облысы бойынша
жылжымайтын мүлік
орталығы
Республикалық Мемлекеттік
қазыналық кәсіпорынның
Бейнеу аудандық филиалы

Бейнеуский районный филиал
Республиканского
Государственного
казенного предприятия
Центр по недвижимости
по Мангистауской области
комитет регистрационной службы
и оказания правовой помощи
Министерство юстиции РК

Тіркелетін жылжымайтын мүлік объектісіне

ТЕХНИКАЛЫҚ ТӨЛҚҰЖАТ (Н-1)

(жеке меншік үйлер, саяжайлар, көлікжайлар)

ТЕХНИЧЕСКИЙ ПАСПОРТ (Ф-1)

на регистрируемый объект недвижимости

(частный дом, дачи, гаражи)

1.	Республикасы Республика	Қазақстан Казахстан
2.	Облысы Область	Маңғыстау Мангистауская
3.	Қаласы (кенті, елді мекені) Город (пос. населенный пункт)	Бейнеу селосы село Бейнеу
4.	Қаладағы ауданы Район в городе	Бейнеу Бейнеуский
5.	Мекен - жайы Адрес	Ерменбет би көшесі, 124 үй ул.Ерменбет би, дом 124
6.	Кадастр нөмірі Кадастровый номер	13 : 196 : 003 : 3371 : 1
7.	Түгендеу нөмірі Инвентарный номер	9336

Төлқұжат 02.08.2011 ж. жағдайы бойынша жасалған
Паспорт составлен по состоянию на

Филиал басқарушысы
Управляющий филиала _____ Сүйеубергенов Р.Т.
(қолы / подпись)

М.О. /М.П.

ЖЕР УЧАСКЕСІНІҢ ЖОСПАРЫ
ПЛАН ЗЕМЕЛЬНОГО УЧАСТКА

Масштабы
Масштаб 1:500

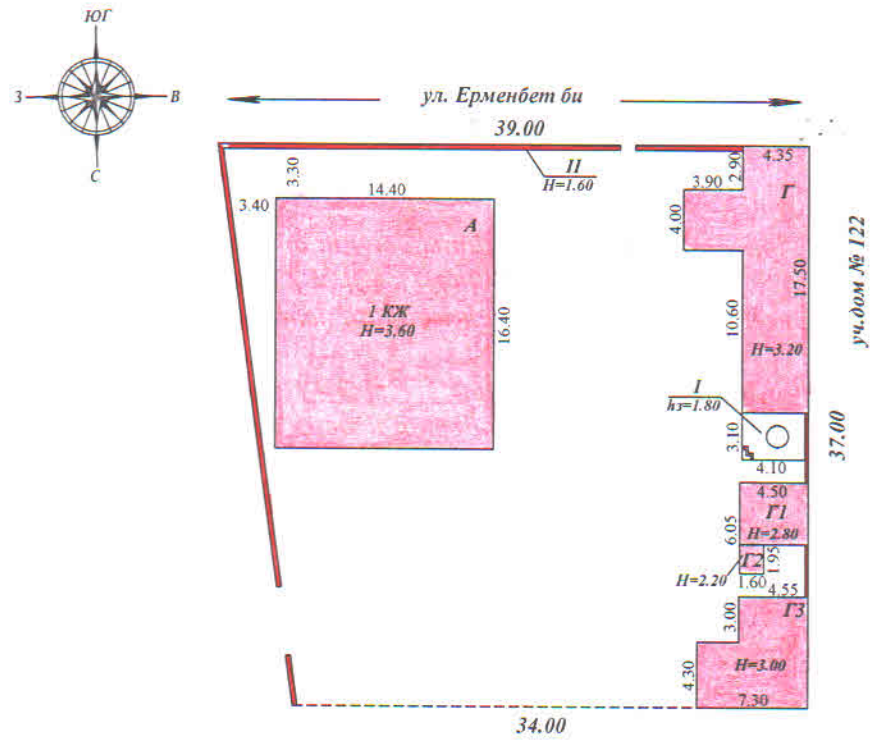

ЖЕР УЧАСКЕСІНІҢ ЭКСПЛИКАЦИЯСЫ
ЭКСПЛИКАЦИЯ ЗЕМЕЛЬНОГО УЧАСТКА (кв.м.)

Барлығы / Всего		Соның ішінде / В том числе					
құжат бойынша по докумен-там	нақты фактическая	салынған застроенная	аула жабыны / дворовое покрытие			әсемдік бағы декоратив-ный сад	бақша огород
			тротуарлар тротуары	жиегі отмостки	топырағы грунт		
1351,0	1351,0	407,1			943,9		

ЖЕР УЧАСКЕСІНІҢ ЖОСПАРЫ
ПЛАН ЗЕМЕЛЬНОГО УЧАСТКА

Масштабы
Масштаб 1:500

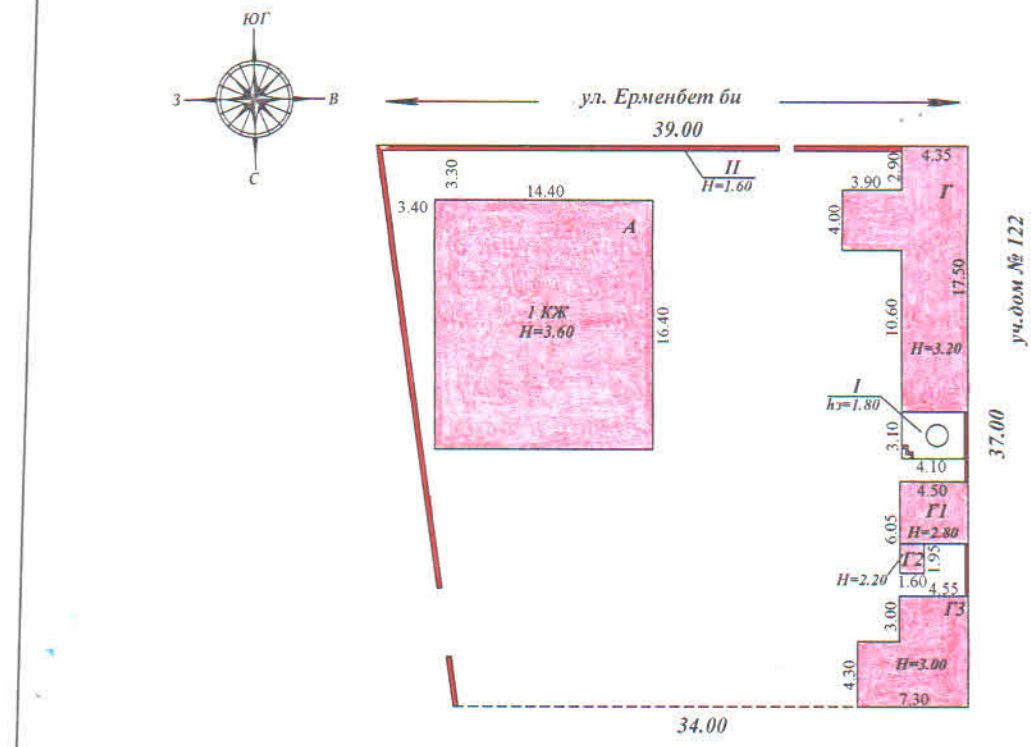

ЖЕР УЧАСКЕСІНІҢ ЭКСПЛИКАЦИЯСЫ
ЭКСПЛИКАЦИЯ ЗЕМЕЛЬНОГО УЧАСТКА (кв.м.)

Барлығы / Всего		Соның ішінде / В том числе					
құжат бойынша по документам	нақты фактическая	салынған застроенная	аула жабыны / дворовое покрытие			өсемдік бағы декоративный сад	бақша огород
			тротуарлар тротуары	жиегі отмостки	топырағы грунт		
1351,0	1351,0	407,1			943,9		

ҚҰРЫЛЫС ЖОСПАРЫ
ПЛАН СТРОЕНИЯ

Масштабы
Масштаб **1:200**

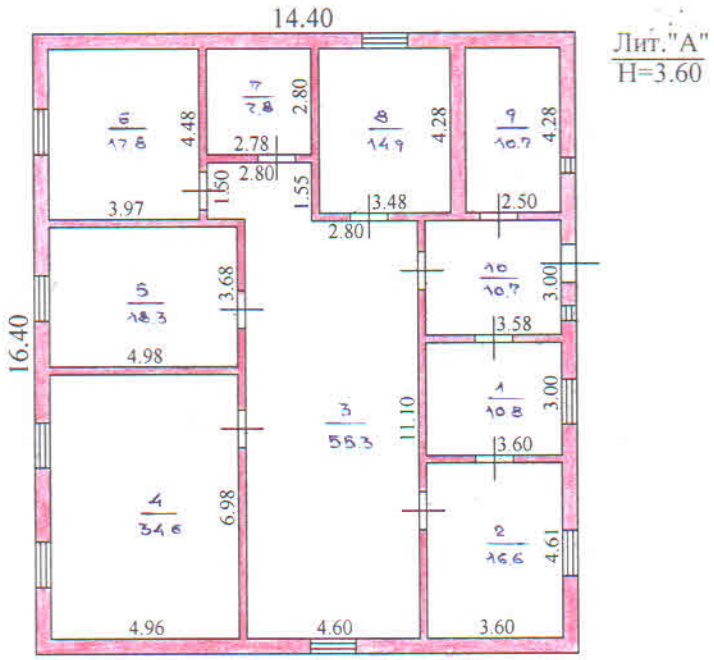

ҮЙ-ЖАЙДЫҢ ЭКСПЛИКАЦИЯСЫ
ЭКСПЛИКАЦИЯ ПОМЕЩЕНИЙ (кв.м.)

№ п/п	Үй-жайдың атауы Наименование помещений	Жалпы ауданы Общая площадь	Соның ішінде В том числе		№ п/п	Үй-жайдың атауы Наименование помещений	Жалпы ауданы Общая площадь	Соның ішінде В том числе	
			тұрғын жилая	көмекші вспом-ая				тұрғын жилая	көмекші вспом-ая
1	ас үй/кухня	10,8		10,8					
2	асхана/столовая	16,6	16,6						
3	холл/холл	55,3	55,3						
4	тұрғын / жилая	34,6	34,6						
5	тұрғын / жилая	18,3	18,3						
6	тұрғын / жилая	17,8	17,8						
7	қоймалық/кладовая	7,8		7,8					
8	тұрғын / жилая	14,9	14,9						
9	сан.узел/сан.узел	10,7		10,7					
10	кіреберіс / прихожая	10,7		10,7					
	Итого:	**197,5**	**157,5**	40,0					

Испр.: "157,5
"16,6" "40,0"

ҒИМАРАТТАР МЕН ҚҰРЫЛЫСТАРДЫҢ ТЕХНИКАЛЫҚ СИПАТТАМАСЫ
ТЕХНИЧЕСКАЯ ХАРАКТЕРИСТИКА СТРОЕНИЙ И СООРУЖЕНИЙ

Литер / Литер	Атауы (тұрғын үй, мезонин, жертөле, суық құрылыс, сарай және т.б.) / Наименование (жилой дом, мезонин, подвал, холодная постройка, сарай и т.п.)	Салынған жылы / Год постройки	Конструктивтік элементтер сипаттамасы / Описание конструктивных элементов			Көркейту / Благоустройство				Құрылыс алаңы, м2 / Площадь застройки, м2	Ауқымы, м3 / Объем, м3	Тозу,% / Износ,%
			іргетасы / фундамент	қабыр-ғасы / стены	Шатыр жабыны / кровля	электрмен жабдық / электро-снабжение	сумен жабдық / водоснаб-жение	көріз / канализация	газбен жабдық / газоснаб-жение			
1	2	3	4	5	6	7	8	9	10	11	12	13
А	**Тұрғын үй / Жилой дом**	**2011**	**ленточный ракушечник**	**камень-ракушечник**	**шиферная**	**имеется**			**имеется**	**236,2**	**850**	
Г	Сарай/Сарай		лент. ракуш.	кам. ракуш.	шиферная					91,7	293	
Г1	Монша/Баня		лент. ракуш.	кам. ракуш.	глинозаливн.					18,4	52	
Г2	Әжетхана / Туалет		лент. ракуш.	кам. ракуш.	глинозаливн.					3,1	7	
Г3	Гараж		лент. ракуш.	кам. ракуш.	глинозаливн.					45,0	135	
I	Құдық /Колодец		лент. ракуш.	кам. ракуш.						12,7	23	
II	Дуал/Забор / 74,6 пм.		лент. ракуш.	кам. ракуш.								
	Итого:									407,1		

ТҰРҒЫН ҮЙДІ ЖЫЛЫТУ ТҮРІ
ВИД ОТОПЛЕНИЯ ЖИЛОГО ДОМА

Пешті Печное	Орталықтан / Центральное		АГВ-дан от АГВ	Жеке жылу қондырғыларынан От индивидуальных отопительных установок
	ТЭЦ-тен от ТЭЦ	Аудандық қазандықтан от районной котельной		
1	2	3	4	5
				жеке газбен

ЕРЕКШЕ БЕЛГІЛЕРІ
ОСОБЫЕ ОТМЕТКИ

Маман орындады
Выполнил специалист _____ (Т.А.Ә., қолы / Ф.И.О., подпись) **Утеулиев Р.Ж.**

Филиал басқарушысы
Управляющий филиала _____ (Т.А.Ә., қолы / Ф.И.О., подпись) **Суйеубергенов Р.Т.**

Берілген күні: 10.08.2011 ж.
Дата выдачи: 10.08.2011 г.

Пронумеровано и прошнуровано 2 (два) листа
Скреплено печатью
Спец-т _____ Р.Ж.Утеулиев
Упр. _____ Р.Т.Суйеубергенов
(Подпись, Ф.И.О.)

форма № КС-3

Наименование строительства и его адрес: Строительство жилого дома №124 по улице Ерменбет в селе Бейнеу Бейнеуского района

Заказчик : Латипова Мадина Саиновна

Подрядчик : ТОО "Нұр Құрылыс-болашақ"

СПРАВКА

о стоимости выполненных строительных работ и затрат

за март 2011 года

(предоставляется ежемесячно субподрядчиком - генподрядчику, генподрядчиком - застройщику и финансирующему банку)

Код заказчика	Код подрядчика	Договор		Источник финансирования		Организационно-правовая форма	
		номер	дата	наименование	Код	Наименование	Код

Наименование пусковых комплексов, объектов	Стоимость выполненных работ и затрат (в тыс. тенге)								НДС (по графе 1)	Всего к оплате
	С начала года по отчетный месяц включительно с НДС	В отчетном месяце (за март) без НДС	из графы 1							
			Строительно-монтажные работы в сметном базовом уровне цен	Из них		Стоимость прочих затрат, не входящих в состав СМР в сметном	Дополнительные затраты			
				в отчетном месяце	по монтажу оборудования		на приобретение материалов	Другие дополнительные расходы		
А	1	2	3	4	5	6	7	8	9	10
Всего по объекту с начала строительства:	**15 375 303,24**									
в т.ч. за отчётный месяц:		15 375 303,24							1 845 036,39	17 220 339,63
удержание 5%										861 016,98
Итого к оплате										**16 359 322,65**

ЗАКАЗЧИК:

Латипова М.С. _____

ПОДРЯДЧИК:

ТОО "Нұр Құрылыс-болашақ" _____ **Ж.Джалгасбаев**

Қазақстан Республикасы Ақтау қаласы ЖАУАПКЕРШІЛІГІ ШЕКТЕУЛІ СЕРІКТЕСТІГІ «Нұр Құрылыс-болашақ» ТОВАРИЩЕСТВО С ОГРАНИЧЕННОЙ ОТВЕТСТВЕННОСТЬЮ город Актау Республика Казахстан

Форма 2В

Наименование Строительство жилого дома №124 по улице Ерменбет в селе Бейнеу Бейнеуского района
Наименовани Жилой дом
Заказчик - Латипова Мадина Саиновна
Подрядчик - ТОО "Нұр Құрылыс-болашақ"

А К Т приемки выполненных работ от 31.03.2019 года

N п/п	Шифр и № позиции норматива	Наименование работ и затрат, единица измерения	Коли-чество	Стоимость ед, тенге		Общая стоимость, тенге		Накладные расходы	Затраты труда, чел.-ч, рабочих-строителей	
				Всего	Экспл. машин	Всего	Экспл. машин		рабочих, обслуживающих машины	
				ЗП рабочих-строителей	в т.ч. ЗП машинистов	ЗП рабочих-строителей	в т.ч. ЗП машинистов	тенге	на един.	всего
								%		
1	2	3	4	5	6	7	8	9	10	11
		РАЗДЕЛ 1.Земляные работы								
1	Е0101-12-8	Разработка грунта 2 группы в отвал экскаваторами "Драглайн" или "Обратная лопата" с ковшом вместимостью 0,65 м3 в траншеях прямоугольного сечения	103,74	29,2 1,6	27,6 6,95	3029 166	2863 721	860 97	0,01 0,02	13
		м3		61,152	23,14	21,88	1415	1338	402	0,01
2	Е0101-12-7	Разработка грунта 1 группы в отвал экскаваторами "Драглайн" или "Обратная лопата" с ковшом вместимостью 0,65 м3 в траншеях прямоугольного сечения	61,152	23,14	21,88	1415	1338	402	0,01	1
		м3		1,26	5,51	77	337	97	0,02	1
3	Е0101-164-1	Доработка грунта 1 группы вручную после разработки их механизированным способом	5,4	200,88		1085		1226	1,42	8
		м3		200,88		1085		113		
4	Е010333-А3	Перевозка грузов автомобилями-самосвалами /работающими вне карьеров/, расстояние перевозки 3 км, класс груза 1	83,52	32,3	32,3	2698	2698	540		
		т			6,46		540	100	0,14	11
5	Е0101-20-1	Работа на отвале 1 группы грунтов	52,2	3,13	2,66	163	139	67		
		м3		0,39	0,93	20	49	97		
6	Е0101-27-1	-Обратная засыпка грунта	137,6	5,55	5,55	764	764	241		
		бульдозером			1,8		248	97	0,01	1
7		м3								
	Е0101-166-2	-Уплотнение грунта вручную	2,9	134,1		389		439	0,97	3
8		м3		134,1		389		113		
	Е0101-134-1	-Уплотнение грунта	137,6	21,55	4,52	2965	621	2273	0,11	15
9		пневматическими трамбовками		17,03		2343		97		
		м3								
		ФУНДАМЕНТЫ ПОД СТЕНЫ								
10	Е0111-13-3	-Устройство щебеночной подготовки с пропиткой битумом толщ. 50 мм	64,8	790,75	24,55	51241	1591	3908	0,26	17
		м2		39,83	9,2	2581	596	123	0,04	3
11	Е0106-1-20	-Устройство монолитных ленточных фундаментов кп.М12,5	56,16	586,69	311,32	482229	17484	32940	2,82	158
		м3		441	117,61	24767	6605	105	0,57	32

12	С143001-62	-Надбавка к сметной стоимости при изменении марки бетона по водонепроницаемости до 4: за 4 кг/см2	57,2832	519		29730				
		м3								
13	С143001-54	-Надбавка к сметной стоимости бетона за применение сульфатостойкого цемента	57,2832	183		10483				
		м3								
14	Е0106-1-22	-Устройство ж/бетонных ленточных фундаментов при ширине поверху до 1000 мм	7,7	9538,32	353,46	73445	2722	5809	3,6	28
		м3		585	133,52	4505	1028	105	0,65	5
15	С12041-23	-Арматурные заготовки, не собранные в каркасы и сетки: сталь периодического профиля класса А-III, d 10 мм	0,1577	53000		8358				
		т								
16	С12041-4 Изм. Идоп.вып.19	-Арматурные заготовки, не собранные в каркасы и сетки: сталь гладкая класса А-I, d 6 мм	0,02846	55620		1583				
		т								
17	С143001-54	-Надбавка к сметной стоимости бетона за применение сульфатостойкого цемента	7,8155	183		1430				
		м3								
18	С143001-62	-Надбавка к сметной стоимости при изменении марки бетона по водонепроницаемости до 4: за 4 кг/см2	7,8155	519		4056				
		м3								
		Гидроизоляция фундаментов								
19	Е0108-4-7	-Гидроизоляция боковая обмазочная битумная в 2 слоя по выравненной поверхности бутовой кладки кирпичу, бетону стен, фундаментов	216	245,44	3,82	53015	825	9887	0,21	46
		м2		37,35	1,44	8068	311	118	0,01	2
20	Е0108-4-1	-Гидроизоляция горизонтальная цементная с жидким стеклом стен, фундаментов	43,2	207,01	4,19	8943	181	5040	0,38	17
		м2		58,05	1,58	2508	68	118	0,01	-
		СТЕНЫ, ПЕРЕГОРОДКИ								
21	Е0108-23-3	-Кладка рядовая из известняка стен неармированных при высоте этажа до 4 м	157	1557,1	321,26	244575	50438	118804	4,1	644
		м3		60	119,25	94671	18722	118	0,59	93
22		-Стоимость камня-ракушечника	153,86	3500		538510				
		м3								
23	Е0108-12-1	-Армирование кладки стен и других конструкций	0,24	72179,5	422,15	17467	101	383	56,4	14
		т		8230	157,5	1982	38	118	0,77	-
24	Е0108-8-1	-Кладка столбов из кирпича прямоугольных армированных при высоте этажа до 4 м	3,16	12930,54	367,45	40860	1161	5277	7,46	24
		м3		1295	137,25	4038	434	118	0,67	2
25	С12041-21 доп.вып.9	-Арматурные заготовки, не собранные в каркасы и сетки:сталь периодического профиля класса А-III, d 6 мм	0,04822	58630		2826				
		т								
26	Е0120-20-1	-Установка зонтов над вытяжными из листовой оцинкованной стали, круглых отверстия диаметром 200 мм	4	86,25	5,65	3453	23	339	0,38	2
		шт		6	2,36	255	9	128	0,01	-

		ПЕРЕМЫЧКИ									
27	E0107-44-10	-Укладка перемычек масса до 0,3 т	25	103,39	66,43	2584,75	1660,75	5075	0,15	11
		шт		23,85	23,85	596,25	596,25	140	0,11	8
28	C143015-64	-Перемычки из тяжелого бетона Изм. и класса В15 /ГОСТ 948-84/	3,424	24999		85597				
		м3								
		ПОЛЫ.ТИП -1- жилые -Щебеночная подготовка комнаты, коридоры,кухня								
29	E0111-13-3	Щебеночная подготовка толщиной 50мм	236,16	790,75	24,55	186743,52	5797,73	15612	0,26	68
		м2		39,83	9,2	9406,25	2172,67	123	0,04	12
30	E0111-2-9	-Устройство уплотняемых трамбовками подстилающих слоев бетонных	20,75	7483,88		155291		14471	3,66	76
		м3		567		11765		123		
31	C143001-54	-Надбавка к сметной стоимости бетона за применение сульфатостойкого цемента	0,8864	183		162				
		м3								
32	E0111-4-1	-Устройство гидроизоляции оклеечной рулонными материалами на битумной мастике первый слой	11,08	323,65	18,42	3586	204	1266	0,42	5
		м2		85,95	6,91	952	77	123	0,03	
33	E0111-4-2	-Устройство гидроизоляции оклеечной рулонными материалами на битумной мастике последующий слой	11,08	215,39	9,05	2387	100	739	0,25	3
		м2		50,85	3,4	563	38	123	0,02	
34	E0111-11-1	-Устройство цементных стяжек толщиной 20 мм	11,08	211,49	9,95	2343	110	762	0,36	4
		м2		52,2	3,74	578	41	123	0,02	
35	E0111-27-3	-Устройство покрытий на цементном растворе из керамических плиток для одноцветных с красителями полов	11,08	946,28	11,72	10485	130	2400	1,06	12
		м2		171,68	4,39	1902	49	123	0,02	
36	E0111-8-3	-Устройство [illegible] изоляции по контуру здания	16	[illegible]	261,86	94321	[illegible]	11778	3,44	55
		м3		499,5	99	7992	[illegible]	123	0,48	8
		ОКНА, ДВЕРИ								
37	E0110-16-2	-Установка в [illegible] общественных зданиях блоков оконных с переплетами спаренными в стенах каменных, площадь проема более 2 м2	27	[illegible]	59,17	16030	[illegible]	7115	1,18	32
		м2		198,45	21,16	5358	[illegible]	120	0,09	2
38	C12061-15	-Блоки оконные [illegible] со спаренными створками и фрамугами ОС 15-13,5; ОС 15-15 для жилья	[illegible]	4860		131220				
		м2								
39	C11011-799	-Скобяные изделия [illegible] окон высотой до 1,5 м с раздельными переплетами двухстворными переплетами и форточкой для [illegible] зданий	[illegible]	879		8790				
		комплект								
40	E0110-22-2	-Установка [illegible] досок в каменных стенах, высота проема [illegible] м	[illegible]	246,18	5,58	6647	[illegible]	3116	0,59	16
		м2		94,05	2,12	2539	[illegible]	120	0,01	
41	C12069-6	-Доски подоконные марка с ПД19-25 по ПД28-25, толщина 42 мм, [illegible] 250 мм	[illegible]	839		15102				
		м								
42	E0115-203-4	-Остекление [illegible] стеклом толщиной 4 мм окон со спаренным [illegible]	[illegible]	857,75	3,98	28559	[illegible]	3545	1,18	32
		м2		223,53	1,51	3335	[illegible]	105	0,01	

43	Е0110-23-1	-Установка блоков в наружных и внутренних дверных проемах в каменных стенах, площадь проема до 3 м2	29,4	400,18	102,53	11765	3014	6609	0,9	26
		м2		151,65	35,67	4459	1049	120	0,14	4
44	С12062-2	-Блоки дверные однопольные с глухими полотнами ДГ 21-8П внутренние	6,72	4250		28560				
		м2								
45	С12062-3	-Блоки дверные однопольные с глухими полотнами ДГ 21-9П внутренние	22,68	4010		90947				
		м2								
46	С11011-790	-Скобяные изделия для однопольных входных дверей в здание	10	1960		19600				
		комплект								
47	С11011-791	-Скобяные изделия для однопольных входных дверей в помещение	10	1380		13800				
		комплект								
48	Е0110-90-2	-Установка металлических дверных коробок	17	330,85	32,08	5757	558	5938	1,49	26
		м2		272,25	12,13	4737	211	120	0,06	1
49	С12022-1	-Двери металлические огрунтованные и окрашенные	1	26892,14		26892,14				
		шт		25100		25100				
50	С12022-1	Двери распашные для овощхранилищ ДРО-1.0х2.1 огрунтованные и окрашенные	1	25100		25100				
		шт								
		ПЕРЕКРЫТИЯ И КРОВЛЯ								
51	Е0110-11-3	-Устройство перекрытий с укладкой балок по стенам каменным с накатом из досок [illegible] мм	240	778,84	28,55	186921,6	6852	73792	1,19	380
		м2		181,58	10,78	43579,2	2587,2	120	0,05	17
52	С11031-588	-Плиты теплоизоляционные минераловатные ПТЭ-35 из ваты базальтовой энергетич[illegible] синтетическом связующем, толщина 40-100 мм	47,07	4356		205037				
		м3								
53	С11011-378	-Листы гипсокартонные для [illegible]док, толщина 14 мм	240	356		85440				
		м2								
	Е0110-54-3	-Антисептирование паст[illegible]ый прогонов, балок, накатов	319,68	101,55	0,35	32464	112	320	0,07	21
		м2		11,12	0,14	3555	45	120		
	Е0110-51-1	-Огнезащита деревянных [illegible] - ферм, арок, балок, стропил, мауэрлат[illegible]	24,86	573,75	28,11	14263	699	3007	0,78	19
		м3		123,75	10,58	3076	263	120	0,05	1
	Е0112-17-1	-Устройство выравни[illegible]ементно-песчаных стяжек толщиной 15 мм	319,68	189,38	15,94	60542	5096	15449	0,24	78
		м2		34,65	5,96	11077	1905	119	0,03	9
	Е0112-17-2 К=1[illegible]	-добавлять на каждый [illegible]менения толщины цементно-песчанных стяже[illegible]	319,68	52,91	1,4	16914	448	609	0,01	3
		м2		1,1	0,5	352	160	119		
	Е0110-14-1	-Установка стропил	7,23	23741,72	334,28	171653	2417	30570	22,1	160
		м3		3397,5	126	24564	911	120	0,62	4
	Е0110-51-1	-Огнезащита деревянных [illegible]ий - ферм, арок, балок, стропил, мауэрлат[illegible]	7,23	573,75	28,11	4148	203	1165	0,78	6
		м3		123,75	10,58	895	76	120	0,05	

59	Е0112-7-2	-Устройство кровель из волнистых асбестоцементных листов, среднего профиля по деревянной обрешетке с ее	355	604,02	7,95	214428	2822	29390	0,42	151
		м2		66,6	2,97	23643	1054	119	0,01	5
60	Е0110-15-1	-Устройство слуховых окон	2	3282,79	81,61	6566	163	2387	6,08	12
		шт		963	31,5	1926	63	120	0,15	-
		ОТДЕЛКА ПОМЕЩЕНИЙ								
61	Е0115-151-1	-Окраска водными составами внутри помещений клеевая простая потолков	269,95	14,44	0,18	3898	49	2636	0,06	15
		м2		9,23	0,07	2492	19	105		
62	Е0115-61-1	-Оштукатуривание простое поверхностей цементно-известковым или цементным раствором по камню и бетону стен	735,27	231,12	3,39	169936	2489	90884	0,65	478
		м2		117	0,72	86027	529	105	0,05	37
63	Е0115-65-1	-Штукатурка плоских поверхностей оконных и дверных откосов по бетону и камню	35,3	776,98	6,33	27427	223	11681	1,79	63
		м2		312,75	2,39	11040	84	105	0,01	
64	Е0115-151-2	-Окраска водными составами внутри помещений клеевая улучшенная	530,94	23,54	0,16	12496	85	8819	0,1	54
		м2		15,75	0,07	8362	37	105		
65	Е0115-165-8	-Улучшенная окраска стен колером масляным разбеленным по штукатурке	204,32	173,1	1,88	35368	384	16953	0,47	96
		м2		78,3	0,72	15998	147	105		1
		Крыльцо с пандусом -1шт								
66	Е0111-13-3	-Щебеночная подготовка толщиной 50мм	8,82	790,75	24,55	6974,415	216,531	2128	0,26	9
		м2		39,83	9,2	351,3006	81,144	123	0,04	2
67	Е0106-19-1	-Устройство бетонного крыльца	1,2	[illegible]	316,01	13248,168	379,212	7496	8,25	40
		м3		1368	119,39	1641,6	143,268	105	0,58	3
68	С143001-54	-Надбавка к сметной стоимости бетона за применение сульфатостойкого цемента	1,224	183		223,992				
		м3		-						
69	С12041-90	-Каркасы и сетки плоские: проволока арматурная из низкоуглеродистой стали В-I, ВР-1, d 5 мм	0,24432	[illegible]		10066				
		т								
70	С12041-4	-Арматурные заготовки, не собранные в каркасы и [illegible] гладкая класса А-I, d 6 мм	0,0015	[illegible]		83,43				
		т				0				
71	Е0111-27-3	-Устройство покрытий на цементном растворе из [illegible] плиток для одноцветных с красителями [illegible]	9	[illegible]	11,72	8516,52	[illegible]	7796	1,06	38
		м2		[illegible],68	4,39	1545,12	[illegible]	123	0,02	1
72	Е0107-60-4	-Установка металлических ограждений без поручня	2,4	[illegible]6,7	5,89	9112,08	[illegible]	995	0,42	4
		м		[illegible],78	2,23	172,272	[illegible]	140	0,01	
		КОЗЫРЕК-1шт								
73	Е0109-24-1	-Монтаж связей и распорок из одиночных и парных [illegible], (Металлоконструкции козырьков)	0,0917	[illegible],97	4022,39	1271,42	[illegible]	3355	56,5	21
		т		9090	1071,86	833,55	[illegible]	90	3,81	1

74	С12021-237	-Отдельные конструктивные элементы зданий и сооружений с преобладанием	0,091	154400		14050,40					
		м2				0,00	0,00				
75	Е0113-16-6	-Огрунтовка металлических поверхностей грунтовкой ГФ-021 за один раз	6,5	21,8	0,05	141,70	0,33	136	0,03	1	
		м2		5,81	0,02	37,77	0,13	90			
76	Е0113-26-6	-Окраска металлических огрунтованных поверхностей	6,5	20,36	0,02	132,34	0,13	97	0,02	1	
		м2		4,16		27,04		90			
77	Е0110-51-2	-Огнезащита деревянного бруса	0,026	1862,35	14,17	48,42	0,37	39	1,88		
		м3		303,75	5,4	7,90	0,14	120	0,03		
78	Е0134-60-18	-Облицовка пластиком	6,12	1400,71	1,2	8572,35	7,34	8513	1,95	48	
		м2		315,68	0,45	1931,96	2,75	110			
79	Е0112-7-5 Изм. и доп.	-Устройство козырька металлочерепицей по деревянной обрешетке с ее	5,84	752,84	8,2	4396,59	47,89	7673	1,71	40	
				272,95	3,08	1594,03	17,99	119	0,02		
		м2									
		ФАСАД									
80	Е0126-12-2	-Изоляция плоских поверхностей плитами минераловатными	200,2	167,6	50,15	33553	10040	22164	0,53	107	
		м2		92,03	18,68	18424	3740	100	0,09	18	
81	С11031-103	-Плиты теплоизоляционные из минеральной ваты на синтетическом связующем, повышенной жесткости, марка	14,014	12903		180823					
		м3									
82	Е0115-70-1	-Оштукатуривание по сетке без устройства каркаса улучшенное стен фасада	200,2	1089,5	4,92	218118	985	40974	1,15	230	
		м2		193,05	1,87	38649	374	105	0,01	2	
83	Е0115-155-2	-Окраска фасадов с лесов с подготовкой поверхности силикатная	200,2	48,49	0,14	9708	28	6727	0,19	37	
		м2		31,95	0,05	6396	10	105			
		ИТОГО ПО СМЕТЕ:	Тенге			7349660					
		Нормативная трудоемкость -	чел.-ч			3468					
		ИТОГО ПО СМЕТЕ:	**Тенге**			7 353 128					
		Временные зд. и сооружения (1,5%)	**Тенге**			110 297					
		Доп.затраты в зимнее время (2,174%)	**Тенге**			162 255					
		Выслуга лет -1%	**Тенге**			74 634					
		Доп.отпуска-0,4%	**Тенге**			29 854					
		Текущие цены К=2011 г., К=1,95 (1512:775)	**Тенге**			15 073 827					
		Налоги и соц. отчисления-2%	**Тенге**			301 477					
		ИТОГО	**Тенге**			15 375 303,24					
		НДС 12%	**Тенге**			1 845 036,39					
		ИТОГО С НДС	**Тенге**			17 220 339,63					

Заказчик
Латипова М.С.

Технический надзор ТОО "DS&V"
К.Кабиденов

Подрядчик
Директор ТОО "Нур Курылыс-болашак"
Ж.Джалгасбаев