РЕСПУБЛИКА КАЗАХСТАН

ТОО "ПроектСметСервис"

Государственная лицензия 14003512 от 04.03.2014 г.

РАБОЧИЙ ПРОЕКТ

Заказ: 2017-57

Заказчик: КГУ "Выдрихинский комплекс «Общеобразовательная средняя школа-детский сад имени А.С. Иванова» отдела образования Шемонаихинского района"

Капитальный ремонт спортивного зала, актового зала, вентиляции, кухни здания КГУ "Выдрихинский комплекс «Общеобразовательная средняя школа-детский сад имени А.С. Иванова» отдела образования Шемонаихинского района"

Альбом 3. Отопление и вентиляция

г. Усть-Каменогорск, 2017 г.

Общие указания

Данный раздел рабочего проекта "Капитальный ремонт спортивного зала, актового зала, вентиляции, кухни здания КГУ "Выдрихинский комплекс «Общеобразовательная средняя школа-детский сад имени А.С. Иванова» отдела образования Шемонаихинского района" разработан на основании задания на проектирование, в соответствии со СНиП РК 4.02-42-2006 "Отопление, вентиляция и кондиционирование" и решает вопрос капитального ремонта систем вентиляции в кухни здания школы с сохранением существующей схемы прокладки.

Вентиляция

Существующая система вентиляций в здании спроектированы механические и естественные приточно-вытяжные системы вентиляции.

В кухни предусмотрена механическая вытяжка. Проектом предусматривается замена изношенных воздуховодов и вентилятора.

Воздуховоды систем вентиляции выполняются прямоугольными из тонколистовой стали по ГОСТ 19904-90.

Для участков системы вентиляции с отрицательной температурой наружного, либо перемещаемого воздуха предусматривается теплоизоляция. В качестве теплоизоляции применяются маты теплоизоляционные из минеральной ваты толщиной 50 мм с односторонним защитным покрытием алюминиевой фольгой.

Монтаж и испытание систем вести согласно СНиП 3.05.01-85 "Внутренние санитарно-технические системы".

Ситуационная схема

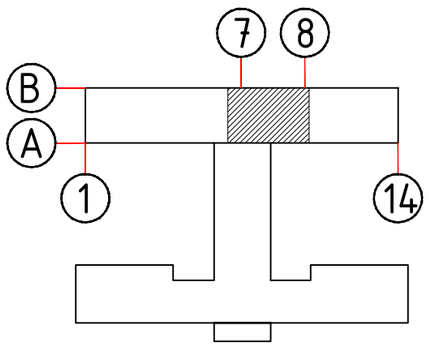

Настоящий проект выполнен в соответствии с экологическими, санитарно-гигиеническими, противопожарными требованиями и другими нормами и правилами и обеспечивает безопасную для жизни и здоровья людей эксплуатацию объекта при соблюдении предусмотренных рабочими чертежами мероприятий.

Главный инженер проекта _____ Дадетов Р.К.

Ведомость рабочих чертежей основного комплекта марки ОВ

Лист	Наименование	Примечание
1	Общие данные	
2	Схема размещения вентиляций В1	
3	Аксонометрическая схема системы В1. Схема установки вентилятора	

Ведомость ссылочных и прилагаемых документов

Обозначение	Наименование	Примечание
	Ссылочные документы	
СНиП РК 4.02-42-2006	Отопление, вентиляция и кондиционирование	
Серия 4.904-69	Детали крепления санитарно-технических	
	приборов и трубопроводов	
3.900-9 вып.4	Опорные конструкции и средства крепления	
	трубопроводов к стенам, перекрытиям, полу.	
	Прилагаемые документы	
ОВ.С	Спецификация оборудования, материалов	
	и изделии	

Ведомость основных комплектов рабочих чертежей

Обозначение	Наименование	Примечание
2017-57-АС	Архитектурно-строительные решения	
2017-57-ВК	Водопровод и канализация	
2017-57-ОВ	Отопление и вентиляция	

Изм.	Кол. уч.	Лист	№док.	Подп.	Дата
Разработал		Дюсембаев			
Проверил		Дадетов Р.К.			

2017-57-ОВ

КГУ "Выдрихинский комплекс «Общеобразовательная средняя школа-детский сад имени А.С. Иванова» отдела образования Шемонаихинского района"

Капитальный ремонт спортивного зала, актового зала, вентиляции, кухни здания КГУ "Выдрихинский комплекс «Общеобразовательная средняя школа-детский сад имени А.С. Иванова» отдела образования Шемонаихинского района"

Стадия	Лист	Листов
РП	1	2

Общие данные

ТОО "ПроектСметСервис" г. Усть-Каменогорск 2017 год

Взам. инв. №

Подп. и дата

Инв. № подл.

Схема размещения вентиляций В1

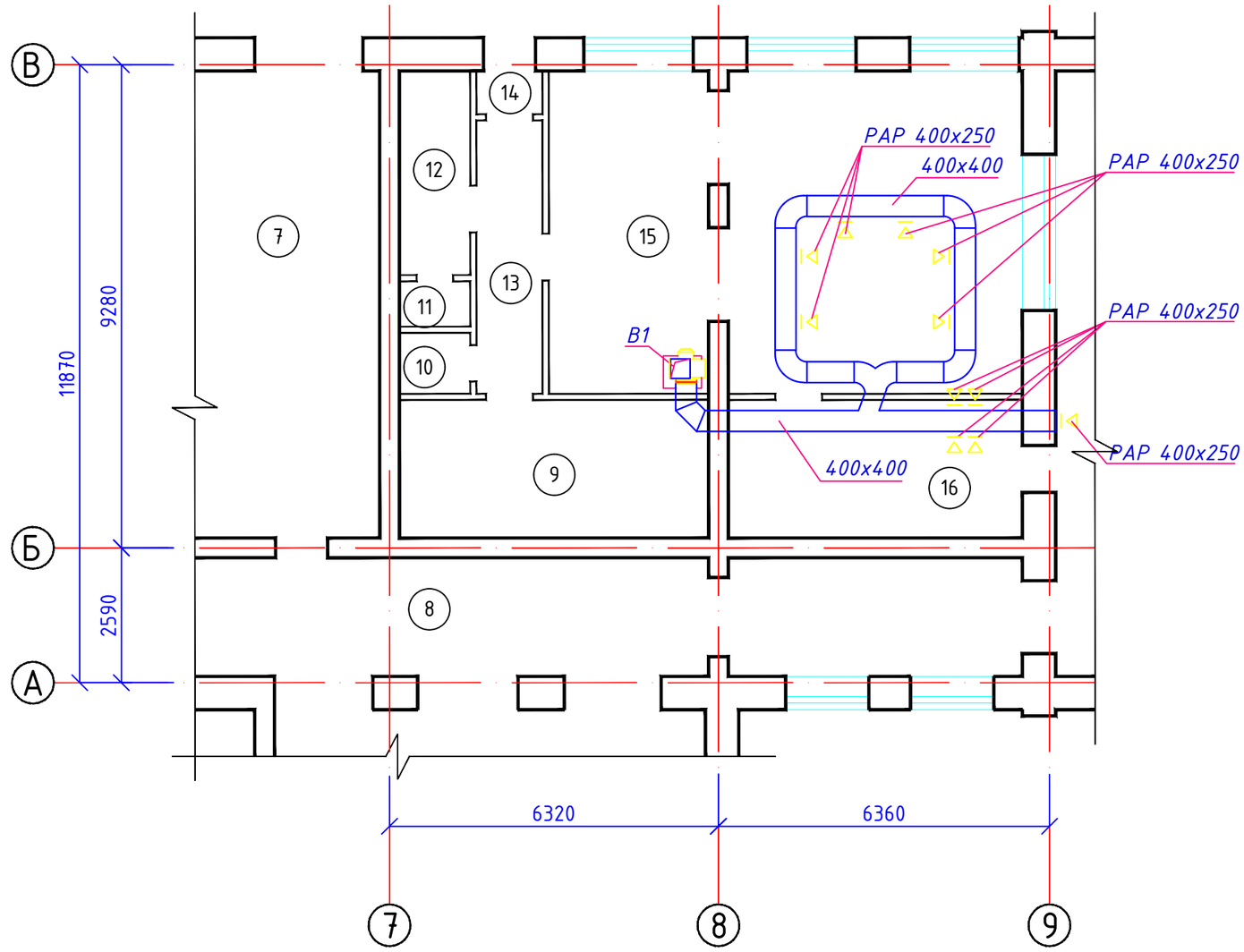

Экспликация помещений

Номер поме-щения	Наименование	Площадь, м2	Приме-чание
1	Спорт зал	281,80	
2	Учительская	14,80	
3	Подсобная	7,10	
4	Раздевалка	22,10	
5	Душевая	2,70	
6	Санузел	2,10	
7	Тех. помещение	55,30	
8	Коридор	55,50	
9	Склад	15,80	
10	Санузел	1,60	
11	Душевая	1,10	
12	Склад	5,30	
13	Коридор	6,70	
14	Тамбур	1,10	
15	Кухня	55,50	
16	Моечная	15,00	
17	Столовая	66,80	
18	Актовый зал	194,50	
19	Тамбур	3,70	
20	Костюмерная	6,30	
	ВСЕГО:	814,80	

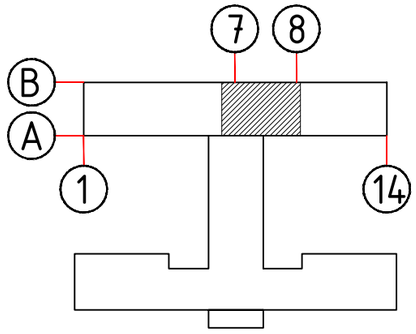

Согласовано
Инженер АС Алдабергенов 08.17

Взам. инв. №

Подп. и дата

Инв. № подл.

Изм.	Кол. уч	Лист	№док.	Подп.	Дата
Разработал		Дюсембаев			
Проверил		Дадетов Р.К.			

2017-57-ОВ

КГУ "Выдрихинский комплекс «Общеобразовательная средняя школа-детский сад имени А.С. Иванова» отдела образования Шемонаихинского района"

Капитальный ремонт спортивного зала, актового зала, вентиляции, кухни здания КГУ "Выдрихинский комплекс «Общеобразовательная средняя школа-детский сад имени А.С. Иванова» отдела образования Шемонаихинского района"

Стадия	Лист	Листов
РП	2	

Схема размещения вентиляций В1

ТОО "ПроектСметСервис" г. Усть-Каменогорск 2017 год

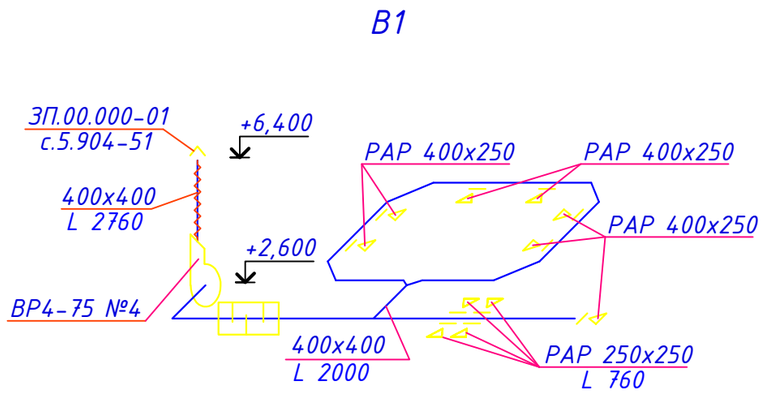

Схема установки вентилятора

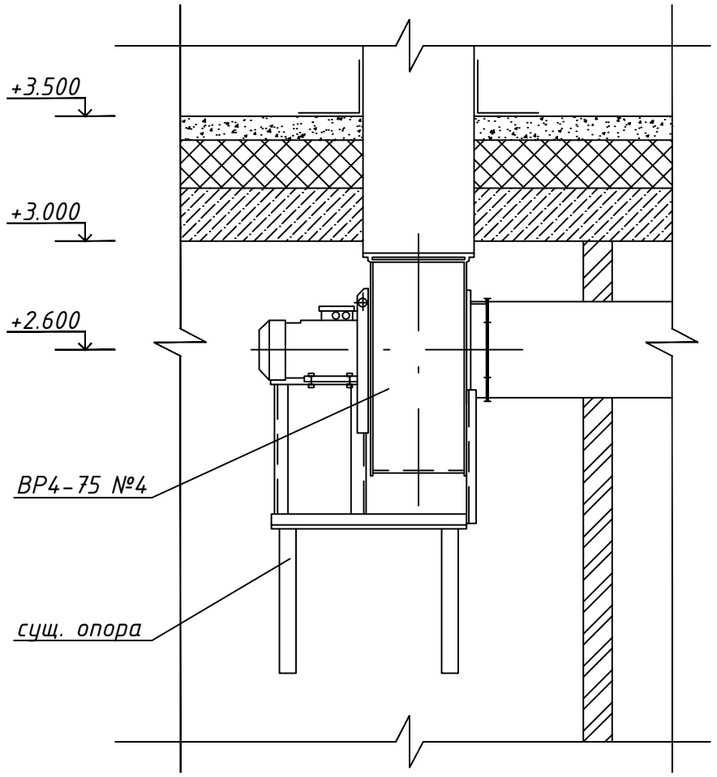

Характеристика отопительно-вентиляционных систем

Обозначение системы	Кол. систем	Наименование обслуживаемого помещения	Тип установки, агрегата	Вентилятор							Электродвигатель			Воздухонагреватель		
				Тип исполнения по взрывозащите	N	Схема исполнения	Положение	L, мі/ч	P, Па	n, об/мин	Тип, исполнение по взрывозащите	N, кВт	n, об/мин	Т-ра нагрева С		Расход тепла, (ккал/ч)
														от	до	
В1	1	Кухня	ВР 4 - 75	-	4	1	-	2760	280	1500	-	0,55	1500			

Изм.	Кол. уч.	Лист	№док.	Подп.	Дата
Разработал		Дюсембаев			
Проверил		Дадетов Р.К.			

2017-57-ОВ

КГУ "Выдрихинский комплекс «Общеобразовательная средняя школа-детский сад имени А.С. Иванова» отдела образования Шемонаихинского района"

Капитальный ремонт спортивного зала, актового зала, вентиляции, кухни здания КГУ "Выдрихинский комплекс «Общеобразовательная средняя школа-детский сад имени А.С. Иванова» отдела образования Шемонаихинского района"

Стадия	Лист	Листов
РП	3	

Аксонометрическая схема системы В1. Схема установки вентилятора

ТОО "ПроектСметСервис" г. Усть-Каменогорск 2017 год

Взам. инв. №

Подп. и дата

Инв. № подл.

Позиция	Наименование и техническая характеристика	Тип, марка, обозначение документа, опросного листа	Код оборудования, изделия, материала	Завод-изготовитель	Единица измерения	Количество	Масса единицы	Примечание
1	2	3	4	5	6	7	8	9
	В1							
1	Вентилятор радиальный P=280 Па, N=0,55 кВт, n=1500 об/мин	ВЦ 4 - 75 №4		АВЗ	шт	1	52,0 кг	
2	Шумоглушитель 400х400				шт	1		
3	Виброизолятор	ДО-38			шт	4		
4	Гибкая вставка на всасе ∅400 В.00.00-08	с.5.904-38			шт	1		
5	Гибкая вставка на нагнетании 310х310 Н.00.00-08	с.5.904-38			шт	1		
6	Зонт прямоугольный 400х400 ЗП.00.000-01	с.5.904-51			шт	1		
7	Решетка регулируемая 400х250	РАР 400х250		АВЗ	шт	10		
8	Воздуховод из тонколистовой стали 400х400 толщ.0,7мм	ГОСТ 19904-90			м	24,7		(1,0 м изолир.)
9	Маты теплоизоляционные из минеральной ваты толщиной 50 мм	ISOVER KIM-AL		ISOVER	м3	0,24		
	с односторонним защитным покрытием алюминиевой фольгой							
10	Крепления для воздуховодов						52,0 кг	
11	Окраска поверхностей воздуховодов				м2	39,52		

Взам. инв. №

Подп. и дата

Инв. № подл.

Изм.	Кол. уч.	Лист	№док.	Подп.	Дата
Разработал		Дюсембаев			
Проверил		Дадетов Р.К.			

2017-57-ОВ.С

КГУ "Выдрихинский комплекс «Общеобразовательная средняя школа-детский сад имени А.С. Иванова» отдела образования Шемонаихинского района"

Капитальный ремонт спортивного зала, актового зала, вентиляции, кухни здания КГУ "Выдрихинский комплекс «Общеобразовательная средняя школа-детский сад имени А.С. Иванова» отдела образования Шемонаихинского района"

Стадия	Лист	Листов
РП	1	

Спецификация оборудования, материалов и изделии

ТОО "ПроектСметСервис" г. Усть-Каменогорск 2017 год