ТОО "Сити Инжиниринг"

Государственная лицензия 17-ГСЛ N000897 от 28.09.2007

Заказ: N 17-03

Заказчик: ГУ «Отдел строительства Бурлинского района»

РАБОЧИЙ ПРОЕКТ

«Строительство 9-ти этажного многоквартирного жилого дома в мкр.Карачаганак-1 г.Аксай Бурлинского района ЗКО (пятно 39, без наружных инженерных сетей)»

Конструкции железобетонные
Жилой дом (Блок А)

Монолитные стены, лестница, развертки и детали стен и перегородок

18-03-39-КЖ

Альбом 2.3

г.Шымкент - 2018 г.

ТОО "Сити Инжиниринг"

Государственная лицензия 17-ГСЛ N000897 от 28.09.2007

Заказ: N 17-03

Заказчик: ГУ «Отдел строительства Бурлинского района»

РАБОЧИЙ ПРОЕКТ

«Строительство 9-ти этажного многоквартирного жилого дома в мкр.Карачаганак-1 г.Аксай Бурлинского района ЗКО (пятно 39, без наружных инженерных сетей)»

Конструкции железобетонные
Жилой дом (Блок А)

Монолитные стены, лестница, развертки и детали стен и перегородок

18-03-39-КЖ

Альбом 2.3

Директор ТОО "Сити Инжиниринг" Сулейменов Б.А.

Главный инженер проекта Ажидинов С.С.

г.Шымкент - 2018 г.

Состав проекта

Номер тома	Обозначение	Наименование	Примечание
Том 1	17-03-ПЗ	Общая пояснительная записка	
Том 2	17-03-СД	Сметная документация	
Том 3	17-03-ЭП	Энергетический паспорт	
Том 4	17-03-ПОС	Проект организации строительства	
Том 5	17-03-ПРП	Паспорт рабочего проекта	
Альбом 1.1	17-03-39-АР	Архитектурные решения. Блок А	
Альбом 1.2	17-03-39-АР	Архитектурные решения. Блок Б	
Альбом 2.1	17-03-39-КЖ	Конструкции железобетонные. Блок А	
Альбом 2.2	17-03-39-КЖ	Конструкции железобетонные. Блок А	
Альбом 2.3	17-03-39-КЖ	Конструкции железобетонные. Блок А	
Альбом 3.1	17-03-39-КЖ	Конструкции железобетонные. Блок Б	
Альбом 3.2	17-03-39-КЖ	Конструкции железобетонные. Блок Б	
Альбом 3.3	17-03-39-КЖ	Конструкции железобетонные. Блок Б	
Альбом 4.1	17-03-39-ВК	Водопровод и канализация. Блок А	
Альбом 4.2	17-03-39-ВК	Водопровод и канализация. Блок Б	
Альбом 5.1	17-03-39-ОВ	Отопление и вентиляция. Блок А	
Альбом 5.2	17-03-39-ОВ	Отопление и вентиляция. Блок Б	
Альбом 6.1	17-03-39-ЭОМ	Силовое электрооборудование и освещение внутреннее	
	17-03-39-СС	Системы связи. Блок А	
Альбом 6.2	17-03-39-ЭОМ	Силовое электрооборудование и освещение внутреннее	
	17-03-39-СС	Системы связи. Блок Б	
Альбом 7.1	17-03-39-ГСВ	Газоснабжение. Внутренние устройства. Блок А	
Альбом 7.2	17-03-39-ГСВ	Газоснабжение. Внутренние устройства. Блок Б	

Согласовано

Взам. инв. N

Подп. и дата

Инв. N подл.

Изм.	Кол.уч	Лист	N док.	Подпись	Дата	18-03-СП		
Проверил		Ефремов				Состав проекта	Стадия: РП	Лист: 1 / Листов: 1
Разработ.		Бедебаев		А. Бараш-			ТОО "Сити Инжиниринг" 2018г.	
Н. контроль		Магутова						

Копировал

Формат А3

Ведомость основных комплектов рабочих чертежей

Обозначение	Наименование	Примечание
17–03–39–АР	Архитектурные решения	
17–03–39–КЖ	Конструкции железобетонные	
17–03–39–ВК	Водопровод и канализация	
17–03–39–ОВ	Отопление и вентиляция	
17–03–39–ЭОМ	Силовое электрооборудование и освещение внутреннее	
17–03–39–СС	Системы связи	
17–03–39–ГСВ	Газоснабжение. Внутренние устройства	

Ведомость ссылочных и прилагаемых документов

Обозначение	Наименование	Примечание
СНиП РК 2.02–05–2009	Пожарная безопасность зданий и сооружений	
СНиП РК 5.01–01–2002	Основания зданий и сооружений	
СНиП РК 5.03–34–2005	Бетонные и железобетонные конструкции	
СНиП РК 5.03–37–2005	Несущие и ограждающие конструкции	
СНиП РК 2.01–19–2004	Защита строительных конструкций от коррозии	
СНиП 2.01.07–85*	Нагрузки и воздействия	
ГОСТ 14098–91	Соединения сварные арматуры и закладных изделий железобетонных конструкций	
	Прилагаемые документы:	
	Инженерно–геологический отчет	
	Топографическая съемка	

Проектная документация разработана в соответствии с действующими на территории Республики Казахстан государственными нормами, правилами и стандартами и обеспечивают безопасную для жизни и здоровья людей эксплуатацию объекта при соблюдении мероприятий, предусмотренных рабочими чертежами.

Главный инженер проекта Ажидинов С.С.

Общая часть

9–ти этажный жилой дом в составе рабочего проекта «Строительство 9–ти этажного многоквартирного жилого дома в мкр.Карачаганак–1 г.Аксай Бурлинского района ЗКО (пятно 39)» разработан на основании:

– задание на проектирование утвержденное руководителем ГУ «Отдел строительства Бурлинского района» в 2017 году;

–архитектурно–планировочное задание выданное ГУ «Отдел архитектуры и градострои–тельства Бурлинского района ЗКО»;;

–заключения об инженерно–геологических условиях, выданного ТОО «АКЖАЙЫК ГЕО» в 2017г.

Заказчик – ГУ «Отдел строительства Бурлинского района»;

Вид строительства – новое строительство

Место строительства – микрорайон "Карачаганак–1" г. Аксай, Бурлинского района, ЗКО.

Источник финансирования – государственные инвестиции.

Характеристика здания

Уровень ответственности – II

Категория пожароопасности – Д

Степень огнестойкости – I

Характеристика участка строительства и место размещения объекта

Территория исследования по карте климатического районирования для строительства расположена в климатической зоне IIIA – сухих степей.

Климат территории является резко континентальным, с холодной ясной погодой зимой и жарким засушливым летом, с резкими годовыми и суточными колебаниями температур. Климатическая характеристика района работ дана по многолетним наблюдениям метеостанции «Казахстан», СНиП РК 2.04–01–2001* «Строительная климатология» и СНиП РК 3.03–09–2006* «Автомобильные дороги». СН РК 2.04–21–2004* «Энергопотребление и тепловая защита гражданских зданий». Дорожно–климатическая зона – IV.

Наиболее холодным месяцем является январь. При вторжении арктических масс температура воздуха понижается до минус 43°С. Средняя суточная амплитуда температуры воздуха наиболее холодного месяца 8,6°С, иногда достигает 25 – 27°С, однако наибольшую повторяемость (20–30%) имеют амплитуды, равные 7–13°С.

Зима продолжительная и устойчивая, длится 4 – 5 месяцев, иногда наблюдаются оттепели. С февраля начинается повышение температуры воздуха. Особенно интенсивным оно бывает при переходе от марта к апрелю и составляет в среднем 11–13°С.

Наиболее теплым периодом является июль месяц, когда максимальная температура воздуха достигает +42°С. Суточные колебания температуры летом составляют 10–16°, в отдельных случаях достигают 26–28°С. Средняя суточная амплитуда температуры воздуха наиболее теплого месяца 14,4°С Средняя продолжительность теплого (безморозного) периода колеблется в пределах 150–160 дней. Абсолютный минимум температур – 43°С.

Абсолютный максимум температур +42°С.

Среднегодовая температура воздуха – 4,8°С.

Характеристика наиболее холодного периода:

Наиболее холодные периоды	Средние температуры воздуха с обеспеченностью:	
	0,98	0,92
Пятидневка	-33	-30
Сутки	-38	-36

Характерные периоды по температуре воздуха

Средняя температура периода	Данные о периоде:		
	Начало (дата)	Конец (дата)	Продолжительность, дней
Выше 0°С.	5/IV	11/XI	220
Выше +5°С.	20/IV	20/X	184
Выше +10°С.	30/IV	30/IX	154
Ниже +8°С.	05/X	20/IV	197

Территория относится к зоне недостаточного увлажнения. Относительная влажность наиболее ярко характеризует степень засушливости климата. В зимний период относительная влажность наибольшая, ее средние месячные значения в 15 часов колеблются в пределах 70–84%. По мере увеличения притока солнечной радиации и повышения температуры воздуха относительная влажность резко уменьшается и своих наименьших средних месячных значений достигает в июне–августе. Число дней с относительной влажностью менее 30% за летний период составляет около 60.

Рассматриваемая территория атмосферными осадками обеспечена недостаточно. Среднегодовое количество осадков составляет около 300мм. В течение года выпадение атмосферных осадков распределено неравномерно. Основное количество их приходится на теплый период года, а в холодный период года осадков выпадает около 30–40% (около 112мм) от годового количества.

Снежный покров устойчиво залегает в течение 3–5 месяцев в году. Средняя многолетняя, наибольшая высота снега перед началом снеготаяния составляет 25–30см. (минимум – 15см., максимум 40–50см.). Толщина снежного покрова с 5% вероятностью превышения составляет 52см.

Расчетные объемы снегопереноса, м3/п.м.:

Наименование метеостанции	Румбы:								ИТОГО:
	С	СВ	В	ЮВ	Ю	ЮЗ	З	СЗ	
«Казахстан»	12	90	225	77	83	80	17	11	595

Глубина промерзания суглинков и глин – 155 см. Глубина проникновения нулевых температур – 230см.

Количество дней: с гололёдом – 19; с градом – 11; с туманами – 30; с метелями – 40; с ветрами свыше 15м/сек – 13.

Ветровой режим обусловлен циркуляционными процессами в атмосфере и орфографией. Наибольшую повторяемость имеют северо–восточные, восточные и юго–восточные ветра с октября по апрель. В период с мая по сентябрь преобладают ветры с северной составляющей (10–30%). Средние скорости ветра 4–5м/сек. Число дней с сильным ветром і15м/сек. составляет 44 дня. Сильные ветры отмечаются при прохождении циклонов, и увеличиваются, до 20–25м/сек. и часто в летний период приводят к возникновению пыльных бурь, а в зимний период – метелей. Климатические условия по требованию к строительным материалам и бетону – суровые.

Сейсмичность территории оценивается до 6 баллов в соответствии с сейсмическим районированием территории Казахстана (СНиП РК 2.03–30–2006). Грунтовые условия площадки строительства представлены суглинистой толщей с прослойками песка, глины с глубины 3,5 м – водонасыщенной. Исходя из этого, грунтовые условия по сейсмическим свойствами можно отнести к III категории.

Орография и геоморфология

Геоморфологический облик территории определяется историей его геологического развития, при котором регион в целом, на протяжении длительного геологического времени (включая и современный период) находился в континентальном режиме, подвергаясь при этом интенсивному воздействию комплекса различных экзогенных процессов.

В региональном плане территория расположена в пределах Общего Сырта, обрамляющего с севера и северо–востока Прикаспийскую низменность. Сыртовое плато представляет собой пластово–денудационную равнину, разделенную на ряд узких меридианально вытянутых водораздельных увалов, протягивающихся с северо–запада на юго–восток.

Это Илек – Утвинская и Анкаты–Утвинская гряда, разделенные между собой долиной реки Утва. Основной особенностью рельефа региона является ступенчатость, соответствующая трём главным стадиям развития современного рельефа. Крупные ступени рельефа отвечают трём древним поверхностям выравнивания, которые сохранились и до настоящего времени в виде реликтов. Поверхности выравнивания представляют собой обширные ровные участки земной поверхности, образованные в результате интенсивной деятельности экзогенных процессов (дефляционных или аккумулятивных).

Илек – Утвинская гряда представляет собой высокое плато, сильно расчлененное мелкими реками и многочисленными оврагами и балками на отдельные холмы и увалы. Для Илек – Утвинской гряды характерны крутой юго–западный и относительно пологий северо–восточный склон.

Гряда на участке исследования плавно переходит в аллювиальную равнину долины реки Утва и ее притоков. В долине реки Утва выделяется ряд надпойменных и пойменных террас.

Поверхность аллювиальных террас относительно равная, с общим уклоном к русловой части долины, осложнена микрорельефом в виде стариц, проток, оврагов и ложбин. Участок работ находится в пределах второй надпойменной террасы р. Утва. Абсолютные отметки поверхности земли здесь в пределах 65,0–66,0 м (Система высот – Балтийская).

Гидрографическая сеть представлена рекой Утвой с ее многочисленными притоками. Река относится к рекам Казахстанского типа, для которых отмечается временной характер стока, который наблюдается только весной и в начале лета. Питание рек происходит за счет таяния снегов и атмосферных осадков.

Почвы в пределах участка работ темно–каштановые тяжелосуглинистые, с развитием травянистой растительности..

Литологические условия

Описываемая территория в региональном плане расположена в пределах юго–восточной окраины Русской платформы и принадлежит Прикаспийской синеклизе.

В геологическом строении участка исследования до разведанной глубины 10,0–15,0 м принимают участие средне–верхнечетвертичные аллювиальные отложения долины реки Утва (aQII–III), литологически представленные суглинками, супесями, коричневато–серыми, серыми, с включением дресвы меловых пород песками мелкозернистыми.

Засоленность и агрессивность грунтов

На участке под строительство грунты по степени засоления относятся к незасоленным (ГОСТ 25100–2011), с плотным остатком солей 0,163–0,188 %.

По степени агрессивного воздействия на бетонные конструкции (для бетонов на портландцементе по ГОСТ 10178–85) грунты сильноагрессивные (содержание сульфатов SO4–2 составляет 4530,0 мг/кг). По содержанию хлоридов (содержание хлоридов в пересчете на Cl– ион составляет 2732,5 мг/кг) грунты среднеагрессивные (СНиП РК 2.01–19–2004, таблица 4).

Коррозионная агрессивность грунтов (ГОСТ 9.602–2005, таблицы 1, 2, 4) по отношению:

–к углеродистой стали – от средней до высокая (15,0–7,0 Ом*м);

–к алюминию – высокая (pH = 7,6–7,9, хлор–ион 0,027–0,191 %);

–к свинцу – высокая (pH = 7,6–7,9, гумус 0,29–1,74 %).

Подземные воды

В результате изыскательских работ на участке исследования вскрыт водоносный горизонт средне–верхнечетвертичных аллювиальных отложений (aQII–III) на глубине 3,63–3,8 м. Установившейся уровень грунтовых вод 2,5–3,0 м. Водовмещающими породами служат суглинки с прослойками песка, супеси песчанистые.

Подземные воды данного горизонта имеют очень низкие фильтрационные свойства, высокую минерализацию, характеризуется не постоянством распространения по площади и глубине залегания.

Воды данного горизонта относятся к подгруппе слабосолоноватых. Минерализация вод составляет 2,0 г/л. Вода по химическому составу сульфатно–хлоридная натриевая. pH равен 8,4. По содержанию сульфатов (4608,0 мг/л) при содержании (НСО–3 = 6,3 мг–экв/л) вода сильноагрессивная к бетонам на цементе по ГОСТ 10178–85 нормальной проницаемости W4 . По содержанию хлоридов (7192,8 мг/л) вода неагрессивная к железобетонным конструкциям при постоянном смачивании и среднеагрессивная при периодическом смачивании (СНиП РК 2.01–19–2002 т.5,6,7).

Естественный режим грунтовых вод на данной территории относится к приречному типу. Питание водоносного горизонта осуществляется, в основном, за счет паводковых вод реки Утва в весенне–летний период. Разгрузка вод горизонта, в основном, осуществляется в реку Утва в осенне–зимний период. Колебания уровня подземных вод имеют сезонный характер и тесно взаимосвязаны с колебаниями уровня воды в реке Утва. Предвесенний минимум уровня грунтовых вод отмечается в феврале–марте месяцах. Максимальные уровни грунтовых вод устанавливаются в мае – июле месяцах. Амплитуда весенне–летнего подъема уровня грунтовых вод зависит от объема весеннего половодья в реке Утва и от удаленности участка работ от реки и составляет от 0,5–1,0 м до 2,0–3,0 м.

Физико–механические свойства грунтов

В результате инженерно–геологических изысканий были вскрыты грунты, которые выделены в семь инженерно–геологических элемента (ИГЭ). Ниже приводится детальное описание инженерно–геологических элементов, характеристики которых отражены ниже в тексте и в таблицах «Нормативные и расчетные значения физико–механических свойств грунтов», «Таблицы статистической обработки характеристик грунтов».

В комплексе современных отложений (tQIV), выделен один инженерно–геологический элемент (ИГЭ):

ИГЭ–1. Техногенный грунт. Суглинок светло–бурый с остатками корней травянистой растительности.

Мощность 0,9 м.

В геолого–генетическом комплексе средне – верхнечетвертичных аллювиальных отложений (aQII–III) выделено пять инженерно–геологических элементов:

ИГЭ–2. Суглинок тяжелый песчанистый светло–коричневого цвета, маловлажный, от твердой до полутвердой консистенции, макропористый, с включением карбонатных солей, в верхней части слой гумусирован, с корнями травянистой растительности.

Суглинок обладает слабопросадочными свойствами (при нагрузке 0,3 МПа величина относительной деформации εsl. g.e =0,017–0,024). Под действием внешней нагрузки обладает сильной степенью сжимаемости при естественной влажности (модуль осадки при нагрузке 3 кгс/см2 составляет 80,0–111,0 мм/м) и сильной степенью сжимаемости при водонасыщении (модуль осадки при нагрузке 3 кгс/см2 составляет 104,0–114,0 мм/м).

Суглинок очень сильнодеформируемый при естественной влажности (модуль деформации, в интервале нагрузок 0,05–0,3 МПа, Е = 3,5 МПа) и очень сильнодеформируемый при водонасыщении (модуль деформации в интервале нагрузок 0,05–0,3 МПа, Е = 2,78 МПа).

Суглинок, в условиях свободного набухания (величина относительного набухания εsw, g.e = 0,044 обладает слабо набухающими свойствами.

Мощность 0,8–1,0 м.

ИГЭ–2а. Суглинок тяжелый песчанистый светло–коричневого цвета, маловлажный, твердой консистенции, макропористый, с включением карбонатных со\'ebей, вверхней части слой гумусирован, с корнями травянистой растительности.

Суглинок обладает слабопросадочными свойствами (при нагрузке 0,3 МПа величина относительной деформации εsl. g.e =0,013–0,015). Под действием внешней нагрузки обладает повышенной степенью сжимаемости при естественной влажности (модуль осадки при нагрузке 3 кгс/см2 составляет 29,0–36,0 мм/м) и повышенной стене\'edью сжимаемости при водонасыщении (модуль осадки при нагрузке 3 кгс/см2 составля\'e5т 44,0–51,0 мм/м).

Суглинок сильнодеформируемый при естественной влажности (модуль деформации, в интервале нагрузок 0,05–0,3 МПа, Е = 9,04 МПа) и очень сильнодефор\'ecируемый при водонасыщении (модуль деформации в интервале нагрузок 0,05–0,3 МПа, Е = 6,34 МПа).

Суглинок, в условиях свободного набухания (величина относительного набу\'f5ания εsw, g.e = 0,047) обладает слабонабухающими свойствами.

Мощность 0,8–1,0 м.

ИГЭ–3. Суглинок тяжелый пылеватый серовато–коричневого, коричневого цвета, влажный, от тугопластичной до мягкопластичной консистенции, макропористый, с включением дресвы и гальки меловых пород, слабоожелезненный, со следами органики, с прослойками мелкозернистого песка (10,0–20,0 см)

Суглинок обладает слабопросадочными свойствами (при нагрузке 0,3 МПа величина относительной деформации εsl. g.e =0,013–0,019). Под действием внешней нагрузки обладает сильной степенью сжимаемости при естественной влажности (модуль осадки при нагрузке 3 кгс/см2 составляет 63,0–135,0 мм/м) и сильной степенью сжимаемости при водонасыщении (модуль осадки при нагрузке 3 кгс/см2 составляет 80,0–138,0 мм/м)

Суглинок очень сильно деформируемый при естественной влажности (модуль деформации в интервале нагрузок 0,05–0,3 МПа, Е = 4,00 МПа) и очень сильнодеформируемый при водонасыщении (модуль деформации в интервале нагрузок 0,05–0,3 МПа, Е = 3,32 МПа).

Суглинок, в условиях свободного набухания (величина относительного набухания εsw, g.e = 0.032) не обладает ненабухающими свойствами.

Мощность 0,5–1,1 м.

ИГЭ–3а. Суглинок тяжелый пылеватый серовато–коричневого, коричневого цвета, водонасыщенный, от мягкопластичной до текучепластичной консистенции, макропористый, с включением дресвы и гальки меловых пород, слабоожелезненный, со следами органики, с прослойками мелкозернистого песка (10,0–20,0 см)

Суглинок не обладает просадочными свойствами. Под действием внешней нагрузки обладает сильной степенью сжимаемости при естественной влажности (модуль осадки при нагрузке 3 кгс/см2 составляет 67,0–134,0 мм/м).

Суглинок очень сильно деформируемый при естественной влажности модуль деформации в интервале нагрузок 0,05–0,3 МПа, Е = 3,00 МПа).

Мощность 0,7–1,9 м.

ИГЭ–4. Супесь песчанистая светло–коричневого цвета, маловлажная, твердой консистенции, пористая, с включением дресвы меловых пород, с прослойками мелкозернистого песка.

Супесь обладает среднепросадочными свойствами при нагрузке 0,3 МПа величина относительной деформации εsl. g.e =0,047) Под действием внешней нагрузки обладает повышенной степенью сжимаемости 25,0–36,0 мм/м) и сильной степенью сжимаемости при водонасыщении (модуль осадки при нагрузке 3 кгс/см2 составляет 72,0–84,0 мм/м)

Супесь сильнодеформируемая при естественной влажности (модуль деформации в интервале нагрузок 0,05–0,3 МПа, Е = 7,00 МПа) очень сильнодеформируемый при водонасыщении (модуль деформации в интервале нагрузок 0,05–0,3 МПа, Е = 3,87 МПа).

Супесь, в условиях свободного набухания (величина относительного набухания εsw, g.e = 0.009) не обладает набухающими свойствами.

Мощность 0,6 м.

ИГЭ–5. Суглинок легкий песчанистый серовато–коричневого, коричневого цвета, водонасыщенный, от текучепластичной до текучей консистенции, с прослойками песка мелкозернистого серого (мощность прослоев песка 5,0–50,0 см), глины (мощность прослоев 10,0–40,0 см), суглинка тяжелого (мощность прослоев 5,0–10,0 см), с включениями дресвы меловых пород, ожелезненный.

Суглинок не обладает просадочными свойствами. Под действием внешней нагрузки обладает сильной степенью сжимаемости при естественной влажности (модуль осадки при нагрузке 2–3 кгс/см2 составляет 92.0–90.0 мм/м).

Суглинок очень сильнодеформируемый при естественной влажности (модуль деформации в интервале нагрузок 0,05–0,3 МПа, Е = 4,61 МПа).

Суглинок не обладает набухающими свойствами.

Вскрытая мощность 8,1–11,9 м.

Грунты ИГЭ–2, 2а, 3 обладают просадочными свойствами первого типа. Мощность просадочной толщи 2,4–3,0 м. Величина просадочных деформаций достигает 0,39–1,47 см. Начальное давление просадочности 0,039–0,177 МПа.

Грунты по водопроницаемости относятся к слабоводопроницаемым (коэффициент фильтрации равен 0,02–0.03 м/сут).

Грунты ИГЭ – 2, 2а, 3, 3а, 4, 5 обладают повышенносжимаемыми и сильносжимаемыми свойствами, агрессивными свойствами к бетонным и железобетонным конструкциям.

В связи с вышеперечисленными свойствами грунты ИГЭ – 2, 2а, 3, 3а, 4, 5 можно отнести к специфическим грунтам.

Объемно–планировочные решения

9–ти этажный жилой дом (Блок А) – отдельно стоящий секционного типа, Г–образной формы состоящий из двух блоков (блок А и блок Б) с размерами блока в осях 12,5 м Х 59,8 м, сблокирован и отделен между собой деформационным швом.

Этажность – 9 этажей

Высота здания согласно СНиП РК 3.02–43–2007 "Жилые здания" – 27,50 м.

Высота этажа 3,0 м, от пола до потолка 2,7 м.

Высота подвального этажа 2,10 м, от пола до потолка 1,80 м.

Высота верхнего тех. этажа от пола до потолка 1,52 м.

Лестничная клетка двухмаршевая, тип Л 1.

Жилой дом оснащен пассажирским лифтом производства ОАО "МОГИЛЕВЛИФТМАШ" без машинного помещения грузоподъемностью 1000 кг с внутренними размерами кабины 1100х2100х2100 мм. Размеры шахты 1850 Х 2550 мм. Размер дверей кабины 900х2000 мм.

Огнестойкость дверей EI30

Конструктивные решения

Конструктивная схема здания – каркасно–связевая (монолитный железобетонный каркас с диафрагмами жесткости). Прочность и устойчивость зданий обеспечивается совместной работой монолитных стен, колонн и плит перекрытий. Пространственный расчет каркаса был выполнен с использованием программного комплекса "ЛИРА САПР".

Фундамент жилого дома – монолитная железобетонная плита толщиной 900мм. Фундаменты выполнен из бетона кл. В25 на портландцементе по ГОСТ 10178–85*. Под фундамент устраивается подбетонка из бетона кл.В3,5 толщиной 100мм.

Колонны – из монолитного железобетона кл.В25 сечением 400х400мм

Ригеля – из монолитного железобетона кл.В25 сечением 400х400мм

Стены (диафрагмы жесткости) – из монолитного железобетона кл.В25 толщиной 200мм.

Плиты перекрытия – из монолитного железобетона кл.В25 толщиной 200мм.

Лестница – монолитная железобетонная из бетона кл.В25.

Наружные стены – многослойные из лицевого кирпича, минераловатного несгораемого полужесткого утеплителя и газоблоков с опиранием на перекрытия и поэтажной передачей нагрузки. Внешняя кладка – выполняется из керамического одинарного пустотелого лицевого кирпича КР–л–пу 250х120х65/1НФ/100/1,6/100/ГОСТ 530–2012 толщиной 120 мм уложенного на цементно–песчаном растворе М75.

Внутренняя кладка –толщиной 200 мм из газоблоков с маркой по плотности D500кг/м3 кл. В2,5 уложенные на цементно–песчанном растворе М50

Внутренние межквартирные перегородки – толщиной 200 мм из газоблоков с маркой по плотности D500кг/м3 кл. В2,5 уложенные на цементо–песчанном растворе М50.

Перегородки внутри квартир – толщиной 100 мм из газоблоков с маркой по плотности D500кг/м3 кл. В2,5 уложенные на цементном растворе М50.

Перегородки в санузлах – из обожженного пустотелого глиняного кирпича пластического формования марки КОРПу 1НФ/100/1,4/25/ по ГОСТ 530–2007, толщиной 120 мм уложенные на цементно–песчаном растворе М–50

Утеплитель наружных стен – плиты из минеральной ваты на синтетическом связующем теплоизоляционные марки П–80 ГОСТ 9573–2012 толщиной 120мм.

Водоизоляционный ковер кровли – два слоя наплавляемого материала: Рулонные наплавляемые кровельные и гидроизоляционные битумно–полимерные материалы, стеклоткань, марка СКП–4,0 (ТКП) ГОСТ 30547–97 и СПП–4,0 (ТПП) ГОСТ 30547–97

Утеплитель плиты покрытия верхнего жилого этажа – плиты из минеральной ваты на синтетическом связующем жесткие ПЖ–120 толщиной 250мм.

Изм.	Кол. уч.	Лист	N док.	Подп.	Дата	18–03–39–КЖ			
						«Строительство 9–ти этажного многоквартирного жилого дома в мкр.Карачаганак–1 г.Аксай Бурлинского района ЗКО (пятно 39, без наружных инженерных сетей)»			
Проверил		Бедебаев				Жилой дом (Блок А)	Стадия	Лист	Листов
Разработ.		Арысбаев					РП	1	
Н.контроль		Магутова				Общие данные	ТОО "Сити Инжиниринг" г. Шымкент–2018г.		

Согласовано | Взам. инв. N | Подп. и дата | Инв. N подл.

Копировал | Формат А3х3

Наружная отделка.

Стены – Керамический кирпич (цветной)
Цоколь – Сплитерная плитка
Карниз – Силикатный кирпич (цветной)
Окна – ПВХ, стеклопакет 4М1–16–4М1, (4М1–8–4М1–8–4М1)
Витражи – ПВХ, стеклопакет 4М1–16–4М1
Двери входные – металлические утепленные.
Двери внутри квартир – деревянные, деревянные остекленные.
Двери балконные внутри квартир – ПВХ с остеклением стеклопакетом 4М1–16–4М1, (4М1–8–4М1–8–4М1)
Подоконники – подоконная доска

Внутренняя отделка.

Жилые помещения и коридор:
Стены и потолок – выравнивающая шпаклевка –5мм, финишная шпаклевка –2мм,
улучшенная водоэмульсионная окраска.
Пол – линолеум, плинтус ПВХ
Откосы все – шпаклевка, покраска водоэмульсионным составом.
Кухня:
Стены – выравнивающая шпаклевка –5мм, финишная шпаклевка –2мм,
улучшенная водоэмульсионная окраска.
облицовка рабочей зоны керамической плиткой h=1,60 м.
Потолок – шпаклевка, покраска водоэмульсионным составом.
Пол – линолеум, плинтус ПВХ.
Санузел:
Стены – керамическая плитка h=1,80 м
Потолок и стены – выравнивающая шпаклевка –5мм, финишная шпаклевка –2мм,
улучшенная водоэмульсионная окраска.
Пол – покрытие керамической напольной плиткой.
Лоджии, балконы:
Стены и потолок – шпаклевка, покраска водоэмульсионным составом.
Пол – керамическая плитка с шероховатой поверхностью.
Лестничные клетки, коридоры и другие общие помещения:
Потолок и стены – шпаклевка, покраска водоэмульсионным составом, низ стен на высоту 1,6м – масляная окраска.
Пол – керамогранит с шероховатой поверхностью.

Защита строительных конструкций от коррозии

Антикоррозийная защита строительных конструкций разработана согласно СНиП РК 2.01.19–2004 «Защита строительных конструкций от коррозии».

Защита от коррозии металлических конструкций осуществляется лакокрасочными материалами 1–ой группы – пентафталевыми эмалями ПФ–14–165 ГОСТ 6465–76 и ПФ–133 ГОСТ 926–82 или пентафталевыми лаками ПФ–170 и ПФ–171 ГОСТ 15907–70* с добавлением 10–15% алюминиевой пудры наносимых на предварительно огрунтованые металлические поверхности глифталевыми грунтовками ГФ–021 по ГОСТ 25129–82 или ГФ–0163 по ТУ 6–27–12–90.

Поверхности стальных конструкций перед нанесением защитных лакокрасочных покрытий зачищают от окислов (окалины, ржавчины, шлаковых включений) до 3 степени очистки согласно ГОСТ 9.402–2004 «Подготовка металлических поверхностей перед окрашиванием».

Нарушенное в процессе электросварочных работ лакокрасочное покрытие зачищается согласно ГОСТ 9.402–2004 «Подготовка металлических поверхностей перед окрашиванием» и восстанавливается.

Мероприятия для доступности здания маломобильными группами населения

Проект разработан в соответствии с требованиями СП РК 3.06–15–2005 «Проектирование зданий и сооружений с учетом доступности для маломобильных групп населения».

На входах в здание для доступа инвалидов на креслах–колясках предусмотрены пандусы с поручнями ведущие до лифтового холла первого этажа. Ширина входных дверей в здание в свету составляет 1300 мм. Жилой дом оснащен пассажирским лифтом грузоподъемностью 1000 кг с внутренними размерами кабины 1100х2100х2500 мм. Размер дверей шахты и кабины 900х2100 мм. Огнестойкость дверей ⊟30.

В каждом подъезде жилого дома предусмотрены две 2–х комнатные квартиры пригодные для проживания людей в соответствии с требованиями СП РК 3.06–15–2005 «Проектирование зданий и сооружений с учетом доступности для маломобильных групп населения».

Антипросадочные мероприятия

Антипросадочные мероприятия в проекте выполнены в соответствии с требованиями СНиП РК 5.01–01–2002–2004 «Основания зданий и сооружений». Планировка территории предусмотрена с учетом сложившегося рельефа местности с отводом поверхности вод от здания. По периметру здания устраивается асфальтобетонная отмостка шириной 1,5м с уклоном от здания не менее 0,03.

В качестве основания фундаментов согласно расчета по деформациям предусмотрены грунты 3–го инженерно–геологического элемента.

Ведомость чертежей основного комплекта марки КЖ

Лист	Наименование	Примечание
КЖ–1	Общие данные (начало)	
КЖ–2	Общие данные	
КЖ–3	Монолитная стена Вид 1. По оси "3" и "20"	
КЖ–4	Развертка монолитной стены Вид 2. Спецификация материалов	
КЖ–5	Сечение 1–1, 2–2. Ведомость деталей. Каркас Кп–1.	
КЖ–6	Планы на отм. +1.550, ... +26.900, Лестница Л–1. Сечение 1–1, 2–2, 3–3.	
КЖ–7	Сечение 1–1, 2–2	
КЖ–8	Сечение 3–3, 4–4, 5–5, 6–6	
КЖ–9	Узлы 1–5. Спецификация материалов.	
КЖ–10	План расположения нижней и верхней дополнительной арматуры	
КЖ–11	План расположения нижней и верхней дополнительной арматуры	
КЖ–12	Ограждение лестницы. Спецификация материалов	
КЖ–13	Схема расположения изделия металлического М–1, М–2 на отм. –0.100	
КЖ–14	Схема расположения изделия металлического М–1, М–2 на отм. +3.000 ... +6.000	
КЖ–15	Схема расположения изделия металлического М–1, М–2 на отм. +9.000 ... +24.000	
КЖ–16	Развертка наружных стен δ=200 по оси 1,16 между осями А–В, В–А Развертка внутренних стен δ=200 по оси 3,4. между осями Б.	
КЖ–17	Развертка внутренних стен δ=100 по оси 4,5,6. между осями Б. Развертка внутренних стен δ=100 по оси А,Б. между осями 11	
КЖ–18	Дверные перемычки Пр–1, Пр–2; Сечение 3–3 Узлы: А,Б,Г: 1–1,2–2,,4–4.	
КЖ–19	Развертка стен δ=200 по оси А(Зеркально по оси 1–16)	
КЖ–20	Развертка стен δ=200 по оси В.(Зеркально по оси 16–1)	
КЖ–21	Схема расположения металических изделий ММ–1 на отм. –2.100	
КЖ–22	Схема расположения перемычек и металлических изделий на отм. –0.100...+23.900	
КЖ–23	Схема расположения металических изделий ММ–1 на отм. +26.900	
КЖ–23.1	Схема расположения металических изделий ММ–1 на отм. +29.200	
КЖ–24	План расположения люка Л–1 на отм. +2.900...+26.700.	
КЖ–25	Люк Л–1. Рама крышки люка Р–1. Стремянка ЛС–1. Спецификация материалов	
КЖ–26	Схема расположения зонтов шахты на отм. +29.200	
КЖ–27	Зонт шахты 3 –1; 2; 3; 4. Схема раскроя листа Поз. 1; 4; 5; 6. Сечение 1–1; 2–2	
КЖ–28	Схема расположения облицовочного кирпича на отм. 0,000	
КЖ–29	Узел I, Узел II, Узел III с деформационным швом. Сечение 1–1,2–2.	
КЖ–30	Сечение 3–3. Развертка между осями 3–4.	
КЖ–31	Сечение 4–4. Развертка между осями 3–4.	
КЖ–32	Схема расположения облицовочного кирпича типового этажа	
КЖ–33	Сечение 1–1. Развертка между осями 3–4–5.	
КЖ–34	Схема расположения облицовочного кирпича на отм. тех. этажа.	
КЖ–35	Узел I, II с деформационным швом. сечение 1–1, 2–2. Развертка.	
КЖ–36	Схема расположения облицовочного кирпича на плане кровли.	
КЖ–37	Узел I, Узел II, Узел III с деформационным швом. Сечение 1–1,2–2.	
КЖ–38	Схема расположения облицовочного кирпича на плане кровли, сечение 1–1.	

Изм.	Кол. уч.	Лист	N док.	Подп.	Дата
Проверил		Бедебаев		А.Бараш-	
Разработ.		Арысбаев			
Н.контроль		Магутова			

18–03–39–КЖ

«Строительство 9–ти этажного многоквартирного жилого дома в мкр.Карачаганак–1 г.Аксай Бурлинского района ЗКО (пятно 39, без наружных инженерных сетей)»

Жилой дом (Блок А)

Стадия	Лист	Листов
РП	2	

Общие данные

ТОО "Сити Инжиниринг" г. Шымкент–2018г.

Согласовано

Взам. инв. N

Подп. и дата

Инв. N подл.

Копировал Формат А2

Монолитная стена Вид 1. По оси "3" и "20". (Опалубочный чертеж)

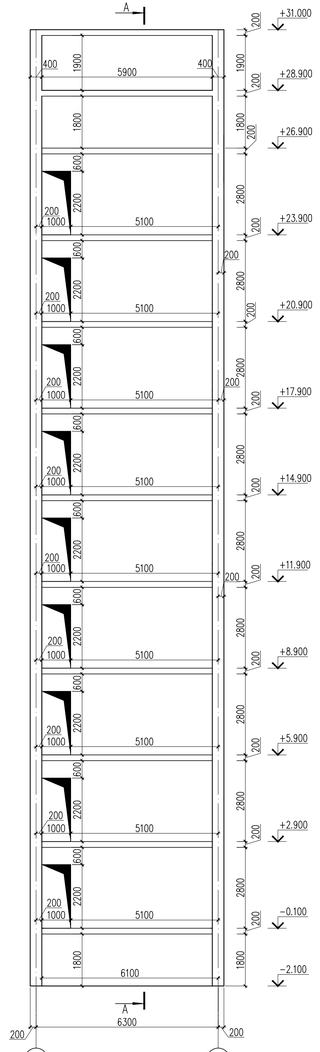

А – А

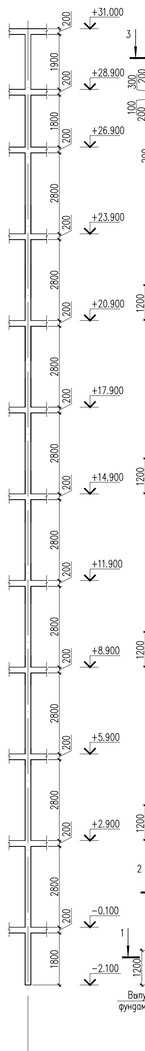

Монолитная стена Вид 1. По оси "3" и "20". (Армирование)

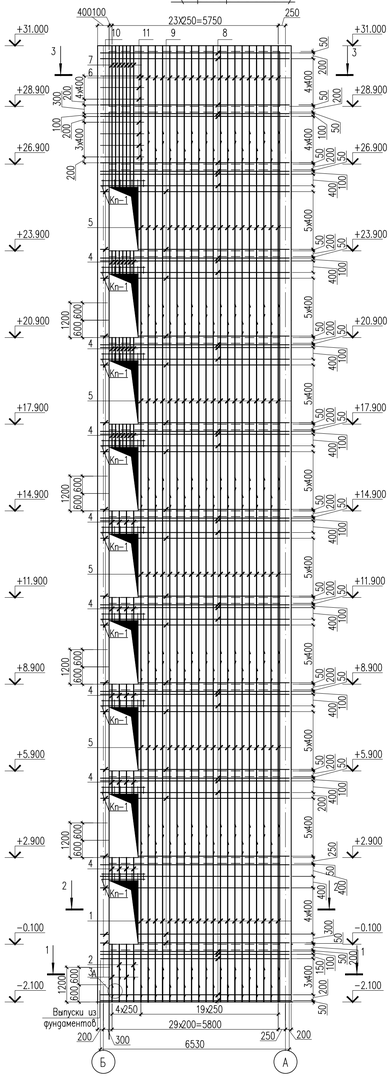

Каркас Кп-1

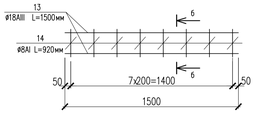

б – б

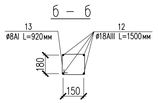

1 – 1

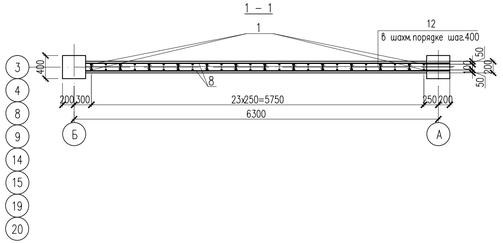

2 – 2

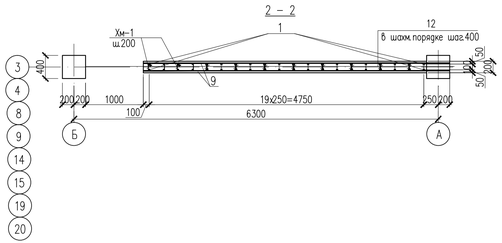

3 – 3

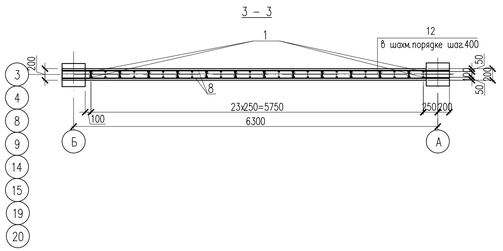

Стыки стержней рабочей арматуры: в нахлестку, без сварки, одиночных стержней

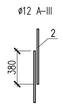

Спецификация материалов

Поз.	Обозначение	Наименование		Кол.	Масса ед., кг.	Примеч.
		Вид 1	шт.	6	2607.54	15645.24
1	ГОСТ 5781-82*	ø12 А-III	L=4950	40	4.40	176.00
2	ГОСТ 5781-82*	ø12 А-III	L=1245	4	1.11	4.44
3	ГОСТ 5781-82*	ø12 А-III	L=1845	4	1.64	6.56
4	ГОСТ 5781-82*	ø12 А-III	L=800	82	0.71	58.22
5	ГОСТ 5781-82*	ø12 А-III	L=6000	160	5.33	852.80
6	ГОСТ 5781-82*	ø12 А-III	L=4000	40	3.55	142.00
7	ГОСТ 5781-82*	ø12 А-III	L=4900	14	4.35	60.90
8	ГОСТ 5781-82*	ø12 А-III	L=6530	88	5.80	510.40
9	ГОСТ 5781-82*	ø12 А-III	L=5240	108	4.65	502.20
10	ГОСТ 5781-82*	ø12 А-III	L=300	108	0.27	29.16
11	ГОСТ 5781-82*	ø14 А-III	L=1500	14	1.81	25.34
12	ГОСТ 5781-82*	ø6 А-I	L=320	660	0.07	46.20
Хм-1	ГОСТ 5781-82*	ø6 А-I	L=820	330	0.18	59.40
		Каркас Кп-1	шт.	9	14.88	133.92
13	ГОСТ 5781-82*	ø18 А-III	L=1500	4	3.00	12.00
14	ГОСТ 5781-82*	ø8 А-I	L=920	8	0.36	2.88
		Материалы:				
		Бетон кл. В.25	м3	32.9		
	в том числе до отм. +15.000	Бетон кл. В 25	м3	15.3		

Ведомость деталей

Поз.	Эскиз
12	140 90 90
Хм-1	215 195 115 295 820

Ведомость расхода стали на элемент, кг.

Марка элемента	Изделия арматурные									
	Арматура класса				Арматура класса					Всего
	А-I				А-III					
	ГОСТ 5781-82*				ГОСТ 5781-82*					
	ø6	ø8		Итого	ø12	ø14	ø18		Итого	
1	105.6	25.92		131.52	2342.68	25.34	108		2476.02	2607.54

Внимание:
1. Выполнение бетонных работ производить только после установки в опалубку монолитных стен гибкой самозатухающей гофрированной трубы ПХВ, установочных и распредкоробок согласно чертежей марки ЭОМ.

Изм.	Кол. уч.	Лист	N док.	Подп.	Дата

18-03-39-КЖ

«Строительство 9-ти этажного многоквартирного жилого дома в мкр.Карачаганак-1 г.Аксай Бурлинского района ЗКО (пятно 39, без наружных инженерных сетей)»

Проверил	Бедебаев	А.Бедебаев
Разработ.	Арысбаев	Арысбаев
Н.контроль	Магутова	

Жилой дом (Блок А)

Стадия	Лист	Листов
РП	3	

Монолитная стена Вид 1. По оси "3" и "20"

ТОО "Сити Инжиниринг" г. Шымкент-2018г.

Согласовано

Взам. инв. N

Подп. и дата

Инв. N подл.

Копировал

Формат А3-3

Развертка монолитной стены Вид 2 (Опалубочный чертеж)

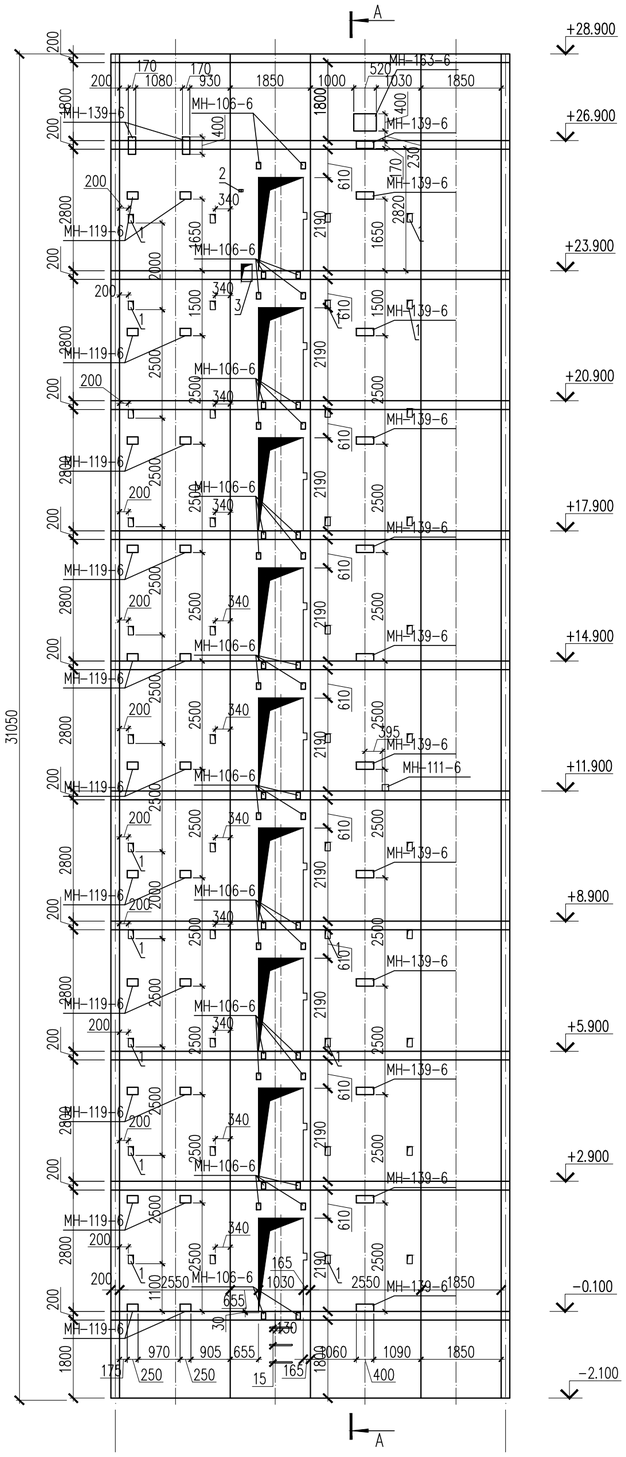

А – А

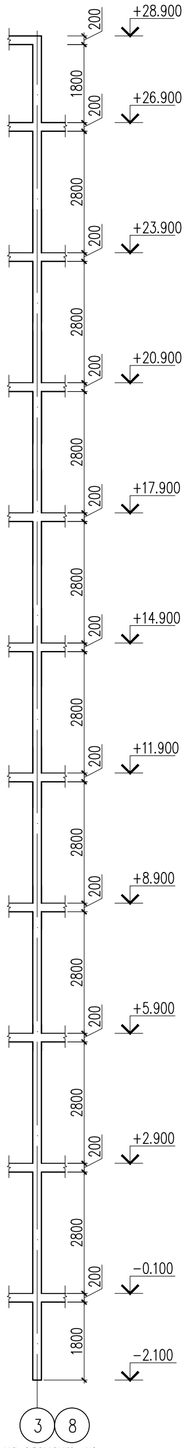

Развертка монолитной стены Вид 2 (Армирование)

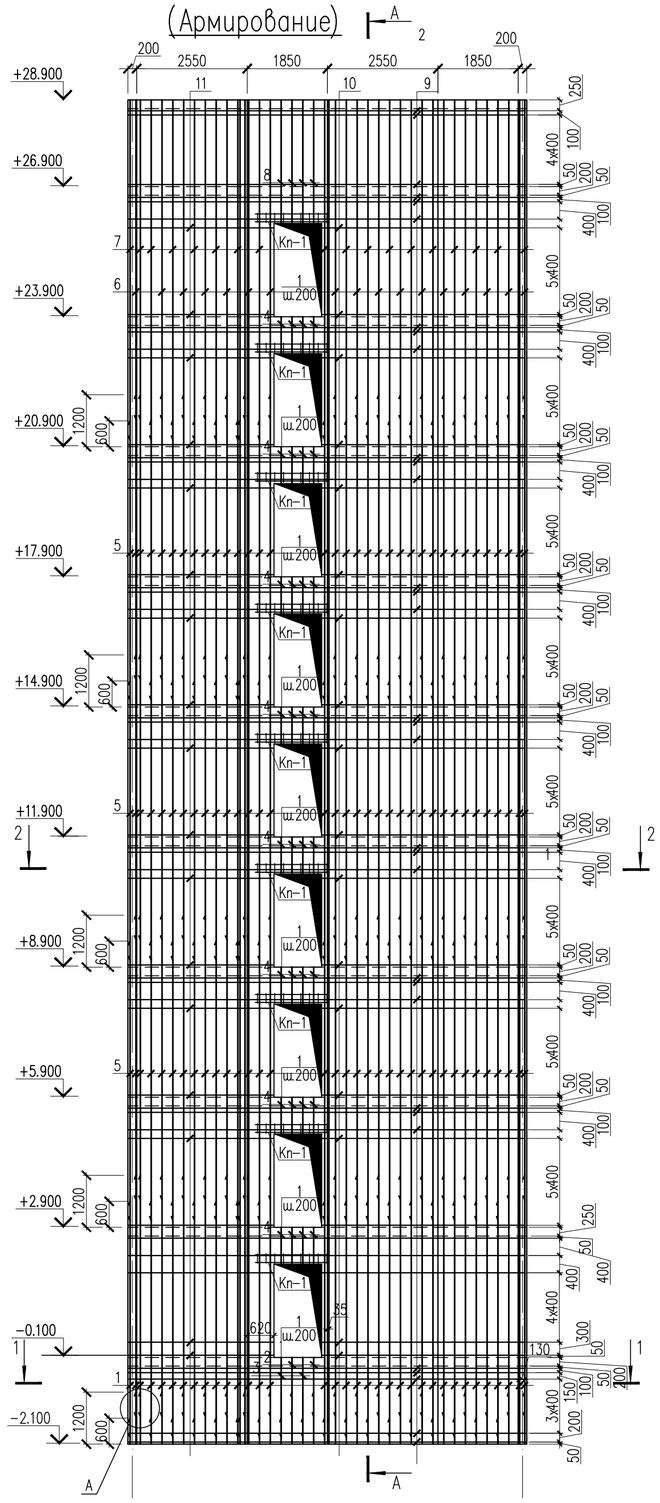

Спецификация материалов

Поз.	Обозначение	Наименование		Кол.	Масса ед., кг.	Примеч.
		Вид 2	шт.	3	4634.1	13902.3
1	ГОСТ 5781-82*	ø12 А-III	L=5000	76	4.44	337.44
2	ГОСТ 5781-82*	ø12 А-III	L=1365	4	1.21	4.84
3	ГОСТ 5781-82*	ø12 А-III	L=1840	4	1.63	6.52
4	ГОСТ 5781-82*	ø12 А-III	L=850	64	0.75	48.00
5	ГОСТ 5781-82*	ø12 А-III	L=6000	228	5.33	1215.24
6	ГОСТ 5781-82*	ø12 А-III	L=7365	36	6.54	235.44
7	ГОСТ 5781-82*	ø12 А-III	L=7840	40	6.96	278.40
8	ГОСТ 5781-82*	ø12 А-III	L=2850	8	2.53	20.24
9	ГОСТ 5781-82*	ø12 А-III	L=9200	72	8.17	588.24
10	ГОСТ 5781-82*	ø12 А-III	L=4730	108	4.20	453.60
11	ГОСТ 5781-82*	ø12 А-III	L=3370	108	2.99	322.92
12	ГОСТ 5781-82*	ø6 А-I	L=320	1325	0.07	92.75
13	ГОСТ 5781-82*	ø12 А-III	L=800	882	0.71	626.22
Хм-1	ГОСТ 5781-82*	ø6 А-I	L=840	127	0.19	24.13
Хм-2	ГОСТ 5781-82*	ø6 А-I	L=900	127	0.20	25.40
Хм-3	ГОСТ 5781-82*	ø6 А-I	L=660	127	0.15	19.05
		Каркас Кп-1	шт.	9	15.4	138.6
13	ГОСТ 5781-82*	ø18 А-III	L=1700	36	3.40	122.40
14	ГОСТ 5781-82*	ø6 А-I	L=920	81	0.20	16.20
15	ГОСТ 5781-82*	ø16 А-I	L=1010	3	1.59	4.77
МН-106-6	серия 1.400-15_0	МН 106-6		36	1.20	43.20
МН-111-6	серия 1.400-15_0	МН 111-6		1	1.60	1.60
МН-119-6	серия 1.400-15_0	МН 119-6		22	2.90	63.80
МН-139-6	серия 1.400-15_0	МН 139-6		14	4.60	64.40
МН-163-6	серия 1.400-15_0	МН 163-6		1	19.30	19.30
		Материалы:				
		Бетон кл. В 25	м3	47.13		
	в том числе до отм. +15.000	Бетон кл. В 25	м3	24.11		

Внимание:
Выполнение бетонных работ производить только после установки в опалубку монолитных стен гибкой самозатухающей гофрированной трубы ПХВ, установочных и распредкоробок согласно чертежей марки ЭОМ.

1. Данный лист смотреть с листом КЖ-5.
2. Монолитные конструкции выполнять согласно требований СНиП РК 5.03-37-2005 "Несущие и ограждающие конструкции."
3. Снятие опалубки производить после достижения бетоном 70% проектной прочности.
4. Размерные линии указаны до центра рабочей арматуры.
5. В ведомости деталей размеры для хомутов даны по наружным граням стержней.

Ведомость расхода стали на элемент, кг.

Марка элемента	Изделия арматурные									Изделия закладные										
	Арматура класса				Арматура класса				Всего	Арматура класса				Прокат марки				Прокат марки			Всего
	А-I				А-III					S500				С235				С245			
	ГОСТ 5781-82*				ГОСТ 5781-82*					ТУ РБ 04778771.001				ГОСТ 19903-74*				ГОСТ 19903-74*			
	ø6	ø16		Итого	ø12	ø18		Итого		ø8	ø12		Итого	-6	-8		Итого	-10		Итого	
1	177.53	4.77		182.3	4137.1	122.4		4259.5	4441.8	8.7	1.8		10.5	132.3	47.1		179.4	2.4		2.4	192.3

Изм.	Кол. уч.	Лист	N док.	Подп.	Дата
Проверил		Бедебаев			
Разработ.		Арысбаев			
Н.контроль		Магутова			

18-03-39-КЖ

«Строительство 9-ти этажного многоквартирного жилого дома в мкр.Карачаганак-1 г.Аксай Бурлинского района ЗКО (пятно 39, без наружных инженерных сетей)»

Жилой дом (Блок А)

Стадия	Лист	Листов
РП	4	

Развертка монолитной стены Вид 2. Спецификация материалов.

ТОО "Сити Инжиниринг" г. Шымкент-2018г.

Копировал

Формат А2

Согласовано

Взам. инв. N

Подп. и дата

Инв. N подл.

1 – 1

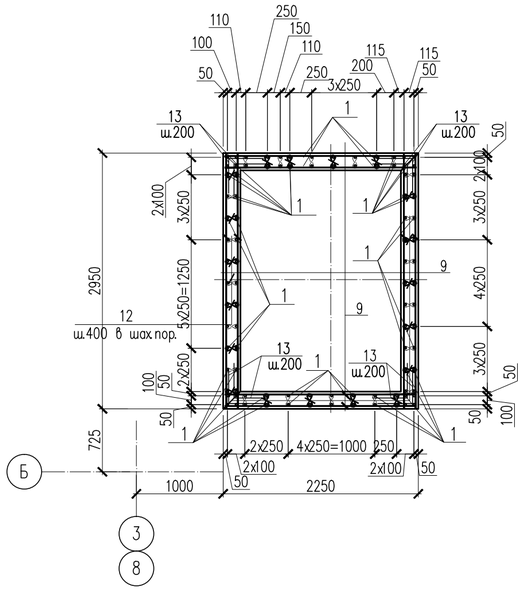

2 – 2

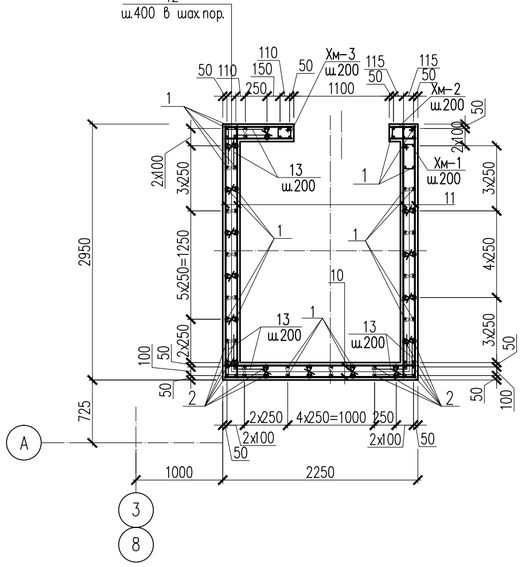

Каркас Кп–1

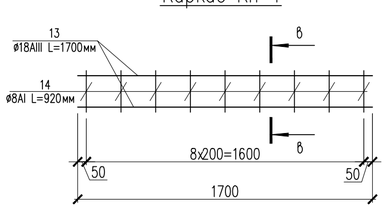

в – в

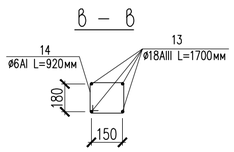

Ведомость деталей

Поз.	Эскиз	
12	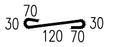	L=320
13		L=800
Хм–1	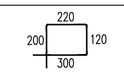	L=840
Хм–2	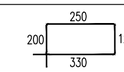	L=900
Хм–3	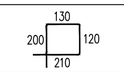	L=660

Стыки стержней рабочей арматуры. Внахлестку, без сварки, одиночных стержней.

Узел А

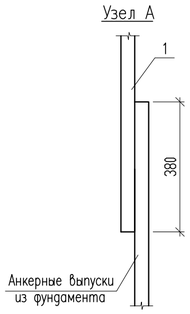

Экспликация отверстий

Номер отверстия и назначение	Размеры, мм		Отметка низа, м.
	В	Н	
Поз.1 Для установки настилов	120	200	–
Поз.2	50	50	–
Поз.3 Под электроразводку	250	400	–

1. Данный лист смотреть с листом КЖ–4.

						18–03–39–КЖ
						«Строительство 9–ти этажного многоквартирного жилого дома в мкр. Карачаганак–1 г. Аксай Бурлинского района ЗКО (пятно 39, без наружных инженерных сетей)»
Изм.	Кол. уч.	Лист	N док.	Подп.	Дата	
Проверил		Бедебаев				Жилой дом (Блок А)
Разработ.		Арысбаев				
Н. контроль		Магутова				Сечение 1–1...2–2, Ведомость деталей Каркас Кп–1

Стадия	Лист	Листов
РП	5	

ТОО "Сити Инжиниринг" г. Шымкент–2018г.

Копировал

Формат А2

Согласовано

Взам. инв. N

Подп. и дата

Инв. N подл.

Лестница Л-1

1 – 1

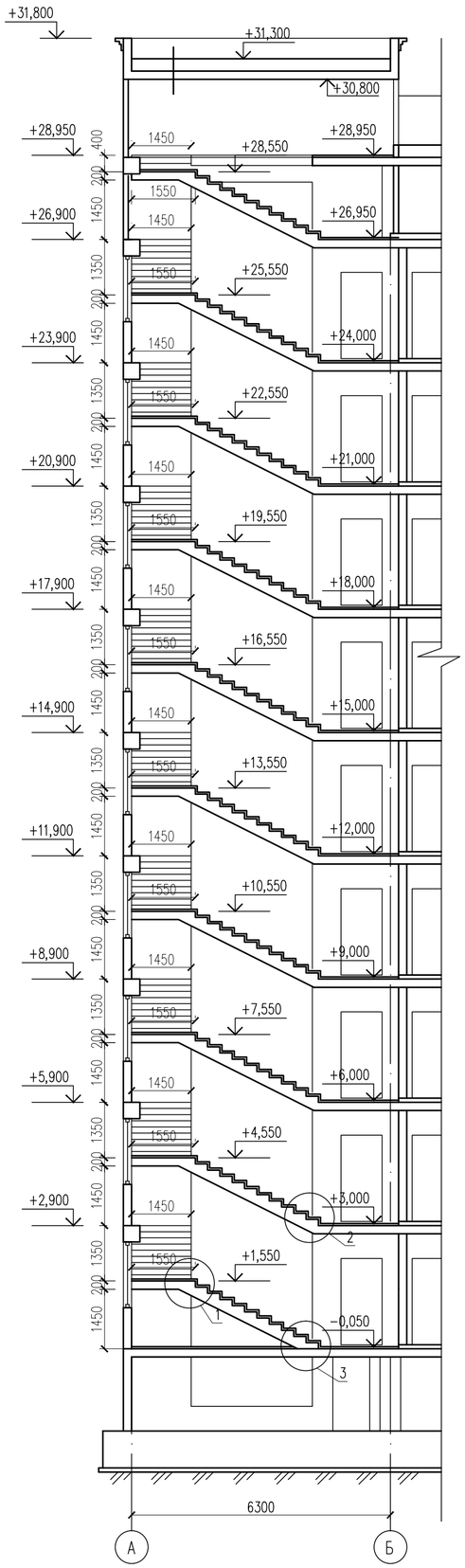

2 – 2

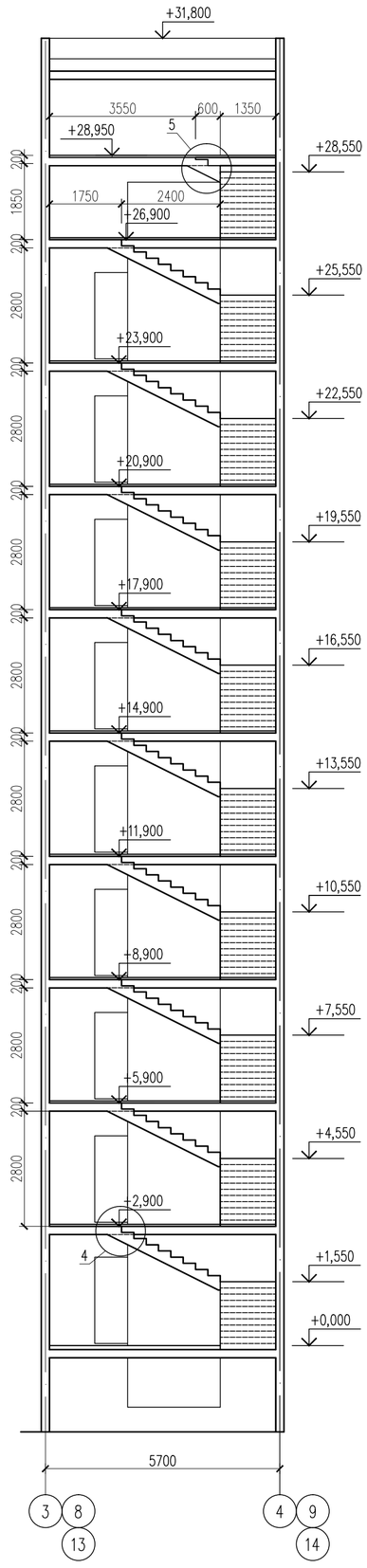

3 – 3

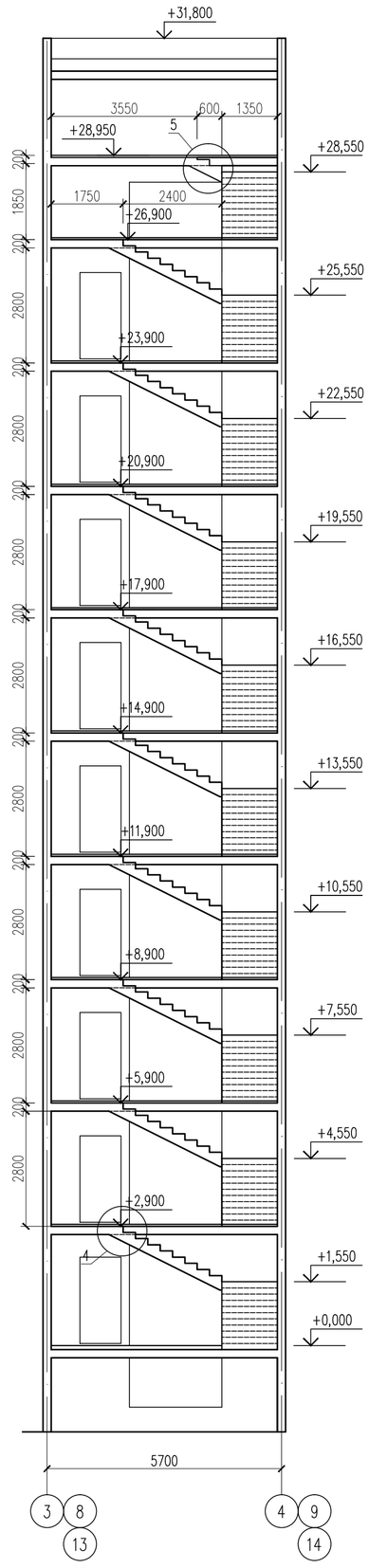

План на отм.+1.550 ... +26.900

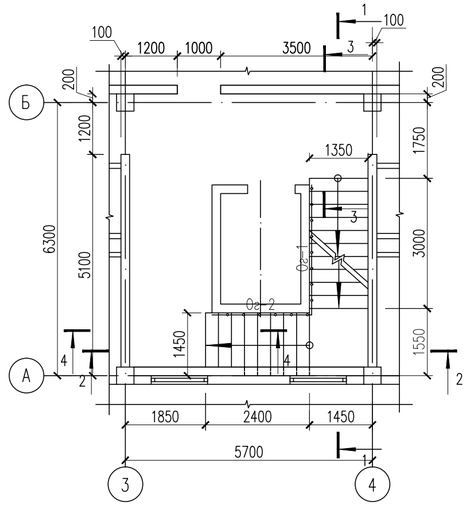

План на отм.+1.550 ... +26.900

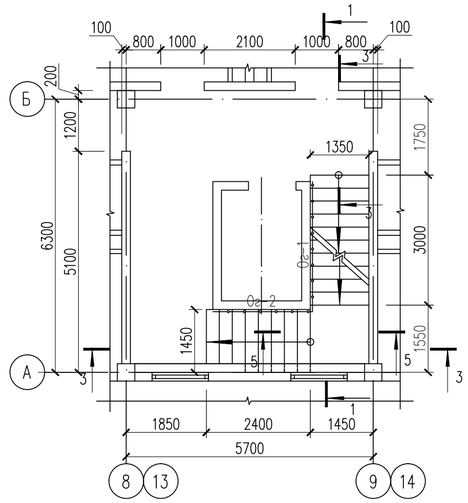

План на отм. +28.950

1. Данный лист смотреть с листами КЖ-7, 8, 9, 10, 11, 12.

						18-03-39-КЖ	
						«Строительство 9-ти этажного многоквартирного жилого дома в мкр. Карачаганак-1 г. Аксай Бурлинского района ЗКО (пятно 39, без наружных инженерных сетей)»	
Изм.	Кол. уч.	Лист	N док.	Подп.	Дата		
Проверил		Бедебаев				Жилой дом (Блок А)	Стадия: РП; Лист: 6; Листов:
Разработ.		Жамбылбай					
Н. контроль		Магутова				Планы на отм. +1.550, ... +26.900, Лестница Л-1. Сечение 1-1, 2-2, 3-3.	ТОО "Сити Инжиниринг" г. Шымкент-2018г.

Согласовано

Взам. инв. N

Подп. и дата

Инв. N подл.

Копировал

Формат А2

1 – 1

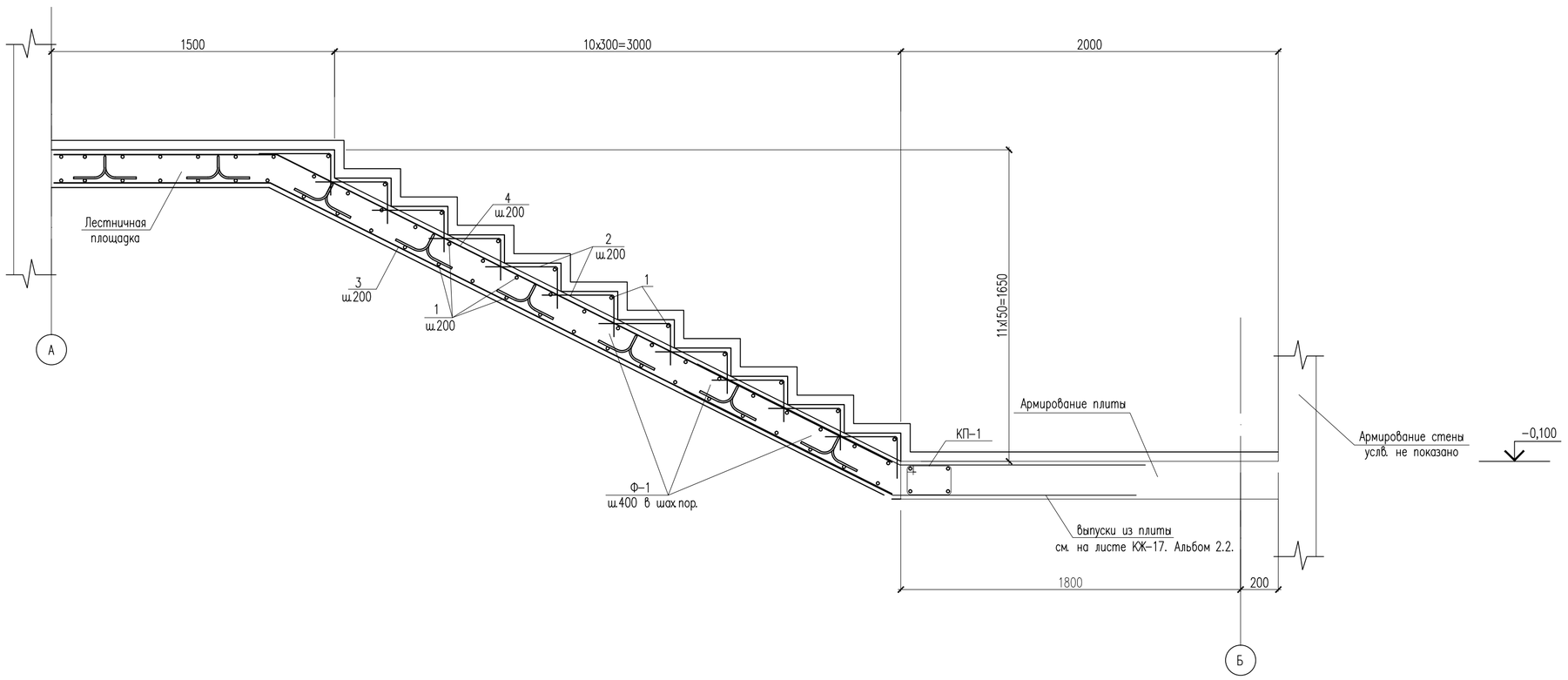

2 – 2

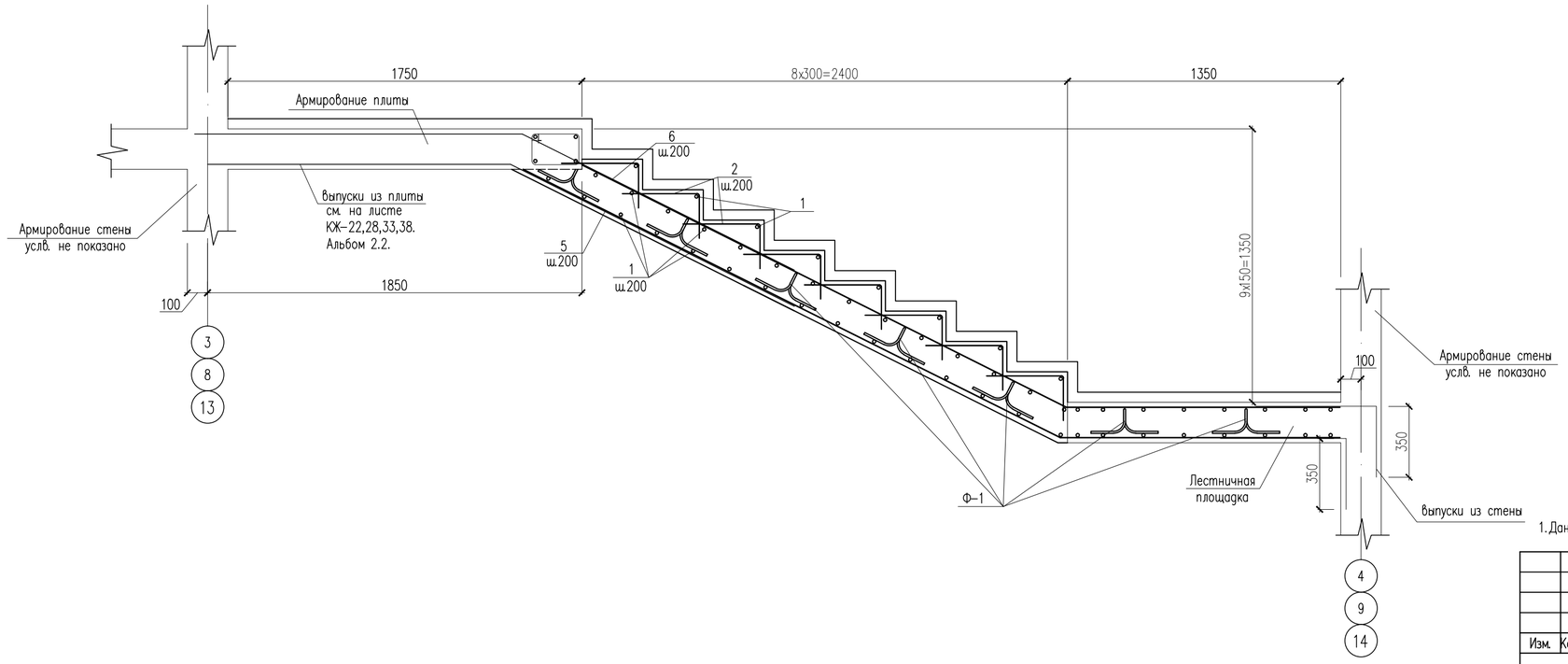

1. Данный лист смотреть с листами КЖ-6, 9,

						18-03-39-КЖ
						«Строительство 9-ти этажного многоквартирного жилого дома в мкр.Карачаганак-1 г.Аксай Бурлинского района ЗКО (пятно 39, без наружных инженерных сетей)»
Изм.	Кол. уч.	Лист	N док.	Подп.	Дата	
Проверил		Бедебаев		А.Бедеби		Жилой дом (Блок А)
Разработ.		Жамбылбай				
Н. контроль		Магутова				Сечение 1-1, 2-2

Стадия	Лист	Листов
РП	7	

ТОО "Сити Инжиниринг" г. Шымкент-2018г.

Копировал

Формат А2

Согласовано

Взам. инв. N

Подп. и дата

Инв. N подл.

3 – 3

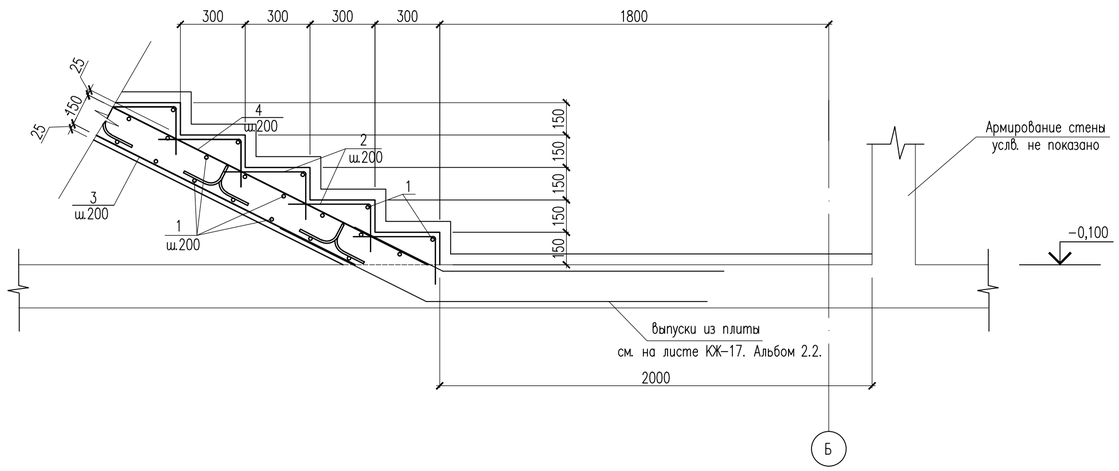

4 – 4

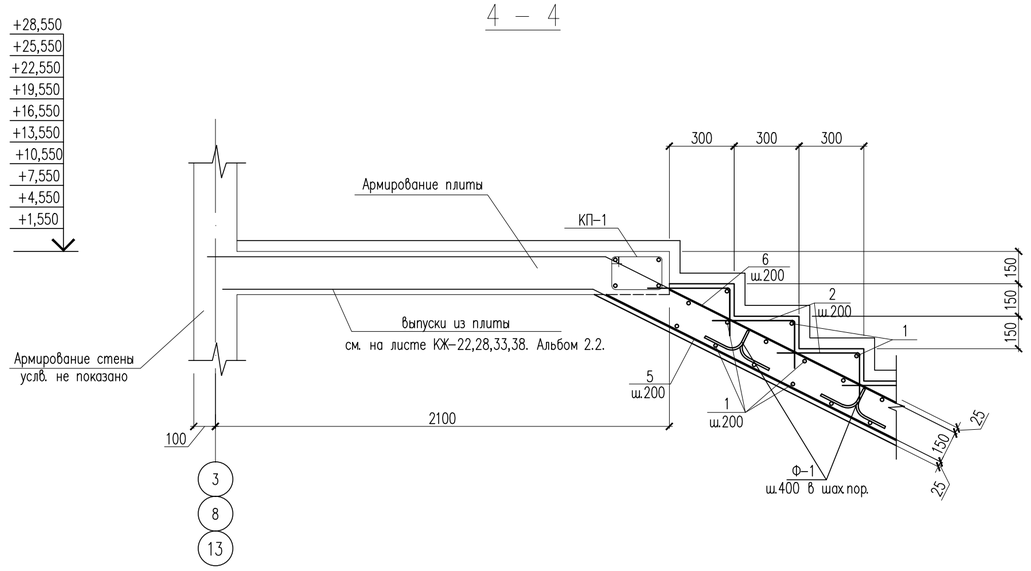

5 – 5

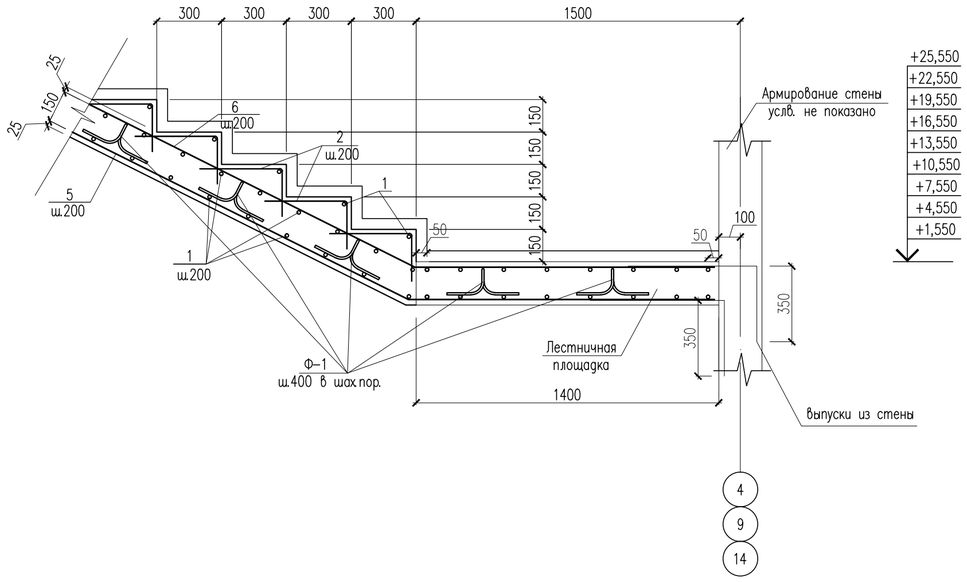

6 – 6

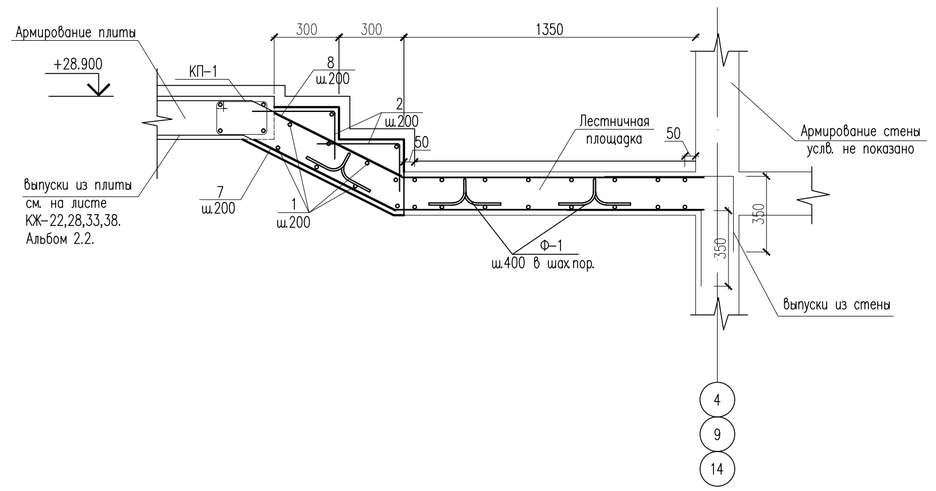

1. Данный лист смотреть с листами КЖ–6.

						18–03–39–КЖ
						«Строительство 9–ти этажного многоквартирного жилого дома в мкр. Карачаганак–1 г. Аксай Бурлинского района ЗКО (пятно 39, без наружных инженерных сетей)»
Изм.	Кол. уч.	Лист	N док.	Подп.	Дата	
Проверил		Бедебаев				Жилой дом (Блок А)
Разработ.		Жамбылбай				
Н. контроль		Магутова				Сечение 3–3, 4–4, 5–5, 6–6

Стадия	Лист	Листов
РП	8	

ТОО "Сити Инжиниринг" г. Шымкент–2018г.

Копировал

Формат А2

Согласовано

Взам. инв. N

Подп. и дата

Инв. N подл.

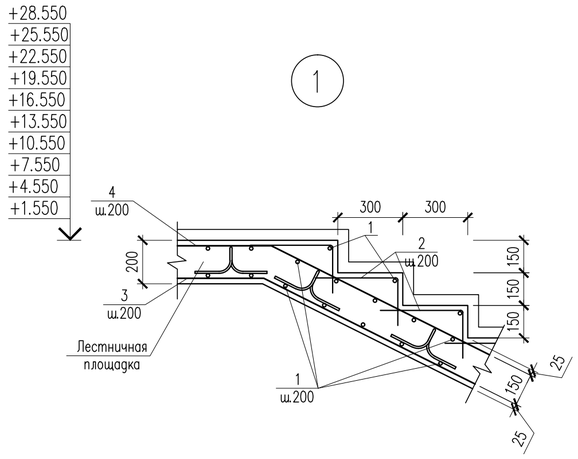

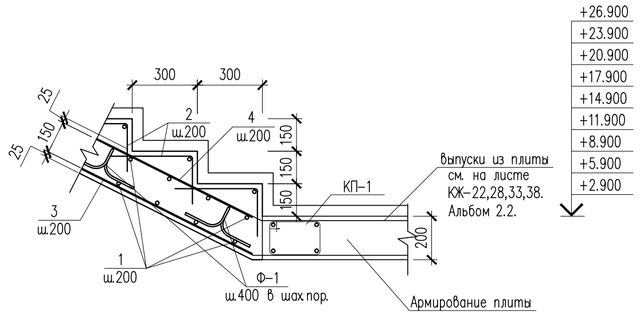

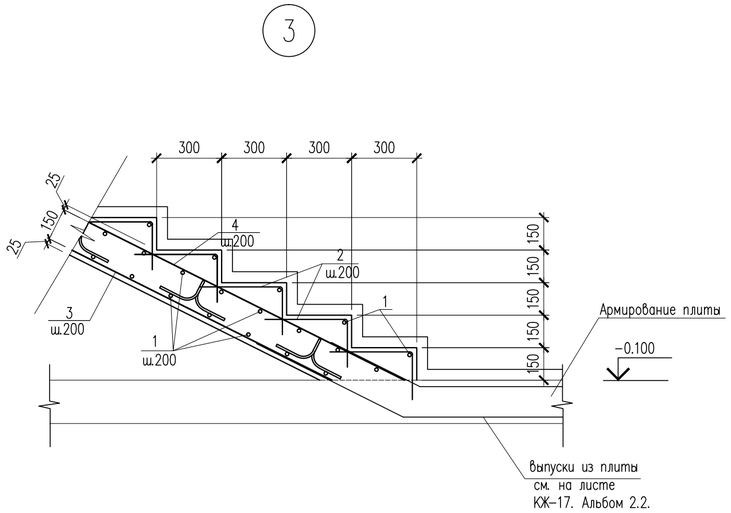

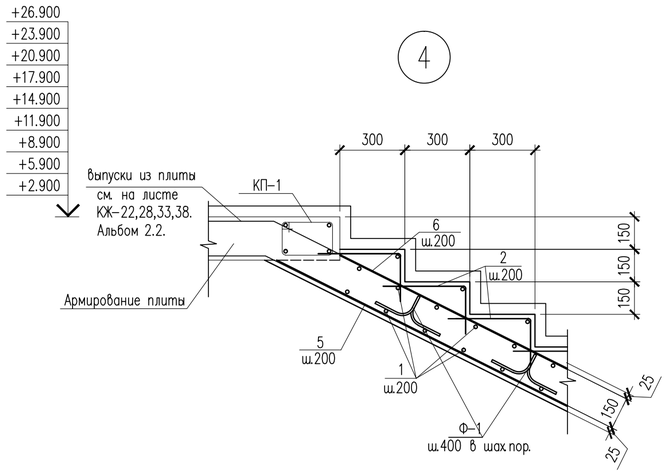

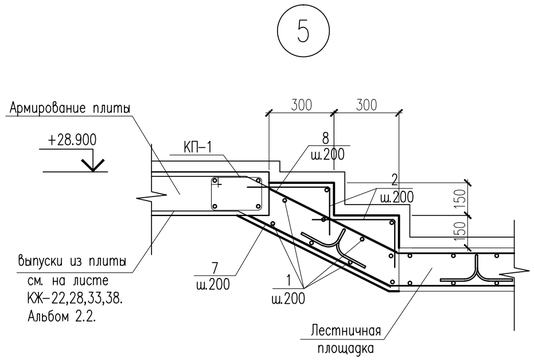

Ведомость деталей

Поз.	Эскиз
2	380, 220
3	1145, 3685
4	1180, 3645
5	2970, 1385
6	2680, 1355
7	800, 1380
8	680, 1380
Ф-1	200, 200, 200, 150

Спецификация материалов

Поз.	Обозначение	Наименование	Кол.	Масса ед., кг.	Примеч.
		Лестница Л-1	3	3037.8	9113.4
		Основное армирование	1	2131.72	2131.72
1	ГОСТ 5781-82*	ø10 А-III L=1200	1190	0.74	881
2	ГОСТ 5781-82*	ø8 А-I L=600	1300	0.24	312
3	ГОСТ 5781-82*	ø12 А-III L=4830	60	4.29	257.40
4	ГОСТ 5781-82*	ø12 А-III L=4825	60	4.28	256.80
5	ГОСТ 5781-82*	ø12 А-III L=4355	54	3.87	208.98
6	ГОСТ 5781-82*	ø12 А-III L=4035	54	3.58	193.32
7	ГОСТ 5781-82*	ø12 А-III L=2180	6	1.94	11.64
8	ГОСТ 5781-82*	ø12 А-III L=2060	6	1.83	10.98
		Дополнительное армирование (для лестницы в осях 3-4, 8-9, 13-14)			
		Нижняя дополнительная арматура	1	44.58	44.58
9	ГОСТ 5781-82*	ø10 А-III L=1000	60	0.62	37.2
10	ГОСТ 5781-82*	ø10 А-III L=2000	6	1.23	7.38
		Верхняя дополнительная арматура	1	126.5	126.5
11	ГОСТ 5781-82*	ø10 А-III L=1500	30	0.93	27.9
12	ГОСТ 5781-82*	ø10 А-III L=1000	159	0.62	98.6
	Материалы	Бетон кл. В25, м3	33.83		
	в том числе до отм. +16.550	Бетон кл. В25, м3	18.86		
		Фиксаторы Ф-1			
Ф-1	ГОСТ 5781-82*	ø10 А-I L=900	1312	0.56	735

1. Данный лист смотреть с листами КЖ-6, 10, 11.

Изм.	Кол. уч.	Лист	N док.	Подп.	Дата	18-03-39-КЖ		
						«Строительство 9-ти этажного многоквартирного жилого дома в мкр. Карачаганак-1 г. Аксай Бурлинского района ЗКО (пятно 39, без наружных инженерных сетей)»		
Проверил	Бедебаев					Жилой дом (Блок А)	Стадия: РП	Лист: 9 / Листов:
Разработ.	Жамбылбай							
Н. контроль	Магутова					Узлы 1-5, Спецификация материалов	ТОО "Сити Инжиниринг" г. Шымкент-2018г.	

Согласовано

Взам. инв. N

Подп. и дата

Инв. N подл.

Копировал

Формат А2

План расположения нижней дополнительной арматуры на отм. +4.550,+7.550,+10.550,+13.550,+16.550 +19.550,+22.550,+25.550

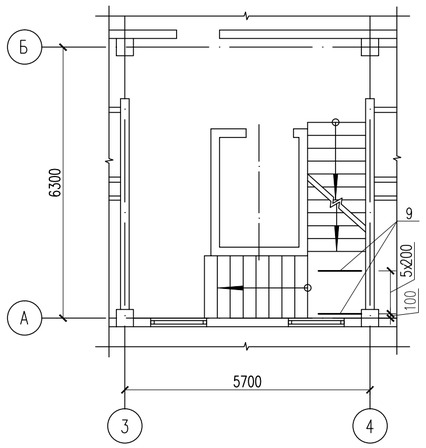

План расположения нижней дополнительной арматуры на отм. +28.550

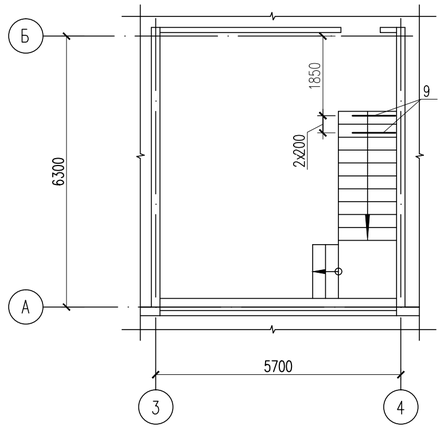

План расположения нижней дополнительной арматуры на отм. +19.550, +22.550, +25.550

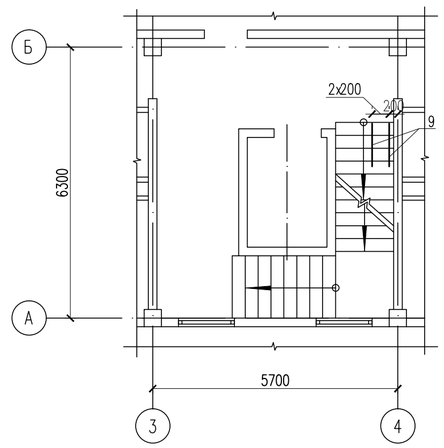

План расположения нижней дополнительной арматуры на отм. +28.550

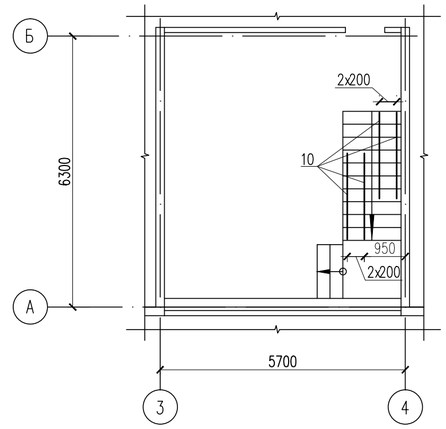

План расположения верхней дополнительной арматуры на отм. +1.550,+4.550,+7.550,+10.550,+13.550 +16.550,+19.550,+22.550,+25.550

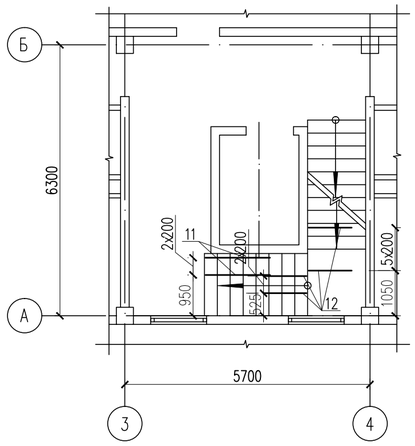

План расположения верхней дополнительной арматуры на отм. +28.550

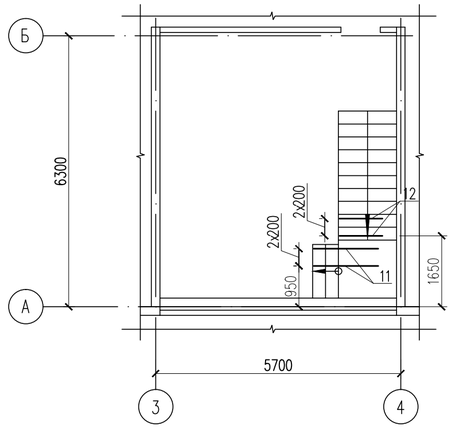

План расположения верхней дополнительной арматуры на отм. +4.550,+7.550,+10.550,+13.550,+16.550 +19.550,+22.550,+25.550

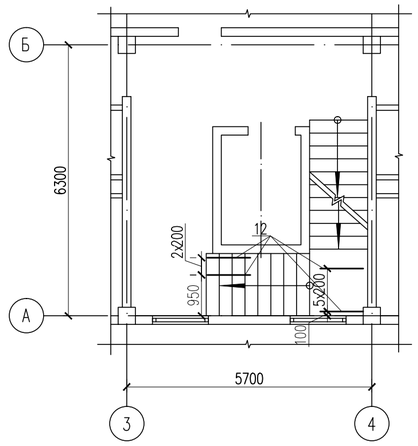

План расположения верхней дополнительной арматуры на отм. +28.550

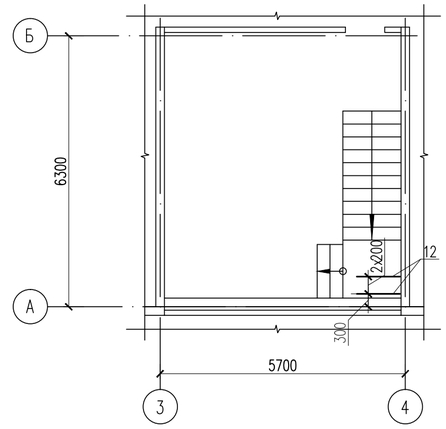

1. Данный лист смотреть с листами КЖ-6, 9.

						18-03-39-КЖ	
						«Строительство 9-ти этажного многоквартирного жилого дома в мкр. Карачаганак-1 г. Аксай Бурлинского района ЗКО (пятно 39, без наружных инженерных сетей)»	
Изм.	Кол. уч.	Лист	N док.	Подп.	Дата		
						Жилой дом (Блок А)	Стадия: РП; Лист: 10; Листов:
Проверил		Бедебаев					
Разработ.		Жамбылбай					
						План расположения нижней и верхней дополнительной арматуры	ТОО "Сити Инжиниринг" г. Шымкент-2018г.
Н. контроль		Магутова					

Согласовано

Взам. инв. N

Подп. и дата

Инв. N подл.

Копировал

Формат А2

План расположения нижней дополнительной арматуры на отм. +4.550,+7.550,+10.550,+13.550,+16.550 +19.550,+22.550,+25.550

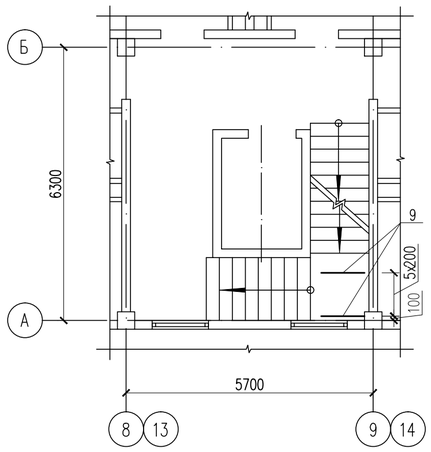

План расположения нижней дополнительной арматуры на отм. +28.550

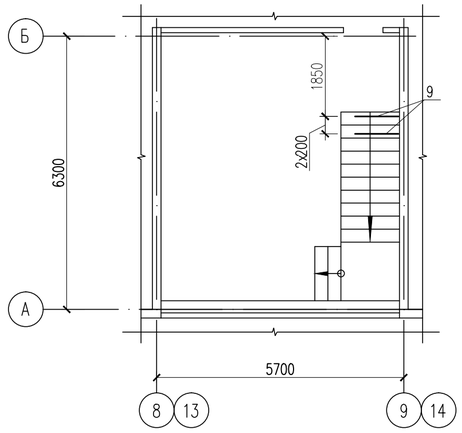

План расположения нижней дополнительной арматуры на отм. +19.550, +22.550, +25.550

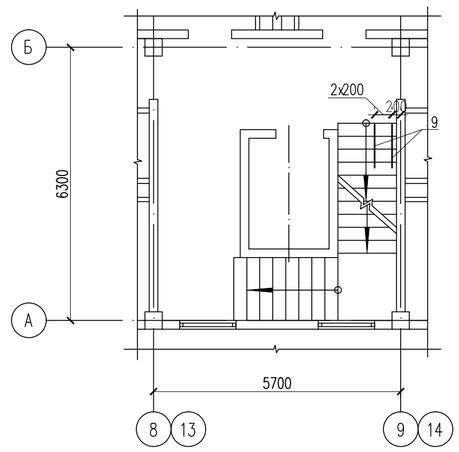

План расположения нижней дополнительной арматуры на отм. +28.550

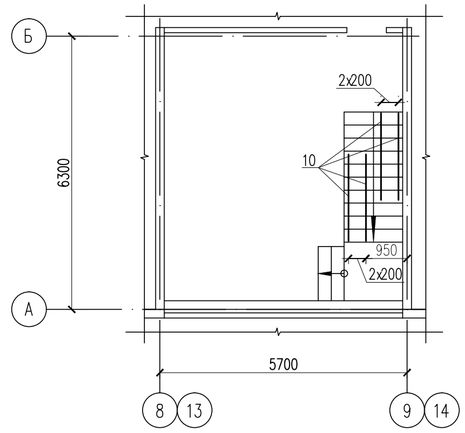

План расположения верхней дополнительной арматуры на отм. +1.550,+4.550,+7.550,+10.550,+13.550 +16.550,+19.550,+22.550,+25.550

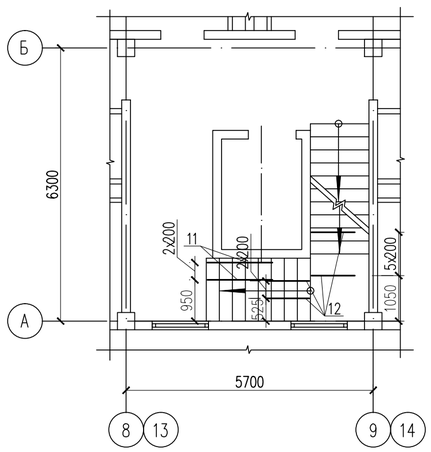

План расположения верхней дополнительной арматуры на отм. +28.550

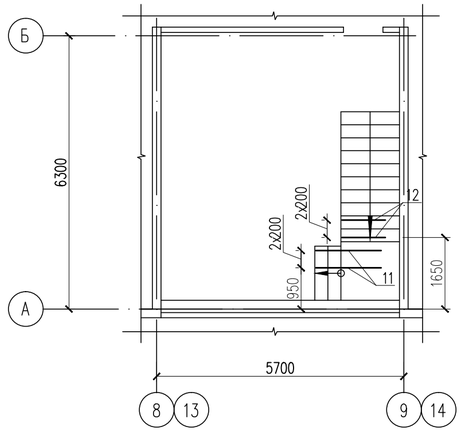

План расположения верхней дополнительной арматуры на отм. +4.550,+7.550,+10.550,+13.550,+16.550 +19.550,+22.550,+25.550

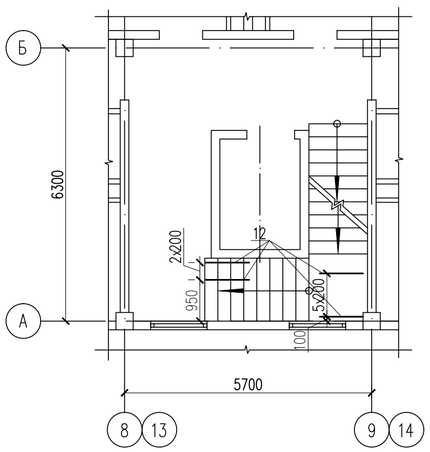

План расположения верхней дополнительной арматуры на отм. +28.550

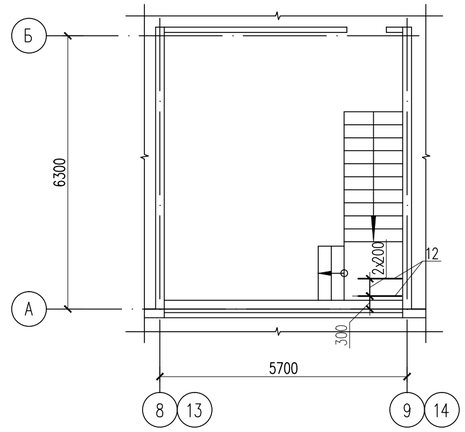

1. Данный лист смотреть с листами КЖ-6, 9.

						18-03-39-КЖ	
						«Строительство 9-ти этажного многоквартирного жилого дома в мкр.Карачаганак-1 г.Аксай Бурлинского района ЗКО (пятно 39, без наружных инженерных сетей)»	
Изм.	Кол. уч.	Лист	N док.	Подп.	Дата		
Проверил		Бедебаев				Жилой дом (Блок А)	Стадия: РП; Лист: 11; Листов:
Разработ.		Жамбылбай					
Н.контроль		Магутова				План расположения нижней и верхней дополнительной арматуры	ТОО "Сити Инжиниринг" г. Шымкент-2018г.

Копировал

Формат А2

Согласовано

Взам. инв. N

Подп. и дата

Инв. N подл.

Соединение продольной рабочей арматуры на сварке ГОСТ 14098-91 С21-Рн

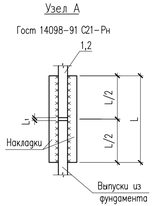

Ведомость деталей

Поз.	Эскиз	
1	R140, 110, 220, 2260	L = 2590
2,3	R140, 110, 220, 1460	L = 1790
4	420, 230, 330, 380	L = 1360
5	420, 330, 330, 420	L = 1500
6	135, 220, 310, 220, 135, 310	L=1330

Фрагмент 3

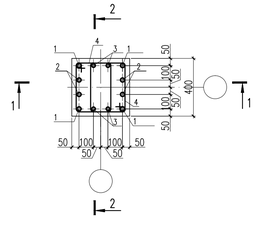

Фрагмент 4

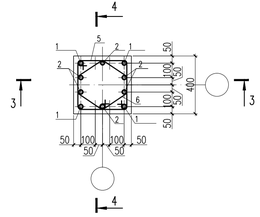

Фрагмент 5

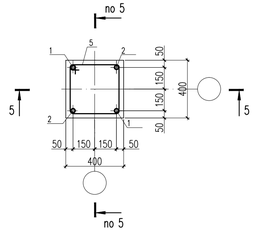

Фрагмент 6

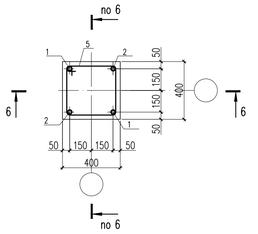

Фрагмент 7

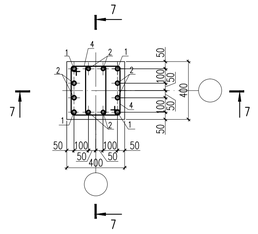

1 – 1

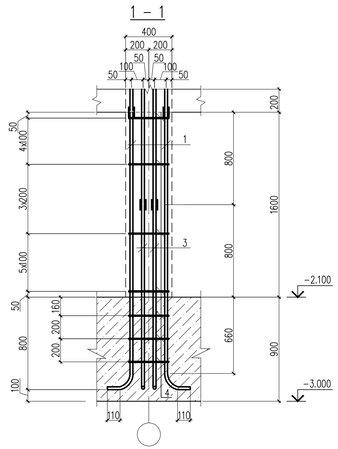

3 – 3

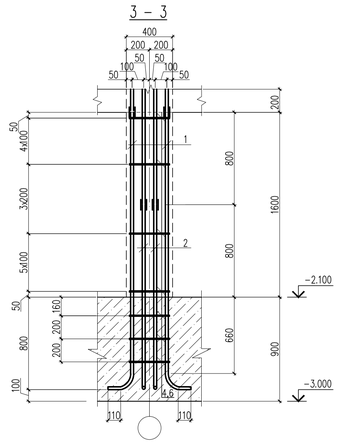

5 – 5

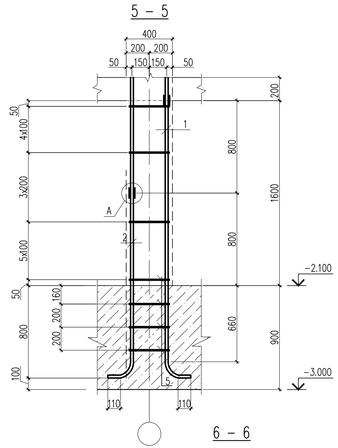

7 – 7

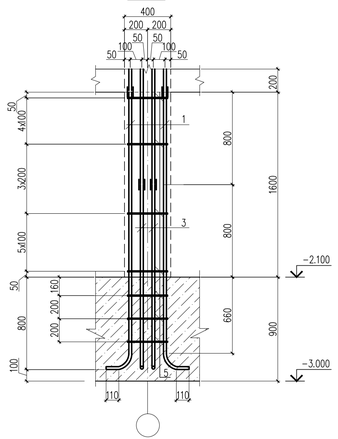

2 – 2

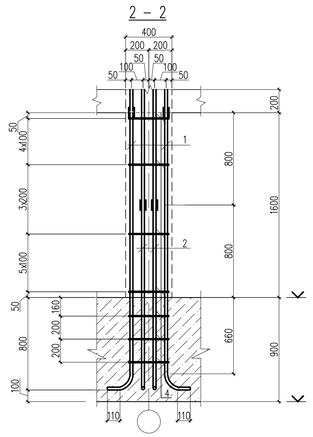

4 – 4

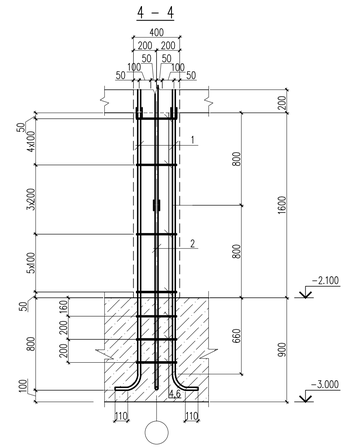

6 – 6

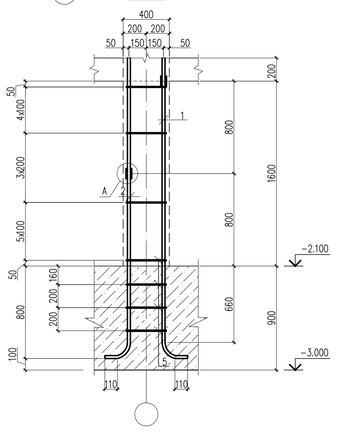

Спецификация материалов

Поз.	Обозначение	Наименование		Кол.	Масса ед.,кг.	Примеч.
		Фрагмент 3		6	105.56	633.36
1	ГОСТ 5781-82*	ø28 А-III	L=2590	4	12.52	50.08
2	ГОСТ 5781-82*	ø28 А-III	L=1790	4	8.65	34.60
3	ГОСТ 5781-82*	ø20 А-III	L=1790	4	4.41	17.64
4	ГОСТ 5781-82*	ø8 А-I	L=1360	6	0.54	3.24
		Фрагмент 4		14	70.36	985.04
1	ГОСТ 5781-82*	ø28 А-III	L=2590	4	12.52	50.08
2	ГОСТ 5781-82*	ø16 А-III	L=1790	6	2.82	16.92
5	ГОСТ 5781-82*	ø8 А-I	L=1500	3	0.59	1.77
6	ГОСТ 5781-82*	ø8 А-I	L=1330	3	0.53	1.59
		Фрагмент 5		8	44.11	352.88
1	ГОСТ 5781-82*	ø28 А-III	L=2590	2	12.52	25.04
2	ГОСТ 5781-82*	ø28 А-III	L=1790	2	8.65	17.30
5	ГОСТ 5781-82*	ø8 А-I	L=1500	3	0.59	1.77
		Фрагмент 6		12	35.53	426.36
1	ГОСТ 5781-82*	ø25 А-III	L=2590	2	9.98	19.96
2	ГОСТ 5781-82*	ø25 А-III	L=1790	2	6.90	13.80
5	ГОСТ 5781-82*	ø8 А-I	L=1500	3	0.59	1.77
		Фрагмент 7		8	75.88	607.04
1	ГОСТ 5781-82*	ø28 А-III	L=2590	4	12.52	50.08
2	ГОСТ 5781-82*	ø16 А-III	L=1790	8	2.82	22.6
4	ГОСТ 5781-82*	ø8 А-I	L=1360	6	0.54	3.24

1. Данный лист см. совместно с листами КЖ-10, 11.
2. Бетонные и арматурные работы вести в соответствии с указаниями СНиП РК 5.03-37-2005 "Несущие и ограждающие конструкции".
3. Все сварные соединения выполнять в соответствии с ГОСТ 14098-91.
4. Снятие опалубки производить после достижения бетоном 70% проектной прочности.

Изм.	Кол. уч.	Лист	N док.	Подп.	Дата

18-03-39-КЖ

«Строительство 9-ти этажного многоквартирного жилого дома в мкр.Карачаганак-1 г.Аксай Бурлинского района ЗКО (пятно 39, без наружных инженерных сетей)»

Проверил	Бедебаев	А.Бедебаев	
Разработ.	Арысбаев		
Н.контроль	Магутова		

Жилой дом (Блок А)

Стадия	Лист	Листов
РП	12	

Фрагменты 3,4,5

ТОО "Сити Инжиниринг" г. Шымкент-2018г.

Согласовано

Взам. инв. N

Подп. и дата

Инв. N подл.

Копировал

Формат А3-3

Схема расположения изделия металлического М-1, М-2 на отм. -0.100

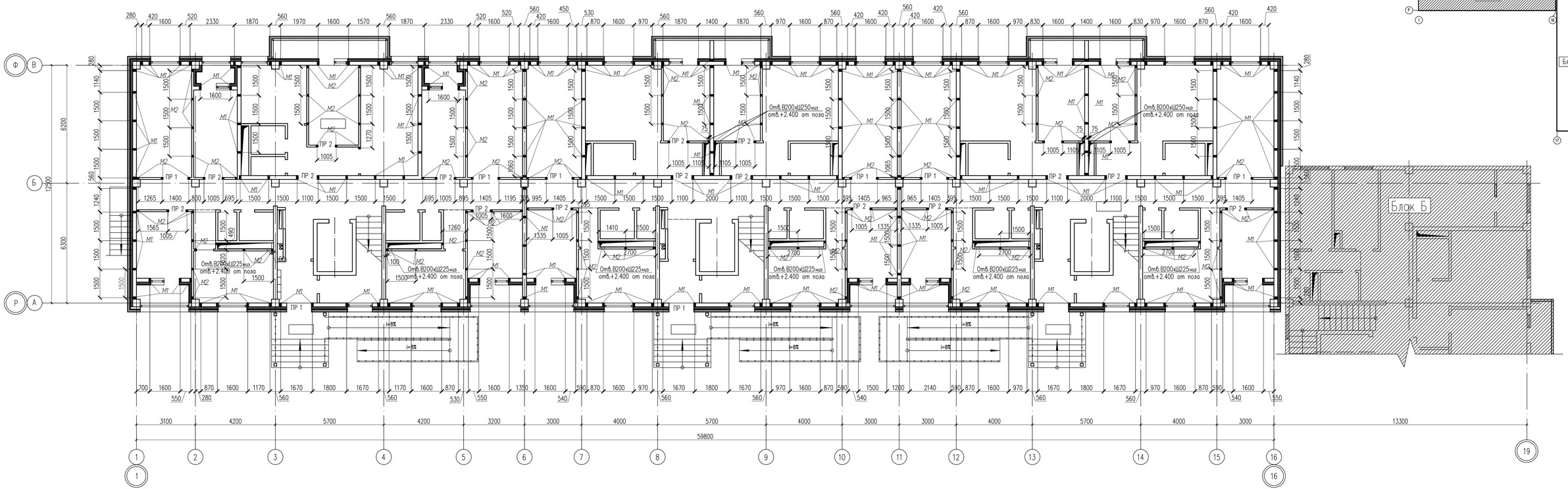

Схема блокировки

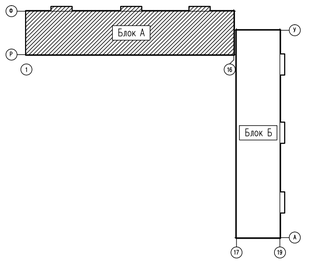

1. Данный лист см. совместно с листами КЖ-16,17,18,19,20.
2. Кладку наружных стен вести с обязательной перевязкой вертикальных швов не менее чем на 100мм, на цементно-песчаном растворе марки М50 при температуре наружного воздуха не ниже - 3°С.
   При температуре наружного воздуха от -3 до -20°С кладку вести на цементно-песчаном растворе марки М100 с добавлением пластификаторов и противоморозных добавок, согласно СНиП 3.03.01-87 "Несущие и ограждающие конструкции".
3. По верху блоков на всю длину кладки уложить в горизонтальных швах арматурную сетку Со-2 в слое цементно-песчаного раствора марки М50 с шагом 600мм по высоте.
4. Между верхом блоков и нижней поверхностью плит перекрытий предусмотрены горизонтальные горизонтальные зазоры высотой 20мм, заполненные ПУР пеной.

							18-03-39-КЖ
							«Строительство 9-ти этажного многоквартирного жилого дома в мкр.Карочаганак-1 г.Аксай Бурлинского района ЗКО (пятно 39, без наружных инженерных сетей)»
Изм.	Кол. уч.	Лист	N док.	Подп.	Дата		
Проверил		Бедебаев				Жилой дом (Блок А)	Стадия: РП; Лист: 13; Листов:
Разработ.		Арысбаев					
Н.контроль		Магутова				Схема расположения изделия металлического М-1, М-2 на отм. -0.100	ТОО "Сити Инжиниринг" г. Шымкент-2018г.

Копировал — Формат А3-3

Согласовано

Взам. инв. N

Подп. и дата

Инв. N подл.

Схема расположения изделия металлического М-1, М-2 на отм. +3,000 ... +6,000

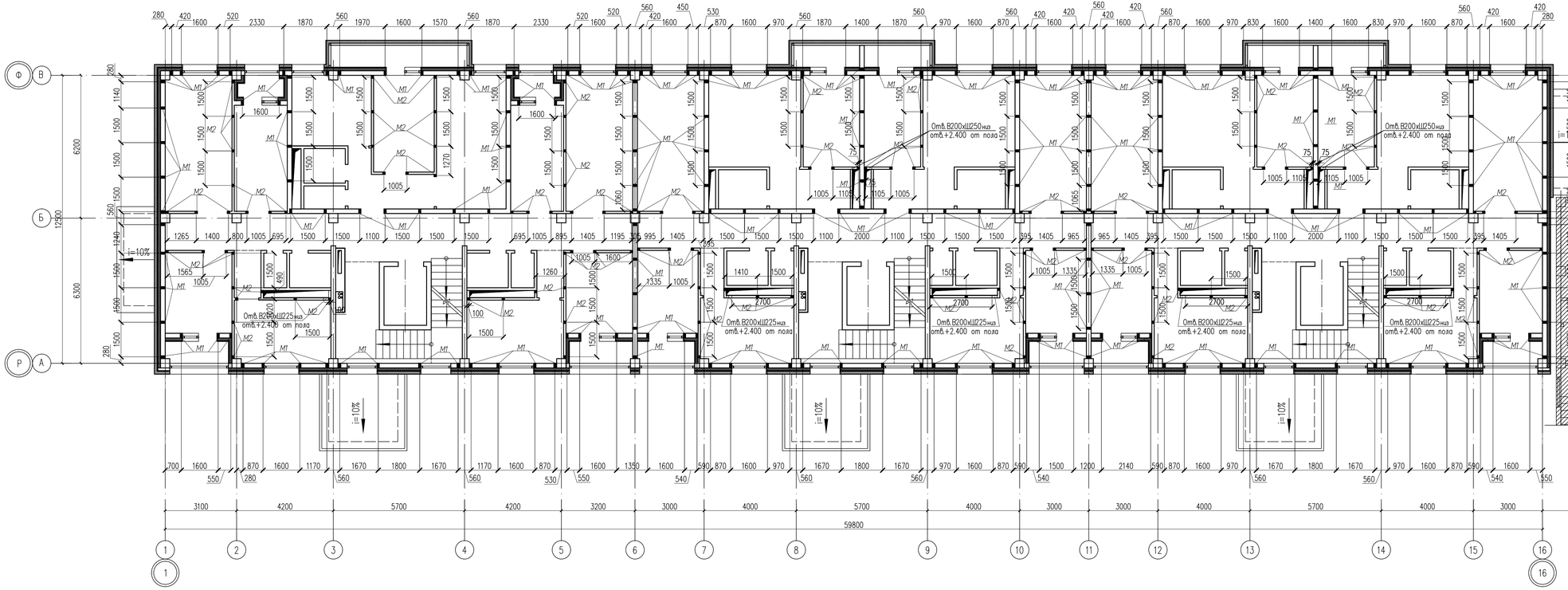

Схема блокировки

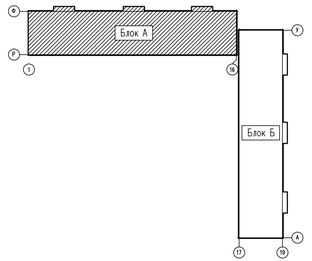

1. Данный лист см. совместно с листами КЖ-16,17,18,19,20.

						18-03-39-КЖ	
						«Строительство 9-ти этажного многоквартирного жилого дома в мкр.Карачиганак-1 г.Аксай Бурлинского района ЗКО (пятно 39, без наружных инженерных сетей)»	
Изм.	Кол. уч.	Лист	N док.	Подп.	Дата		
Проверил		Бедебаев				Жилой дом (Блок А)	Стадия: РП; Лист: 14; Листов:
Разработ.		Арысбаев					
Н.контроль		Магутова				Схема расположения изделия металлического М-1, М-2 на отм. +3,000 ... +6,000	ТОО "Сити Инжиниринг" г. Шымкент-2018г.

Копировал | Формат А3-3

Согласовано | Взам. инв. N | Подп. и дата | Инв. N подл.

Схема расположения изделия металлического М-1, М-2 на отм. +9,000 ... +24,000

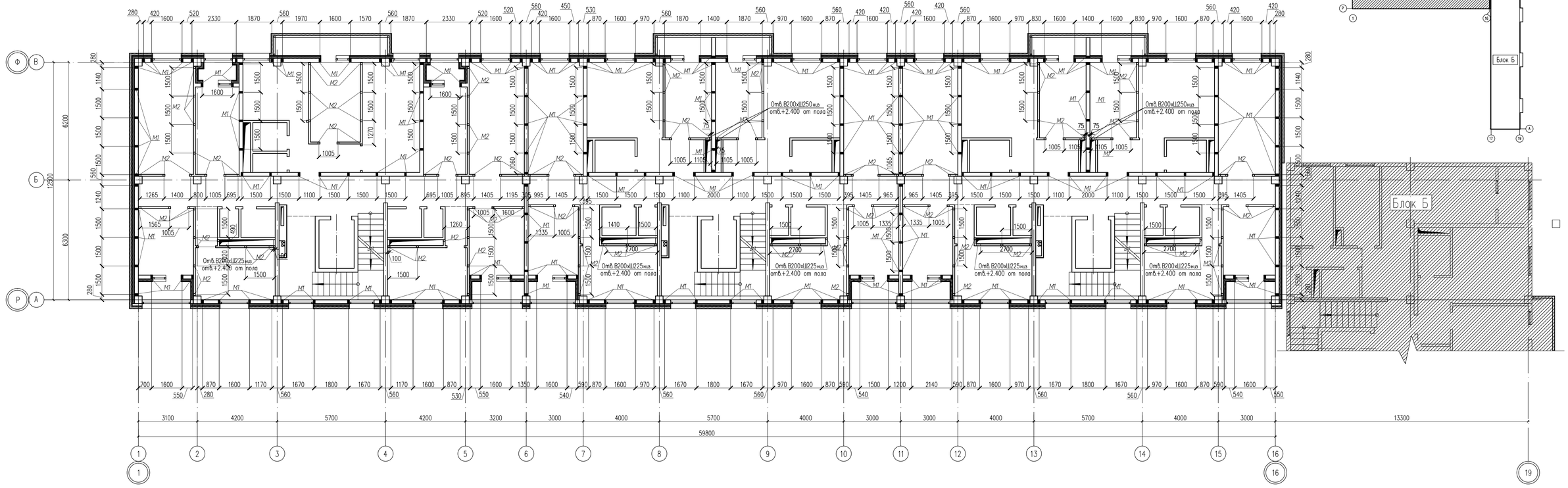

Схема блокировки

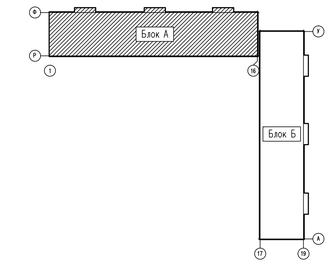

1. Данный лист см. совместно с листами КЖ-16,17,18,19,20.

						18-03-39-КЖ	
						«Строительство 9-ти этажного многоквартирного жилого дома в мкр.Карачаганак-1 г.Аксай Бурлинского района ЗКО (пятно 39, без наружных инженерных сетей)»	
Изм.	Кол. уч.	Лист	N док.	Подп.	Дата		
Проверил		Бедебаев				Жилой дом (Блок А)	Стадия: РП; Лист: 15; Листов:
Разработ.		Арысбаев					
Н.контроль		Магутова				Схема расположения изделия металлического М-1, М-2 на отм. +9,000 ... +24,000	ТОО "Сити Инжиниринг" г. Шымкент-2018г.

Согласовано

Взам. инв. N

Подп. и дата

Инв. N подл.

Копировал

Формат А3

Развертка наружных стен δ=200 по оси 1,16 между осями А–В, В–А

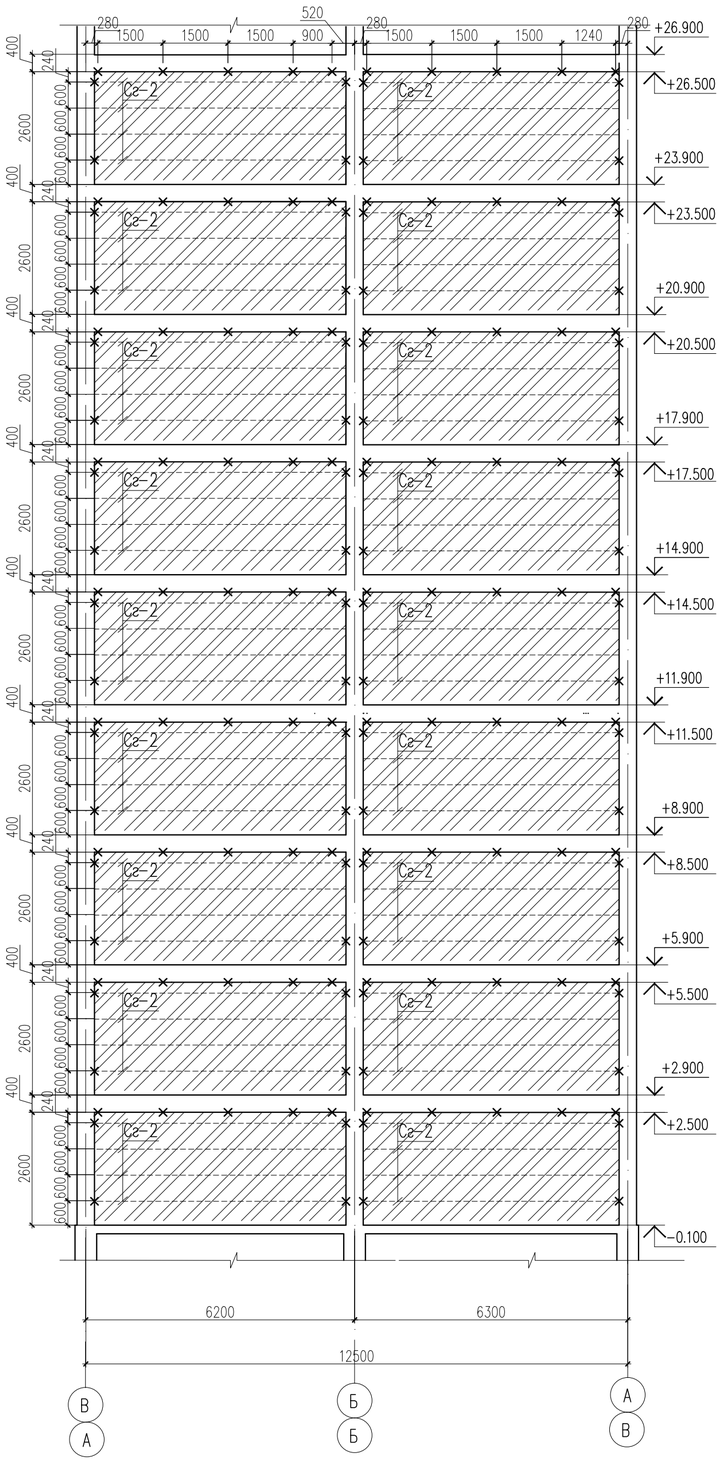

Развертка внутренних стен δ=200 по оси 3,4. между осями Б.

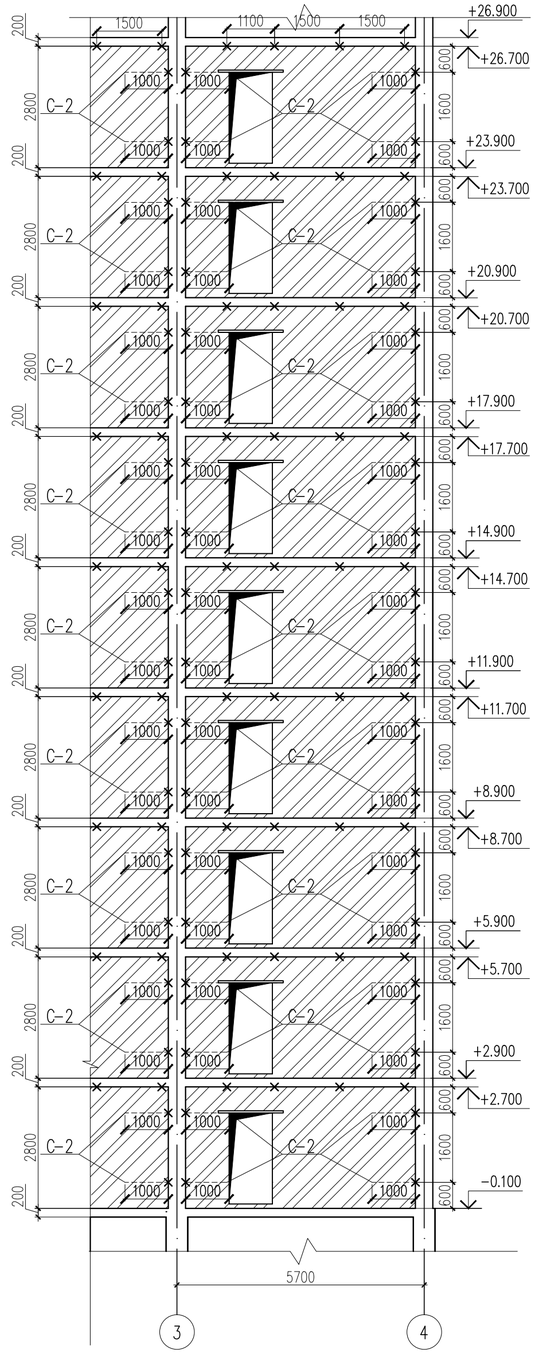

Условные обозначения — Изделие металлическое М1

1. Данный лист см. совместно с листами КЖ-13,14,15.
2. Развертка наружных стен δ=200 по оси 1,16 между осями А–В, В–А
3. Развертка внутренних стен δ=200 по оси 3,4. между осями Б.

						18-03-39-КЖ	
						«Строительство 9-ти этажного многоквартирного жилого дома в мкр.Карачаганак-1 г.Аксай Бурлинского района ЗКО (пятно 39, без наружных инженерных сетей)»	
Изм.	Кол. уч.	Лист	N док.	Подп.	Дата		
Проверил		Бедебаев				Жилой дом (Блок А)	Стадия: РП; Лист: 16; Листов:
Разработ.		Арысбаев					
						Развертка наружных стен δ=200 по оси 1,16 между осями А–В, В–А. Развертка внутренних стен δ=200 по оси 3,4. между осями Б.	ТОО "Сити Инжиниринг" г. Шымкент-2018г.
Н. контроль		Магутова					

Согласовано

Взам. инв. N

Подп. и дата

Инв. N подл.

Копировал

Формат А2

Развертка внутренних стен δ=100 по оси 4,5,6. между осями Б.

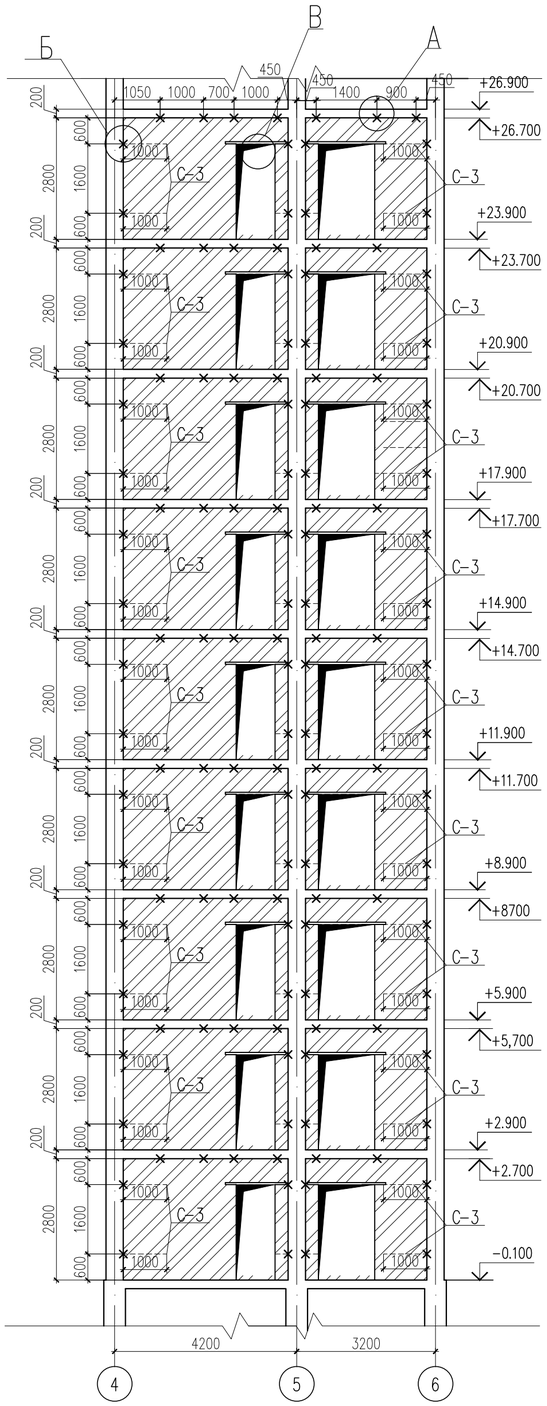

Развертка внутренних стен δ=200 по оси А,Б. между осями 11

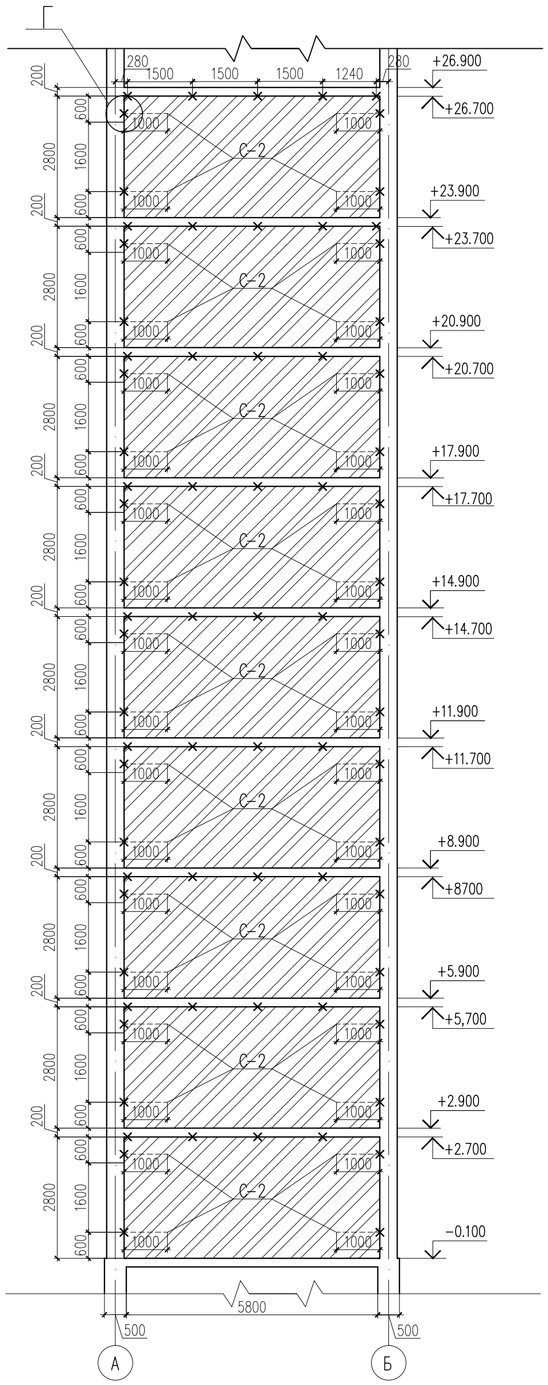

Условные обозначения — Изделие металлическое М1,М2

1. Данный лист см. совместно с листами КЖ-13,14,15.
2. Развертка внутренних стен δ=100 по оси 4,5,6. между осями Б.
3. Развертка внутренних стен δ=200 по оси А,Б. между осями 11

						18-03-39-КЖ
						«Строительство 9-ти этажного многоквартирного жилого дома в мкр.Карачаганак-1 г.Аксай Бурлинского района ЗКО (пятно 39, без наружных инженерных сетей)»
Изм.	Кол. уч.	Лист	N док.	Подп.	Дата	
Проверил		Бедебаев				Жилой дом (Блок А)
Разработ.		Арысбаев				
Н. контроль		Магутова				Развертка внутренних стен δ=100 по оси 4,5,6. между осями Б. Развертка внутренних стен δ=100 по оси А,Б. между осями 11

Стадия	Лист	Листов
РП	17	

ТОО "Сити Инжиниринг" г. Шымкент-2018г.

Копировал

Формат А2

Согласовано

Взам. инв. N

Подп. и дата

Инв. N подл.

Дверные перемычки на отм.-0.100...+22.300
для стен δ=200 δ=100 Пр-1 Пр-2

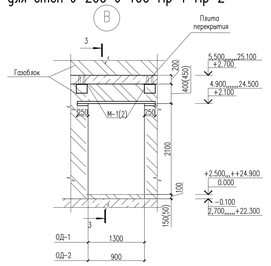

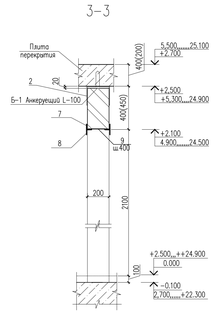

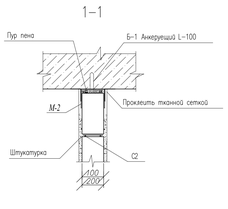

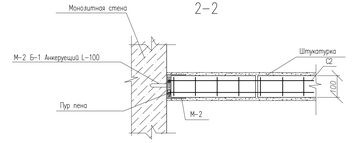

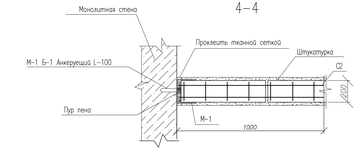

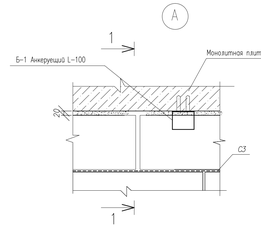

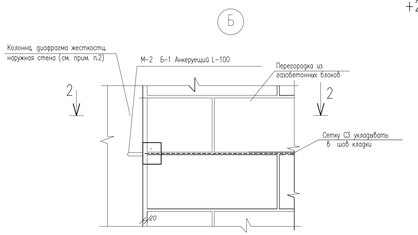

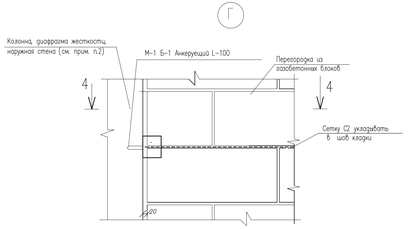

Спецификация материалов на 1 элемент отм. -0.100, +2.900... +26.900(на перемычки для стен s=200мм s=100)

Марка	Поз. детали	Наименование	Кол.	Масса детали,кг	Масса изделия,кг
Пр-1	7	Уголок 40х40х1.5 ГОСТ 19771-74 / С235 ГОСТ 27772-88* L=1800	2	1.67	4.7
	8	Уголок 40х40х1.5 ГОСТ 19771-74 / С235 ГОСТ 27772-88* L=250	4	0.23	
	9	Пласт 1.5х50х180 ГОСТ 19903-74* / С235 ГОСТ 27772-88*	4	0.11	
Марка	Поз. детали	Наименование	Кол.	Масса	Масса изделия,кг
Пр-2	10	Уголок 40х40х1.5 ГОСТ 19771-74 / С235 ГОСТ 27772-88* L=1400	2	1.30	4
	8	Уголок 40х40х1.5 ГОСТ 19771-74 / С235 ГОСТ 27772-88* L=250	4	0.23	
	9	Пласт 1.5х50х180 ГОСТ 19903-74* / С235 ГОСТ 27772-88*	4	0.11	

Спецификация материалов (продолжение)

		Сетка Ср-2 п.м.	114.25	0.13	14.8
3	ГОСТ 6727-80*	ф3 Вр-I L=1000	2	0.05	0.10
4	ГОСТ 6727-80*	ф3 Вр-I L=155	3	0.01	0.03
		Сетка Ср-3 п.м.	68	0.112	7.6
5	ГОСТ 6727-80*	ф3 Вр-I L=1000	2	0.05	0.10
6	ГОСТ 6727-80*	ф3 Вр-I L=70	3	0.004	0.012
		Перемычки двери ПР-1 ПР-2			
Пр-1		Перемычка Пр-1	9	4.7	42.3
Пр-2		Перемычка ПР-2	18	4	72
		отм. +8.900 ... 26.900	6	474.62	2847.72
М-1		Металлическое изделие М-1	217	0.88	190.96
1	ГОСТ 19903-74*	Лист 3х100х375 ГОСТ 19903-74* / ВСт3кп ГОСТ 380-94*	1	0.88	0.88
М-2		Металлическое изделие М-2	130	0.65	84.5
2	ГОСТ 19903-74*	Лист 3х100х275 ГОСТ 19903-74* / ВСт3кп ГОСТ 380-94*	1	0.65	0.65
		Крепление металлическое изделие М1,М2			
Б-1		Болт БСР 10х100 ГОСТ28778-90 / С235 ГОСТ 27772-88*	694	0.09	62.46
		Сетка Ср-2 п.м.	114.25	0.13	14.8
3	ГОСТ 6727-80*	ф3 Вр-I L=1000	2	0.05	0.10
4	ГОСТ 6727-80*	ф3 Вр-I L=155	3	0.01	0.03
		Сетка Ср-3 п.м.	68	0.112	7.6
5	ГОСТ 6727-80*	ф3 Вр-I L=1000	2	0.05	0.10
6	ГОСТ 6727-80*	ф3 Вр-I L=70	3	0.004	0.012
		Перемычки двери ПР-1 ПР-2			
Пр-1		Перемычка Пр-1	9	4.7	42.3
Пр-2		Перемычка ПР-2	18	4	72

Спецификация материалов

Поз.	Обозначение	Наименование	Кол.	Масса ед.,кг.	Примеч.
		отм. -0.100	1	474.62	474.62
М-1		Металлическое изделие М-1	217	0.88	190.96
1	ГОСТ 19903-74*	Лист 3х100х375 ГОСТ 19903-74* / ВСт3кп ГОСТ 380-94*	1	0.88	0.88
М-2		Металлическое изделие М-2	130	0.65	84.5
2	ГОСТ 19903-74*	Лист 3х100х275 ГОСТ 19903-74* / ВСт3кп ГОСТ 380-94*	1	0.65	0.65
		Крепление металлическое изделие М1,М2			
Б-1		Болт БСР 10х100 ГОСТ28778-90 / С235 ГОСТ 27772-88*	694	0.09	62.46
		Сетка Ср-2 п.м.	114.25	0.13	14.8
3	ГОСТ 6727-80*	ф3 Вр-I L=1000	2	0.05	0.10
4	ГОСТ 6727-80*	ф3 Вр-I L=155	3	0.01	0.03
		Сетка Ср-3 п.м.	68	0.112	7.6
5	ГОСТ 6727-80*	ф3 Вр-I L=1000	2	0.05	0.10
6	ГОСТ 6727-80*	ф3 Вр-I L=70	3	0.004	0.012
		Перемычки двери ПР-1 ПР-2			
Пр-1		Перемычка Пр-1	9	4.7	42.3
Пр-2		Перемычка ПР-2	18	4	72
		отм. +3.000, +6.000	2	474.62	949.24
М-1		Металлическое изделие М-1	217	0.88	190.96
1	ГОСТ 19903-74*	Лист 3х100х375 ГОСТ 19903-74* / ВСт3кп ГОСТ 380-94*	1	0.88	0.88
М-2		Металлическое изделие М-2	130	0.65	84.5
2	ГОСТ 19903-74*	Лист 3х100х275 ГОСТ 19903-74* / ВСт3кп ГОСТ 380-94*	1	0.65	0.65
		Крепление металлическое изделие М1,М2			
Б-1		Болт БСР 10х100 ГОСТ28778-90 / С235 ГОСТ 27772-88*	694	0.09	62.46

1. Данный лист см. совместно с листами КК-13,14,15,16,17.

Сетка С-3
(условно на 1 м.п.)

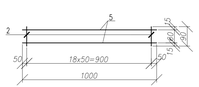

Сетка С-2
(условно на 1 м.п.)

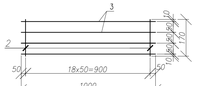

М-2

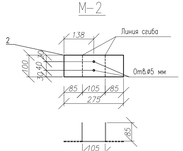

М-1

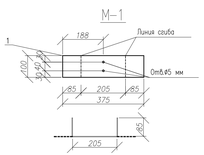

Изм.	Кол. уч.	Лист	N док.	Подп.	Дата	18-03-39-КК
Проверил		Безбаев				«Строительство 9-ти этажного многоквартирного жилого дома в мкр.Карнагонак-1 г.Аксай Бурлинского района ЗКО (пятно 39, без наружных инженерных сетей)»
Разработ.		Арасбаев				Жилой дом (Блок А)
Н.контроль		Мазутова				Дверные перемычки Пр-1, Пр-2; Сечение 3-3 Узлы А,Б,Г: 1-1,2-2,4-4.

Стадия	Лист	Листов
РП	18	

ТОО "Сити Инжиниринг" г. Шымкент-2018г.

Копировал

Формат А3-4

Согласовано

Взам. инв. N

Подп. и дата

Инв. N подл.

Развертка стен δ=200 по оси А
(Зеркально по оси 1-16)

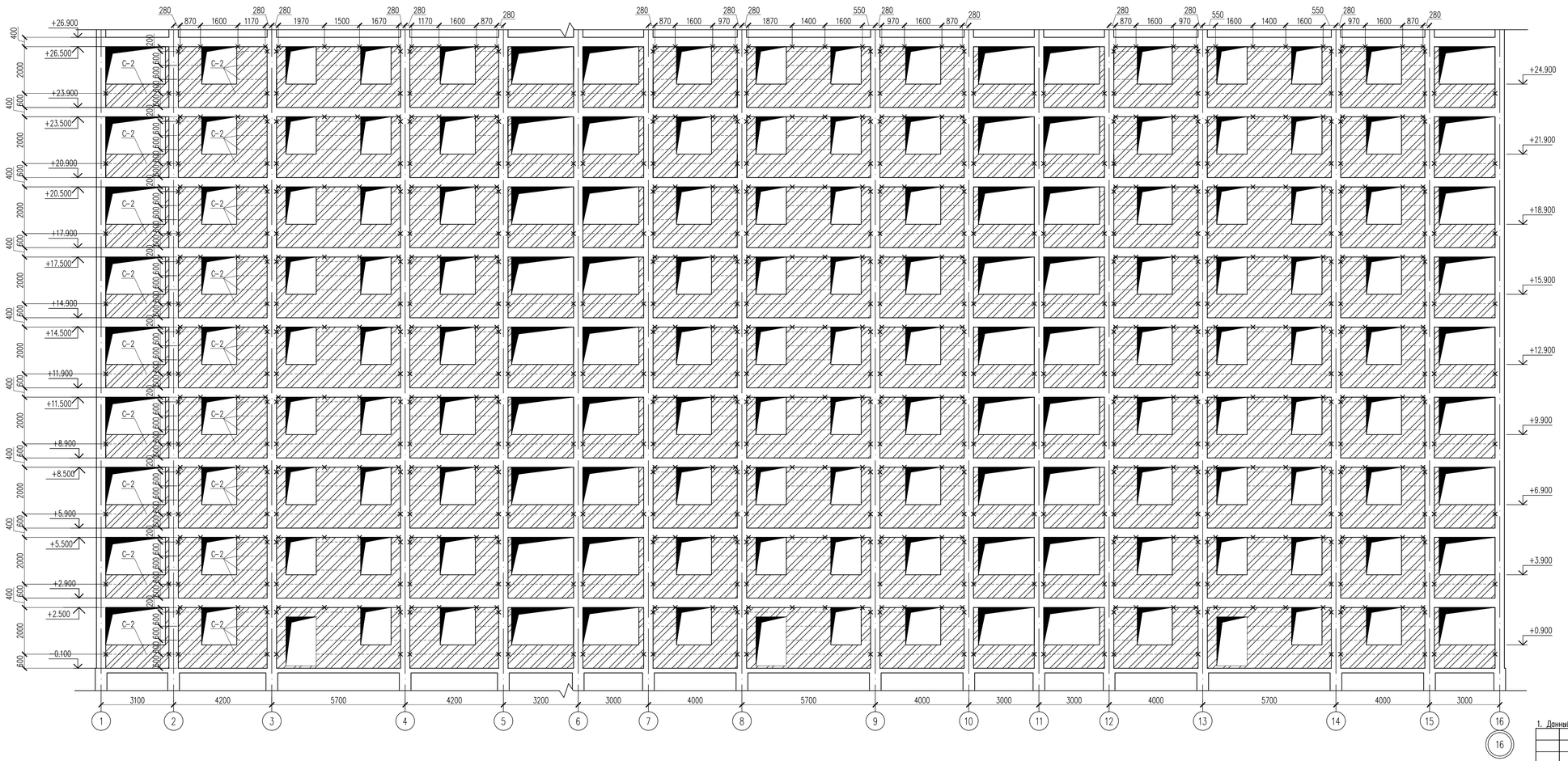

1. Данный лист см. совместно с листами КЖ-13,14,15.

							18-03-39-КЖ
							«Строительство 9-ти этажного многоквартирного жилого дома в мкр.Карачиганак-1 г.Аксай Бурлинского района ЗКО (пятно 39, без наружных инженерных сетей)»
Изм.	Кол. уч.	Лист	N док.	Подп.	Дата		
Проверил		Бедебаев				Жилой дом (Блок А)	Стадия: РП; Лист: 19; Листов:
Разработ.		Арысбаев				Развертка стен δ=200 по оси А (Зеркально по оси 1-16)	ТОО "Сити Инжиниринг" г. Шымкент-2018г.
Н.контроль		Магутова					

Согласовано

Взам. инв. N

Подп. и дата

Инв. N подл.

Копировал

Формат А3-3

Развертка стен δ=200 по оси В.
(Зеркально по оси 16-1)

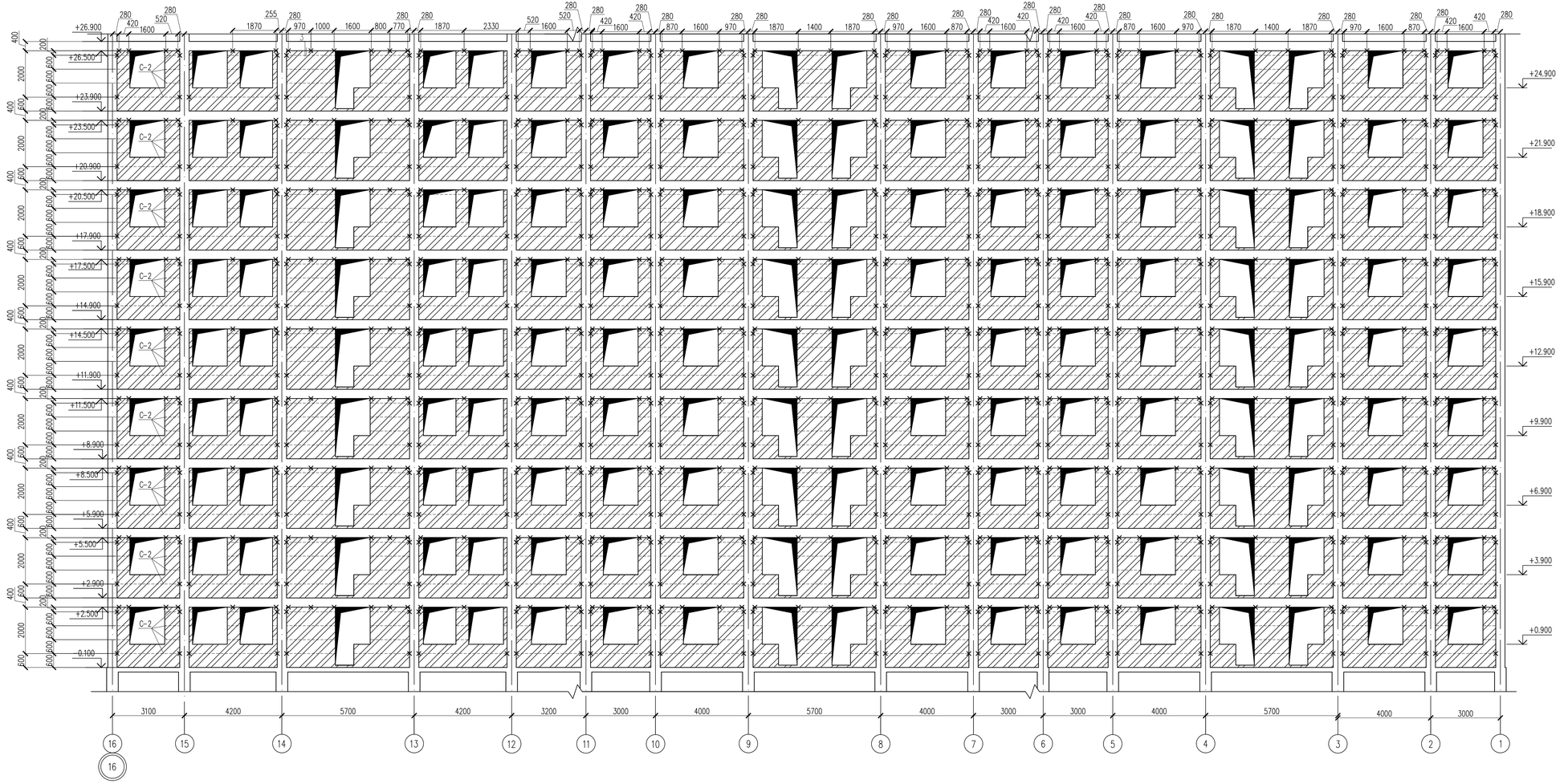

1. Данный лист см. совместно с листами КЖ-13,14,15.

						18-03-39-КЖ	
						«Строительство 9-ти этажного многоквартирного жилого дома в мкр.Карачиганак-1 г.Аксай Бурлинского района ЗКО (пятно 39, без наружных инженерных сетей)»	
Изм.	Кол. уч.	Лист	N док.	Подп.	Дата		
Проверил		Бедебаев				Жилой дом (Блок А)	Стадия: РП; Лист: 20; Листов:
Разработ.		Арысбаев					
Н.контроль		Магутова				Развертка стен δ=200 по оси В. (Зеркально по оси 16-1)	ТОО "Сити Инжиниринг" г. Шымкент-2018г.

Копировал | Формат А3-3

Согласовано | Взам. инв. N | Подп. и дата | Инв. N подл.

Схема блокировки

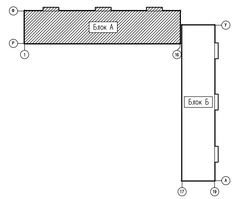

Схема расположения металических изделий ММ-1 на отм. -2.100

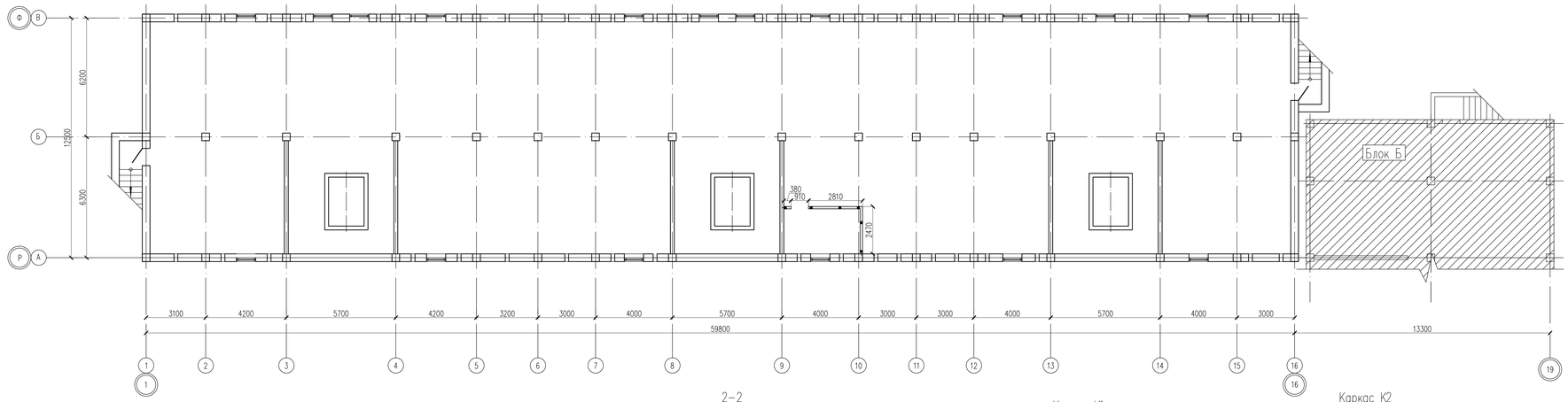

Спецификация материалов

Поз.	Обозначение	Наименование	Кол.	Масса ед., кг.	Примеч.
		отм. -2.100	1		
		Каркас К1	2	0.46	0.92
1	ГОСТ 6727-80*	ø3 Вр-I L=2450	2	0.13	0.26
2	ГОСТ 6727-80*	ø3 Вр-I L=105	20	0.01	0.20
		Каркас К2	2	0.20	0.40
3	ГОСТ 6727-80*	ø3 Вр-I L=1050	2	0.05	0.10
2	ГОСТ 6727-80*	ø3 Вр-I L=105	10	0.01	0.10
		Каркас К5 м.п.	16.98	0.20	3.40
4	ГОСТ 6727-80*	ø3 Вр-I L=1000	2	0.05	0.10
2	ГОСТ 6727-80*	ø3 Вр-I L=105	10	0.01	0.10
		Изделие металическое ММ-1	8	0.56	4.48
5	ГОСТ 19903-74*	Лист 3х80х295 ГОСТ 19903-74* / Вст3кп ГОСТ 380-94*	1	0.56	0.56
6	ГОСТ 28778.90	Болт БОР самонарезающийся однораспорной М6х65	8		

* Теоритическая масса Болта БОР 1000 шт. 31.92кг

Изделие металическое ММ-1

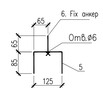

Фрагмент перегородки по серии 2.230-1 вып.5. Узел 7, 19

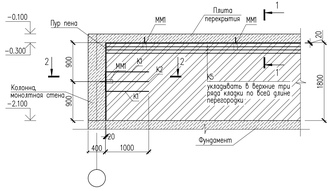

1-1

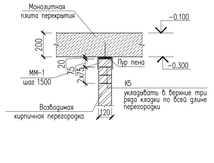

2-2

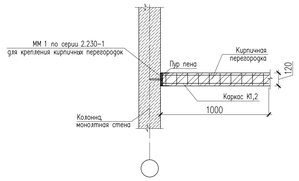

Каркас К1

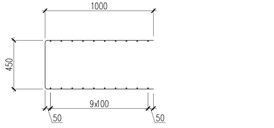

Развертка Каркас К1

Гнуть по месту

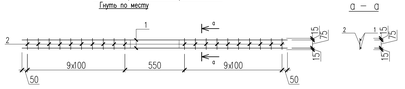

Каркас К2

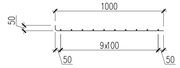

Развертка Каркас К2

Гнуть по месту

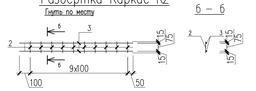

Каркас К5 (на 1 п.м.)

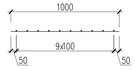

Развертка Каркас К5

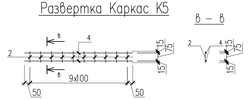

Условные обозначения ■ – Металлическое изделие ММ-1

Примечание:

1. Изделия металические ММ-1 прикрепляются в монолитная ж/б плитах Fix анкерами.
2. Перемычку должна устраиваться на всю толщину стена и заделываться в кладку на глубину неменее 100мм.
3. Общие данние см. листа КЖ-1,2
4. Материала расчитано на один этаж

						18-03-39-КЖ
Изм.	Кол. уч.	Лист	N док.	Подп.	Дата	«Строительство 9-ти этажного многоквартирного жилого дома в мкр.Карчаганак-1 г.Аксай Бурлинского района ЗКО (пятно 39, без наружних инженерних сетей)»
Проверил		Бегелбай				Жилой дом (Блок А)
Разработ.		Арасбаев				
Н.контроль		Мазутова				Схема расположения металических изделий ММ-1 на отм. -2.100

Стадия	Лист	Листов
РП	21	

ТОО "Сити Инжиниринг" г. Шымкент-2018г.

Копировал Формат А3-4

Согласовано

Инв. N подл. | Подп. и дата | Взам. инв. N

Схема блокировки

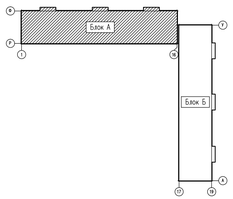

Схема расположения перемычек и металлических изделий на отм. −0,100...+23,900

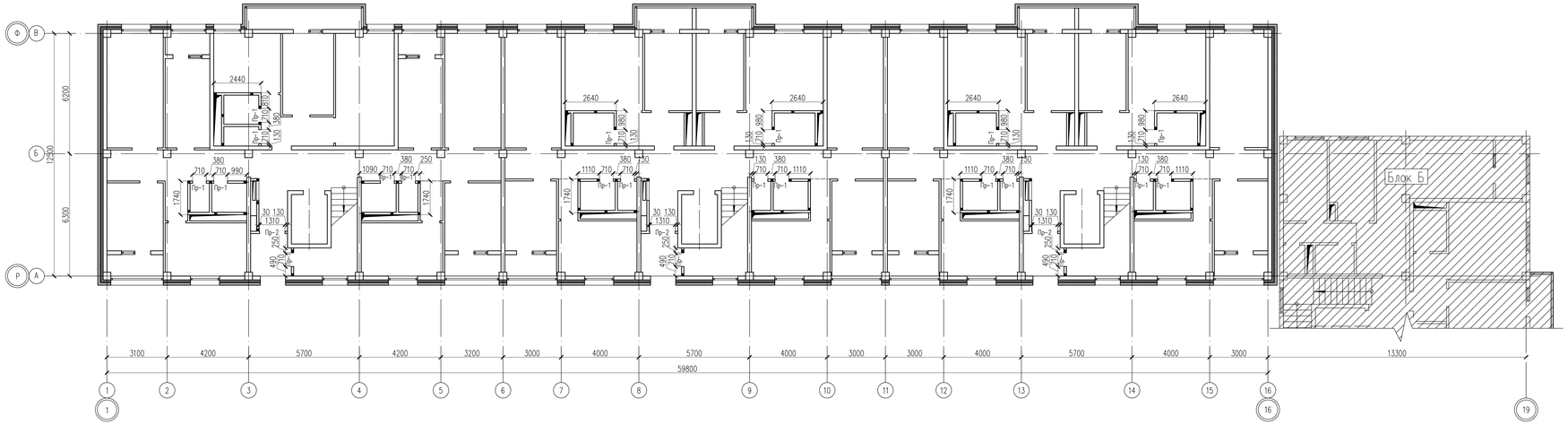

Спецификация материалов

Поз.	Обозначение	Наименование	Кол.	Масса ед.,кг.	Примеч.
		отм. 0.000...+23,900	9		
		Каркас К1	16	0.46	7.36
1	ГОСТ 6727-80*	ø3 Вр-I L=2450	2	0.13	0.26
2	ГОСТ 6727-80*	ø3 Вр-I L=105	20	0.01	0.20
		Каркас К2	16	0.20	3.2
3	ГОСТ 6727-80*	ø3 Вр-I L=1050	2	0.05	0.10
2	ГОСТ 6727-80*	ø3 Вр-I L=105	10	0.01	0.10
		Каркас К5 м.п.	238.59	0.20	47.72
4	ГОСТ 6727-80*	ø3 Вр-I L=1000	2	0.05	0.10
2	ГОСТ 6727-80*	ø3 Вр-I L=105	10	0.01	0.10
		Изделие металическое ММ-1	90	0.56	50.4
5	ГОСТ 19903-74*	Лист 3х80х295 ГОСТ 19903-74* / ВСт3кп ГОСТ 380-94*	1	0.56	0.56
6	ГОСТ 28778.90	Болт БСР самоанкерующийся однораспорной М6х65	90		
		Перемычки ж/б сборные			
7	Серия Б1.038.1-1 в.1	2ПБ10-1	21	43.00	903.00
8	Серия 1.038.1-1	2ПБ16-2	3	65.00	195.00

* Теоритическая масса Болта БСР 1000 шт. 31.92кг

Ведомость перемычек

Поз.	Схема сечения
ПР-1 (21шт.)	7 / 140 / 120 / +2.100
ПР-2 (3шт.)	8 / 140 / 120 / +2.100

Условные обозначение ■ – Металлическое изделие ММ-1

Фрагмент перегородки по серии 2.230-1 вып.5. Узел 7, 19

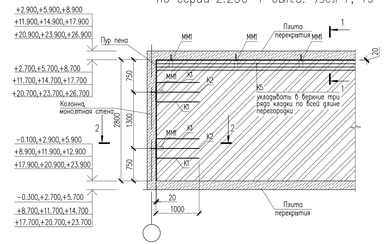

1-1

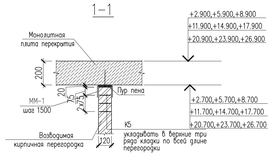

2-2

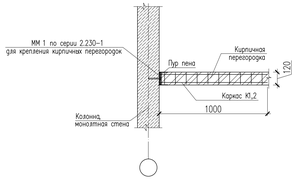

Изделие металическое ММ-1

Каркас К1

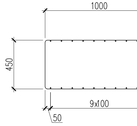

Развертка Каркас К1

Гнуть по месту

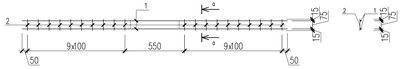

Каркас К2

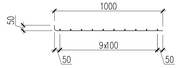

Развертка Каркас К2

Гнуть по месту

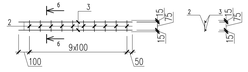

Каркас К5 (на 1 п.м.)

Развертка Каркас К5

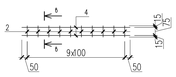

Примечание

1. Изделия металлические ММ-1 прикрепляются в монолитных ж/б плитах Fix анкерами.
2. Перемычки должны устраиваться на всю толщину стены и заделываться в кладку на глубину неменее 100мм.
3. Общие данные см. листы КЖ-1,2
4. Материалы расчитано на один этаж

Изм.	Кол. уч.	Лист	N док.	Подп.	Дата
Проверил	Бедебаев				
Разработ.	Арысбаев				
Н.контроль	Магутова				

18-03-39-КЖ

«Строительство 9-ти этажного многоквартирного жилого дома в мкр.Карагаганак-1 г.Аксай Бурлинского района ЗКО (пятно 39, без наружных инженерных сетей)»

Жилой дом (Блок А)

Стадия	Лист	Листов
РП	22	

Схема расположения перемычек и металлических изделий на отм. −0.100...+23.900

ТОО "Сити Инжиниринг" г. Шымкент-2018г.

Копировал | Формат А3-4

Согласовано | Взам. инв. N | Подп. и дата | Инв. N подл.

Схема блокировки

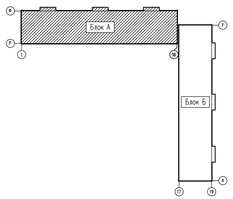

Схема расположения металических изделий ММ-1 на отм. +29.200

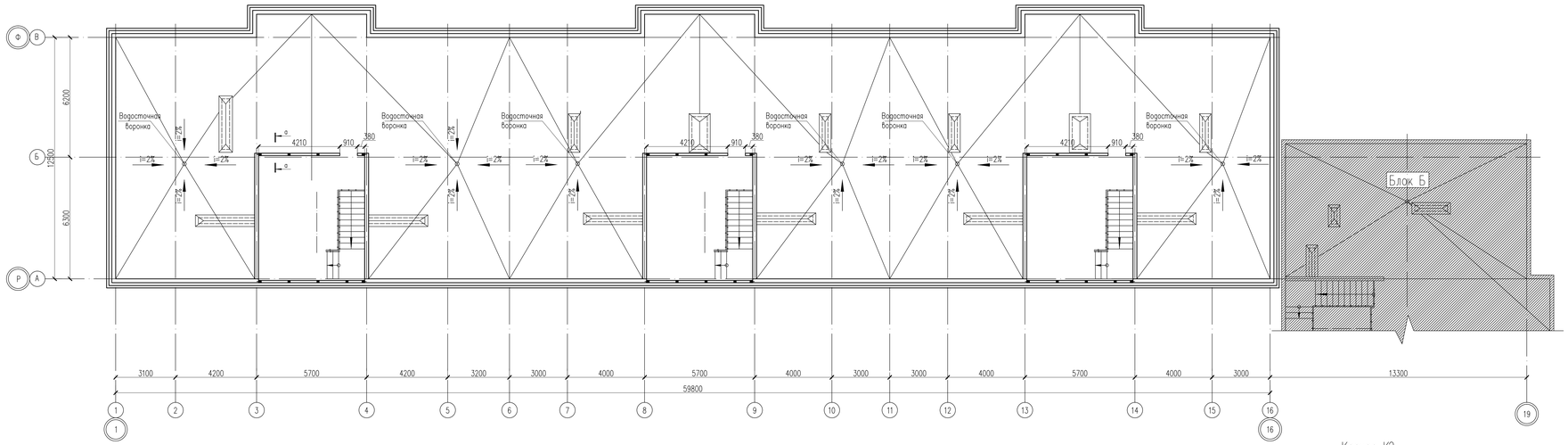

Спецификация материалов

Поз.	Обозначение	Наименование	Кол.	Масса ед.,кг.	Примеч.
		отм. +29.200	1		
		Каркас К1	12	0.46	5.52
1	ГОСТ 6727-80*	ø3 Вр-I L=2450	2	0.13	0.26
2	ГОСТ 6727-80*	ø3 Вр-I L=105	20	0.01	0.20
		Каркас К2	12	0.20	2.4
3	ГОСТ 6727-80*	ø3 Вр-I L=1050	2	0.05	0.10
2	ГОСТ 6727-80*	ø3 Вр-I L=105	10	0.01	0.10
		Каркас К5 м.п.	89.67	0.20	17.93
4	ГОСТ 6727-80*	ø3 Вр-I L=1000	2	0.05	0.10
2	ГОСТ 6727-80*	ø3 Вр-I L=105	10	0.01	0.10
		Изделие металическое ММ-1	39	0.56	21.84
5	ГОСТ 19903-74*	Лист 3х80х295 ГОСТ 19903-74* / ВСт3кп ГОСТ 380-94*	1	0.56	0.56
6	ГОСТ 28778.90	Болт БСР самоанкерующийся однораспорной М6х65	39		

* Теоритическая масса Болта БСР 1000 шт. 31.92кг

Каркас К5 (на 1 п.м.)

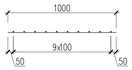

Развертка Каркас К5

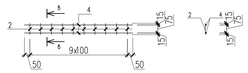

Фрагмент перегородки по серии 2.230-1 вып.5. Узел 7, 19

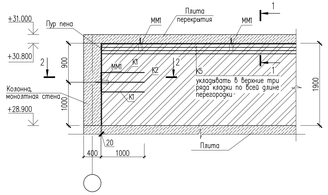

Изделие металическое ММ-1

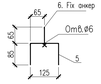

1-1

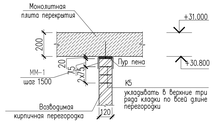

2-2

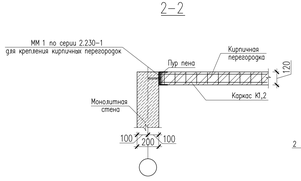

Каркас К1

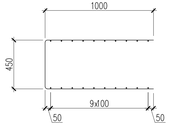

Развертка Каркас К1

Гнуть по месту

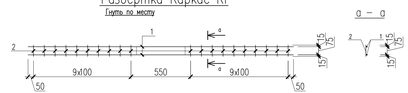

Каркас К2

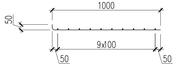

Развертка Каркас К2

Гнуть по месту

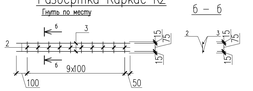

Условное обозначение ■ – Металлическое изделие ММ-1

Примечание:

1. Изделия металлические ММ-1 прикрепляются в монолитных ж/б плитах Fix анкерами.
2. Перемычки должны устраиваться на всю толщину стены и заделываться в кладку на глубину неменее 100мм.
3. Общие данные см. листы КЖ-1,2
4. Материалы расчитано на один этаж

Изм.	Кол. уч.	Лист	N док.	Подп.	Дата
Проверил	Бедебаев				
Разработ.	Арысбаев				
Н.контроль	Магутова				

18-03-39-КЖ

«Строительство 9-ти этажного многоквартирного жилого дома в мкр.Карагаганск-1 г.Аксай Бурлинского района ЗКО (пятно 39, без наружных инженерных сетей)»

Жилой дом (Блок А)

Стадия	Лист	Листов
РП	23.1	

Схема расположения металических изделий ММ-1 на отм. +29.200

ТОО "Сити Инжиниринг" г. Шымкент-2018г.

Копировал | Формат А3-4

Согласовано | Взам. инв. N | Подп. и дата | Инв. N подл.

Схема блокировки

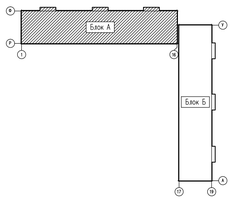

Схема расположения металических изделий ММ-1 на отм. +26.900

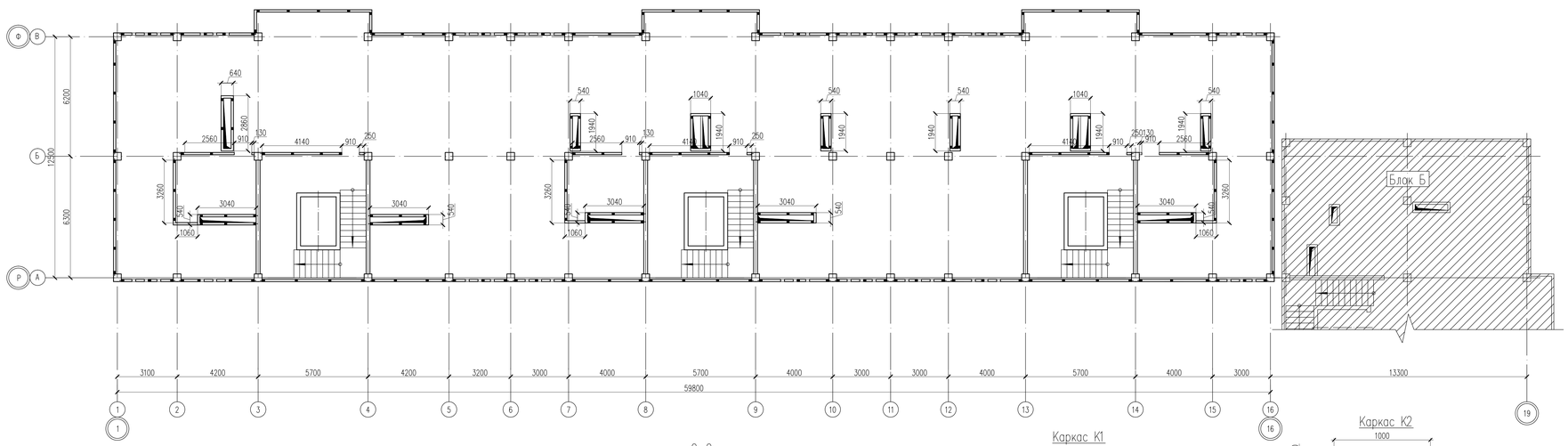

Спецификация материалов

Поз.	Обозначение	Наименование	Кол.	Масса ед.,кг.	Примеч.
		отм. +26.900	1		
		Каркас К1	89	0.46	40.94
1	ГОСТ 6727-80*	ø3 Вр-I L=2450	2	0.13	0.26
2	ГОСТ 6727-80*	ø3 Вр-I L=105	20	0.01	0.20
		Каркас К2	89	0.20	17.8
3	ГОСТ 6727-80*	ø3 Вр-I L=1050	2	0.05	0.10
2	ГОСТ 6727-80*	ø3 Вр-I L=105	10	0.01	0.10
		Каркас К5 м.п.	752.28	0.20	150.46
4	ГОСТ 6727-80*	ø3 Вр-I L=1000	2	0.05	0.10
2	ГОСТ 6727-80*	ø3 Вр-I L=105	10	0.01	0.10
		Изделие металическое ММ-1	302	0.56	169.12
5	ГОСТ 19903-74*	Лист 3х80х295 ГОСТ 19903-74* / ВСт3кп ГОСТ 380-94*	1	0.56	0.56
6	ГОСТ 28778.90	Болт БСР самоанкерующийся однораспорной М6х65	302		

* Теоритическая масса Болта БСР 1000 шт. 31.92кг

Каркас К5 (на 1 п.м.)

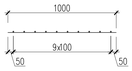

Развертка Каркас К5

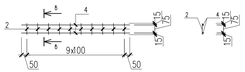

Изделие металическое ММ-1

Фрагмент перегородки по серии 2.230-1 вып.5. Узел 7, 19

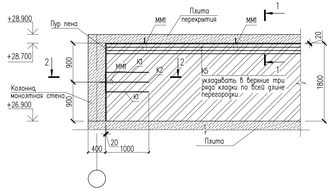

1-1

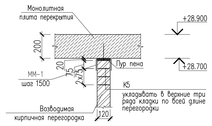

2-2

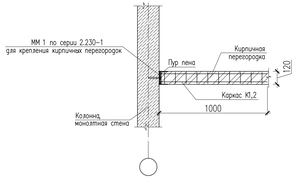

Каркас К1

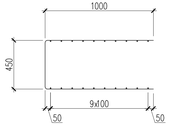

Развертка Каркас К1

Гнуть по месту

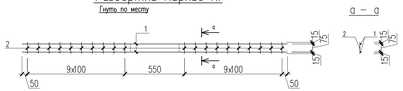

Каркас К2

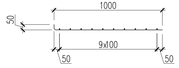

Развертка Каркас К2

Гнуть по месту

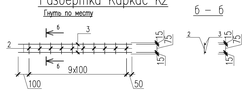

Условные обозначение ■ – Металлическое изделие ММ-1

Примечание:

1. Изделия металлические ММ-1 прикрепляются в монолитнах ж/б плитах Fix анкерами.
2. Перемычки должны устраиваться на всю толщину стены и заделываться в кладку на глубину неменее 100мм.
3. Общие данные см. листы КЖ-1,2
4. Материалы расчитано на один этаж.

Изм.	Кол. уч.	Лист	N док.	Подп.	Дата
Проверил	Бедебаев				
Разработ.	Арысбаев				
Н.контроль	Магутова				

18-03-39-КЖ

«Строительство 9-ти этажного многоквартирного жилого дома в мкр.Карагаганак-1 г.Аксай Бурлинского района ЗКО (пятно 39, без наружних инженерных сетей)»

Жилой дом (Блок А)

Стадия	Лист	Листов
РП	23	

Схема расположения металических изделий ММ-1 на отм. +26.900

ТОО "Сити Инжиниринг" г. Шымкент-2018г.

Копировал

Формат А3-4

Согласовано

Взам. инв. N

Подп. и дата

Инв. N подл.

Схема блокировки

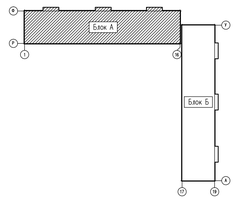

Схема расположения люков на отм. +2.900...+26.700.

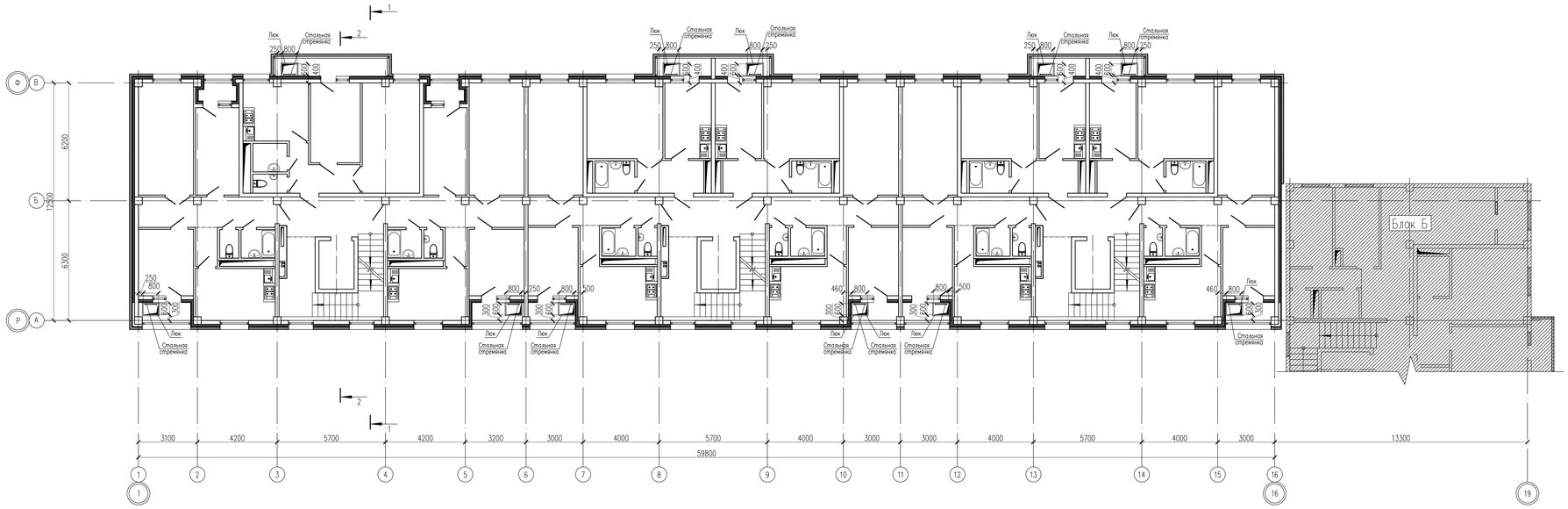

Согласовано

Инв. N подл. | Подп. и дата | Взам. инв. N

							18-03-39-КК
							«Строительство 9-ти этажного многоквартирного жилого дома 6 мкр.Карагаганак-1 г.Аксай Бурлинского района ЗКО (пятно 39, без наружных инженерных сетей)»
Изм.	Кол. уч.	Лист	N док.	Подп.	Дата		
Проверил		Мазутова				Жилой дом (Блок А)	Стадия: РП; Лист: 24; Листов:
Разработ.		Ажидинова					
Н.контроль		Мазутова				План расположения люка Л-1 на отм. +2.900...+26.700.	ТОО "Сити Инжиниринг" г. Шымкент-2017г.

Копировал | Формат А3-4

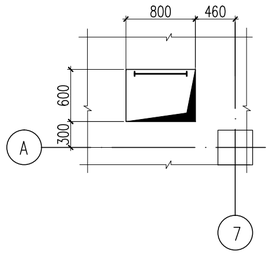

Люк Л–1

МН 743–1
сер. 1.400–15

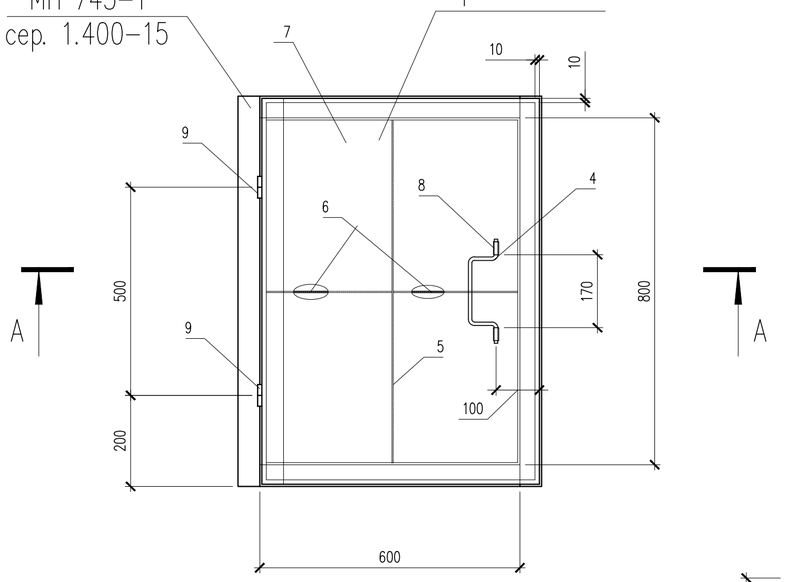

Стремянка ЛС–1

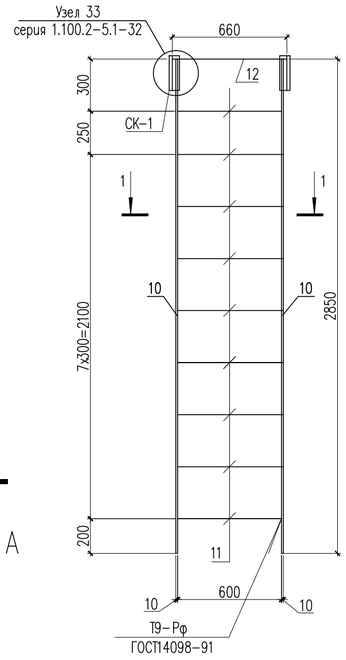

Вид А

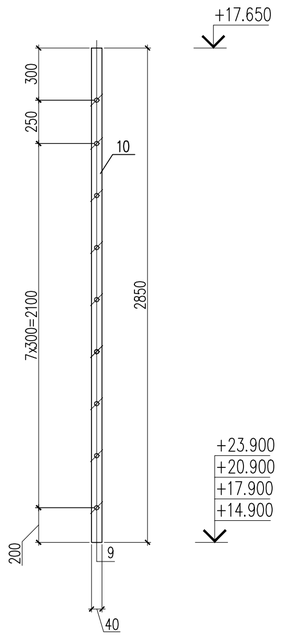

1 – 1

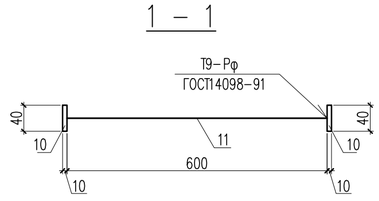

Поз. 4

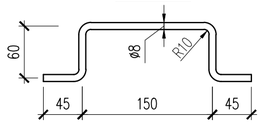

Рама крышки люка Р–1

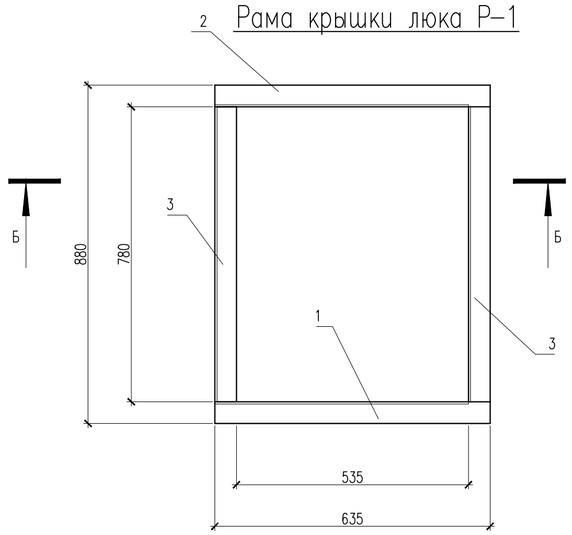

Б–Б

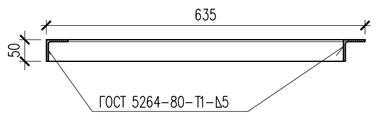

А–А

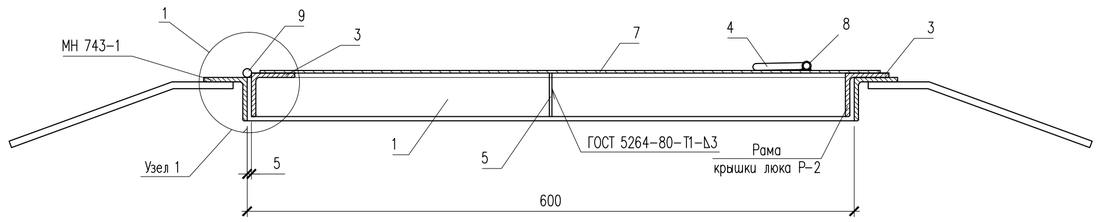

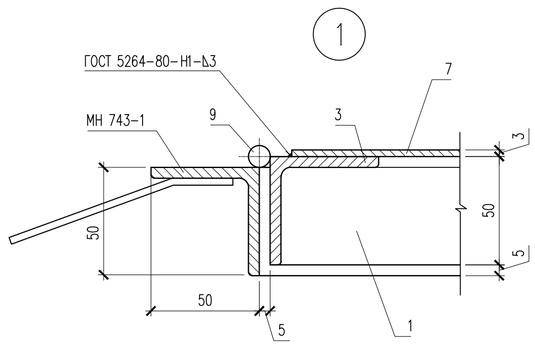

Поз. 1

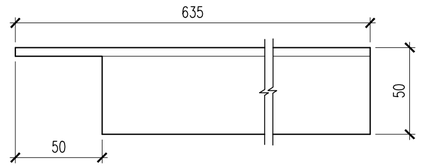

Поз. 2

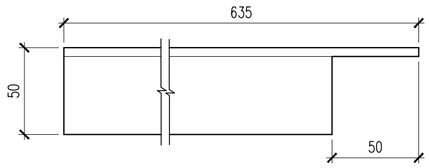

Спецификация материалов

Поз.	Обозначение	Наименование	Кол.	Масса ед., кг.	Примеч.
		Люк Л–1	11	33.59	369.49
		Крышка люка			
1	ГОСТ 8509–93	Уголок 50х50х5 ГОСТ 8509–93 / С235 ГОСТ 27772–88* L=635	1	2.39	2.39
2	ГОСТ 8509–93	Уголок 50х50х5 ГОСТ 8509–93 / С235 ГОСТ 27772–88* L=635	1	2.39	2.39
3	ГОСТ 8509–93	Уголок 50х50х5 ГОСТ 8509–93 / С235 ГОСТ 27772–88* L=780	2	2.94	5.88
4	ГОСТ 5781–92	ø8 А–I L=360	1	0.14	0.14
5	ГОСТ 19903–74*	Лист 3х50х880 ГОСТ 19903–74* / С235 ГОСТ 27772–88*	1	1.04	1.04
6	ГОСТ 19903–74*	Лист 3х50х438 ГОСТ 19903–74* / С235 ГОСТ 27772–88*	2	0.52	1.04
7	ГОСТ 19903–74*	Лист 3х915х960 ГОСТ 19903–74* / С235 ГОСТ 27772–88*	1	20.69	20.69
8	ГОСТ 10704–91	Труба 12х1.6 ГОСТ 10704–91 / С235 ГОСТ 27772–88* L=30	2	0.01	0.02
9	ГОСТ 5088–78	Петля ПН3–150	2		
		Стремянка ЛС–1	11	31.72	348.92
10	ГОСТ 103–76	Полоса 40х10 ГОСТ 103–76 / С235 ГОСТ 27772–88* L=2850	2	8.95	17.90
11	ГОСТ 5781–82*	ø18 А–III L=600	9	1.20	10.8
12	ГОСТ 5781–82*	ø18 А–III L=660	1	1.32	1.32
СК–1	серия 1.100.2–5	Скобка СК–1	2	0.85	1.7

Примечание
Количество люков и стремянок рассчитано на один этаж.

1. Данный лист см. совместно с листами КЖ–24.

Изм.	Кол. уч.	Лист	N док.	Подп.	Дата	18–03–39–КЖ		
						«Строительство 9–ти этажного многоквартирного жилого дома в мкр. Карачаганак–1 г. Аксай Бурлинского района ЗКО (пятно 39, без наружных инженерных сетей)»		
Проверил		Магутова				Жилой дом (Блок А)	Стадия: РП	Лист: 25
Разработ.		Ажидинова						Листов:
Н. контроль		Магутова				Люк Л–1. Рама крышки люка Р–1. Стремянка ЛС–1. Спецификация материалов	ТОО "Сити Инжиниринг" г. Шымкент–2017г.	

Согласовано

Взам. инв. N

Подп. и дата

Инв. N подл.

Копировал

Формат А2

Схема блокировки

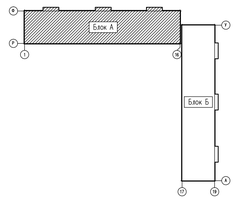

Схема расположения зонтов шахты на отм. +29.200

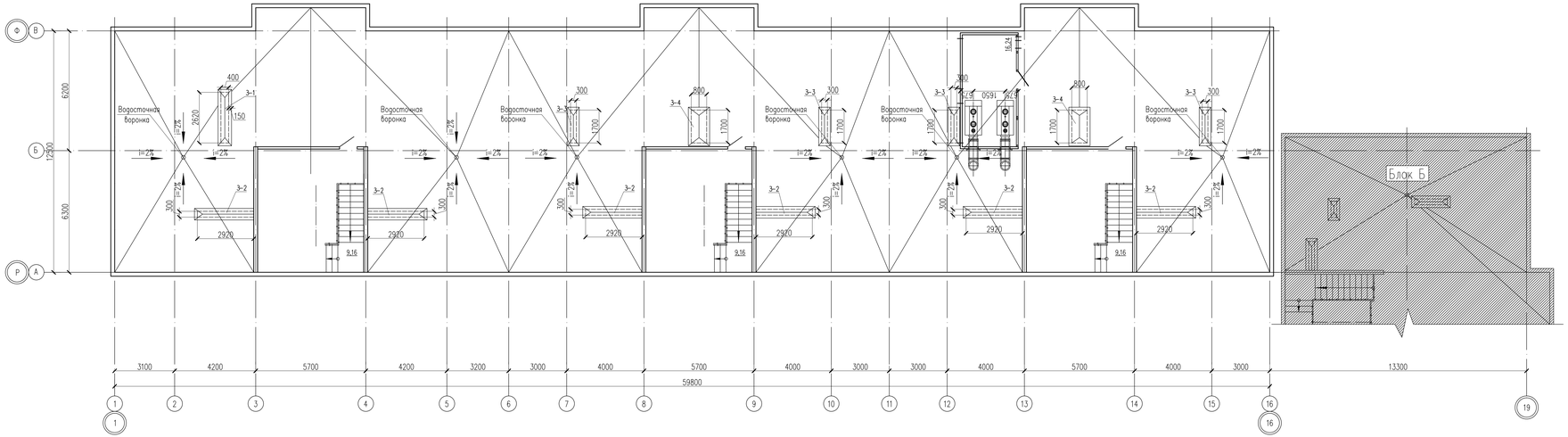

							18-03-39-КК
							«Строительство 9-ти этажного многоквартирного жилого дома 6 мкр.Карагаганак-1 г.Аксай Бурлинского района ЗКО (пятно 39, без наружных инженерных сетей)»
Изм.	Кол. уч.	Лист	N док.	Подп.	Дата		
Проверил		Мазутова				Жилой дом (Блок А)	Стадия: РП; Лист: 26; Листов:
Разработ.		Ажидинова					
Н.контроль		Мазутова				Схема расположения зонтов шахты на отм. +29.200	ТОО "Сити Инжиниринг" г. Шымкент-2017г.

Копировал | Формат А3-4

Согласовано | Взам. инв. N | Подп. и дата | Инв. N подл.

Зонт шахты 3-1

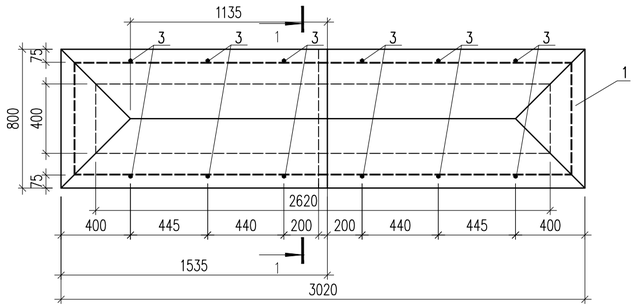

Зонт шахты 3-2

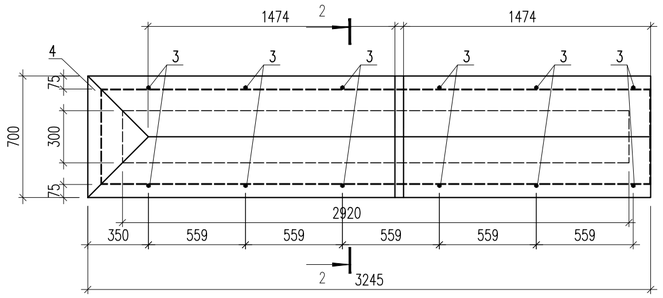

1 – 1

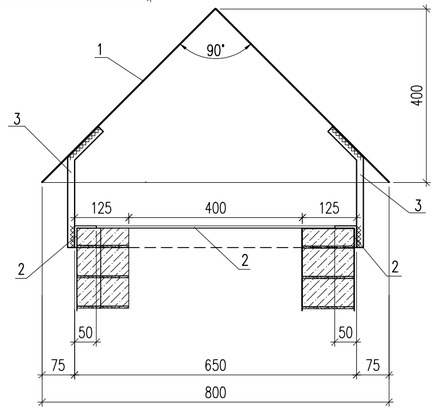

Схема раскроя листа Поз. 1

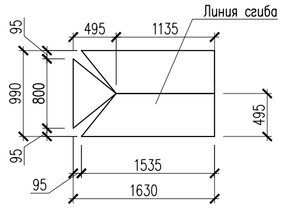

Схема раскроя листа Поз. 4,5

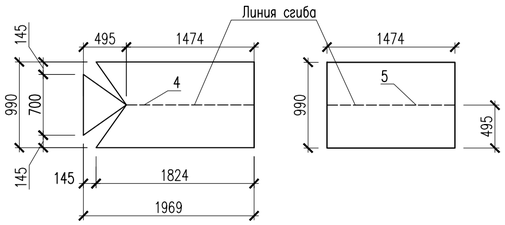

Зонт шахты 3-3

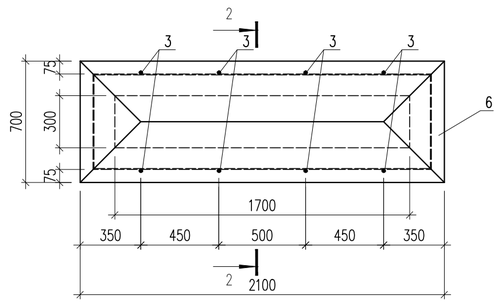

Зонт шахты 3-4

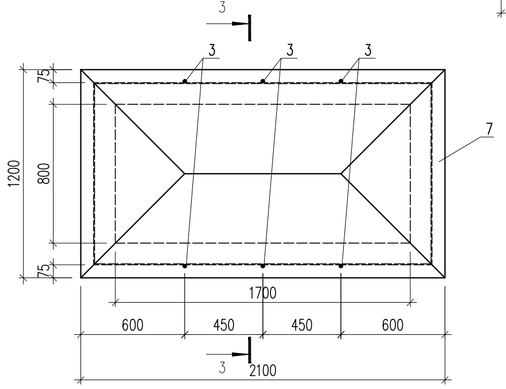

Схема раскроя листа Поз. 6

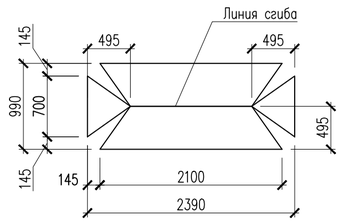

2 – 2

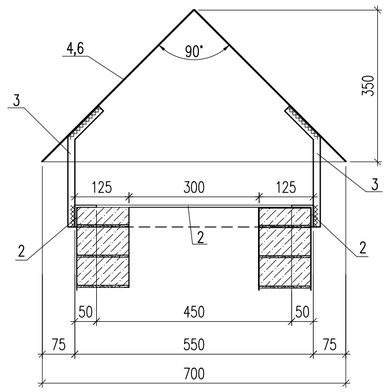

3 – 3

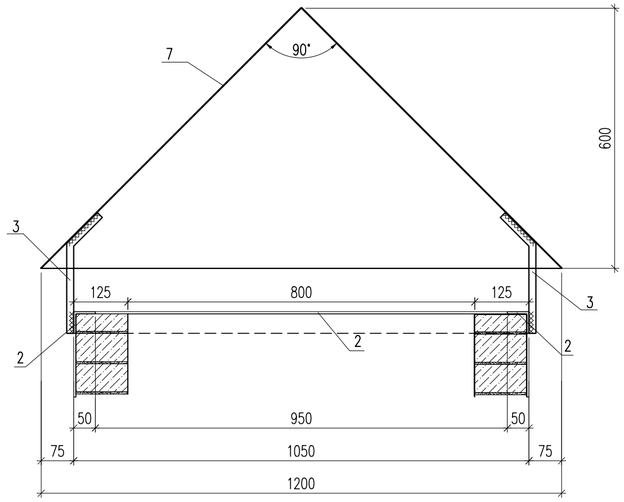

Схема раскроя листа Поз. 7

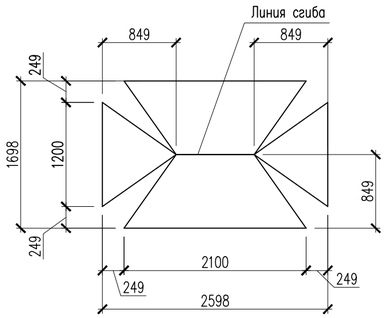

Деталь Поз. 3

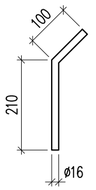

Спецификация материалов

Поз.	Обозначение	Наименование	Кол.	Масса ед., кг.	Примеч.
		Зонт на вентшахту 3-1	1	63.94	63.94
1	ГОСТ 19903-74*	Лист 1.5х990х1630 ГОСТ 19903-74* / С235 ГОСТ 27772-88*	2	19.00	38.00
2	ГОСТ 8509-93	Уголок 50х50х5 ГОСТ 8509-93 / С235 ГОСТ 27772-88* м.п.	6.1	3.77	23.00
3	ГОСТ 5781-82*	ø16 А-I L=310	6	0.49	2.94
		Зонт на вентшахту 3-2	6	67.57	405.42
4	ГОСТ 19903-74*	Лист 1.5х990х1969 ГОСТ 19903-74* / С235 ГОСТ 27772-88*	1	22.95	22.95
5	ГОСТ 19903-74*	Лист 1.5х990х1474 ГОСТ 19903-74* / С235 ГОСТ 27772-88*	1	17.18	17.18
2	ГОСТ 8509-93	Уголок 50х50х5 ГОСТ 8509-93 / С235 ГОСТ 27772-88* м.п.	6.5	3.77	24.50
3	ГОСТ 5781-82*	ø16 А-I L=310	6	0.49	2.94
		Зонт на вентшахту 3-3	4	45.28	181.12
6	ГОСТ 19903-74*	Лист 1.5х990х2390 ГОСТ 19903-74* / С235 ГОСТ 27772-88*	1	27.86	27.86
2	ГОСТ 8509-93	Уголок 50х50х5 ГОСТ 8509-93 / С235 ГОСТ 27772-88* м.п.	4.1	3.77	15.46
3	ГОСТ 5781-82*	ø16 А-I L=310	4	0.49	1.96
		Зонт на вентшахту 3-4	2	72.64	145.28
7	ГОСТ 19903-74*	Лист 1.5х1698х2598 ГОСТ 19903-74* / С235 ГОСТ 27772-88*	1	51.94	51.94
2	ГОСТ 8509-93	Уголок 50х50х5 ГОСТ 8509-93 / С235 ГОСТ 27772-88* м.п.	5.1	3.77	19.23
3	ГОСТ 5781-82*	ø16 А-I L=310	3	0.49	1.47

1. Данный лист см. совместно с листами КЖ-26.
2. Сварку металлических элементов производить электродами Э 42А по ГОСТ 9467-75*.
3. Катеты сварных швов равны наименьшей толщине свариваемых деталей.
4. Металлические изделия покрыть пентафталевыми эмалями ПФ-115 ГОСТ 6465-76 или пентафталевыми лаками ПФ-170 ГОСТ 15907-70* с добавлением 10-15% алюминиевой пудры наносимых на предварительно огрунтованые поверхности глифталевыми грунтовками ГФ-021 по ГОСТ 25129-82 или ГФ-0163 по ТУ 6-27-12-90.

Изм.	Кол. уч.	Лист	N док.	Подп.	Дата	18-03-39-КЖ		
						«Строительство 9-ти этажного многоквартирного жилого дома в мкр. Карачаганак-1 г. Аксай Бурлинского района ЗКО (пятно 39, без наружных инженерных сетей)»		
Проверил		Магутова				Жилой дом (Блок А)	Стадия: РП	Лист: 27 / Листов:
Разработ.		Ажидинова						
Н. контроль		Магутова				Зонт шахты 3-1; 2; 3; 4. Схема раскроя листа Поз. 1; 4; 5; 6. Сечение 1-1; 2-2; 3-3.	ТОО "Сити Инжиниринг" г. Шымкент-2017г.	

Согласовано

Взам. инв. N

Подп. и дата

Инв. N подл.

Копировал

Формат А2

Схема блокировки

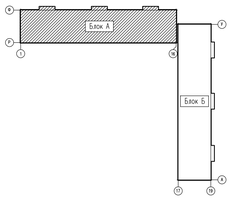

Схема расположения облицовочного кирпича на отм. 0.000

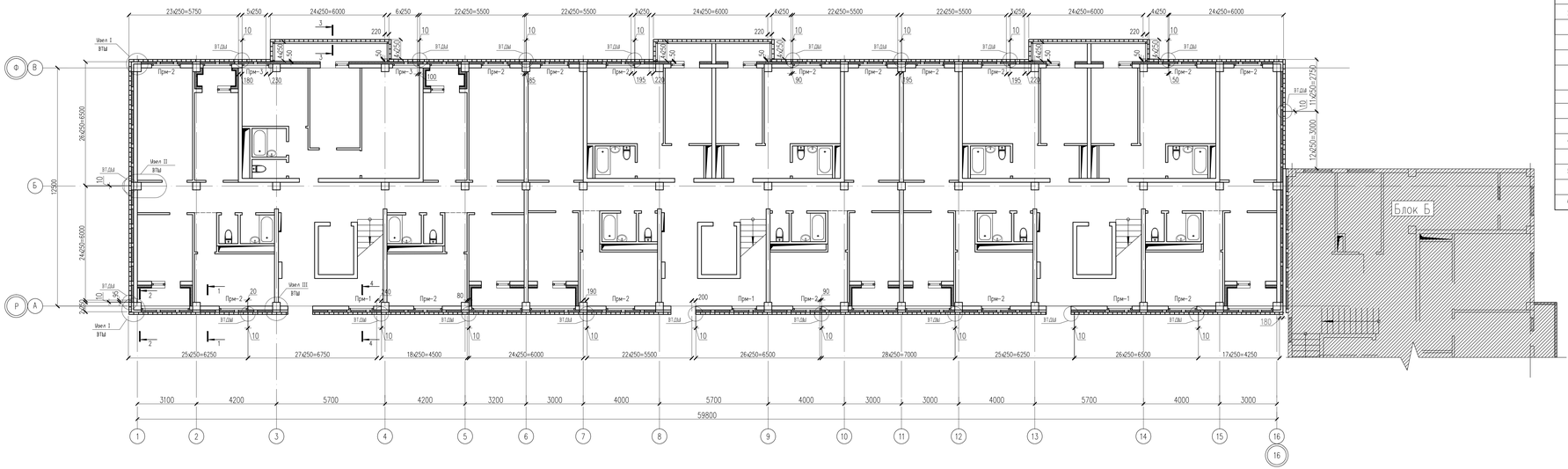

Спецификация материалов

Поз.	Обозначение	Наименование	Кол.	Масса ед.,кг.	Примеч.
		отм. +0.000, +31.800			
		Сетка С-1 м.п.	15345	0.45	6905.2
3	ГОСТ 6727-80*	ф5 Вр-I L=1000	3	0.14	0.42
2	ГОСТ 6727-80*	ф3 Вр-I L=100	3	0.01	0.03
		Универсальный анкер с рым-болтом М6х40	7425	0.03	223.0
		Гибкая связь Н-1, закрепит на сетку	7425	0.11	816.7
1	ГОСТ 18143-72	Проволока 5-Х-12Х18Н10Т L=745	1	0.11	0.11
		Гибкая связь Н-2, закрепит на сетку	33990	0.08	2719.2
2	ГОСТ 18143-72	Проволока 5-Х-12Х18Н10Т L=550	1	0.08	0.08
		Костыль стальной оцинкованный 4х50 шаг 500			
3	ГОСТ 19903-74*	Лист 4х50х210 ГОСТ 19903-74* / С235 ГОСТ 27772-88*	3455	0.33	1140
		Отлив из оцинкованных листа 0.7мм с полимерным напылением. м2	574.2		
		Заделка сезионовым герметиком температурно-деформационных швов сечением 30х15мм м.п	1750		
		Пурпена м3	2.04		
		Вилотерм ф50 м.п	1750		
		Прм-1 L=2000	51	30.92	1576.92
4	ГОСТ 8509-93	Уголок 125х125х8 ГОСТ 8509-93 / С245 ГОСТ 27772-88* L=2000	1	30.92	30.92
		Прм-2 L=2200	144	34.01	4897.44
5	ГОСТ 8509-93	Уголок 125х125х8 ГОСТ 8509-93 / С245 ГОСТ 27772-88* L=2200	1	34.01	34.01
		Прм-3 L=2100	18	32.47	584.46
6	ГОСТ 8509-93	Уголок 125х125х8 ГОСТ 8509-93 / С245 ГОСТ 27772-88* L=2100	1	32.47	32.47

1.Данный лист смотреть с листами КЖ-29, 30, 31.

Изм.	Кол.уч.	Лист	N док.	Подпись	Дата
Проверил	Бедебаев				
Разработ.	Бекак Н				
Н.контроль	Магутова				

18-03-39-КЖ

«Строительство 9-ти этажного многоквартирного жилого дома в мкр.Карачаганак-1 г.Аксай Бурлинского района ЗКО (пятно 39, без наружных инженерных сетей)»

Жилой дом (Блок А)

Схема расположения облицовочного кирпича на отм. 0.000

Стадия	Лист	Листов
РП	28	

ТОО "Сити Инжиниринг" г. Шымкент 2018 г.

Копировал Формат А3-4

Согласовано

Взам. инв. N

Подп. и дата

Инв. N подл.

Узел I с деформационным швом закрытого типа

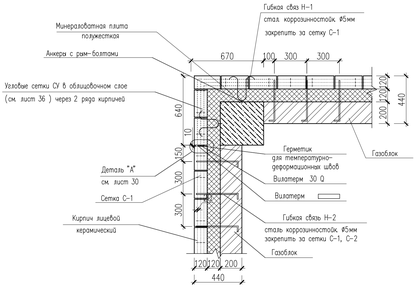

Узел II с деформационным швом закрытого типа

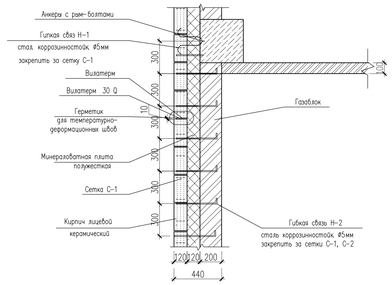

Узел III с деформационным швом закрытого типа

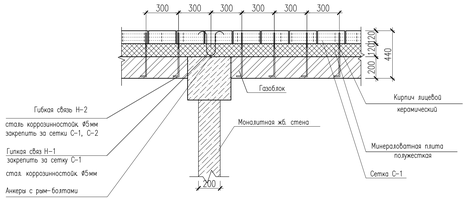

Сечение 1-1

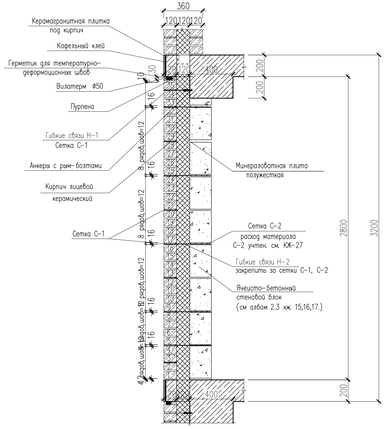

Сечение 2-2

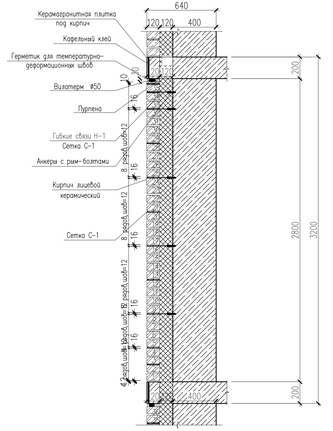

Ведомость деталей

Поз.	Эскиз
Н-1 ⌀5 L=705	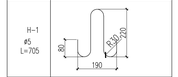
Н-1 ⌀5 L=89	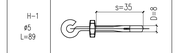
Н-2 ⌀5 L=550	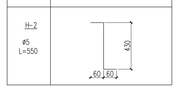

Сетка С-1

(условно на 1 м.п.)

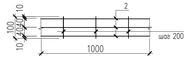

1.Данный лист смотреть с листами КЖ-28.

						18-03-39-КЖ
Изм.	Кол.уч	Лист	N док.	Подпись	Дата	«Строительство 9-ти этажного многоквартирного жилого дома в мкр.Карагаганак-1 г.Аксай Бурлинского района ЗКО (пятно 39, без наружных инженерных сетей)»
Проверил	Бедебаев					Жилой дом (Блок А)
Разработ.	Ескак Н					Узел I, Узел II, Узел III с деформационным швом. Сечение 1-1,2-2.
Н.контроль	Магутова					

Стадия	Лист	Листов
РП	29	

ТОО "Сити Инжиниринг" г. Шымкент 2018 г.

Сечение 3–3

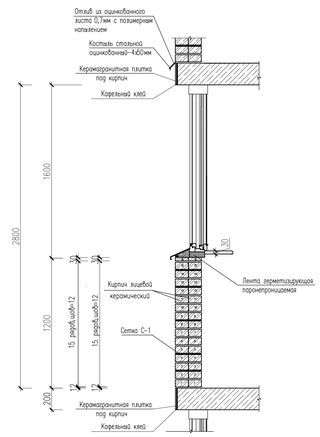

Развертка между осями 3–4.
Раскладка сетки.

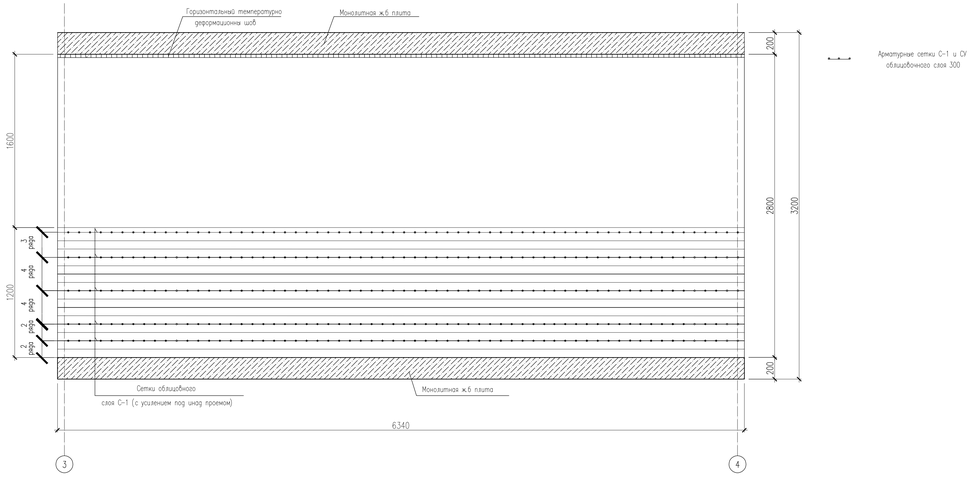

Развертка между осями 3–4.
Раскладка гибкая связи Н–2.

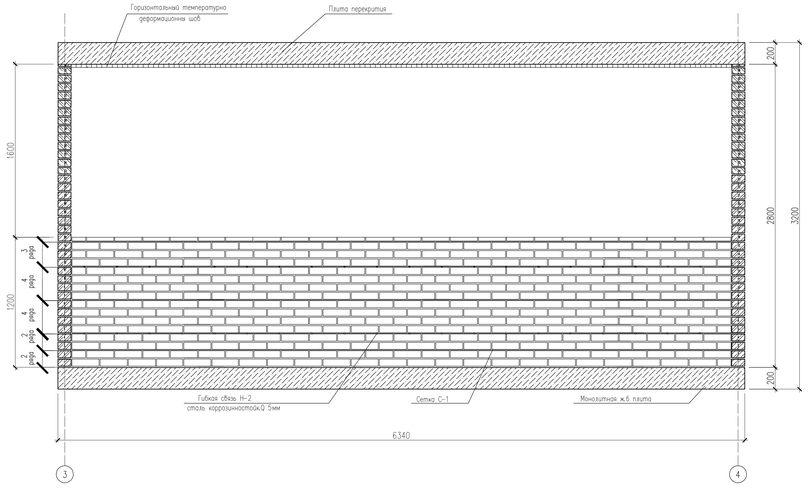

1.Данный лист смотреть с листами КЖ-28.

Изм.	Кол.уч	Лист	N док.	Подпись	Дата
Проверил		Бедебаев			
Разработ.		Вскак Н			
Н.контроль		Магутова			

18-03-39-КЖ

«Строительство 9-ти этажного многоквартирного жилого дома в мкр.Карагазанах-1 г.Аксай Бурлинского района ЗКО (пятно 39, без наружных инженерных сетей)»

Жилой дом (Блок А)

Стадия	Лист	Листов
РП	30	

Сечение 3–3.
Развертка между осями 3–4.

ТОО "Сити Инжиниринг"
г. Шымкент 2018 г.

Сечение 4–4

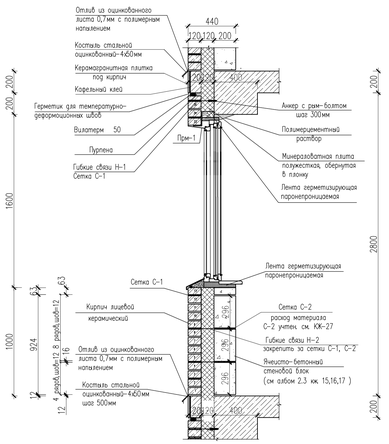

Развертка между осями 3–4.
Раскладка сетки.

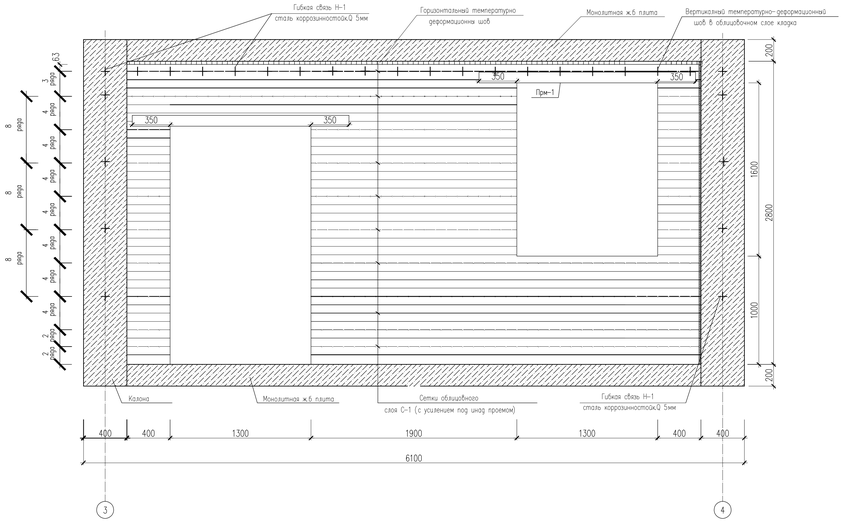

Развертка между осями 3–4.
Раскладка гибкая связи Н-1,Н-2 и рым болт.

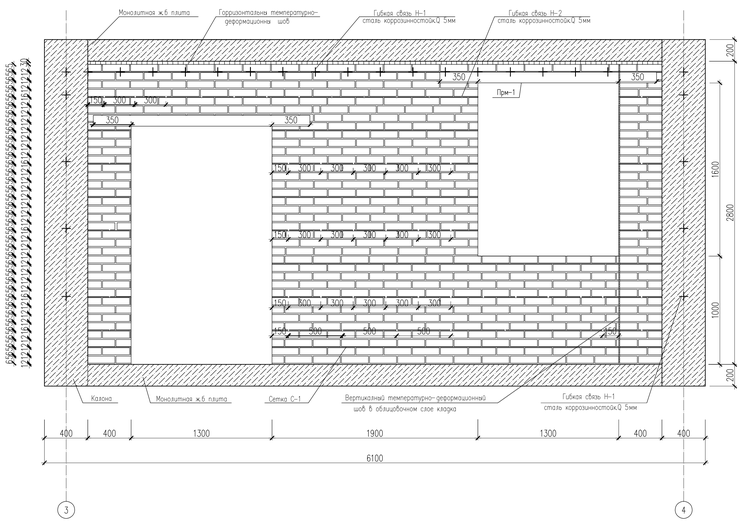

+ Условные обозначение гибкие связи Н-1,Н-2.

Примечание:

Гибкие связи Н-2 устанавливают уширенных растворных швах с шагом по вертикали через 8 рядов кладки по горизонтали 300 мм – по периметру проема и в верхней перемеченной зоне по 500 мм.

1.Данный лист смотреть с листами КЖ-28.

						18-03-39-КЖ
Изм.	Кол.уч	Лист	N док.	Подпись	Дата	«Строительство 9-ти этажного многоквартирного жилого дома в мкр.Карачаганак-1 г.Аксай Бурлинского района ЗКО (пятно 39, без наружных инженерных сетей)»
Проверил		Бедебаев				Жилой дом (Блок А)
Разработ.		Вскак Н				Сечение 4–4. Развертка между осями 3–4.
Н.контроль		Магутова				

Стадия	Лист	Листов
РП	31	

ТОО "Сити Инжиниринг" г. Шымкент 2018 г.

Схема блокировки

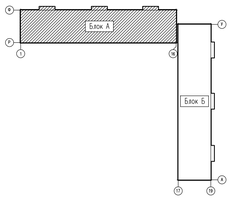

Схема расположения облицовочного кирпича типового этажа

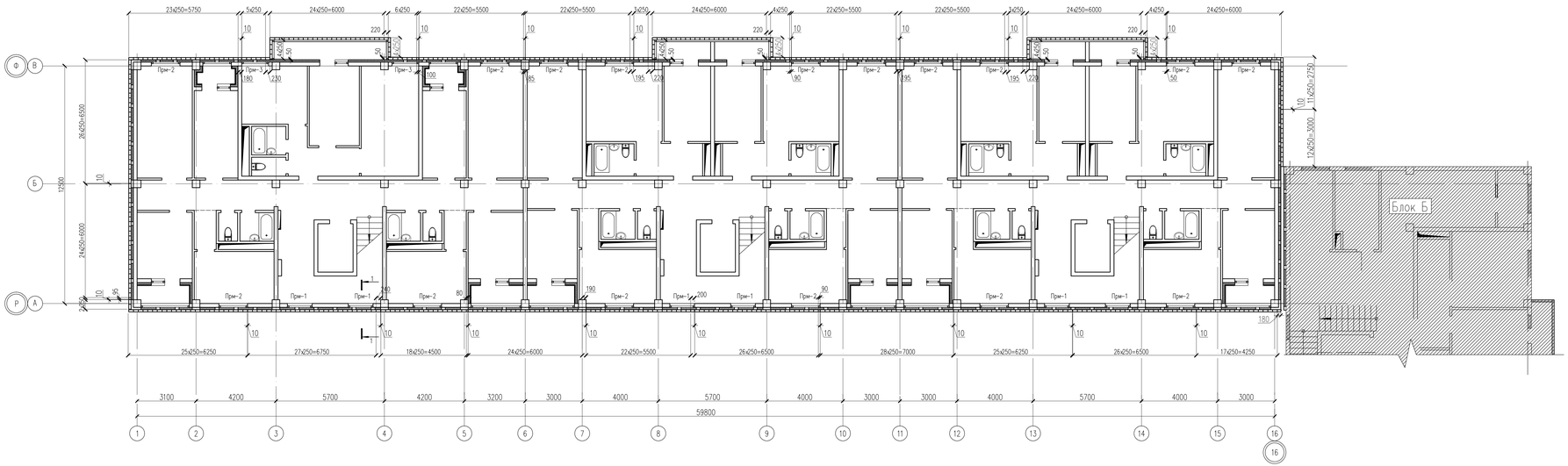

1.Данный лист смотреть с листами КЖ-33.

Изм.	Кол.уч	Лист	N док.	Подпись	Дата
Проверил	Бедебаев				
Разработ.	Бекак Н				
Н.контроль	Мазутова				

18-03-39-КЖ

«Строительство 9-ти этажного многоквартирного жилого дома в мкр.Карачаганак-1 г.Аксай Бурлинского района ЗКО (пятно 39, без наружных инженерных сетей)»

Жилой дом (Блок А)

Схема расположения облицовочного кирпича типового этажа.

Стадия	Лист	Листов
РП	32	

ТОО "Сити Инжиниринг" г. Шымкент 2018 г.

Копировал

Формат А3-4

Согласовано

Взам. инв. N

Подп. и дата

Инв. N подл.

Сечение 1-1

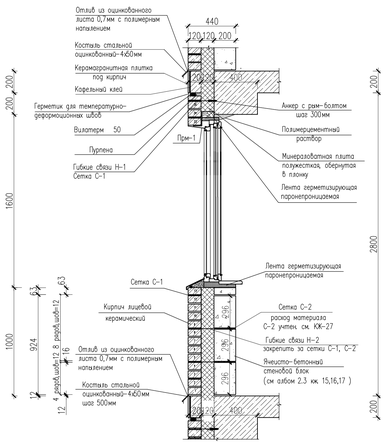

Развертка между осями 3-4-5.

Раскладка гибкая связи Н-1,Н-2 и рым болт.

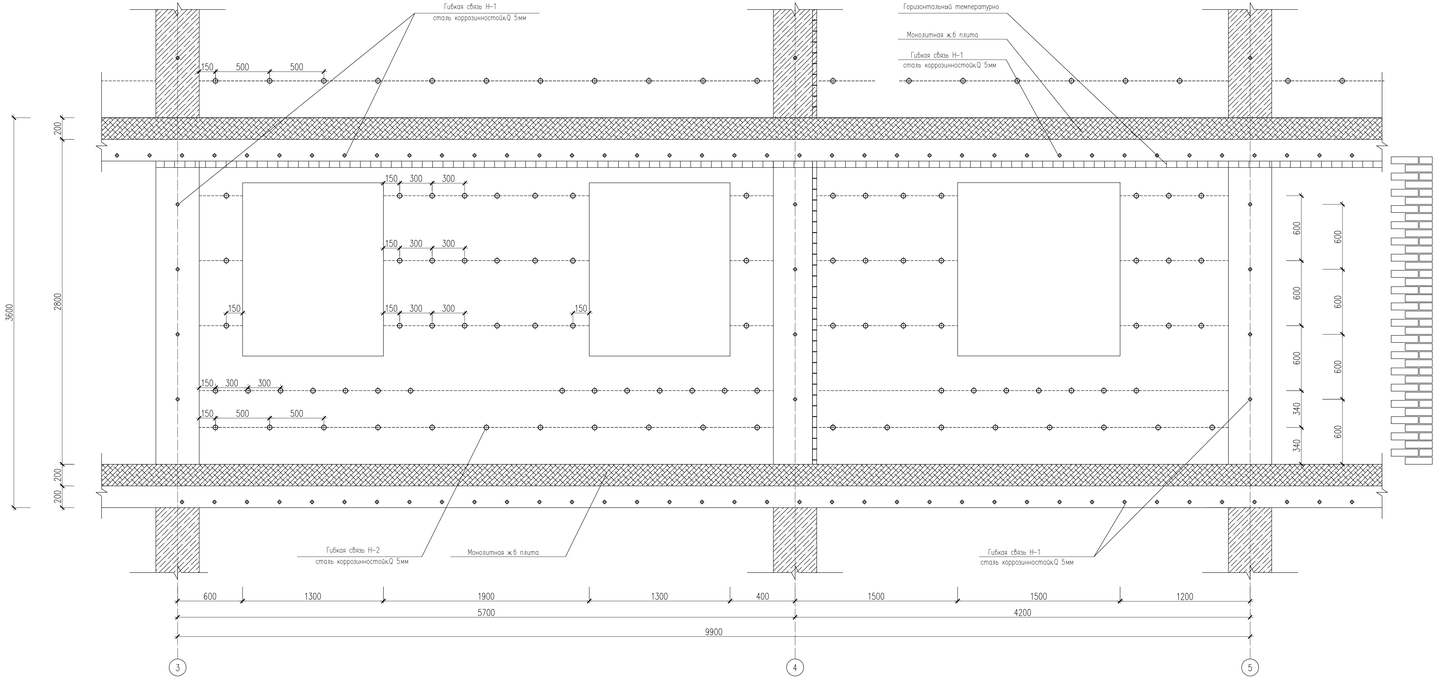

+ Условные обозначение гибкие связи Н-1,Н-2.

Примечание:

Гибкие связи Н-2 устанавливают ущиренных растворных швах с шагом по вертикали через 8 рядов кладки по горизонтали 300 мм – по периметру проема и в верхней переменечной зоне по 500 мм.

1.Данный лист смотреть с листами КЖ-32.

Изм.	Кол.уч	Лист	N док.	Подпись	Дата

18-03-39-КЖ

«Строительство 9-ти этажного многоквартирного жилого дома в мкр.Карагандах-1 г.Аксай Бурлинского района ЗКО (пятно 39, без наружных инженерных сетей)»

Проверил	Бедебаев	А.Бедебаев	
Разработ.	Бекак Н		
Н.контроль	Магутова		

Жилой дом (Блок А)

Стадия	Лист	Листов
РП	33	

Сечение 1-1.
Развертка между осями 3-4-5.

ТОО "Сити Инжиниринг"
г. Шымкент 2018 г.

Схема блокировки

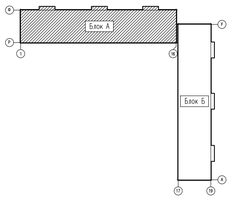

Схема расположения облицовочного кирпича на отм. тех. этажа.

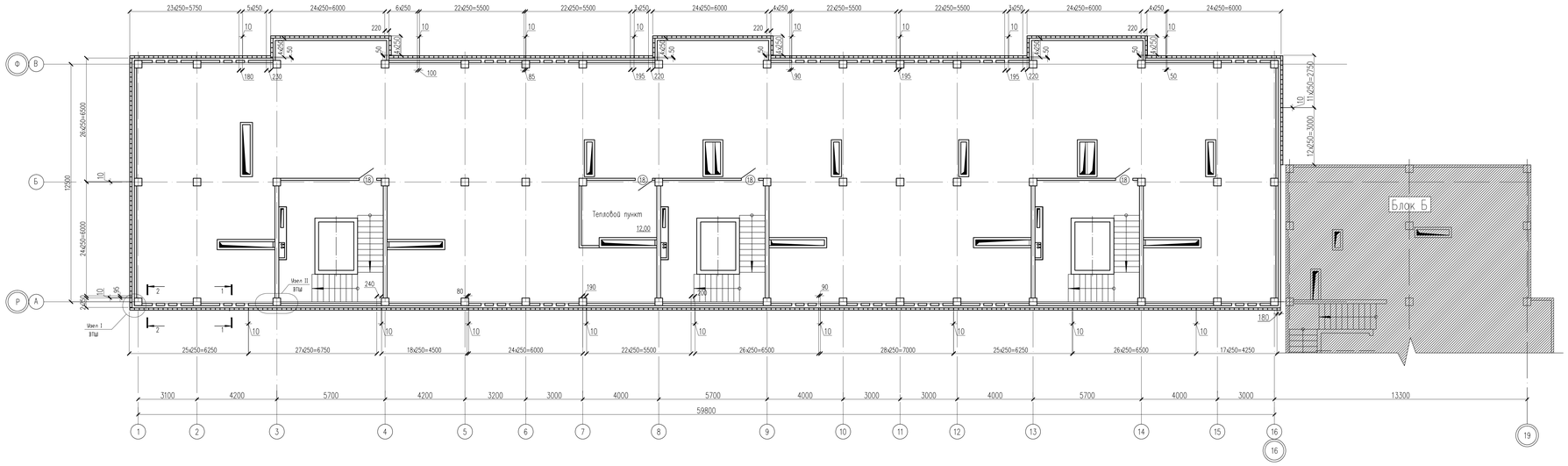

1.Данный лист смотреть с листами КЖ-35.

						18-03-39-КЖ
Изм.	Кол.уч	Лист	N док.	Подпись	Дата	«Строительство 9-ти этажного многоквартирного жилого дома в мкр.Карачаганак-1 г.Аксай Бурлинского района ЗКО (пятно 39, без наружных инженерных сетей)»
Проверил		Бедебаев				Жилой дом (Блок А)
Разработ.		Бекжак Н				Схема расположения облицовочного кирпича на отм.тех. этажа.
Н.контроль		Магутова				

Стадия	Лист	Листов
РП	34	

ТОО "Сити Инжиниринг" г. Шымкент 2018 г.

Развертка

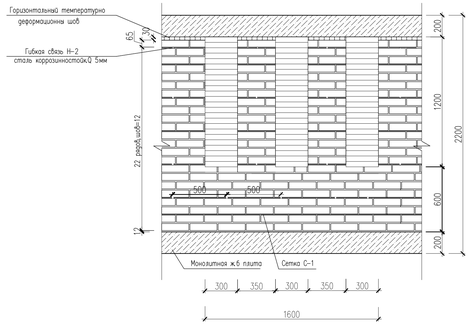

Развертка

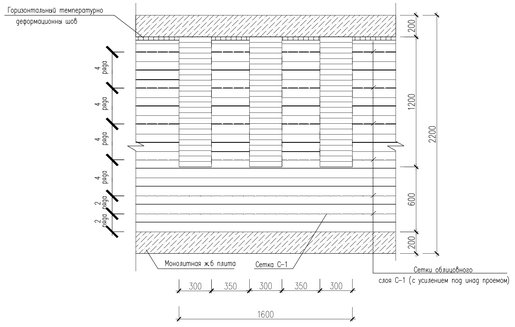

Сечение 1–1

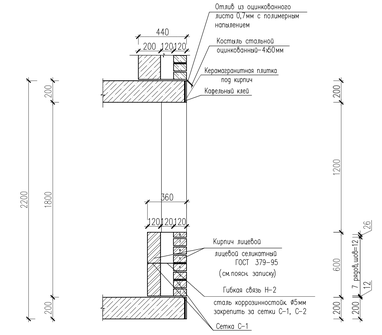

Узел I с деформационным швом закрытого типа

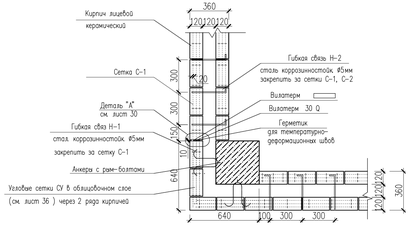

Узел II с деформационным швом закрытого типа

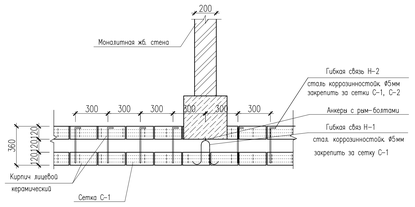

Сечение 2–2

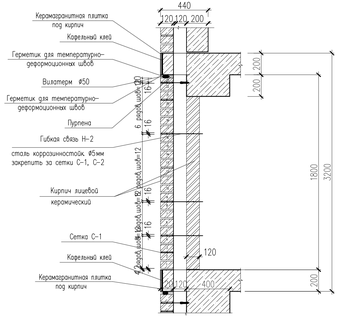

1.Данный лист смотреть с листами КЖ-34.

						18-03-39-КЖ
Изм.	Кол.уч	Лист	N док.	Подпись	Дата	«Строительство 9-ти этажного многоквартирного жилого дома в мкр.Кароногонах-1 г.Аксай Бурлинского района ЗКО (пятно 39, без наружных инженерных сетей)»
Проверил		Бедебаев				Жилой дом (Блок А)
Разработ.		Искак Н				Узел I,II с деформационным швом. Сечение 1-1,2-2. Развертка.
Н.контроль		Магутова				

Стадия	Лист	Листов
РП	35	

ТОО "Сити Инжиниринг" г. Шымкент 2018 г.

Схема блокировки

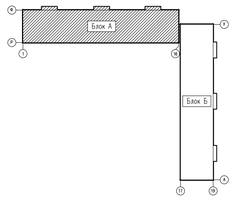

Схема расположения облицовочного кирпича на плане кровли

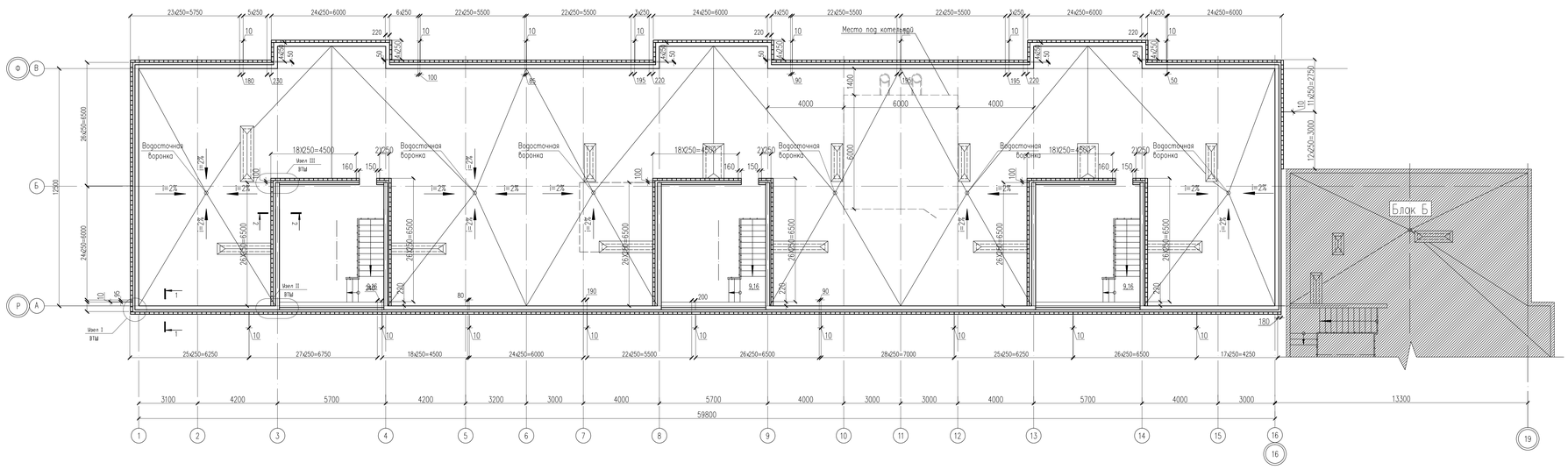

1.Данный лист смотреть с листами КЖ-37.

Изм.	Кол.уч	Лист	N док.	Подпись	Дата
Проверил		Бедебаев			
Разработ.		Вскак Н			
Н.контроль		Магутова			

18-03-39-КЖ

«Строительство 9-ти этажного многоквартирного жилого дома в мкр.Карачаганак-1 г.Аксай Бурлинского района ЗКО (пятно 39, без наружных инженерных сетей)»

Жилой дом (Блок А)

Стадия	Лист	Листов
РП	36	

Схема расположения облицовочного кирпича на плане кровли.

ТОО "Сити Инжиниринг" г. Шымкент 2018 г.

Узел I с деформационным швом закрытого типа

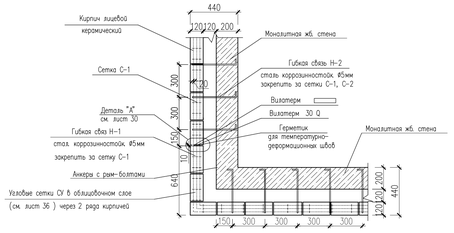

Узел II с деформационным швом закрытого типа

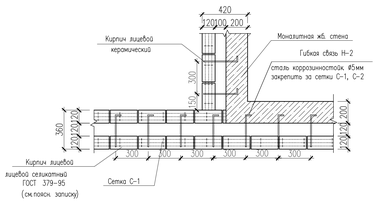

Узел III с деформационным швом закрытого типа

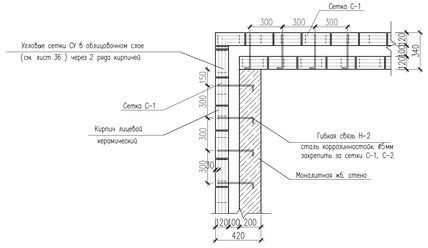

Сечение 1–1

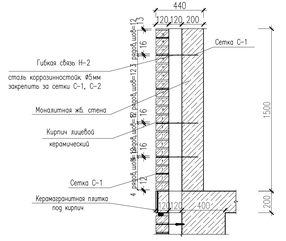

Сечение 2–2

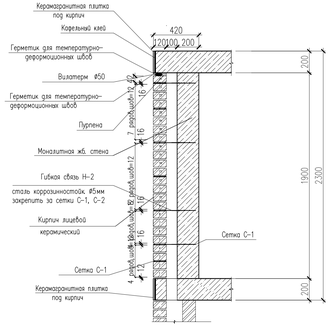

1.Данный лист смотреть с листами КЖ-36.

						18-03-39-КЖ
Изм.	Кол.уч	Лист	N док.	Подпись	Дата	«Строительство 9-ти этажного многоквартирного жилого дома в мкр.Карагандак-1 г.Аксай Бурлинского района ЗКО (пятно 39, без наружных инженерных сетей)»
Проверил		Бедебаев				Жилой дом (Блок А)
Разработ.		Вскак Н				Узел I,Узел II,Узел III с деформационным швом. Сечение 1-1,2-2.
Н.контроль		Магутова				

Стадия	Лист	Листов
РП	37	

ТОО "Сити Инжиниринг" г. Шымкент 2018 г.

Схема блокировки

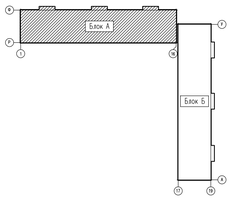

Схема расположения облицовочного кирпича на плане кровли

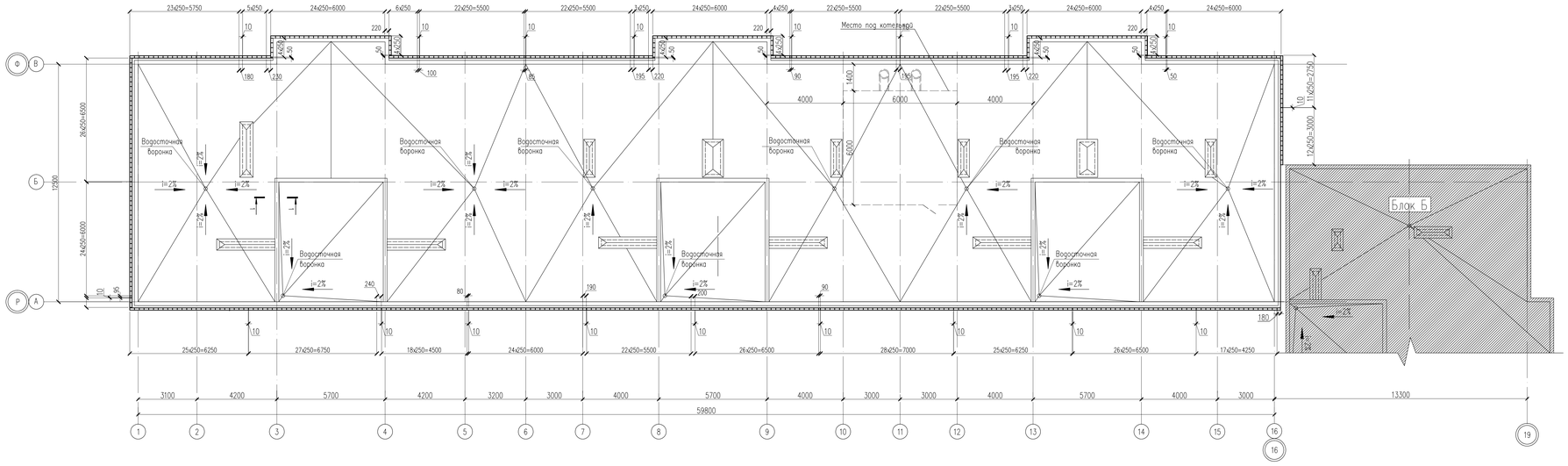

Сечение 1–1

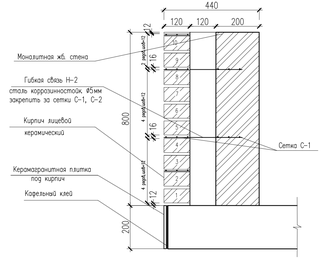

Изм.	Кол.уч	Лист	N док.	Подпись	Дата	18-03-39-КЖ
						«Строительство 9-ти этажного многоквартирного жилого дома в мкр.Карачаганак-1 г.Аксай Бурлинского района ЗКО (пятно 39, без наружных инженерных сетей)»
Проверил		Бедебаев				Жилой дом (Блок А)
Разработ.		Ніскак Н				Схема расположения облицовочного кирпича на плане кровли, сечение 1–1.
Н.контроль		Магутова				

Стадия	Лист	Листов
РП	38	

ТОО "Сити Инжиниринг" г. Шымкент 2018 г.