ТОО "Сити Инжиниринг"

Государственная лицензия 17-ГСЛ N000897 от 28.09.2007

Заказ: N 17-03
Заказчик: ГУ «Отдел строительства Бурлинского района»

РАБОЧИЙ ПРОЕКТ

«Строительство 9-ти этажного многоквартирного жилого дома в мкр.Карачаганак-1 г.Аксай Бурлинского района ЗКО (пятно 39, без наружных инженерных сетей)»

Конструкции железобетонные
Жилой дом (Блок Б)

Монолитные стены, лестница, развертки и детали стен и перегородок

18-03-39-КЖ

Альбом 3.3

г.Шымкент - 2018 г.

ТОО "Сити Инжиниринг"

Государственная лицензия 17-ГСЛ N000897 от 28.09.2007

Заказ: N 17-03
Заказчик: ГУ «Отдел строительства Бурлинского района»

РАБОЧИЙ ПРОЕКТ

«Строительство 9-ти этажного многоквартирного жилого дома в мкр.Карачаганак-1 г.Аксай Бурлинского района ЗКО (пятно 39, без наружных инженерных сетей)»

Конструкции железобетонные
Жилой дом (Блок Б)

Монолитные стены, лестница, развертки и детали стен и перегородок

18-03-39-КЖ

Альбом 3.3

Директор ТОО "Сити Инжиниринг" Сулейменов Б.А.

Главный инженер проекта Ажидинов С.С.

г.Шымкент - 2018 г.

Состав проекта

Номер тома	Обозначение	Наименование	Примечание
Том 1	17-03-ПЗ	Общая пояснительная записка	
Том 2	17-03-СД	Сметная документация	
Том 3	17-03-ЭП	Энергетический паспорт	
Том 4	17-03-ПОС	Проект организации строительства	
Том 5	17-03-ПРП	Паспорт рабочего проекта	
Альбом 1.1	17-03-39-АР	Архитектурные решения. Блок А	
Альбом 1.2	17-03-39-АР	Архитектурные решения. Блок Б	
Альбом 2.1	17-03-39-КЖ	Конструкции железобетонные. Блок А	
Альбом 2.2	17-03-39-КЖ	Конструкции железобетонные. Блок А	
Альбом 2.3	17-03-39-КЖ	Конструкции железобетонные. Блок А	
Альбом 3.1	17-03-39-КЖ	Конструкции железобетонные. Блок Б	
Альбом 3.2	17-03-39-КЖ	Конструкции железобетонные. Блок Б	
Альбом 3.3	17-03-39-КЖ	Конструкции железобетонные. Блок Б	
Альбом 4.1	17-03-39-ВК	Водопровод и канализация. Блок А	
Альбом 4.2	17-03-39-ВК	Водопровод и канализация. Блок Б	
Альбом 5.1	17-03-39-ОВ	Отопление и вентиляция. Блок А	
Альбом 5.2	17-03-39-ОВ	Отопление и вентиляция. Блок Б	
Альбом 6.1	17-03-39-ЭОМ	Силовое электрооборудование и освещение внутреннее	
	17-03-39-СС	Системы связи. Блок А	
Альбом 6.2	17-03-39-ЭОМ	Силовое электрооборудование и освещение внутреннее	
	17-03-39-СС	Системы связи. Блок Б	
Альбом 7.1	17-03-39-ГСВ	Газоснабжение. Внутренние устройства. Блок А	
Альбом 7.2	17-03-39-ГСВ	Газоснабжение. Внутренние устройства. Блок Б	

Согласовано

Взам. инв. N

Подп. и дата

Инв. N подл.

Изм.	Кол.уч	Лист	N док.	Подпись	Дата
Проверил		Ефремов			
Разработ.		Бедебаев			
Н. контроль		Магутова			

18-03-СП

Состав проекта

Стадия	Лист	Листов
РП	1	1

ТОО "Сити Инжиниринг" 2018г.

Копировал

Формат А3

Ведомость основных комплектов рабочих чертежей

Обозначение	Наименование	Примечание
17–03–39–АР	Архитектурные решения	
17–03–39–КЖ	Конструкции железобетонные	
17–03–39–ВК	Водопровод и канализация	
17–03–39–ОВ	Отопление и вентиляция	
17–03–39–ЭОМ	Силовое электрооборудование и освещение внутреннее	
17–03–39–СС	Системы связи	
17–03–39–ГСВ	Газоснабжение. Внутренние устройства	

Ведомость ссылочных и прилагаемых документов

Обозначение	Наименование	Примечание
СНиП РК 2.02–05–2009	Пожарная безопасность зданий и сооружений	
СНиП РК 5.01–01–2002	Основания зданий и сооружений	
СНиП РК 5.03–34–2005	Бетонные и железобетонные конструкции	
СНиП РК 5.03–37–2005	Несущие и ограждающие конструкции	
СНиП РК 2.01–19–2004	Защита строительных конструкций от коррозии	
СНиП 2.01.07–85*	Нагрузки и воздействия	
ГОСТ 14098–91	Соединения сварные арматуры и закладных изделий железобетонных конструкций	
	Прилагаемые документы:	
	Инженерно–геологический отчет	
	Топографическая съемка	

Согласовано

Взам. инв. N

Подп. и дата

Инв. N подл.

Проектная документация разработана в соответствии с действующими на территории Республики Казахстан государственными нормами, правилами и стандартами и обеспечивают безопасную для жизни и здоровья людей эксплуатацию объекта при соблюдении мероприятий, предусмотренных рабочими чертежами.

Главный инженер проекта Ажидинов С.С.

Общая часть

9–ти этажный жилой дом в составе рабочего проекта «Строительство 9–ти этажного многоквартирного жилого дома в мкр.Карачаганак–1 г.Аксай Бурлинского района ЗКО (пятно 39)» разработан на основании
– задание на проектирование утвержденное руководителем ГУ «Отдел строительства Бурлинского района» в 2017 году;
–архитектурно–планировочное задание выданное ГУ «Отдел архитектуры и градостро–тельства Бурлинского района ЗКО»;;
–заключения об инженерно–геологических условиях, выданного ТОО «АКЖА�йЫК ГЕО» в 2017г.
Заказчик – ГУ «Отдел строительство Бурлинского района»;
Вид строительства – новое строительство
Место строительства – микрорайон "Карачаганак–1" г. Аксай, Бурлинского района, ЗКО.
Источник финансирования – государственные инвестиции.

Характеристика здания

Уровень ответственности – II
Категория пожароопасности – Д
Степень огнестойкости – I

Характеристика участка строительства и место размещения объекта

Территория исследования по карте климатического районирования для строительства расположено в климатической зоне IIIА – сухих степей.
Климат территории является резко континентальным, с холодной ясной погодой зимой и жарким засушливым летом, с резкими годовыми и суточными колебаниями температур. Климатическая характеристика района работ дана по многолетним наблюдениям метеостанции «Казахстан», СНиП РК 2.04–01–2001* «Строительная климатология» и СНиП РК 3.03–09–2006* «Автомобильные дороги». СН РК 2.04–21–2004* «Энергопотребление и тепловая защита гражданских зданий». Дорожно–климатическая зона – IV.
Наиболее холодным месяцем является январь. При вторжении арктических масс температура воздуха понижается до минус 43°С. Средняя суточная амплитуда температуры воздуха наиболее холодного месяца 8,6°С, иногда достигает 25 – 27°С, однако наибольшую повторяемость (20–30%) имеют амплитуды, равные 7–13°С.
Зима продолжительная и устойчивая, длится 4 – 5 месяцев, иногда наблюдается оттепели. С февраля начинается повышение температуры воздуха. Особенно интенсивным оно бывает при переходе от марта к апрелю и составляет в среднем 11–13°С.
Наиболее теплым периодом является июль месяц, когда максимальная температура воздуха достигает +42°С. Суточные колебания температуры летом составляют 10–16°, в отдельных случаях достигают 26–28°С. Средняя суточная амплитуда температуры воздуха наиболее теплого месяца 14,4°С. Средняя продолжительность теплого (безморозного) периода колеблется в пределах 150–160 дней. Абсолютный минимум температур – 43°С.
Абсолютный максимум температур +42°С.
Среднегодовая температура воздуха – 4,8°С.
Характеристика наиболее холодного периода:

Наиболее холодные периоды	Средние температуры воздуха с обеспеченностью:	
	0,98	0,92
Пятидневка	-33	-30
Сутки	-38	-36

Характерные периоды по температуре воздуха

Средняя температура периода	Данные о периоде:		
	Начало (дата)	Конец (дата)	Продолжительность, дней
Выше 0°С	5/IV	11/XI	220
Выше +5°С	20/IV	20/X	184
Выше +10°С	30/IV	30/IX	154
Ниже +8°С	05/X	20/IV	197

Территория относится к зоне недостаточного увлажнения. Относительная влажность наиболее ярко характеризует степень засушливости климата. В зимний период относительная влажность наибольшая, ее средние месячные значения в 15 часов колеблются в пределах 70–84%. По мере увеличения притока солнечной радиации и повышения температуры воздуха относительная влажность резко уменьшается и свои наименьших средних месячных значений достигает в июне–августе. Число дней с относительной влажностью менее 30% за летний период составляет около 60.
Рассматриваемая территория атмосферными осадками обеспечена недостаточно. Среднегодовое количество осадков составляет около 300мм. В течение года выпадение атмосферных осадков распределено неравномерно. Основное количество их приходится на теплый период года, а в холодный период года осадков выпадает около 30–40% (около 112мм) от годового количества.
Снежный покров устойчиво залегает в течение 3–5 месяцев в году. Средняя многолетняя, наибольшая высота снега перед началом снеготаяния составляет 25–30см. (минимум – 15см., максимум 40–50см.). Толщина снежного покрова с 5% вероятностью превышения составляет 52см.
Расчетные объемы снегопереноса, м3/п.м.:

Наименование метеостанции	Румбы:								ИТОГО:
	С	СВ	В	ЮВ	Ю	ЮЗ	З	СЗ	
«Казахстан»	12	90	225	77	83	80	17	11	595

Глубина промерзания суглинков и глин – 155 см. Глубина проникновения нулевых температур – 230см.
Количество дней: с гололедом – 19; с градом – 11; с туманами – 30; с метелями – 40; с ветрами свыше 15м/сек – 13.
Ветровой режим обусловлен циркуляционными процессами в атмосфере и орографией. Наибольшую повторяемость имеют северо–восточные, восточные и юго–восточные ветра с октября по апрель. В период с мая по сентябрь преобладают ветра с северной составляющей (10–30%). Средние скорости ветра 4–5м/сек. Число дней с сильным ветром 15м/сек составляет 44 дня. Сильные ветры отмечаются при прохождении циклонов, а увеличиваются, до 20–25м/сек и часто в летний период приводят к возникновению пыльных бурь, а в зимний период – метелей. Климатические условия по требованию к строительным материалам и бетону – суровые.
Сейсмичность территории оценивается до 6 баллов в соответствии с сейсмическим районированием территории Казахстана (СНиП РК 2.03–30–2006). Грунтовые условия площадки строительства представлены суглинистой толщей с прослойками песка, глины с глубина 3,5 м – водонасыщенной. Исходя из этого, грунтовые условия по сейсмическим свойствам можно отнести к III категории.

Орография и геоморфология

Геоморфологический облик территории определяется историей его геологического развития, при котором регион в целом, на протяжении длительного геологического времени (включая и современный период) находился в континентальном режиме, подвергаясь при этом интенсивному воздействию комплекса различных экзогенных процессов.
В региональном плане территория расположена в пределах Общего Сырта, обрамляющего с севера и северо–востока Прикаспийскую низменность. Сыртовое плато представляет собой пластово–денудационную равнину, расщепленную на ряд узких меридионально вытянутых водораздельных увалов, протягивающихся с северо–запада на юго–восток.
Это Илек – Утвинская и Анкаты–Утвинская гряды, разделенные между собой долиной реки Утва. Основной особенностью рельефа региона является ступенчатость, соответствующая трём главным стадиям развития современного рельефа. Крупные ступени рельефа отвечают трём древним поверхностям выравнивания, которые сохранились до настоящего времени в виде реликтов. Поверхности выравнивания представляют собой обширные ровные участки земной поверхности, образованные в результате интенсивной деятельности экзогенных процессов (дефляционных или аккумулятивных).
Илек – Утвинская гряда представляет собой высокое плато, сильно расчлененное мелкими реками и многочисленными оврагами и балками на отдельные холмы и увалы. Для Илек – Утвинской гряды характерны крутой юго–западный и относительно пологий северо–восточный склон.
Гряда на участке исследования плавно переходит в аллювиальную равнину долины реки Утва и ее притоков. В долине реки Утва выделяется ряд надпойменных и пойменных террас.
Поверхность аллювиальных террас относительно ровная, с общим уклоном к руслевой части долины, осложнена микрорельефом в виде старых протоков, оврагов и ложбин. Участок работ находится в пределах второй надпойменной террасы р. Утва. Абсолютные отметки поверхности земли здесь в пределах 65,0–66,0 м (Система высот – Балтийская).
Гидрографическая сеть представлена рекой Утвой с ее многочисленными притоками. Река относится к рекам Казахстанского типа, для которых отмечается временный характер стока, который наблюдается только весной и в начале лета. Питание рек происходит за счет таяния снегов и атмосферных осадков.
Почвы в пределах участка работ темно–каштановые тяжелосуглинистые, с развитием травянистой растительности.

Литологические условия

Описываемая территория в региональном плане расположена в пределах юго–восточной окраины Русской платформы и принадлежит Прикаспийской синеклизе.
В геологическом строении участка исследования до разведанной глубины 10,0–15,0 м принимают участие средне–верхнечетвертичные аллювиальные отложения долины реки Утва (aQII–III), литологически представленные суглинками, супесями, коричневато–серыми, серыми, с включением дресвы мелких пород песками мелкозернистыми.

Засоленность и агрессивность грунтов

На участке под строительство грунта по степени засоления относятся к незасоленным (ГОСТ 25100–2011), с плотным остатком солей 0,163–0,188 %.
По степени агрессивного воздействия на бетонные конструкции (для бетонов на портландцементе по ГОСТ 10178–85) грунты сильноагрессивные (содержание сульфатов SO4–2 составляет 4530,0 мг/кг). По содержанию хлоридов (содержание хлоридов в пересчете на Cl– ион составляет 2732,5 мг/кг) грунты среднеагрессивные (СНиП РК 2.01–19–2004, таблица 4).
Коррозионная агрессивность грунтов (ГОСТ 9.602–2005, таблицы 1, 2, 4) по отношениях:
– к углеродистой стали – от средней до высокая (15,0–7,0 Ом*м);
– к алюминию – высокая (pH = 7,6–7,9, хлор–ион 0,027–0,191 %);
– к свинцу – высокая (pH = 7,6–7,9, гумус 0,29–1,74 %).

Подземные воды

В результате изыскательских работ на участке исследования вскрыт водоносный горизонт средне–верхнечетвертичных аллювиальных отложений (aQII–III) на глубине 3,63–3,8 м. Установившийся уровень грунтовых вод 2,5–3,0 м. Водовмещающими породами служат суглинки с прослойками песка, супеси песчаные.
Подземные воды данного горизонта имеют очень низкие фильтрационные свойства, высокую минерализацию, характеризуется не постоянством распространения по площади и глубине залегания.
Вода данного горизонта относится к подгруппе слабосолоноватых. Минерализация вод составляет 2,0 г/л. Вода по химическому составу сульфатно–хлоридная натриевая, pH равен 8,4. По содержанию сульфатов (4608,0 мг/л) при содержании (HCO–3 = 6,3 мг–экв/л) вода сильноагрессивная к бетонам на цементе по ГОСТ 10178–85 нормальной проницаемости W4 . По содержанию хлоридов (7192,8 мг/л) вода неагрессивная к железобетонным конструкциям при постоянном смачивании и среднеагрессивная при периодическом смачивании (СНиП РК 2.01–19–2002 п.5,6,7).
Естественный режим грунтовых вод на данной территории относится к приречному типу. Питание водоносного горизонта осуществляется, в основном, за счет паводковых вод реки Утва в весенне–летний период. Разрузка вод горизонта, в основном, осуществляется в реку Утва в осенне–зимний период. Колебания уровня подземных вод имеют сезонный характер и тесно взаимосвязаны с колебаниями уровня воды в реке Утва. Предбесенний минимум уровня грунтовых вод отмечается в феврале–марте месяцах. Максимальные уровни грунтовых вод устанавливаются в мае – июне месяцах. Амплитуда весенне–летнего подъема уровня грунтовых вод зависит от объема весеннего половодья в реке Утва и от удаленности участка работ от реки и составляет от 0,5–1,0 м до 2,0–3,0 м.

Физико–механические свойства грунтов

В результате инженерно–геологических изысканий были вскрыты грунты, которые выделены в семь инженерно–геологических элемента (ИГЭ). Ниже приводится детальное описание инженерно–геологических элементов, характеристики которых отражены ниже в тексте и в таблицах «Нормативные и расчетные значения физико–механических свойств грунтов», «Таблица статистической обработки характеристик грунтов».
В комплексе современных отложений (tQIV), выделен один инженерно–геологический элемент (ИГЭ):

ИГЭ–1. Техногенный грунт. Суглинок светло–бурый с остатками корней травянистой растительности.
Мощность 0,9 м.
В геолого–генетическом комплексе средне – верхнечетвертичных аллювиальных отложений (aQII–III) выделено пять инженерно–геологических элементов:

ИГЭ–2. Суглинок тяжелый песчанистый светло–коричневого цвета, маловлажный, от твердой до полутвердой консистенции, макропористый, с включением карбонатных солей, в верхней части слой гумусированн, с корнями травянистой растительности.
Суглинок обладает слабопросадочными свойствами (при нагрузке 0,3 МПа величина относительной деформации εsl. g.e =0,017–0,024). Под действием внешней нагрузки обладает сильной степенью сжимаемости при естественной влажности (модуль осадки при нагрузке 3 кгс/см2 составляет 80,0–111,0 мм/м) и сильной степенью сжимаемости при водонасыщении (модуль осадки при нагрузке 3 кгс/см2 составляет 104,0–114,0 мм/м).
Суглинок очень сильнодеформируемый при естественной влажности (модуль деформации в интервале нагрузок 0,05–0,3 МПа, E = 3,5 МПа) и очень сильнодеформируемый при водонасыщении (модуль деформации в интервале нагрузок 0,05–0,3 МПа, E = 2,78 МПа).
Суглинок, в условиях свободного набухания (величина относительного набухания εsw, g.e = 0,044 обладает слабо набухающими свойствами.
Мощность 0,8–1,0 м.

ИГЭ–2а. Суглинок тяжелый песчанистый светло–коричневого цвета, маловлажный, твердой консистенции, макропористый, с включением карбонатных со\'ebей, вверхней части слой гумусирован, с корнями травянистой растительности.
Суглинок обладает слабопросадочными свойствами (при нагрузке 0,3 МПа величина относительной деформации εsl. g.e =0,013–0,015). Под действием внешней нагрузки обладает повышенной степенью сжимаемости при естественной влажности (модуль осадки при нагрузке 3 кгс/см2 составляет 29,0–36,0 мм/м) и повышенной степе\'edыю сжимаемости при водонасыщении (модуль осадки при нагрузке 3 кгс/см2 составляе\'e5m 44,0–51,0 мм/м).
Суглинок сильнодеформируемый при естественной влажности (модуль деформации, в интервале нагрузок 0,05–0,3 МПа, E = 9,04 МПа) и очень сильнодефор\'ecуемый при водонасыщении (модуль деформации в интервале нагрузок 0,05–0,3 МПа, E = 6,34 МПа).
Суглинок, в условиях свободного набухания (величина относительного набу\'15ания εsw, g.e = 0,047) обладает слабонабухающими свойствами.
Мощность 0,8–1,0 м.

ИГЭ–3. Суглинок тяжелый пылеватый серовато–коричневого, коричневого цвета, влажный, от тугопластичной до мягкопластичной до консистенции, макропористый, с включением дресвы и гальки мелких пород, слабожелезненный, со следами органики, с прослойками мелкозернистого песка (10,0–20,0 см)
Суглинок обладает слабопросадочными свойствами (при нагрузке 0,3 МПа величина относительной деформации εsl. g.e =0,013–0,019). Под действием внешней нагрузки обладает сильной степенью сжимаемости при естественной влажности (модуль осадки при нагрузке 3 кгс/см2 составляет 63,0–135,0 мм/м) и сильной степенью сжимаемости при водонасыщении (модуль осадки при нагрузке 3 кгс/см2 составляет 80,0–138,0 мм/м)
Суглинок очень сильно деформируемый при естественной влажности (модуль деформации в интервале нагрузок 0,05–0,3 МПа, E = 4,00 МПа) и очень сильнодеформируемый при водонасыщении (модуль деформации в интервале нагрузок 0,05–0,3 МПа, E = 3,32 МПа).
Суглинок, в условиях свободного набухания (величина относительного набухания εsw, g.e = 0.032) не обладает ненабухающими свойствами.
Мощность 0,5–1,1 м.

ИГЭ–3а. Суглинок тяжелый пылеватый серовато–коричневого, коричневого цвета, водонасыщенный, от мягкопластичной до текучепластичной консистенции, макропористый, с включением дресвы и гальки мелких пород, слабожелезненный, со следами органики, с прослойками мелкозернистого песка (10,0–20,0 см)
Суглинок не обладает просадочными свойствами. Под действием внешней нагрузки обладает сильной степенью сжимаемости при естественной влажности (модуль осадки при нагрузке 3 кгс/см2 составляет 67,0–134,0 мм/м).
Суглинок очень сильно деформируемый при естественной влажности модуль деформации в интервале нагрузок 0,05–0,3 МПа, E = 3,00 МПа).
Мощность 0,7–1,9 м.

ИГЭ–4. Супесь песчанистая светло–коричневого цвета, маловлажная, твердой консистенции пористая, с включением дресвы мелких пород, с прослойками мелкозернистого песка.
Супесь обладает среднепросадочными свойствами при нагрузке 0,3 МПа величина относительной деформации εsl. g.e =0,047) Под действием внешней нагрузки обладает повышенной степенью сжимаемости 25,0–36,0 мм/м) и сильной степенью сжимаемости при водонасыщении (модуль осадки при нагрузке 3 кгс/см2 составляет 72,0–84,0 мм/м)
Супесь сильнодеформируемая при естественной влажности (модуль деформации в интервале нагрузок 0,05–0,3 МПа, E = 7,00 МПа) очень сильнодеформируемый при водонасыщении (модуль деформации в интервале нагрузок 0,05–0,3 МПа, E = 3,87 МПа).
Супесь, в условиях свободного набухания (величина относительного набухания εsw, g.e = 0.009) не обладает набухающими свойствами.
Мощность 0,6 м.

ИГЭ–5. Суглинок легкий песчанистый серовато–коричневого, коричневого цвета, водонасыщенный, от текучепластичной до текучей консистенции, с прослойками песка мелкозернистого серого (мощность прослоев песка 5,0–50,0 см), глины (мощность прослоев 10,0–40,0 см), суглинка тяжелого (мощность прослоев 5,0–10,0 см), с включением дресвы мелких пород, ожелезненный.
Суглинок не обладает просадочными свойствами. Под действием внешней нагрузки обладает сильной степенью сжимаемости при естественной влажности (модуль осадки при нагрузке 2–3 кгс/см2 составляет 92,0–90,0 мм/м).
Суглинок очень сильнодеформируемый при естественной влажности (модуль деформации в интервале нагрузок 0,05–0,3 МПа, E = 4,61 МПа).
Суглинок не обладает набухающими свойствами.
Вскрытая мощность 8,1–11,9 м.

Грунты ИГЭ–2, 2а, 3 обладают просадочными свойствами первого типа. Мощность просадочной толщи 2,4–3,0 м. Величина просадочных деформаций достигает 0,39–1,47 см. Начальное давление просадочности 0,039–0,177 МПа.
Грунты по водопроницаемости относятся к слабоводопроницаемым (коэффициент фильтрации равен 0,02–0.03 м/сут).
Грунты ИГЭ – 2, 2а, 3, 3а, 4, 5 обладают повышенносжимаемыми и сильносжимаемыми свойствами, агрессивными свойствами к бетонным и железобетонным конструкциям.
В связи с вышеперечисленными свойствами грунты ИГЭ – 2, 2а, 3, 3а, 4, 5 можно отнести к специфическим грунтам.

Объемно–планировочные решения

9–ти этажный жилой дом (Блок Б) – отдельно стоящий секционного типа, Г–образной формы состоящий из двух блоков (блок А и блок Б) с размерами блока в осях 12,5 м X 59,8 м, сблокирован и отделен между собой деформационным швом.
Этажность – 9 этажей
Высота здания согласно СНиП РК 3.02–43–2007 "Жилые здания" – 27,50 м.
Высота этажа 3,0 м, от пола до потолка 2,7 м.
Высота подвального этажа 2,10 м, от пола до потолка 1,80 м.
Высота верхнего тех. этажа от пола до потолка 1,52 м.
Лестничная клетка двухмаршевая, тип Л 1.
Жилой дом оснащен пассажирским лифтом производства ОАО "МОГИЛЕВЛИФТМАШ" без машинного помещения грузоподъемностью 1000 кг с внутренними размерами кабины 1100X2100X2100 мм. Размеры шахты 1850 X 2550 мм. Размер дверей кабины 900X2000 мм.
Огнестойкость дверей ЕЗ0

Конструктивные решения

Конструктивная схема здания – каркасно–связевая (монолитный железобетонный каркас с диафрагмами жесткости). Прочность и устойчивость зданий обеспечивается совместной работой монолитных стен, колонн и плит перекрытий. Пространственный расчет каркаса был выполнен с использованием программного комплекса "ЛИРА САПР".
Фундамент жилого дома – монолитная железобетонная плита толщиной 900мм. Фундаменты выполнен из бетона кл. В25 на портландцементе по ГОСТ 10178–85*. Под фундамент устраивается подбетонка из бетона кл.В3,5 толщиной 100мм.
Колонны – из монолитного железобетона кл.В25 сечением 400x400мм
Ригели – из монолитного железобетона кл.В25 сечением 400x400мм
Стены (диафрагмы жесткости) – из монолитного железобетона кл.В25 толщиной 200мм.
Плиты перекрытия – из монолитного железобетона кл.В25 толщиной 200мм.
Лестница – монолитная железобетонная из бетона кл.В25.
Наружные стены – многослойные из лицевого кирпича, минераловатного несгораемого полужесткого утеплителя и газоблоков с опиранием на перекрытия и поэтажной передачей нагрузки. Внешняя кладка – выполняется из керамического одинарного пустотелого лицевого кирпича КР–л–пу 250x120x65/1НФ/100/1,6/100/ГОСТ 530–2012 толщиной 120 мм уложенного на цементно–песчаном растворе М75.
Внутренняя кладка – толщиной 200 мм из газоблоков с маркой по плотности D500кг/м3 кл. В2,5 уложенные на цементно–песчаном растворе М50
Внутренние межквартирные перегородки – толщиной 200 мм из газоблоков с маркой по плотности D500кг/м3 кл. В2,5 уложенные на цементно–песчаном растворе М50.
Перегородки внутри квартир – толщиной 100 мм из газоблоков с маркой по плотности D500кг/м3 кл. В2,5 уложенные на цементном растворе М50.
Перегородки в санузлах – из обожженного пустотелого глиняного кирпича пластического формования марки КОРПу 1НФ/100/1,4/25/ по ГОСТ 530–2007, толщиной 120 мм уложенные на цементно–песчаном растворе М–50
Утеплитель наружных стен – плиты из минеральной ваты на синтетическом связующем теплоизоляционные марки П–80 ГОСТ 9573–2012 толщиной 120мм.
Водоизоляционный ковер кровли – два слоя наплавляемого материала: Рулонные наплавляемые кровельные и гидроизоляционные битумно–полимерные материалы, стеклоткань, марка СКП–4,0 (ТКП) ГОСТ 30547–97 и СПП–4,0 (ТПП) ГОСТ 30547–97
Утеплитель плиты покрытия верхнего жилого этажа – плиты из минеральной ваты на синтетическом связующем жесткие ПЖ–120 толщиной 250мм.

Изм.	Кол. уч	Лист	N док.	Подп.	Дата	18–03–39–КЖ		
						«Строительство 9–ти этажного многоквартирного жилого дома в мкр.Карачаганак–1 г.Аксай Бурлинского района ЗКО (пятно 39, без наружных инженерных сетей)»		
Проверил		Бедбаев				Жилой дом (Блок Б)	Стадия	Лист	Листов
Разработ.		Арысбаев					РП	1	
Н.контроль		Магутова				Общие данные	ТОО "Сити Инжиниринг" г. Шымкент–2018г.		

Копировал Формат А3x3

Наружная отделка.

Стены – Керамический кирпич (цветной)
Цоколь – Сплитерная плитка
Карниз – Силикатный кирпич (цветной)
Окна – ПВХ, стеклопакет 4М1–16–4М1, (4М1–8–4М1–8–4М1)
Витражи – ПВХ, стеклопакет 4М1–16–4М1
Двери входные – металлические утепленные.
Двери внутри квартир – деревянные, деревянные остекленные.
Двери балконные внутри квартир – ПВХ с остеклением стеклопакетом 4М1–16–4М1, (4М1–8–4М1–8–4М1)
Подоконники – подоконная доска

Внутренняя отделка.

Жилые помещения и коридор:
Стены и потолок – выравнивающая шпаклевка –5мм, финишная шпаклевка –2мм,
улучшенная водоэмульсионная окраска.
Пол – линолеум, плинтус ПВХ
Откосы все – шпаклевка, покраска водоэмульсионным составом.
Кухня:
Стены – выравнивающая шпаклевка –5мм, финишная шпаклевка –2мм,
улучшенная водоэмульсионная окраска.
облицовка рабочей зоны керамической плиткой h=1,60 м.
Потолок – шпаклевка, покраска водоэмульсионным составом.
Пол – линолеум, плинтус ПВХ.
Санузел:
Стены – керамическая плитка h=1,80 м
Потолок и стены – выравнивающая шпаклевка –5мм, финишная шпаклевка –2мм,
улучшенная водоэмульсионная окраска.
Пол – покрытие керамической напольной плиткой.
Лоджиц, балконы:
Стены и потолок – шпаклевка, покраска водоэмульсионным составом.
Пол – керамическая плитка с шероховатой поверхностью.
Лестничные клетки, коридоры и другие общие помещения:
Потолок и стены – шпаклевка, покраска водоэмульсионным составом, низ стен на высоту 1,6м – масляная окраска.
Пол – керамогранит с шероховатой поверхностью.

Защита строительных конструкций от коррозии

Антикоррозийная защита строительных конструкций разработана согласно СНиП РК 2.01.19–2004 «Защита строительных конструкций от коррозии».

Защита от коррозии металлических конструкций осуществляется лакокрасочными материалами 1–ой группы – пентафталевыми эмалями ПФ–14–165 ГОСТ 6465–76 и ПФ–133 ГОСТ 926–82 или пентафталевыми лаками ПФ–170 и ПФ–171 ГОСТ 15907–70* с добавлением 10–15% алюминиевой пудры наносимых на предварительно огрунтованые металлические поверхности глифталевыми грунтовками ГФ–021 по ГОСТ 25129–82 или ГФ–0163 по ТУ 6–27–12–90.

Поверхности стальных конструкций перед нанесением защитных лакокрасочных покрытий зачищают от окислов (окалины, ржавчины, шлаковых включений) до 3 степени очистки согласно ГОСТ 9.402–2004 «Подготовка металлических поверхностей перед окрашиванием».

Нарушенное в процессе электросварочных работ лакокрасочное покрытие зачищается согласно ГОСТ 9.402–2004 «Подготовка металлических поверхностей перед окрашиванием» и восстанавливается.

Мероприятия для доступности здания маломобильными группами населения

Проект разработан в соответствии с требованиями СП РК 3.06–15–2005 «Проектирование зданий и сооружений с учетом доступности для маломобильных групп населения».

На входах в здание для доступа инвалидов на креслах–колясках предусмотрены пандусы с поручнями ведущие до лифтового холла первого этажа. Ширина входных дверей в здание в свету составляет 1300 мм. Жилой дом оснащен пассажирским лифтом грузоподъемностью 1000 кг с внутренними размерами кабины 1100х2100х2500 мм. Размер дверей шахты и кабины 900х2100 мм. Огнестойкость дверей ЕЗ0.

В каждом подъезде жилого дома предусмотрены две 2–х комнатные квартиры пригодные для проживания людей в соответствии с требованиями СП РК 3.06–15–2005 «Проектирование зданий и сооружений с учетом доступности для маломобильных групп населения».

Антипросадочные мероприятия

Антипросадочные мероприятия в проекте выполнены в соответствии с требованиями СНиП РК 5.01–01–2002–2004 «Основания зданий и сооружений». Планировка территории предусмотрена с учетом сложившегося рельефа местности с отводом поверхности вод от здания. По периметру здания устраивается асфальтобетонная отмостка шириной 1,5м с уклоном от здания не менее 0,03.

В качестве основания фундаментов согласно расчета по деформациям предусмотрены грунты 3–го инженерно–геологического элемента.

Ведомость чертежей основного комплекта марки КЖ

Лист	Наименование	Примечание
КЖ–1	Общие данные (начало)	
КЖ–2	Общие данные	
КЖ–3	Монолитная стена Вид 1. По оси "3" и "20"	
КЖ–4	Развертка монолитной стены Вид 2. Спецификация материалов	
КЖ–5	ССечение 1–1, 2–2. Ведомость деталей. Каркас Кп–1	
КЖ–6	Планы на отм. +1.550, ... +26.900, Лестница Л–1. Сечение 1–1, 2–2, 3–3.	
КЖ–7	Сечение 1–1, 2–2	
КЖ–8	Сечение 3–3, 4–4, 5–5, 6–6	
КЖ–9	Узлы 1–5. Спецификация материалов	
КЖ–10	План расположения нижней и верхней дополнительной арматуры	
КЖ–11	План расположения нижней и верхней дополнительной арматуры	
КЖ–12	Ограждение лестницы. Спецификация материалов	
КЖ–13	Схема расположения изделия металлического М–1, М–2 на отм. –0.100	
КЖ–14	Схема расположения изделия металлического М–1, М–2 на отм. +3.000 ... +6.000	
КЖ–15	Схема расположения изделия металлического М–1, М–2 на отм. +9.000 ... +24.000	
КЖ–16	Развертка наружных стен δ=200 по оси 1,16 между осями А–В, В–А Развертка внутренних стен δ=200 по оси 3,4. между осями Б.	
КЖ–17	Развертка внутренних стен δ=100 по оси 4,5,6. между осями Б. Развертка внутренних стен δ=200 по оси А,Б. между осями 11	
КЖ–18	Дверные перемычки Пр–1, Пр–2; Сечение 3–3. Узлы; А,Б,В,Г. Сечение 1–1,2–2,4–4.	
КЖ–19	Развертка стен δ=200 по оси А.(Зеркально по оси 1–16)	
КЖ–20	Развертка стен δ=200 по оси В.(Зеркально по оси 16–1)	
КЖ–21	Схема расположения металических изделий ММ–1 на отм. –2.100	
КЖ–22	Схема расположения перемычек и металлических изделий на отм. –0.100...+23.900	
КЖ–23	Схема расположения металических изделий ММ–1 на отм. +26.900	
КЖ–23.1	Схема расположения металических изделий ММ–1 на отм. +29.200	
КЖ–24	План расположения люка Л–1 на отм. +14.900, +17.900, +20.900, +23.900.	
КЖ–25	Люк Л–1. Рама крышки люка Р–1. Стремянка ЛС–1. Спецификация материалов	
КЖ–26	Схема расположения зонтов вентиляционных шахт плиты покрытия на отм. +29.200	
КЖ–27	Зонт шахты З –1;2;3;4. Схема раскроя листа Поз. 1;4;5;6. Сечение 1–1.	
КЖ–28	Зонт шахты З –5;6. Схема раскроя листа Поз. 7;8. Сечение 2–2, 3–3.	

Лист	Наименование	Примечание
КЖ–29	Схема расположения облицовочного кирпича на отм. 0.000	
КЖ–30	Узел I, Узел II, Узел III с деформационным швом. Сечение 1–1,2–2.	
КЖ–31	Сечение 3–3. Развертка между осями 3–4.	
КЖ–32	Сечение 4–4. Развертка между осями 4–3.	
КЖ–33	Схема расположения облицовочного кирпича типового этажа	
КЖ–34	Сечение 1–1. Развертка между осями 3–4–5.	
КЖ–35	Схема расположения облицовочного кирпича на отм. тех. этажа.	
КЖ–36	Развертка. Сечение 1–1,2–2. Узел I,II с деформационным швом.	
КЖ–37	Схема расположения облицовочного кирпича на плане кровли.	
КЖ–38	Узел I, Узел II, Узел III с деформационным швом. Сечение 1–1,2–2.	
КЖ–39	Схема расположения облицовочного кирпича на плане кровли. Сечение 1–1.	

Согласовано

Взам. инв. N

Подп. и дата

Инв. N подл.

Изм.	Кол. уч.	Лист	N док.	Подп.	Дата
Проверил		Бедебаев			
Разработ.		Арысбаев			
Н. контроль		Магутова			

18–03–39–КЖ

«Строительство 9–ти этажного многоквартирного жилого дома в мкр. Карачаганак–1 г. Аксай Бурлинского района ЗКО (пятно 39, без наружных инженерных сетей)»

Жилой дом (Блок Б)

Стадия	Лист	Листов
РП	2	

Общие данные

ТОО "Сити Инжиниринг" г. Шымкент–2018г.

Копировал

Формат А2

Монолитная стена Вид 1. По оси "3" и "20". (Опалубочный чертеж)

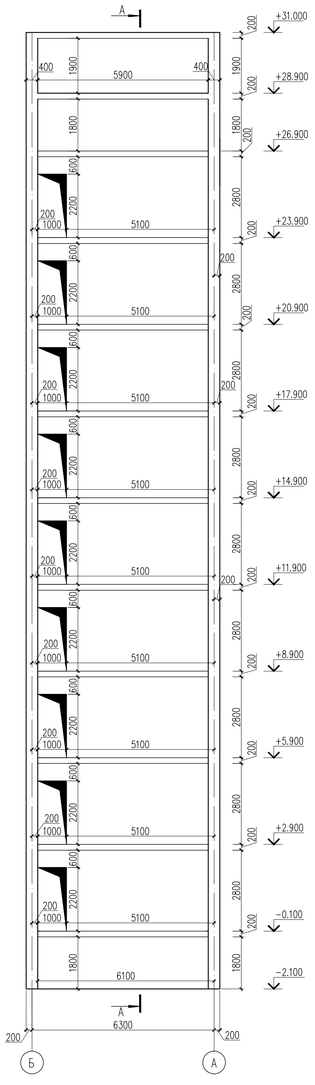

А – А

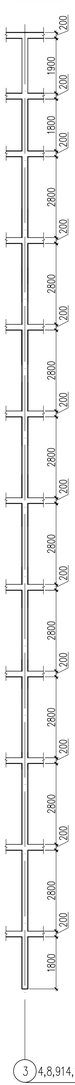

Монолитная стена Вид 1. По оси "3" и "20". (Армирование)

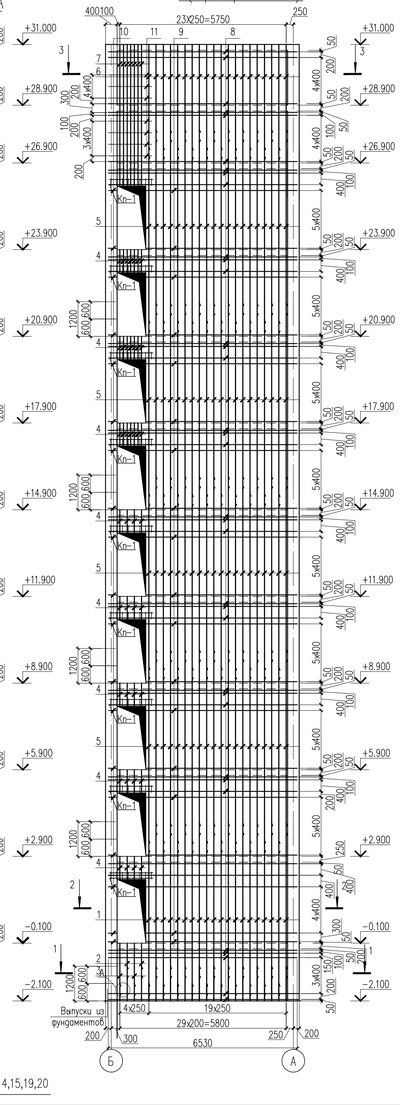

Каркас Кп-1

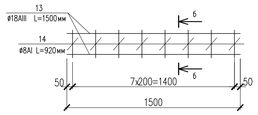

б – б

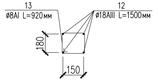

1 – 1

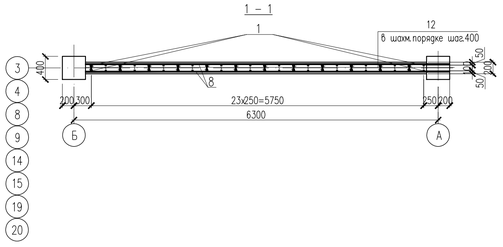

2 – 2

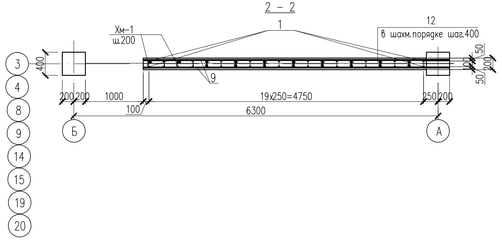

3 – 3

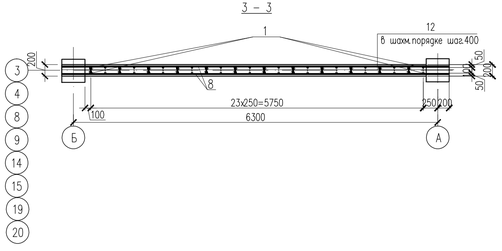

Стыки стержней рабочей арматуры: в нахлестку, без сварки, одиночных стержней

ø12 А-III

Спецификация материалов

Поз.	Обозначение	Наименование	Кол.	Масса ед., кг.	Примеч.
		Вид 1 шт.	6	2607.54	15645.24
1	ГОСТ 5781-82*	ø12 А-III L=4950	40	4.40	176.00
2	ГОСТ 5781-82*	ø12 А-III L=1245	4	1.11	4.44
3	ГОСТ 5781-82*	ø12 А-III L=1845	4	1.64	6.56
4	ГОСТ 5781-82*	ø12 А-III L=800	82	0.71	58.22
5	ГОСТ 5781-82*	ø12 А-III L=6000	160	5.33	852.80
6	ГОСТ 5781-82*	ø12 А-III L=4000	40	3.55	142.00
7	ГОСТ 5781-82*	ø12 А-III L=4900	14	4.35	60.90
8	ГОСТ 5781-82*	ø12 А-III L=6530	88	5.80	510.40
9	ГОСТ 5781-82*	ø12 А-III L=5240	108	4.65	502.20
10	ГОСТ 5781-82*	ø12 А-III L=300	108	0.27	29.16
11	ГОСТ 5781-82*	ø14 А-III L=1500	14	1.81	25.34
12	ГОСТ 5781-82*	ø6 А-I L=320	660	0.07	46.20
Хм-1	ГОСТ 5781-82*	ø6 А-I L=820	330	0.18	59.40
		Каркас Кп-1 шт.	9	14.88	133.92
13	ГОСТ 5781-82*	ø18 А-III L=1500	4	3.00	12.00
14	ГОСТ 5781-82*	ø8 А-I L=920	8	0.36	2.88
		Материалы:			
		Бетон кл. В.25 м3	32.9		
	в том числе до отм. +15.000	Бетон кл. В 25 м3	15.3		

Ведомость деталей

Поз.	Эскиз
12	140, 90, 90
Хм-1	215, 195, 115, 295, 820

Ведомость расхода стали на элемент, кг.

Марка элемента	Изделия арматурные									Всего
	Арматура класса А-I				Арматура класса А-III					
	ГОСТ 5781-82*				ГОСТ 5781-82*					
	ø6	ø8		Итого	ø12	ø14	ø18		Итого	
1	105.6	25.92		131.52	2342.68	25.34	108		2476.02	2607.54

Внимание:
1. Выполнение бетонных работ производить только после установки в опалубку монолитных стен гибкой самозатухающей гофрированной трубы ПХВ, установочных и распредкоробок согласно чертежей марки ЭОМ.

Изм.	Кол. уч.	Лист	N док.	Подп.	Дата
Проверил	Бедебаев				
Разработ.	Арысбаев				
Н.контроль	Мазутова				

18-03-39-КЖ

«Строительство 9-ти этажного многоквартирного жилого дома в мкр.Карачаганак-1 г.Аксай Бурлинского района ЗКО (пятно 39, без наружных инженерных сетей)»

Жилой дом (Блок Б)

Стадия	Лист	Листов
РП	3	

Монолитная стена Вид 1. По оси "3" и "20"

ТОО "Сити Инжиниринг" г. Шымкент-2018г.

Согласовано

Взам. инв. N

Подп. и дата

Инв. N подл.

Копировал

Формат А3-3

Развертка монолитной стены Вид 2п (Армирование)

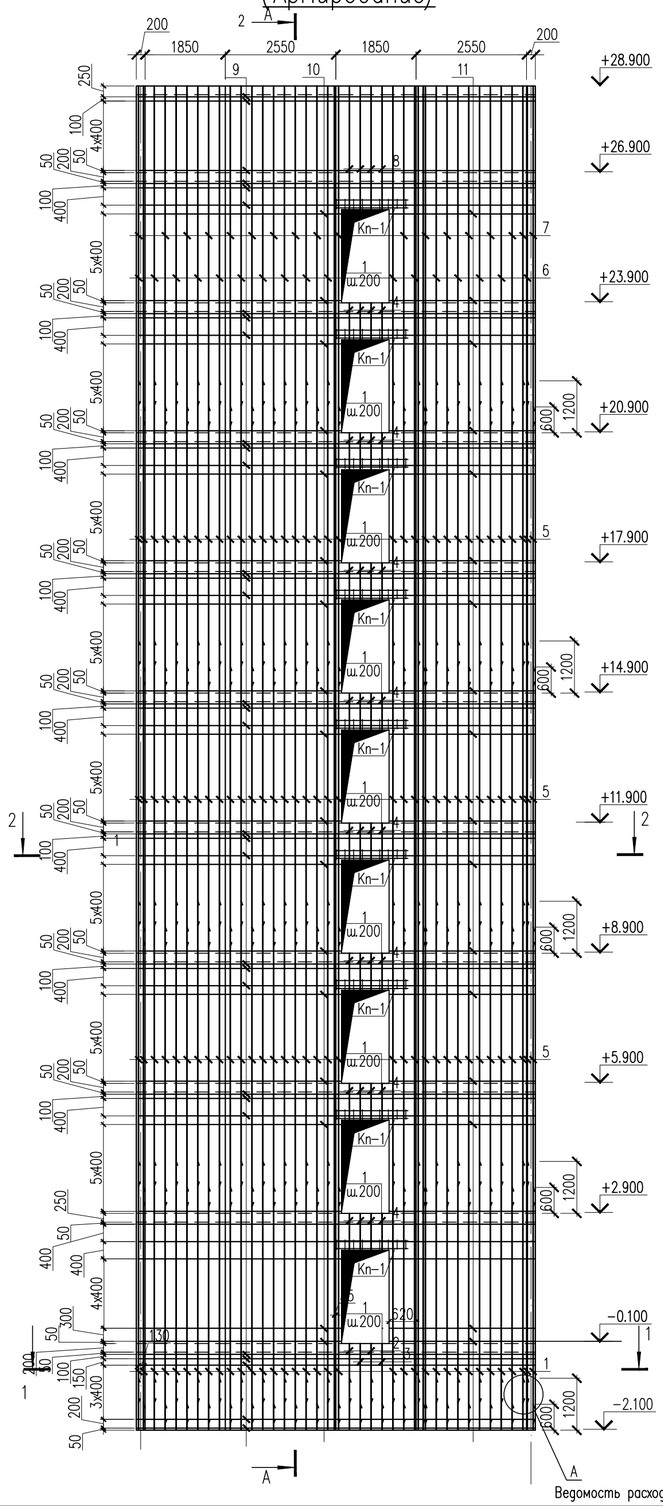

А – А

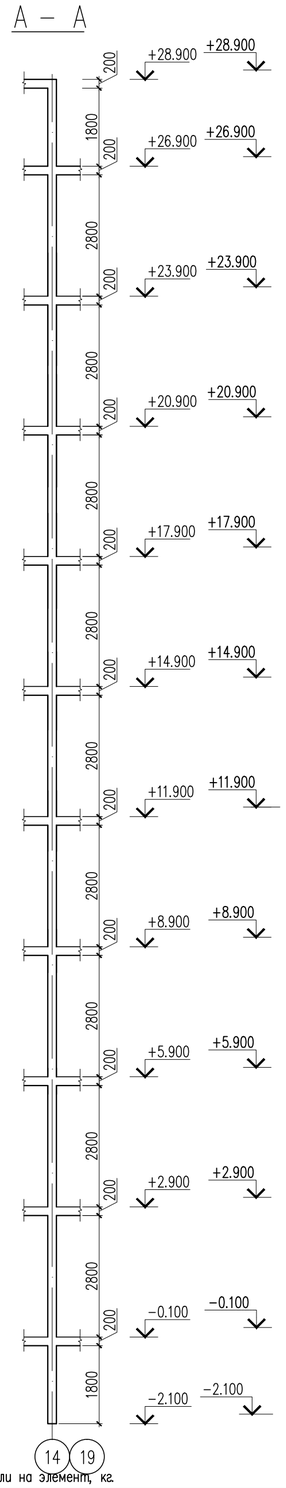

Развертка монолитной стены Вид 2п (Опалубочный чертеж)

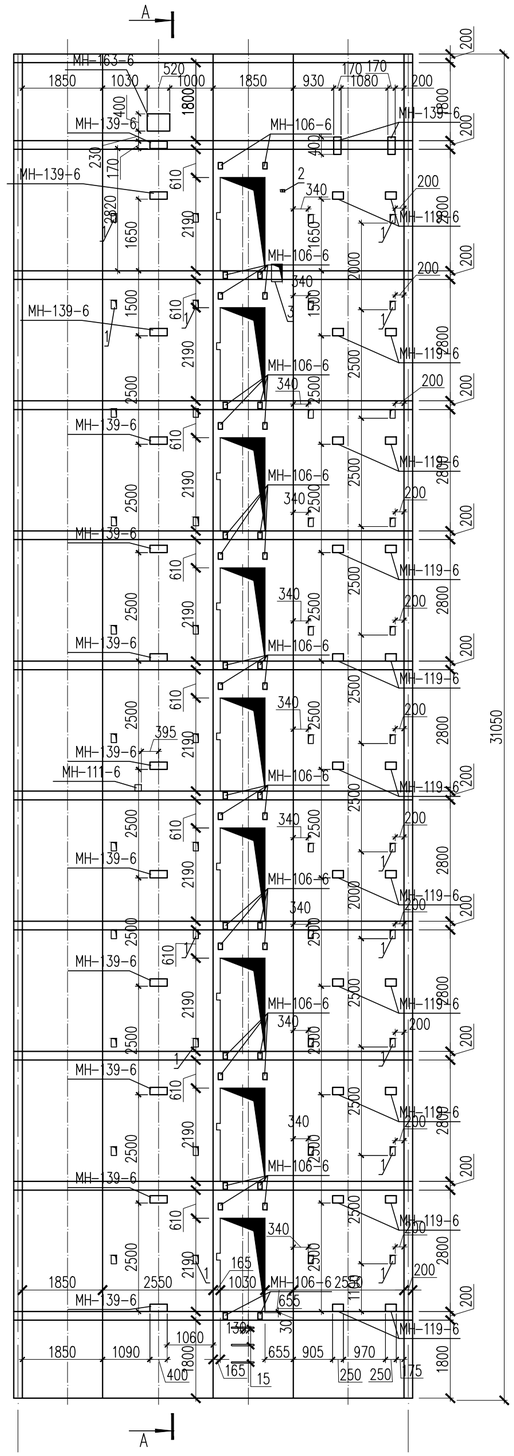

Спецификация материалов

Поз.	Обозначение	Наименование	Кол.	Масса ед., кг.	Примеч.
		Вид 2п шт.	3	4634.1	13902.3
1	ГОСТ 5781-82*	ø12 А-III L=5000	76	4.44	337.44
2	ГОСТ 5781-82*	ø12 А-III L=1365	4	1.21	4.84
3	ГОСТ 5781-82*	ø12 А-III L=1840	4	1.63	6.52
4	ГОСТ 5781-82*	ø12 А-III L=850	64	0.75	48.00
5	ГОСТ 5781-82*	ø12 А-III L=6000	228	5.33	1215.24
6	ГОСТ 5781-82*	ø12 А-III L=7365	36	6.54	235.44
7	ГОСТ 5781-82*	ø12 А-III L=7840	40	6.96	278.40
8	ГОСТ 5781-82*	ø12 А-III L=2850	8	2.53	20.24
9	ГОСТ 5781-82*	ø12 А-III L=9200	72	8.17	588.24
10	ГОСТ 5781-82*	ø12 А-III L=4730	108	4.20	453.60
11	ГОСТ 5781-82*	ø12 А-III L=3370	108	2.99	322.92
12	ГОСТ 5781-82*	ø6 А-I L=320	1325	0.07	92.75
13	ГОСТ 5781-82*	ø12 А-III L=800	882	0.71	626.22
Хм-1	ГОСТ 5781-82*	ø6 А-I L=840	127	0.19	24.13
Хм-2	ГОСТ 5781-82*	ø6 А-I L=900	127	0.20	25.40
Хм-3	ГОСТ 5781-82*	ø6 А-I L=660	127	0.15	19.05
		Каркас Кп-1 шт.	9	15.4	138.6
13	ГОСТ 5781-82*	ø18 А-III L=1700	4	3.40	13.60
14	ГОСТ 5781-82*	ø6 А-I L=920	9	0.20	1.80
15	ГОСТ 5781-82*	ø16 А-I L=1010	3	1.59	4.77
МН-106-6	серия 1.400-15_0	МН 106-6	36	1.20	43.20
МН-111-6	серия 1.400-15_0	МН 111-6	1	1.60	1.60
МН-119-6	серия 1.400-15_0	МН 119-6	22	2.90	63.80
МН-139-6	серия 1.400-15_0	МН 139-6	14	4.60	64.40
МН-163-6	серия 1.400-15_0	МН 163-6	1	19.30	19.30
		Материалы:			
		Бетон кл. В 25 м3	47.13		
	в том числе до отм. +15.000	Бетон кл. В 25 м3	24.11		

Внимание:
Выполнение бетонных работ производить только после установки в опалубку монолитных стен гибкой самозатухающей гофрированной трубы ПХВ, установочных и распредкоробок согласно чертежей марки ЭОМ.

1. Данный лист смотреть с листом КЖ-5.
2. Монолитные конструкции выполнять согласно требований СНиП РК 5.03-37-2005 "Несущие и ограждающие конструкции"
3. Снятие опалубки производить после достижения бетоном 70% проектной прочности.
4. Размерные линии указаны до центра рабочей арматуры.
5. В ведомости деталей размеры для хомутов даны по наружным граням стержней.

Ведомость расхода стали на элемент, кг.

Марка элемента	Изделия арматурные									Изделия закладные											
	Арматура класса				Арматура класса				Всего	Арматура класса				Прокат марки				Прокат марки			Всего
	А-I				А-III					S500				С235				С245			
	ГОСТ 5781-82*				ГОСТ 5781-82*					ТУ РБ 04778771.001				ГОСТ 19903-74*				ГОСТ 19903-74*			
	ø6	ø16		Итого	ø12	ø18		Итого		ø8	ø12		Итого	-6	-8		Итого	-10		Итого	
1	177.53	4.77		182.3	4137.1	122.4		4259.5	4441.8	8.7	1.8		10.5	132.3	47.1		179.4	2.4		2.4	192.3

Изм.	Кол. уч.	Лист	N док.	Подп.	Дата
Проверил		Бедебаев			
Разработ.		Арысбаев			
Н. контроль		Магутова			

18-03-39-КЖ

«Строительство 9-ти этажного многоквартирного жилого дома в мкр. Карачаганак-1 г. Аксай Бурлинского района ЗКО (пятно 39, без наружных инженерных сетей)»

Жилой дом (Блок Б)

Стадия	Лист	Листов
РП	4	

Развертка монолитной стены Вид 2п. Спецификация материалов.

ТОО "Сити Инжиниринг" г. Шымкент-2018г.

Согласовано

Взам. инв. N

Подп. и дата

Инв. N подл.

Копировал

Формат А2

1 – 1

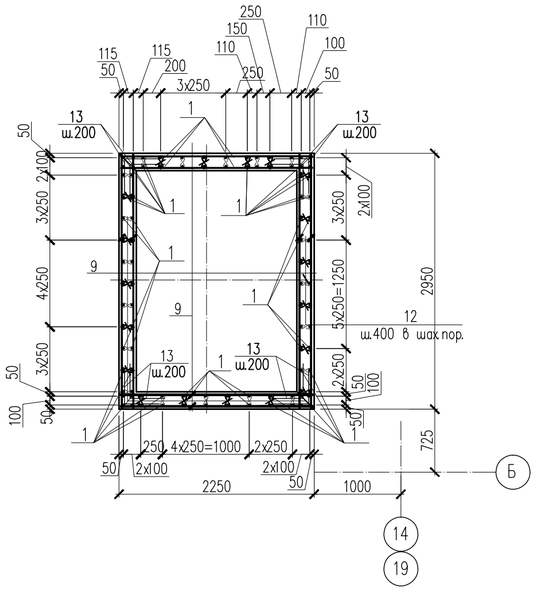

Ведомость деталей

Поз.	Эскиз	
12	30 70 120 70 30	L=320
13	400 400	L=800
Хм–1	220 200 120 300	L=840
Хм–2	250 200 120 330	L=900
Хм–3	130 200 120 210	L=660

Каркас Кп–1

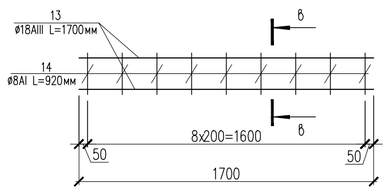

в – в

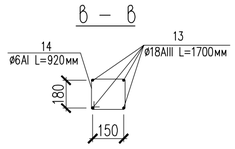

Стыки стержней рабочей арматуры. Внахлестку, без сварки, одиночных стержней.

Узел А

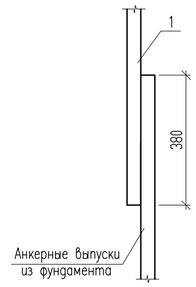

2 – 2

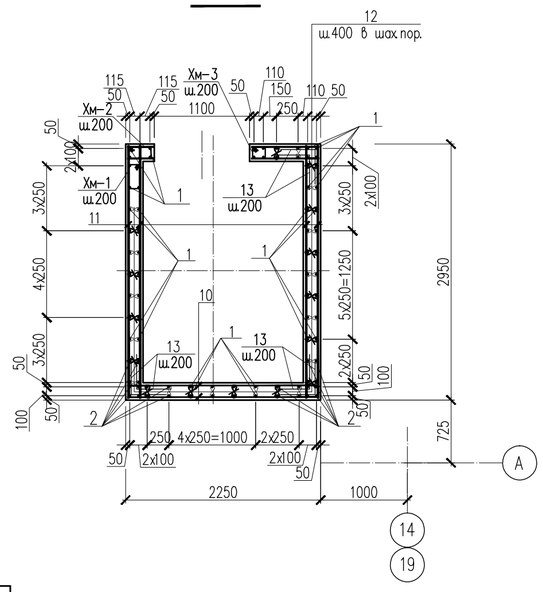

1. Данный лист смотреть с листом КЖ–4.

Экспликация отверстий

Номер отверстия и назначение	Размеры, мм В	Размеры, мм Н	Отметка низа, м.
Поз.1 Для установки настилов	120	200	–
Поз.2	50	50	–
Поз.3 Под электроразводку	250	400	–

Изм.	Кол. уч	Лист	N док.	Подп.	Дата	18–03–39–КЖ		
						«Строительство 9–ти этажного многоквартирного жилого дома в мкр.Карачаганак–1 г.Аксай Бурлинского района ЗКО (пятно 39, без наружных инженерных сетей)»		
Проверил		Бедебаев				Жилой дом (Блок Б)	Стадия	Лист	Листов
Разработ.		Арысбаев					РП	5	
Н. контроль		Магутова				Сечение 1–1...2–2, Ведомость деталей Каркас Кп–1	ТОО "Сити Инжиниринг" г. Шымкент–2018г.		

Согласовано

Взам. инв. N

Подп. и дата

Инв. N подл.

Копировал

Формат А2

Лестница Л-2

1 – 1

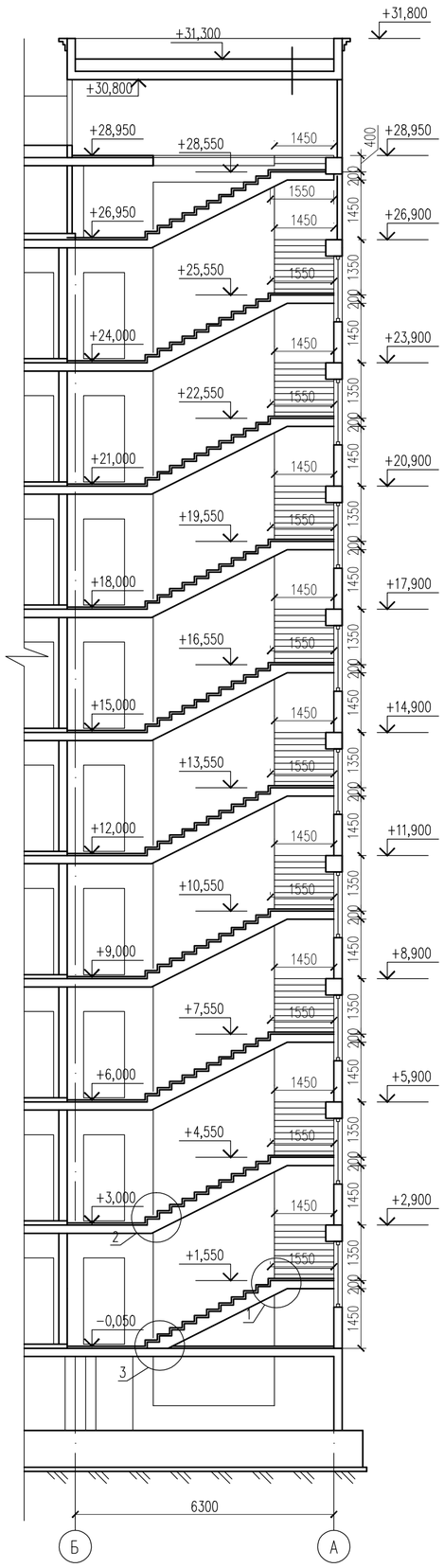

2 – 2

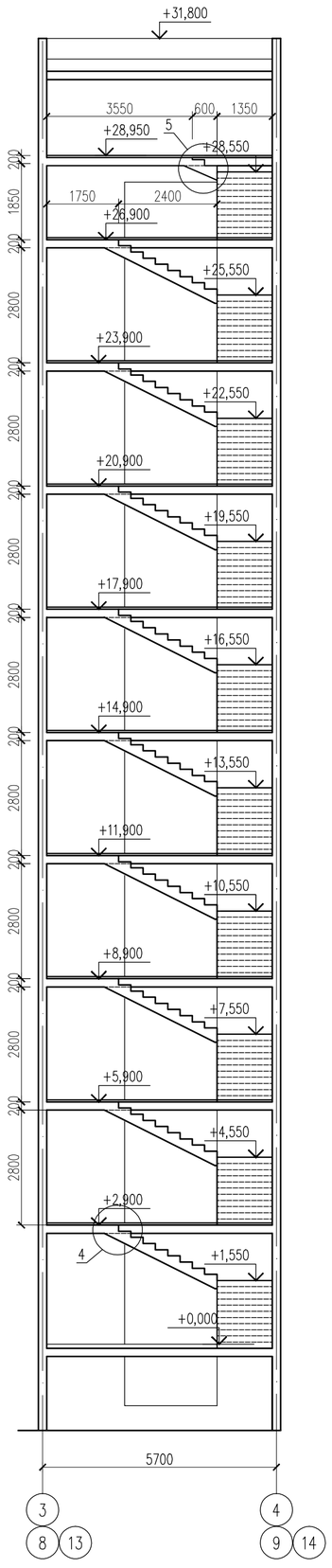

3 – 3

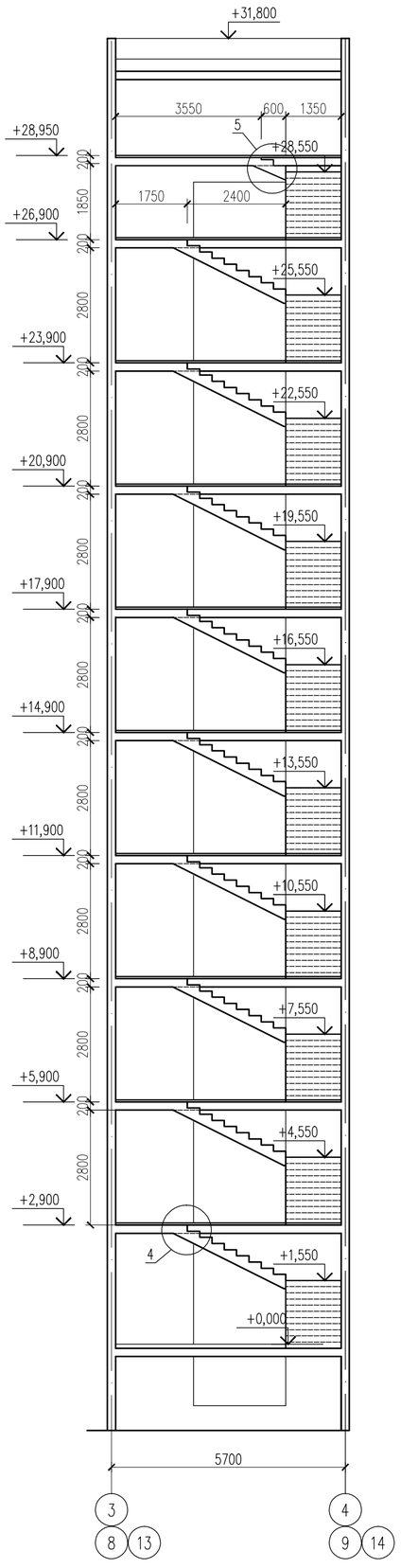

План на отм.+1.550 ... +26.900

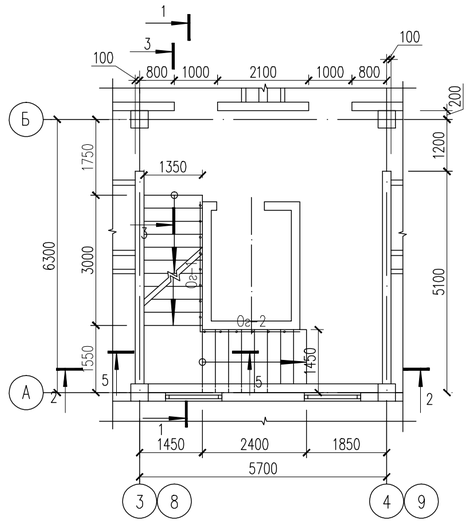

План на отм.+1.550 ... +26.900

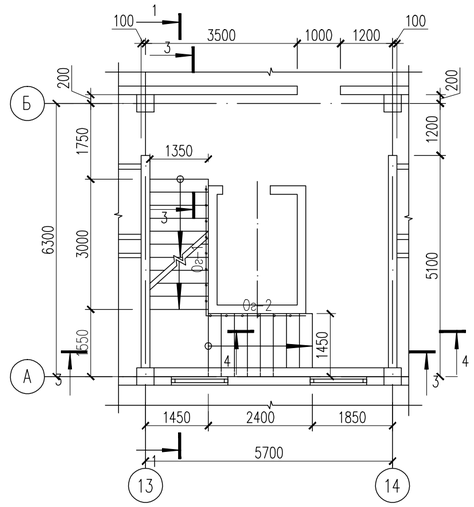

План на отм. +28.950

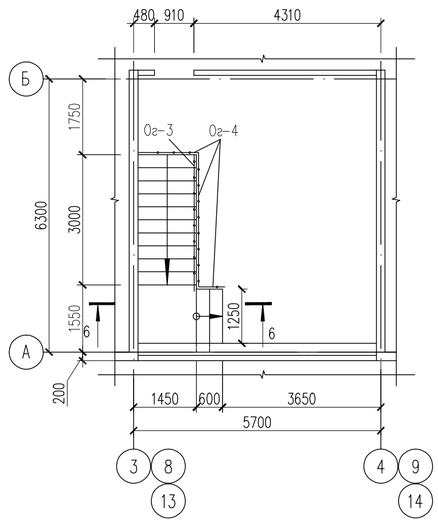

1. Данный лист смотреть с листами КЖ-7, 8, 9, 10, 11, 12.

Изм.	Кол. уч	Лист	N док.	Подп.	Дата	18-03-39-КЖ
						«Строительство 9-ти этажного многоквартирного жилого дома в мкр.Карачаганак-1 г.Аксай Бурлинского района ЗКО (пятно 39, без наружных инженерных сетей)»
Проверил		Бедебаев				Жилой дом (Блок Б) — Стадия: РП; Лист: 6; Листов:
Разработ.		Жамбылбай				
Н. контроль		Магутова				Планы на отм. +1.550, ... +26.900. Лестница Л-1. Сечение 1-1, 2-2, 3-3. — ТОО "Сити Инжиниринг" г. Шымкент-2018г.

Согласовано

Взам. инв. N

Подп. и дата

Инв. N подл.

Копировал

Формат А2

1 – 1

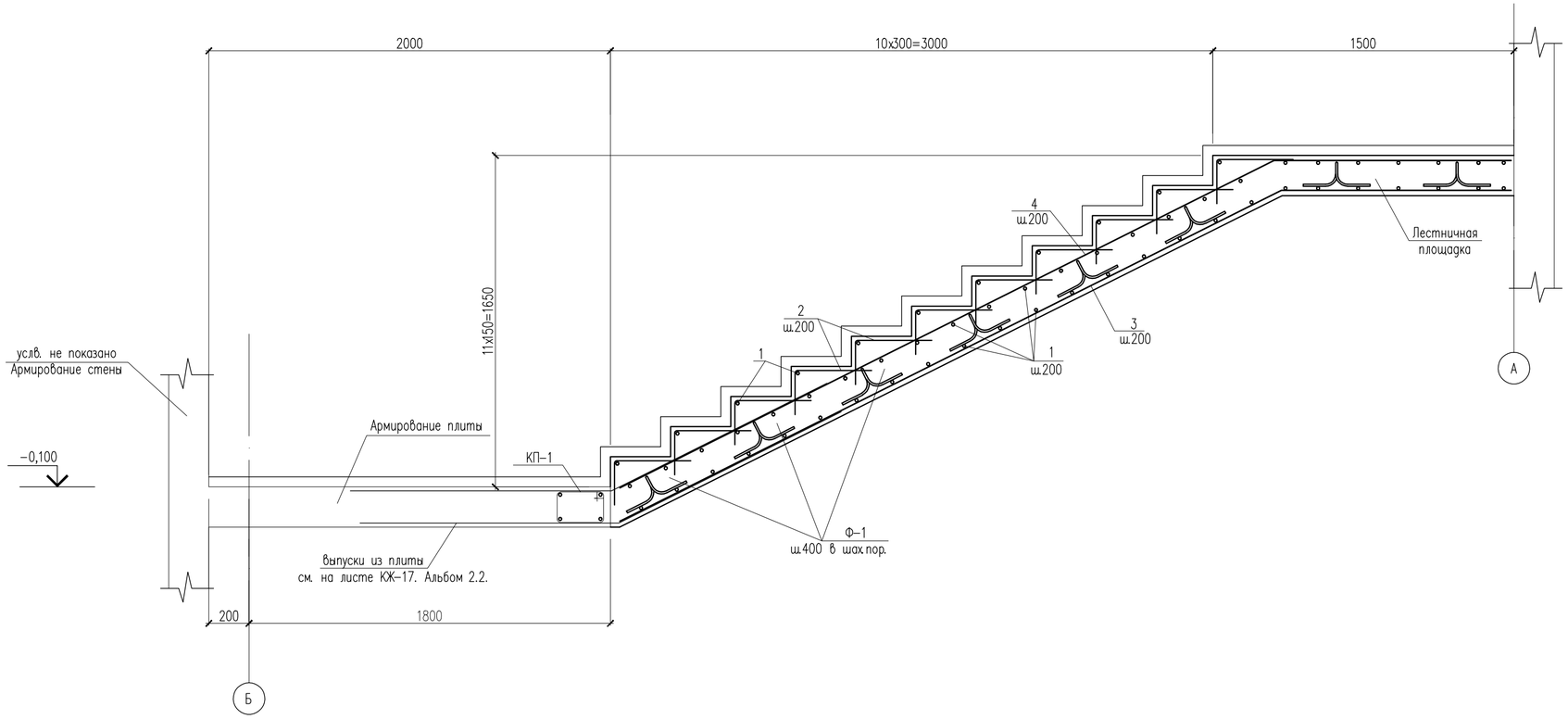

2 – 2

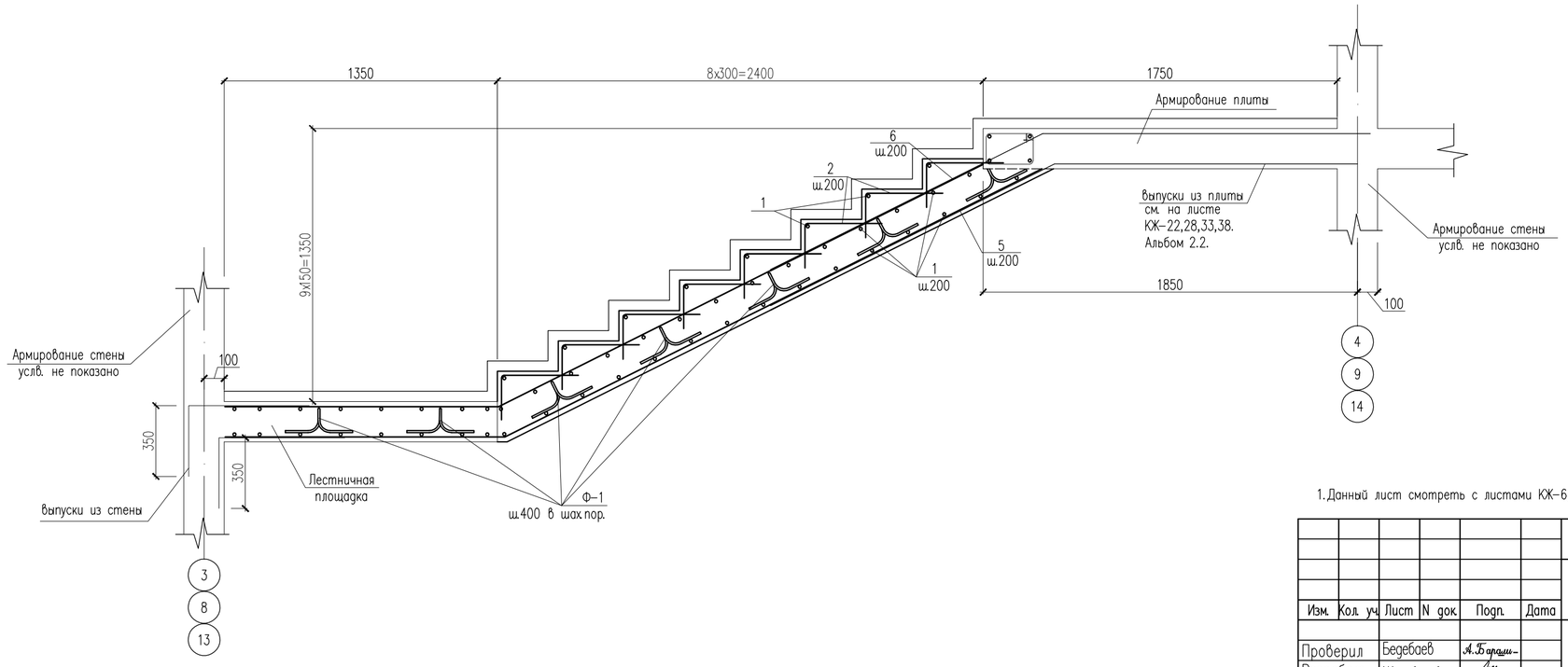

1. Данный лист смотреть с листами КЖ–6, 9,

						18–03–39–КЖ		
						«Строительство 9–ти этажного многоквартирного жилого дома в мкр.Карачаганак–1 г.Аксай Бурлинского района ЗКО (пятно 39, без наружных инженерных сетей)»		
Изм.	Кол. уч	Лист	N док.	Подп.	Дата			
Проверил		Бедебаев				Жилой дом (Блок Б)	Стадия	Лист	Листов
Разработ.		Жамбылбай					РП	7	
Н. контроль		Магутова				Сечение 1–1, 2–2	ТОО "Сити Инжиниринг" г. Шымкент–2018г.		

Согласовано

Взам. инв. N

Подп. и дата

Инв. N подл.

Копировал

Формат А2

3 – 3

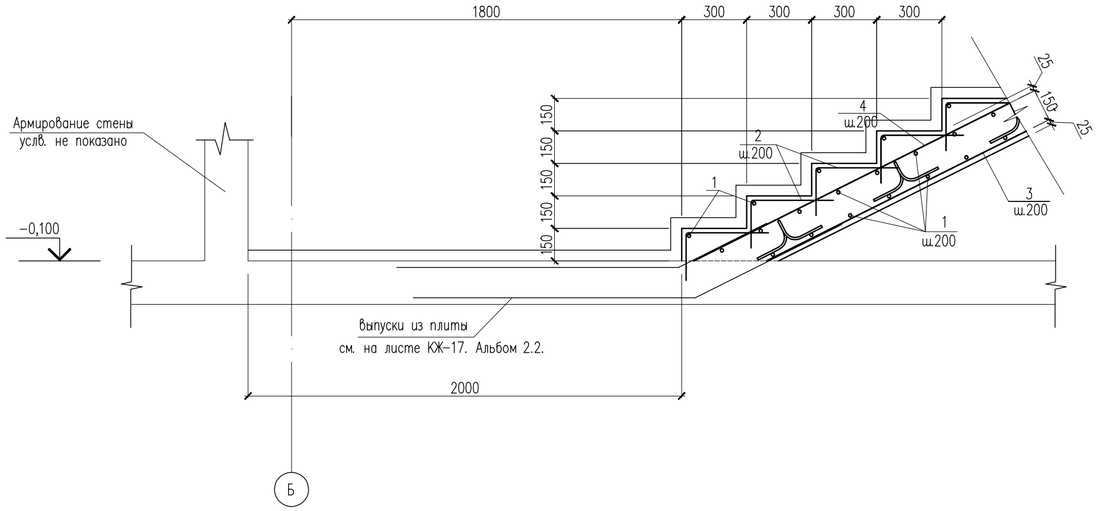

4 – 4

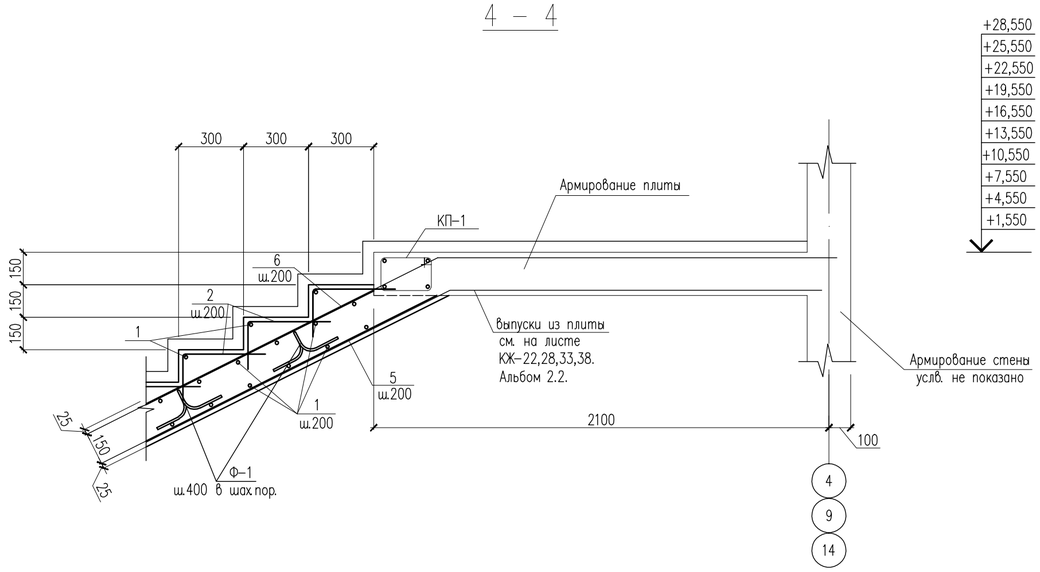

5 – 5

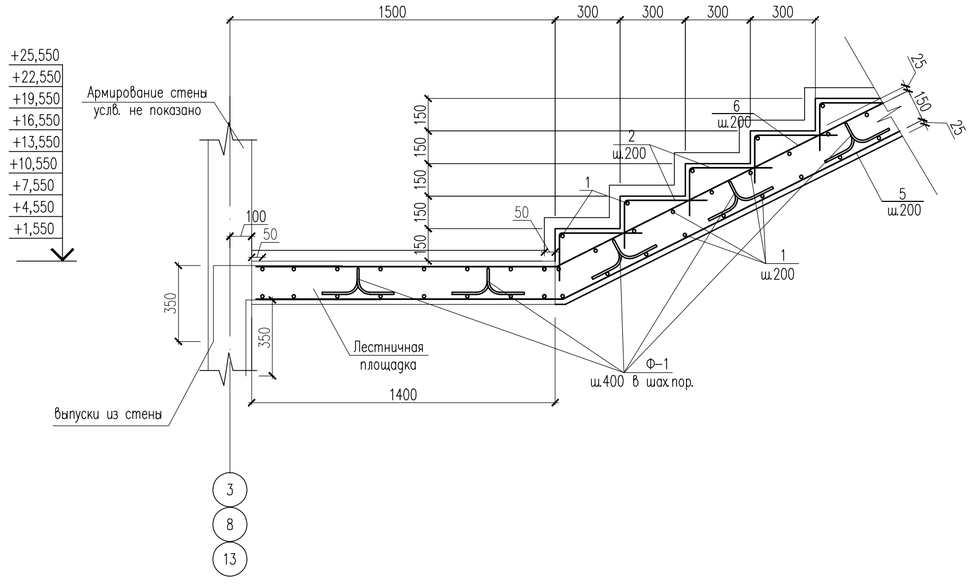

6 – 6

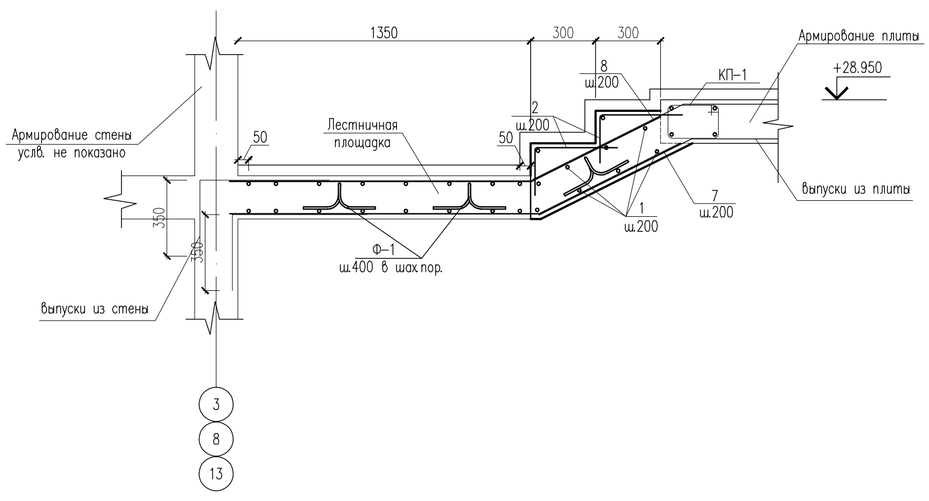

1. Данный лист смотреть с листами КЖ–6.

						18–03–39–КЖ		
						«Строительство 9–ти этажного многоквартирного жилого дома в мкр.Карачаганак–1 г.Аксай Бурлинского района ЗКО (пятно 39, без наружных инженерных сетей)»		
Изм.	Кол. уч.	Лист	N док.	Подп.	Дата			
Проверил		Бедебаев				Жилой дом (Блок Б)	Стадия	Лист	Листов
Разработ.		Жамбылбай					РП	8	
Н. контроль		Магутова				Сечение 3–3, 4–4, 5–5, 6–6	ТОО "Сити Инжиниринг" г. Шымкент–2018г.		

Копировал Формат А2

Согласовано

Взам. инв. N

Подп. и дата

Инв. N подл.

1

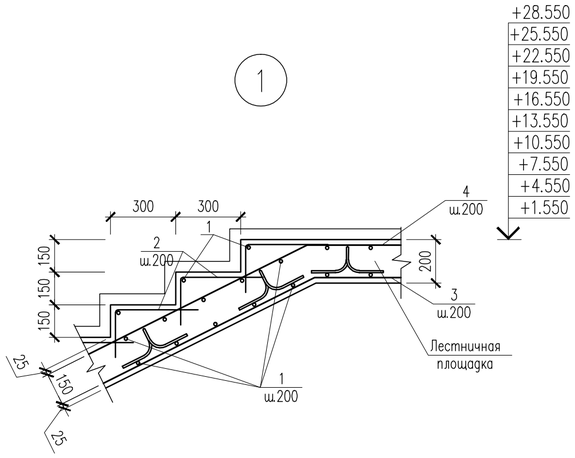

2

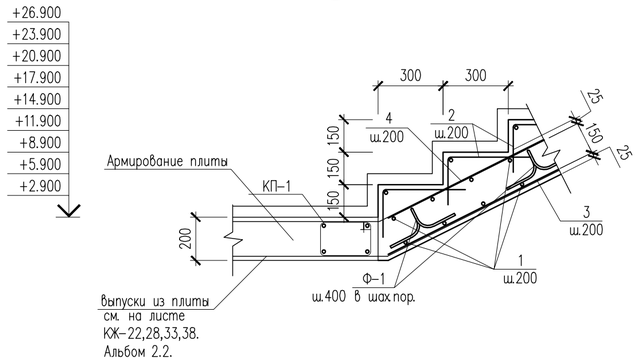

Ведомость деталей

Поз.	Эскиз
2	380; 220
3	1620; 3700
4	1680; 3680
5	3000; 1340
6	2680; 1340
7	800; 1340
8	680; 1340
Ф-1	200; 200; 200; 150

3

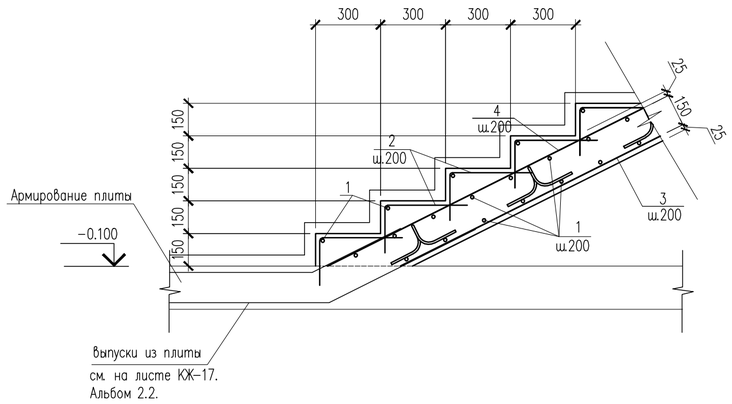

4

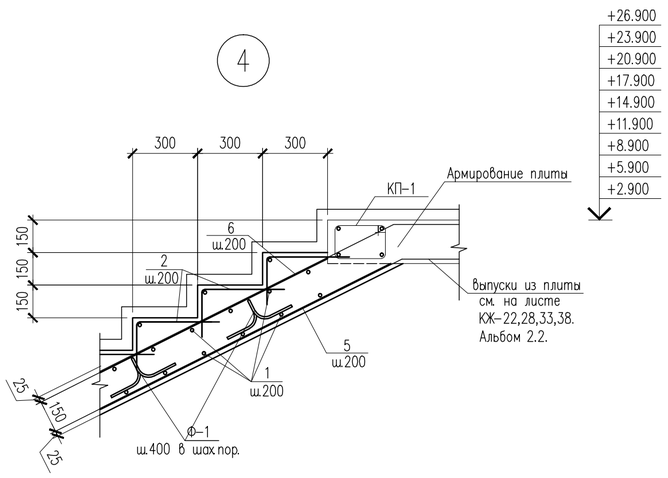

5

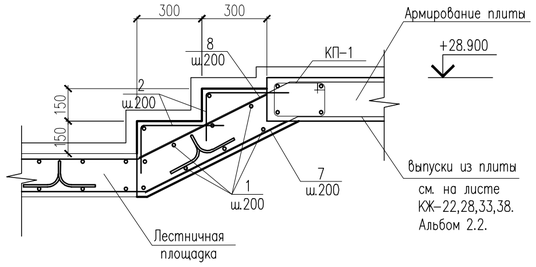

Спецификация материалов

Поз.	Обозначение	Наименование	Кол.	Масса ед.,кг.	Примеч.
		Лестница Л-2	3	3016.53	9049.59
		Основное армирование	1	2131.72	2131.72
1	ГОСТ 5781-82*	ø10 А-III L=1200	1190	0.74	881
2	ГОСТ 5781-82*	ø8 А-I L=600	1300	0.24	312
3	ГОСТ 5781-82*	ø12 А-III L=4830	60	4.29	257.40
4	ГОСТ 5781-82*	ø12 А-III L=4825	60	4.28	256.80
5	ГОСТ 5781-82*	ø12 А-III L=4355	54	3.87	208.98
6	ГОСТ 5781-82*	ø12 А-III L=4035	54	3.58	193.32
7	ГОСТ 5781-82*	ø12 А-III L=2180	6	1.94	11.64
8	ГОСТ 5781-82*	ø12 А-III L=2060	6	1.83	10.98
		Дополнительное армирование (для лестницы в осях 3-4, 8-9, 13-14)			
		Нижняя дополнительная арматура	1	55.78	55.78
9	ГОСТ 5781-82*	ø10 А-III L=1000	81	0.62	50.2
10	ГОСТ 5781-82*	ø10 А-III L=1500	6	0.93	5.58
		Верхняя дополнительная арматура	1	94.03	94.03
11	ГОСТ 5781-82*	ø10 А-III L=1500	30	0.93	27.9
12	ГОСТ 5781-82*	ø10 А-III L=1000	57	0.62	35.3
13	ГОСТ 5781-82*	ø14 А-III L=1000	21	1.21	25.4
14	ГОСТ 5781-82*	ø14 А-III L=1500	3	1.81	5.43
	Материалы	Бетон кл. В25, м3	33.83		
	в том числе до отм. +16.550	Бетон кл. В25, м3	18.86		
		Фиксаторы Ф-1			
Ф-1	ГОСТ 5781-82*	ø10 А-I L=900	1312	0.56	735

1. Данный лист смотреть с листами КЖ-6, 10, 11.

Изм.	Кол. уч	Лист	N док.	Подп.	Дата
Проверил		Бедебаев			
Разработ.		Жамбылбай			
Н. контроль		Магутова			

18-03-39-КЖ

«Строительство 9-ти этажного многоквартирного жилого дома в мкр.Карачаганак-1 г.Аксай Бурлинского района ЗКО (пятно 39, без наружных инженерных сетей)»

Жилой дом (Блок Б)

Стадия	Лист	Листов
РП	9	

Узлы 1-5. Спецификация материалов

ТОО "Сити Инжиниринг" г. Шымкент-2018г.

Согласовано

Взам. инв. N

Подп. и дата

Инв. N подл.

Копировал

Формат А2

План расположения нижней дополнительной арматуры на отм. +4.550,+7.550,+10.550,+13.550,+16.550 +19.550,+22.550,+25.550

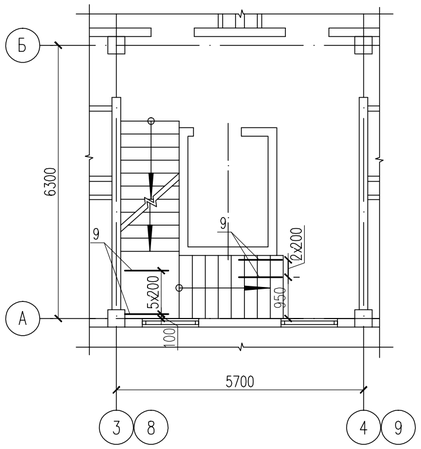

План расположения нижней дополнительной арматуры на отм. +28.550

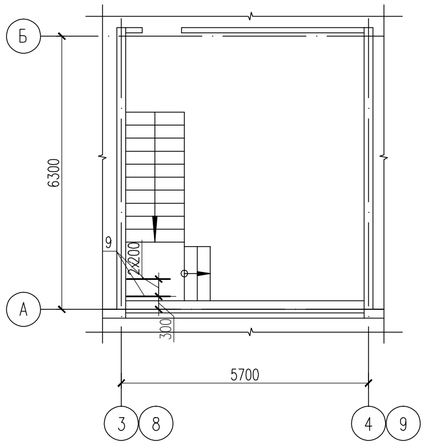

План расположения нижней дополнительной арматуры на отм. +22,550, +25,550

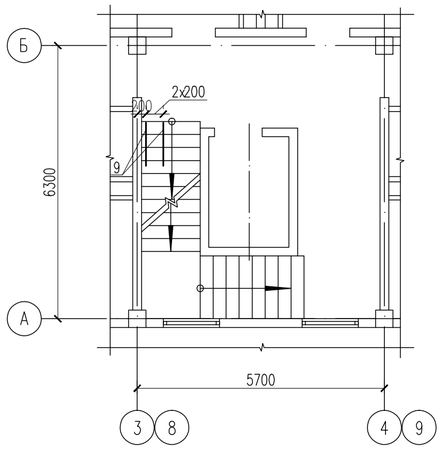

План расположения нижней дополнительной арматуры на отм. +28.550

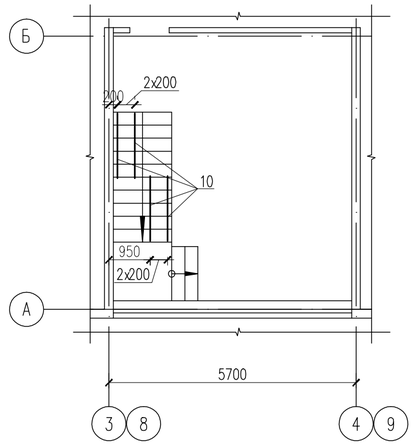

План расположения верхней дополнительной арматуры на отм. +1.550,+4.550,+7.550,+10.550,+13.550 +16.550,+19.550,+22.550,+25.550

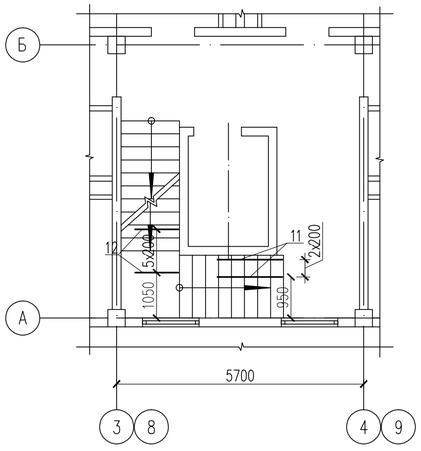

План расположения верхней дополнительной арматуры на отм. +28.550

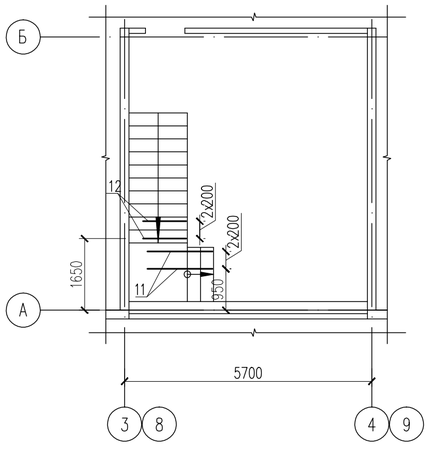

План расположения верхней дополнительной арматуры на отм. +10.550,+13.550,+16.550 +19.550,+22.550,+25.550

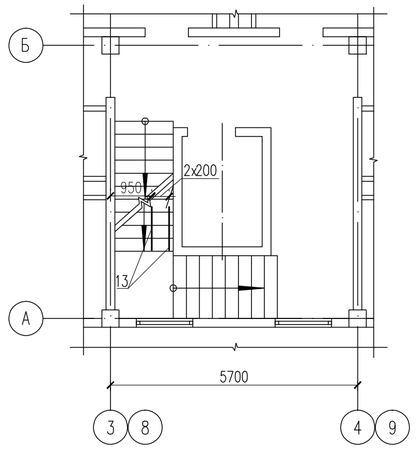

План расположения верхней дополнительной арматуры на отм. +28.550

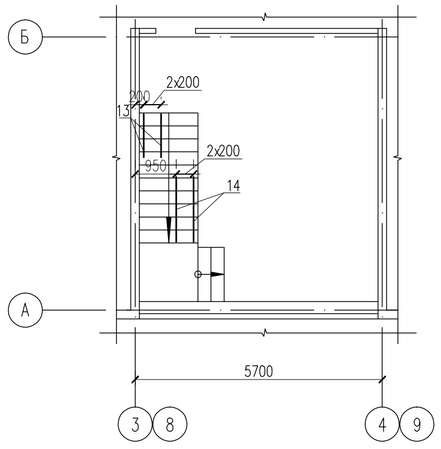

1. Данный лист смотреть с листами КЖ-6, 9.

Изм.	Кол. уч	Лист	N док.	Подп.	Дата	18-03-39-КЖ		
						«Строительство 9-ти этажного многоквартирного жилого дома в мкр. Карачаганак-1 г. Аксай Бурлинского района ЗКО (пятно 39, без наружных инженерных сетей)»		
Проверил		Бедебаев				Жилой дом (Блок Б)	Стадия	Лист	Листов
Разработ.		Жамбылбай					РП	10	
Н. контроль		Магутова				План расположения нижней и верхней дополнительной арматуры	ТОО "Сити Инжиниринг" г. Шымкент-2018г.		

Копировал Формат А2

Согласовано

Взам. инв. N

Подп. и дата

Инв. N подл.

План расположения нижней дополнительной арматуры на отм. +4.550,+7.550,+10.550,+13.550,+16.550 +19.550,+22.550,+25.550

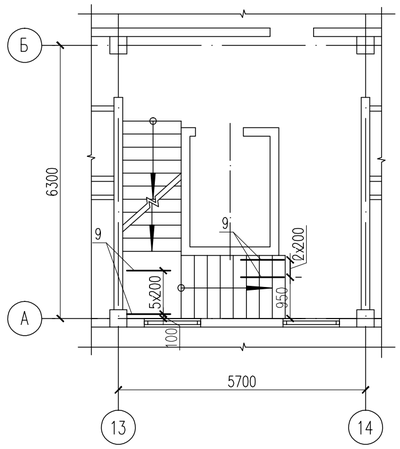

План расположения нижней дополнительной арматуры на отм. +28.550

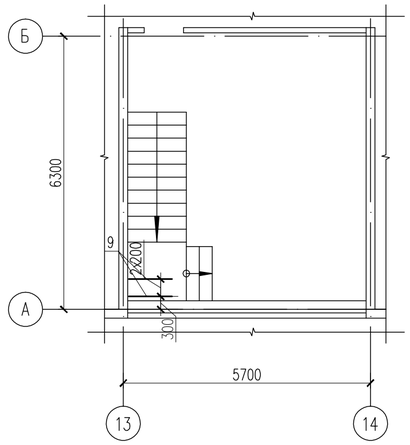

План расположения нижней дополнительной арматуры на отм. +22,550, +25,550

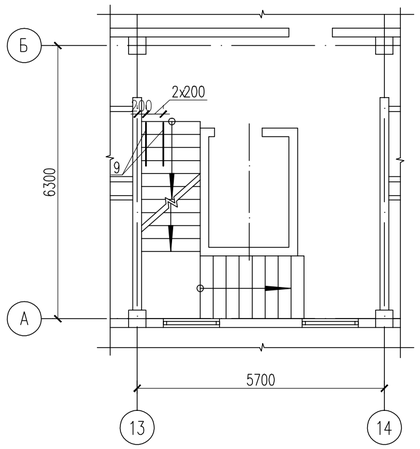

План расположения нижней дополнительной арматуры на отм. +28.550

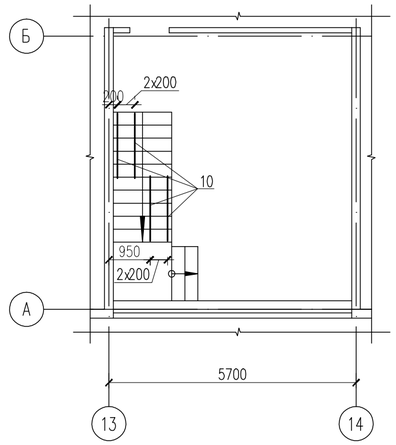

План расположения верхней дополнительной арматуры на отм. +1.550,+4.550,+7.550,+10.550,+13.550 +16.550,+19.550,+22.550,+25.550

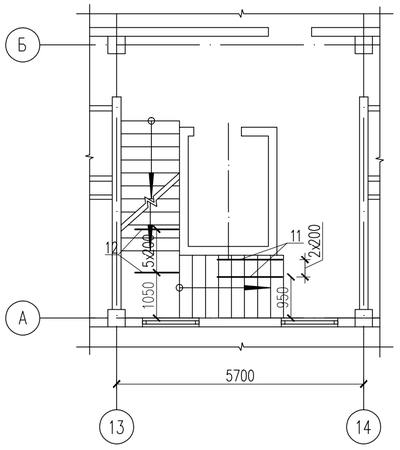

План расположения верхней дополнительной арматуры на отм. +28.550

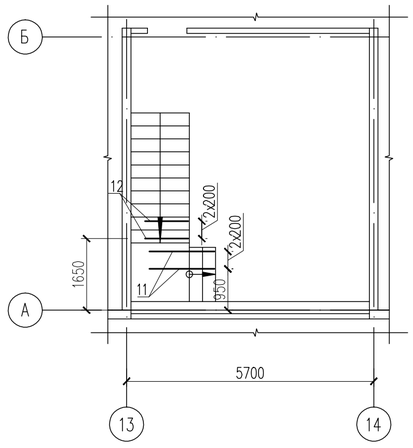

План расположения верхней дополнительной арматуры на отм. +10.550,+13.550,+16.550 +19.550,+22.550,+25.550

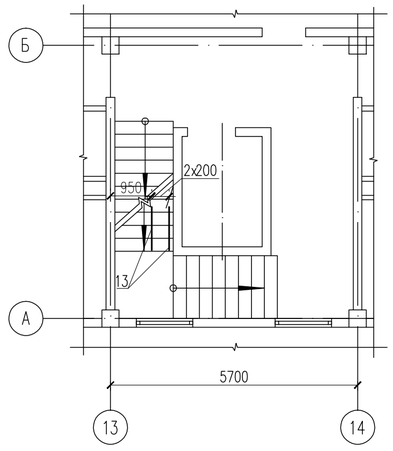

План расположения верхней дополнительной арматуры на отм. +28.550

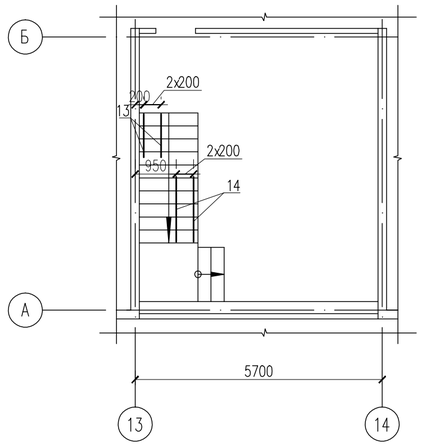

1. Данный лист смотреть с листами КЖ-6, 9.

Изм.	Кол. уч	Лист	N док.	Подп.	Дата	18-03-39-КЖ
						«Строительство 9-ти этажного многоквартирного жилого дома в мкр.Карачаганак-1 г.Аксай Бурлинского района ЗКО (пятно 39, без наружных инженерных сетей)»
Проверил		Бедебаев				Жилой дом (Блок Б) — Стадия: РП; Лист: 11; Листов:
Разработ.		Жамбылбай				
Н. контроль		Магутова				План расположения нижней и верхней дополнительной арматуры — ТОО "Сити Инжиниринг" г. Шымкент-2018г.

Копировал Формат А2

Согласовано

Взам. инв. N

Подп. и дата

Инв. N подл.

Ог-1

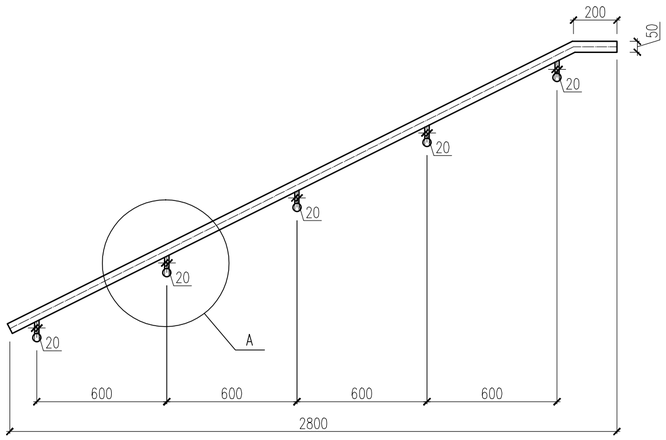

Ог-2

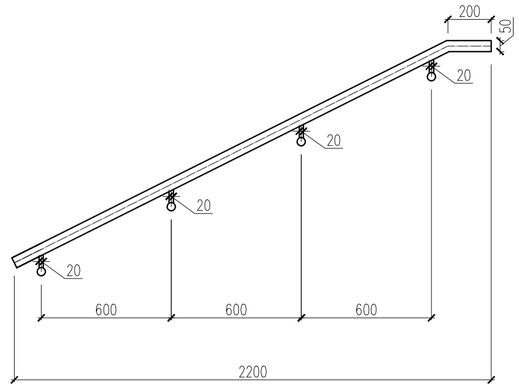

Ог-3

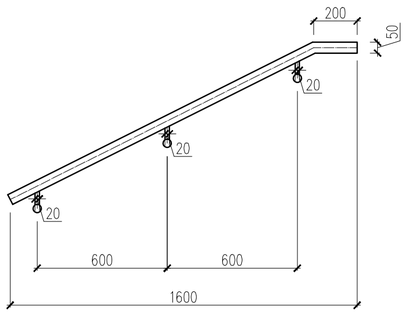

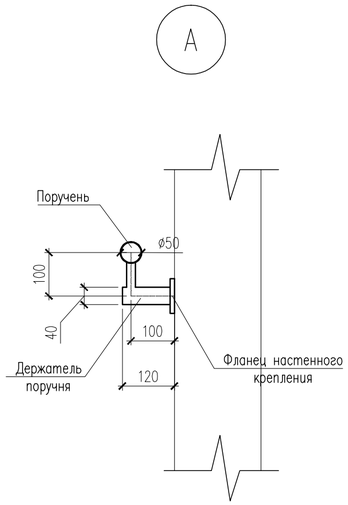

Ог-4

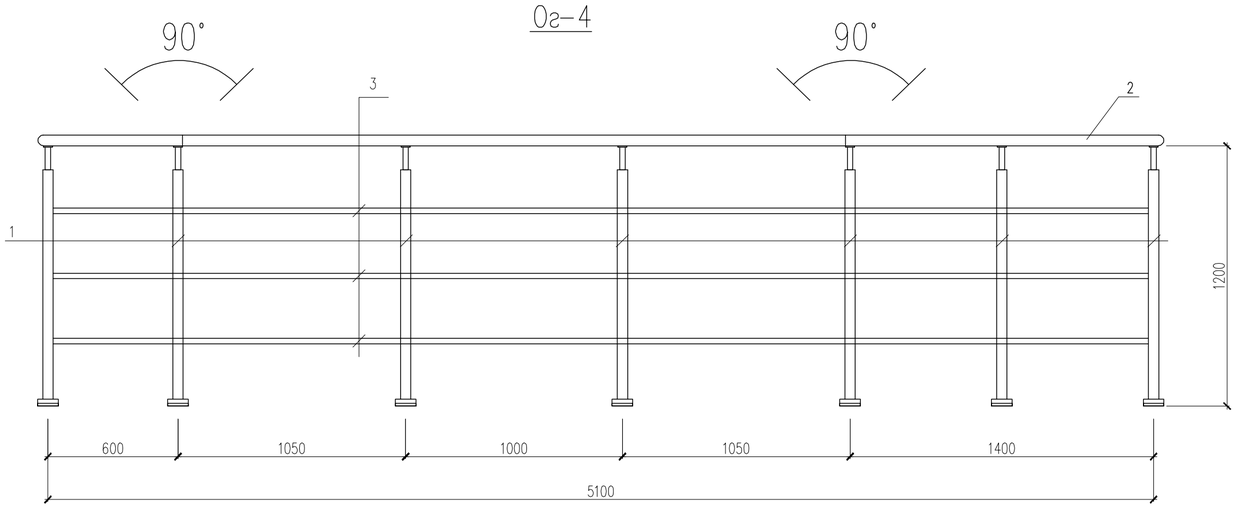

Спецификация материалов

Поз.	Обозначение	Наименование	Кол.	Масса ед.,кг.	Примеч.
		Лестница Л-2	3	210.01	630.03
		Ог-1			
1	ГОСТ 9941-81	Труба $\frac{51х2\ ГОСТ\ 10704-91}{12Х18Н10Т\ ГОСТ\ 5632-72}$ м.п.	31.1	2.42	75.3
		Фланец настенного крепления	45		
		Держатель поручня	45		
		Ог-2			
1	ГОСТ 9941-81	Труба $\frac{51х2\ ГОСТ\ 10704-91}{12Х18Н10Т\ ГОСТ\ 5632-72}$ м.п.	24.4	2.42	59.0
		Фланец настенного крепления	36		
		Держатель поручня	36		
		Ог-3			
1	ГОСТ 9941-81	Труба $\frac{51х2\ ГОСТ\ 10704-91}{12Х18Н10Т\ ГОСТ\ 5632-72}$ м.п.	1.77	2.42	4.28
		Фланец настенного крепления	3		
		Держатель поручня	3		
		Ог-4	1	35.65	35.65
		Стойка			
1	ГОСТ 10704-91	Труба $\frac{38х2\ ГОСТ\ 10704-91}{12Х18Н10Т\ ГОСТ\ 5632-72}$ м.п.	8.4	1.78	15.0
		Держатель поручня ø38.1мм	7		
		Фланец напольного крепления	7		
		Декоративная крышка ø38.1мм	7		
		Поручень			
2	ГОСТ 9941-81	Труба $\frac{51х2\ ГОСТ\ 10704-91}{12Х18Н10Т\ ГОСТ\ 5632-72}$ м.п.	5.15	2.42	12.5
		Заглушка на поручень ø50.8мм	2		
		Ригель			
3	ГОСТ 9941-81	Труба $\frac{16х(1.5)\ ГОСТ\ 10704-91}{12Х18Н10Т\ ГОСТ\ 5632-72}$ м.п.	15.45	0.536	8.28

1. Данный лист смотреть с листами КЖ-6.

Изм.	Кол. уч.	Лист	N док.	Подп.	Дата	18-03-39-КЖ		
						«Строительство 9-ти этажного многоквартирного жилого дома в мкр.Карачаганак-1 г.Аксай Бурлинского района ЗКО (пятно 39, без наружных инженерных сетей)»		
Проверил		Бедебаев				Жилой дом (Блок Б)	Стадия: РП	Лист: 12 / Листов:
Разработ.		Жамбылбай						
Н. контроль		Магутова				Ограждение лестницы. Спецификация материалов	ТОО "Сити Инжиниринг" г. Шымкент-2018г.	

Согласовано

Взам. инв. N

Подп. и дата

Инв. N подл.

Копировал

Формат А2

Схема расположения изделия металлического М-1, М-2 на отм. -0.100

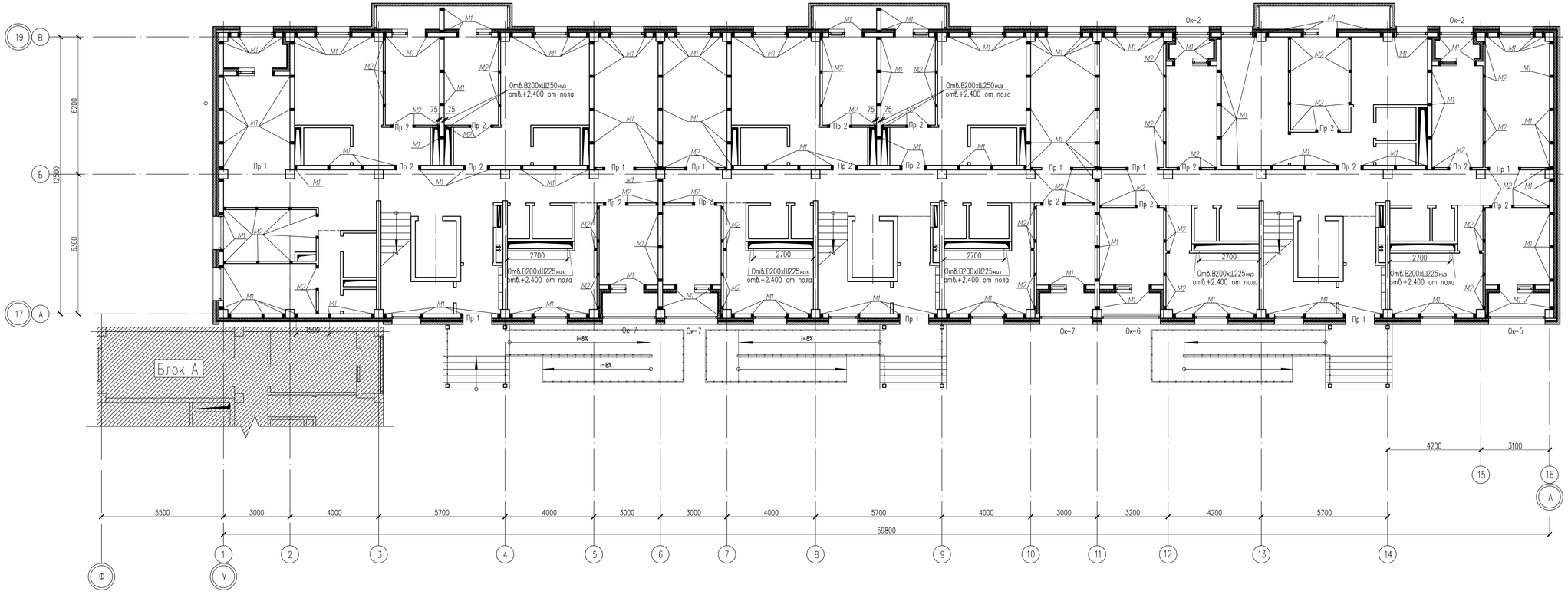

1. Данный лист см. совместно с листами КЖ-16,17,18,19,20.
2. Кладку наружных стен вести с обязательной перевязкой вертикальных швов не менее чем на 100мм, на цементно-песчаном растворе марки М50 при температуре наружного воздуха не ниже - 3°С.
   При температуре наружного воздуха от -3 до -20°С кладку вести на цементно-песчаном растворе марки М100 с добавлением пластификаторов и противоморозных добавок, согласно СНиП 3.03.01-87 "Несущие и ограждающие конструкции".
3. По верху блоков на всю длину кладки уложить в горизонтальных швах арматурную сетку Ст-2 в слое цементно-песчаного раствора марки М50 с шагом 600мм по высоте.
4. Между верхом блоков и нижней поверхностью плит перекрытий предусмотрены горизонтальные горизонтальные зазоры высотой 20мм, заполненные ПУР пеной.

						18-03-39-КЖ			
Изм.	Кол. уч.	Лист	N док.	Подп.	Дата	«Строительство 9-ти этажного многоквартирного жилого дома в мкр.Карачаганак-1 г.Аксай Бурлинского района ЗКО (пятно 39, без наружных инженерных сетей)»			
Проверил		Бедебаев				Жилой дом (Блок Б)	Стадия	Лист	Листов
Разработ.		Арысбаев					РП	13	
Н.контроль		Магутова				Схема расположения изделия металлического М-1, М-2 на отм. -0.100	ТОО "Сити Инжиниринг" г. Шымкент-2018г.		

Копировал | Формат А3-3

Согласовано

Взам. инв. N

Подп. и дата

Инв. N подл.

Схема расположения изделия металлического М-1, М-2 на отм. +3.000 ... +6.000

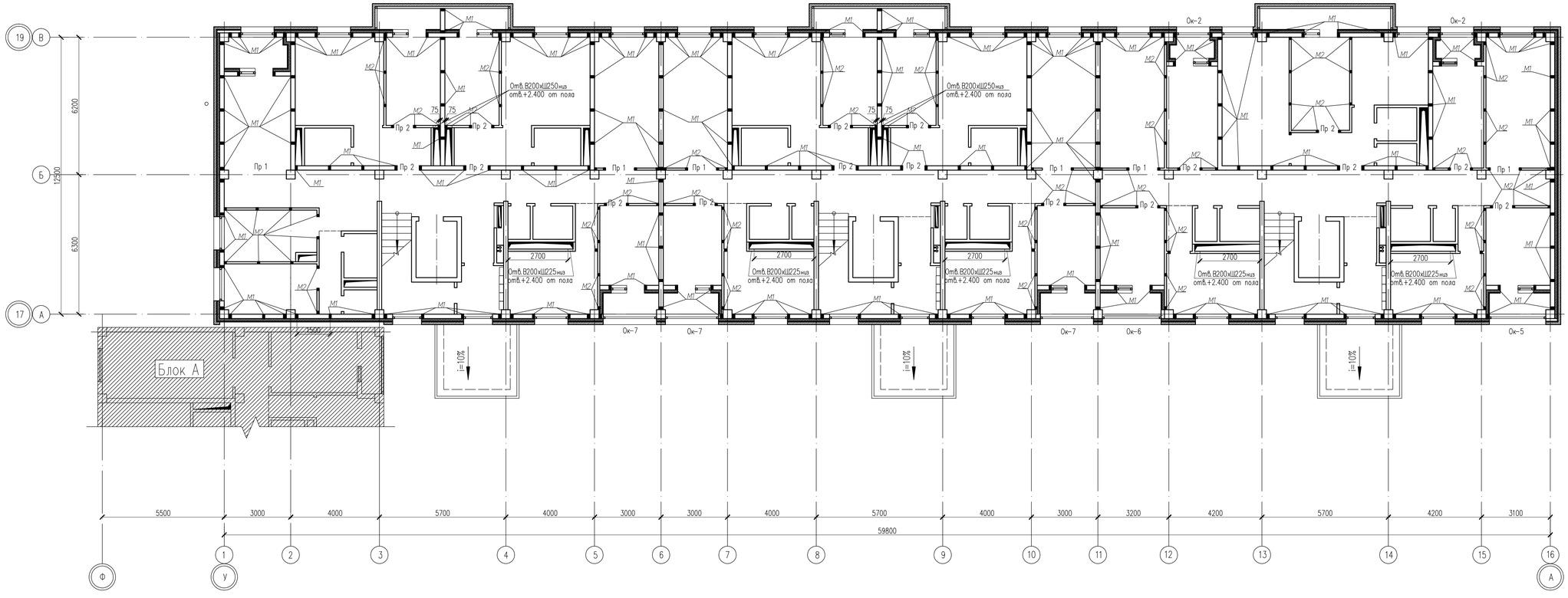

1. Данный лист см. совместно с листами КЖ-16,17,18,19,20.

						18-03-39-КЖ			
Изм.	Кол. уч.	Лист	N док.	Подп.	Дата	«Строительство 9-ти этажного многоквартирного жилого дома в мкр.Карачаганак-1 г.Аксай Бурлинского района ЗКО (пятно 39, без наружных инженерных сетей)»			
Проверил		Бедебаев				Жилой дом (Блок Б)	Стадия	Лист	Листов
Разработ.		Арысбаев					РП	14	
Н.контроль		Магутова				Схема расположения изделия металлического М-1, М-2 на отм. +3.000 ... +6.000	ТОО "Сити Инжиниринг" г. Шымкент-2018г.		

Согласовано

Взам. инв. N

Подп. и дата

Инв. N подл.

Копировал

Формат А3-3

Схема расположения изделия металлического М-1, М-2 на отм. +9.000 ... +24.000

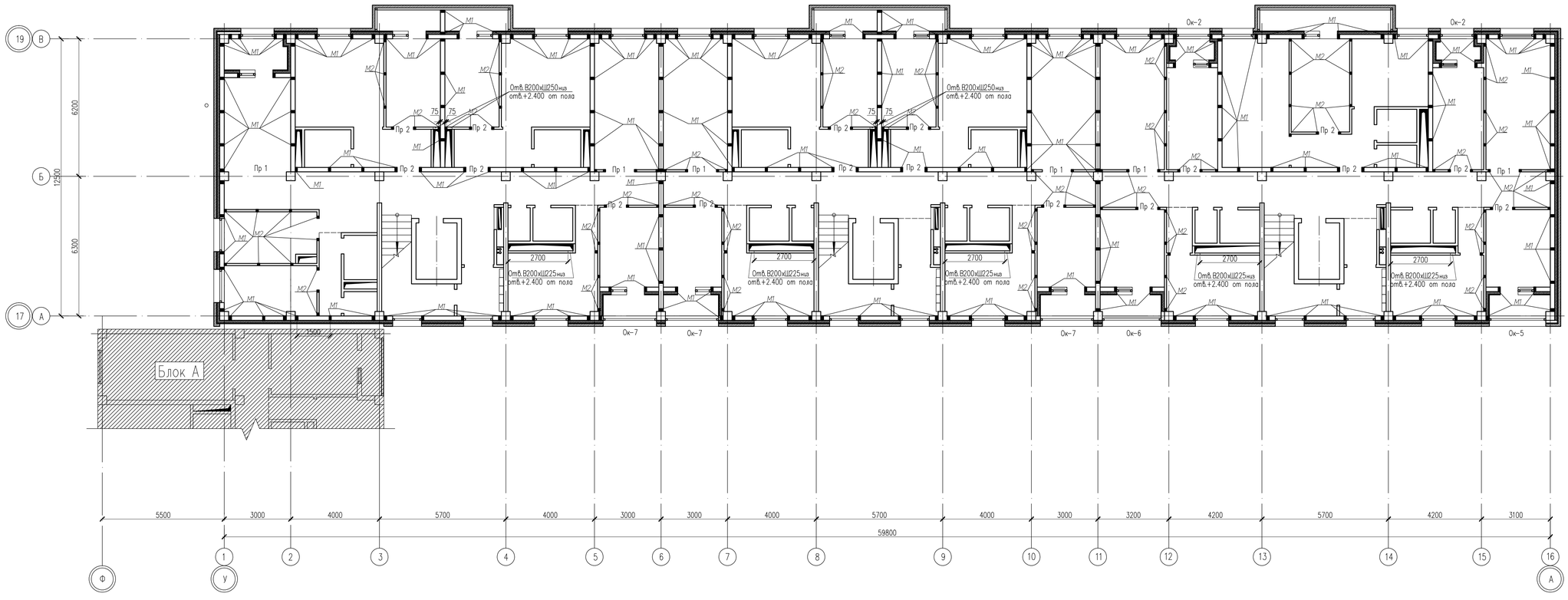

1. Данный лист см. совместно с листами КЖ-16,17,18,19,20.

						18-03-39-КЖ			
						«Строительство 9-ти этажного многоквартирного жилого дома в мкр.Карачаганак-1 г.Аксай Бурлинского района ЗКО (пятно 39, без наружных инженерных сетей)»			
Изм.	Кол. уч.	Лист	N док.	Подп.	Дата				
Проверил		Бедебаев				Жилой дом (Блок Б)	Стадия	Лист	Листов
Разработ.		Арысбаев					РП	15	
Н.контроль		Магутова				Схема расположения изделия металлического М-1, М-2 на отм. +9.000 ... +24.000	ТОО "Сити Инжиниринг" г. Шымкент-2018г.		

Копировал

Формат А3-3

Согласовано

Взам. инв. N

Подп. и дата

Инв. N подл.

Развертка наружных стен δ=200 по оси 1,16
между осями А–В, В–А

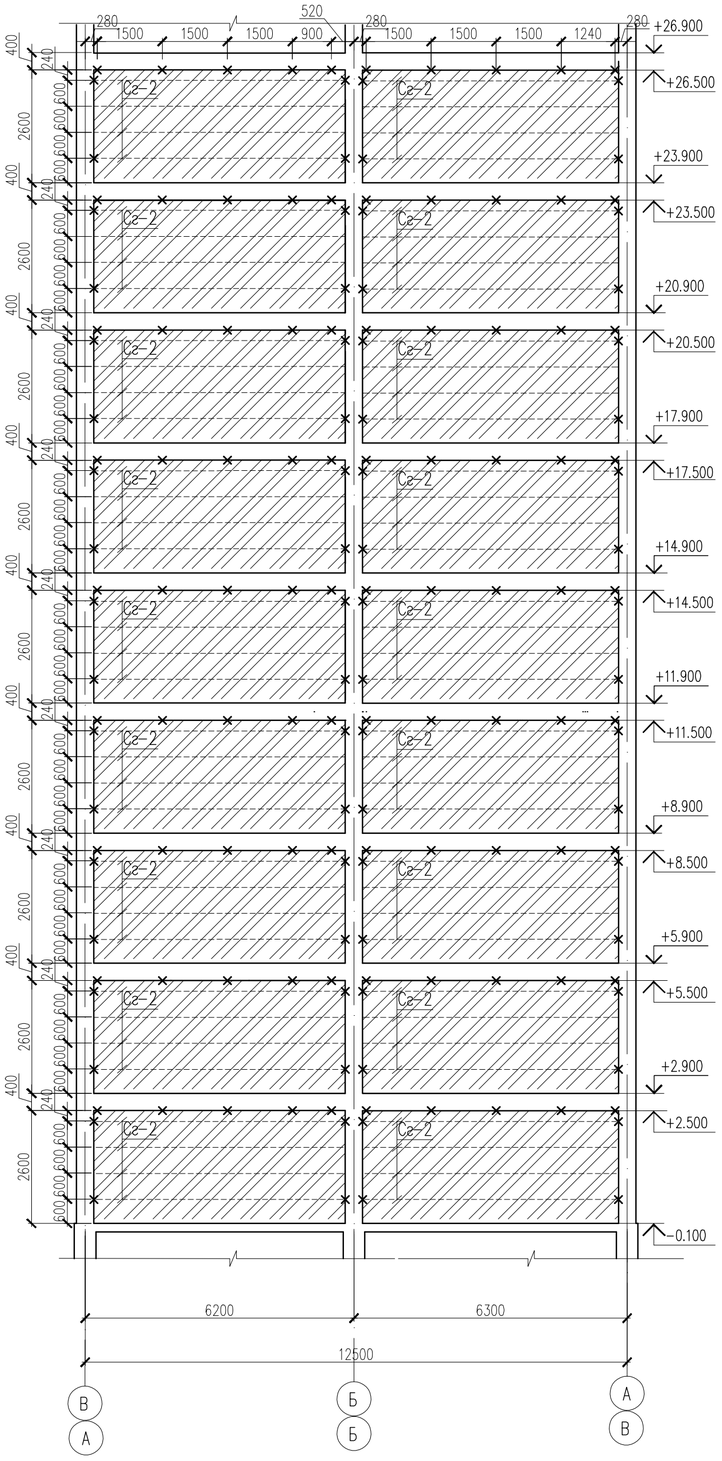

Развертка внутренних стен δ=200 по оси 3,4.
между осями Б.

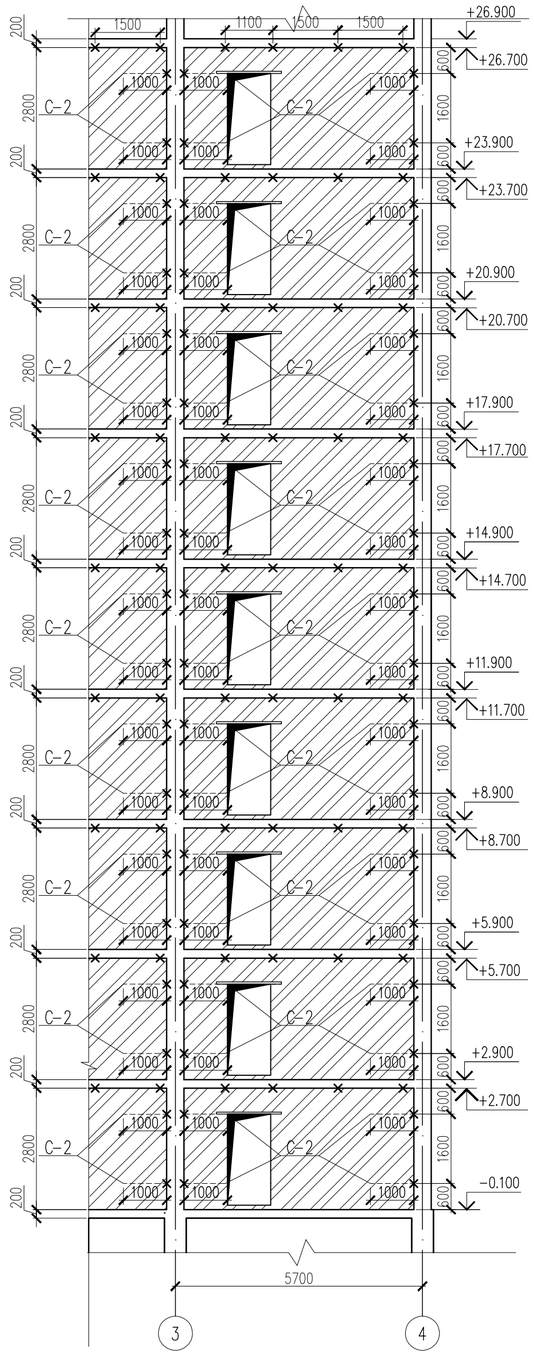

Условные обозначения — Изделие металлическое М1

1. Данный лист см. совместно с листами КЖ–13,14,15.
2. Развертка наружных стен δ=200 по оси 1,16 между осями А–В, В–А
3. Развертка внутренних стен δ=200 по оси 3,4. между осями Б.

Изм.	Кол. уч.	Лист	N док.	Подп.	Дата	18–03–39–КЖ
						«Строительство 9–ти этажного многоквартирного жилого дома в мкр.Карачаганак–1 г.Аксай Бурлинского района ЗКО (пятно 39, без наружных инженерных сетей)»
Проверил		Бедебаев				Жилой дом (Блок Б) — Стадия: РП; Лист: 16; Листов:
Разработ.		Арысбаев				
Н. контроль		Магутова				Развертка наружных стен δ=200 по оси 1,16 между осями А–В, В–А. Развертка внутренних стен δ=200 по оси 3,4. между осями Б. — ТОО "Сити Инжиниринг" г. Шымкент–2018г.

Согласовано

Взам. инв. N

Подп. и дата

Инв. N подл.

Копировал

Формат А2

Развертка внутренних стен δ=100 по оси 4,5,6. между осями Б.

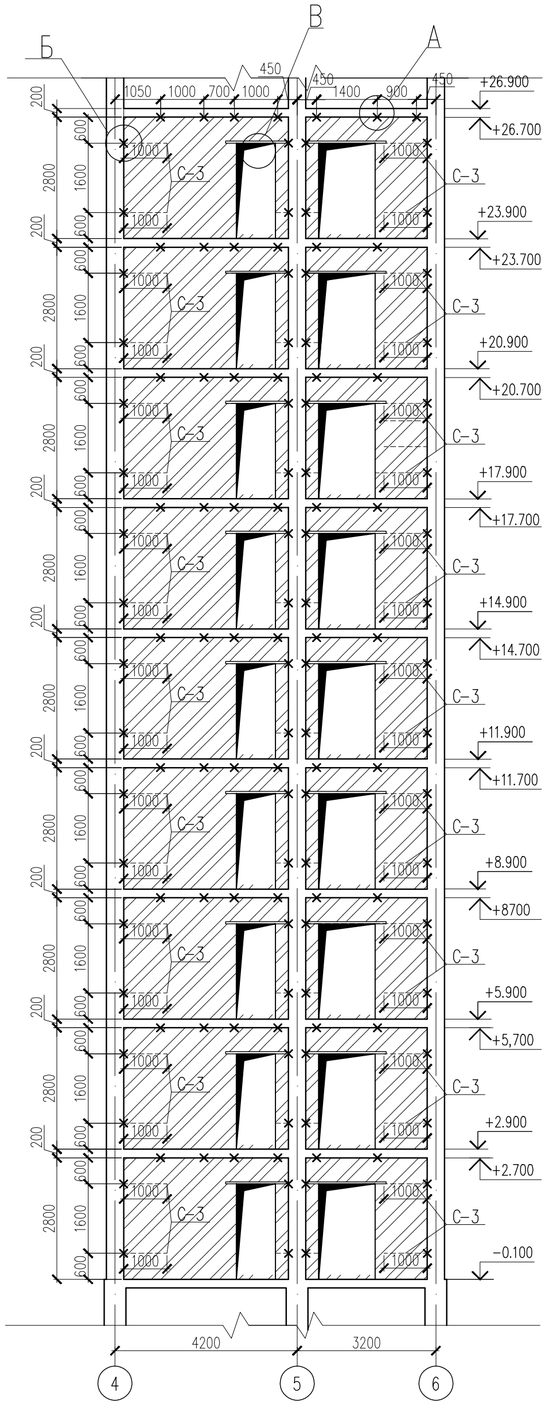

Развертка внутренних стен δ=200 по оси А,Б. между осями 11

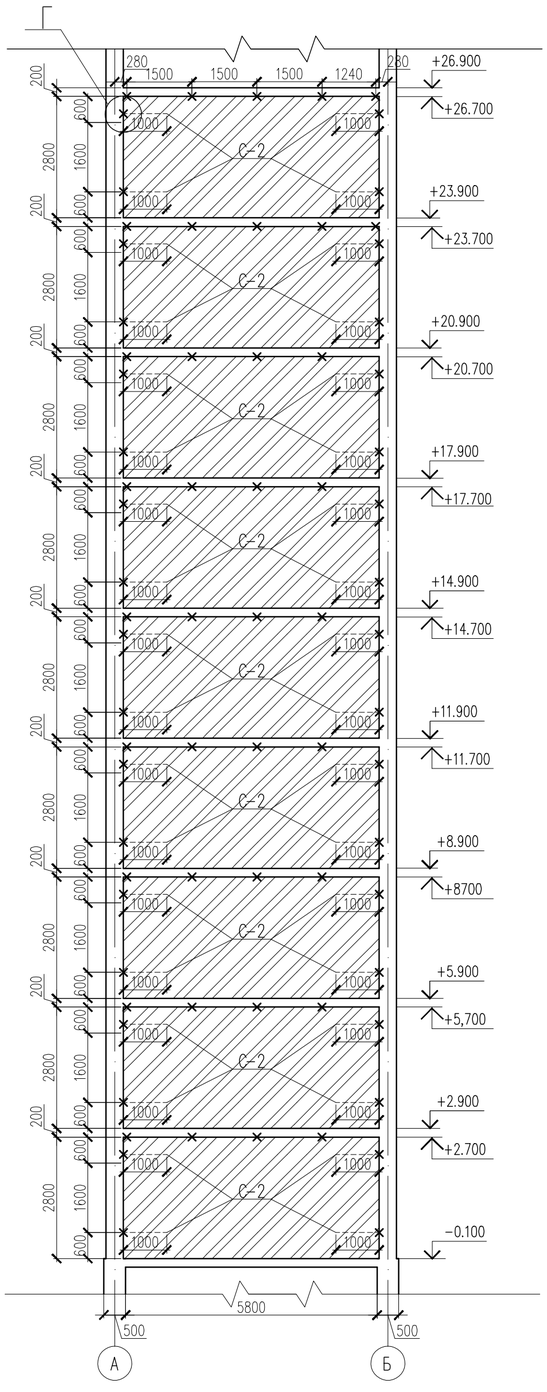

Условные обозначения — Изделие металлическое М1,М2

1. Данный лист см. совместно с листами КЖ-13,14,15.
2. Развертка внутренних стен δ=100 по оси 4,5,6. между осями Б.
3. Развертка внутренних стен δ=200 по оси А,Б. между осями 11

Изм.	Кол. уч.	Лист	N док.	Подп.	Дата	18-03-39-КЖ
						«Строительство 9-ти этажного многоквартирного жилого дома в мкр.Карачаганак-1 г.Аксай Бурлинского района ЗКО (пятно 39, без наружных инженерных сетей)»
Проверил		Бедебаев				Жилой дом (Блок Б)
Разработ.		Арысбаев				Стадия: РП; Лист: 17; Листов:
Н. контроль		Магутова				Развертка внутренних стен δ=100 по оси 4,5,6. между осями Б. Развертка внутренних стен δ=100 по оси А,Б. между осями 11
						ТОО "Сити Инжиниринг" г. Шымкент-2018г.

Согласовано

Взам. инв. N

Подп. и дата

Инв. N подл.

Копировал

Формат А2

Дверные перемычки на отм.-0.100...+22.300
для стен δ=200 δ=100 Пр-1 Пр-2

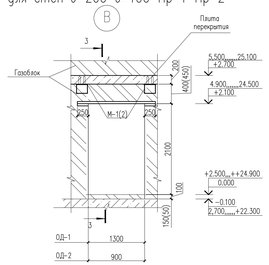

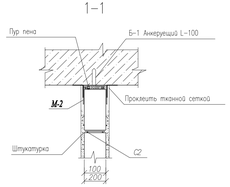

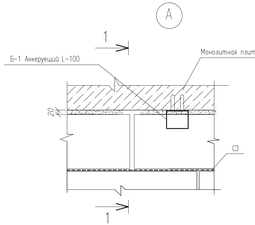

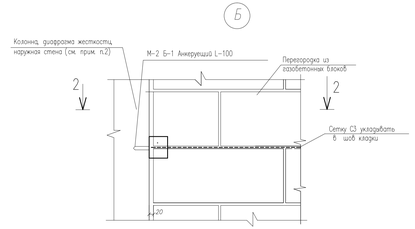

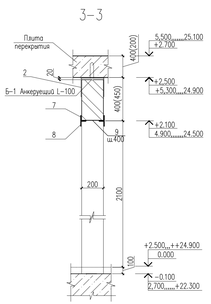

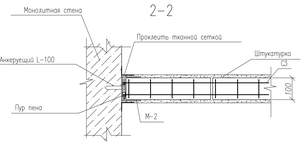

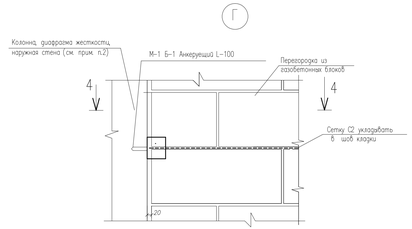

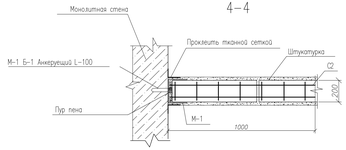

Спецификация материалов на 1 элемент отм. -0.100, +2.900... +26.900(на перемычки для стен s=200мм s=100)

Марка	Поз. детали	Наименование	Кол.	Масса ед.кг	Масса изделия,кг
Пр-1	7	Уголок 40х40х5 ГОСТ 19771-74 / С235 ГОСТ 27772-88* L=1800	2	1.67	4.7
	8	Уголок 40х40х5 ГОСТ 19771-74 / С235 ГОСТ 27772-88* L=250	4	0.23	
	9	Лист 1.5х50х180 ГОСТ 19903-74* / С235 ГОСТ 27772-88*	4	0.11	
Марка	Поз. детали	Наименование	Кол.	Масса	Масса изделия,кг
Пр-2	10	Уголок 40х40х1.5 ГОСТ 19771-74 / С235 ГОСТ 27772-88* L=1400	2	1.30	4
	8	Уголок 40х40х1.5 ГОСТ 19771-74 / С235 ГОСТ 27772-88* L=250	4	0.23	
	9	Лист 1.5х50х180 ГОСТ 19903-74* / С235 ГОСТ 27772-88*	4	0.11	

Спецификация материалов (продолжение)

		Сетка Ср-2 п.м	114.25	0.13	14.8
3	ГОСТ 6727-80*	ø3 Вр-I L=1000	2	0.05	0.10
4	ГОСТ 6727-80*	ø3 Вр-I L=155	3	0.01	0.03
		Сетка Ср-3 п.м	68	0.112	7.6
5	ГОСТ 6727-80*	ø3 Вр-I L=1000	2	0.05	0.10
6	ГОСТ 6727-80*	ø3 Вр-I L=70	3	0.004	0.012
		Перемычки сборы ПР-1 ПР-2			
Пр-1		Перемычка Пр-1	9	4.7	42.3
Пр-2		Перемычка ПР-2	18	4	72
		отм. +8.900.....26.900	6	474.62	2847.72
М-1		Металлическое изделие М-1	217	0.88	190.96
1	ГОСТ 19903-74*	Лист 3х100х375 ГОСТ 19903-74* / ВСт3кп ГОСТ 380-94*	1	0.88	0.88
М-2		Металлическое изделие М-2	130	0.65	84,5
2	ГОСТ 19903-74*	Лист 3х100х275 ГОСТ 19903-74* / ВСт3кп ГОСТ 380-94*	1	0.65	0.65
		Крепление металлическое изделие М1,М2			
Б-1		Болт БОР 10х100 ГОСТ28778-90 / С235 ГОСТ 27772-88*	694	0.09	62.46
		Сетка Ср-2 п.м	114.25	0.13	14.8
3	ГОСТ 6727-80*	ø3 Вр-I L=1000	2	0.05	0.10
4	ГОСТ 6727-80*	ø3 Вр-I L=155	3	0.01	0.03
		Сетка Ср-3 п.м	68	0.112	7.6
5	ГОСТ 6727-80*	ø3 Вр-I L=1000	2	0.05	0.10
6	ГОСТ 6727-80*	ø3 Вр-I L=70	3	0.004	0.012
		Перемычки сборы ПР-1 ПР-2			
Пр-1		Перемычка Пр-1	9	4.7	42.3
Пр-2		Перемычка ПР-2	18	4	72

Спецификация материалов

Поз.	Обозначение	Наименование	Кол.	Масса ед.,кг.	Примеч.
		отм. -0.100	1	474.62	474.62
М-1		Металлическое изделие М-1	217	0.88	190.96
1	ГОСТ 19903-74*	Лист 3х100х375 ГОСТ 19903-74* / ВСт3кп ГОСТ 380-94*	1	0.88	0.88
М-2		Металлическое изделие М-2	130	0.65	84.5
2	ГОСТ 19903-74*	Лист 3х100х275 ГОСТ 19903-74* / ВСт3кп ГОСТ 380-94*	1	0.65	0.65
		Крепление металлическое изделие М1,М2			
Б-1		Болт БОР 10х100 ГОСТ28778-90 / С235 ГОСТ 27772-88*	694	0.09	62.46
		Сетка Ср-2 п.м	114.25	0.13	14.8
3	ГОСТ 6727-80*	ø3 Вр-I L=1000	2	0.05	0.10
4	ГОСТ 6727-80*	ø3 Вр-I L=155	3	0.01	0.03
		Сетка Ср-3 п.м	68	0.112	7.6
5	ГОСТ 6727-80*	ø3 Вр-I L=1000	2	0.05	0.10
6	ГОСТ 6727-80*	ø3 Вр-I L=70	3	0.004	0.012
		Перемычки сборы ПР-1 ПР-2			
Пр-1		Перемычка Пр-1	9	4.7	42.3
Пр-2		Перемычка ПР-2	18	4	72
		отм. +3.000, +6.000	2	474.62	949.24
М-1		Металлическое изделие М-1	217	0.88	190.96
1	ГОСТ 19903-74*	Лист 3х100х375 ГОСТ 19903-74* / ВСт3кп ГОСТ 380-94*	1	0.88	0.88
М-2		Металлическое изделие М-2	130	0.65	84,5
2	ГОСТ 19903-74*	Лист 3х100х275 ГОСТ 19903-74* / ВСт3кп ГОСТ 380-94*	1	0.65	0.65
		Крепление металлическое изделие М1,М2			
Б-1		Болт БОР 10х100 ГОСТ28778-90 / С235 ГОСТ 27772-88*	694	0.09	62.46

1. Данный лист см. совместно с листами КЖ-13,14,15,16,17.

Сетка С-3
(условно на 1 м.п.)

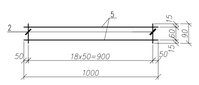

Сетка С-2
(условно на 1 м.п.)

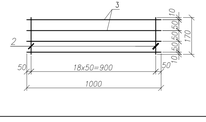

М-2

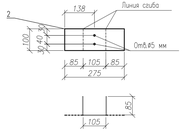

М-1

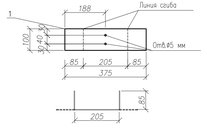

Изм.	Кол. уч.	Лист	N док.	Подп.	Дата	18-03-39-КЖ
Проверил		Бегебаев				«Строительство 9-ти этажного многоквартирного жилого дома в мкр.Кораганаут-1 в Аксай Бурлинского района ЗКО (пятно 39, без наружных инженерных сетей)»
Разработ.		Арасбаев				Жилой дом (Блок Б)
Н.контроль		Мазутова				Дверные перемычки Пр-1, Пр-2; Сечение 3-3. Узлы А,Б,В,Г. Сечение 1-1,2-2,4-4.

Стадия	Лист	Листов
РП	18	

ТОО "Сити Инжиниринг" г. Шымкент-2018г.

Копировал | Формат А3-4

Согласовано

Взам. инв. N

Подп. и дата

Инв. N подл.

Развертка стен δ=200 по оси А
(Зеркально по оси 1–16)

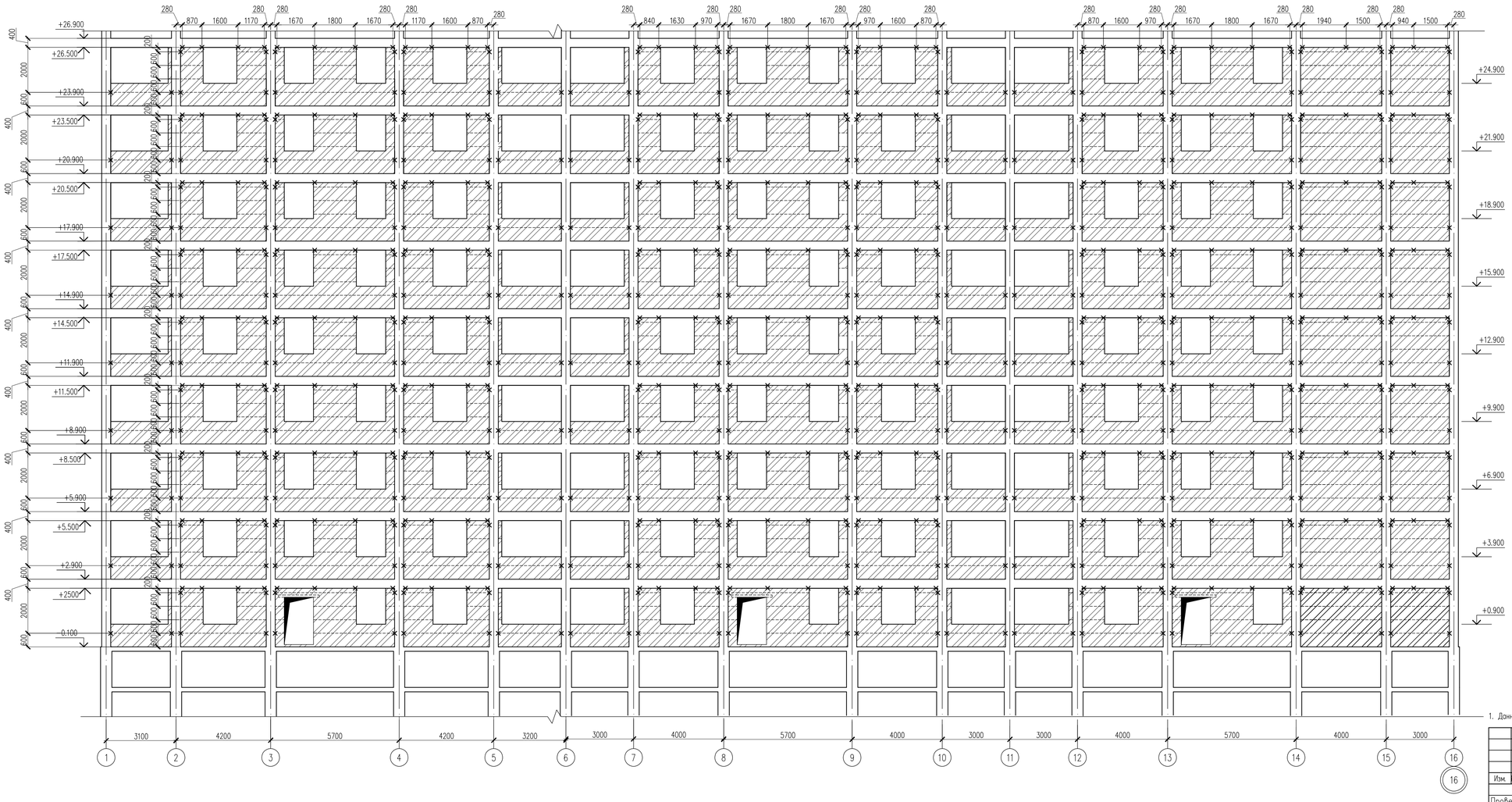

1. Данный лист см. совместно с листами КЖ-13,14,15.

Изм.	Кол. уч.	Лист	N док.	Подп.	Дата	18-03-39-КЖ		
						«Строительство 9-ти этажного многоквартирного жилого дома в мкр.Карачаганак-1 г.Аксай Бурлинского района ЗКО (пятно 39, без наружных инженерных сетей)»		
Проверил		Бедебаев				Жилой дом (Блок Б)	Стадия	Лист	Листов
Разработ.		Арысбаев					РП	19	
Н.контроль		Мазутова				Развертка стен δ=200 по оси А (Зеркально по оси 1–16)	ТОО "Сити Инжиниринг" г. Шымкент-2018г.		

Согласовано

Взам. инв. N

Подп. и дата

Инв. N подл.

Копировал

Формат А3-3

Развертка стен δ=200 по оси В.
(Зеркально по оси 16–1)

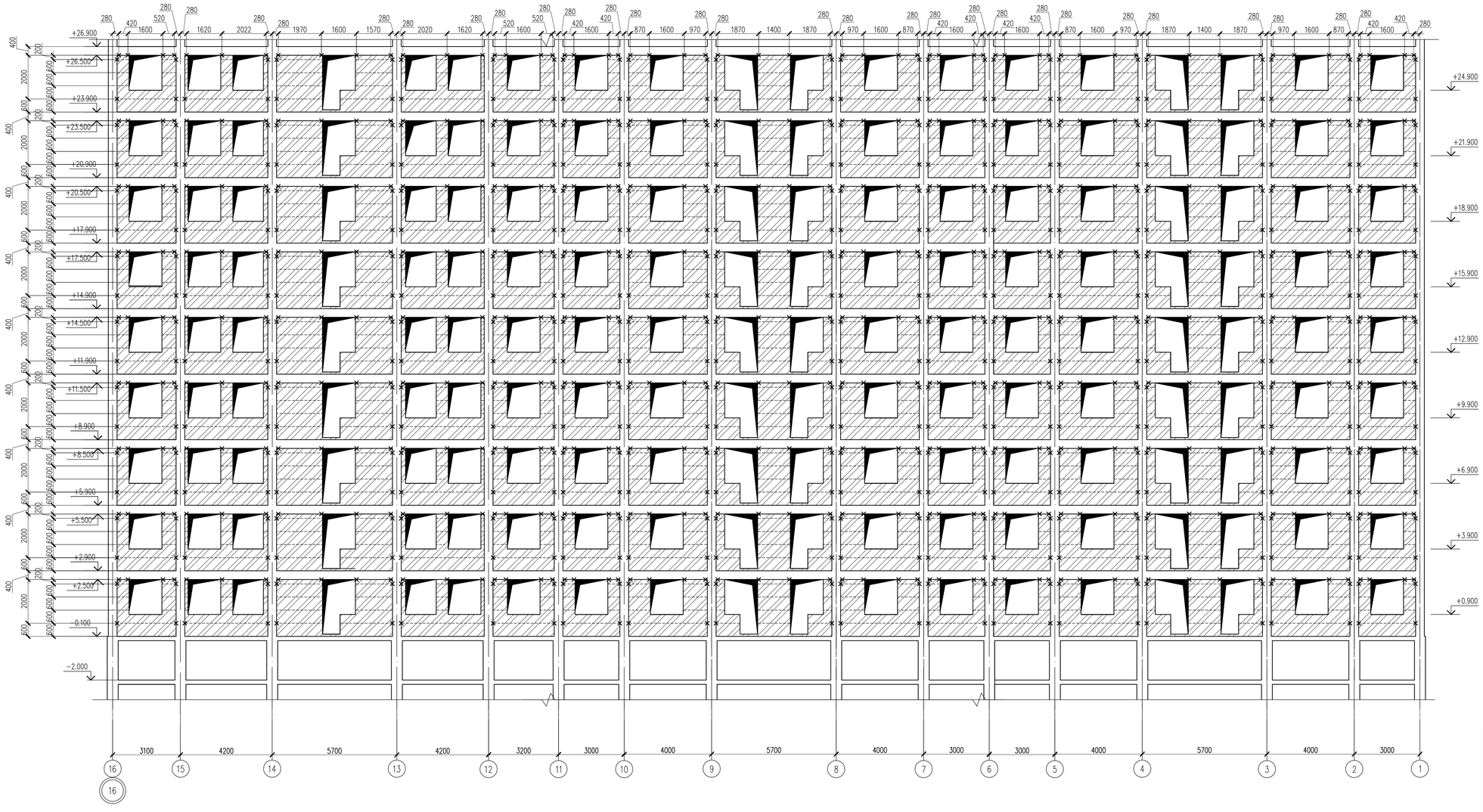

1. Данный лист см. совместно с листами КЖ-13,14,15.

Изм.	Кол. уч.	Лист	N док.	Подп.	Дата	18-03-39-КЖ
						«Строительство 9-ти этажного многоквартирного жилого дома в мкр.Карачаганак-1 г.Аксай Бурлинского района ЗКО (пятно 39, без наружных инженерных сетей)»
Проверил	Бедебаев					Жилой дом (Блок Б)
Разработ.	Арысбаев					Стадия: РП; Лист: 20; Листов:
Н.контроль	Магутова					Развертка стен δ=200 по оси В. (Зеркально по оси 16–1)
						ТОО "Сити Инжиниринг" г. Шымкент-2018г.

Согласовано

Взам. инв. N

Подп. и дата

Инв. N подл.

Копировал

Формат А3-3

Схема блокировки

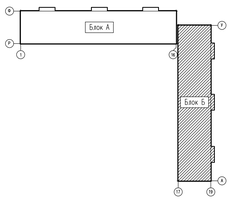

Схема расположения металических изделий ММ-1 на отм. -2.100

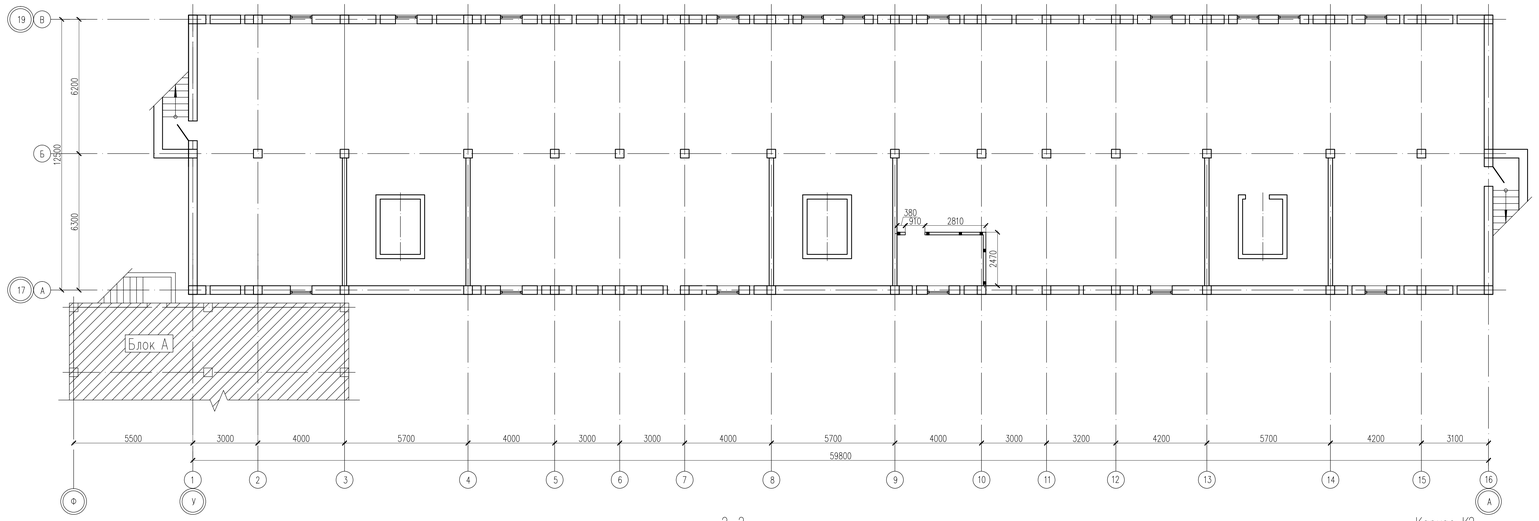

Спецификация материалов

Поз	Обозначение	Наименование	Кол.	Масса ед.кг.	Примеч
		отм. -2.100	1		
		Каркас К1	2	0.46	0.92
1	ГОСТ 6727-80*	ø3 Вр-I L=2450	2	0.13	0.26
2	ГОСТ 6727-80*	ø3 Вр-I L=105	20	0.01	0.20
		Каркас К2	2	0.20	0.40
3	ГОСТ 6727-80*	ø3 Вр-I L=1050	2	0.05	0.10
2	ГОСТ 6727-80*	ø3 Вр-I L=105	10	0.01	0.10
		Каркас К5 м.п.	16.98	0.20	3.40
4	ГОСТ 6727-80*	ø3 Вр-I L=1000	2	0.05	0.10
2	ГОСТ 6727-80*	ø3 Вр-I L=105	10	0.01	0.10
		Изделие металическое ММ-1	8	0.56	4.48
5	ГОСТ 19903-74*	Лист 3х80х295 ГОСТ 19903-74* / Ст3кп ГОСТ 380-94*	1	0.56	0.56
6	ГОСТ 28778.90	Болт БСР самоанкерующийся одноразпорной М6х65	8		

* Теоритическая масса Болта БСР 1000 шт. 31.92кг

Каркас К5 (на 1 п.м.)

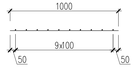

Развертка Каркас К5

Условные обозначение: ■ – Металлическое изделие ММ-1

Изделие металическое ММ-1

Фрагмент перегородки по серии 2.230-1 вып.5. Узел 7, 19

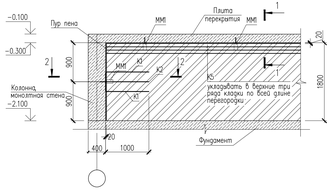

1–1

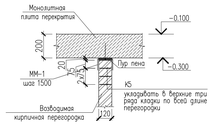

2–2

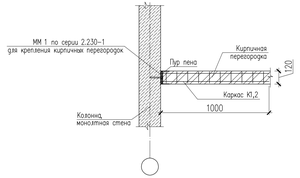

Каркас К1

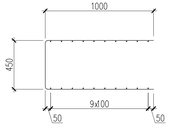

Развертка Каркас К1

Гнуть по месту

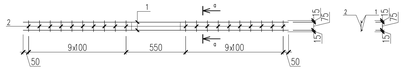

Каркас К2

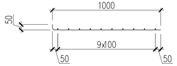

Развертка Каркас К2

Гнуть по месту

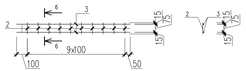

Примечание:

1. Изделия металические ММ-1 прикрепляются в монолитных ж/б плитах Fix анкерами.
2. Перемычки должны устраиваться на всю толщину стена и заделываться в кладку на глубину неменее 100мм.
3. Общие данные см. листы КЖ-1,2
4. Материалы рассчитано на один этаж

Изм.	Кол. уч.	Лист	N док.	Подп.	Дата	18-03-39-КЖ	
						«Строительство 9-ти этажного многоквартирного жилого дома в мкр.Кармакшинан-1 в Аксай Бурлинского района ЗКО (пятно 39, без наружних инженерних сетей)»	
Проверил		Бидайбаев				Жилой дом (Блок Б)	Стадия: РП; Лист: 21; Листов:
Разработ.		Арасбаев					
Н.контроль		Мазутова				Схема расположения металических изделий ММ-1 на отм. -2.100	ТОО "Сити Инжиниринг" г. Шымкент-2018г.

Согласовано

Взам. инв. N

Подп. и дата

Инв. N подл.

Копировал

Формат А3-4

Схема блокировки

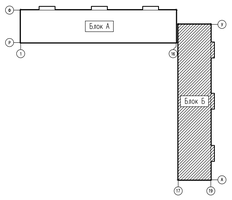

Схема расположения перемычек и металлических изделий на отм. −0.100...+23.900

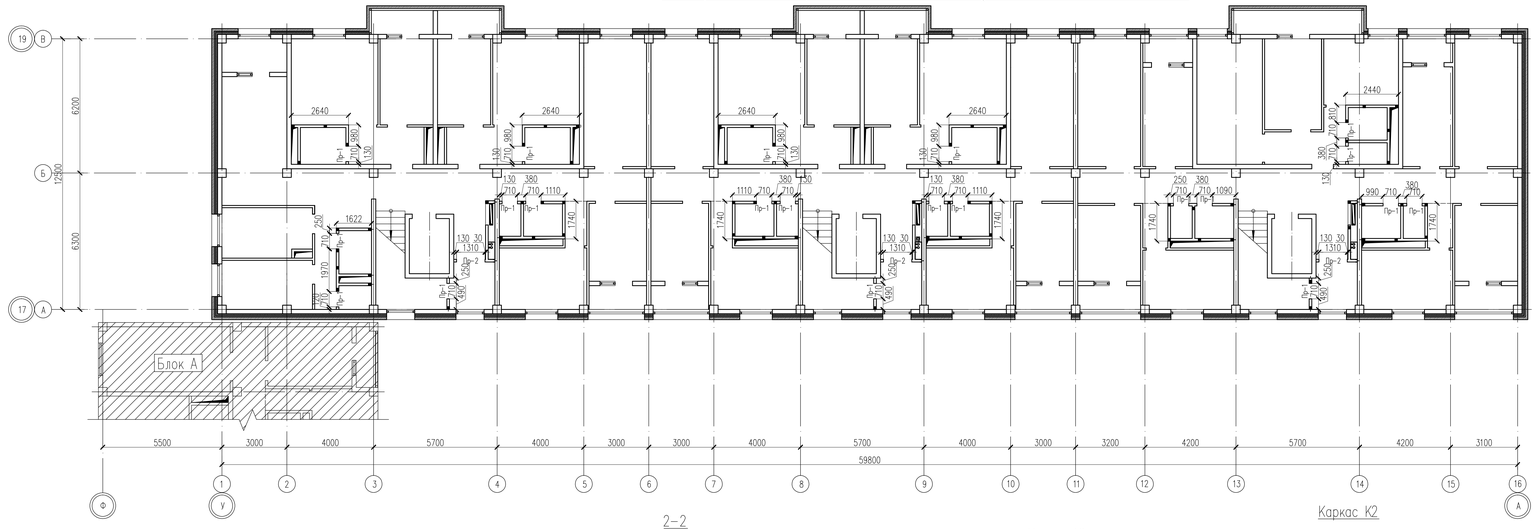

Спецификация материалов

Поз	Обозначение	Наименование	Кол.	Масса ед.,кг	Примеч
		отм. 0.000...+23.900	9		
		Каркас К1	16	0.46	7.36
1	ГОСТ 6727-80*	ø3 Вр-I L=2450	2	0.13	0.26
2	ГОСТ 6727-80*	ø3 Вр-I L=105	20	0.01	0.20
		Каркас К2	16	0.20	3.2
3	ГОСТ 6727-80*	ø3 Вр-I L=1050	2	0.05	0.10
2	ГОСТ 6727-80*	ø3 Вр-I L=105	10	0.01	0.10
		Каркас К5 м.п. 238.59		0.20	47.72
4	ГОСТ 6727-80*	ø3 Вр-I L=1000	2	0.05	0.10
2	ГОСТ 6727-80*	ø3 Вр-I L=105	10	0.01	0.10
		Изделие металлическое ММ-1	90	0.56	50.4
5	ГОСТ 19903-74*	Лист $\frac{3х80х295\ ГОСТ\ 19903-74*}{ВСт3кп\ ГОСТ\ 380-94*}$	1	0.56	0.56
6	ГОСТ 28778.90	Болт БОР самоконтрящийся однораспорной М6х65	90		
		Перемычки ж/б сборные			
7	Серия 1.038.1-1 в.1	2ПБ10-1	21	43.00	903.00
8	Серия 1.038.1-1	2ПБ6-2	3	65.00	195.00

* Теоритическая масса Болта БОР 1000 шт. 31.92кг

Ведомость перемычек

Поз	Схема сечения
ПР-1 (21шт.)	7, 120, 340, +2.100
ПР-2 (3шт.)	8, 120, 510, +2.100

Условные обозначение: ■ – Металлическое изделие ММ-1

Изделие металическое ММ-1

Фрагмент перегородки по серии 2.230-1 вып.5. Узел 7, 19

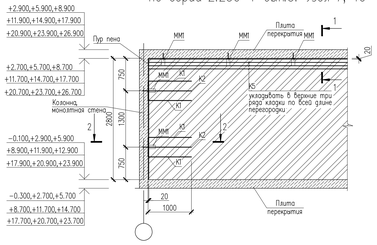

1–1

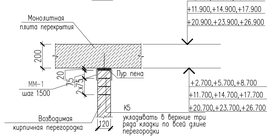

2–2

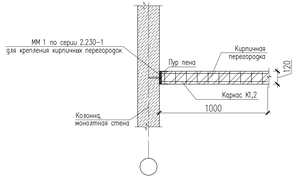

Каркас К1

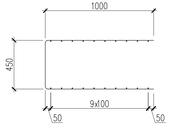

Каркас К2

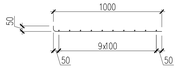

Каркас К5 (на 1 п.м.)

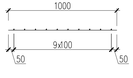

Развертка Каркас К1

Гнуть по месту

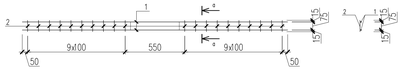

Развертка Каркас К2

Гнуть по месту

Развертка Каркас К5

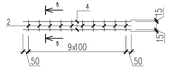

Примечание

1. Изделия металлические ММ-1 прикрепляются в монолитная ж/б плитах Fix анкерами.
2. Перемычки должны устраиваться на всю толщину стена и заделываться в кладку на глубину неменее 100мм.
3. Общие данные см. листы КЖ-1,2
4. Материалы рассчитаны на один этаж.

Изм.	Кол. уч.	Лист	N док.	Подп.	Дата	18-03-39-КЖ		
						«Строительство 9-ти этажного многоквартирного жилого дома в мкр.Коргалжын-1 в Алсай Бурлинского района ЗКО (пятно 39, без наружних инженерных сетей)»		
Проверил		Бегенбаев				Жилой дом (Блок Б)	Стадия	Лист	Листов
Разработ.		Арасбаев					РП	22	
Н.контроль		Мазутова				Схема расположения перемычек и металлических изделий на отм. −0.100...+23.900	ТОО "Сити Инжиниринг" г. Шымкент-2018г.		

Согласовано

Взам. инв. N

Подп. и дата

Инв. N подл.

Копировал

Формат А3-4

Схема блокировки

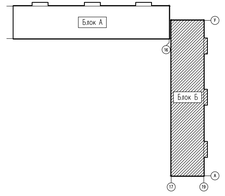

Схема расположения металических изделий ММ-1 на отм. +29.200

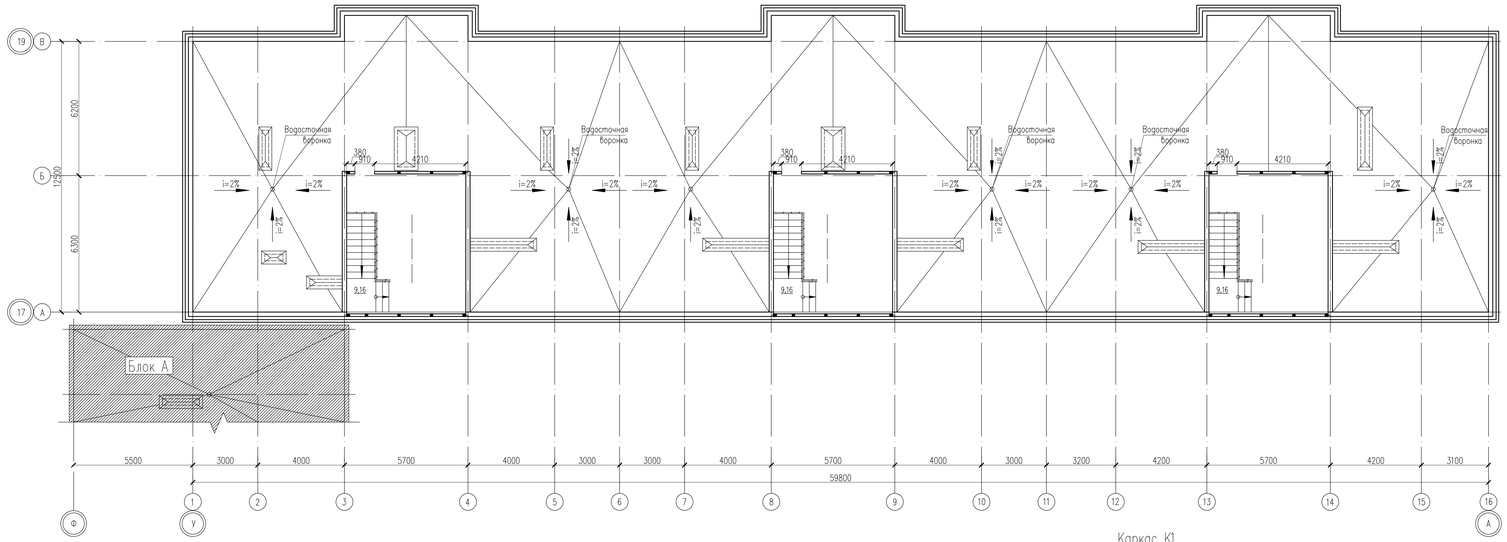

Спецификация материалов

Поз	Обозначение	Наименование	Кол.	Масса ед.,кг.	Примеч.
		отм. +29.200	1		
		Каркас К1	12	0.46	5.52
1	ГОСТ 6727-80*	ø3 Вр-I L=2450	2	0.13	0.26
2	ГОСТ 6727-80*	ø3 Вр-I L=105	20	0.01	0.20
		Каркас К2	12	0.20	2.4
3	ГОСТ 6727-80*	ø3 Вр-I L=1050	2	0.05	0.10
2	ГОСТ 6727-80*	ø3 Вр-I L=105	10	0.01	0.10
		Каркас К5 м.п.69.67		0.20	17.93
4	ГОСТ 6727-80*	ø3 Вр-I L=1000	2	0.05	0.10
2	ГОСТ 6727-80*	ø3 Вр-I L=105	10	0.01	0.10
		Изделие металическое ММ-1	39	0.56	21.84
5	ГОСТ 19903-74*	Лист $\frac{3х80х295\ ГОСТ\ 19903-74*}{ВСт3кп\ ГОСТ\ 380-94*}$	1	0.56	0.56
6	ГОСТ 28778.90	Болт БСР самоанкерующийся одноопорной М6.45.	39		

* Теоритическая масса Болта БСР 1000 шт. 31.92кг

Каркас К5 (на 1 п.м.)

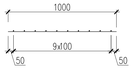

Развертка Каркас К5

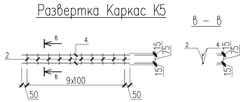

Условные обозначение: ■ – Металлическое изделие ММ-1

Изделие металическое ММ-1

Фрагмент перегородки по серии 2.230-1 вып.5. Узел 7, 19

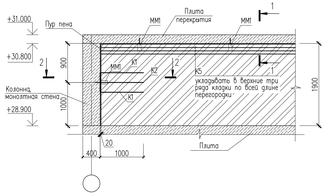

1–1

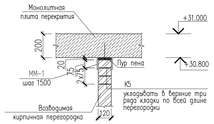

2–2

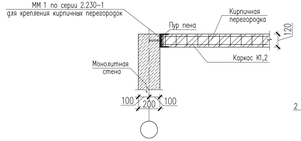

Каркас К1

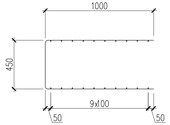

Развертка Каркас К1

Гнуть по месту

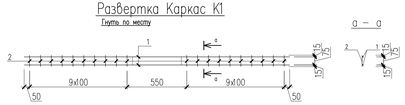

Каркас К2

Развертка Каркас К2

Гнуть по месту

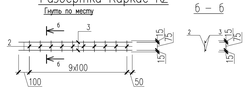

Примечание

1. Изделия металические ММ-1 прикрепляются в монолитная ж/б плитах Fix анкерами.
2. Перемычки гражия устраиваются на всю толщину стена и заделываться в кладу на глубину неменее 100мм.
3. Общие данние см. листы КЖ-1,2
4. Материалы рассчитано на один этаж.

Изм.	Кол. уч.	Лист	N док.	Подп.	Дата	18-03-39-КЖ		
						«Строительство 9-ти этажного многоквартирного жилого дома в мкр.Кораргазан-1 в Аксай Бурамкинского района ЗКО (пятно 39, без наружних инженерних сетей)»		
Проверил		Бегдебаев				Жилой дом (Блок Б)	Стадия	Лист	Листов
Разработ.		Арасбаев					РП	23.1	
Н.контроль		Мазутова				Схема расположения металических изделий ММ-1 на отм. +29.200	ТОО "Сити Инжиниринг" г. Шымкент-2018г.		

Согласовано

Взам. инв. N

Подп. и дата

Инв. N подл.

Копировал

Формат А3-4

Схема блокировки

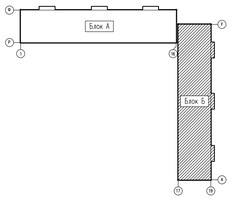

Схема расположения металических изделий ММ-1 на отм. +26.900

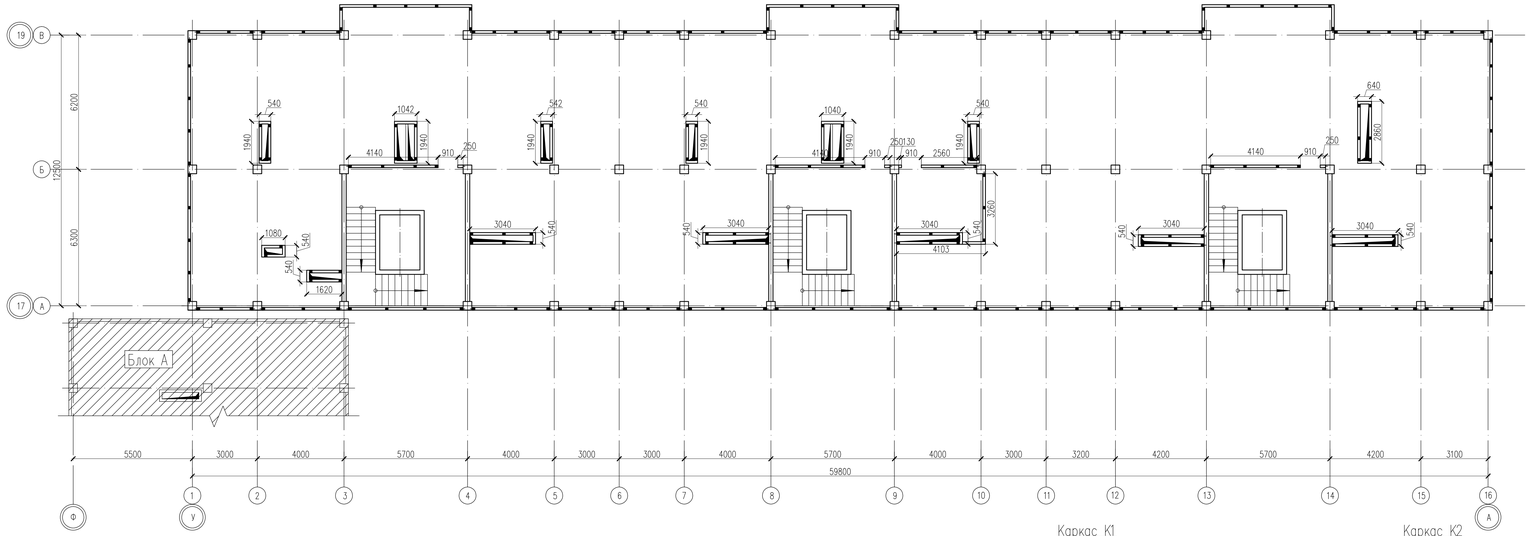

Спецификация материалов

Поз	Обозначение	Наименование	Кол.	Масса ед.,кг.	Примеч.
		отм. +26.900	1		
		Каркас К1	85	0.46	39.1
1	ГОСТ 6727-80*	ø3 Вр-I L=2450	2	0.13	0.26
2	ГОСТ 6727-80*	ø3 Вр-I L=105	20	0.01	0.20
		Каркас К2	85	0.20	17
3	ГОСТ 6727-80*	ø3 Вр-I L=1050	2	0.05	0.10
2	ГОСТ 6727-80*	ø3 Вр-I L=105	10	0.01	0.10
		Каркас К5 м.п.	707.22	0.20	141.44
4	ГОСТ 6727-80*	ø3 Вр-I L=1000	2	0.05	0.10
2	ГОСТ 6727-80*	ø3 Вр-I L=105	10	0.01	0.10
		Изделие металическое ММ-1	288	0.56	161.28
5	ГОСТ 19903-74*	Лист $\frac{3х80х295\ ГОСТ\ 19903-74*}{ВСт3кп\ ГОСТ\ 380-94*}$	1	0.56	0.56
6	ГОСТ 28778.90	Болт БСР самоанкерующийся одноразпорного М6х65	288		

* Теоритическая масса Болта БСР 1000 шт. 31.92кг

Каркас К5 (на 1 п.м.)

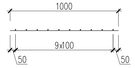

Изделие металическое ММ-1

Фрагмент перегородки по серии 2.230-1 вып.5. Узел 7, 19

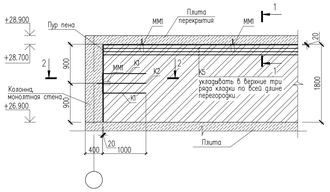

1-1

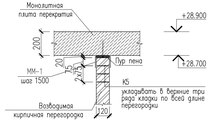

2-2

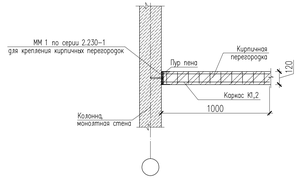

Каркас К1

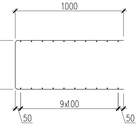

Каркас К2

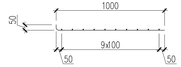

Развертка Каркас К1

Гнуть по месту

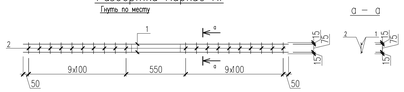

Развертка Каркас К2

Гнуть по месту

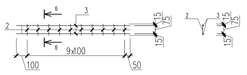

Развертка Каркас К5

Условные обозначение: ■ – Металическое изделие ММ-1

Примечание

1. Изделие металические ММ-1 прикрепляются в монолитная ж/б плитах Fix анкерами.
2. Перемычки должна устраиваться на всю толщину стена и заделываться в кладку на глубину неменее 100мм.
3. Общие данние см. листа КЖ-1,2
4. Материалы расчитано на один этаж

Изм.	Кол. уч.	Лист	N док.	Подп.	Дата
Проверил	Бегдабаев				
Разработ.	Арасбаев				
Н.контроль	Мазутова				

18-03-39-КЖ

«Строительство 9-ти этажного многоквартирного жилого дома в мкр.Коргалжын-1 в Аксай Бурлинского района ЗКО (пятно 39, без наружних инженерних сетей)»

Жилой дом (Блок Б)

Стадия	Лист	Листов
РП	23	

Схема расположения металических изделий ММ-1 на отм. +26.900

ТОО "Сити Инжиниринг" г. Шымкент-2018г.

Согласовано

Взам. инв. N

Подп. и дата

Инв. N подл.

Копировал

Формат А3-4

Схема блокировки

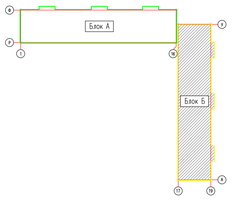

Схема расположения люков на отм. +14.900,+17.900,+20.900,+23.900

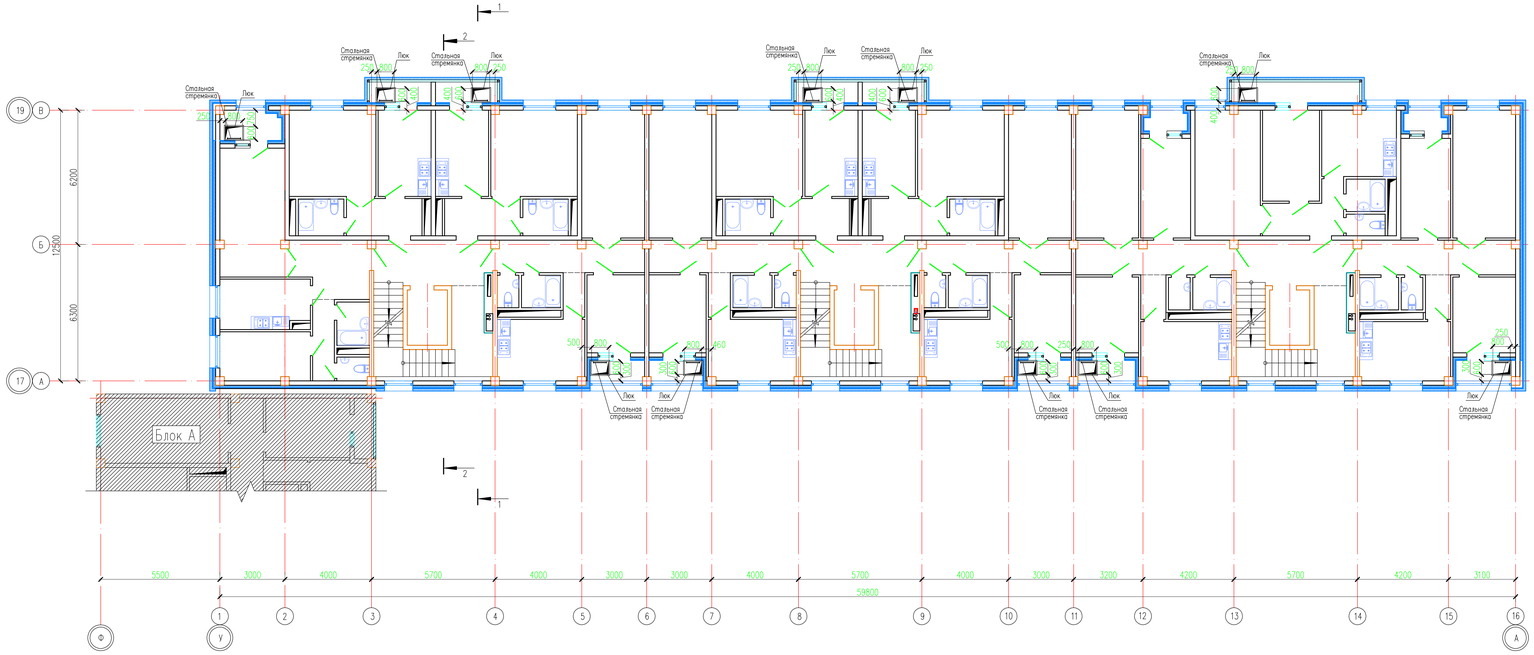

1. Данный лист см. совместно с листами КЖ-25,26.

						18-03-39-КЖ	
						«Строительство 9-ти этажного многоквартирного жилого дома в мкр.Коргалжын-1 в Аксай Бурлинского района ЗКО (пятно 39, без наружних инженерных сетей)»	
Изм.	Кол. уч.	Лист	N док.	Подп.	Дата		
Проверил		Мазутова				Жилой дом (Блок Б)	Стадия: РП; Лист: 24; Листов:
Разработ.		Акжигитова					
Н.контроль		Мазутова				План расположения люка Л-1 на отм. +14.900, +17.900, +20.900, +23.900.	ТОО "Сити Инжиниринг" г. Шымкент-2018г.

Согласовано

Взам. инв. N

Подп. и дата

Инв. N подл.

Копировал

Формат А3-4

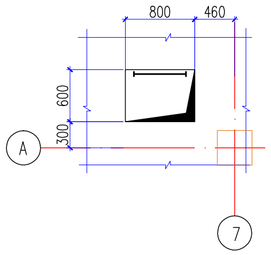

Люк Л-1

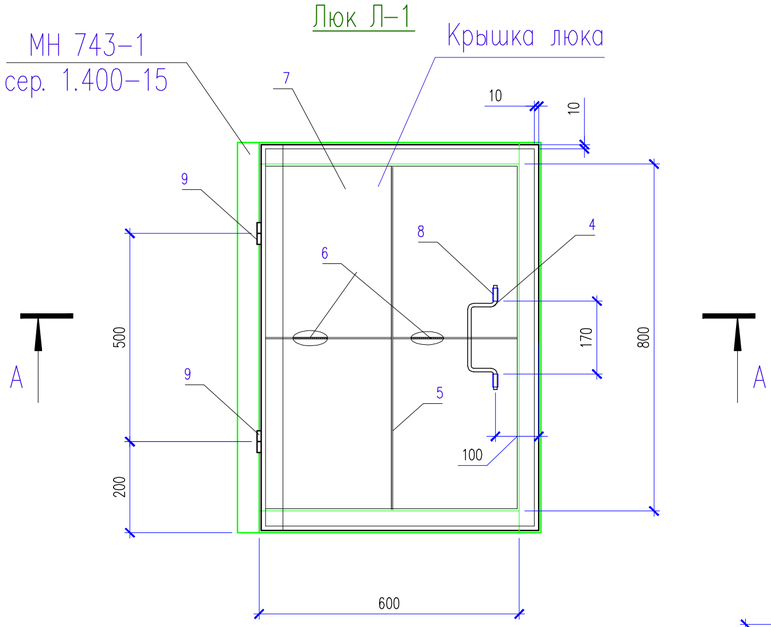

Стремянка ЛС-1

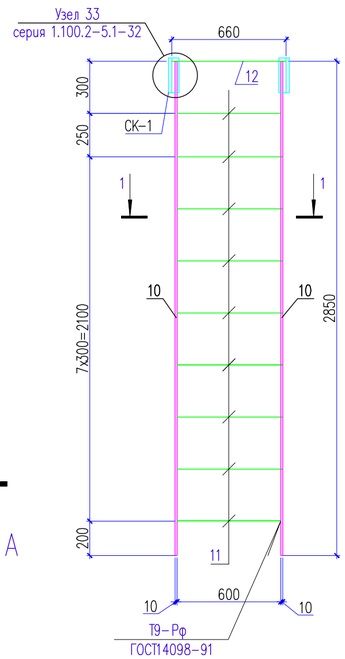

Вид А

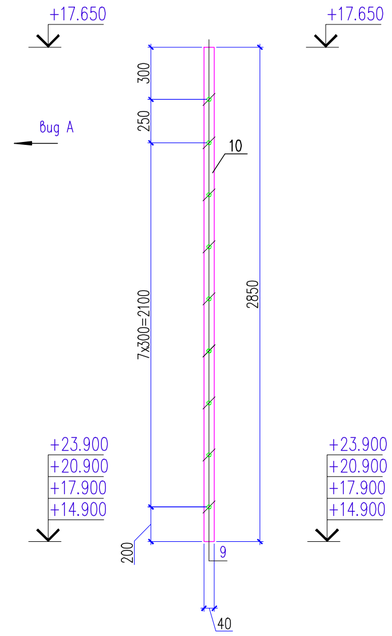

1 – 1

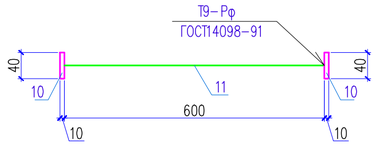

Поз. 4

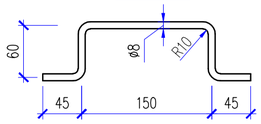

Поз. 1

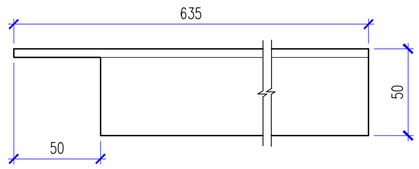

Рама крышки люка Р-1

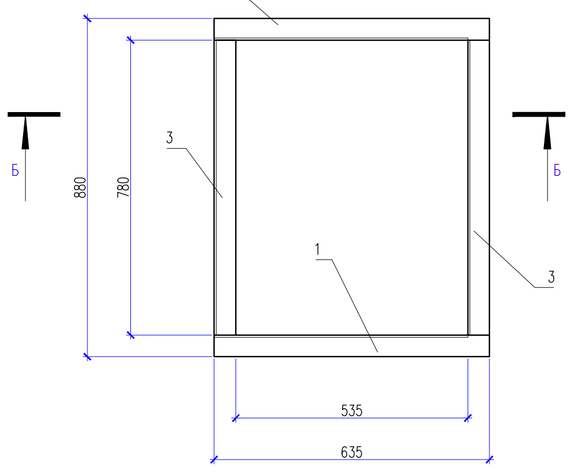

А-А

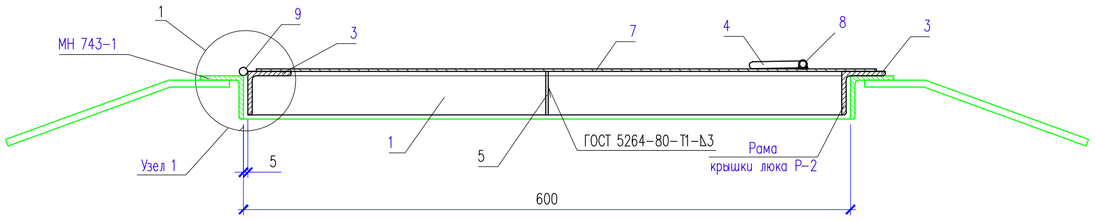

Поз. 2

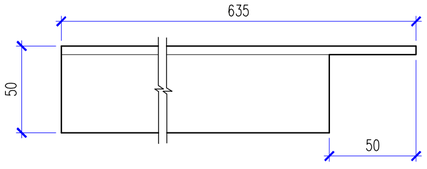

Б-Б

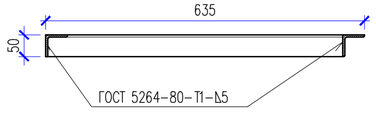

1

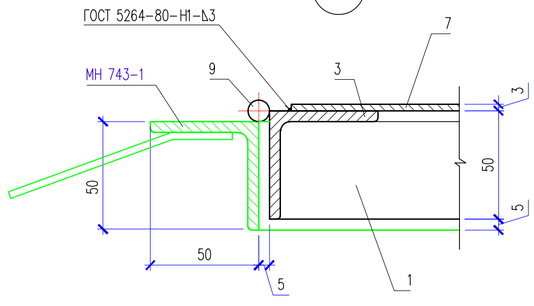

Спецификация материалов

Поз.	Обозначение	Наименование	Кол.	Масса ед., кг.	Примеч.
		Люк Л-1	11	33.59	369.49
		Крышка люка			
1	ГОСТ 8509-93	Уголок 50х50х5 ГОСТ 8509-93 / С235 ГОСТ 27772-88* L=635	1	2.39	2.39
2	ГОСТ 8509-93	Уголок 50х50х5 ГОСТ 8509-93 / С235 ГОСТ 27772-88* L=635	1	2.39	2.39
3	ГОСТ 8509-93	Уголок 50х50х5 ГОСТ 8509-93 / С235 ГОСТ 27772-88* L=780	2	2.94	5.88
4	ГОСТ 5781-92	ø8 А-I L=360	1	0.14	0.14
5	ГОСТ 19903-74*	Лист 3х50х880 ГОСТ 19903-74* / С235 ГОСТ 27772-88*	1	1.04	1.04
6	ГОСТ 19903-74*	Лист 3х50х438 ГОСТ 19903-74* / С235 ГОСТ 27772-88*	2	0.52	1.04
7	ГОСТ 19903-74*	Лист 3х915х960 ГОСТ 19903-74* / С235 ГОСТ 27772-88*	1	20.69	20.69
8	ГОСТ 10704-91	Труба 12х1.6 ГОСТ 10704-91 / С235 ГОСТ 27772-88* L=30	2	0.01	0.02
9	ГОСТ 5088-78	Петля ПН3-150	2		
		Стремянка ЛС-1	11	31.72	348.92
10	ГОСТ 103-2006	Полоса 10х40 ГОСТ 103-2006 / С245 ГОСТ 27772-88* L=2850	2	8.95	17.90
11	ГОСТ 5781-82*	ø18 А-III L=600	9	1.20	10.8
12	ГОСТ 5781-82*	ø18 А-III L=660	1	1.32	1.32
СК-1	серия 1.100.2-5	Скобка СК-1	2	0.85	1.7

Примечание
Количество люков и стремянок рассчитано на один этаж.

1. Данный лист см. совместно с листами КЖ-24

Изм.	Кол. уч.	Лист	N док.	Подп.	Дата	18-03-39-КЖ		
						«Строительство 9-ти этажного многоквартирного жилого дома в мкр. Карачаганак-1 г. Аксай Бурлинского района ЗКО (пятно 39, без наружных инженерных сетей)»		
Проверил		Магутова				Жилой дом (Блок Б)	Стадия: РП	Лист: 25 / Листов:
Разработ.		Ажидинова						
Н. контроль		Магутова				Люк Л-1. Рама крышки люка Р-1. Стремянка ЛС-1. Спецификация материалов	ТОО "Сити Инжиниринг" г. Шымкент-2018г.	

Согласовано

Взам. инв. N

Подп. и дата

Инв. N подл.

Копировал

Формат А2

Схема блокировки

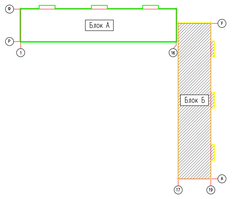

Схема расположения зонтов вентиляционных шахт плиты покрытия на отм. +29.200

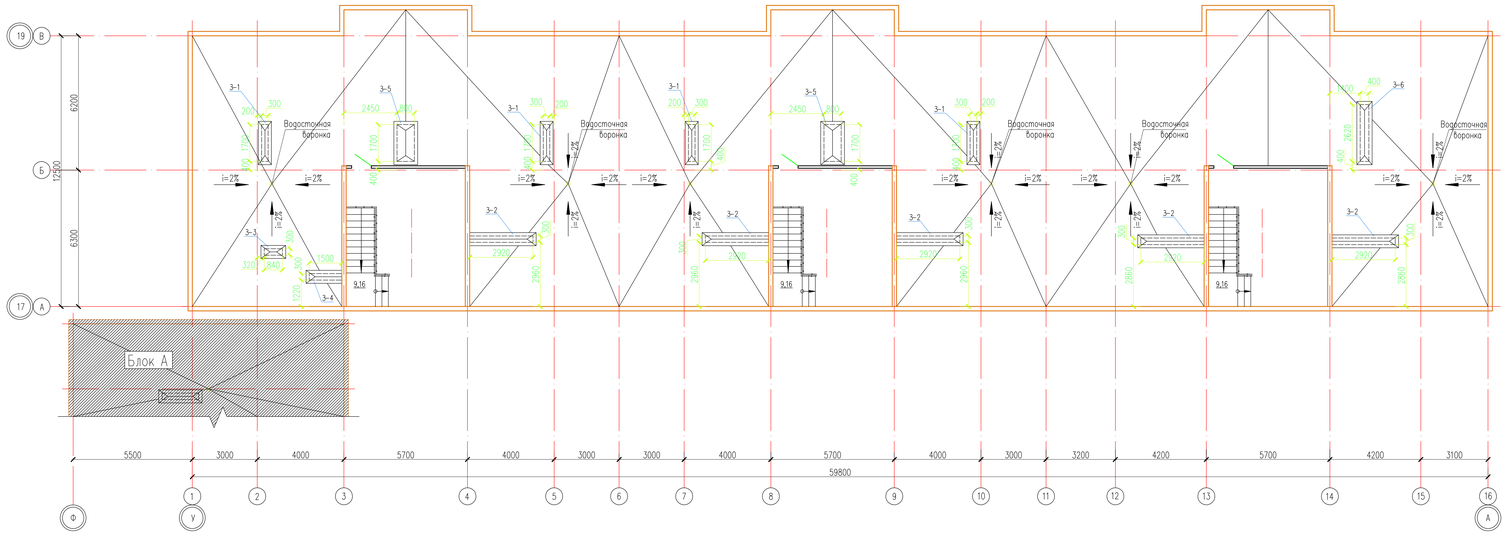

1. Данный лист см. совместно с листами КК-24

						18-03-39-КЖ	
Изм.	Кол. уч.	Лист	N док.	Подп.	Дата	«Строительство 9-ти этажного многоквартирного жилого дома в мкр.Коркемазанов-1 в Аксай Бурлинского района ЗКО (пятно 39, без наружних инженерных сетей)»	
Проверил		Мазутова				Жилой дом (Блок Б)	Стадия: РП; Лист: 26; Листов:
Разработ.		Акшинова				Схема расположения зонтов вентиляционных шахт плиты покрытия на отм. +29.200	ТОО "Сити Инжиниринг" г. Шымкент-2018г.
Н.контроль		Мазутова					

Копировал | Формат А3-4

Согласовано

Взам. инв. N

Подп. и дата

Инв. N подл.

Зонт шахты 3-1

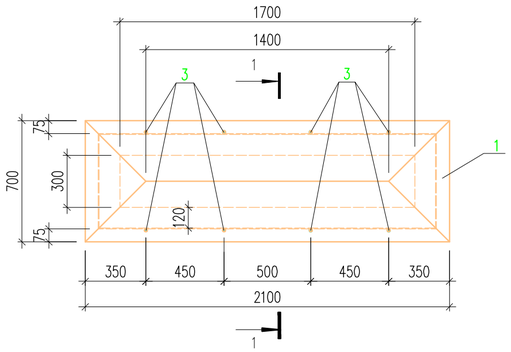

Зонт шахты 3-2

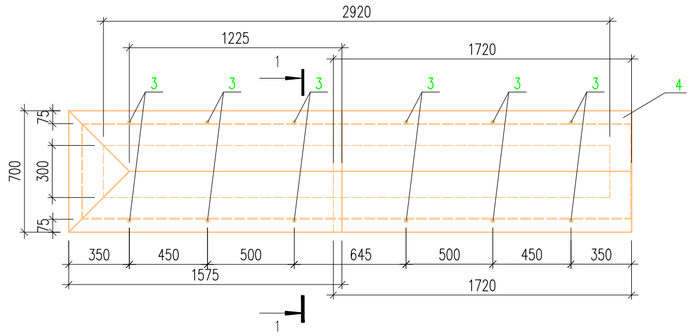

Схема раскроя листа Поз. 1

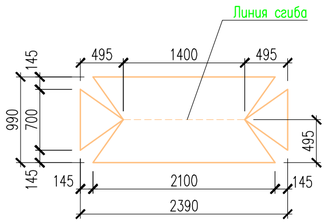

Схема раскроя листа Поз. 4

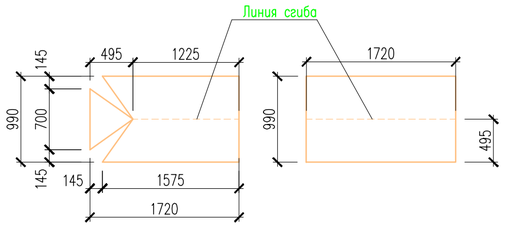

Спецификация материалов

Поз.	Обозначение	Наименование	Кол.	Масса ед.,кг.	Примеч.
		Зонт на вентшахту 3-1	4	50.63	202.52
1	ГОСТ 19903-74*	Лист $\frac{1.5x990x2390\ ГОСТ\ 19903-74*}{С245\ ГОСТ\ 27772-88*}$	1	27.86	27.86
2	ГОСТ 8509-93	Уголок $\frac{50x50x5\ ГОСТ\ 8509-93}{С245\ ГОСТ\ 27772-88*}$ м.п.	5	3.77	18.85
3	ГОСТ 5781-82*	ø16 А-I L=310	8	0.49	3.92
		Зонт на вентшахту 3-2	5	74.1	370.5
4	ГОСТ 19903-74*	Лист $\frac{1.5x990x1720\ ГОСТ\ 19903-74*}{С245\ ГОСТ\ 27772-88*}$	2	20.05	40.10
2	ГОСТ 8509-93	Уголок $\frac{50x50x5\ ГОСТ\ 8509-93}{С245\ ГОСТ\ 27772-88*}$ м.п.	7.44	3.77	28.05
3	ГОСТ 5781-82*	ø16 А-I L=310	12	0.49	5.88
		Зонт на вентшахту 3-3	1	32.17	32.17
5	ГОСТ 19903-74*	Лист $\frac{1.5x990x1530\ ГОСТ\ 19903-74*}{С245\ ГОСТ\ 27772-88*}$	1	17.84	17.84
2	ГОСТ 8509-93	Уголок $\frac{50x50x5\ ГОСТ\ 8509-93}{С245\ ГОСТ\ 27772-88*}$ м.п.	3.28	3.77	12.37
3	ГОСТ 5781-82*	ø16 А-I L=310	4	0.49	1.96
		Зонт на вентшахту 3-4	1	43.24	43.24
6	ГОСТ 19903-74*	Лист $\frac{1.5x990x1970\ ГОСТ\ 19903-74*}{С245\ ГОСТ\ 27772-88*}$	1	22.96	22.96
2	ГОСТ 8509-93	Уголок $\frac{50x50x5\ ГОСТ\ 8509-93}{С245\ ГОСТ\ 27772-88*}$ м.п.	4.6	3.77	17.34
3	ГОСТ 5781-82*	ø16 А-I L=310	6	0.49	2.94

Зонт шахты 3-3

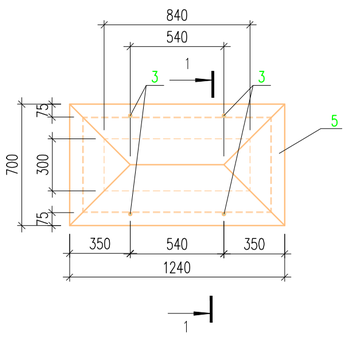

Зонт шахты 3-4

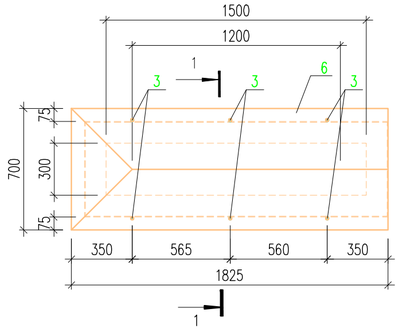

1 - 1

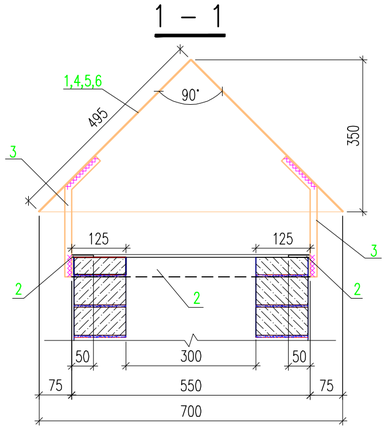

Схема раскроя листа Поз. 5

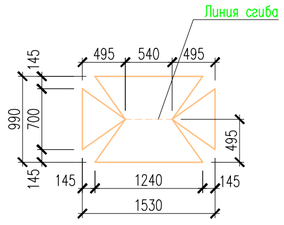

Схема раскроя листа Поз. 6

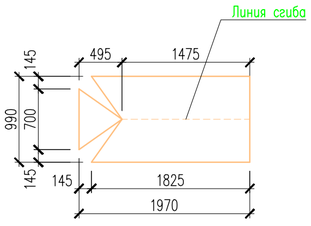

1. Данный лист см. совместно с листами КЖ-26.
2. Сварку металлических элементов производить электродами Э 42А по ГОСТ 9467-75*.
3. Катеты сварных швов равны наименьшей толщине свариваемых деталей.
4. Металлические изделия покрыть пентафталевыми эмалями ПФ-115 ГОСТ 6465-76 или пентафталевыми лаками ПФ-170 ГОСТ 15907-70* с добавлением 10-15% алюминиевой пудры наносимых на предварительно огрунтованые поверхности глифталевыми грунтовками ГФ-021 по ГОСТ 25129-82 или ГФ-0163 по ТУ 6-27-12-90.

Изм.	Кол. уч	Лист	N док.	Подп.	Дата	18-03-39-КЖ		
						«Строительство 9-ти этажного многоквартирного жилого дома в мкр.Карачаганак-1 г.Аксай Бурлинского района ЗКО (пятно 39, без наружных инженерных сетей)»		
Проверил		Магутова				Жилой дом (Блок Б)	Стадия: РП	Лист: 27 / Листов:
Разработ.		Ажидинова						
Н. контроль		Магутова				Зонт шахты 3 -1;2;3;4. Схема раскроя листа Поз. 1;4;5;6. Сечение 1-1.	ТОО "Сити Инжиниринг" г. Шымкент-2018г.	

Согласовано

Взам. инв. N

Подп. и дата

Инв. N подл.

Копировал

Формат A2

Зонт шахты 3–5

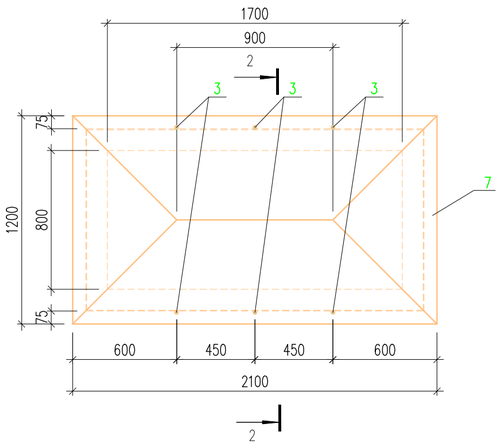

Зонт шахты 3–6

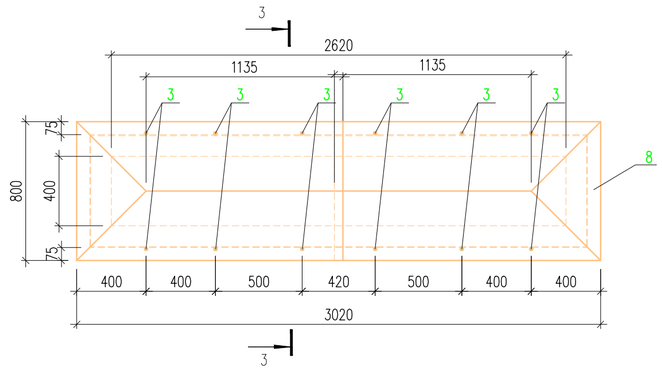

Спецификация материалов

Поз.	Обозначение	Наименование	Кол.	Масса ед.,кг.	Примеч.
		Зонт на вентшахту 3–5	2	77.56	155.12
7	ГОСТ 19903–74*	Лист $\frac{1.5x1700x2600\ ГОСТ\ 19903–74*}{С245\ ГОСТ\ 27772–88*}$	1	52	52.0
2	ГОСТ 8509–93	Уголок $\frac{50x50x5\ ГОСТ\ 8509–93}{С245\ ГОСТ\ 27772–88*}$ м.п.	6	3.77	22.6
3	ГОСТ 5781–82*	ø16 А–I L=310	6	0.49	2.94
		Зонт на вентшахту 3–6	1	72.3	72.3
8	ГОСТ 19903–74*	Лист $\frac{1.5x1130x1535\ ГОСТ\ 19903–74*}{С245\ ГОСТ\ 27772–88*}$	2	20.42	40.84
2	ГОСТ 8509–93	Уголок $\frac{50x50x5\ ГОСТ\ 8509–93}{С245\ ГОСТ\ 27772–88*}$ м.п.	7.04	3.77	26.54
3	ГОСТ 5781–82*	ø16 А–I L=310	12	0.49	5.88

Схема раскроя листа Поз. 7

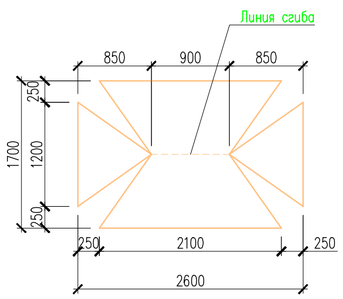

Схема раскроя листа Поз. 8

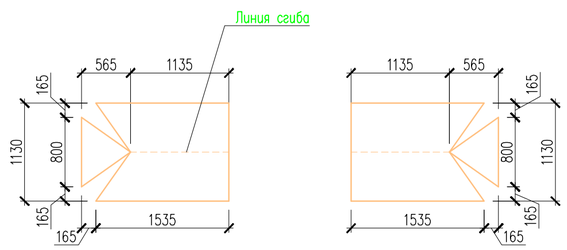

2 – 2

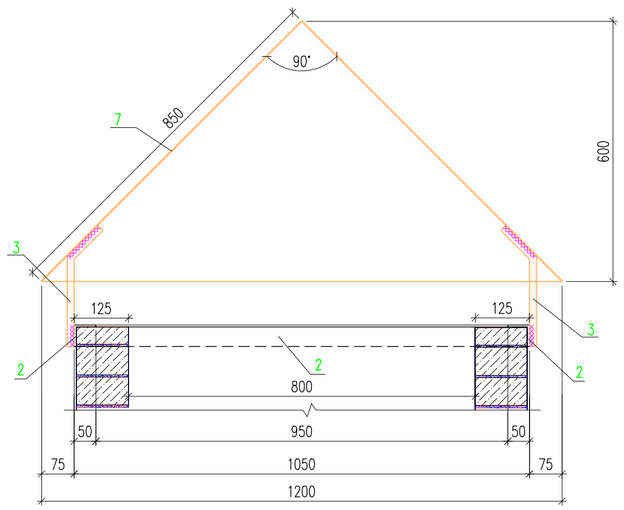

3 – 3

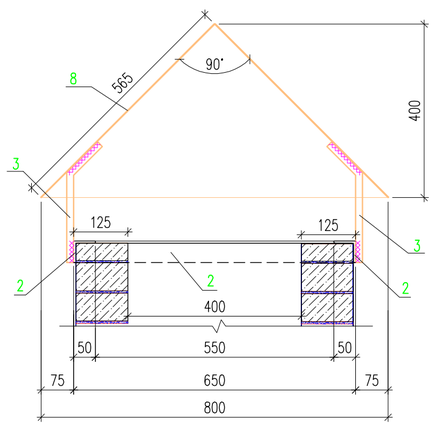

1. Данный лист см. совместно с листами КЖ–26.
2. Сварку металлических элементов производить электродами Э 42А по ГОСТ 9467–75*.
3. Катеты сварных швов равны наименьшей толщине свариваемых деталей.
4. Металлические изделия покрыть пентафталевыми эмалями ПФ–115 ГОСТ 6465–76 или пентафталевыми лаками ПФ–170 ГОСТ 15907–70* с добавлением 10–15% алюминиевой пудры наносимых на предварительно огрунтованые поверхности глифталевыми грунтовками ГФ–021 по ГОСТ 25129–82 или ГФ–0163 по ТУ 6–27–12–90.

Изм.	Кол. уч.	Лист	N док.	Подп.	Дата	18–03–39–КЖ		
						«Строительство 9–ти этажного многоквартирного жилого дома в мкр.Карачаганак–1 г.Аксай Бурлинского района ЗКО (пятно 39, без наружных инженерных сетей)»		
Проверил		Магутова				Жилой дом (Блок Б)	Стадия: РП	Лист: 28 / Листов:
Разработ.		Ажидинова				Зонт шахты 3 –5;6. Схема раскроя листа Поз. 7;8. Сечение 2–2, 3–3.	ТОО "Сити Инжиниринг" г. Шымкент–2018г.	
Н.контроль		Магутова						

Согласовано

Взам. инв. N

Подп. и дата

Инв. N подл.

Копировал

Формат А2

Схема блокировки

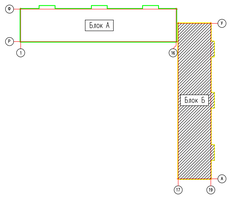

Схема расположения облицовочного кирпича на отм. 0.000

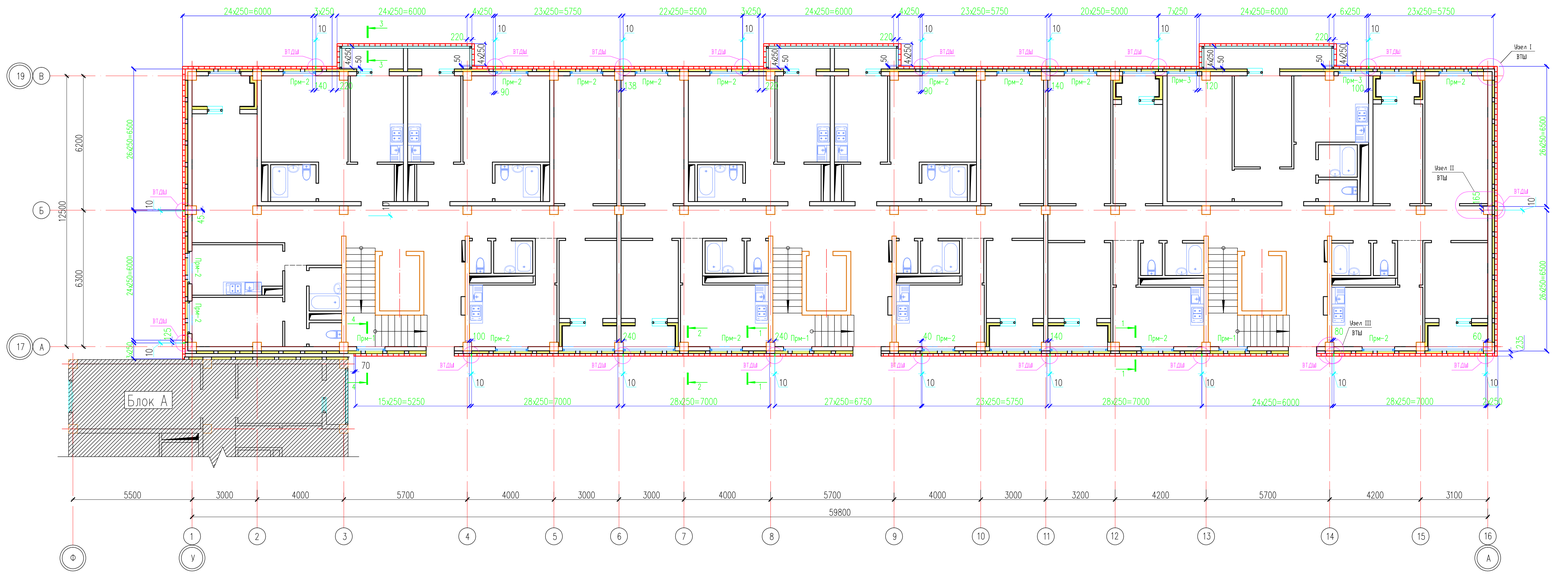

Спецификация материалов

Поз.	Обозначение	Наименование	Кол.	Масса ед.,кг.	Примеч.
		отм. +0.000, +31.800			
		Сетка С-1 м.п.	15345	0.45	6905.2
3	ГОСТ 6727-80*	ø5 Вр-I L=1000	3	0.14	0.42
2	ГОСТ 6727-80*	ø3 Вр-I L=100	3	0.01	0.03
		Универсальный анкер с рым-болтом М6х40	7425	0.03	223.0
		Гибкая связь Н-1, закрепит на сетку	7425	0.11	816.7
1	ГОСТ 18143-72	Проволока 5-Х-12Н18Н10Т L=745	1	0.11	0.11
		Гибкая связь Н-2, закрепит на сетку	33990	0.08	2719.2
2	ГОСТ 18143-72	Проволока 5-Х-12Н18Н10Т L=550	1	0.08	0.08
		Касталь стальной оцинкованный 4400 шаг 500;			
3	ГОСТ 19903-74*	Лист $\frac{4х50х210\ ГОСТ\ 19903-74*}{Ст3\text{Б}\ ГОСТ\ 27772-88*}$	3455	0.33	1140
		Отлив из оцинкованной листа 0,7мм с полимерным напылением м2	574.2		
		Заделка швов монтажным герметиком температурно-деформационных швов сечением 30х15мм м.п.	1750		
		Пурлепо м3	2.04		
		Водостерн ø50 м.п.	1750		
		Пр-1 L=2000	51	30.92	1576.92
4	ГОСТ 8509-93	Уголок $\frac{125х125х8\ ГОСТ\ 8509-93}{Ст3\text{Б}\ ГОСТ\ 27772-88*}$ L=2000	1	30.92	30.92
		Пр-2 L=2200	144	34.01	4897.44
5	ГОСТ 8509-93	Уголок $\frac{125х125х8\ ГОСТ\ 8509-93}{Ст3\text{Б}\ ГОСТ\ 27772-88*}$ L=2200	1	34.01	34.01
		Пр-3 L=2100	18	32.47	584.46
6	ГОСТ 8509-93	Уголок $\frac{125х125х8\ ГОСТ\ 8509-93}{Ст3\text{Б}\ ГОСТ\ 27772-88*}$ L=2100	1	32.47	32.47

1.Данный лист смотреть с листами КЖ-30, 31, 32.

Изм.	Кол. уч.	Лист	N док.	Подп.	Дата
Проверил		Бердибаев			
Разработ.		Шокан Н			
Н.контроль		Маратова			

18-03-39-КЖ

«Строительство 9-ти этажного многоквартирного жилого дома в мкр.Карагаганак-1 в.Аксай Бурлинского района ЗКО (пятно 39, без наружных инженерных сетей)»

Жилой дом (Блок Б)

Схема расположения облицовочного кирпича на отм. 0.000

Стадия	Лист	Листов
РП	29	

ТОО "Сити Инжиниринг" г. Шымкент-2018г.

Согласовано

Взам. инв. N

Подп. и дата

Инв. N подл.

Копировал

Формат А3-4

Узел I с деформационным швом закрытого типа

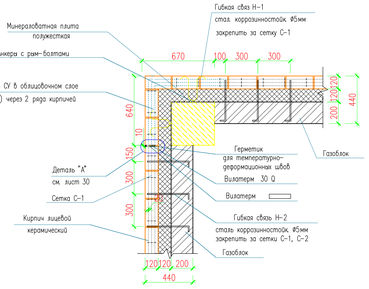

Узел II с деформационным швом закрытого типа

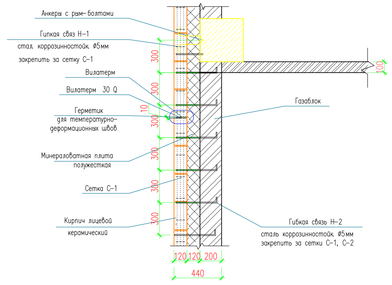

Сечение 1-1

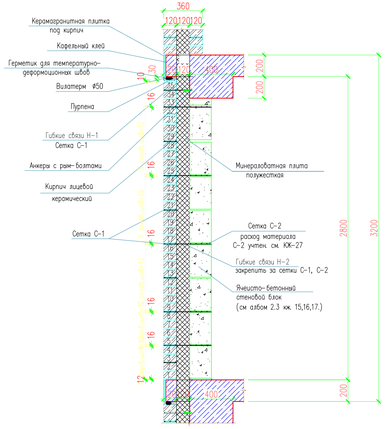
360
120
120
120
Керамогранитная плитка
под кирпич
Кофельный клей
Герметик для температурно-
деформационных швов
Вилатерм Ø50
Пуленка
Гибкие связи Н-1
Сетка С-1
Анкера с рам-болтами
Кирпич лицевой
керамический
Сетка С-1
Минераловатная плита
полужесткая
Сетка С-2
расход материала
С-2 учтен см. КЖ-27
Гибкие связи Н-2
закрепить за сетки С-1, С-2
Ячеисто-бетонный
стеновой блок
(см альбом 2.3 кн. 15,16,17.)
200
200
2800
3200
200
12
16
16
16
16
16
16
16
30
10
30
10
Утепл.
Утепл.
Утепл.

Сечение 3-3

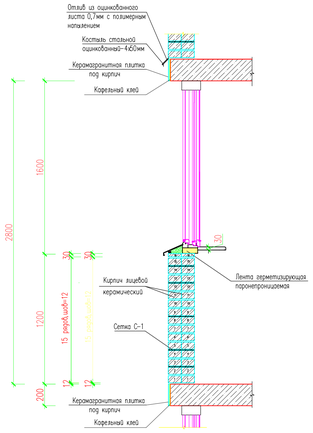

Развертка между осями 3-4.
Раскладка сетки.

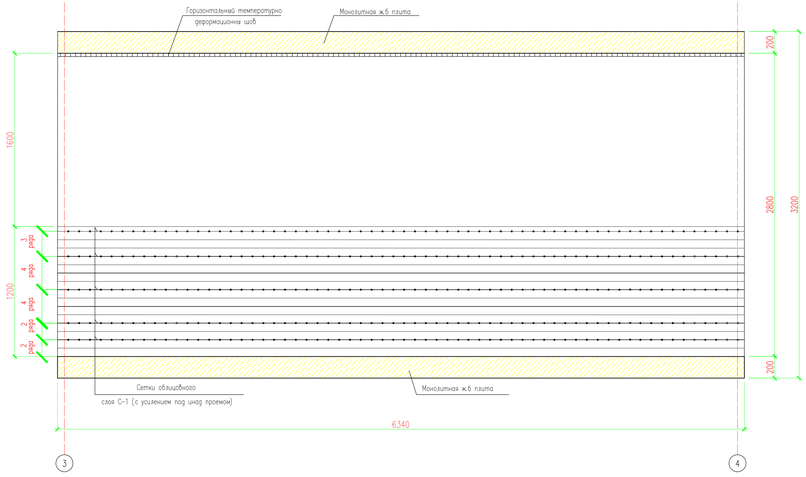

Арматурные сетки С-1 и СУ облицовочного слоя 300

Развертка между осями 3-4.
Раскладка гибкая связи Н-2.

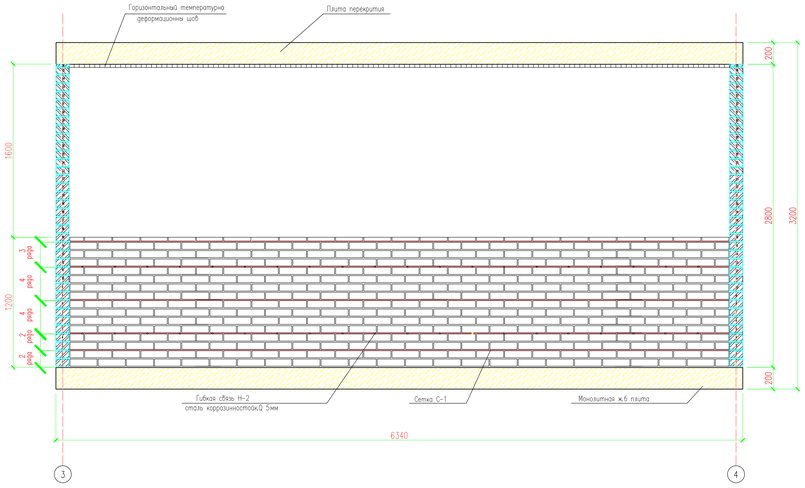

1.Данный лист смотреть с листами КЖ-29.

Изм.	Кол. уч.	Лист	N док.	Подп.	Дата
Проверил		Бегебаев			
Разработ.		Исхак Н			
Н.контроль		Мазутова			

18-03-39-КЖ

«Строительство 9-ти этажного многоквартирного жилого дома в мкр.Кораказанак-1 в.Аксай Бурлинского района ЗКО (пятно 39, без наружных инженерных сетей)»

Жилой дом (Блок Б)

Стадия	Лист	Листов
РП	31	

Сечение 3-3.
Развертка между осями 3-4.

ТОО "Сити Инжиниринг"
г. Шымкент-2018г.

Сечение 4–4

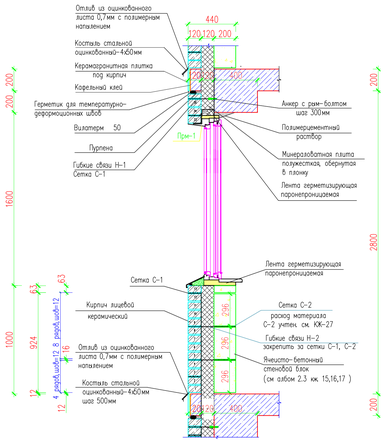

Развертка между осями 4–3.
Раскладка сетки.

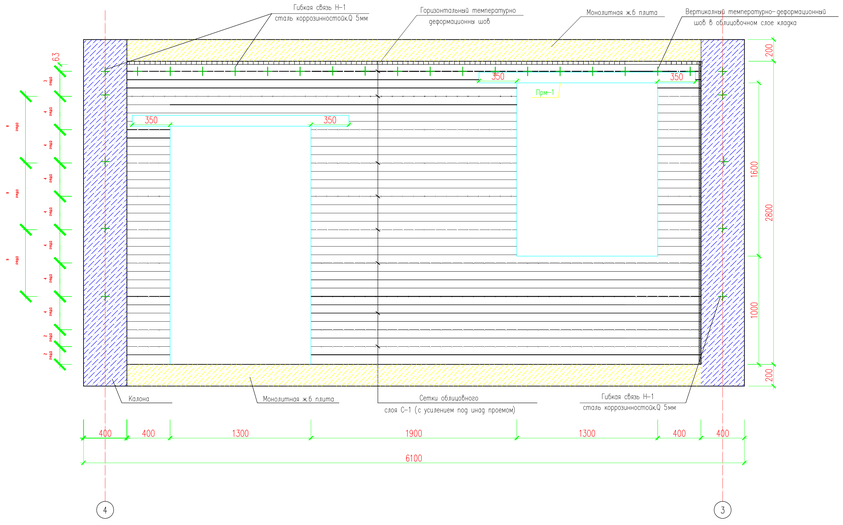

Развертка между осями 4–3.
Раскладка гибкая связи Н-1,Н-2 и рым болт.

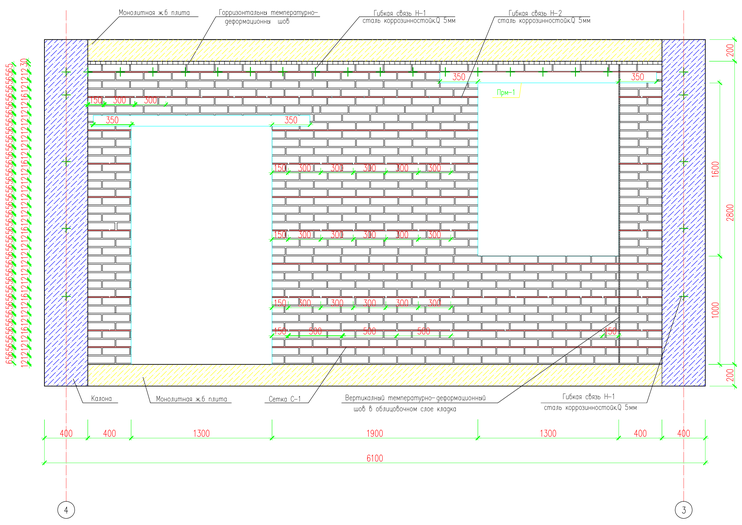

Условное обозначение гибкие связи Н-1,Н-2.

Примечание:

Гибкие связи Н-2 устанавливают заложенных растворных швах с шагом по вертикали через 8 рядов кладки по горизонтали 300 мм – по периметру проема и в верхней перемычечной зоне по 500 мм.

1.Данный лист смотреть с листами КЖ-29.

Изм.	Кол. уч.	Лист	N док.	Подп.	Дата
Проверил		Бегебаев			
Разработ.		Исхак Н			
Н.контроль		Мазутова			

18–03–39–КЖ

«Строительство 9-ти этажного многоквартирного жилого дома в мкр.Карагаганак-1 в.Аксай Бурлинского района ЗКО (пятно 39, без наружных инженерных сетей)»

Жилой дом (Блок Б)

Стадия	Лист	Листов
РП	32	

Сечение 4–4. Развертка между осями 4–3.

ТОО "Сити Инжиниринг" г. Шымкент-2018г.

Схема блокировки

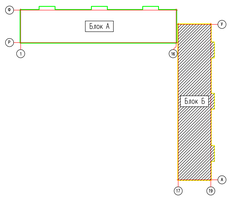

Схема расположения облицовочного кирпича типового этажа

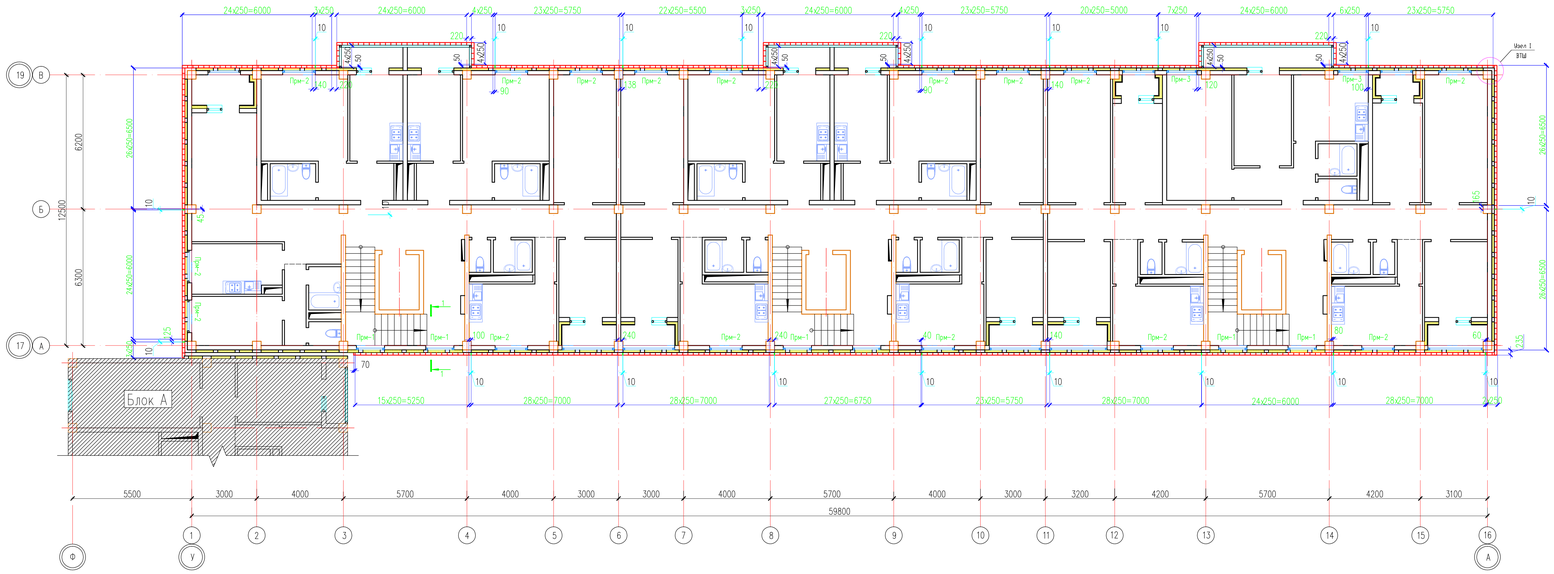

1.Данный лист смотреть с листами КЖ-34.

Изм.	Кол. уч.	Лист	N док.	Подп.	Дата
Проверил		Безобаев			
Разработ.		Исхак Н			
Н.контроль		Маатова			

18-03-39-КЖ

«Строительство 9-ти этажного многоквартирного жилого дома в мкр.Карачаганак-1 в.Аксай Бурянинского района ЗКО (пятно 39, без наружных инженерных сетей)»

Жилой дом (Блок Б)

Стадия	Лист	Листов
РП	33	

Схема расположения облицовочного кирпича типового этажа

ТОО "Сити Инжиниринг" г. Шымкент-2018г.

Копировал

Формат А3-4

Согласовано

Взам. инв. N

Подп. и дата

Инв. N подл.

Сечение 1–1

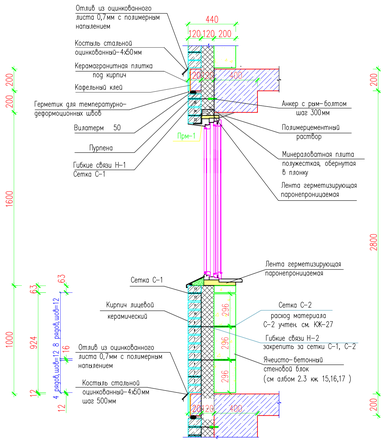

Развертка между осями 3–4–5.

Раскладка гибкая связи Н-1,Н-2 и рым болт.

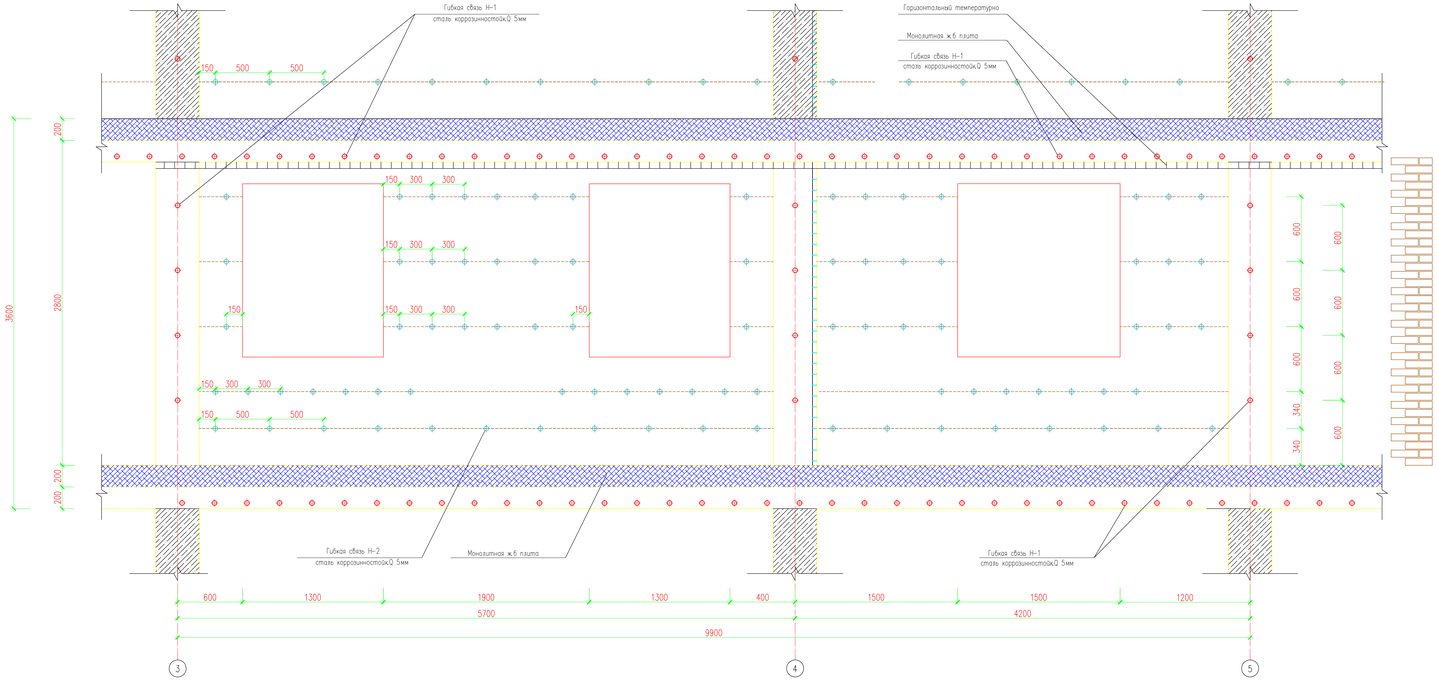

+ Условные обозначение гибкие связи Н-1,Н-2.

Примечание:

Гибкие связи Н-1 и Н-2 выполнить из нержавеющей арматуры класса А240 по ГОСТ 5781-82* с последующим изгибом по чертежам и марке В. В местах перекрытия гибких связей Н-1 и Н-2 через температурные швы и в местах их заделки в кирпичную кладку, расстояние между ними должно быть не менее 500 мм.

1.Данный лист смотреть с листами КЖ-33.

Изм.	Кол. уч.	Лист	N док.	Подп.	Дата	18–03–39–КЖ	
						«Строительство 9-ти этажного многоквартирного жилого дома в мкр.Карагандинский-1 в.Алтай Буландинского района ЗКО (пятно 39, без наружных инженерных сетей)»	
						Жилой дом (Блок Б)	Стадия: РП; Лист: 34; Листов:
Проверил		Бердебаев					
Разработ.		Исаев Н				Сечение 1–1. Развертка между осями 3–4–5.	ТОО "Сити Инжиниринг" г. Шымкент-2018г.
Н.контроль		Мазутова					

Схема блокировки

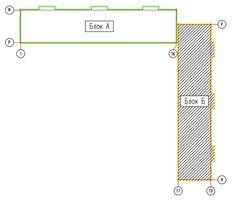

Схема расположения облицовочного кирпича на отм.тех этажа.

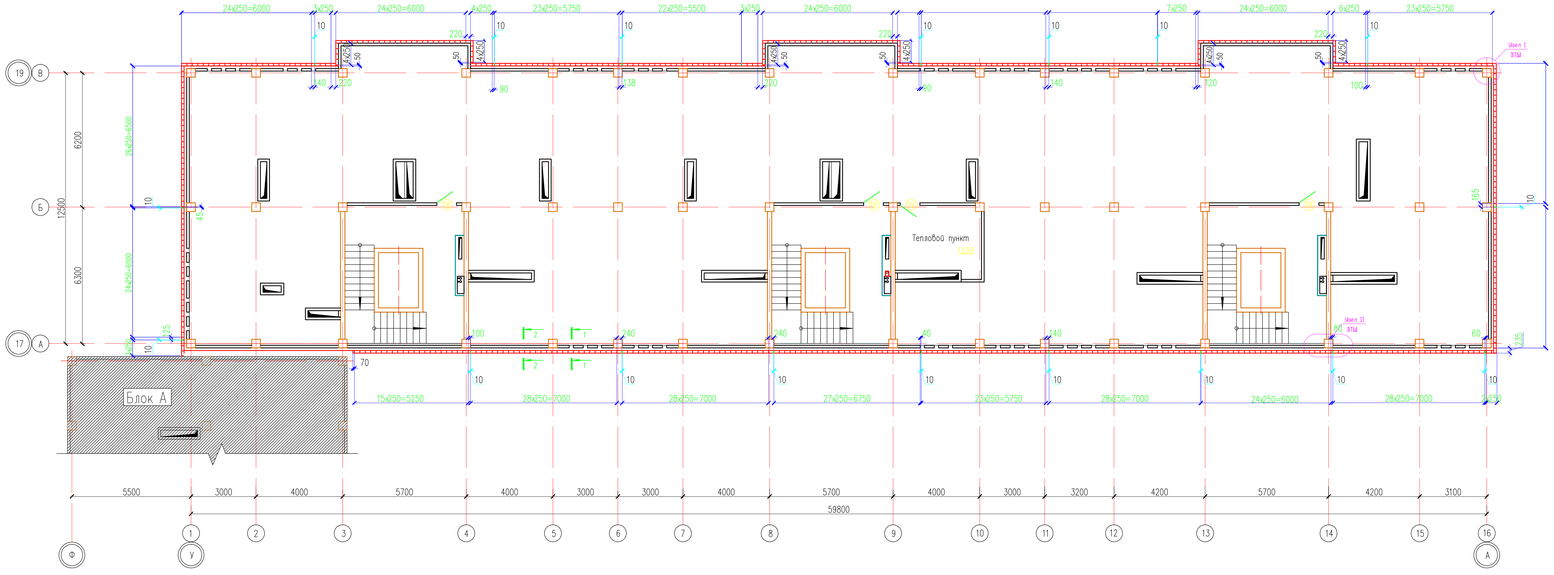

1.Данный лист смотреть с листами КЖ-36.

Изм.	Кол. уч.	Лист	N док.	Подп.	Дата	18-03-39-КЖ
						«Строительство 9-ти этажного многоквартирного жилого дома в мкр.Карагандинский-1 в.Алгой Буроинского района ЗКО (пятно 39, без наружных инженерных сетей)»
Проверил		Бердебаев				Жилой дом (Блок Б)
Разработ.		Исаак Н				Схема расположения облицовочного кирпича на отм. тех. этажа.
Н.контроль		Мазутова				

Стадия	Лист	Листов
РП	35	

ТОО "Сити Инжиниринг" г. Шымкент-2018г.

Развертка

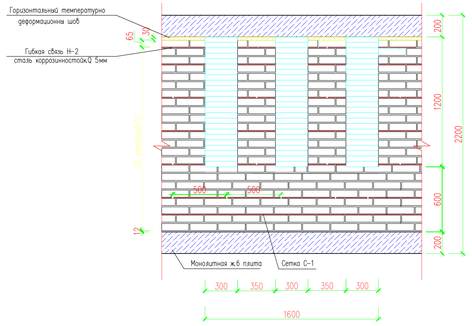

Развертка

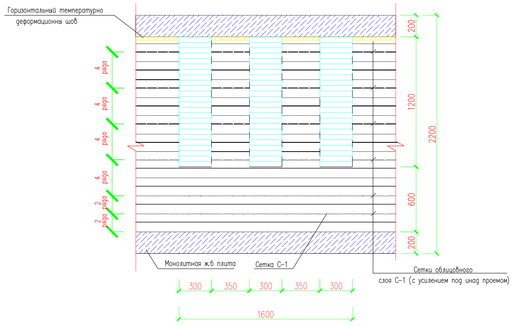

Сечение 1–1

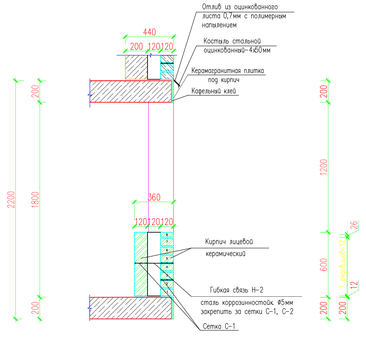

Узел I с деформационным швом закрытого типа

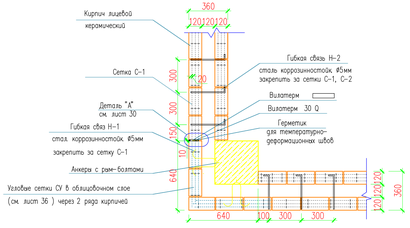

Узел II с деформационным швом закрытого типа

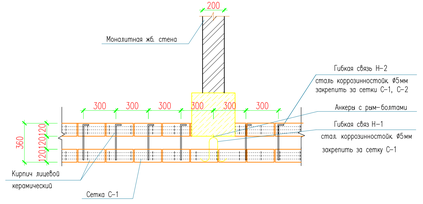

Сечение 2–2

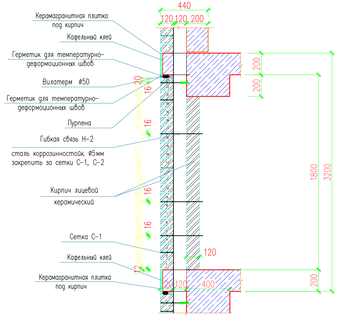

1.Данный лист смотреть с листами КЖ-35.

Изм.	Кол. уч.	Лист	N док.	Подп.	Дата	18-03-39-КЖ
						«Строительство 9-ти этажного многоквартирного жилого дома в мкр.Каргалинский-1 в Алгой бурлинского района ЗКО (пятно 39, без наружных инженерных сетей)»
						Жилой дом (Блок Б)
Проверил		Бердебаев				Стадия: РП; Лист: 36; Листов:
Разработ.		Шокан Н				Развертка. Сечение 1–1,2–2. Узел I, Узел II с деформационным швом.
Н.контроль		Мазутова				ТОО "Сити Инжиниринг" г. Шымкент-2018г.

Схема блокировки

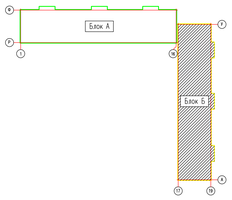

Схема расположения облицовочного кирпича на плане кровли

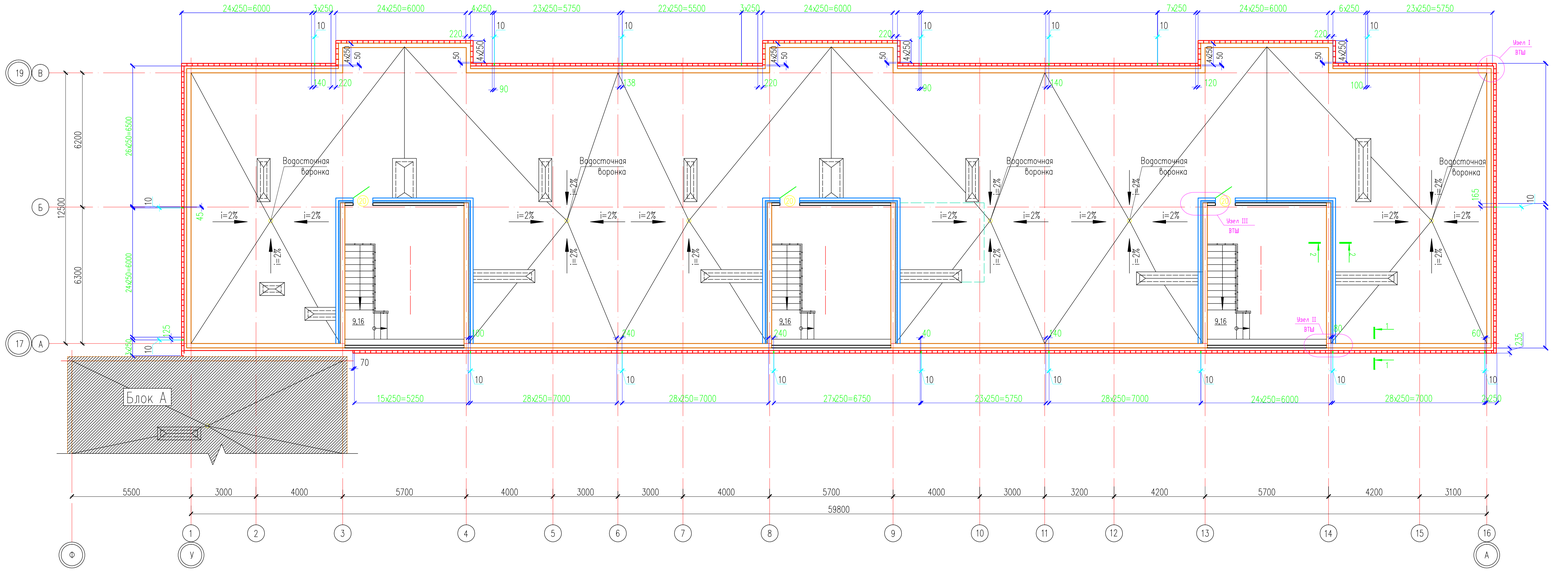

1.Данный лист смотреть с листами КЖ-38.

Изм.	Кол. уч.	Лист	N док.	Подп.	Дата	18-03-39-КЖ
						«Строительство 9-ти этажного многоквартирного жилого дома в мкр.Карагандинский-1 в.Алгой Буганинского района ЗКО (пятно 39, без наружных инженерных сетей)»
Проверил		Бердебаев				Жилой дом (Блок Б)
Разработ.		Искак Н				Схема расположения облицовочного кирпича на плане кровли
Н.контроль		Мазутова				

Стадия	Лист	Листов
РП	37	

ТОО "Сити Инжиниринг" г. Шымкент-2018г.

Узел I с деформационным швом закрытого типа

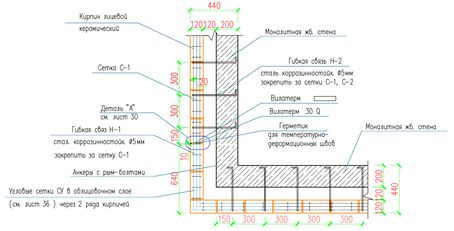

Узел II с деформационным швом закрытого типа

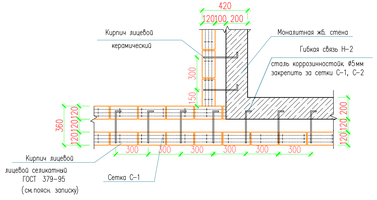

Узел III с деформационным швом закрытого типа

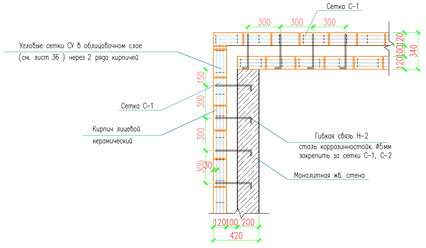

Сечение 1–1

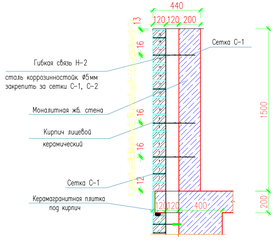

Сечение 2–2

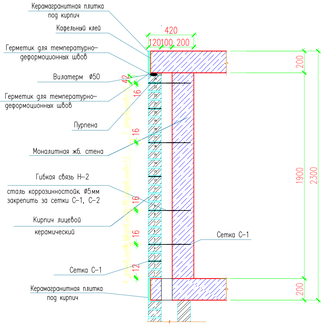

1.Данный лист смотреть с листами КЖ-37.

Изм.	Кол. уч.	Лист	N док.	Подп.	Дата	18-03-39-КЖ
						«Строительство 9-ти этажного многоквартирного жилого дома в мкр.Каратаванак-1 в.Аксай Бурлинского района ЗКО (пятно 39, без наружных инженерных сетей)»
						Жилой дом (Блок Б)
Проверил		Бердебаев				Узел I,Узел II,Узел III с деформационным швом. Сечение 1-1,2-2.
Разработ.		Исаев Н				
Н.контроль		Мазутова				

Стадия	Лист	Листов
РП	38	

ТОО "Сити Инжиниринг" г. Шымкент-2018г.

Схема блокировки

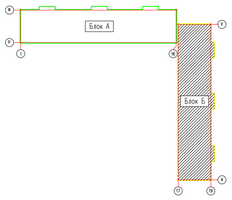

Схема расположения облицовочного кирпича на плане кровли

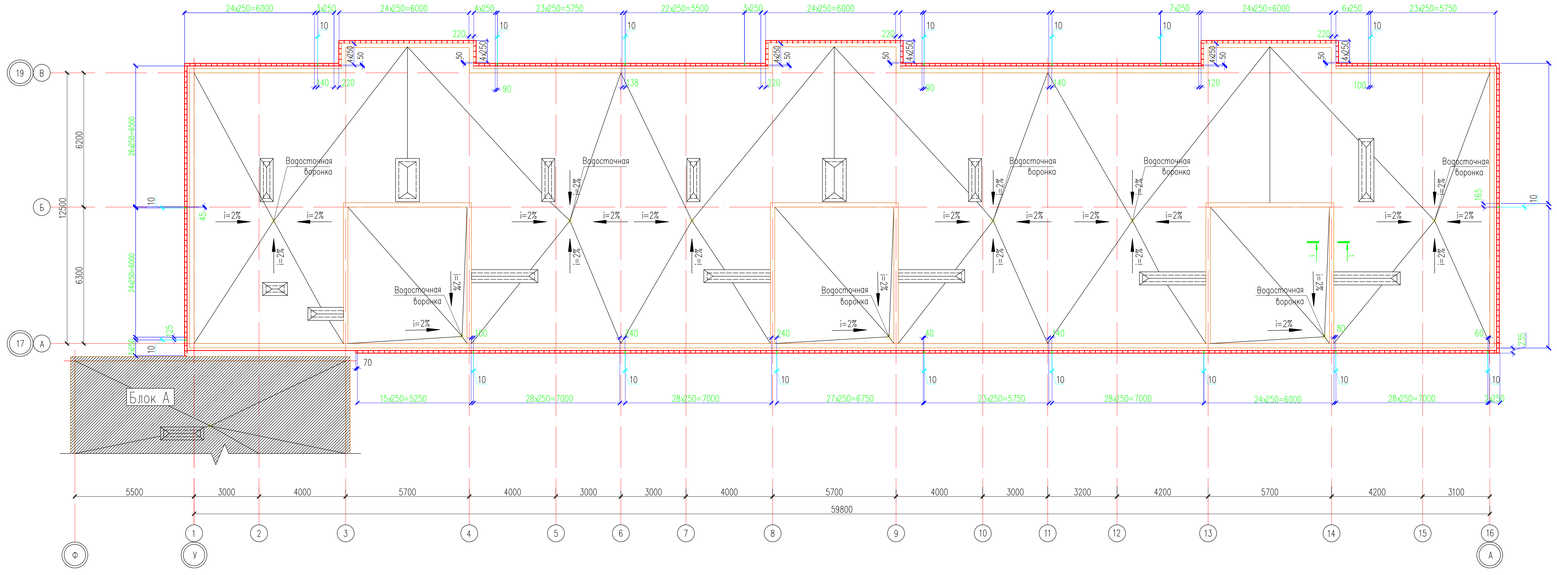

Сечение 1-1

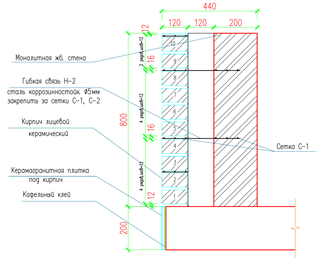

Изм.	Кол. уч.	Лист	N док.	Подп.	Дата	18-03-39-КЖ		
						«Строительство 9-ти этажного многоквартирного жилого дома в мкр.Карагаганак-1 в.Аксай Бурлинского района ЗКО (пятно 39, без наружных инженерных сетей)»		
Проверил		Бердебаев				Жилой дом (Блок Б)	Стадия	Лист	Листов
Разработ.		Искак Н					РП	39	
Н.контроль		Мазутова				Схема расположения облицовочного кирпича на плане кровли. Сечение 1-1	ТОО "Сити Инжиниринг" г. Шымкент-2018г.		