ТОО "Сити Инжиниринг"

Государственная лицензия 17-ГСЛ N000897 от 28.09.2007

Заказ: N17-03

Заказчик: ГУ «Отделстроительства Бурлинского района»

РАБОЧИЙ ПРОЕКТ

«Строительство 9-ти этажного многоквартирного жилого дома в мкр.Карачаганак-1 г.Аксай Бурлинского района ЗКО (пятно 39, без наружных инженерных сетей)»

Газоснабжение. Внутренние устройства. Блок А

17-03-39-ГСВ

Альбом 7.1

г.Шымкент - 2018 г.

ТОО "Сити Инжиниринг"

Государственная лицензия 17-ГСЛ N000897 от 28.09.2007

Заказ: N17-03
Заказчик: ГУ «Отделстроительства Бурлинского района»

РАБОЧИЙ ПРОЕКТ

«Строительство 9-ти этажного многоквартирного жилого дома в мкр.Карачаганак-1 г.Аксай Бурлинского района ЗКО (пятно 39, без наружных инженерных сетей)»

Газоснабжение. Внутренние устройства. Блок А

17-03-39-ГСВ

Альбом 7.1

Директор ТОО "Сити Инжиниринг" Сулейменов Б.А.

Главный инженер проекта Ажидинов С.С.

г.Шымкент - 2018г.

Состав проекта

Номер тома	Обозначение	Наименование	Примечание
Том 1	17-03-ПЗ	Общая пояснительная записка	
Том 2	17-03-СД	Сметная документация	
Том 3	17-03-ЭП	Энергетический паспорт	
Том 4	17-03-ПОС	Проект организации строительства	
Том 5	17-03-ПРП	Паспорт рабочего проекта	
Альбом 1.1	17-03-39-АР	Архитектурные решения. Блок А	
Альбом 1.2	17-03-39-АР	Архитектурные решения. Блок Б	
Альбом 2.1	17-03-39-КЖ	Конструкции железобетонные. Блок А	
Альбом 2.2	17-03-39-КЖ	Конструкции железобетонные. Блок А	
Альбом 2.3	17-03-39-КЖ	Конструкции железобетонные. Блок А	
Альбом 3.1	17-03-39-КЖ	Конструкции железобетонные. Блок Б	
Альбом 3.2	17-03-39-КЖ	Конструкции железобетонные. Блок Б	
Альбом 3.3	17-03-39-КЖ	Конструкции железобетонные. Блок Б	
Альбом 4.1	17-03-39-ВК	Водопровод и канализация. Блок А	
Альбом 4.2	17-03-39-ВК	Водопровод и канализация. Блок Б	
Альбом 5.1	17-03-39-ОВ	Отопление и вентиляция. Блок А	
Альбом 5.2	17-03-39-ОВ	Отопление и вентиляция. Блок Б	
Альбом 6.1	17-03-39-ЭОМ	Силовое электрооборудование и освещение внутреннее	
	17-03-39-СС	Системы связи. Блок А	
Альбом 6.2	17-03-39-ЭОМ	Силовое электрооборудование и освещение внутреннее	
	17-03-39-СС	Системы связи. Блок Б	
Альбом 7.1	17-03-39-ГСВ	Газоснабжение. Внутренние устройства. Блок А	
Альбом 7.2	17-03-39-ГСВ	Газоснабжение. Внутренние устройства. Блок Б	

Согласовано

Взам. инв. N

Подп. и дата

Инв. N подл.

Изм.	Кол.уч	Лист	N док.	Подпись	Дата	17-03-СП		
Проверил	Ефремов					Состав проекта	Стадия	Лист	Листов
Разработ.	Бедебаев						РП	1	1
Н. контроль	Магутова						ТОО "Сити Инжиниринг" 2018г.		

Копировал Формат А3

Общие указания

Проект газоснабжения выполнен на основании задания заказчика и в соответствии с требованиями СН РК 4.03–01–2011 "Газораспределительные системы".

Газоснабжение проектируемого жилого дома запроектировано от внутриквартального газопровода низкого давления, проложенного по фасаду здания.

Все кухни оборудуются 4–х конфорочными газовыми плитами типа ПГ–4.

Газопроводы запроектированы из стальных электросварных труб по ГОСТ 10704–91 с толщиной стенки не менее 2мм.

Трубопроводы прокладываются открыто.

В местах пересечения стен, перегородок и плит перекрытий газопроводы проложить в футлярах из стальных труб большего диаметра.

Крепление газопровода к стене осуществляется с помощью крючьев.

Для учета расхода газа в каждой квартире перед газовыми приборами на высоте 1,6м устанавливается счетчик газовый бытовой.

На вертикальных подводках к газовым приборам на высоте 1,5м от пола, а так же на каждом стояке и на вводе в лестничную клетку, устанавливаются отключающие устройства.

Каждая кухня имеет вентиляционный канал, окно с форточкой и дымовой канал.

Работы по монтажу и испытанию вести строго в соответствии с требованиями СН РК 4.03–01–2011 "Газораспределительные системы" и "Правил безопасности в газовом хозяйстве".

По окончании строительно–монтажных работ и испытаний газопровод окрасить масляной краской за 2раза.

Основные показатели по рабочим чертежам

Наименование помещения	Объем м³	Наименование агрегата	Кол.	Расход газа м³/ч		Давление газа	Примечание
				На агрегат	Общий		
99–ти квартирный	смотри	4–х конфорочная газо –вая плита ПГ–4	99	1,2	118.8	200 мм вод.ст.	(без учета коэфф. одновременности)
жилой дом кухни	планы этажей						
				Итого:	118.8	25.16	(с учетом коэфф. одновременности)

Проектная документация разработана в соответствии с действующими на территории Республики Казахстан государственными нормами, правилами и стандартами и обеспечивают безопасную для жизни и здоровья людей эксплуатацию объекта при соблюдении мероприятий, предусмотренных рабочими чертежами.

Главный инженер проекта Ажидинов С.С.

Ведомость рабочих чертежей основного комплекта

Лист	Наименование	Примечание
1	Общие данные	
2	План первого этажа	
3	План типового этажа	
4	Схема газопровода	
5	Установочный чертеж газовых приборов и счетчиков	

Ведомость ссылочных и прилагаемых документов

Обозначение	Наименование	Примечание
	Ссылочные документы	
С. 5.905–18.05	Узлы и детали крепления газопроводов	
С. 5.905–20.07 вып.1	Установка газовых приборов и аппаратов	
	в жилых и коммунально–бытовых зданиях	
С. 5.905–25.05 вып.1	Оборудование, узлы, детали наружных	
	и внутренних газопроводов	
	Прилагаемые документы	
17–03–39–ГСВ	Спецификация оборудования	1 лист

Основные технические показатели

Наименование	Кол.	Примечание
Теплотворная способность газа	8000	ккал/нм3
Удельный вес газа	0,73	кг/нм3
Давление газа перед бытовыми газовыми приборами	130	мм вод. ст.

Изм.	Кол. уч.	Лист	N док.	Подп.	Дата
Проверил		Ибрагимов			
Разработ.		Шекербеков			
Н.контр.		Отумбаев			

17-03-39-ГСВ

«Строительство 9–ти этажного многоквартирного жилого дома в мкр.Карачаганак–1 г.Аксай Бурлинского района ЗКО (пятно 39, без наружных инженерных сетей)»

Жилой дом (Блок А)

Стадия	Лист	Листов
РП	1	

Общие данные

ТОО "Сити инжиниринг" г.Шымкент – 2018г.

Взам. инв.№ | Подпись и дата | Инв.№ подл.

Наименование схемы Аксай 39-дом низкого давления.txt
Исходные данные и результаты расчета

Источники, потребители, узлы

Номер	Тип	Расход	Давление	Наименование
0	источник		300.00	
1	узел	0.00	294.80	
2	потребитель	5.40	259.45	
3	потребитель	5.40	259.20	
4	узел	0.00	280.46	
5	узел	0.00	263.86	
6	узел	0.00	263.61	
7	узел	0.00	226.32	
8	потребитель	5.40	249.41	
9	узел	0.00	253.82	
10	потребитель	5.40	221.91	
11	потребитель	5.40	221.58	
12	потребитель	5.40	286.21	
13	потребитель	5.40	272.45	
14	потребитель	5.40	267.71	
15	узел	0.00	276.86	
16	узел	0.00	272.11	
17	узел	0.00	260.66	
18	потребитель	5.40	259.05	
19	узел	0.00	263.46	
20	потребитель	5.40	256.25	
21	узел	0.00	244.41	
22	потребитель	5.40	240.00	
23	потребитель	5.40	228.40	
24	потребитель	5.40	287.83	
25	узел	0.00	290.62	
26	узел	0.00	292.24	
27	узел	0.00	229.87	
28	потребитель	5.40	225.46	
29	узел	0.00	226.58	
30	потребитель	5.40	222.17	
31	потребитель	5.40	221.76	
32	узел	0.00	226.17	
33	узел	0.00	232.81	
34	узел	0.00	215.70	
35	потребитель	5.40	211.29	
36	узел	0.00	215.61	
37	потребитель	5.40	211.20	
38	потребитель	5.40	209.36	
39	узел	0.00	213.77	
40	узел	0.00	225.99	
41	узел	0.00	288.39	
42	потребитель	5.40	283.98	
43	узел	0.00	280.85	
44	потребитель	5.40	276.45	
45	потребитель	5.40	276.05	
46	узел	0.00	290.31	

Участки

Нач	Кон	Длина	Диаметр	Поток	Перепад	Рн	Рк	Материал
0	1	10	81	118.80	5.20	300.00	294.80	сталь
5	2	25	32	5.40	4.41	263.86	259.45	сталь
6	3	25	32	5.40	4.41	263.61	259.20	сталь
4	5	21	51	43.20	16.60	280.46	263.86	сталь
5	6	0.4	51	37.80	0.25	263.86	263.61	сталь
9	8	25	32	5.40	4.41	253.82	249.41	сталь
6	9	21	51	32.40	9.79	263.61	253.82	сталь
9	7	22	39	27.00	27.51	253.82	226.32	сталь
7	10	25	32	5.40	4.41	226.32	221.91	сталь
7	40	0.4	39	21.60	0.33	226.32	225.99	сталь
40	11	25	32	5.40	4.41	225.99	221.58	сталь
25	12	25	32	5.40	4.41	290.62	286.21	сталь
15	13	25	32	5.40	4.41	276.86	272.45	сталь
16	14	25	32	5.40	4.41	272.11	267.71	сталь
25	15	14	51	48.60	13.76	290.62	276.86	сталь
15	16	6	51	43.20	4.74	276.86	272.11	сталь
19	18	25	32	5.40	4.41	263.46	259.05	сталь
16	19	14	51	37.80	8.66	272.11	263.46	сталь
19	17	6	51	32.40	2.80	263.46	260.66	сталь
17	20	25	32	5.40	4.41	260.66	256.25	сталь
17	21	13	39	27.00	16.25	260.66	244.41	сталь
21	33	14	39	21.60	11.60	244.41	232.81	сталь
21	22	25	32	5.40	4.41	244.41	240.00	сталь
33	23	25	32	5.40	4.41	232.81	228.40	сталь
26	24	25	32	5.40	4.41	292.24	287.83	сталь
26	25	6	69	54.00	1.61	292.24	290.62	сталь
1	46	14	69	59.40	4.48	294.80	290.31	сталь
1	26	8	69	59.40	2.56	294.80	292.24	сталь
33	27	6	39	16.20	2.94	232.81	229.87	сталь
27	28	25	32	5.40	4.41	229.87	225.46	сталь
27	29	14	39	10.80	3.29	229.87	226.58	сталь
29	32	6	39	5.40	0.41	226.58	226.17	сталь
29	30	25	32	5.40	4.41	226.58	222.17	сталь
32	31	25	32	5.40	4.41	226.17	221.76	сталь
40	34	21	39	16.20	10.28	225.99	215.70	сталь
34	35	25	32	5.40	4.41	215.70	211.29	сталь
34	36	0.4	39	10.80	0.09	215.70	215.61	сталь
36	39	27	39	5.40	1.83	215.61	213.77	сталь
36	37	25	32	5.40	4.41	215.61	211.20	сталь
39	38	25	32	5.40	4.41	213.77	209.36	сталь
46	41	6	69	59.40	1.92	290.31	288.39	сталь
41	42	25	32	5.40	4.41	288.39	283.98	сталь
41	43	28	69	54.00	7.54	288.39	280.85	сталь
43	4	0.4	51	48.60	0.39	280.85	280.46	сталь
43	44	25	32	5.40	4.41	280.85	276.45	сталь
4	45	25	32	5.40	4.41	280.46	276.05	сталь

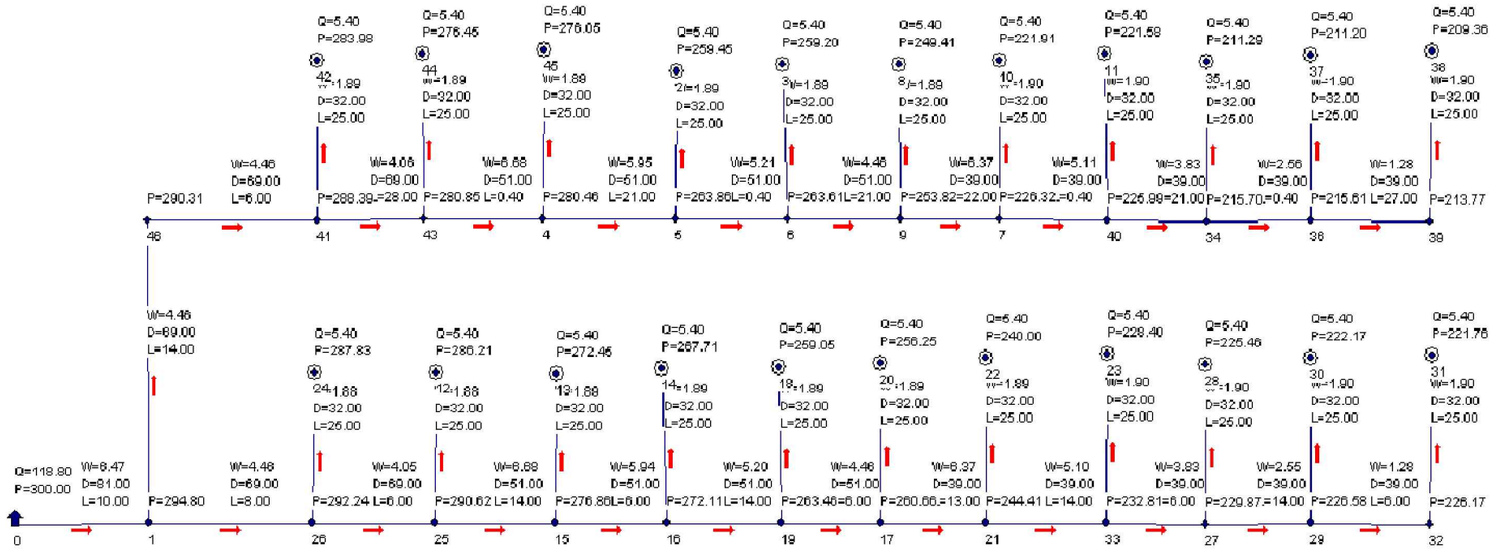

Изм.	Кол. уч.	Лист	N док.	Подп.	Дата
Проверил	Ибрагимов				
Разработ.	Шекербеков				
Н.контр.	Отумбаев				

17-03-39-ГСВ

«Строительство 9-ти этажного многоквартирного жилого дома в мкр.Карачаганак-1 г.Аксай Бурлинского района ЗКО (пятно 39, без наружных инженерных сетей)»

Жилой дом

Стадия	Лист	Листов
РП	1.1	

Гидравлическая схема

ТОО "Сити инжиниринг" г.Шымкент – 2018г.

Схема блокировки

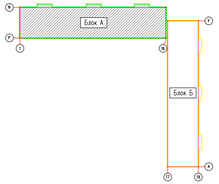

План на отм. 0,000

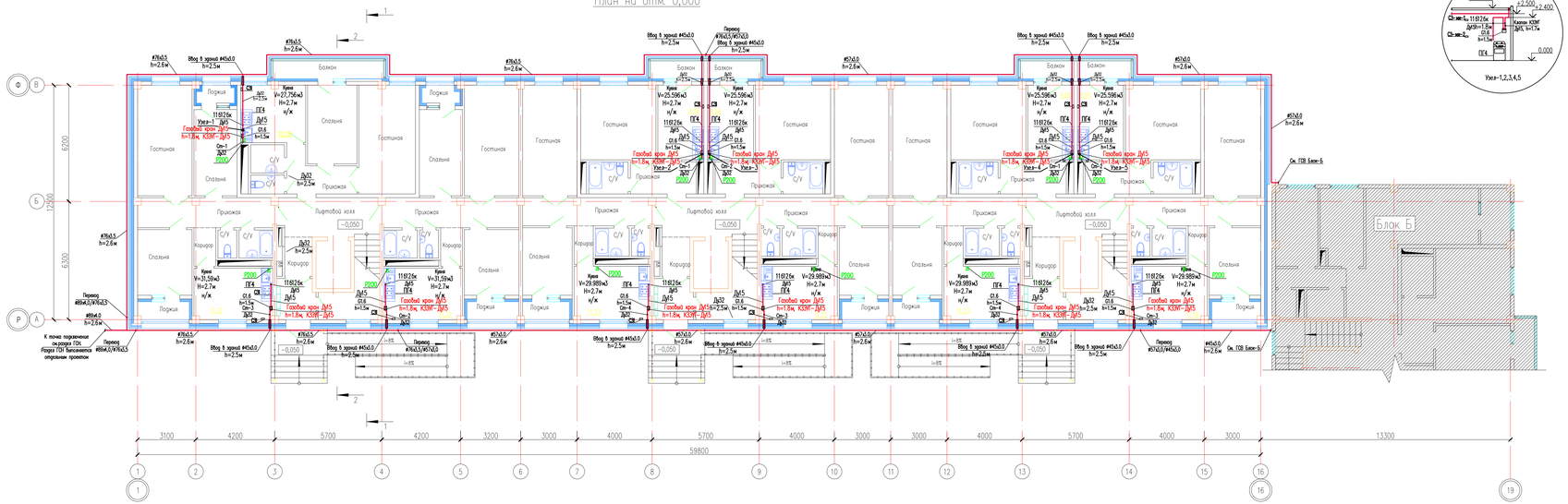

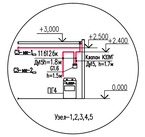

Изм.	Кол. уч.	Лист	N док.	Подп.	Дата	17-03-39-ГСВ	
Проверил	Ибрагимов					«Строительство 9-ти этажного многоквартирного жилого дома 8 мкр.Коргалжын-1 г.Астаны Бурабайского района ЗКО (пятно 39, без наружных инженерных сетей)»	
Разработ.	Шекербеков					Жилой дом (Блок А)	Стадия: РП; Лист: 2; Листов:
Н.контр.	Отумбаев					План первого этажа	ТОО "Сити инжиниринг" г.Шымкент – 2018г.

Согласовано

Взам. инв. N

Подп. и дата

Инв. N подл.

Копировал

Формат А3-4

Схема блокировки

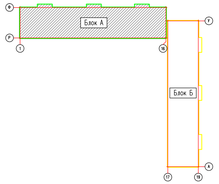

План типового этажа

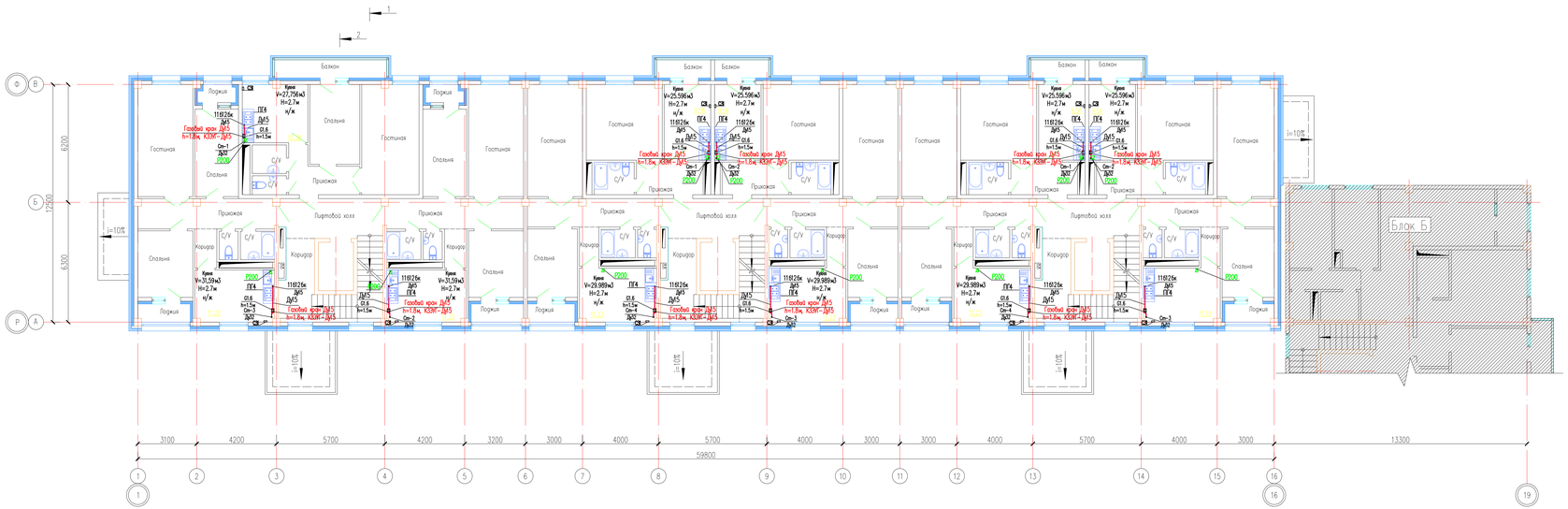

Изм.	Кол. уч.	Лист	N док.	Подп.	Дата	17-03-39-ГСВ	
Проверил	Ибрагимов					«Строительство 9-ти этажного многоквартирного жилого дома 8 мкр.Коргалжын-1 г.Аксай Бурабайского района ЗКО (пятно 39, без наружных инженерных сетей)»	
Разработ.	Шекербеков					Жилой дом (Блок А)	Стадия: РП; Лист: 3; Листов:
Н.контр.	Отумбаев					План типового этажа	ТОО "Сити инжиниринг" г.Шымкент – 2018г.

Копировал | Формат А3-4

Согласовано

Взам. инв. N

Подп. и дата

Инв. N подл.

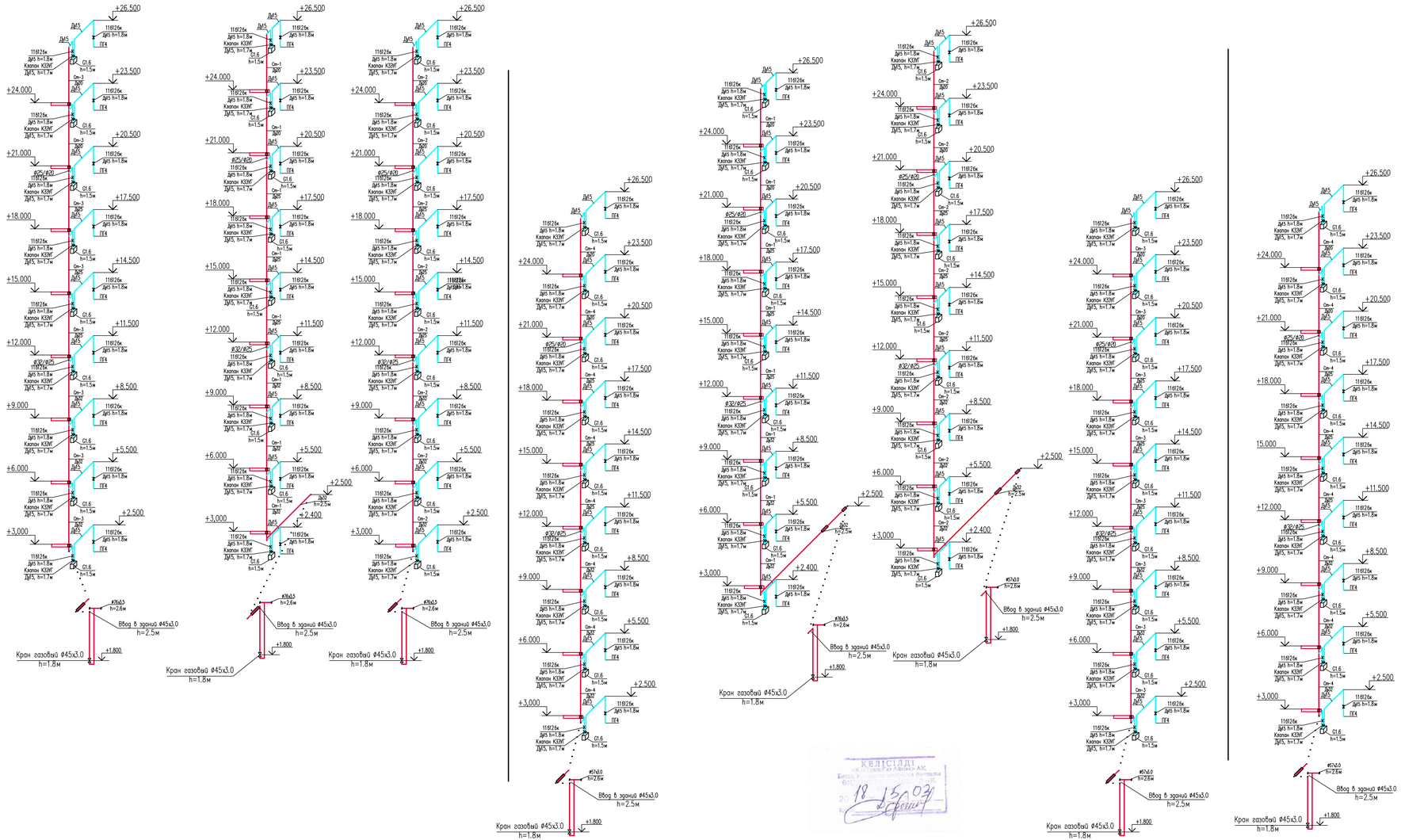

КЕЛІСІЛДІ
Бурынский газ АЛМАКО АК
18 15.02

Согласовано

Взам. инв. N

Подп. и дата

Инв. N подл.

Изм.	Кол. уч.	Лист	N док.	Подп.	Дата	17-03-39-ГСВ
Проверил	Ибрагимов					«Строительство 9-ти этажного многоквартирного жилого дома в мкр.Карачаганак-1 г.Аксай Бурлинского района ЗКО (пятно 39, без наружных инженерных сетей)»
Разработ.	Шекербеков					Жилой дом (Блок А)
Н.контр.	Отумбаев					Схема газопровода

Стадия	Лист	Листов
РП	4	

ТОО "Сити инжиниринг" г.Шымкент – 2018г.

Копировал

Формат А3-3

Система автоматического контроля загазованности
САКЗ-МК-2-1 DN 15 (бытовая) CO+CH4

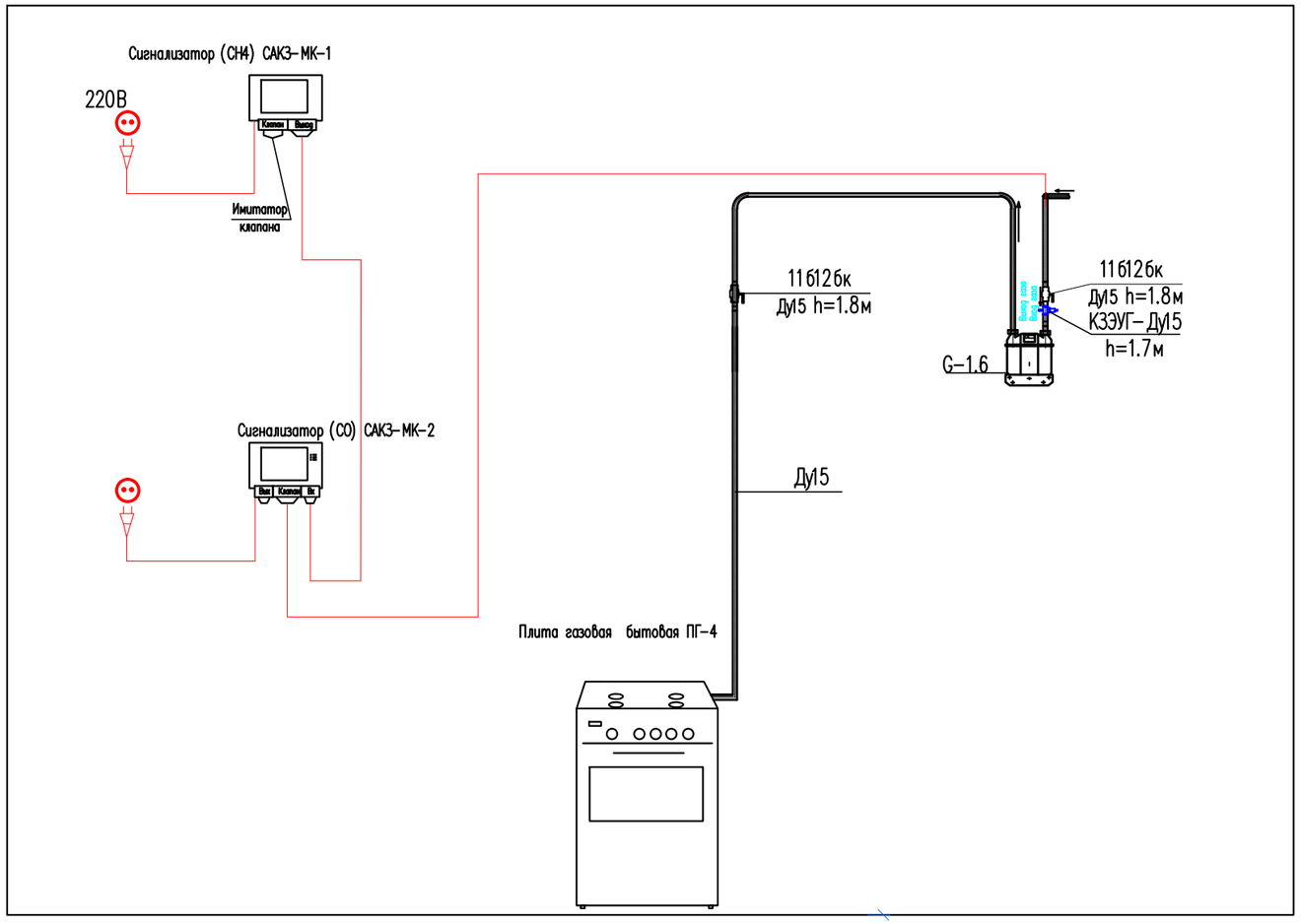

Прокладка газопровода в футляре через стену

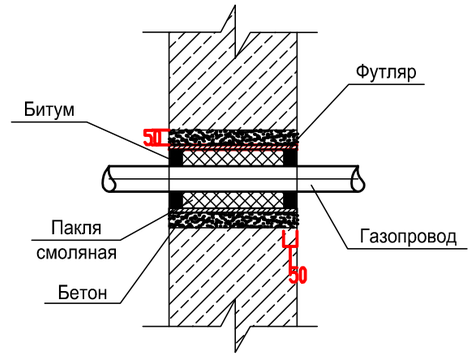

Прокладка газопровода в футляре через перекрытие

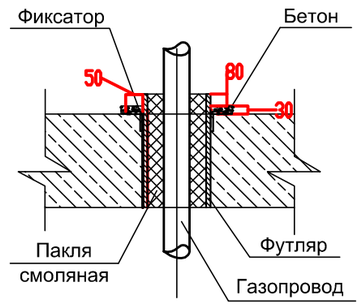

						17-03-39-ГСВ		
						«Строительство 9-ти этажного многоквартирного жилого дома в мкр. Карачаганак-1 г. Аксай Бурлинского района ЗКО (пятно 39, без наружных инженерных сетей)»		
Изм.	Кол. уч.	Лист	N док.	Подп.	Дата			
Проверил		Ибрагимов				Жилой дом (Блок А)	Стадия	Лист	Листов
							РП	5	
Разработ.		Шекербеков				Установочный чертеж газовых приборов	ТОО "Сити инжиниринг" г. Шымкент – 2018г.		
Н. контр.		Отумбаев							

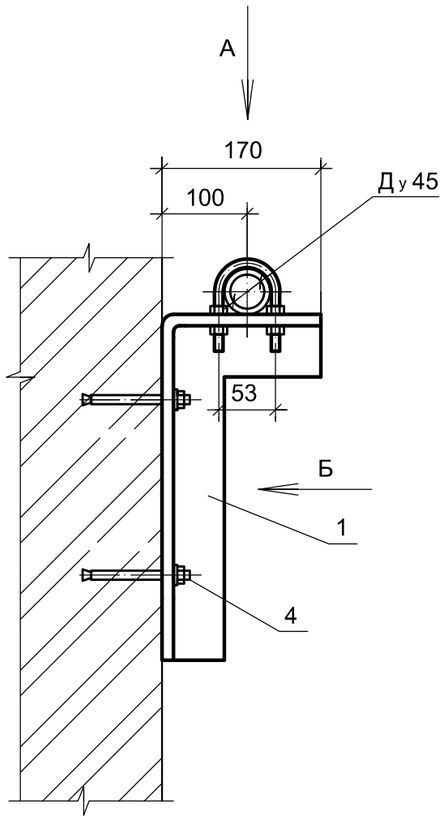

Вид Б

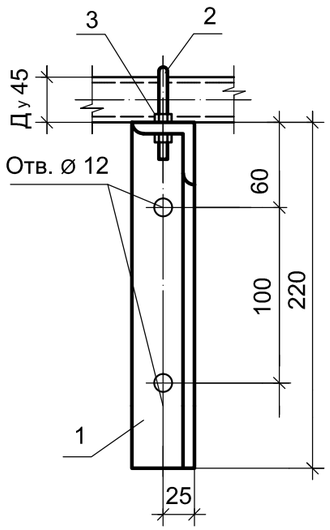

Вид А

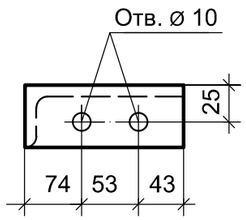

Спецификация

Марка Поз.	Обозначение	Наименование	Кол.	Масса ед.кг	Примеч.
		Газопровод Ду45			
1	ГОСТ 8509-93	Уголок 50х50х5, L=400	1	1,51	кг
2	ГОСТ 24137-80	Хомут 45	1	0,071	кг
3	ГОСТ 5915-70*	Гайка М8	4	0,0055	кг
4		Анкерный болт 10х125	2	0,087	кг

Примечание.

Антикоррозионную защиту металлических конструкций выполнить в соответствии с
требованиями СНиП 3.04.03-85 "Защита строительных конструкций от коррозии".
Окраску производить эмалью ПФ 133 (ГОСТ 926-82*) в два слоя по грунтовке ГФ-021
(ГОСТ 25129-82*).

Изм.	Кол. уч.	Лист	N док.	Подп.	Дата	17-03-39-ГСВ		
						«Строительство 9-ти этажного многоквартирного жилого дома в мкр.Карачаганак-1 г.Аксай Бурлинского района ЗКО (пятно 39, без наружных инженерных сетей)»		
Проверил		Ибрагимов				Жилой дом (Блок А)	Стадия	Лист	Листов
							РП	6	
Разработ.		Шекербеков				*Крепление газопровода Ду45 к стене.*	ТОО "Сити инжиниринг" г.Шымкент – 2018г.		
Н.контр.		Отумбаев							

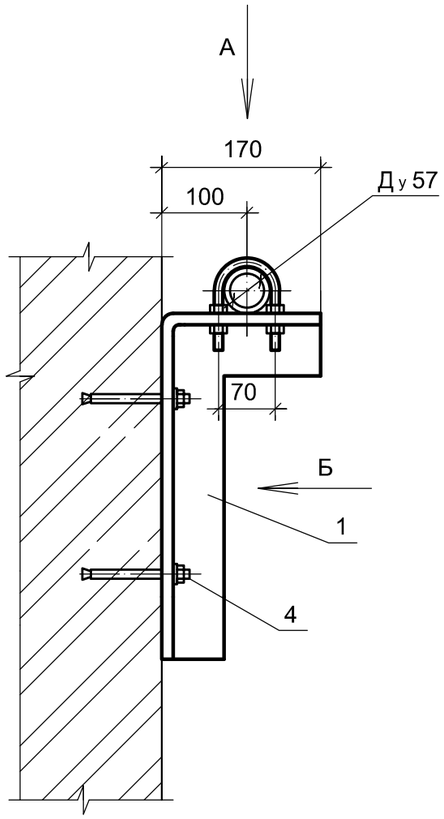

Вид Б

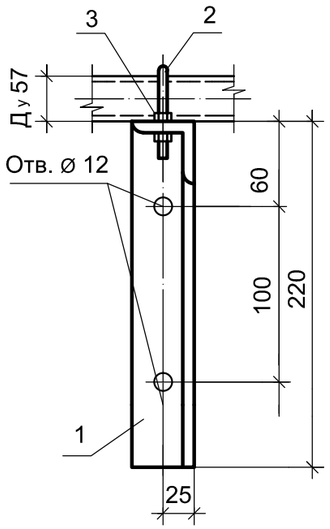

Вид А

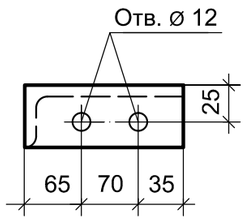

Спецификация

Марка Поз.	Обозначение	Наименование	Кол.	Масса ед.кг	Примеч.
		Газопровод Ду57			
1	ГОСТ 8509-93	Уголок 50х50х5, L=400	1	1,51	кг
2	ГОСТ 24137-80	Хомут 60	1	0,141	кг
3	ГОСТ 5915-70*	Гайка М10	4	0,0102	кг
4		Анкерный болт 10х125	2	0,087	кг

Примечание.

Антикоррозионную защиту металлических конструкций выполнить в соответствии с
требованиями СНиП 3.04.03-85 "Защита строительных конструкций от коррозии".
Окраску производить эмалью ПФ 133 (ГОСТ 926-82*) в два слоя по грунтовке ГФ-021
(ГОСТ 25129-82*).

Изм.	Кол. уч.	Лист	N док.	Подп.	Дата	17-03-39-ГСВ		
						«Строительство 9-ти этажного многоквартирного жилого дома в мкр. Карачаганак-1 г. Аксай Бурлинского района ЗКО (пятно 39, без наружных инженерных сетей)»		
Проверил		Ибрагимов				Жилой дом (Блок А)	Стадия	Лист	Листов
							РП	7	
Разработ.		Шекербеков				*Крепление газопровода Ду57 к стене.*	ТОО "Сити инжиниринг" г. Шымкент – 2018г.		
Н. контр.		Отумбаев							

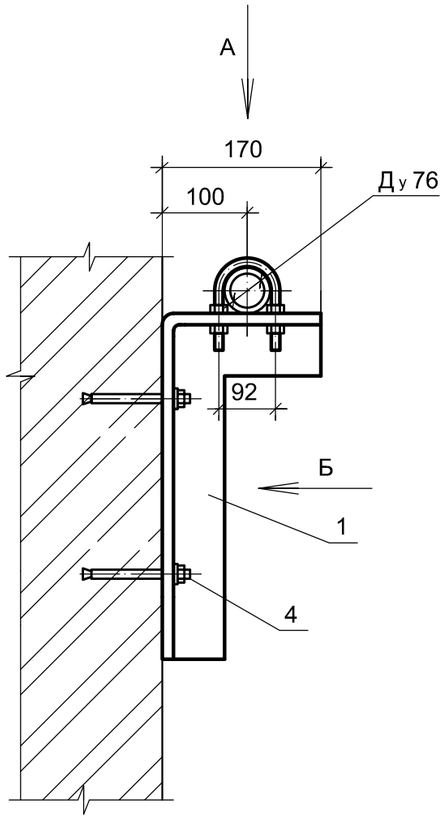

Вид Б

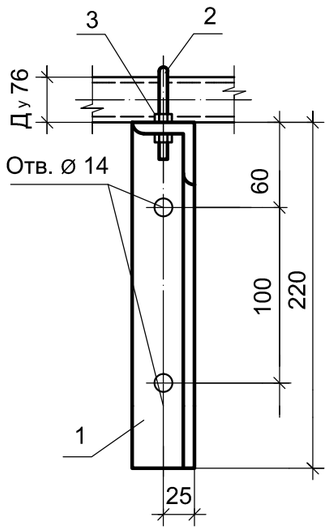

Вид А

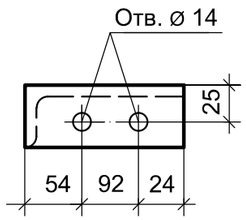

Спецификация

Марка Поз.	Обозначение	Наименование	Кол.	Масса ед.кг	Примеч.
		Газопровод Ду76			
1	ГОСТ 8509-93	Уголок 50х50х5, L=400	1	1,51	кг
2	ГОСТ 24137-80	Хомут 80	1	0,257	кг
3	ГОСТ 5915-70*	Гайка М12	4	0,0157	кг
4		Анкерный болт 12х125	2	0,125	кг

Примечание.

Антикоррозионную защиту металлических конструкций выполнить в соответствии с
требованиями СНиП 3.04.03-85 "Защита строительных конструкций от коррозии".
Окраску производить эмалью ПФ 133 (ГОСТ 926-82*) в два слоя по грунтовке ГФ-021
(ГОСТ 25129-82*).

Изм.	Кол. уч.	Лист	N док.	Подп.	Дата	17-03-39-ГСВ		
						«Строительство 9-ти этажного многоквартирного жилого дома в мкр.Карачаганак-1 г.Аксай Бурлинского района ЗКО (пятно 39, без наружных инженерных сетей)»		
Проверил		Ибрагимов				Жилой дом (Блок А)	Стадия	Лист	Листов
							РП	8	
Разработ.		Шекербеков				*Крепление газопровода Ду76 к стене.*	ТОО "Сити инжиниринг" г.Шымкент – 2018г.		
Н.контр.		Отумбаев							

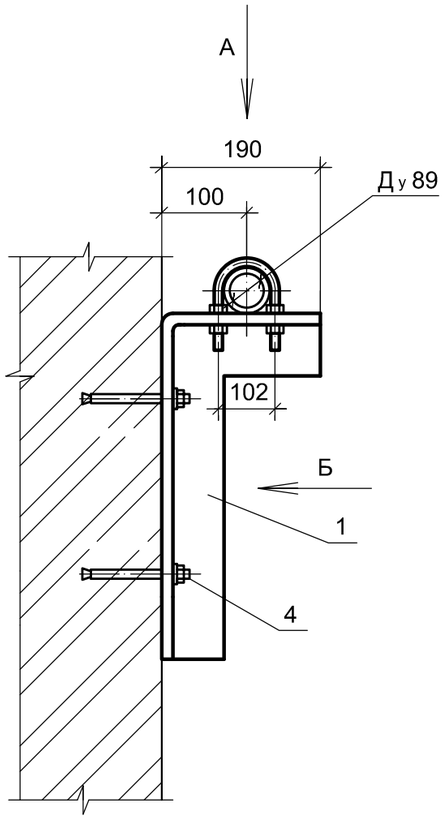

Вид Б

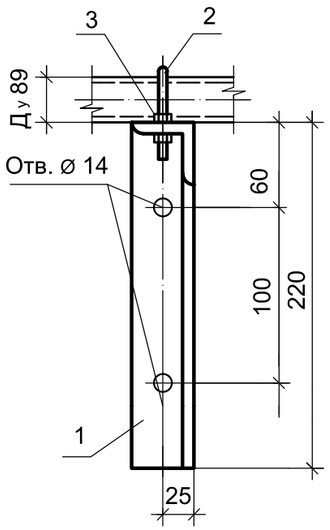

Вид А

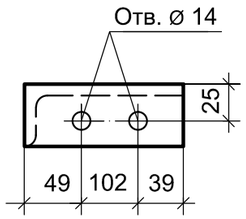

Спецификация

Марка Поз.	Обозначение	Наименование	Кол.	Масса ед.кг	Примеч.
		Газопровод Ду89			
1	ГОСТ 8509-93	Уголок 50х50х5, L=420	1	1,583	кг
2	ГОСТ 24137-80	Хомут 90	1	0,278	кг
3	ГОСТ 5915-70*	Гайка М12	4	0,0157	кг
4		Анкерный болт 12х125	2	0,125	кг

Примечание.

Антикоррозионную защиту металлических конструкций выполнить в соответствии с
требованиями СНиП 3.04.03-85 "Защита строительных конструкций от коррозии".
Окраску производить эмалью ПФ 133 (ГОСТ 926-82*) в два слоя по грунтовке ГФ-021
(ГОСТ 25129-82*).

Изм.	Кол. уч.	Лист	N док.	Подп.	Дата	17-03-39-ГСВ		
						«Строительство 9-ти этажного многоквартирного жилого дома в мкр.Карачаганак-1 г.Аксай Бурлинского района ЗКО (пятно 39, без наружных инженерных сетей)»		
Проверил		Ибрагимов				Жилой дом (Блок А)	Стадия	Лист	Листов
							РП	9	
Разработ.		Шекербеков				*Крепление газопровода Ду89 к стене.*	ТОО "Сити инжиниринг" г.Шымкент – 2018г.		
Н.контр.		Отумбаев							

Поз	Наименование и техническая характеристика	Тип, марка, обозначение документа, опросного листа	Код оборудования, изделия, материала.	Завод-изготовитель	Единица измерения	Количество	Масса единицы, кг	Примечание
1	2	3	4	5	6	7	8	9
1	Счетчик газа G-1.6, ø15	G-1.6	-		шт.	99	3,2	
2	Плита газовая бытовая ПГ-4		-		шт.	99	40	
3	Система автоматического контроля загазованности САКЗ-МК-2-1 DN 15 (бытовая)	САКЗ-МК-2-1	-		шт.	99	0.5	
	в комплекте, в том числе:							
	-сигнализатор СЗ-1							
	-сигнализатор СЗ-2							
	-Клапан запорный с электромагнитным управлением газовый КЗЭУГ-Ду15							
	-соединительные кабель с разъемами							
4	Труба стальные электросварные ø45х3.0	ГОСТ 10704-91	-		пм.	9	3.11	
5	Труба стальные электросварные ø57х3.0	ГОСТ 10704-91	-		пм.	56	4.0	
6	Труба стальные электросварные ø76х3.5	ГОСТ 10704-91	-		пм.	61	6.26	
7	Труба стальные электросварные ø89х4.0	ГОСТ 10704-91	-		пм.	3	8.38	
8	Труба стальные водогазопроводные Ду32	ГОСТ 3262-75*	-		пм.	120	3.09	
9	Труба стальные водогазопроводные Ду25	ГОСТ 3262-75*	-		пм.	95	2.39	
10	Труба стальные водогазопроводные Ду20	ГОСТ 3262-75*	-		пм.	63	1.66	
11	Труба стальные водогазопроводные Ду15	ГОСТ 3262-75*	-		пм.	420	1.08	
12	Кран пружинный муфтовый Ру 0, 01МПа , t до 50°С Ду 15	11б10бк	-		шт.	198	0.25	
13								
14	Кран пробковый проходной муфтовый Ру 0,1МПа, t до 50°С Ду 40	11б10бк	-		шт.	11	0.8	
15	Прокладка газопровода ст. ø45х3.0 в ст. футляре ø76х2.5, через стену L=0.30м	5.905-25.05 УГ 9.00	-		шт.	4	2.82	
16	Прокладка газопровода ст. ø32х2.8 в ст. футляре ø76х2.5, через стену L=0.30м	5.905-25.05 УГ 9.00	-		шт.	15	2.8	
17	Прокладка газопровода ст. ø32х2.8 в ст. футляре ø76х2.5, через перекрытие L=0.30м	5.905-25.05 УГ 9.00	-		шт.	33	4.2	
18	Прокладка газопровода ст. ø25х2.8 в ст. футляре ø57х2.0, через перекрытие L=0.30м	5.905-25.05 УГ 9.00	-		шт.	33	2.7	
	Прокладка газопровода ст. ø20х2.5 в ст. футляре ø57х2.0, через перекрытие L=0.30м	5.905-25.05 УГ 9.00	-		шт.	22	2.0	

Изм.	Кол. уч.	Лист	N док.	Подп.	Дата	17-03-39-ГСВ		
Проверил		Ибрагимов				Спецификация жилой дом	Стадия	Лист	Листов
							РП	1	
Разработ.		Шекербеков					ТОО "Сити инжиниринг" г.Шымкент - 2018г.		
Н.контр.		Отумбаев							

Копировал Формат А3

Поз	Наименование и техническая характеристика	Тип, марка, обозначение документа, опросного листа	Код оборудования, изделия, материала.	Завод-изготовитель	Единица измерения	Количество	Масса единицы, кг	Примечание
1	2	3	4	5	6	7	8	9
19	Крепление газопровода ø15х2.5 к стене УКГ 1.00-01	серия 5.905-18.05 вып.1	–		шт.	140	0,030	
20	Крепление газопровода ø20х2.5 к стенеС УКГ 1.00-00	серия 5.905-18.05 вып.1	–		шт.	21	0.037	
21	Крепление газопровода ø25х2.8 к стене УКГ 1.00-00.	серия 5.905-18.05 вып.1	–		шт.	27	0.052	
22	Крепление газопровода ø32х2.8 к стене УКГ 1.00-00.	серия 5.905-18.05 вып.1	–		шт.	35	0.075	
23	Крепление газопровода ø45х3.0 к стене				шт.	3		см. л. ГСН-6
24	Крепление газопровода ø57х3.0 к стене				шт.	12		см. л. ГСН-7
25	Крепление газопровода ø76х3.5 к стене				шт.	12		см. л. ГСН-8
	Крепление газопровода ø89х4.0 к стене				шт.	2		см. л. ГСН-9
1								
2	ВЕДОМОСТЬ ОБЬЕМОВ РАБОТ ГСВ							
	Испытание газ-да на прочность и герметичность				м	827		
	Защита газопровода от отмосферной каррозии покрытием							
	состоящим из 2-х слоев гтунтовки и 2-х слоев эмали ПФ-115				м2	83.2		

Изм.	Кол. уч.	Лист	N док.	Подп.	Дата
Проверил		Ибрагимов			
Разработ.		Шекербеков			
Н. контр.		Отумбаев			

17-03-39-ГСВ

Спецификация жилой дом

Стадия	Лист	Листов
РП	2	

ТОО "Сити инжиниринг" г. Шымкент – 2018г.

Копировал Формат А3

Серия 5.905-25.05 вып. 1, часть 1

Обозначение	Рис.	Условный проход Dy*, мм	D x S*	L*, мм	L1*, мм	Масса, кг
УГ 9.00	1	20	45x2.0	500	–	2.0
-01	2			340	35±2	1.3
-02	1	25	57x2.0	500	–	2.7
-03	2			340	40±2	1.5
-04	1	32	76x2.5	500	–	4.2
-05	2			340	45±2	2.9
-06	1	40	76x2.5	500	–	3.8
-07	2			340	60±2	2.8
-08	1	50	89x2.5	500	–	5.1
-09	2			340	80±2	3.6
-10	1	65	108x3.0	500	–	7.0
-11	2			340	90±2	4.8
-12	1	80	127x3.0	500	–	8.9
-13	2			340	110±2	6.2
-14	1	100	159x3.5	500	–	13.9
-15	2			340	160±2	9.35
-16	1	125	159x3.5	500	–	11.2
-17	2			340	160±2	11.7
-18	1	150	219x4.0	500	–	24.0
-19	2			340	220±2	16.0
-20	1	200	273x6.0	500	–	32.5
-21	2			340	275±2	22.0
-22	1	250	325x4.5	500	–	35.2
-23	2			340	325±2	24.0
-24	1	300	377x4.0	500	–	37.7
-25	2			340	380±2	25.1
-26	1	400	530x5.0	500	–	87.4
-27	2			340	530±2	59.8
-28	1	500	630x7.0	500	–	134.0
-29	2			340	630±2	91.6

Рис.1

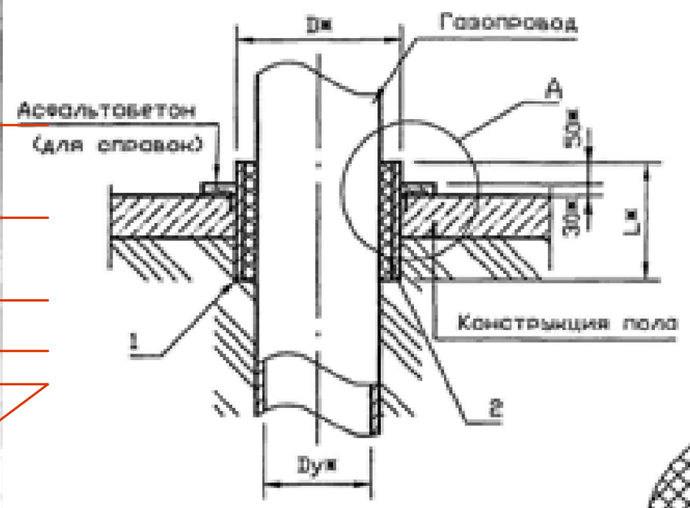

1-1

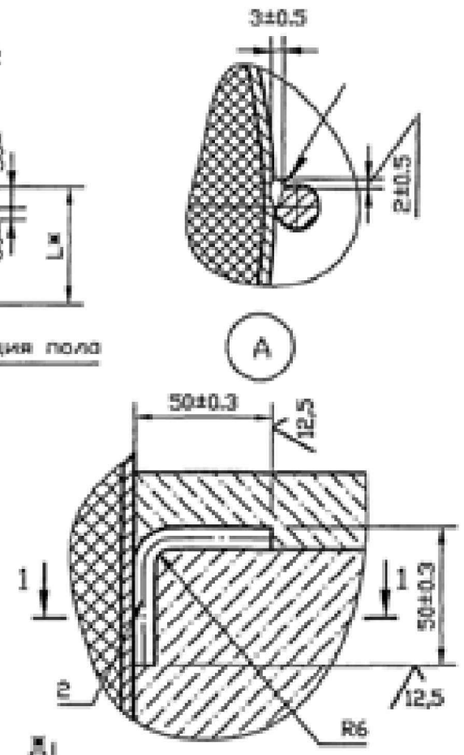

Рис.2

Остальное см. Рис.1

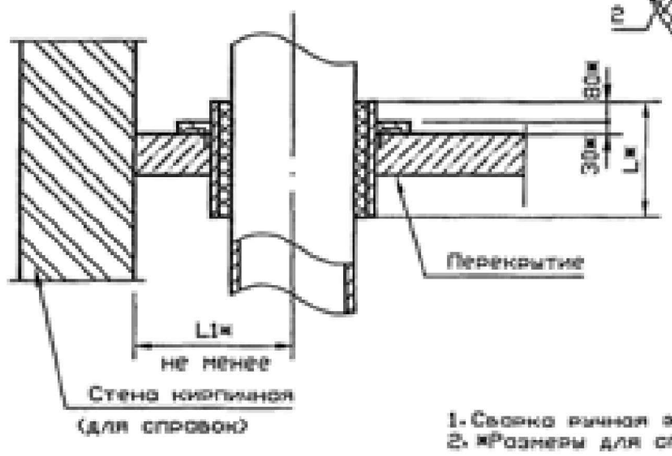

1. Сварка ручная электродуговая.
2. *Размеры для справок

Изм.	Лист	N докум.	Подпись	Дата
Разраб.		Василенко		07.05
Разраб.		Тарасенко		07.05
Пров.		Крючков		07.05
Н. контр.		Поносенко		07.05
Утв.		Корж		07.05

УГ 9.00 СБ

Прокладка газопровода в футляре через пол или через перекрытие. Сборочный чертеж

Лит.	Масса	Масштаб
	См. табл.	—
Лист	Листов 1	

СПКБ "Газпроект"

Копировал

Формат А3

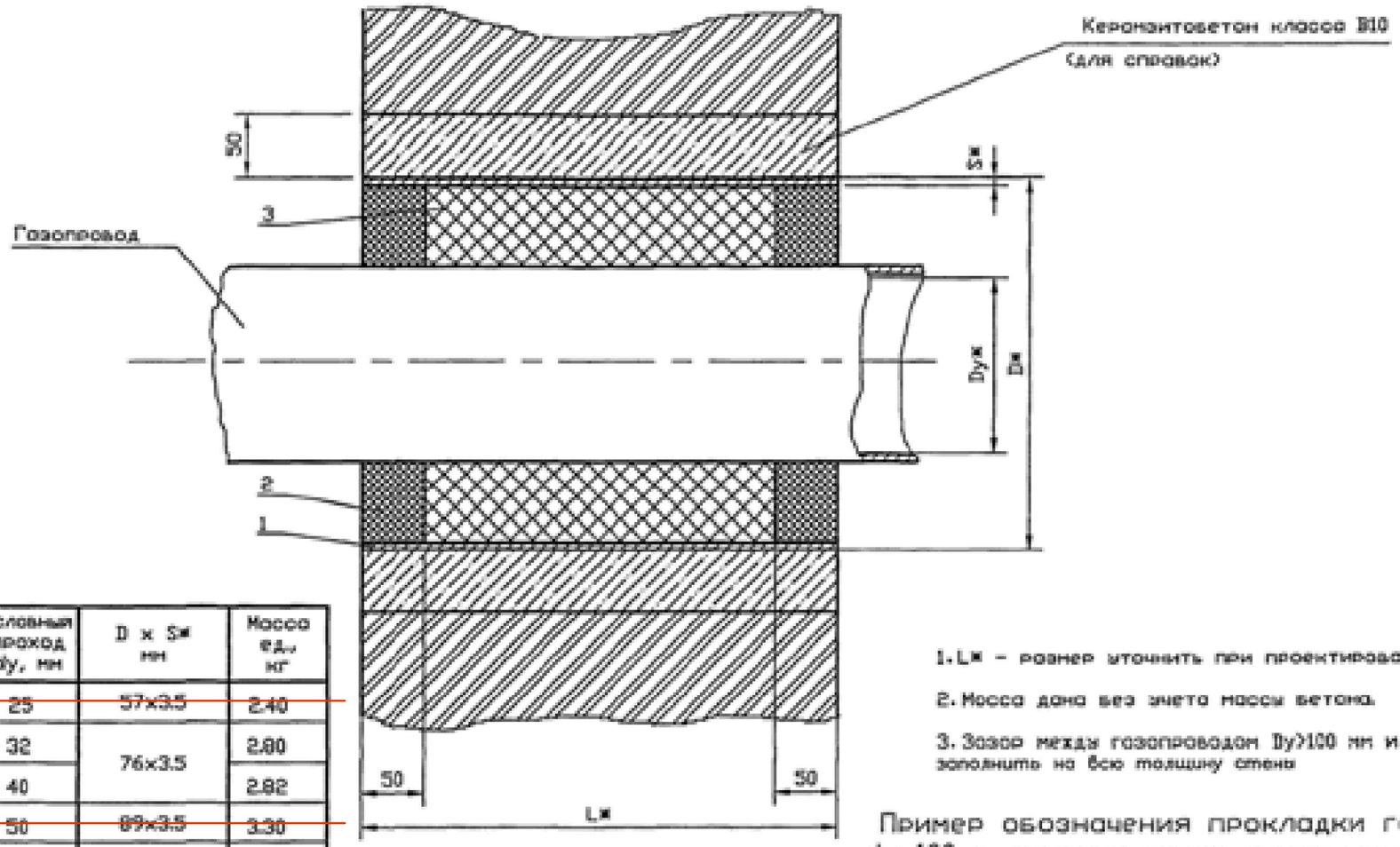

1. Lж – размер уточнить при проектировании.

2. Масса дана без учета массы бетона.

3. Зазор между газопроводом Dy>100 мм и футляром заполнить на всю толщину стены

Пример обозначения прокладки газопровода dy 100 в футляре через стену толщиной 510 мм:

Поз.	Обозначение	Наименование	Кол.	Масса ед.,кг	Приме-чание
	5.905-25.05 в.1 УГ 8.00-06	Футляр – 200 L=510	1	20.5	

Обозначение	Условный проход dy, мм	D x Sж мм	Масса ед., кг
УГ 8.00	25	57x3.5	2.40
-01	32	76x3.5	2.80
-02	40		2.82
-03	50	89x3.5	3.30
-04	65	114x4	5.60
-05	80	159x5	10.60
-06	100	219x6	20.50
-07	150	273x6	26.30
-08	200	325x6	32.20
-09	250	377x6	32.80
-10	300	426x5	38.80
-11	400	530x6	50.54
-12	500	630x6	59.90
-13	600	720x10	104.80
-14	800	1020x8	152.40
-15	1000	1220x11	237.00

Изм.	Лист	N докум.	Подпись	Дата
Разраб.		Василенко		07.05
Разраб.		Торосенко		07.05
Пров.		Крюков		07.05
Н. контр.		Пономенко		07.05
Утв.		Корх		07.05

УГ 8.00 СБ

Прокладка газопровода в футляре через стену. Сборочный чертеж

Лит.	Масса	Масштаб
	См. табл.	—
Лист	Листов 1	

СПКБ "Газпроект"

Копировал

Формат А3

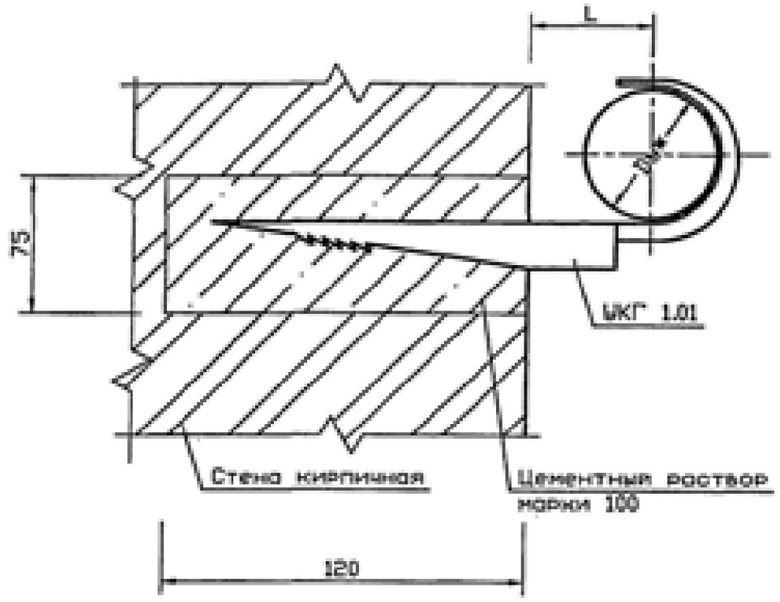

Обозначение	Условный проход Dу*, мм	L, мм	Масса ед., кг
УКГ 1.00	15	26±1	0,030
-01	20	28±1	0,037
-02	25	33±1	0,052
-03	32	36±1	0,075
-04	40	42±1	0,085

Вариант

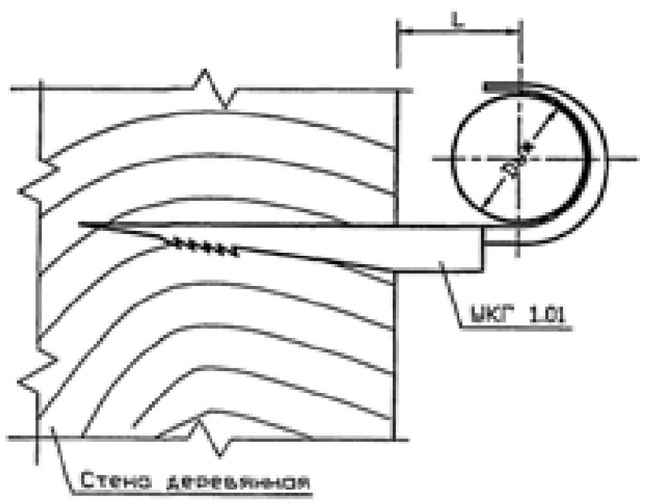

1 Масса дана без учета строительных материалов.

2 * Размеры для справок

Изм.	Лист	N докум.	Подпись	Дата	УКГ 1.00 СБ			
Разраб.		Василенко		07.05	Крепление газопровода Dу 15...40мм к кирпичной или деревянной стене. Монтажный чертеж	Лит.	Масса	Масштаб
Разраб.		Торосенко		07.05			См. табл.	—
Пров.		Крючков		07.05		Лист	Листов 1	
Н. контр.		Понасенко		07.05		СПКБ "Газпроект"		
Утв.		Корж		07.05				

Копировал

Формат А3