ТОО "Сити Инжиниринг"

Государственная лицензия 17-ГСЛ N000897 от 28.09.2007

Заказ: N17-03

Заказчик: ГУ «Отделстроительства Бурлинского района»

РАБОЧИЙ ПРОЕКТ

«Строительство 9-ти этажного многоквартирного жилого дома в мкр.Карачаганак-1 г.Аксай Бурлинского района ЗКО (пятно 39, без наружных инженерных сетей)»

Газоснабжение. Внутренние устройства. Блок Б

17-03-39-ГСВ

Альбом 7.2

г.Шымкент - 2018 г.

ТОО "Сити Инжиниринг"

Государственная лицензия 17-ГСЛ N000897 от 28.09.2007

Заказ: N17-03
Заказчик: ГУ «Отделстроительства Бурлинского района»

РАБОЧИЙ ПРОЕКТ

«Строительство 9-ти этажного многоквартирного жилого дома в мкр.Карачаганак-1 г.Аксай Бурлинского района ЗКО (пятно 39, без наружных инженерных сетей)»

Газоснабжение. Внутренние устройства. Блок Б

17-03-39-ГСВ

Альбом 7.2

Директор ТОО "Сити Инжиниринг" Сулейменов Б.А.

Главный инженер проекта Ажидинов С.С.

г.Шымкент - 2018г.

Состав проекта

Номер тома	Обозначение	Наименование	Примечание
Том 1	17-03-ПЗ	Общая пояснительная записка	
Том 2	17-03-СД	Сметная документация	
Том 3	17-03-ЭП	Энергетический паспорт	
Том 4	17-03-ПОС	Проект организации строительства	
Том 5	17-03-ПРП	Паспорт рабочего проекта	
Альбом 1.1	17-03-39-АР	Архитектурные решения. Блок А	
Альбом 1.2	17-03-39-АР	Архитектурные решения. Блок Б	
Альбом 2.1	17-03-39-КЖ	Конструкции железобетонные. Блок А	
Альбом 2.2	17-03-39-КЖ	Конструкции железобетонные. Блок А	
Альбом 2.3	17-03-39-КЖ	Конструкции железобетонные. Блок А	
Альбом 3.1	17-03-39-КЖ	Конструкции железобетонные. Блок Б	
Альбом 3.2	17-03-39-КЖ	Конструкции железобетонные. Блок Б	
Альбом 3.3	17-03-39-КЖ	Конструкции железобетонные. Блок Б	
Альбом 4.1	17-03-39-ВК	Водопровод и канализация. Блок А	
Альбом 4.2	17-03-39-ВК	Водопровод и канализация. Блок Б	
Альбом 5.1	17-03-39-ОВ	Отопление и вентиляция. Блок А	
Альбом 5.2	17-03-39-ОВ	Отопление и вентиляция. Блок Б	
Альбом 6.1	17-03-39-ЭОМ	Силовое электрооборудование и освещение внутреннее	
	17-03-39-СС	Системы связи. Блок А	
Альбом 6.2	17-03-39-ЭОМ	Силовое электрооборудование и освещение внутреннее	
	17-03-39-СС	Системы связи. Блок Б	
Альбом 7.1	17-03-39-ГСВ	Газоснабжение. Внутренние устройства. Блок А	
Альбом 7.2	17-03-39-ГСВ	Газоснабжение. Внутренние устройства. Блок Б	

Согласовано

Взам. инв. N

Подп. и дата

Инв. N подл.

Изм.	Кол.уч	Лист	N док.	Подпись	Дата	17-03-СП		
Проверил		Ефремов				Состав проекта	Стадия	Лист	Листов
Разработ.		Бедебаев					РП	1	1
Н. контроль		Магутова					ТОО "Сити Инжиниринг" 2018г.		

Копировал Формат А3

Общие указания

Проект газоснабжения выполнен на основании задания заказчика и в соответствии с требованиями СН РК 4.03-01-2011 "Газораспределительные системы".

Газоснабжение проектируемого жилого дома запроектировано от внутриквартального газопровода низкого давления, проложенного по фасаду здания.

Все кухни оборудуются 4-х конфорочными газовыми плитами типа ПГ-4.

Газопроводы запроектированы из стальных электросварных труб по ГОСТ 10704-91 с толщиной стенки не менее 2мм.

Трубопроводы прокладываются открыто.

В местах пересечения стен, перегородок и плит перекрытий газопроводы проложить в футлярах из стальных труб большего диаметра.

Крепление газопровода к стене осуществляется с помощью крючьев.

Для учета расхода газа в каждой квартире перед газовыми приборами на высоте 1,6м устанавливается счетчик газовый бытовой.

На вертикальных подводках к газовым приборам на высоте 1,5м от пола, а так же на каждом стояке и на вводе в лестничную клетку, устанавливаются отключающие устройства.

Каждая кухня имеет вентиляционный канал, окно с форточкой и дымовой канал.

Работы по монтажу и испытанию вести строго в соответствии с требованиями СН РК 4.03-01-2011 "Газораспределительные системы" и "Правил безопасности в газовом хозяйстве".

По окончании строительно-монтажных работ и испытаний газопровод окрасить масляной краской за 2раза.

Основные показатели по рабочим чертежам

Наименование помещения	Объем $м^3$	Наименование агрегата	Кол.	Расход газа $м^3/ч$		Давление газа	Примечание
				На агрегат	Общий		
99-ти квартирный	смотри	4-х конфорочная газо-вая плита ПГ-4	99	1,2	118.8	200 мм вод.ст.	(без учета коэфф. одновременности)
жилой дом кухни	планы этажей						
				Итого:	118.8	25.16	(с учетом коэфф. одновременности)

Проектная документация разработана в соответствии с действующими на территории Республики Казахстан государственными нормами, правилами и стандартами и обеспечивают безопасную для жизни и здоровья людей эксплуатацию объекта при соблюдении мероприятий, предусмотренных рабочими чертежами.

Главный инженер проекта Ажидинов С.С.

Ведомость рабочих чертежей основного комплекта

Лист	Наименование	Примечание
1	Общие данные	
2	План первого этажа	
3	План типового этажа	
4	Схема газопровода	
5	Установочный чертеж газовых приборов и счетчиков	

Ведомость ссылочных и прилагаемых документов

Обозначение	Наименование	Примечание
	Ссылочные документы	
С. 5.905-18.05	Узлы и детали крепления газопроводов	
С. 5.905-20.07 вып.1	Установка газовых приборов и аппаратов	
	в жилых и коммунально-бытовых зданиях	
С. 5.905-25.05 вып.1	Оборудование, узлы, детали наружных	
	и внутренних газопроводов	
	Прилагаемые документы	
17-03-39-ГСВ	Спецификация оборудования	1 лист

Основные технические показатели

Наименование	Кол.	Примечание
Теплотворная способность газа	8000	ккал/нм3
Удельный вес газа	0,73	кг/нм3
Давление газа перед бытовыми газовыми приборами	130	мм вод. ст.

Изм.	Кол. уч.	Лист	N док.	Подп.	Дата	17-03-39-ГСВ			
						«Строительство 9-ти этажного многоквартирного жилого дома в мкр.Карачаганак-1 г.Аксай Бурлинского района ЗКО (пятно 39, без наружных инженерных сетей)»			
Проверил		Ибрагимов				Жилой дом (Блок Б)	Стадия	Лист	Листов
							РП	1	
Разработ.		Шекербеков				Общие данные	ТОО "Сити инжиниринг" г.Шымкент - 2018г.		
Н.контр.		Отумбаев							

Взам. инв.№ | Подпись и дата | Инв.№ подл.

Схема блокировки

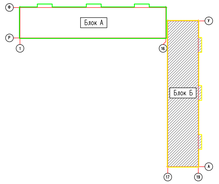

План на отм. 0,000

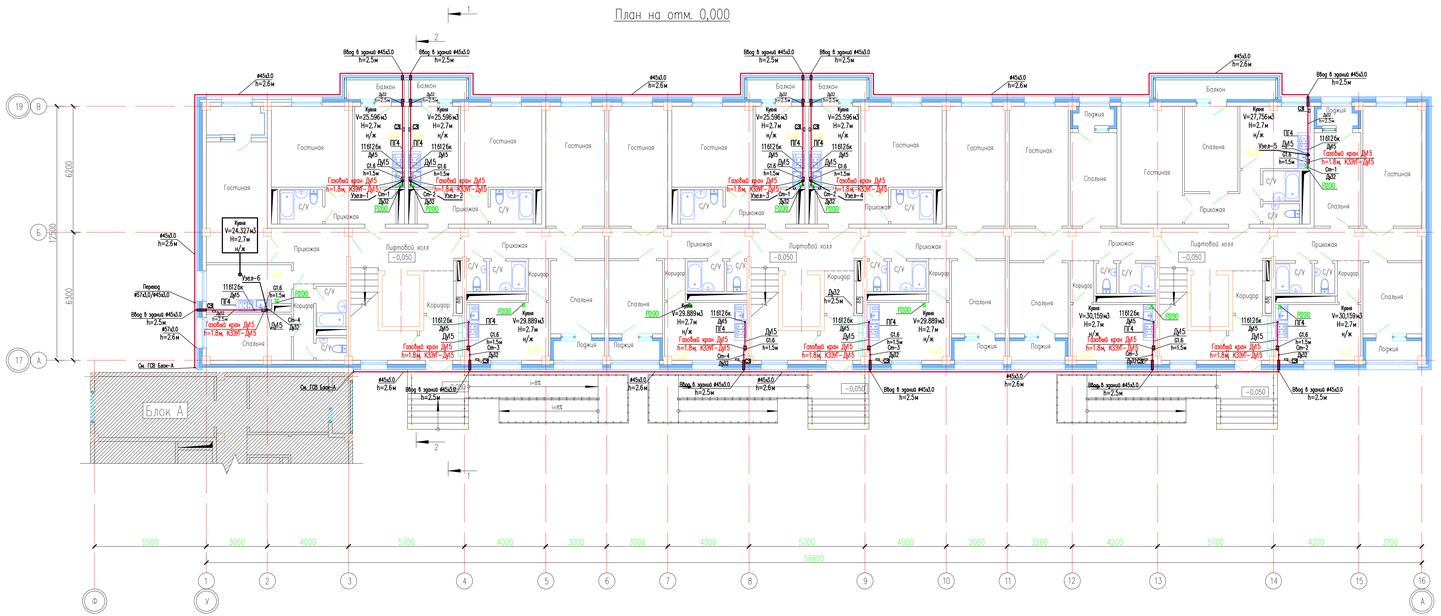

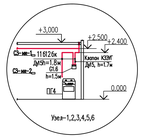

Изм.	Кол. уч.	Лист	N док.	Подп.	Дата	17-03-39-ГСВ	
Проверил	Ибрагимов					«Строительство 9-ти этажного многоквартирного жилого дома в мкр.Карачаганак-1 г.Аксай Бурлинского района ЗКО (пятно 39, без наружных инженерных сетей)»	
Разработ.	Шекербеков					Жилой дом (Блок Б)	Стадия: РП; Лист: 2; Листов:
Н.контр.	Отумбаев					План газоснабжение на отм. 0,000	ТОО "Сити инжиниринг" г.Шымкент – 2018г.

Копировал | Формат А3×4

Согласовано

Взам. инв. N

Подп. и дата

Инв. N подл.

Схема блокировки

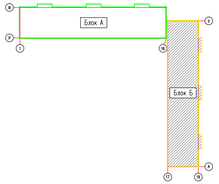

План типового этажа

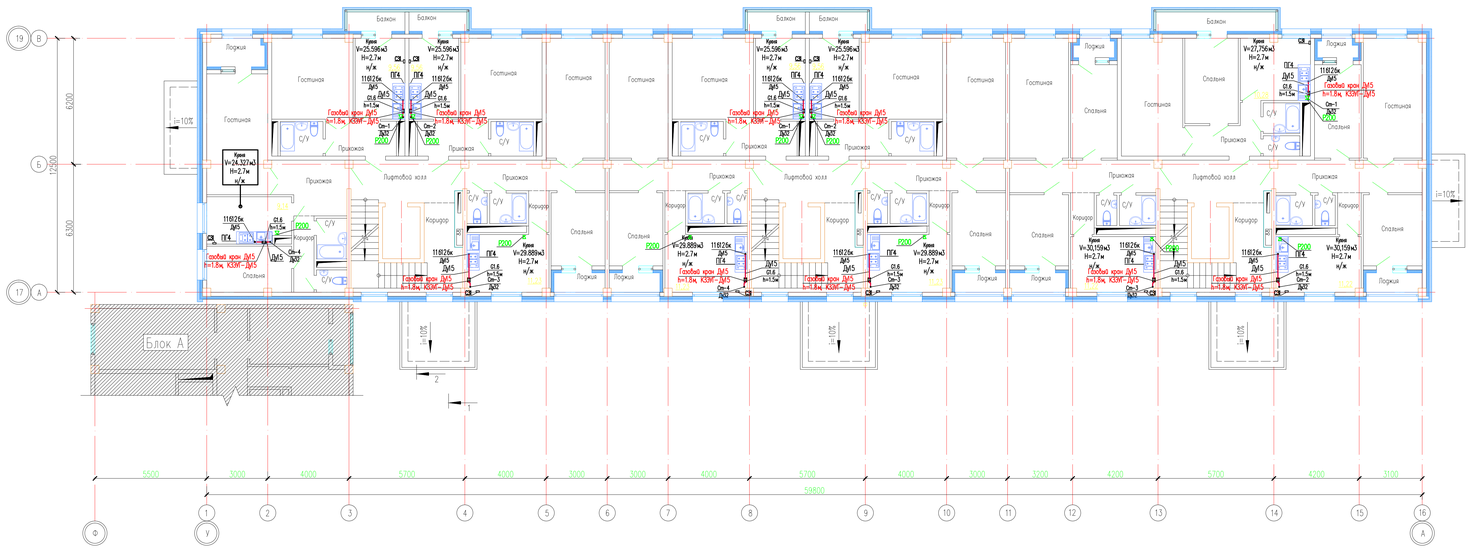

КЕЛТСЕЛЕ
ЖШС "ЕКІНШІ ЖЕЛІ ЖОБАЛАР"
Бастапқы нұсқадан көшірме
Копия с первоначального подлинника
18.12.09

Изм.	Кол. уч.	Лист	N док.	Подп.	Дата	17-03-39-ГСВ	
Проверил	Ибрагимов					«Строительство 9-ти этажного многоквартирного жилого дома 6 мкр.Каратаганак-1 г.Аксай Бурлинского района ЗКО (пятно 39, без наружных инженерных сетей)»	
Разработ.	Шекербеков					Жилой дом (Блок Б)	Стадия: РП; Лист: 3; Листов:
Н.контр.	Отумбаев					План типового этажа	ТОО "Сити инжиниринг" г.Шымкент – 2018г.

Согласовано

Взам. инв. N

Подп. и дата

Инв. N подл.

Копировал

Формат А3-4

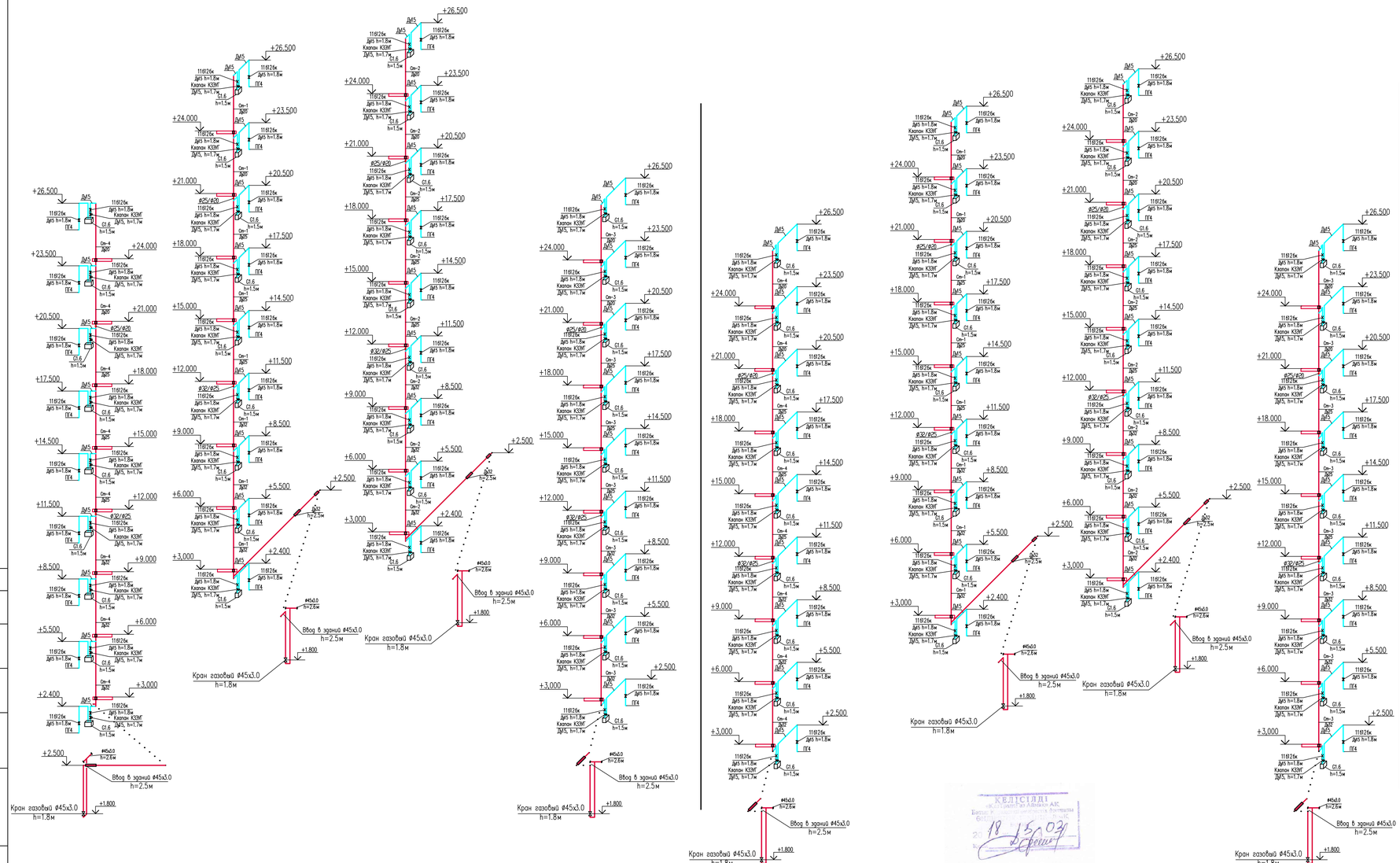

Согласовано

Взам. инв. N

Подп. и дата

Инв. N подл.

Изм.	Кол. уч.	Лист	N док.	Подп.	Дата	17-03-39-ГСВ		
						«Строительство 9-ти этажного многоквартирного жилого дома в мкр.Карачаганак-1 г.Аксай Бурлинского района ЗКО (пятно 39, без наружных инженерных сетей)»		
Проверил		Ибрагимов				Жилой дом (Блок Б)	Стадия	Лист	Листов
							РП	4	
Разработ.		Шекербеков				Схема газопровода	ТОО "Сити инжиниринг" г.Шымкент – 2018г.		
Н.контр.		Отумбаев							

Копировал

Формат А3-3

Система автоматического контроля загазованности
САКЗ-МК-2-1 DN 15 (бытовая) CO+CH4

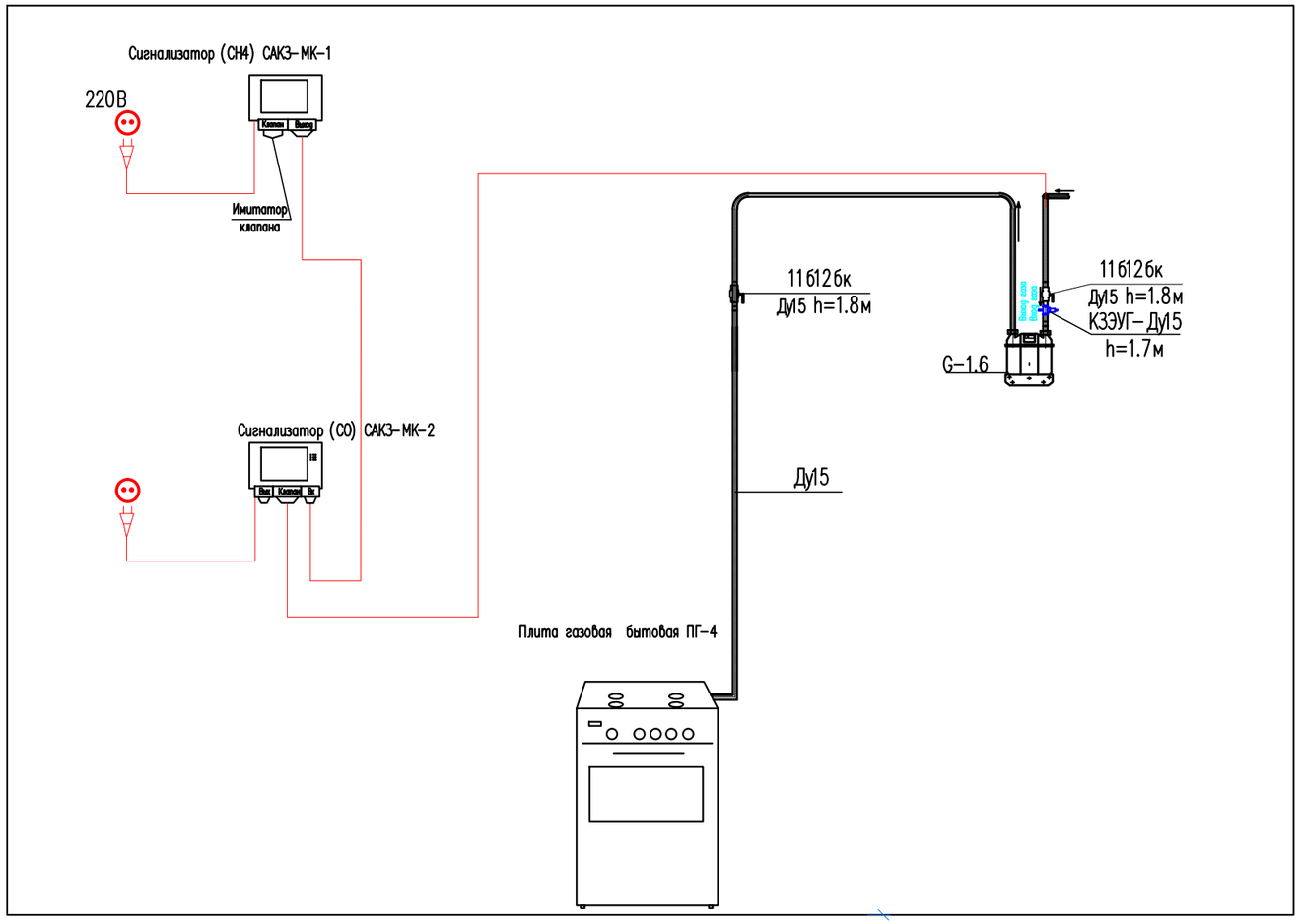

Прокладка газопровода в футляре через стену

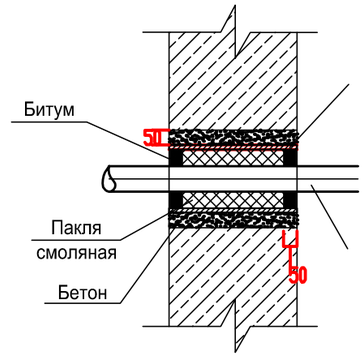

Прокладка газопровода в футляре через перекрытие

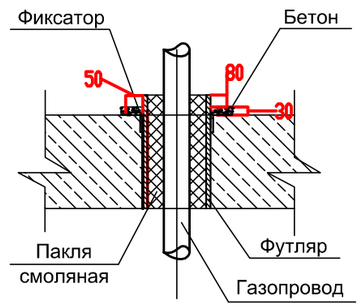

						17-03-39-ГСВ
Изм.	Кол. уч.	Лист	N док.	Подп.	Дата	«Строительство 9-ти этажного многоквартирного жилого дома в мкр. Карачаганак-1 г. Аксай Бурлинского района ЗКО (пятно 39, без наружных инженерных сетей)»
Проверил		Ибрагимов				Жилой дом (Блок Б) — Стадия: РП; Лист: 5; Листов:
Разработ.		Шекербеков				Установочный чертеж газовых приборов
Н. контр.		Отумбаев				ТОО "Сити инжиниринг" г. Шымкент – 2018г.

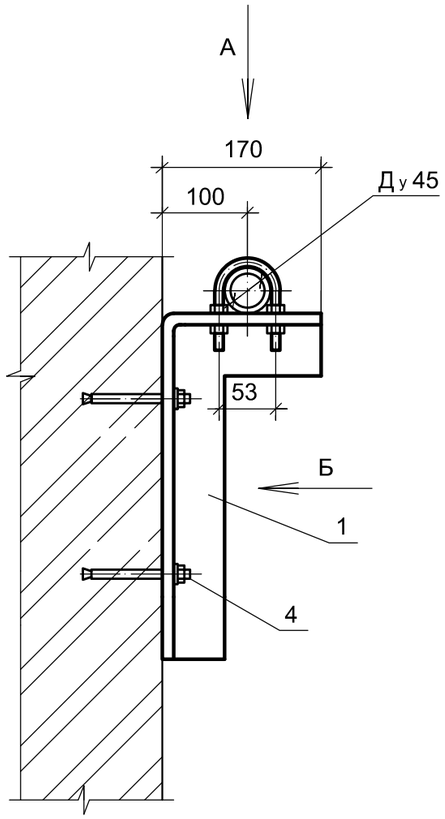

Вид А

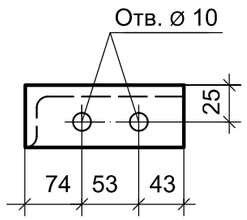

Вид Б

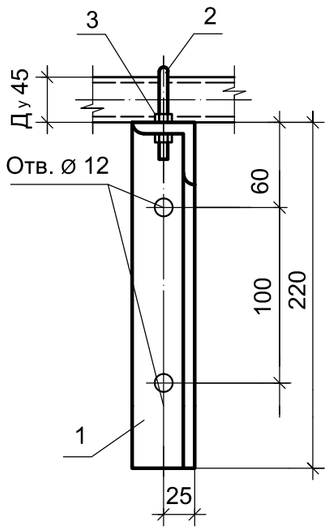

Спецификация

Марка Поз.	Обозначение	Наименование	Кол.	Масса ед.кг	Примеч.
		Газопровод Ду45			
1	ГОСТ 8509-93	Уголок 50х50х5, L=400	1	1,51	кг
2	ГОСТ 24137-80	Хомут 45	1	0,071	кг
3	ГОСТ 5915-70*	Гайка М8	4	0,0055	кг
4		Анкерный болт 10х125	2	0,087	кг

Примечание.

Антикоррозионную защиту металлических конструкций выполнить в соответствии с
требованиями СНиП 3.04.03-85 "Защита строительных конструкций от коррозии".
Окраску производить эмалью ПФ 133 (ГОСТ 926-82*) в два слоя по грунтовке ГФ-021
(ГОСТ 25129-82*).

Изм.	Кол. уч.	Лист	N док.	Подп.	Дата	17-03-39-ГСВ			
						«Строительство 9-ти этажного многоквартирного жилого дома в мкр.Карачаганак-1 г.Аксай Бурлинского района ЗКО (пятно 39, без наружных инженерных сетей)»			
Проверил		Ибрагимов				Жилой дом (Блок Б)	Стадия	Лист	Листов
							РП	6	
Разработ.		Шекербеков				*Крепление газопровода Ду45 к стене.*	ТОО "Сити инжиниринг" г.Шымкент – 2018г.		
Н.контр.		Отумбаев							

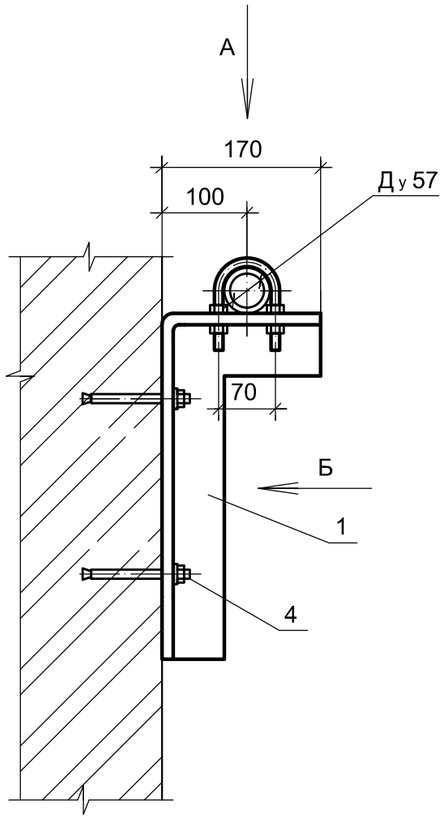

Вид Б

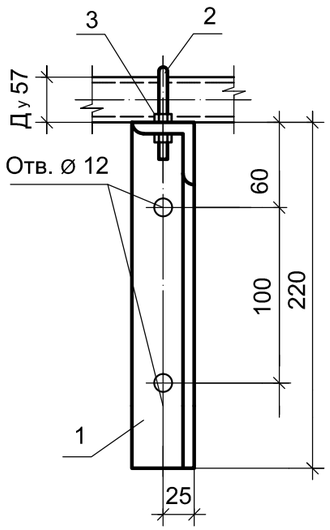

Вид А

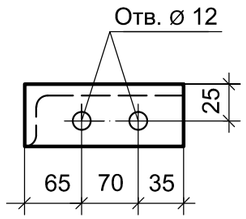

Спецификация

Марка Поз.	Обозначение	Наименование	Кол.	Масса ед.кг	Примеч.
		Газопровод Ду57			
1	ГОСТ 8509-93	Уголок 50х50х5, L=400	1	1,51	кг
2	ГОСТ 24137-80	Хомут 60	1	0,141	кг
3	ГОСТ 5915-70*	Гайка М10	4	0,0102	кг
4		Анкерный болт 10х125	2	0,087	кг

Примечание.

Антикоррозионную защиту металлических конструкций выполнить в соответствии с
требованиями СНиП 3.04.03-85 "Защита строительных конструкций от коррозии".
Окраску производить эмалью ПФ 133 (ГОСТ 926-82*) в два слоя по грунтовке ГФ-021
(ГОСТ 25129-82*).

Изм.	Кол. уч.	Лист	N док.	Подп.	Дата	17-03-39-ГСВ			
						«Строительство 9-ти этажного многоквартирного жилого дома в мкр.Карачаганак-1 г.Аксай Бурлинского района ЗКО (пятно 39, без наружных инженерных сетей)»			
Проверил		Ибрагимов				Жилой дом (Блок Б)	Стадия	Лист	Листов
							РП	7	
Разработ.		Шекербеков				*Крепление газопровода Ду57 к стене.*	ТОО "Сити инжиниринг" г.Шымкент – 2018г.		
Н.контр.		Отумбаев							

Поз	Наименование и техническая характеристика	Тип, марка, обозначение документа, опросного листа	Код оборудования, изделия, материала.	Завод-изготовитель	Единица измерения	Количество	Масса единицы, кг	Примечание
1	2	3	4	5	6	7	8	9
1	Счетчик газа G-1.6, ø15	G-1.6	-		шт.	99	3,2	
2	Плита газовая бытовая ПГ-4		-		шт.	99	40	
3	Система автоматического контроля загазованности САКЗ-МК-2-1 DN 15 (бытовая)	САКЗ-МК-2-1	-		шт.	99	0.5	
	в комплекте, в том числе:							
	-сигнализатор СЗ-1							
	-сигнализатор СЗ-2							
	-Клапан запорный с электромагнитным управлением газовый КЗЭУГ-Ду15							
	-соединительные кабель с разъемами							
4	Труба стальные электросварные ø57х3.0	ГОСТ 10704-91	-		ПМ.	5	4.0	
5	Труба стальные электросварные ø45х3.0	ГОСТ 10704-91			ПМ.	185	3.11	
6	Труба стальные водогазопроводные Ду32	ГОСТ 3262-75*	-		ПМ.	124	3.09	
7	Труба стальные водогазопроводные Ду25	ГОСТ 3262-75*	-		ПМ.	95	2.39	
8	Труба стальные водогазопроводные Ду20	ГОСТ 3262-75*	-		ПМ.	63	1.66	
9	Труба стальные водогазопроводные Ду15	ГОСТ 3262-75*	-		ПМ.	404	1.08	
10	Кран пружинный муфтовый Ру 0, 01МПа , t до 50°С Ду 15	11б10бк	-		шт.	198	0.25	
11	Кран пробковый проходной муфтовый Ру 0,1МПа, t до 50°С Ду 40	11б10бк	-		шт.	11	0.8	
12	Прокладка газопровода ст. ø45х3.0 в ст. футляре ø76х2.5, через стену L=0.30м	5.905-25.05 УГ 9.00	-		шт.	11	2.82	
13	Прокладка газопровода ст. ø32х2.8 в ст. футляре ø76х2.5, через стену L=0.30м	5.905-25.05 УГ 9.00	-		шт.	4	2.8	
14	Прокладка газопровода ст. ø32х2.8 в ст. футляре ø76х2.5, через перекрытие L=0.30м	5.905-25.05 УГ 9.00	-		шт.	33	4.2	
15	Прокладка газопровода ст. ø25х2.8 в ст. футляре ø57х2.0, через перекрытие L=0.30м	5.905-25.05 УГ 9.00	-		шт.	33	2.7	
16	Прокладка газопровода ст. ø20х2.5 в ст. футляре ø57х2.0, через перекрытие L=0.30м	5.905-25.05 УГ 9.00	-		шт.	22	2.0	

Изм.	Кол. уч.	Лист	N док.	Подп.	Дата	17-03-39-ГСВ		
Проверил		Ибрагимов				Спецификация жилой дом	Стадия	Лист	Листов
							РП	1	
Разработ.		Шекербеков					ТОО "Сити инжиниринг" г.Шымкент - 2018г.		
Н.контр.		Отумбаев							

Копировал Формат А3

Поз	Наименование и техническая характеристика	Тип, марка, обозначение документа, опросного листа	Код оборудования, изделия, материала.	Завод-изготовитель	Единица измерения	Количество	Масса единицы, кг	Примечание
1	2	3	4	5	6	7	8	9
17	Крепление газопровода ø15х2.5 к стене УКГ 1.00-01	серия 5.905-18.05 вып.1	–		шт.	135	0,030	
18	Крепление газопровода ø20х2.5 к стенеС УКГ 1.00-00	серия 5.905-18.05 вып.1	–		шт.	21	0.037	
19	Крепление газопровода ø25х2.8 к стене УКГ 1.00-00.	серия 5.905-18.05 вып.1	–		шт.	27	0.052	
20	Крепление газопровода ø32х2.8 к стене УКГ 1.00-00.	серия 5.905-18.05 вып.1	–		шт.	36	0.075	
21	Крепление газопровода ø45х3.0 к стене				шт.	47		см. л. ГСН-6
22	Крепление газопровода ø57х3.0 к стене				шт.	1		см. л. ГСН-7
	ВЕДОМОСТЬ ОБЪЕМОВ РАБОТ ГСВ							
1	Испытание газ-да на прочность и герметичность				м	876		
2	Защита газопровода от отмосферной каррозии покрытием							
	состоящим из 2-х слоев гтунтовки и 2-х слоев эмали ПФ-115				м2	82.9		

Изм.	Кол. уч.	Лист	N док.	Подп.	Дата
Проверил		Ибрагимов			
Разработ.		Шекербеков			
Н. контр.		Отумбаев			

17-03-39-ГСВ

Спецификация жилой дом

Стадия	Лист	Листов
РП	2	

ТОО "Сити инжиниринг"
г. Шымкент – 2018г.

Копировал Формат А3

Серия 5.905-25.05 вып. 1, часть 1

Обозначение	Рис.	Условный проход Dy*, мм	D x S*	L*, мм	L1*, мм	Масса, кг
УГ 9.00	1	20	45x2.0	500	–	2.0
-01	2			340	35±2	1.3
-02	1	25	57x2.0	500	–	2.7
-03	2			340	40±2	1.5
-04	1	32	76x2.5	500	–	4.2
-05	2			340	45±2	2.9
-06	1	40	76x2.5	500	–	3.8
-07	2			340	60±2	2.8
-08	1	50	89x2.5	500	–	5.1
-09	2			340	80±2	3.6
-10	1	65	108x3.0	500	–	7.0
-11	2			340	90±2	4.8
-12	1	80	127x3.0	500	–	8.9
-13	2			340	110±2	6.2
-14	1	100	159x3.5	500	–	13.9
-15	2			340	160±2	9.35
-16	1	125	159x3.5	500	–	11.2
-17	2			340	160±2	11.7
-18	1	150	219x4.0	500	–	24.0
-19	2			340	220±2	16.0
-20	1	200	273x6.0	500	–	32.5
-21	2			340	275±2	22.0
-22	1	250	325x4.5	500	–	35.2
-23	2			340	325±2	24.0
-24	1	300	377x4.0	500	–	37.7
-25	2			340	380±2	25.1
-26	1	400	530x5.0	500	–	87.4
-27	2			340	530±2	59.8
-28	1	500	630x7.0	500	–	134.0
-29	2			340	630±2	91.6

Рис.1

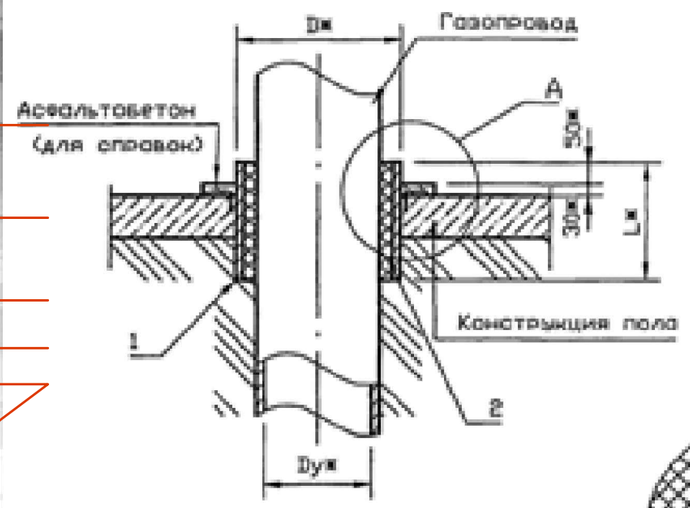

1-1

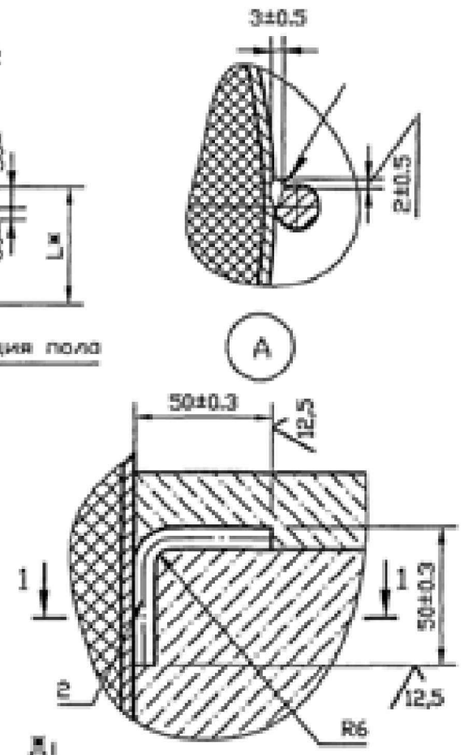

Рис.2

Остальное см. Рис.1

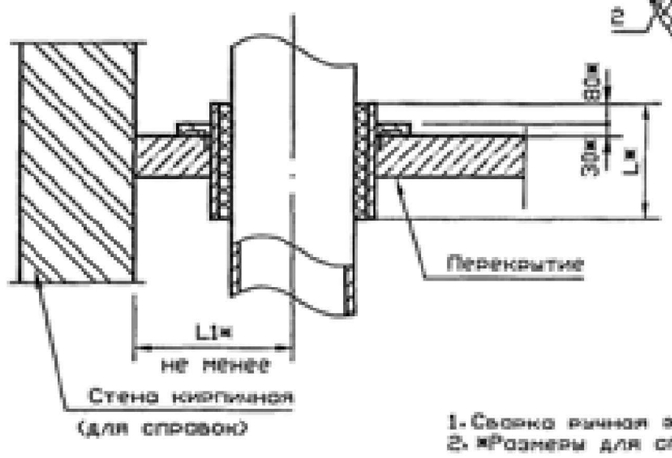

1. Сварка ручная электродуговая.
2. *Размеры для справок

Изм.	Лист	N докум.	Подпись	Дата
Разраб.		Василенко		07.05
Разраб.		Тарасенко		07.05
Пров.		Крючков		07.05
Н. контр.		Поносенко		07.05
Утв.		Корж		07.05

УГ 9.00 СБ

Прокладка газопровода в футляре через пол или через перекрытие. Сборочный чертеж

Лит.	Масса	Масштаб
	См. табл.	—
Лист	Листов 1	

СПКБ "Газпроект"

Копировал

Формат А3

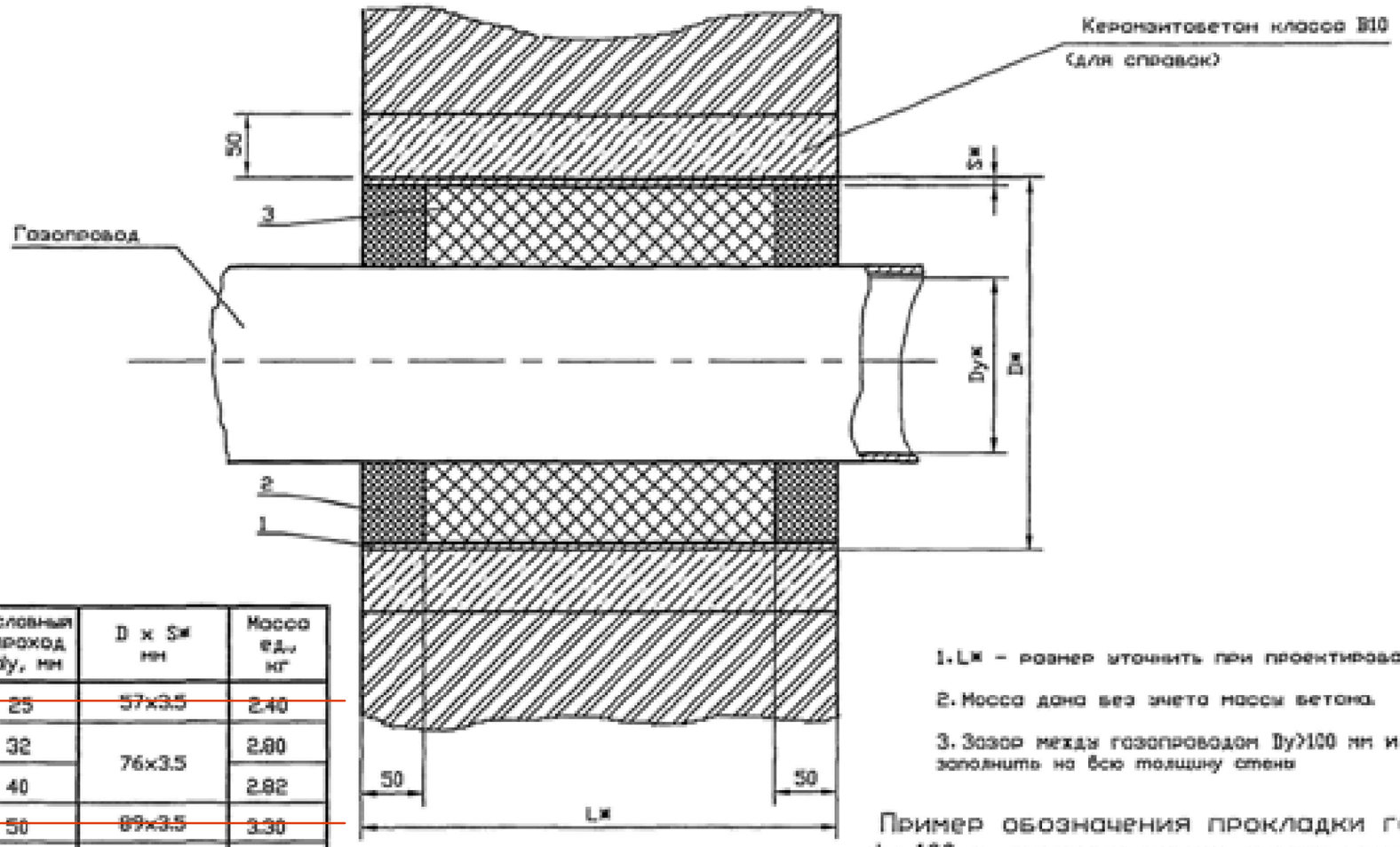

1. Lж – размер уточнить при проектировании.

2. Масса дана без учета массы бетона.

3. Зазор между газопроводом Dy>100 мм и футляром заполнить на всю толщину стены

Пример обозначения прокладки газопровода dy 100 в футляре через стену толщиной 510 мм:

Поз.	Обозначение	Наименование	Кол.	Масса ед.,кг	Приме-чание
	5.905-25.05 в.1 УГ 8.00-06	Футляр – 200 L=510	1	20.5	

Обозначение	Условный проход dy, мм	D x Sж мм	Масса ед., кг
УГ 8.00	25	57x3.5	2.40
-01	32	76x3.5	2.80
-02	40		2.82
-03	50	89x3.5	3.30
-04	65	114x4	5.60
-05	80	159x5	10.60
-06	100	219x6	20.50
-07	150	273x6	26.30
-08	200	325x6	32.20
-09	250	377x6	32.80
-10	300	426x5	38.80
-11	400	530x6	50.54
-12	500	630x6	59.90
-13	600	720x10	104.80
-14	800	1020x8	152.40
-15	1000	1220x11	237.00

Изм.	Лист	N докум.	Подпись	Дата
Разраб.		Василенко		07.05
Разраб.		Торосенко		07.05
Пров.		Крюков		07.05
Н. контр.		Пономенко		07.05
Утв.		Корх		07.05

УГ 8.00 СБ

Прокладка газопровода в футляре через стену. Сборочный чертеж

Лит.	Масса	Масштаб
	См. табл.	—
Лист	Листов 1	

СПКБ "Газпроект"

Копировал

Формат А3

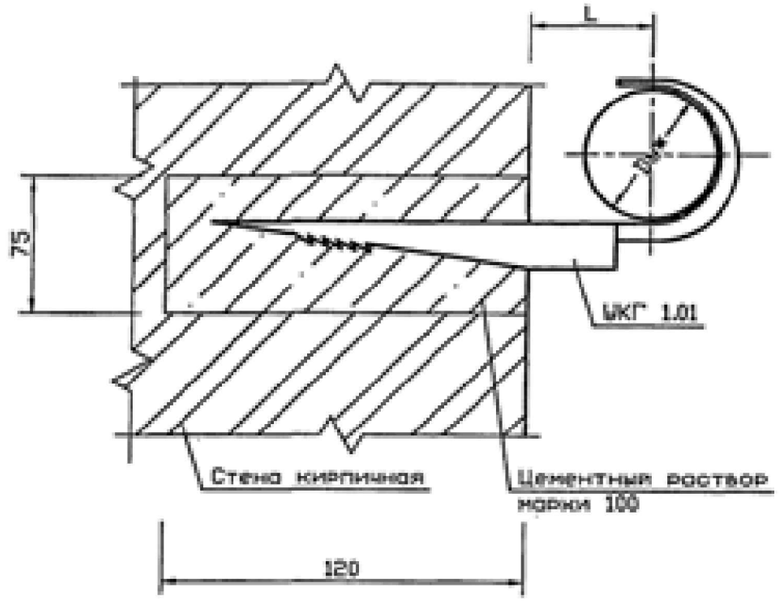

Обозначение	Условный проход Dу*, мм	L, мм	Масса ед., кг
УКГ 1.00	15	26±1	0,030
-01	20	28±1	0,037
-02	25	33±1	0,052
-03	32	36±1	0,075
-04	40	42±1	0,085

Вариант

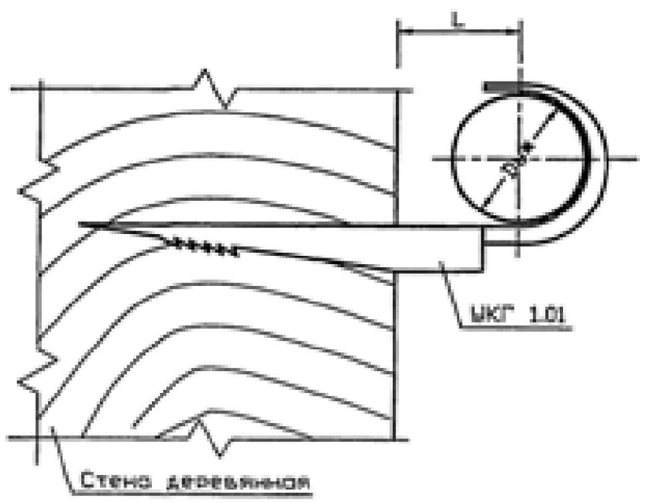

1 Масса дана без учета строительных материалов.

2 * Размеры для справок

Изм.	Лист	N докум.	Подпись	Дата	УКГ 1.00 СБ			
Разраб.		Василенко		07.05	Крепление газопровода Dу 15...40мм к кирпичной или деревянной стене. Монтажный чертеж	Лит.	Масса	Масштаб
Разраб.		Торосенко		07.05			См. табл.	—
Пров.		Крючков		07.05		Лист	Листов 1	
Н. контр.		Понасенко		07.05		СПКБ "Газпроект"		
Утв.		Корж		07.05				

Копировал

Формат А3