ТОО "Семей-ОтделСтрой" ГСЛ №012217

РАЗРАБОТКА ПСД «СТРОИТЕЛЬСТВО 5 И 7 ЭТАЖНЫХ ЗДАНИЙ ОБЩЕЖИТИЙ НА 288 МЕСТ ДЛЯ КГКП «КОЛЛЕДЖ БИЗНЕСА СЕРВИСА» В Г.СЕМЕЙ» ПЯТИЭТАЖНОЕ ОБЩЕЖИТИЕ

СТАДИЯ: РАБОЧИЙ ПРОЕКТ

ШИФР: 68-2018

АРХИТЕКТУРНЫЕ РЕШЕНИЯ НИЖЕ ОТМ. 0,000

68-2018-АР1

ТОМ 2

Альбом 3

г. Семей
2018 г.

ТОО "Семей-ОтделСтрой" ГСЛ №012217

РАЗРАБОТКА ПСД «СТРОИТЕЛЬСТВО 5 И 7 ЭТАЖНЫХ ЗДАНИЙ ОБЩЕЖИТИЙ НА 288 МЕСТ ДЛЯ КГКП «КОЛЛЕДЖ БИЗНЕСА СЕРВИСА» В Г.СЕМЕЙ» ПЯТИЭТАЖНОЕ ОБЩЕЖИТИЕ

СТАДИЯ: РАБОЧИЙ ПРОЕКТ

ШИФР: 68-2018

АРХИТЕКТУРНЫЕ РЕШЕНИЯ НИЖЕ ОТМ. 0,000

68-2018-АР1

ТОМ 2

Альбом 3

Директор ТОО "Семей-ОтделСтрой" Жунусова Ж.Т.

Главный инженер проекта Ташенов Т.М.

г. Семей
2018 г.

Ведомость основных комплектов рабочих чертежей

Обозначение	Наименование	Примечание
ТП РК 5 Общ (IB,IIB,IIIA,IIIB)-2.1-2015-ПЗ	Пояснительная записка	Альбом 1
ТП РК 5 Общ (IB,IIB,IIIA,IIIB)-2.1-2015-ТХ	Технология производства	Альбом 2
ТП РК 5 Общ (IB,IIB,IIIA,IIIB)-2.1-2015-АР1	Архитектурные решения ниже отм.0.000	Альбом 3
ТП РК 5 Общ (IB,IIB,IIIA,IIIB)-2.1-2015-АР2	Архитектурные решения выше отм.0.000	
ТП РК 5 Общ (IB,IIB,IIIA,IIIB)-2.1-2015-КЖ1	Конструкции железобетонные ниже отм.0.000	Альбом 4
ТП РК 5 Общ (IB,IIB,IIIA,IIIB)-2.1-2015-КЖ2	Конструкции железобетонные выше отм.0.000	
ТП РК 5 Общ (IB,IIB,IIIA,IIIB)-2.1-2015-ОВ	Отопление, вентиляция и кондиционировные воздуха	Альбом 5
ТП РК 5 Общ (IB,IIB,IIIA,IIIB)-2.1-2015-ВК	Водопровод и канализация	Альбом 6
ТП РК 5 Общ (IB,IIB,IIIA,IIIB)-2.1-2015-ЭЛ	Электротехнические решения	Альбом 7
ТП РК 5 Общ (IB,IIB,IIIA,IIIB)-2.1-2015-СС	Системы связи	Альбом 8
ТП РК 5 Общ (IB,IIB,IIIA,IIIB)-2.1-2015-ПС	Пожарная сигнализация	Альбом 9
ТП РК 5 Общ (IB,IIB,IIIA,IIIB)-2.1-2015-С	Спецификации оборудования, изделий и материалов	Альбом 10

Ведомость рабочих чертежей основного комплекта

Лист	Наименование	Примечание
1	Общие данные.	
2	План подвала на отм -3.000 Ведомость отделки помещений.	
3	Фрагменты разрезов 1-1, 2-2, 3-3	
4	Таблица толщин утеплителя стен и заполнения световых проемов.	
	Спецификация элементов заполнения дверных и оконных проемов.	
5	План полов подвала. Экспликация полов.	
6	Узлы А, Б	
7	Входы в подвал 1 и 2. Козырек над входом в подвал 3	

Ведомость спецификаций

Лист	Наименование	Примечание
4	Спецификация материалов на утепление стен венткамеры (узел "1")	
4	Спецификация элементов заполнения дверных и оконных проемов.	
4	Спецификация материалов на обшивку наружных стен ПС1	
6	Спецификация материалов по наружным стенам ниже отм. 0.000	
6	Спецификация материалов по облицовке цоколя	
7	Спецификация материалов по облицовке и ограждению входов в подвал.	

Согласовано: Гл.спец. ЭЛ, СС. Демир; Гл.спец.ТХ. Бешенова; Гл.конструк. Счастливая; Гл.спец ОВ Виноградов; Гл.спец ВК Осланова

Взам. инв. №

Подп. и дата

Инв. № подл.

Настоящий проект выполнен в соответствии с нормами, правилами и стандартами, в том числе и по взрыво- и пожаробезопасности, действующими в Республике Казахстан.

ГИП (ГАП) разработавший типовой проект Сапарбаев Е. Ж.

ГИП осуществивший привязку

Ведомость ссылочных и прилагаемых документов

Обозначение	Наименование	Примечание
Ссылочные документы		
Серия РК 1.031.9-2.07, Выпуск 1	"Комплектные системы КНАУФ.	
	Перегородки поэлементной сборки из гипсокартонных	
	листов на металлическом и деревянном каркасах	
	для жилых, общественных и производственных зданий"	
Серия РК 1.073.9-2.08, Выпуск 1	"Комплектные системы КНАУФ.	
	Облицовка поэлементной сборки из гипсокартонных	
	листов ограждающих конструкций для жилых,	
	общественных и производственных зданий"	
ГОСТ 30674-99	Блоки оконные из поливинилхлоридных профилей	
СТ РК 943-92	Двери деревянные наружные для жилых и	
	общественных зданий	
СТ РК 943-92	Двери деревянные внутренние для жилых и	
	общественных зданий	
ГОСТ 31173-2003	Блоки дверные стальные	
Прилагаемые документы		

Общие указания

Типовой проект **Пятиэтажное здание общежития** для **IB,IIB,IIIA,IIIB** климатических подрайонов с обычными геологическими условиями, разработан на основании Технического задания, утвержденного И. о. председателя Комитета по делам строительства, жилищно-коммунального хозяйства и управления земельными ресурсами Министерства национальной экономики Республики Казахстан, в рамках Республиканской бюджетной программы 038 – "Совершенствование нормативно-технических документов в сфере архитектурной, градостроительной и строительной деятельности" на 2015 год и в соответствии с Законом Республики Казахстан "О республиканском бюджете на 2015-2017 годы" от 28 ноября 2014 года, и постановлением Правительства Республики Казахстан от 11 декабря 2014 года №1300 "О реализации Закона "О республиканском бюджете на 2015-2017 годы"

Расчетная температура наружного воздуха:

~~для климатического подрайона IB, -25, -30, -35, -39°C~~
~~для климатического подрайона IIB, -25, -30, -35, -39°C~~
для климатического подрайона IIIA, -35,7 ~~-30, -35, -39°C~~
~~для климатического подрайона IIIB, -25, -30, -35, -39°C~~

Уровень ответственности здания – II (нормальный)
Здание II степени огнестойкости – II степени долговечности.
(Приложение 1 к Техническому регламенту «Общие требования к пожарной безопасности»
– по конструктивной пожарной опасности – С0
– по функциональной пожарной опасности – Ф 1.2
– по классификации жилых зданий – IV класса (СП РК 3.02-101-2012 табл.1)

Приказ Министра внутренних дел РК от 23 июня 2017 года № 438 «Требования к безопасности пожарной техники для защиты объектов»

Грунты основания под фундаменты – пески мелкие, не пучинистые, не просадочные.
Нормативные нагрузки приняты согласно СНиП 2.01-07-85*:
– в жилых и подсобных помещениях 150кгс/м2
– на лестницах и в коридорах 300кгс/м2

Архитектурно-планировочные решения

В основу архитектурно – планировочного решения "**Пятиэтажное здание общежития**" положено оптимальное решение функциональных задач, комфортные условия проживания, а также обеспечение ряда специальных требований – технических, санитарных и противопожарных. Архитектурная стилистика фасадов здания, наружные отделочные материалы, цветовое и планировочное решения выполнены в соответствии с демонстрационными материалами, утвержденными И. о. председателя Комитета по делам строительства, жилищно-коммунального хозяйства и управления земельными ресурсами Министерства национальной экономики Республики Казахстан.

Сформированное объемно-пространственное решение представляет собой пятиэтажное здание с подвалом (цокольным этажем), прямоугольное в плане с размерами в осях 36,0х13,5 метров. Высота надземных этажей и цокольгого этажа 3.0 метра (от пола до пола). Связь между этажами общежития осуществляется по лестнице типа Л1, отделенной от подвала противопожарными стеной и перекрытием, имеющей выход через вестибюль и тамбур непосредственно наружу.

В техническом подполье, расположены помещения инженерно-технического обеспечения здания: электрощитовая, тепловой пункт, водомерный узел, венткамера и помещения общего пользования: камера хранения личных вещей, комнаты сантехника, дворника, техника, кастелянши, а также мастерская плотника.

Запроектированы 2 выхода из подвала, через приямок по лестнице, ведущей непосредственно наружу и выход из лестничной клетки на прилегающую к зданию территорию, отделенный от верхних этажей жилой части здания.

Наружная отделка (ниже отм. 0,000) – облицовка сплиттерной плиткой.

Архитектурное решение выше отметки 0.000 – см. альбом ТП РК 5 Общ (IB,IIB,IIIA,IIIB)-2.1-2015-АР2.

Чертежи разработаны для производства работ в летнее время. При производстве работ в зимнее время руководствоваться СП РК 5.03-107-2013 "Несущие и ограждающие конструкции"

Конструктивное решение

Наружные стены техподполья – монолитные 200 мм,
Утепление наружных стен – пенополистирол "Пеноплекс" марки 35, толщину утеплителя принять согласно расчета, см.таблицу л.4
Внутренние перегородки в подвале кирпич 120, 250мм; керамический кирпич КР-р-по 250*120*88/1,4НФ/100/1,4/50 ГОСТ 530-2012 (крепление стен см.альбом марки КЖ)
Перекрытия – сборно-монолитные железобетонные.
Оконные блоки наружные – металлопластиковые.
Дверные блоки наружные – стальные по ГОСТ 31173-2003, деревянные по СТ РК 943-92
Во внутренней отделке помещений здания, с учетом их назначения, санитарно-гигиенических и противопожарных предований используются следующие типы и виды материалов:
- полы – бетонные, мозаичные, керамическая плитка, линолеум,
- стены и перегородки – известковая побелка, эмульсионная, эмалевая покраска,
- потолки – известковая побелка, эмульсионная покраска.

Отмостка – бетонная толщиной 150 мм на щебеночном основании толщиной 100 мм, шириной 700 мм.

ТЕХНИКО-ЭКОНОМИЧЕСКИЕ ПОКАЗАТЕЛИ

Наименование показателей		Ниже отм. 0,000
Общая площадь	м2	475,06
Площадь застройки	м2	592,15
Рабочая площадь	м2	420,70
Расчетная площадь	м2	96,94
Строительный объем ниже отм. 0,000	м3	1547,25

Согласующие подписи специалистов, приведенные на листе, относятся ко всем рабочим чертежам данного комплекта, требующим согласования.

ГИП	Ташенов			Привязан 68-2018	ТОО "Семей-ОтделСтрой" ГСЛ №012217
Проверил	Жармухаметов				
Исполн.	Жармухаметов			Разработка ПСД «Строительство 5 и 7 этажных зданий общежитий на 288 мест для КГКП «Колледж бизнеса сервиса» в г.Семей»	Листов
Инв. №				ТП РК 5 Общ (IB,IIB,IIIA,IIIB)-2.1-2015-АР1	
Изм.	Кол. уч	Лист	№ док.	Подп.	Дата
				Пятиэтажное здание общежития для IB,IIB,IIIA,IIIB климатических подрайонов с обычными геологическими условиями	
ГИП	Сапарбаев			5-ти этажное общежитие	Стадия: РП; Лист: 1; Листов: 7
Гл. арх.	Шишватова				
Разработал	Мукашева			Общие данные.	ТОО "ИННОБИЛД"
Проверил	Будко				
Норм.контр.	Шишватова				

Формат А2

План подвала на отм. -3.000

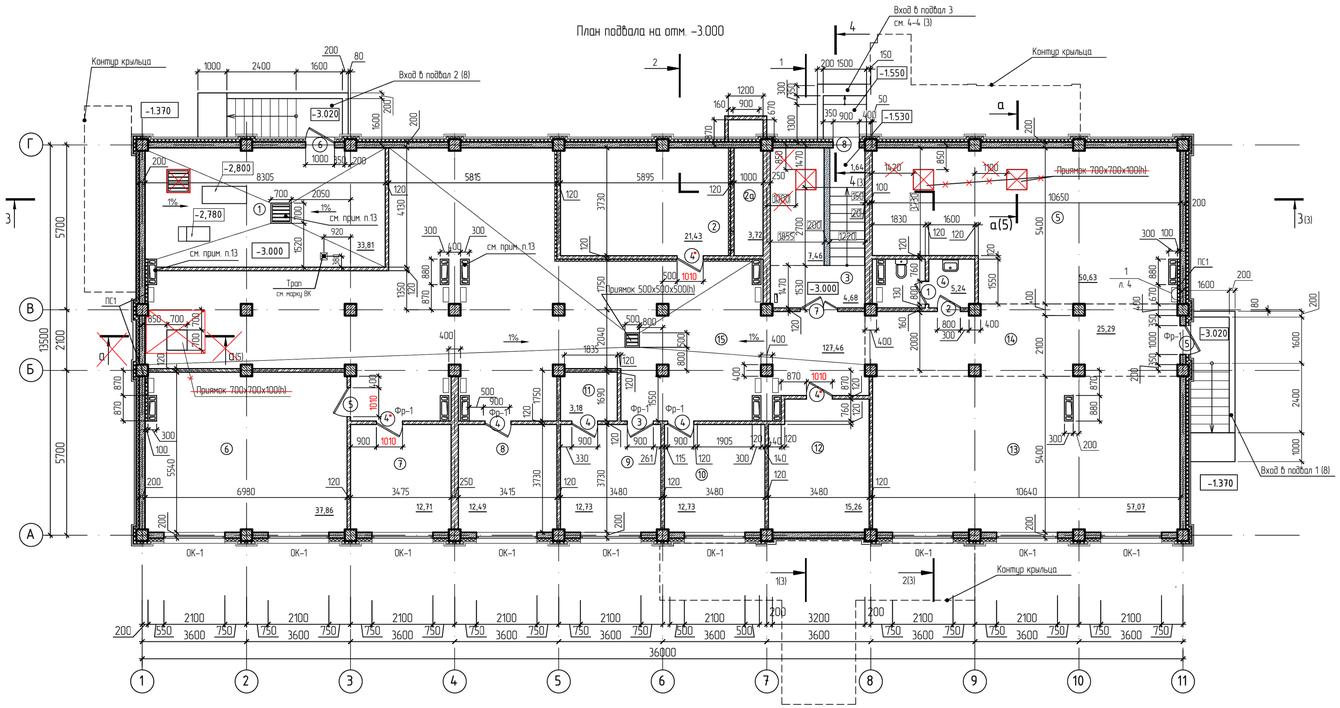

Ведомость отделки помещений. Площадь, м²

Наименование или номер помещения	Вид отделки элементов интерьеров												Примечание
	Потолок	Площадь м2	Стены кирпичные	Площадь м2	Стены из бетона	Площадь м2	Перегородки из гипсокартона и СМЛ	Площадь м2	ж/бетонные поверхности колонн, ригелей	Площадь м2	Низ стен и перегородок	Площадь м2	
Подвал													
2, 5, 6, 7, 8, 10, 13	Затирка 3мм с последующей водоэмульсионной покраской за 2 раза	204,92	Улучшенная штукатурка, с последующей водоэмульсионной покраской за 2 раза	181,72	**Затирка 3мм,** с последующей водоэмульсионной покраской за 2 раза	152,12	–	–	Затирка 3мм, с последующей водоэмульсионной покраской за 2 раза	43,28			
4, 9, 11	Затирка 3мм с последующей водоэмульсионной покраской за 2 раза	21,15	Улучшенная штукатурка, с последующей покраской эмалью за 2 раза	112,16	Затирка 3мм с последующей покраской эмалью за 2 раза	5,95	–	–	Затирка 3мм, с последующей покраской эмалью за 2 раза	6,49			
			Простая штукатурка **под облицовку плиткой**	69,59	Затирка под облицовку плиткой	24,49	–	–	Затирка под облицовку плиткой	1,86	Облицовка стены керамической плиткой h=1500мм	95,94	
1, 12, 14, 15	Затирка 3мм Известковая побелка за 2 раза	201,82	Улучшенная **штукатурка,** с последующей водоэмульсионной покраской за 2 раза	93,60	Затирка 3мм с последующей водоэмульсионной покраской за 2 раза	26,45	Затирка швов, с последующей в/э покраской за 2 раза	2,41	Затирка 3мм с последующей водоэмульсионной покраской за 2 раза	74,87			
			Улучшенная штукатурка под покраску эмалью	110,63	**Затирка 3мм, под покраску эмалью** за 2 раза	31,56	Затирка швов,под покраску эмалью за 2 раза	3,02	Затирка 3мм, под покраску эмалью за 2 раза	37,64	Покраска эмалью за 2 раза,h=1500мм	182,85	
3	Штукатурка по сетке Рабица (ГОСТ 5336-80*, №20х2) – 30мм, с последующей водоэмульсионной покраской за 2 раза	5,75	Улучшенная **штукатурка,** с последующей водоэмульсионной покраской за 2 раза	15,16	**Затирка 3мм** с последующей водоэмульсионной покраской за 2 раза	15,80	–	–	Затирка 3мм с последующей водоэмульсионной покраской за 2 раза	0,52			
	Затирка 3мм с последующей водоэмульсионной покраской за 2 раза	5,18	Улучшенная штукатурка под покраску эмалью	18,86	**Затирка 3мм, под покраску эмалью** за 2 раза	11,89	–	–	Затирка 3мм, под покраску эмалью за 2 раза	0,80	Покраска эмалью за 2 раза h=1500мм	31,55	

1. Данный лист смотреть совместно с листами 3, 4
2. Отверстия ВК, ЗЛ и отопления пробивать по месту
3. Размеры и привязку отверстий в перекрытиях см. чертежи марки КЖ1
4. Привязку монолитных сердечников, обрамление проемов в наружных кирпичных стенах и внутренних кирпичных перегородках, а так же обрамление и привязку отверстий для инженерных коммуникаций см. чертежи марки КЖ1
5. Экспликацию полов см. лист 5.
6. Устроить изоляционные швы вдоль стен, вокруг колонн и фундаментов с целью исключить передачу деформаций от конструкций здания на стяжку пола. Изоляционный шов устраивается путём прокладки изоляционного материала вдоль конструкций здания непосредственно перед заливкой бетонной смеси
7. Таблицу толщин утеплителя наружных стен выше отм. 0.000 см. ТП РК 5 Общ (IB,IB,IIA,IIIB)-2.1-2015-АР2, л. 5. Таблицу толщины утеплителя стен подвала и заполнения световых проемов ниже отм. 0.000 см. на листе 4.
8. Размеры переплетов и узлы крепления уточняет фирма-изготовитель в процессе строительства.
9. Вид открывания принимается в соответствии со схемами
10. Каждый дверной блок заказывается в комплекте с наличниками с 2-х сторон, навесами, ручкой с замком
11. В местах установки наружных дверей в качестве уплотнителя применять вспенивающиеся растворы для заделки стыков между стеной, плитой и дверным блоком.
12. Во всех дверях с индексом "Т" в качестве заполнителя применить минплиту на базальтовой основе с пределом огнестойкости 0,6 ч.
13. Железобетонные вентблоки и приямки смотреть в чертежах марки КЖ1.
14. Стеклопакет для оконных блоков по ГОСТ 24866-99. Стекло листовое прозрачное обыкновенное ГОСТ 111-2014
15. Каждый оконный блок заказывается в комплекте с навесами и ручками
16. При наружной температуре воздуха ниже -35°С, толщину утеплителя принять 100 мм.

ЭКСПЛИКАЦИЯ ПОМЕЩЕНИЙ (начало)

Номер помещения	Наименование	Площадь, М2	Кат. помещения
1	Тепловой пункт. Насосная.	33,81	Д
2	Венткамера	21,43	Д
2а	Приточная камера	3,72	
3	Лестничная клетка	13,78	
4	Сан. узел	5,24	
5	Техническое пространство	50,63	Д
6	Камера хранения личных вещей	37,86	
7	Камера хранения личных вещей	12,71	

ЭКСПЛИКАЦИЯ ПОМЕЩЕНИЙ (окончание)

Номер помещения	Наименование	Площадь, М2	Кат. помещения
8	Комната техника и сантехника	12,49	
9	Мастерская плотника	12,73	
10	Комната дворника	12,73	
11	Раздевалка	3,18	
12	Электрощитовая	15,26	Г
13	Техническое пространство	57,07	Д
14	Коридор	25,29	
15	Техническое пространство	127,46	Д

УСЛОВНЫЕ ОБОЗНАЧЕНИЯ:

- Стена железобетонная толщиной 200 мм.
- Подпорные стены крылец
- Перегородка, стена кирпичная толщиной 120мм, 250мм
- Утеплитель наружных стен ниже уровня земли 50 мм (см. пр. п.16);
- утеплитель наружных стен выше уровня земли (см. табл. л. 4)
- ⑥ – Номер помещения по экспликации

Изм.	Кол.уч.	Лист.	N док.	Подпись	Дата

Привязан 68-2018

Исполн. Жорнухаметов

Инв. N

Гл. арх.	Шишватова	
Разработал	Мукашева	
Проверил	Кондратьева	
Норм.контроль	Шишватова	

ТП РК 5 Общ (IB,IIB,IIIA,IIIB)-2.1-2015-АР1

Пятиэтажное здание общежития для IB,IIB,IIIA,IIIB климатических подрайонов с обычными геологическими условиями

5-ти этажное общежитие

Стадия	Лист	Листов
РП	2	

План подвала на отм -3.000
Ведомость отделки помещений.

ТОО "ИННОБИЛД"

Инв. № подл. | Подп. и дата | Взамен инв. №

Формат А3 х 3

Фрагмент разреза 1-1

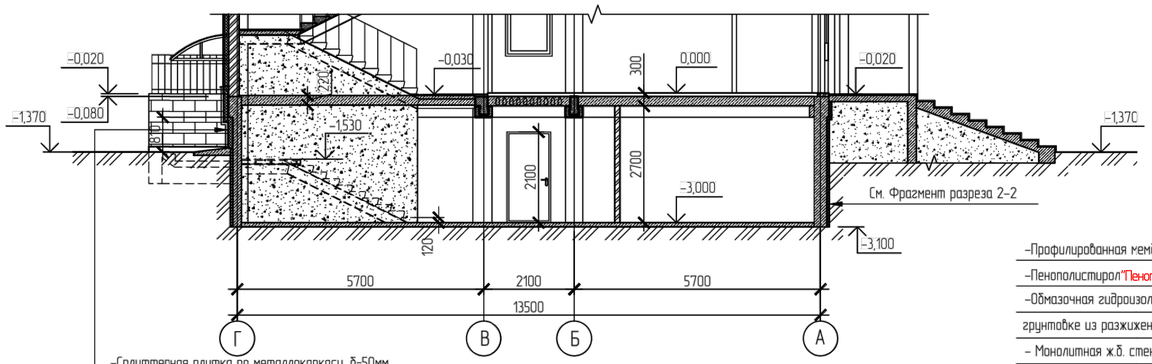

- Сплиттерная плитка по металлокаркасу, δ=50мм
- Цементно-песчаный раствор М100, δ=20мм
- "Пеноплекс" марки 35 (δ – см.табл. л. 4)
- Обмазочная пароизоляция битумом за 2 раза по грунтовке из разжиженного битума
- Железобетонная стена, δ=200мм

Фрагмент разреза 2-2

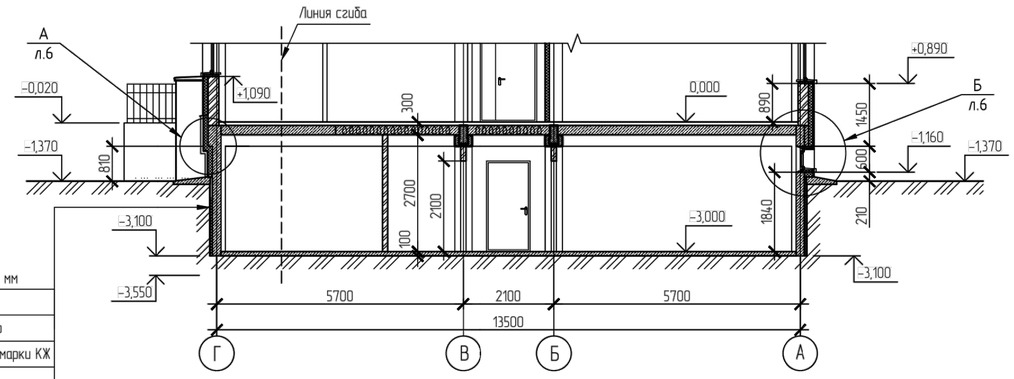

- Профилированная мембрана Planter standart, δ=8 мм
- Пенополистирол "Пеноплекс" см. л. 2; прим. п. 16
- Обмазочная гидроизоляция битумом за 2 раза по грунтовке из разжиженного битума, см. чертежи марки КЖ
- Монолитная ж.б. стена подвала 200 мм

Фрагмент разреза 3-3

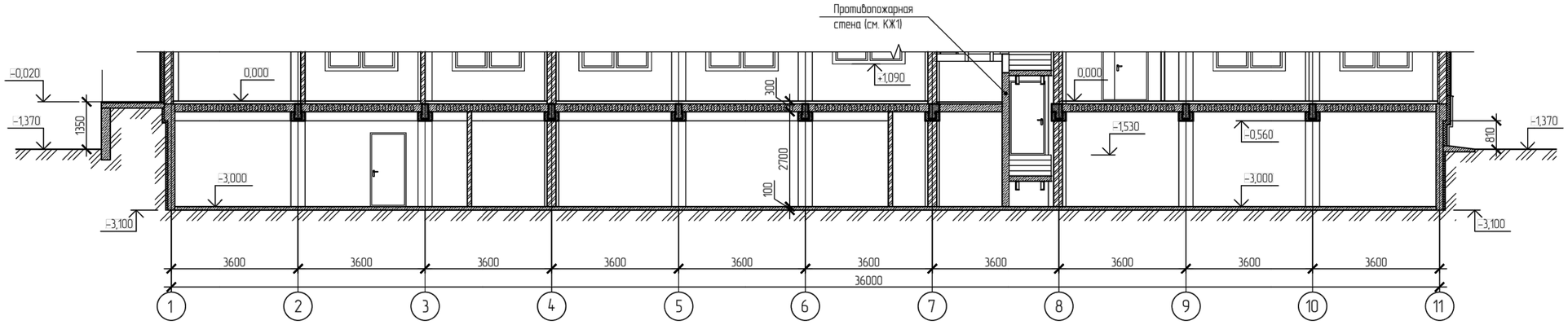

Разрез 4-4

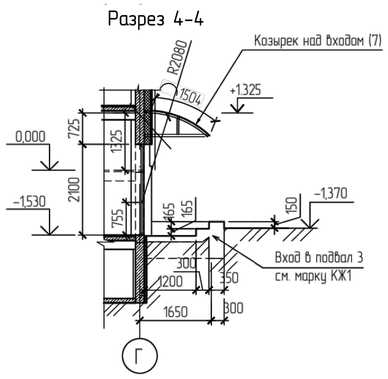

1. Данный лист смотреть совместно с листом 2.
2. Таблицу толщин утеплителя наружных стен выше отм. 0.000 см. ТП РК 5 Общ (IB,IIB,IIIA,IIIB)-2.1-2015-АР2, л. 5.
3. Разрезы 1-1, 2-2, 3-3 см. альбом ТП РК 5 Общ (IB,IIB,IIIA,IIIB)-2.1-2015-АР2.

Изм.	Кол. уч.	Лист	№ док.	Подп.	Дата

ТП РК 5 Общ (IB,IIB,IIIA,IIIB)-2.1-2015-АР1

Пятиэтажное здание общежития для IB,IIB,IIIA,IIIB климатических подрайонов с обычными геологическими условиями

Привязан	68-2018		
Исполн.	Жармухаметов	Гл.арх.	Шишватова
		Разработал	Мукашева
		Проверил	Будко
Инв. №		Норм.контр.	Шишватова

5-ти этажное общежитие

Стадия	Лист	Листов
РП	3	

Фрагменты разрезов 1-1, 2-2, 3-3

ТОО "ИННОБИЛД"

Взам. инв. № | Подп. и дата | Инв. № подл.

Формат А2

СПЕЦИФИКАЦИЯ ЭЛЕМЕНТОВ ЗАПОЛНЕНИЯ ДВЕРНЫХ И ОКОННЫХ ПРОЕМОВ

Марка поз.	Обозначение	Наименование	Кол-во Подвал	Масса, ед. кг.	Примечание*
		ДВЕРИ			
1	СТ РК 943-92	ДГ 21-8П	1		2100
2	СТ РК 943-92	ДГ 21-8/1П	1		2100
3	СТ РК 943-92	ДГ 21-9	1		2100
4	СТ РК 943-92	ДГ 21-9Л	3		2100
5	Серия 1.236-5 вып.3	ДГ 18-9Л	1		1800 см.прим 2
6	ГОСТ 31173-2003	ДСН /ЛН 2100-1000	1		2100
7	СТ РК 943-92	ДН 21-13	1		2100
8	СТ РК 943-92	ДН 21-9	1		2100 -
4*	Серия 1.236-5 вып.3	ДГ 21-9Л	3		2100 см.прим 2
		ОКНА			
ОК 1	ГОСТ 30674-99	ОП ОСП 6-21 ПО-СВ	9		600
Фр-1	ГОСТ 30674-99 (ГОСТ 23166-99)	ОП ОСП 6-9 Фр	5		600
		РЖ-1 (900х300)	1		
10	ГОСТ 8510-86	L50х32х3 мм, п.м.	2.37	1.90	4.50 кг
11	ГОСТ 8510-86	L45х28х3 мм, l=0.886 м, шт.	6	1.46	8.76 кг
12	ГОСТ 103-2006	-50х4 мм, l=80 мм, шт.	6	0.125	0.75 кг
		Итого, на решетку:			14,01 кг

* В графе приведена высота проема

Спецификация материалов на обшивку наружных стен ПС1

Поз.	Обозначение	Наименование	Кол.	Масса, ед., кг	Приме-чание
ПС1	Серия РК 1.073.9-2.08 Выпуск1 "Облиц-ка поэлем. сборки из ГКЛ (КНАУФ - листов) ограждающих конструкций для жилых, общественных и производственных зданий"	Облицовка С625 (δ=87.5мм), одинарный металлический каркас , обшитый одним слоем влагостойких гипсокартонных листов с одной стороны (ГКЛВ), толщина листа 12,5мм, с заполнением минплитой на базальтовой основе, δ-75мм.	12,23		

ОК 1
(мест-9)

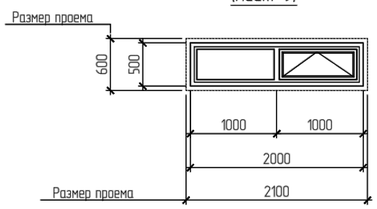

Фр-1
(мест-5)

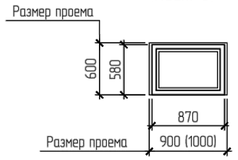

РЖ-1 (1 шт.)

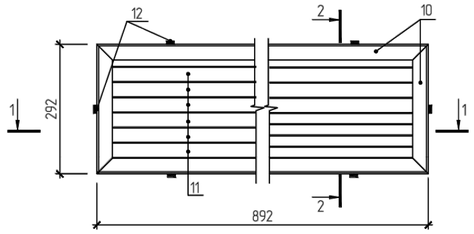

1-1

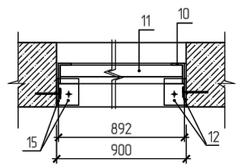

2-2

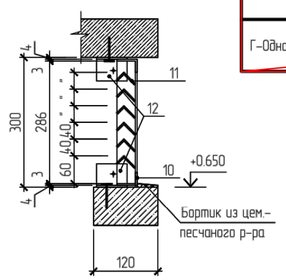

1

ДЕТАЛЬ УТЕПЛЕНИЯ ПЕРЕГОРОДКИ
(примыкание к воздухозаборной шахте, пом. № 2,2а)

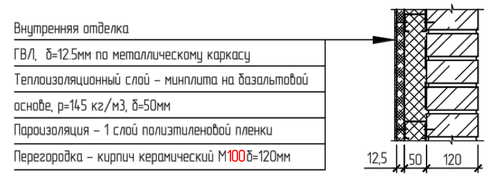

Спецификация материалов на утепление стен венткамеры (узел "1")

Поз.	Обозначение	Наименование	Кол.	Масса, ед., кг	Приме-чание
13		Одинарный металлический каркас ПС75, ПН75 системы КНАУФ, обшитый одним слоем гипсоволокнистого листа (ГВЛ), толщина листа 12,5 мм, м2 заполнение - утеплитель из минераловатных плит на основе базальтового волокна (λ=0,04, ρ=145кг/м3), толщ. 50мм м3	33,93 1,70		
14		Сетка 2-20-2.0-0, ГОСТ 5336-80* м2	33,93	2.66 кг	90,25 кг
15		1 слой полиэтиленовой пленки, м2	33,93		

4 Таблица толщины утеплителя стен подвала и заполнения световых проемов

Климатический подрайон	I В				II В				III А			III В			
Темп.°С наиболее хол.пятидневки	- 39	- 35	- 30	-25	- 39	-35	- 30	-25	-39	-35,7	-30	- 39	-35	- 30	-25
Нормир.сопротивл. теплопер. Ro наружных стен reg	3.45	3.60	3.477	3.052	3.678	3.705	3.098	2.668	3.678	3.579	3.098	3.678	3.705	2.852	2.674
Толщ.утепл.ж.б. стен пенополистирол "Пеноплекс" марки 35 (м) при tnom.=16°C	0.128	0.134	0.129	0.111	0.137	0.138	0.113	0.096	0.137	0.97	0.113	0.137	0.138	0.103	0.096
Принятая толщина утепл.ж/б стен пенополистирол "Пеноплекс" марки 35 $\delta_{ут}$ (мм)	130	140	130	120	140	140	120	100	140	100	120	140	140	110	100
Тип заполнения светового проема	А	А	А	Б	А	А	Г	Б	А	А	Г	А	А	Б	Б

А- Двухкамерный стеклопакет в одинарном переплете их ПХВ из стекла с мягким селективным покрытием с межстекольным расстоянием 12 мм.

Б - Однокамерный стеклопакет в одинарном переплете из ПХВ из стекла с твердым селективным покрытием

Г-Однокамерный стеклопакет в одинарном переплете из ПХВ из стекла с мягким селективным покрытием

1. Данный лист см. совместно с листами 2 ÷ 4.
2. Монтаж дверей производить согласно серии 1.236-5 вып.3.
В дверях №4*,5 предусмотреть резиновые прокладки для уплотнения притворов и устройства для самозакрывания (пневматические приборы).

Изм.	Кол. уч.	Лист	№ док.	Подп.	Дата

ТП РК 5 Общ (IB,IIB,IIIA,IIIB)-2.1-2015-АР1

Пятиэтажное здание общежития для IB,IIB,IIIA,IIIB климатических подрайонов с обычными геологическими условиями

Привязан	68-2018				
Исполн.	Жармухаметов		Гл.арх.	Шишватова	
			Разработал	Мукашева	
			Проверил	Кондратьева	
Инв. №			Норм.контр.	Шишватова	

5-ти этажное общежитие

Стадия	Лист	Листов
РП	4	

Таблица толщин утеплителя стен и заполнения световых проемов. Спецификация элементов заполнения дверных и оконных проемов.

ТОО "ИННОБИЛД"

Взам. инв. №
Подп. и дата
Инв. № подл.

Формат А2

План подвала на отм. –3.000

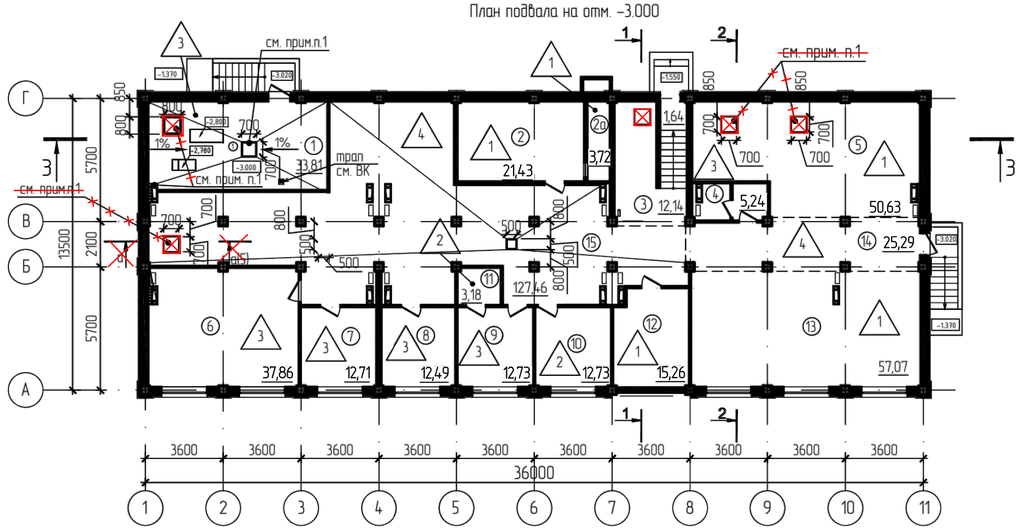

ЭКСПЛИКАЦИЯ ПОМЕЩЕНИЙ

Номер помещения	Наименование	Площадь, М2	Кат. помещения
1	Тепловой пункт. Насосная.	33,81	
2	Венткамера	21,43	
2а	Приточная камера	3,72	
3	Лестничная клетка	12,14	
4	Сан. узел	5,24	
5	Техническое пространство	50,63	
6	Камера хранения личных вещей	37,86	
7	Камера хранения личных вещей	12,71	
8	Комната техника и сантехника	12,49	
9	Мастерская плотника	12,73	
10	Комната дворника	12,73	
11	Раздевалка	3,18	
12	Электрощитовая	15,26	
13	Техническое пространство	57,07	
14	Коридор	25,29	
15	Техническое пространство	127,46	

ЭКСПЛИКАЦИЯ ПОЛОВ

Номер помещения	Тип пола по проекту	Схема пола или тип пола по серии	Элементы пола и их толщина	Площадь, м2
Подвал				
2, 2а, 5, 12, 13	1	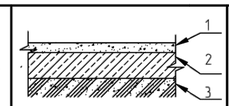	1. Покрытие – цементно–бетонное В15, со шлифованием δ = 25мм 2. Подстилающий слой: бетон класса В 7,5, δ = 80мм 3. Слой щебня, утрамбованного в грунт, на глубину 40 мм	148,11
10, 11	2	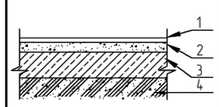	1. Линолеум на клею, δ=5 мм 2. Выравнивающая цем.–песчаная стяжка, армированная сеткой ф4 Вр1 200х200, δ=35 мм 3. Подстилающий слой: бетон класса В 7,5, δ = 80мм 4. Слой щебня, утрамбованного в грунт, на глубину 40 мм	15,91
1, 4, 6, 7, 8, 9,	3	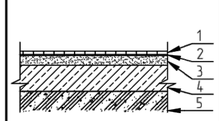	1. Керамическая плитка эконом класса, δ= 10 мм 2. Прослойка и заполнение швов из цем. песчаного р–ра класса М150,δ = 15 мм 3. Стяжка из цемент.–песчан. раствора М150, δ = 20мм 4. Гидроизоляционный слой: оклеечная, 2 слоя гидроизола на битумной мастике 5. Стяжка из цем.–песчан. р–ра М150 по уклону, δ=40мм 6. Подстилающий слой: бетон класса В 7,5, δ = 80мм 7. Слой щебня, утрамбованного в грунт, на глубину 40 мм	114,84
3, 14, 15	4	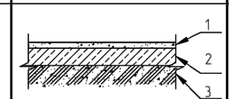	1. Мозаично–бетонное покрытие (терраццо) 2. Подстилающий слой: бетон класса В 7,5, δ = 80мм 3. Слой щебня, утрамбованного в грунт, на глубину 40 мм	166,53
Плинтус для полов из керамической плитки*		плитки керамические, h=50 мм	п.м.	100,13
Плинтус для полов из линолеума		пластиковый профиль	п.м.	19,95
Плинтус для полов из цементно–, мозаично–бетонного покрытия		цементный , h=50 мм	п.м.	183,29

*Для полов с покрытием из напольной керамической плитки допускается использовать бой керамической плитки

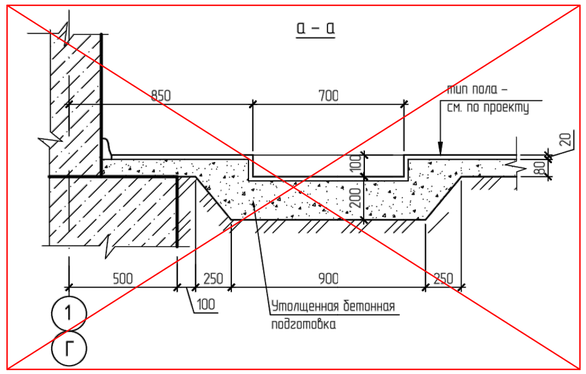

УСЛОВНЫЕ ОБОЗНАЧЕНИЯ:

⑥ – Номер помещения по экспликации помещений

△1 – Тип пола по экспликации полов

1. Ж.б. вентблоки, приямки и решетки для них разработаны в марке КЖ1

Изм.	Кол. уч	Лист	№ док.	Подп.	Дата	ТП РК 5 Общ (IB,IIB,IIIA,IIIB)–2.1–2015–АР1			
						Пятиэтажное здание общежития для IB,IIB,IIIA,IIIB климатических подрайонов с обычными геологическими условиями			
Привязан	68–2018					5–ти этажное общежитие	Стадия	Лист	Листов
							РП	5	
Исполн.	Жармухаметов		Гл.арх.	Шишватова		План полов подвала. Экспликация полов.	ТОО "ИННОБИЛД"		
			Разработал	Мукашева					
			Проверил	Кондратьева					
Инв. №			Норм.контр.	Шишватова					

Взам. инв. №

Подп. и дата

Инв. № подл.

Формат А2

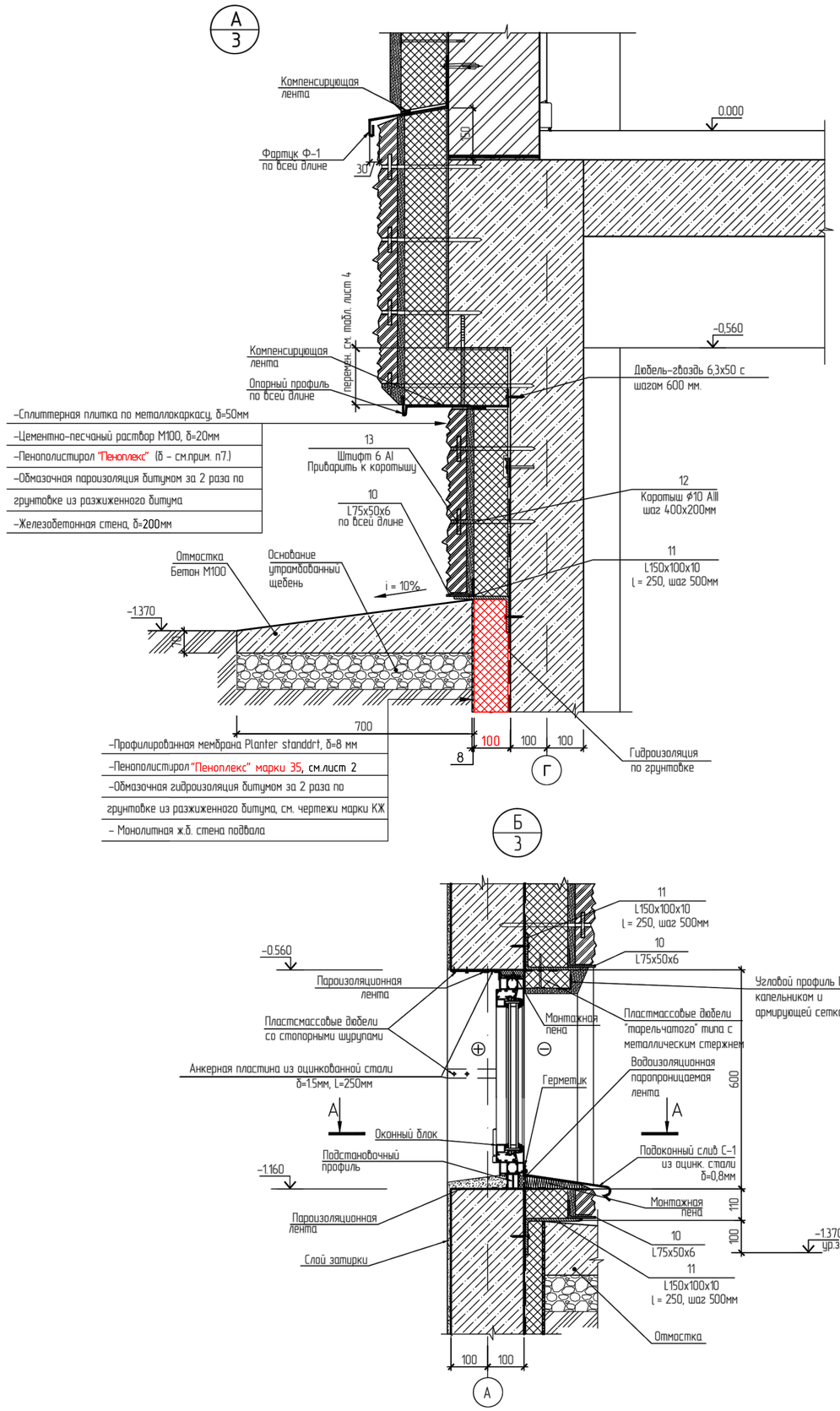

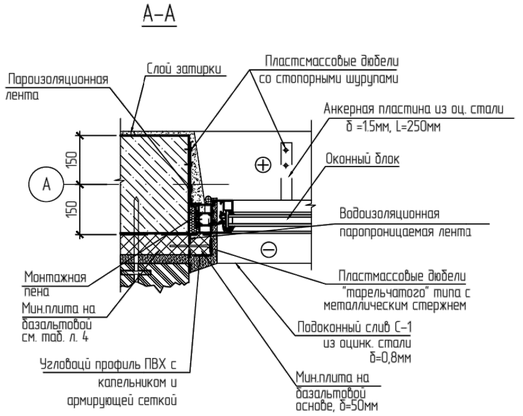

Ведомость деталей

Поз.	Эскиз
С-1 поз. 5	290, 20, R12, 20, В=365 мм
Ф-1 поз.18	250, 253, 140, 45, 30, 10, В=478 мм
ОЦП-1 поз.7	290, 17, 33, 33, 283, 7, В=373 мм

СПЕЦИФИКАЦИЯ МАТЕРИАЛОВ ПО НАРУЖНЫМ СТЕНАМ НИЖЕ ОТМ. 0.000

Поз.	Обозначение	Наименование	Кол.	Масса ед., кг	Примечание
		Откосы			
		Материалы			
1		Штукатурный слой* м2	18,56 (3,12)		
2	ТУ 6-48-00204961-29-93	Армактурная сетка из стекловолокна (обычного профиля) м2	5,94		
3		Утеплитель: мин.плита на базальтовой основе, ρ=150 кг/м3, δ=50мм м2	4,62		0,23 м3
		Сборочные единицы			
4		Угловой профиль ПВХ п.м.	29,70		
5	ГОСТ 14918-80	Подоконный слив С-1 из оцинкован. кровельной стали, δ= 0.8мм, В = 365 мм. п.м	21.00	2.29	48.14 кг
6	ГОСТ 103-2006	Анкерная пластина из оцинкованной стали δ=1.5 мм, 25 х 250 мм шт.	30	0.07	2.10 кг
7	ГОСТ 14918-80	Опорный профиль ОЦП-1, δ= 0.8мм, из оцинкованной стали, В=373 мм п.м.	40,00	2.28	91.19 кг

* В скобках дана площадь откосов окон и наружных дверей (в том числе)

СПЕЦИФИКАЦИЯ МАТЕРИАЛОВ ПО ОБЛИЦОВКЕ ЦОКОЛЯ

Поз.	Обозначение	Наименование	Кол. шт.	Масса ед., кг	Примечание
		Отмостка			
8		Бетон М100, м3	8,34		
9		Утрамбованный щебень, м3	7,59		
		Облицовка цоколя			
10	ГОСТ 8510-86	L 75х50х6мм, п м.	108,37	5,69	616,63 кг
11	ГОСТ 8510-86	L 150х100х10мм, l = 250, шаг 500мм, шт.	217	4.95	1074,15 кг
12	ГОСТ 5781-82	ф10 AIII, l = 310, шт.	1196	0,19	227,24 кг
13	ГОСТ 5781-82	ф6 AI, l = 70, шт.	1196	0,015	17,94 кг
14		Сплиттерная плитка 390х190х50мм, м2	149,48		≈ 2990 шт
15		Цементно-песчаный раствор М100, δ=20мм, м3	2,98		без учета заполнения швов
16	ГОСТ 15588-2014	"Пеноплекс" марки 35, δ-см. табл. л.4, м2	131,23		
17		Обмазочная пароизоляция битумом, м2	131,23		
18	ГОСТ 14918-80	Фартук Ф-1 из оцинкованной стали δ= 0.8мм, шириной 478 мм п.м.	108,37	3.00	325,11 кг
		Утепление цоколя ниже отм. земли			
	ГОСТ 15588-2014	"Пеноплекс" марки 35, δ=100 мм м2	180,16		
		Профилированная мембрана Planter standdrt, δ=8 мм, м2	180,16		

1. Данный лист смотреть совместно с листами 2, 4.
2. Спецификацию элементов заполнения проемов см. лист 4
3. Размеры переплетов и узлы крепления уточняет фирма-изготовитель в процессе строительства.
4. Монтажные швы узлов примыканий оконных блоков к стеновым проемам выполнять согласно ГОСТ 30971-2012
5. Работы по устройству фасада следует производить согласно СП 12-101-98.
6. Расход материалов на внутренние откосы см. л. 2
7. Таблицу толщин утеплителя стен ниже отм. 0.000 см. лист 4.
8. Расход материалов по утеплению фасадов выше отм. 0.000 см. л. 5, ТП РК 5 Общ (IB,IIB,IIIA,IIIB)-2.1-2015-АР2
9. Утеплитель наружных стен ниже земли при наружней температуре ниже -35°С, толщину утеплителя принять 100 мм.

Изм.	Кол. уч	Лист	№ док.	Подп.	Дата	ТП РК 5 Общ (IB,IIB,IIIA,IIIB)-2.1-2015-АР1		
						Пятиэтажное здание общежития для IB,IIB,IIIA,IIIB климатических подрайонов с обычными геологическими условиями		
Привязан	68-2018					5-ти этажное общежитие	Стадия: РП	Лист: 6
Исполн.	Жармухаметов							Листов:
			Гл.арх.	Шишватова		Узлы А, Б	ТОО "ИННОБИЛД"	
			Разработал	Мукашева				
Инв. №			Проверил	Кондратьева				
			Норм.контр.	Шишватова				

Взам. инв. №
Подп. и дата
Инв. № подл.

Формат А2

ВХОД В ПОДВАЛ 1

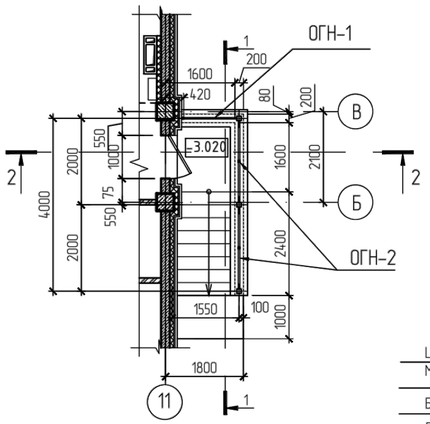

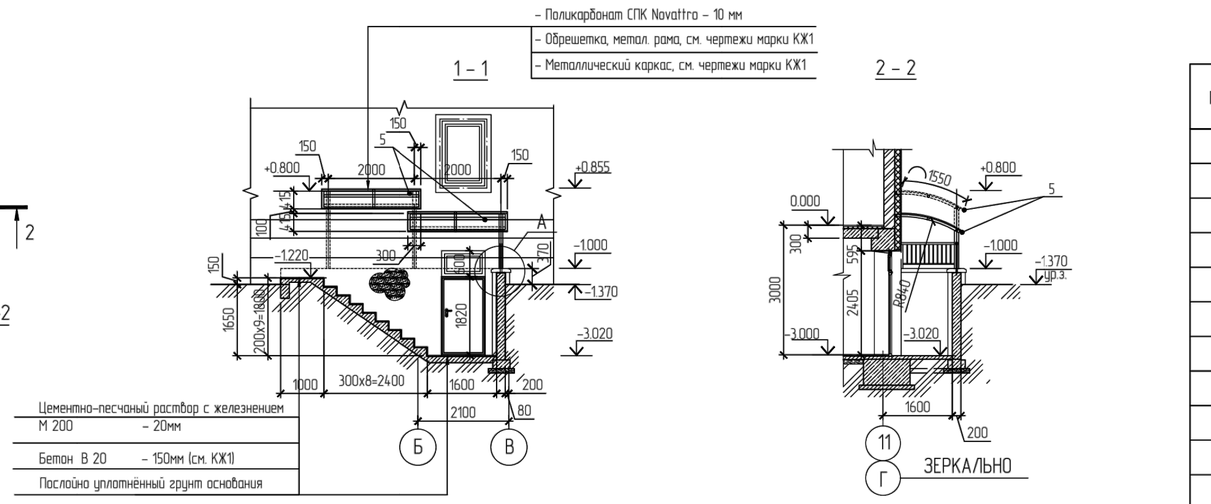

ВХОД В ПОДВАЛ 2

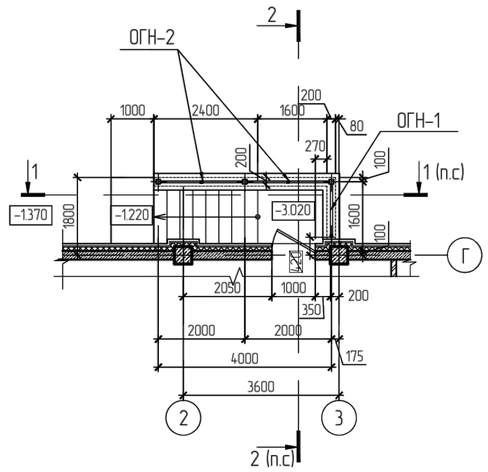

А

Козырек над входом в подвал 3

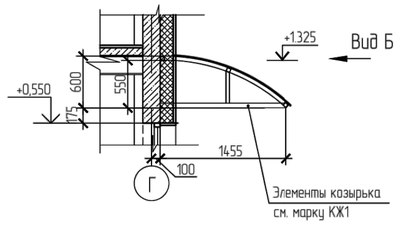

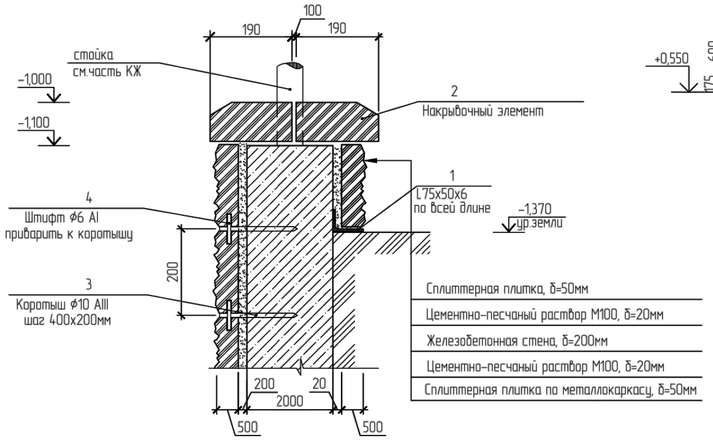

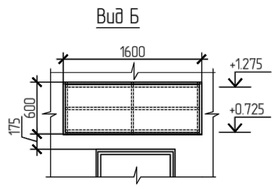

ОГН-1 (2 шт.)

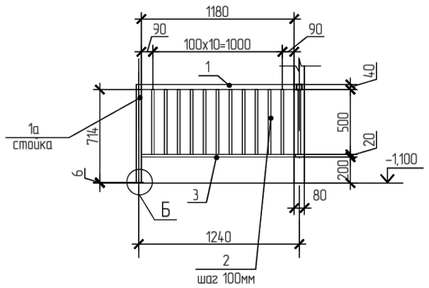

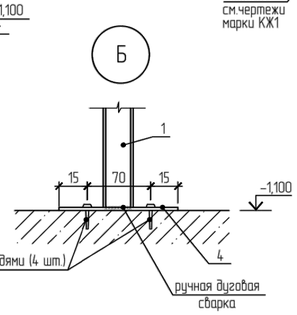

ОГН-2 (2 шт.)

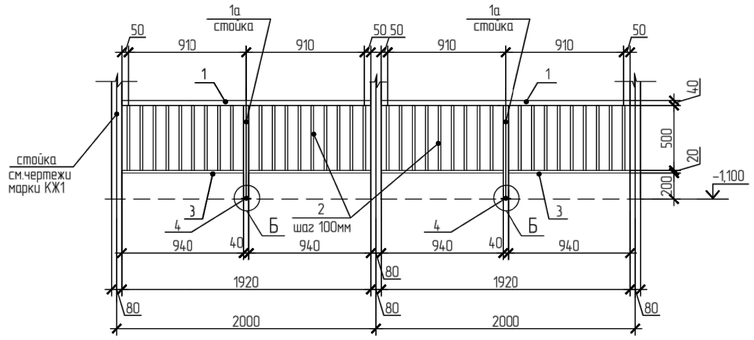

СПЕЦИФИКАЦИЯ МАТЕРИАЛОВ ПО ОБЛИЦОВКЕ И ОГРАЖДЕНИЮ ВХОДОВ В ПОДВАЛ

Поз.	Обозначение	Наименование	Кол. шт.	Масса ед., кг	Примечание
		Ограждение ОГН-1 (2 шт.)	1		объем матер. на 1 огражд.
		Сборочные единицы			
1	ГОСТ 8639-82	Тр. □ 40х3мм, l = 1.18 м, шт.	1	3,96	3,96
1а	ГОСТ 8639-82	Тр. □ 40х3мм, l = 0.714 м, шт.	1	2,40	2,40
2	ГОСТ 8639-82	Тр. □ 20х2мм, l = 0.50 м, шт.	11	0,537	5,912
3	ГОСТ 8639-82	Тр. □ 20х2мм, l = 1.18 м, шт.	1	1,27	1,27
4	ГОСТ 103-2006	Полоса 100х6мм, l= 100 мм, шт.	1	0,471	0,471
		Ограждение ОГН-2 (2 шт.)	2		объем матер. на 1 огражд.
		Сборочные единицы			
1	ГОСТ 8639-82	Тр. □ 40х3мм, l = 1.92 м, шт.	2	6,45	12,90
1а	ГОСТ 8639-82	Тр. □ 40х3мм, l = 0.714 м, шт.	2	2,40	4,80
2	ГОСТ 8639-82	Тр. □ 20х2мм, l = 0.50 м, шт.	36	0,537	19,33
3	ГОСТ 8639-82	Тр. □ 20х2мм, l = 0,940 м, шт.	4	1,011	4.044
4	ГОСТ 103-2006	Полоса 100х6мм, l= 100 мм, шт.	2	0,471	0,942
		Облицовка входа в подвал (мест -2)			объем матер. на 1 вход
1	ГОСТ 8510-86	L 75х50х6мм, п. м.	5,63	5,59	34,47
2		Накрывочный элемент 250х190х90, шт.	45		
3	ГОСТ 5781-82	⌀10 AIII, l = 180, шт.	45	0,11	0,89
4	ГОСТ 5781-82	⌀6 AI, l = 70, шт.	45	0,02	0,9
		Сплиттерная плитка 390х190х50мм, м2	12,92	≈15 шт	≈194 шт
		Цементно-песчаный раствор М100, δ=20мм, м3	0,26		без учета заполнения швов
5	Покрытие из поликарбонатных структурных панелей, цвет-желтый	Поликарбонат СПК "Novattro", δ=10мм м2	9,42		

1. Данный лист смотреть совместно с листами 2, 4
2. Экспликацию полов см. л. 5
3. Ограждение выполнить с порошковым покрытием (RAL1018-цинково-желтый)
4. Обработку сварных швов выполнить в соответствии с требованиями СНиП РК 5.04-18-2002
5. Все металлические элементы соединить дуговой сваркой по ГОСТ 5264-80* электродами типа Э-42А по ГОСТ 9467 - 75*

Взам. инв. №
Подп. и дата
Инв. № подл.

Изм.	Кол. уч	Лист	№ док.	Подп.	Дата

ТП РК 5 Общ (IB,IIB,IIIA,IIIB)-2.1-2015-АР1

Пятиэтажное здание общежития для IB,IIB,IIIA,IIIB климатических подрайонов с обычными геологическими условиями

Привязан 68-2018

Исполн.	Жармухаметов		Гл.арх.	Шишватова	
			Разработал	Мукашева	
			Проверил	Кондратьева	
Инв. №			Норм.контр.	Шишватова	

5-ти этажное общежитие

Стадия	Лист	Листов
РП	7	

Входы в подвал 1 и 2.

ТОО "ИННОБИЛД"

Формат А2