ТОО "Семей-ОтделСтрой" ГСЛ №012217

РАЗРАБОТКА ПСД «СТРОИТЕЛЬСТВО 5 И 7 ЭТАЖНЫХ ЗДАНИЙ ОБЩЕЖИТИЙ НА 288 МЕСТ ДЛЯ КГКП «КОЛЛЕДЖ БИЗНЕСА СЕРВИСА» В Г.СЕМЕЙ»

СТАДИЯ: РАБОЧИЙ ПРОЕКТ

ШИФР: 68-2018

ГЕНЕРАЛЬНЫЙ ПЛАН

68-2018-ГП

ТОМ 4

г. Семей
2018 г.

ТОО "Семей-ОтделСтрой" ГСЛ №012217

РАЗРАБОТКА ПСД «СТРОИТЕЛЬСТВО 5 И 7 ЭТАЖНЫХ ЗДАНИЙ ОБЩЕЖИТИЙ НА 288 МЕСТ ДЛЯ КГКП «КОЛЛЕДЖ БИЗНЕСА СЕРВИСА» В Г.СЕМЕЙ»

СТАДИЯ: РАБОЧИЙ ПРОЕКТ

ШИФР: 68-2018

ГЕНЕРАЛЬНЫЙ ПЛАН

68-2018-ГП

ТОМ 4

Директор ТОО "Семей-ОтделСтрой" Жунусова Ж.Т.

Главный инженер проекта Ташенов Т.М.

г. Семей
2018 г.

Ведомость рабочих чертежей марки ГП

Лист	Наименование	Примечание
1	Общие данные. Ситуационная схема	
2	Разбивочный план. М1:500	
3	План организации рельефа. М1:500	
4	План земляных масс. М1:500.	
5	Сводный план инженерных сетей. М1:500	
6	План благоустройства. М1:500	
7	План озеленения. М1:500. Ведомость объемов работ	
8	Ограждение	

Ведомость основных комплектов рабочих чертежей

Обозначение	Наименование	Примечание
68-2018-ГП	Генеральный план	
68-2018-АР	Архитектурные решения	
68-2018-НВК	Наружные сети водоснабжения и канализации	
68-2018-ТС	Тепловые сети	
68-2018-ЭС	Наружные сети электоснабжения	

Основные показатели по ГП

Элементы территории	Площадь	
	кв. м	%
Площадь участка по акту	9278	100
Площадь застройки	1301,43	14
Площадь покрытий (в т.ч. отмостки)	5440 (173)	59
Площадь озеленения	2536,57	27
Площадь подъезда	117	

Рабочий проект разработан в соответствии с действующими нормами и правилами и предусматривает мероприятия, обеспечивающие взрывопожарную и пожарную безопаснсть при эксплуатации здания.

Главный архитектор проекта /Ташенов Т.М./

Общие указания:

1. Проектная документация разработана в соответствии со следующими исходными данными:
- архитектурно-планировочное задание KZ78VUA00057069 от 20.11.2018г;
- земельно-кадастровым планом земельного участка, кадастровый номер 05-252-005-1288;
- топографическая съемка в масштабе 1:500, выполненная ТОО "СемейОтделСтрой" в 2018 году.
- инженерно-геологическим изыскания, выполненные ТОО "СемейОтделСтрой" в 2018 году.
2. Система координат - местная, высот - Балтийская.

Ситуационная схема

Изм.	Кол.	Лист	№док.	Подпись	Дата	68-2018-ГП		
						Разработка ПСД «Строительство 5 и 7 этажных зданий общежитий на 288 мест для КГКП «Колледж бизнеса сервиса» в г.Семей»		
ГИП		Ташенов				Генеральный план	Стадия: РП	Лист: 1
Исполн.		Жармухаметов						Листов:
						Общие данные Ситуационная схема	ТОО"Семей-ОтделСтрой"ГСЛ №012217	

Взам.инв.№ | Подпись и дата | Инв. № подл.

Формат А3

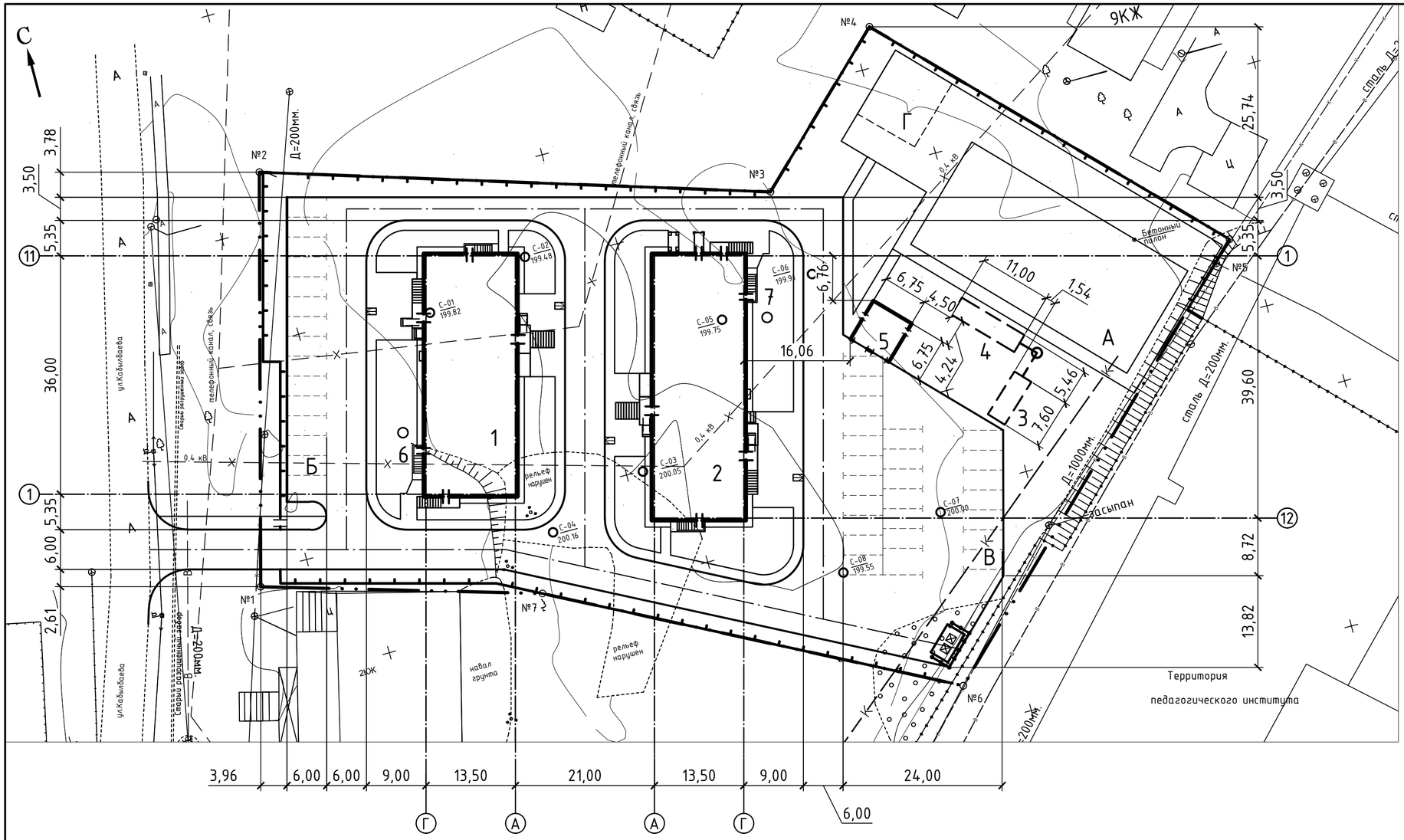

Координаты точек

№п.п	x	y
№1	5371.33	19796.46
№2	5431.90	19812.24
№3	5409.32	19886.12
№4	5429.61	19906.92
№5	5384.70	19951.32
№6	5329.79	19895.22
№7	5359.48	19837.34

Условные обозначения

- условная граница землепользования по акту
- ограждение
- здания и сооружения
- проезд
- С-04 / 200.16 — геологическая скважина

Указания:

1. При выполнении данного чертежа была использована топосъемка М 1:500.
2. Система высот- Балтийская, координат - местная.
3. Все размеры расстояния даны в метрах.
4. Разбивку зданий производить совместно с архитектурно-строительными чертежами.

Ведомость жилых и общественных зданий и сооружений

Номер на плане	Наименование и обозначение	Этажность	Количество			Площадь, м²				Строительный объем, м³	
			Зданий	Квартир*		Застройки		Общая нормируемая		Зданий	Всего
				Здания	Всего	Здания	Всего	Здания	Всего		
1	Общежитие	5	1	21	21	592,15	592,15	2902,56	2902,56	10603,53	10603,53
2	Общежитие	7	1	37	37	663,72	663,72	4282,19	4282,19	15127,37	15127,37
3	Очистные сооружения					22,8	22,8				
4	Резервуар очищенных стоков, емк. 50м3					33	33				
5	КТПН-2х400-10/0,4-У1					45,56	45,56				
6,7	Жироуловитель										

* указано количество жилых комнат

Взаим.инв.№ | Подпись и дата | Инв. № подл.

Изм.	Кол.	Лист	№док.	Подпись	Дата
ГИП		Ташенов			
Исполн.		Жармухаметов			

68-2018-ГП

Разработка ПСД «Строительство 5 и 7 этажных зданий общежитий на 288 мест для КГКП «Колледж бизнеса сервиса» в г.Семей»

Генеральный план	Стадия	Лист	Листов
	РП	2	
Разбивочный план. М 1:500	ТОО"Семей-ОтделСтрой"ГСЛ №012217		

Формат А2

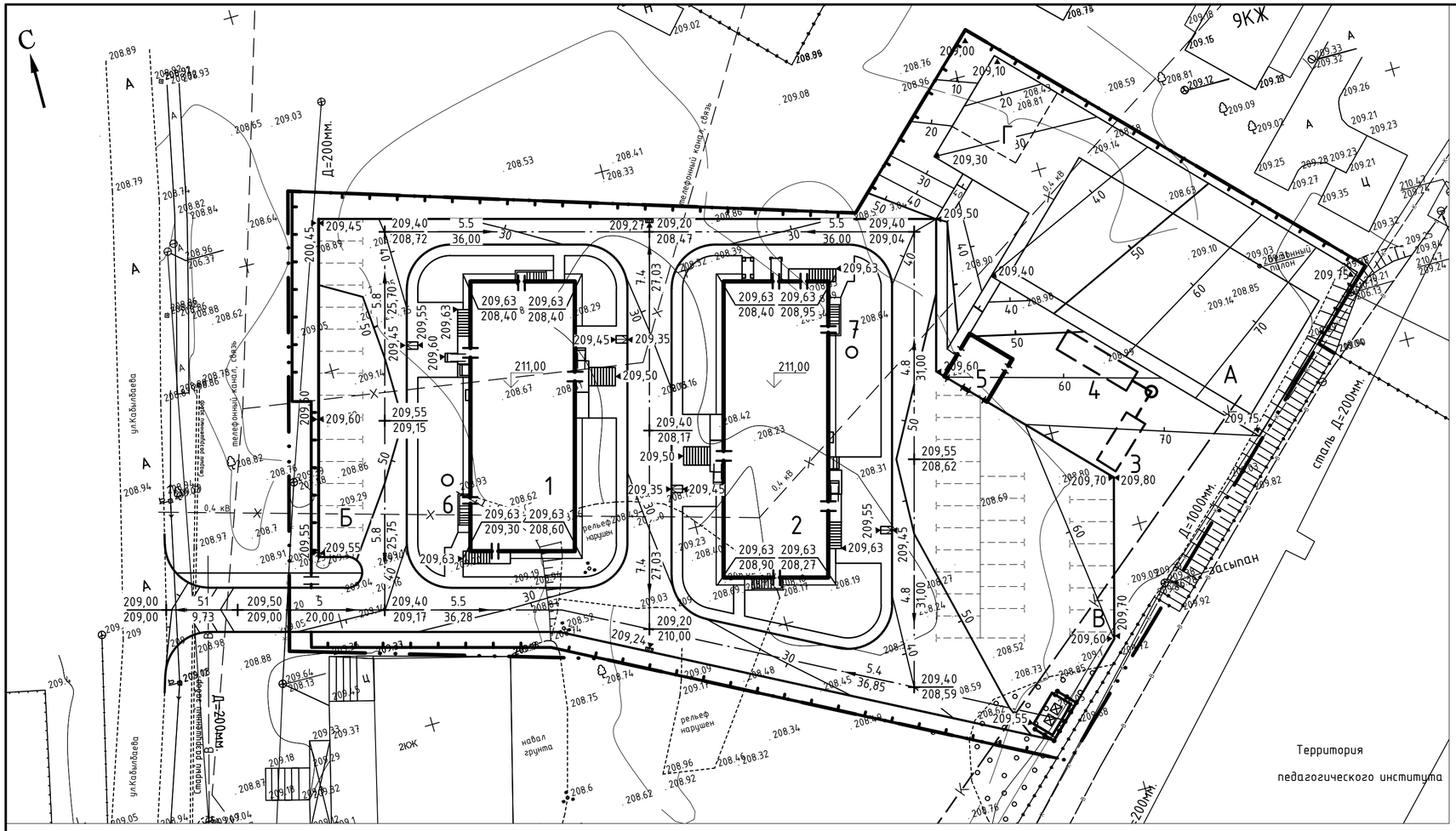

Условные обозначения

- условная граница землепользования по акту
- ограждение
- здания и сооружения
- проезд
- проектная отметка (200,55 / 200,30)
- отметка существующего рельефа
- величина уклона в промилле (5,8 / 25,75)
- длина участка в метрах

Ведомость жилых и общественных зданий и сооружений

Номер на плане	Наименование и обозначение	Этажность	Количество зданий	Количество квартир: здания	Количество квартир: всего	Площадь застройки, м²: здания	Площадь застройки, м²: всего	Площадь общая нормируемая, м²: здания	Площадь общая нормируемая, м²: всего	Строительный объем, м³: зданий	Строительный объем, м³: всего
1	Общежитие	5	1	21	21	592,15	592,15	2902,56	2902,56	10603,53	10603,53
2	Общежитие	7	1	37	37	663,72	663,72	4282,19	4282,19	15127,37	15127,37
3	Очистные сооружения					22,8	22,8				
4	Резервуар очищенных стоков, емк. 50м3					33	33				
5	КТПН-2х400-10/0,4-У1					45,56	45,56				
6,7	Жироуловитель										

Указания:

1. Данный чертеж выполнен на основе разбивочного плана.
2. Система координат -местная, высот - Балтийская.
3. Проектные отметки по углам зданий даны по низу отмостки, проектные горизонтали и отметки по проезду даны по верху покрытия.
4. Работы по вертикальной планировке выполнять после прокладки инженерных сетей.

Изм.	Кол.	Лист	№ док.	Подпись	Дата	68-2018-ГП		
						Разработка ПСД «Строительство 5 и 7 этажных зданий общежитий на 288 мест для КГКП «Колледж бизнеса сервиса» в г.Семей»		
ГИП		Ташенов				Генеральный план	Стадия: РП	Лист: 3	Листов:
Исполн.		Жармухаметов							
						План организации рельефа. М 1:500	ТОО"Семей-ОтделСтрой"ГСЛ №012217		

Взаим.инв.№ | Подпись и дата | Инв. № подл.

Формат А2

Картограмма снятия почвенно-растительного слоя

М 1:1000

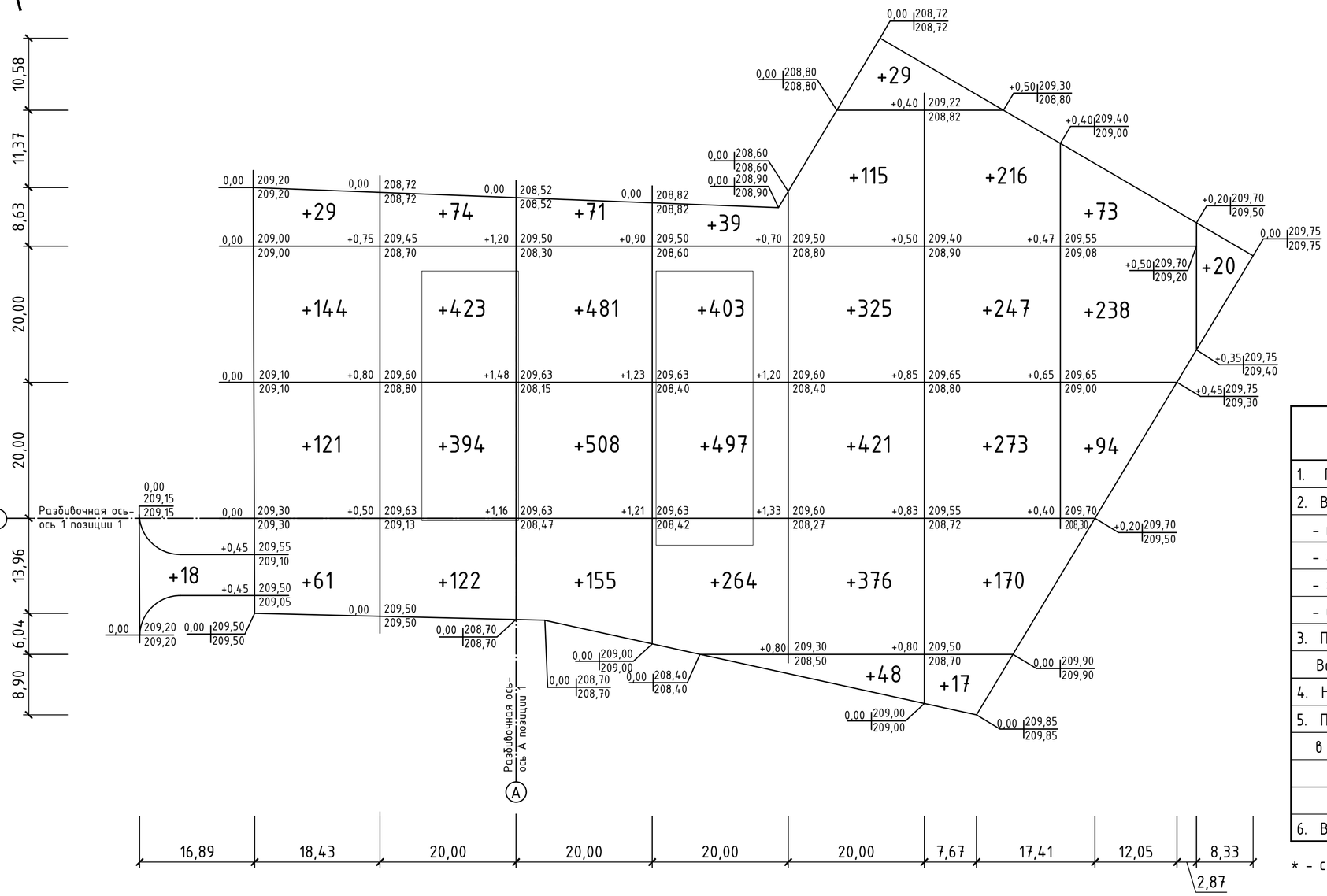

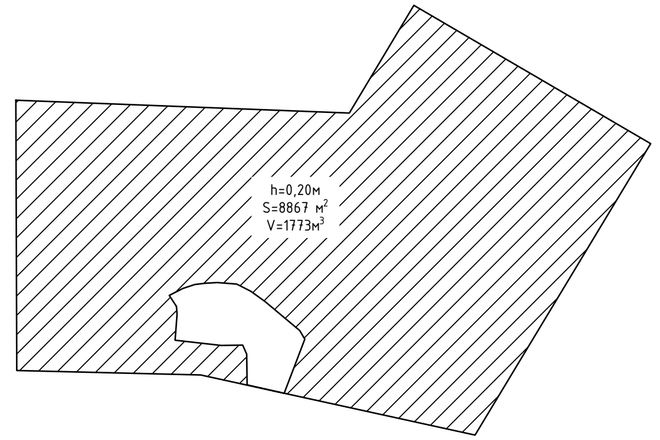

Ведомость объемов земляных масс

Наименование грунта	Количество, м³		Примечание
	насыпь(+)	выемка(-)	
1. Грунт планировки территории	8239*	-	
2. Вытесненный грунт, в том числе при устройстве:	——	8252	
- покрытий проездов и площадок	——	(1758)	
- газона	——	(796)	
- зданий и сооружений	——	(5089)	
- инженерных коммуникаций	——	(609)	
3. Поправка на уплотнение (10%)	824	——	
Всего пригодного грунта	9063	8252	
4. Недостаток пригодного грунта	——	811	
5. Плодородный грунт всего	——	1773	
в том числе:			
- используемый в газон и откосы	979		
- избыток плодородного грунта	794		
6. Всего перерабатываемого грунта	10836	10836	

* - с учетом снятия почвенно-растительного слоя

Насыпь (+)	18	355	1013	1215	1203	1314	923	405	20	Всего,³м	6466
Выемка (-)	-	-	-	-	-	-	-	-	-		-

Указания:

1. План земляных масс выполнен на основании плана организации рельефа.
2. Отметки существующего рельефа даны с без учетом снятия растительного слоя грунта.
3. Отметки и расстояния на чертеже даны в метрах.
4. Граница подсчета обемов совпадает с границей участка по акту.
5. Объемы вытесненного грунта при устройстве подземных частей зданий и сооружений, а так же подземных сетей учтены в комплектах чертежей марки АР, КЖ, НВК, ЭС, ТС

Изм.	Кол.	Лист	№док.	Подпись	Дата
ГИП		Ташенов			
Исполн.		Жармухаметов			

68-2018-ГП

Разработка ПСД «Строительство 5 и 7 этажных зданий общежитий на 288 мест для КГКП «Колледж бизнеса сервиса» в г.Семей»

Генеральный план	Стадия	Лист	Листов
	РП	4	

План земляных масс. М 1:500

ТОО"Семей-ОтделСтрой"ГСЛ №012217

Формат А2

инв. № подл. | Подпись и дата | Взаим.инв.№

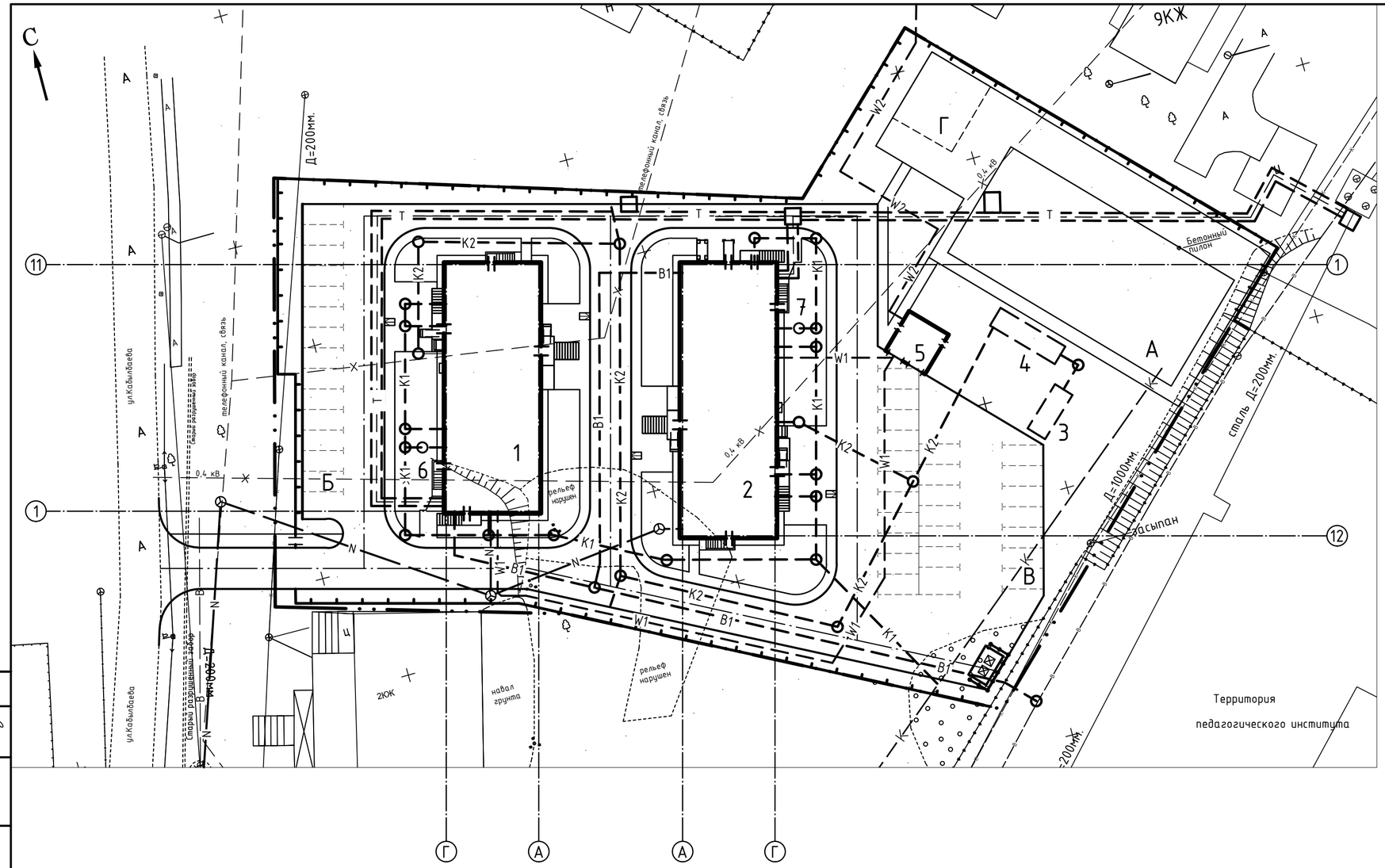

Условные обозначения

- условная граница землепользования по акту
- ограждение
- здания и сооружения
- проезд
- K1 — сети бытовой канализации, в траншее
- B1 — сети хоз.питьевого водопровода, в траншее
- T — теплосеть, в траншее
- W1 — кабель электрический 0,4 кВ, в траншее
- W2 — кабель электрический 6 кВ, в траншее
- N — кабель связи, в траншее
- K — сущ. канализация
- В — сущ. водопровод
- сталь Д=200мм. — сущ. теплотрасса
- телефонный канал, связь — сущ. кабель связи
- 0,4 кВ — сущ. кабель электрический

Вынос сетей попадающих в зону строительства выполняется отдельным договором (письмо № 01-949, от 08.05.19г ГУ "Отдел строительства г. Семей")

Ведомость жилых и общественных зданий и сооружений

Номер на плане	Наименование и обозначение	Этажность	Количество: Зданий	Квартир: Здания	Квартир: Всего	Площадь, м²: Застройки: Здания	Площадь, м²: Застройки: Всего	Площадь, м²: Общая нормируемая: Здания	Площадь, м²: Общая нормируемая: Всего	Строительный объем, м³: Зданий	Строительный объем, м³: Всего
1	Общежитие	5	1	21	21	592,15	592,15	2902,56	2902,56	10603,53	10603,53
2	Общежитие	7	1	37	37	663,72	663,72	4282,19	4282,19	15127,37	15127,37
3	Очистные сооружения					22,8	22,8				
4	Резервуар очищенных стоков, емк. 50м3					33	33				
5	КТПН-2х400-10/0,4-У1					45,56	45,56				
6,7	Жироуловитель										

Согласовано: Инженер ЭС Тухватулин; Инженер ОВ Ивашкина; Инженер НВК Ивашкина; Инженер НСС Тухватулин

Взам.инв.№ | Подпись и дата | Инв. № подл.

Изм.	Кол.	Лист	№ док.	Подпись	Дата
ГИП		Ташенов			
Исполн.		Жармухаметов			

68-2018-ГП

Разработка ПСД «Строительство 5 и 7 этажных зданий общежитий на 288 мест для КГКП «Колледж бизнеса сервиса» в г.Семей»

Генеральный план

Стадия	Лист	Листов
РП	5	

Сводный план инженерных сетей. М 1:500

ТОО"Семей-ОтделСтрой"ГСЛ №012217

Формат А2

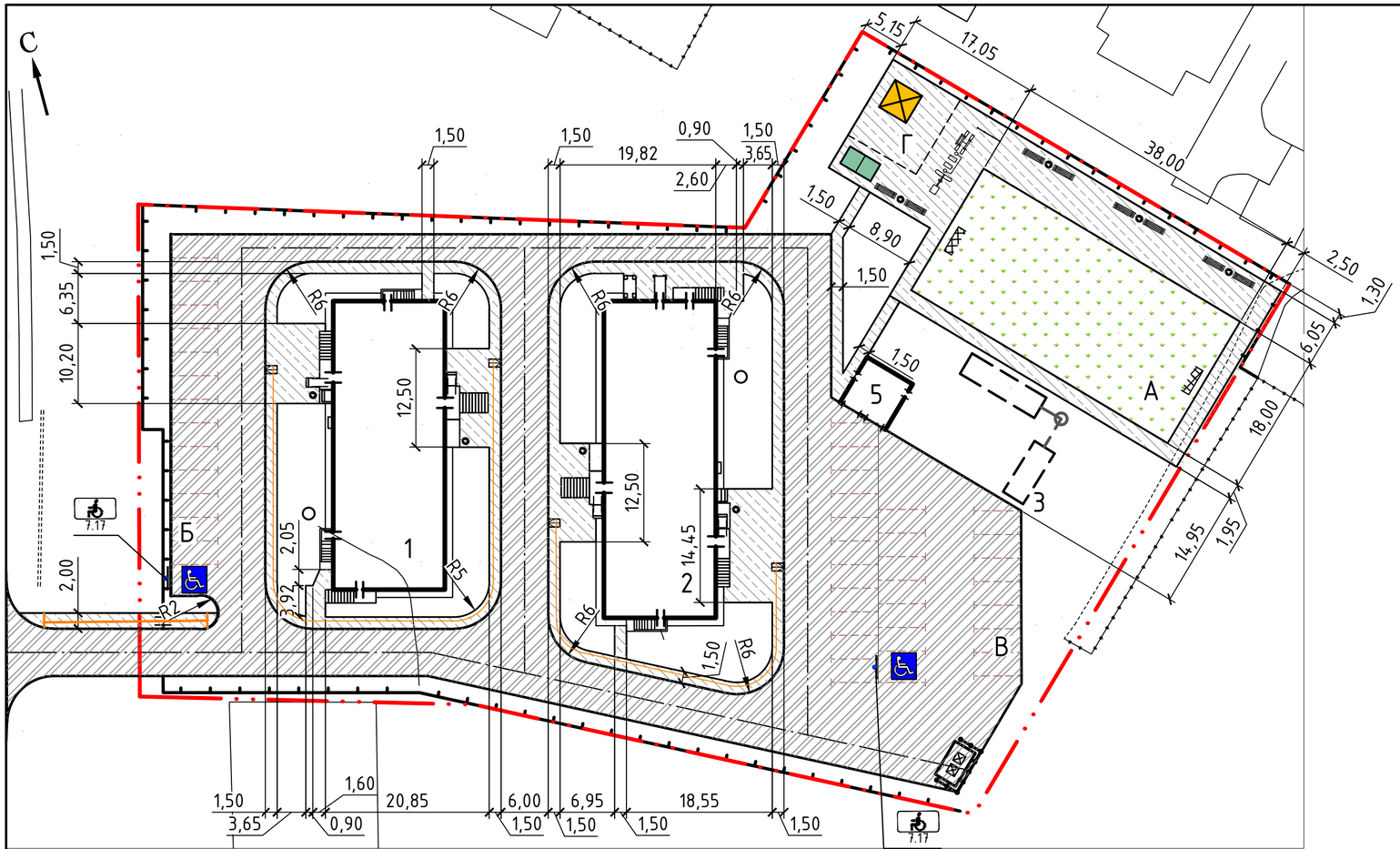

Конструкция асфальтобетонного покрытия проезда. Тип 1. М 1:20

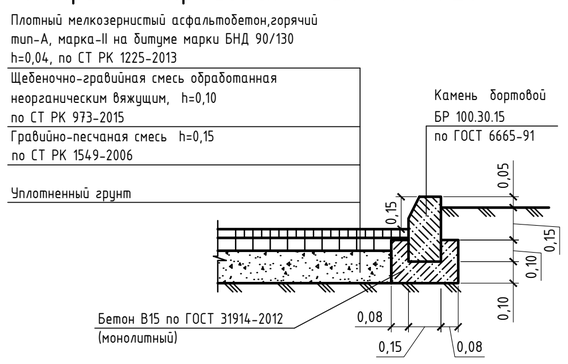

Конструкции покрытия тротуаров Тип 2. М 1:20

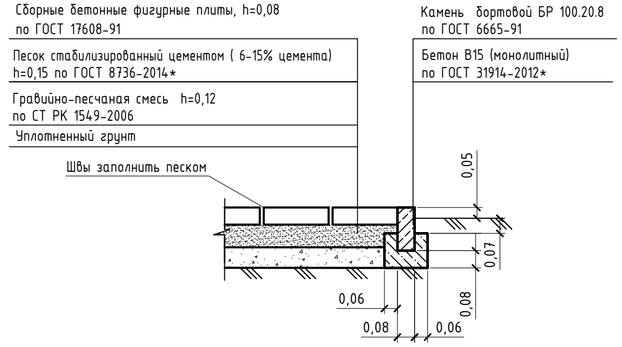

Конструкция покрытия из искусственного газона. М 1:50. Тип 3

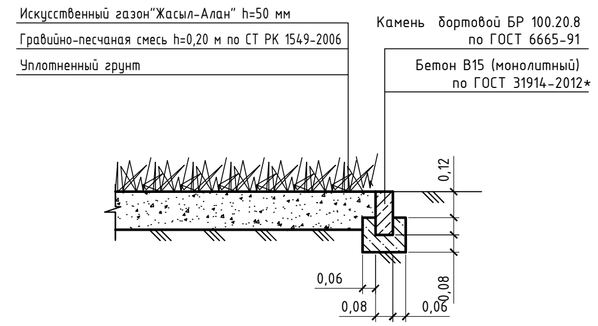

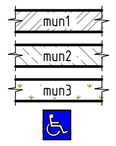

- асфальтобетонное покрытие проезда
- бетонные фигурные плиты тротуаров
- покрытие из искусственного газона
- парковочное место для МГН
- устройство тактильной плитки

Ведомость малых форм архитектуры

№ по пп	Условное изображение	Наименование знака	Кол-во, шт	КОД УСН РК 8.02-3.01-2017
1		Скамья антивандальная	8	8601-0302-0306
2		Урна на треноге (0,30мх0,44мх 0,2 м)	8	8601-0303-0205
3		Беседка летняя с крышей из поликарбоната	1	8601-0106-0306
4		Стол для игры в теннис	1	8601-0208-0101
5		Ворота для мини- футбола	2	8601-0805-0201
6		Навес для 2 мусорных контейнеров	1	8601-0307-0101
7		Контейнер для мусора	2	тип 9015
8		Тренажерный комплекс комбинированный	1	8601-0216-0202
9		Двухсекционный турник с лестницей	1	8601-0202-0105

Тактильная плитка укладывается следующим образом:
- форма с продольными рифами на прямолинейных участках;
- форма с рифами, расположенными по диагонали на месте поворота налево (направо);
- форма с конусообразными рифами на расстоянии 800 мм от кромки первой ступени лестницы или края пандуса

Ведомость тротуаров, дорожек и площадок

Поз.	Наименование	Тип	Площадь покрытия, м²	Примечание
А	Спортивная площадка	3	684	проектир.
Б	Временная парковка автомобилей	1	276	на 15 мест проектир.
В	Временная парковка автомобилей	1	474	на 26 мест проектир.
Г	Площадка для отдыха	2	110	проектир.
	Проезды	1	2399	
	Тротуары	2	1324	
	Бортовой камень БР 100.30.15, В30 (ГОСТ 6665-91)		685	п.м.
	Бортовой камень БР 100.20.08, В22,5 (ГОСТ 6665-91)		669	п.м.

Сопряжения проезда с тротуаром М 1:20

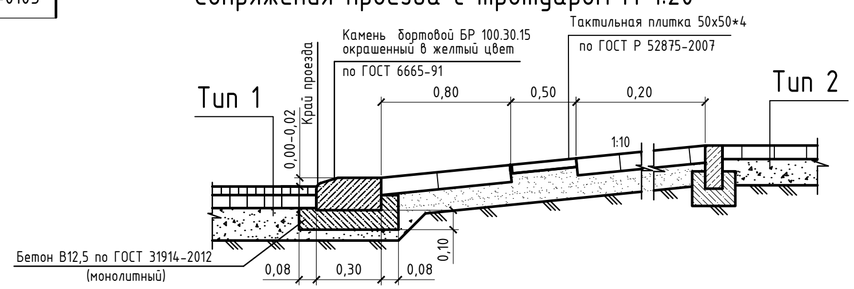

Изм.	Кол.	Лист	№док.	Подпись	Дата
ГИП		Ташенов			
Исполн.		Жармухаметов			

68-2018-ГП

Разработка ПСД «Строительство 5 и 7 этажных зданий общежитий на 288 мест для КГКП «Колледж бизнеса сервиса» в г.Семей»

Генеральный план

Стадия	Лист	Листов
РП	6	

План благоустройства. М 1:500

ТОО"Семей-ОтделСтрой"ГСЛ №012217

Взаим.инв.№ | Подпись и дата | Инв. № подл.

Формат А2

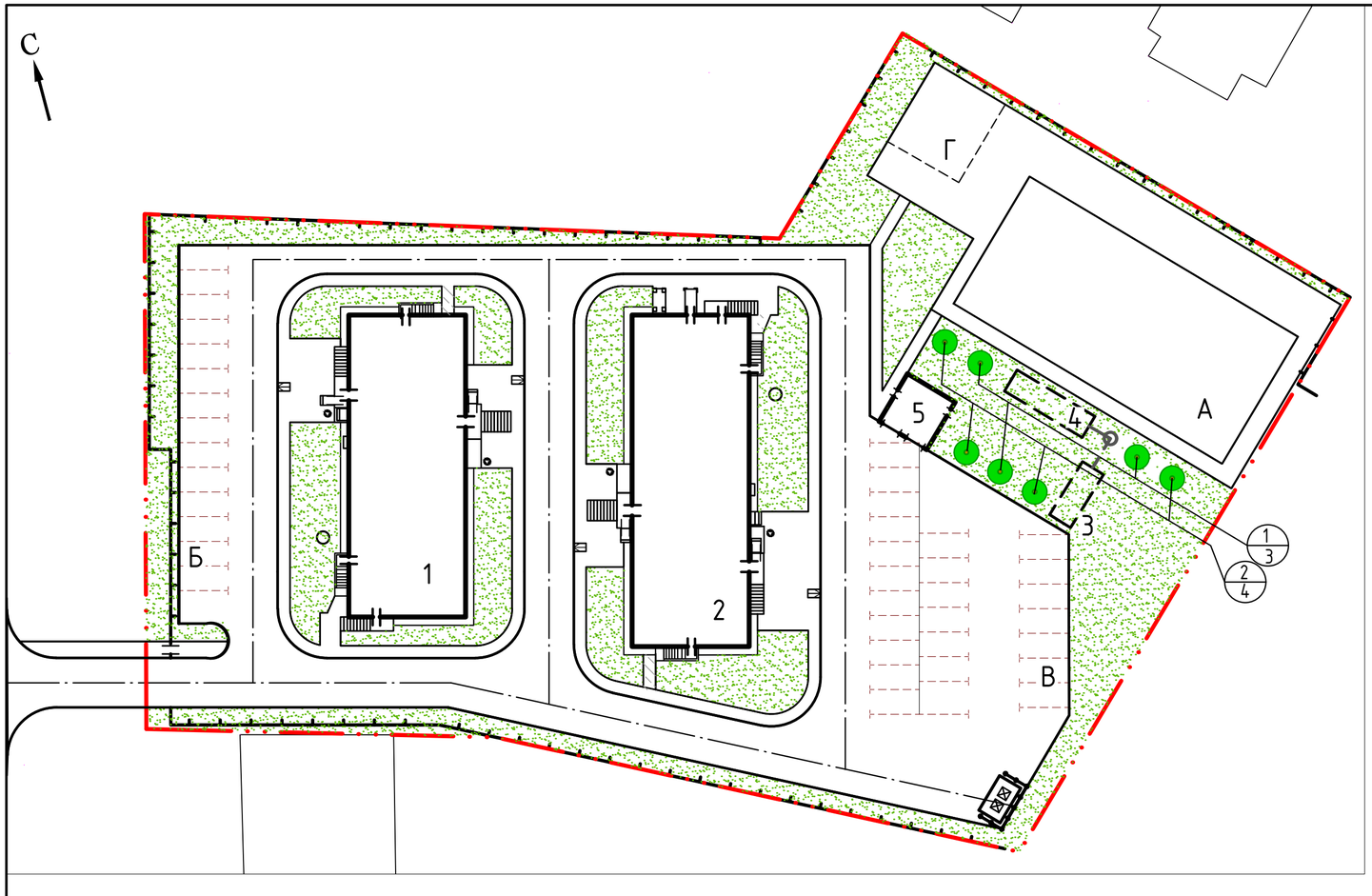

Ведомость объемов работ

№ п.п.	Наименование работ	ед. изм.	колич-во	примеч.
	I. Земляные работы			
1	Устройство выемки с перемещением в насыпь	$м^3$	7703	
2	Устройство насыпи из привозного грунта	$м^3$	811	
3	Уплотнение насыпи	$м^3$	9063	
4	Планировка насыпи	$м^2$	9427	
5	Устройство корыта под покрытия / газон	$м^3$	1758/796	
6	Планировка плодородного грунта	$м^2$	2536,57	
	II. Благоустройство			
7	Устройство асфальтобетонного покрытия проезда и площадок	$м^2$	3149	тип1
8	Устройство бортового камня БР 100.30.15	п.м.	685	
9	Устройство покрытия тротуара из сборных бетонных фигурные плит	$м^2$	1262	тип2
10	Устройство покрытия площадки из искусственного газона	$м^2$	684	тип3
11	Устройство бортового камня БР 100.20.08	п.м.	669	
12	Устройство малых архитектурных форм	—	—	см. л.6 ведомость
13	Устройство площадки для мусор. контейнеров	—	—	см. л.6 ведомость
14	Устройство металлической ограды Gardis 3D, высотой 1,8 м	—	—	см. л.8 специфик.
15	Установка знаков столбы СКМ 1.25/щитки В=600	шт	2/2	
16	Устройство тактильной плитки 50*50*4, в том числе	$шт/м^2$	344/172	
	- форма с продольными рифами	шт	271	
	- форма с рифами, расположенными по диагонали	шт	61	
	- форма с конусообразными рифами	шт	12	
	III.Озеленение			
17	Посадка деревьев	шт	7	см. л.7 ведомость
18	Устройство газона, h=0,3 м	$м^2$	2536,57	см. л.7 ассортим.

Ведомость элементов озеленения

№по плану	Наименование породы и вида насаждения	Возраст (лет)	Кол-во (шт)	Примечание
	I. Деревья:			
1	Рябина обыкновенная	3	3	С комом 0,8х0,8х0,5
2	Береза плакучая	3	4	С комом 0,8х0,8х0,5
	Всего:		7	
	II. Посев трав		2536,57	$м^2$

Ведомость жилых и общественных зданий и сооружений

Номер на плане	Наименование и обозначение	Этажность	Количество			Площадь, $м^2$				Строительный объем, $м^3$	
			Зданий	Квартир		Застройки		Общая нормируемая		Зданий	Всего
				Здания	Всего	Здания	Всего	Здания	Всего		
1	Общежитие	5	1	21	21	592,15	592,15	2902,56	2902,56	10603,53	10603,53
2	Общежитие	7	1	37	37	663,72	663,72	4282,19	4282,19	15127,37	15127,37
3	Очистные сооружения					22,8	22,8				
4	Резервуар очищенных стоков, емк. 50м3					33	33				
5	КТПН-2х400-10/0,4-У					45,56	45,56				
6,7	Жироуловитель										

Ассортимент газонных трав

Наименование	Соотношение в травосмеси	Хоз. пригод-ность семян, не ниже	Потребность, кг на га	Резерв	Норма высева, кг на га	Количество всего, кг	Примечание
Мятлик луговой	30	55	27	6	33	8,37	0,2536
Овсяница красная	30	72	50	10	60	15,22	
Свинорой пальчатый	25	72	49	10	59	14,96	
Полевица белая	15	63	8	2	10	2,54	
Потребность семян	100		134		162	41,08	

Условные обозначения

- условная граница землепользования по акту
- ограждение
- здания и сооружения
- проезд
- газон
- деревья лиственных / хвойных пород

Взам.инв.№ | Подпись и дата | инв. № подл.

Изм.	Кол.	Лист	№док.	Подпись	Дата
ГИП		Ташенов			
Исполн.		Жармухаметов			

68-2018-ГП

Разработка ПСД «Строительство 5 и 7 этажных зданий общежитий на 288 мест для КГКП «Колледж бизнеса сервиса» в г.Семей»

Генеральный план

Стадия	Лист	Листов
РП	7	

План озеленения территории.
М 1:500

ТОО"Семей-ОтделСтрой"ГСЛ №012217

Формат А2

Спецификация элементов оград

Наименование элемента	Марка элемента	Количество штук	Масса элемента,т	Серия или лист проекта
Металлическая ограда Gardis 3D, высотой 1,8 м				
Панель 2500 мм	3D	128		
Панель 1500 мм	3D	1		
Панель 1350 мм	3D	1		
Панель 1200 мм	3D	1		
Панель 1960 мм	3D	1		
Панель 650 мм	3D	1		
Панель 350 мм	3D	1		
Панель 270 мм	3D	1		
Столб 60х60		135		
Заглушка	ЗСП.60.60.15-20	135		
Ворота распашные шириной 6,00 м				
Створка ворот	ВР.180.600.М3D	2		
Столб ворот 100х100	ВР.180.600.М3D	2		
Заглушка	К100/С	2		
Петля		4		
Комплект крепежа КК.40.30	КК.40.30	8		
Закладная деталь ФБВ.100.1500	ФБВ.100.1500	2		
Болт М16х40		8		
Гайка М16		8		
Шайба увел. 16		8		
Шайба 16 "гровер"		8		
Засов нижний левый		1		
Засов нижний правый		1		
Посадочный стакан		1		
Проушина		1		
Калитка шириной 1,02				
Створка калитки	КР.180.100.М3D.Б	1		
Столб 60х60		2		
Заглушка	ЗСП.60.60.15-20	2		
Петля		2		
Комплект замка		1		
Ловитель		2		
Закладная деталь	ФБВ.80.1000	2		
Болт М10х35		8		
Гайка М10		8		
Шайба 10		8		
Шайба 10 "гровер"		8		
Комплект крепежа прямой	ККП.60.60.20.ОЦ	378		
Комплект крепежа концевой	ККК.60.60.20.ОЦ	33		
Фундамент из монолитного бетона М200		137/2	0,08/0,11 м.куб.	
Песок гравелистый		137/2	0,01/0,02 м.куб.	

Спецификация элементов ограды принята согласно альбому монтажных схем типовых решений ограждений "Gardis"

План ограждения. М 1:500

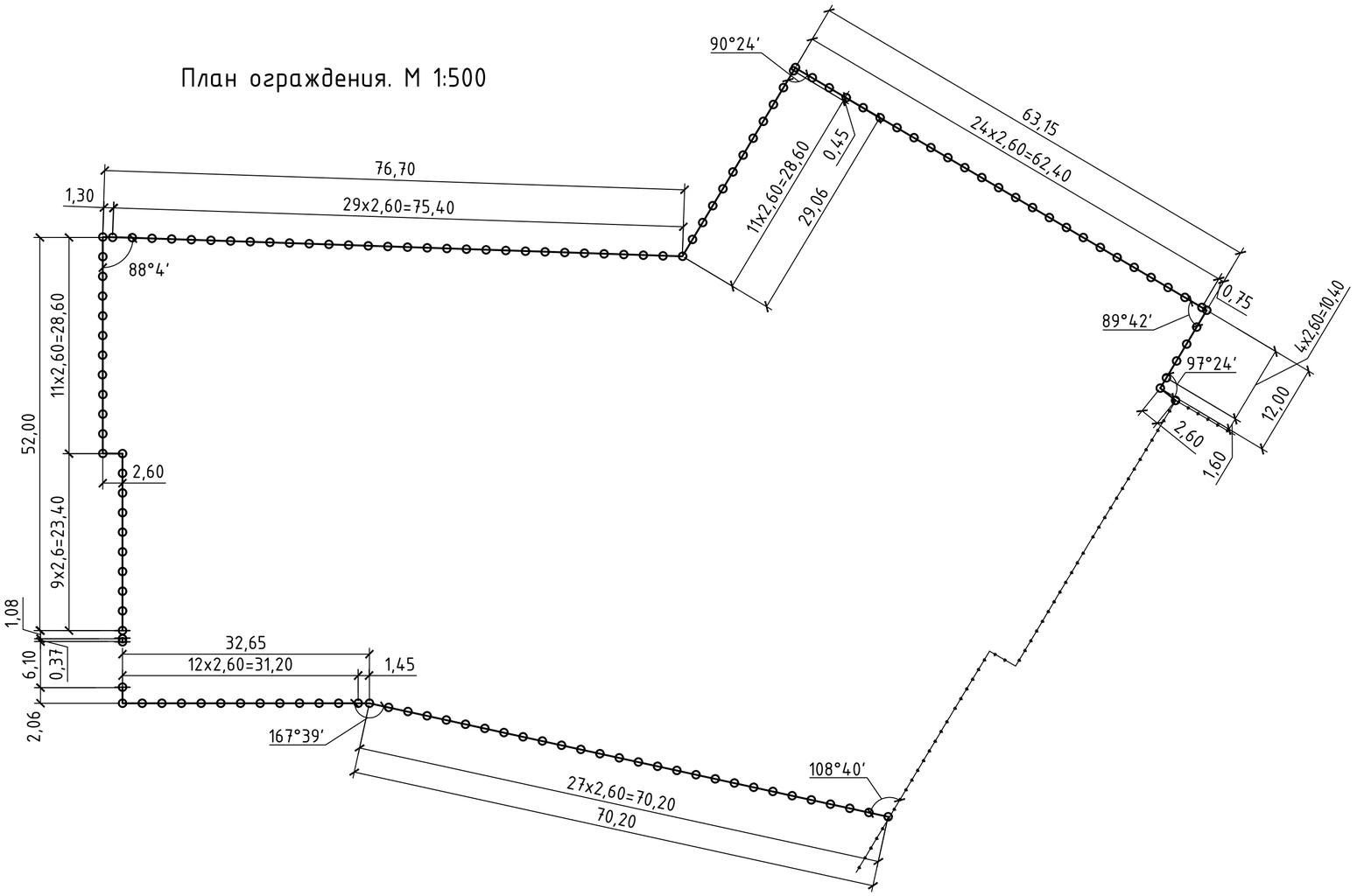

Изм.	Кол.	Лист	№док.	Подпись	Дата	68-2018-ГП		
						Разработка ПСД «Строительство 5 и 7 этажных зданий общежитий на 288 мест для КГКП «Колледж бизнеса сервиса» в г.Семей»		
ГИП		Ташенов				Генеральный план	Стадия: РП	Лист: 8	Листов:
Исполн.		Жармухаметов							
						Ограждение	ТОО"Семей-ОтделСтрой"ГСЛ №012217		

Взам.инв.№ | Подпись и дата | Инв. № подл.

Формат А2