ТОО ВОСТОКОБЛПРОЕКТ

ГОС ЛИЦЕНЗИЯ ГСЛ 15012141
от 25.06.2015г.

СИСТЕМА МЕНЕДЖМЕНТА СЕРТИФИЦИРОВАНА
СТРК ИСО 9001
СТ РК ИСО 14001

"Строительство 9 этажного здания общежития на 244 места для КГУ Усть-Каменогорский колледж строительства" в г.Усть-Каменогорск ВКО"

Стадия : Рабочий проект

Том 4. Альбом 3.1

Архитектурные решения ниже отм. 0,000.

21-18-1-АР1

Директор ТОО "ВОСТОКОБЛПРОЕКТ" **Толбаев К.Х.**

Главный инженер проекта **Ким А.И.**

г.Усть-Каменогорск
2018г.

ҮЛГІЛІК ЖОБА

ҚР ҮЖ 9 ЖАТ (IB,~~IIB,IIIA,IIIB,IVA,IVГ~~)7С-2.1-2015

СЕЙСМИКАЛЫҚ БЕЛСЕНДІЛІГІ 7 БАЛЛДЫҚ IB,~~IIB,IIIA,IIIB,IVA,IVГ~~ КЛИМАТТЫҚ АУДАНДАР

ТОҒЫЗ ҚАБАТТЫ ЖАТАҚХАНА ҒИМАРАТЫ

3 Альбом

СШ1 0.000 белгісінен төмен сәулеттік шешімдер

ТИПОВОЙ ПРОЕКТ

ТП РК 9 ОБЩ (IB,~~IIB,IIIA,IIIB,IVA,IVГ~~)7С-2.1-2015

ДЕВЯТИЭТАЖНОЕ ЗДАНИЕ ОБЩЕЖИТИЯ ДЛЯ IB,~~IIB,IIIA,IIIB,IVA,IVГ~~ КЛИМАТИЧЕСКИХ ПОДРАЙОНОВ

С СЕЙСМИЧЕСКОЙ АКТИВНОСТЬЮ 7 БАЛЛОВ

Альбом 3

АР1 Архитектурные решения ниже отметки 0,000

ҮЛГІЛІК ЖОБА

ҚР ҮЖ 9 ЖАТ (IB,~~IIB,IIIA,IIIB,IVA,IVГ~~)7С-2.1-2015

СЕЙСМИКАЛЫҚ БЕЛСЕНДІЛІГІ 7 БАЛЛДЫҚ IB,~~IIB,IIIA,IIIB,IVA,IVГ~~ КЛИМАТТЫҚ АУДАНДАР

ТОҒЫЗ ҚАБАТТЫ ЖАТАҚХАНА ҒИМАРАТЫ

3 Альбом

СШ1 0.000 белгісінен төмен сәулеттік шешімдер

ТИПОВОЙ ПРОЕКТ

ТП РК 9 ОБЩ (IB,~~IIB,IIIA,IIIB,IVA,IVГ~~)7С-2.1-2015

ДЕВЯТИЭТАЖНОЕ ЗДАНИЕ ОБЩЕЖИТИЯ ДЛЯ IB,~~IIB,IIIA,IIIB,IVA,IVГ~~ КЛИМАТИЧЕСКИХ ПОДРАЙОНОВ

С СЕЙСМИЧЕСКОЙ АКТИВНОСТЬЮ 7 БАЛЛОВ

Альбом 3

АР1 Архитектурные решения ниже отметки 0,000

Бас жобалаушы: "ҮТЖҒЗИ (Тұрғын үй институты)" ЖШС
Генеральный проектировщик: ТОО "НИИТЭП (институт жилища)"

Қазақстан Республикасы Ұлттық экономика министрлігі Құрылыс, тұрғын үй-коммуналдық шаруашылық істері және жер ресурстарын басқару комитетінің _____ 20 ж.
№_____ бұйрығымен бекітілген және 20 ж. _____
_____ бастап қолданысқа енгізілді.

Утвержден приказом Комитета по делам строительства и жилищно-комунального хозяйства и управления земельными ресурсами Министерства национальной экономики Республики Казахстан от _____20 г. №_____ и введен в действие с _____20 г.

Әзірлеген:
Разработан:

"ҮТЖҒЗИ (Тұрған үй институты)
ТОО "НИИТЭП" (Институт жилища)

Директор
Директор — А. Кенжетаев

Жобаның бас инженері
Главный инженер проекта — Е. Сапарбаев

"Иннобилд"ЖШС
ТОО "Иннобилд"

Бас директор — К. Нурбатуров

СОСТАВ ПРОЕКТА

№ тома	Обозначение	Наименование	Приме-чание
1 21-18		Паспорт проекта.	
2 21-18		Энергетический паспорт объекта.	
3 21-18	Индивидуальная разработка ПЗ	Пояснительная записка.	
4 21-18	Индивидуальная разработка ГП	Генеральный план.	Альбом 1.
	ТП РК 9 Общ (IВ,IIВ,IIIВ,IVГ)7С-2.1-2015-ТХ	Технологические решения.	Альбом 2
	ТП РК 9 Общ (IВ,IIВ,IIIВ,IVГ)7С-2.1-2015-АР-1	Архитектурные решения ниже 0,000.	Альбом 3.1
	ТП РК 9 Общ (IВ,IIВ,IIIВ,IVГ)7С-2.1-2015-АР-2	Архитектурные решения выше 0,000.	Альбом 3.2
	ТП РК 9 Общ (IВ,IIВ,IIIВ,IVГ)7С-2.1-2015-КЖ-1	Конструкции железобетонные ниже 0,000.	Альбом 4.1
	ТП РК 9 Общ (IВ,IIВ,IIIВ,IVГ)7С-2.1-2015-КЖ-2	Конструкции железобетонные выше 0,000.	Альбом 4.2
	ТП РК 9 Общ (IВ,IIВ,IIIВ,IVГ)7С-2.1-2015-КЖИ-1	Изделия заводского изготовления. Колонны железобетонные	Альбом 4.3
	ТП РК 9 Общ (IВ,IIВ,IIIВ,IVГ)7С-2.1-2015-КЖИ-2	Изделия заводского изготовления. Плиты железобетонные многопустотные.	Альбом 4.4
	ТП РК 9 Общ (IВ,IIВ,IIIВ,IVГ)7С-2.1-2015-КЖИ-3	Изделия заводского изготовления. Деталь сборно-монолитного ригеля ДРс.	Альбом 4.5
	ТП РК 9 Общ (IВ,IIВ,IIIВ,IVГ)7С-2.1-2015-КЖИ-4	Изделия заводского изготовления. Вентиляционный блок ВБ. Ступень ЛС	Альбом 4.6
	ТП РК 9 Общ (IВ,IIВ,IIIВ,IVГ)7С-2.1-2015-ОВ	Отопление и вентиляция	Альбом 5
	Индивидуальная разработка ТС	Тепломеханические решения тепловых сетей	Альбом 5.1
	Индивидуальная разработка СОДК	Системы оперативного дистанционного контроля	Альбом 5.2
	ТП РК 9 Общ (IВ,IIВ,IIIВ,IVГ)7С-2.1-2015-ВК	Водопровод и канализация.	Альбом 6
	Индивидуальная разработка НВК	Наружные сети водопровода и канализации.	Альбом 6.1
	Индивидуальная разработка АС	Конструктивные решения вспомогательных сооружений	Альбом 6.2
	ТП РК 9 Общ (IВ,IIВ,IIIВ,IVГ)7С-2.1-2015-ЭЛ	Электротехнические решения.	Альбом 7
	Индивидуальная разработка ЭС	Наружные сети электроснабжения.	Альбом 7.1
	ТП РК 9 Общ (IВ,IIВ,IIIВ,IVГ)7С-2.1-2015-СС	Системы связи.	Альбом 8
	Индивидуальная разработка НСС	Наружные слаботочные сети.	Альбом 8.1
	Индивидуальная разработка СТН	Системы теленаблюдения.	Альбом 8.2
	ТП РК 9 Общ (IВ,IIВ,IIIВ,IVГ)7С-2.1-2015-ПС	Пожарная сигнализация.	Альбом 9
5 21-18	Индивидуальная разработка ПОС	Проект организации строительства	Альбом 10
6 21-18	Индивидуальная разработка ОВОС	Раздел "Охрана окружающей среды".	Альбом 11
7 21-18	Индивидуальная разработка СД	Сметная документация.	Альбом 12

Согласовано:
Часть ЭЛ Степанищева 09.18г.
Часть ГП Нурсалыкова 09.18г.

Согласовано:
Часть АС Ссаса 09.18г.
Часть ВК Чернакова 09.18г.
Часть ОВ Чернакова 09.18г.

взамен инв. N

подпись и дата

инв. N подл.

Настоящий проект выполнен в соответствии с нормами , правилами и стандартами, действующими в Республике Казахстан,в том числе по взрыво-и пожаробезопасности.

Главный инженер проекта _____Ким А.И.

Изм.	Кол.уч.	Лист	№док	Подпись	Дата
Глав.спец		Акулинина			10.2018
Разработал		Темерханова			10.2018
Норм.контр.		Акулинина			10.2018

21-18-СП

"Строительство 9 этажного здания общежития всего на 244 места для КГУ Усть-Каменогорский колледж строительства" в г.Усть-Каменогорск ВКО"

Общежитие.

Стадия	Лист	Листов
РП	1	1

Состав проекта

ТОО "Востокоблпроект"
ГСЛ №15012141

Формат А2

Ведомость основных комплектов рабочих чертежей

Обозначение	Наименование	Примечание
ТП РК 9 Общ (IB,~~IIB,IIIA,IIIB,IVA,IVF~~)7С-2.1-2015-ПЗ	Пояснительная записка.	Альбом 1
ТП РК 9 Общ (IB,~~IIB,IIIA,IIIB,IVA,IVF~~)7С-2.1-2015-ТХ	Технология производства.	Альбом 2
ТП РК 9 Общ (IB,~~IIB,IIIA,IIIB,IVA,IVF~~)7С-2.1-2015-АР1	Архитектурные решения ниже отм.0.000	Альбом 3
ТП РК 9 Общ (IB,~~IIB,IIIA,IIIB,IVA,IVF~~)7С-2.1-2015-АР2	Архитектурные решения выше отм.0.000	
ТП РК 9 Общ (IB,~~IIB,IIIA,IIIB,IVA,IVF~~)7С-2.1-2015-КЖ1	Конструкции железобетонные ниже отм.0.000	Альбом 4
ТП РК 9 Общ (IB,~~IIB,IIIA,IIIB,IVA,IVF~~)7С-2.1-2015-КЖ2	Конструкции железобетонные выше отм.0.000	
ТП РК 9 Общ (IB,~~IIB,IIIA,IIIB,IVA,IVF~~)7С-2.1-2015-ОВ	Отопление, вентиляция и кондиционирование воздуха.	Альбом 5
ТП РК 9 Общ (IB,~~IIB,IIIA,IIIB,IVA,IVF~~)7С-2.1-2015-ВК	Водопровод и канализация	Альбом 6
ТП РК 9 Общ (IB,~~IIB,IIIA,IIIB,IVA,IVF~~)7С-2.1-2015-ЭЛ	Электрооборудование	Альбом 7
ТП РК 9 Общ (IB,~~IIB,IIIA,IIIB,IVA,IVF~~)7С-2.1-2015-СС	Системы связи	Альбом 8
ТП РК 9 Общ (IB,~~IIB,IIIA,IIIB,IVA,IVF~~)7С-2.1-2015-С	Спецификация оборудования, изделий и материалов	Альбом 9
ТП РК 9 Общ (IB,~~IIB,IIIA,IIIB,IVA,IVF~~)7С-2.1-2015-СД	Сметная документация	Альбом 10

Ведомость рабочих чертежей основного комплекта

Лист	Наименование	Примечание
1	Общие данные.	
2	План подвала на отм -3.000. Ведомость отделки помещений.	
3	Фрагменты разрезов 1-1, 2-2, 3-3	
4	Таблица толщин утеплителя стен и заполнения световых проемов.	
	Спецификация элементов заполнения дверных и оконных проемов.	
5	План полов подвала. Экспликация полов.	
6	Узлы А, Б, В	
7	Входы в подвал 1 и 2	

Ведомость спецификаций

Лист	Наименование	Примечание
4	Спецификация материалов на утепление стен венткамеры (узел "1")	
4	Спецификация элементов заполнения дверных и оконных проемов.	
4	Спецификация материалов на противопожарные перегородки ПП-1, П1 и перекрытие ПП-2	
4	Спецификация материалов на обшивку наружных стен ПС1	
6	Спецификация материалов по наружным стенам ниже отм. 0.000	
6	Спецификация материалов по облицовке цоколя	
7	Спецификация материалов по облицовке и ограждению входов в подвал.	

Настоящий проект выполнен в соответствии с нормами, правилами и стандартами, в том числе и по взрыво- и пожаробезопасности, действующими в Республике Казахстан.

ГИП (ГАП) разработавший типовой проект Сапарбаев Е. Ж.

ГИП осуществивший привязку Ким А.И.

Ведомость ссылочных и прилагаемых документов

Обозначение	Наименование	Примечание
Ссылочные документы		
Серия РК 1.031.9-2.00, Выпуск 1	"Комплектные системы КНАУФ.	
	Перегородки поэлементной сборки из гипсокартонных	
	листов на металлическом и деревянном каркасах	
	для жилых, общественных и производственных зданий"	
Серия РК 1.073.9-2.00, Выпуск 1	"Комплектные системы КНАУФ.	
	Облицовка поэлементной сборки из гипсокартонных	
	листов ограждающих конструкций для жилых,	
	общественных и производственных зданий"	
ГОСТ 30674-99	Блоки оконные из поливинилхлоридных профилей	
ГОСТ 24698-81	Двери деревянные наружные для жилых и	
	общественных зданий	
ГОСТ 6629-88	Двери деревянные внутренние для жилых и	
	общественных зданий	
ГОСТ 31173-2003	Блоки дверные стальные	
Прилагаемые документы		

Общие указания

Типовой проект разработан Типовой проект **Девятиэтажное здание общежития** для IB,~~IIB,IIIA,IIIB,IVA,IVF~~ климатических подрайонов с сейсмической активностью 7 баллов, разработан на основании Технического задания, утвержденного И. о. председателя Комитета по делам строительства, жилищно-коммунального хозяйства и управления земельными ресурсами Министерства национальной экономики Республики Казахстан, в рамках Республиканской бюджетной программы 038 - "Совершенствование нормативно-технических документов в сфере архитектурной, градостроительной и строительной деятельности" на 2015 год и в соответствии с Законом Республики Казахстан "О республиканском бюджете на 2015-2017 годы" от 28 ноября 2014 года и постановлением Правительства Республики Казахстан от 11 декабря 2014 года №1300 "О реализации Закона "О республиканском бюджете на 2015-2017 годы"

Расчетная температура наружного воздуха:

для климатического подрайона IB, ~~-25, -30, -35, -39°C~~ -37,3°C
~~для климатического подрайона IIB, -25, -30, -35, -39°C~~
~~для климатического подрайона IIIA, -30, -35, -39°C~~
~~для климатического подрайона IIIB, -25, -30, -35, -39°C~~
~~для климатического подрайона IVA, -20, -25, -30°C~~
~~для климатического подрайона IVF, -20, -25, -30°C~~

Уровень ответственности здания - II (нормальный).
Здание II степени огнестойкости - II степени долговечности.
(Приложение 1 к Техническому регламенту «Общие требования к пожарной безопасности»
- по конструктивной пожарной опасности - С0
- по функциональной пожарной опасности - Ф 1.2
- по классификации жилых зданий - IV класса (СНиП РК 3.02-43-2007*).

Грунты основания под фундаменты - ~~пески мелкие, не пучинистые, не просадочные~~
Нормативные нагрузки приняты согласно СНиП 2.01-07-85*:

- в жилых и подсобных помещениях 150кгс/м2
- на лестницах и в коридорах 300кгс/м2

Архитектурно-планировочные решения

В основу архитектурно - планировочного решения "**Девятиэтажное здание общежития**" положено оптимальное решение функциональных задач, комфортные условия проживания, а также обеспечение ряда специальных требований - технических, санитарных и противопожарных. Архитектурная стилистика фасадов здания, наружные отделочные материалы, цветовое и планировочное решения выполнены в соответствии с демонстрационными материалами, утвержденными И. о. председателя Комитета по делам строительства, жилищно-коммунального хозяйства и управления земельными ресурсами Министерства национальной экономики Республики Казахстан.

Сформированное объемно-пространственное решение представляет собой девятиэтажное здание с подвалом (цокольным этажем), прямоугольное в плане с размерами в осях 39,6х13,5 метров. Высота надземных этажей и цокольного этажа 3,0 метра (от пола до пола). Связь между этажами жилого дома осуществляется по лестнице типа Л1, отделенной от подвала противопожарными перегородкой и перекрытием, имеющей выход через вестибюль и тамбур непосредственно наружу.

В техническом подполье, расположены помещения инженерно-технического обеспечения здания: электрощитовая, тепловой пункт, водомерный узел, венткамера и помещения общего пользования: камера хранения личных вещей, комнаты сантехника, дворника, техника, кастелянши, а также мастерская плотника.

Запроектированы 2 выхода из подвала, через приямок по лестнице, ведущей непосредственно наружу и выход из лестничной клетки на прилегающую к зданию территорию, отделенный от верхних этажей жилой части здания.

Наружная отделка (ниже отм. 0,000) - облицовка сплитерной плиткой.

Архитектурное решение выше отметки 0.000 - см. альбом ТП РК 9 Общ (IB,~~IIB,IIIA,IIIB,IVA,IVF~~)7С-2.1-2015-АР2.

Чертежи разработаны для производства работ в летнее время. При производстве работ в зимнее время руководствоваться ~~СНиП РК 5.03-37-2005~~ "Несущие и ограждающие конструкции"
СП РК 5.03-107-2013, СН РК 5.03-07-2013

Конструктивное решение

Кладка перегородок СП РК 2.04-01-2017
- Согласно ~~СНиП РК 2.03-30-2006~~ "Строительства в сейсмических районах" при кладке стен и перегородок необходимо обеспечивать их раздельную работу от несущих каркасов устройством вертикальных и горизонтальных сейсмошвов. В примыкающей стене сетки устанавливать со сдвижкой по высоте на 1 ряд кладки.
- Предусмотреть между ненесущими и несущими конструкциями вертикальные зазоры шириной не менее 30мм. - Предусмотреть между верхом ненесущих стеновых конструкций и нижними поверхностями элементов перекрытий и покрытий горизонтальные зазоры шириной не менее 20мм.
- Заполнить вертикальные и горизонтальные зазоры между поверхностями ненесущих конструкций и несущими конструкциями эластичными прокладками из поролона, гернита, пенополиуретана и др.

Наружные стены техподполья - монолитные -200мм.

Утепление наружных стен - пенополистерол ПСБ-С-25, толщину утеплителя принять согласно расчета, см. таблицу л. 4

Внутренние перегородки в подвале кирпич 120, 250 мм: керамический кирпич КР-о-пр250х120х65/1НФ/100/2.0/50/ГОСТ530-2012 ~~КГК ГОСТ 530-2007~~ на растворе М50, армированный сеткой (армирование и крепление стен см. альбомы марки КЖ 1, 2).

В кирпичной кладке перегородок в дополнение к горизонтальному армированию предусмотрено усиление вертикальными железобетонными включениями (см. чертежи марки КЖ 1, 2)

Обрамление дверных проемов в кирпичных стенах железобетонное.

Оконные блоки наружные - металлопластиковые 2016

Дверные блоки наружные - стальные по ГОСТ 31173-~~2003~~, деревянные по ГОСТ 24698-81.

Во внутренней отделке помещений здания, с учетом их назначения, санитарно-гигиенических и противо- пожарных требований, используются следующие типы и виды материалов:
- полы - бетонные, мозаичные, керамическая плитка, линолеум.
- стены и перегородки - известковая побелка, эмульсионная, эмалевая покраска.
- потолки - известковая побелка, эмульсионная покраска.

Отмостка - бетонная толщиной 150 мм на щебеночном основании толщиной 100 мм, шириной 700 мм.

ТЕХНИКО-ЭКОНОМИЧЕСКИЕ ПОКАЗАТЕЛИ

Наименование показателей		
Общая площадь	м2	523,02
Площадь застройки	м2	665,82
Рабочая площадь	м2	467,71
Расчетная площадь	м2	115,38
Строительный объем ниже отм.0,000	м3	1701,33

Согласующие подписи специалистов, приведенные на листе, относятся ко всем рабочим чертежам данного комплекта, требующим согласования.

Нач.КПМ	Волкова В.Н.		2018г	Привязан 21-18-1-АР1	ТОО "Востокоблпроект" ГСЛ №15012141
Глав.спец	Акулинина		2018г	"Строительство 9 этажного здания общежития на 244 места для КГУ Усть-Каменогорский колледж строительства в г.Усть-Каменогорск ВКО"	Листов
Выполнил	Темерханова		2018г		
Инв. №				ТП РК 9 Общ (IB,~~IIB,IIIA,IIIB,IVA,IVF~~)7С-2.1-2015-АР1	
Изм. / Кол. уч. / Лист / № док. / Подп. / Дата				Девятиэтажное здание общежития для IB,~~IIB,IIIA,IIIB,IVA,IVF~~ климатических подрайонов с сейсмической активностью 7 баллов	
ГИП	Сапарбаев			9-ти этажное общежитие	Стадия: РП / Лист: 1 / Листов: 8
Гл.арх.	Шимбатова				
Разработал	Ергешева			Общие данные.	ТОО "ИННОБИЛД"
Проверил	Будка				
Норм.контр.	Шимбатова				

Согласовано: Нач. отд. ЭТО Демин; Гл. спец. ТХ Бешенова
Согласовано: Гл.конструктор Счастливая; Нач. отд. ОВ Винаградов; Нач. отд. ВК Остапова
Взам. инв. № | Подп. и дата | Инв. № подл.

Формат А2

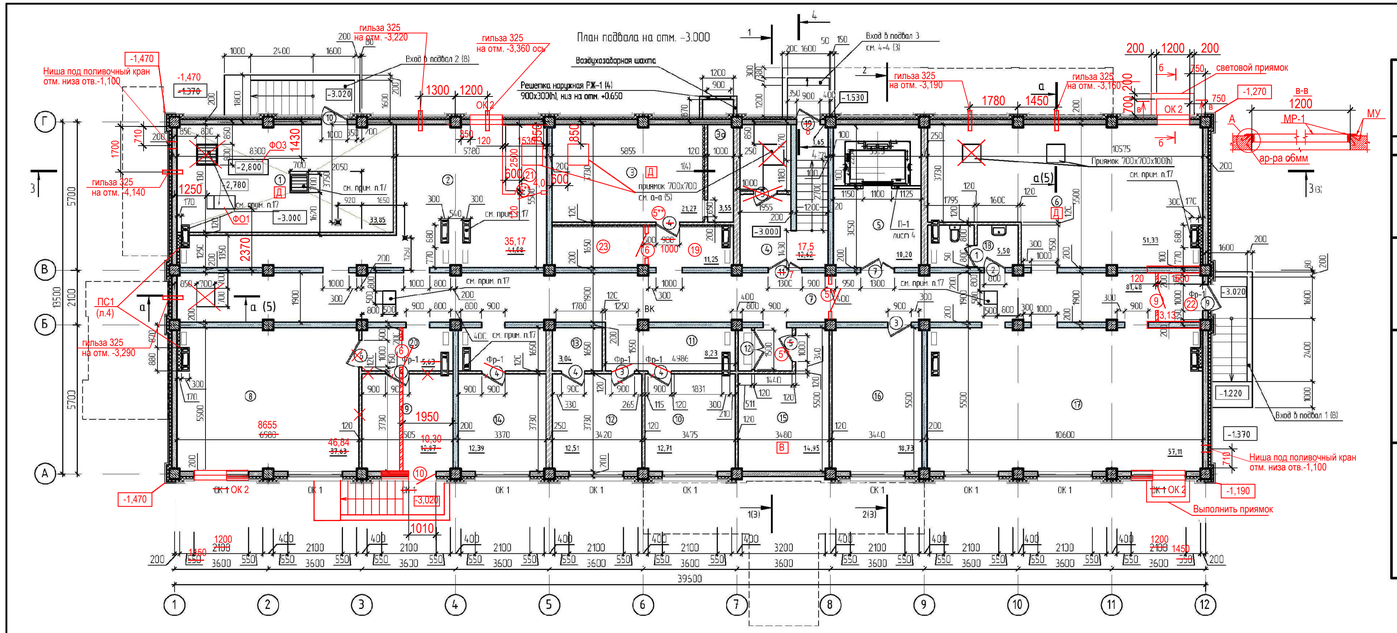

Ведомость отделки помещений. Площадь, м²

Наименование или номер помещения	Вид отделки элементов интерьеров											Примечание
	Пол	Площадь м2	Стены кирпичные	Площадь м2	Стены из бетона	Площадь м2	Перегородки из СМЛ	Площадь м2	ж/бетонные поверхности колонн, ригелей	Площадь м2	Низ стен и перегородок	Площадь м2	
	Подвал												
2,6,8,9,10,14,16,17	Затирка 3мм с последующей водоэмульсионной покраской за 2 раза	~~21,76~~ 237,29	Улучшенная штукатурка, водоэмульсионная покраска за 2 раза	~~14,298~~ 159,53	Затирка 3мм с последующей водоэмульсионной покраской за 2 раза	276,28	-	-	Затирка 3мм, с последующей водоэмульсионной покраской за 2 раза	70,98			
12,13,18	Затирка 3мм с последующей водоэмульсионной покраской за 2 раза	21,05	Улучшенная штукатурка, водоэмульсионная покраска за 2 раза	25,55	Затирка 3мм с последующей покраской эмалью за 2 раза	9,39	-	-	Затирка 3мм, с последующей покраской эмалью за 2 раза	2,86			
			Улучшенная штукатурка под облицовку плиткой	29,91	Затирка под облицовку плиткой	9,89	-	-	Затирка под облицовку плиткой	7,08	Облицовка стены керамической плиткой h=1500мм	46,88	
1,3,5,7,11,15,19,20,21,22	Затирка 3мм Известнобетон побелка за 2 раза		Улучшенная штукатурка, с последующей водоэмульсионной покраской за 2 раза	~~66,17~~ 79,40	Затирка 3мм с последующей водоэмульсионной покраской за 2 раза	131,36	Затирка плит, с последующей в/э покраской за 2 раза	34,7	Затирка 3мм с последующей водоэмульсионной покраской за 2 раза	56,13			
			Улучшенная штукатурка под покраску эмалью	~~89,41~~ 90,0	Затирка 3мм под покраску эмалью за 2 раза	150,46	Затирка цветной покраску эмалью за 2 раза	3,18	Затирка 3мм под покраску эмалью за 2 раза	30,12	Покраска эмалью за 2 раза h=1500мм	263,17	
4	Цементная по сетке Рабица ГОСТ 5336-80*, М200х20 - 30мм, с последующей водоэмульсионной покраской за 2 раза	5,75	Улучшенная штукатурка, с последующей водоэмульсионной покраской за 2 раза	6,60	Затирка 3мм с последующей водоэмульсионной покраской за 2 раза	23,12	-	-	Затирка 3мм с последующей водоэмульсионной покраской за 2 раза	0,52			
	Затирка 3мм с последующей водоэмульсионной покраской за 2 раза	5,18	Улучшенная штукатурка под покраску эмалью	7,80	Затирка 3мм, под покраску эмалью за 2 раза	14,16	-	-	Затирка 3мм, под покраску эмалью за 2 раза	0,80	Покраска эмалью за 2 раза h=1500мм	22,76	

ЭКСПЛИКАЦИЯ ПОМЕЩЕНИЙ (начало)

Номер помещения	Наименование	Площадь, М2	Кат. помещения
1	Тепловой пункт. Насосная	33,85	Д
2	Техническое пространство	~~41,00~~ 35,17	
3	Венткамера	21,27	Д
3а	Приточная камера	3,55	Д
4	Лестничная клетка	14,27	
5	Тамбур-шлюз лифта	10,20	
6	Техническое помещение	51,33	Д
7	Коридор	~~81,45~~ 78,36	
8	Камера хранения личных вещей	~~37,53~~ 46,84	
9	Коридор ~~Камера хранения личных~~ вещей	~~12,87~~ 10,30	
10	Комната служебного персонала ~~Комната обуви~~	12,71	
23	Помещение для хранения ламп	6,00	

ЭКСПЛИКАЦИЯ ПОМЕЩЕНИЙ (окончание)

Номер помещения	Наименование	Площадь, М2	Кат. помещения
11	Холл	8,23	
12	Комната технического персонала ~~Инструкторская~~	12,51	
13	Раздевалка	3,04	
14	Комната технического персонала ~~Комната санитарная~~	12,39	
15	Электрощитовая	14,95	В
16	Комната технического персонала ~~Комната личная~~	18,73	
17	Техническое пространство	57,11	
18	Сан. узел	5,50	
19	Коридор	11,25	
20	Коридор	5,63	
21	Венткамера	3,83	Д
22	Тамбур	2,16+3,13	

УСЛОВНЫЕ ОБОЗНАЧЕНИЯ

- Стена железобетонная толщиной 200 мм.
- Подпорные стены крылец
- Перегородка, стена кирпичная толщиной 120мм; 250мм
- Утеплитель наружных стен ниже уровня земли 50 мм (см. пр. п.16), 70
- утеплитель наружных стен выше уровня земли до отм.-0.000(см. подв. л. 4)
- Номер помещения по экспликации

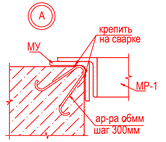

Спецификация к плану подвала.

Поз.	Обозначение	Наименование	Кол.	Масса ед.,кг	Примечание
		Световой приямок	2шт		
МУ		Уголок ~50х5 ГОСТ 8509-93 / С245 ГОСТ 27772-88 п.м.	2,6		9,8кг.
		арматура ø6 А-I ГОСТ 5781-82* l=400	9	0,09	3,7кг.
МР-1	данный лист	Металлическая решетка МР1	1	41,5	см.п.18прим.
	ГОСТ 10704-91	Труба Ø50мм L=1500 мм.	1	1,1	
		Материалы: Бетон кл. В15 м3	1,2		

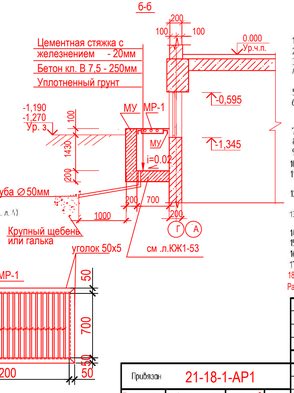

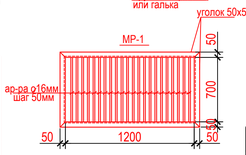

1. Данный лист смотреть совместно с листами 3, 4
2. Отверстия ВК, ЭО и отопления пробивать по месту
3. Размеры и привязку отверстий в перекрытиях см. чертежи марки КЖ1
4. Привязку монолитных стеновых, обрамления проемов в наружных кирпичных стенах и внутренних кирпичных перегородках, а так же обрамление и привязку отверстий для инженерных коммуникаций см. чертежи марки КЖ1
5. Экспликацию полов см. лист 4
6. Устроить изоляционные швы вдоль стен, вокруг колонн и фундаментов с целью исключить передачу деформации от конструкции здания на стяжку пола. Изолирование шов устраивается путем прокладки изоляционного материала (лёгкие конструкции здания неэкономично перед заливкой бетонной стяжки
7. Таблицу толщин утеплителя наружных стен выше отм. 0.000 см. ТП РК 9 Общ (ВЕ~~ВЕ~~ВЕ~~ВЕ~~/ИУ)ТС-21-2015-АР2, л. 4.
8. Размеры переплетов и цвет крашенных изделий смотреть рецепт-высокопитейно в процессе строительства.
9. Вид отделки принимается в соответствии со сметой
10. Каждый оконный блок заказывается в комплекте с наличниками с 2-х сторон, навесами, ручкой с замком
11. В местах установки наружных дверей в качестве утеплителя применять вспенивающиеся растворы для заделки стыков между стенкой, плитой и оконным блоком
12. Во всех дверях с навесами "Т" в качестве запоминателя применить механизм на безызлитовой основе с пределом огнестойкости 0.6 ч
13. Оконные блоки поз."7" отличающиеся от стандартных типоразмеров изготовить согласно требованиям ГОСТ 24698-81
14. Спецзаказ для оконных блоков по ГОСТ 24866-99. Стекло листовое прозрачное обыкновенное ГОСТ 111-2001.
15. Каждый оконный блок заказывается в комплекте с навесами и ручками
16. При наружной температуре воздуха ниже -35°С, толщину утеплителя принять 70 мм.
17. Железобетонные венткоробка и приямки смотреть в чертежах марки КЖ1
18. Решетку на приямок выполнить из арматуры 16мм (ГОСТ5781-82*) с шагом 50мм, приварив ее на обрамление из уголка 50х5 ГОСТ8509-93
Расход: ар-ра ø16мм-17,0п.м.(26,8кг)уголок 50х5 ГОСТ8509-93-4,0п.м(14,7кг.)
19. Металлические изделия огрунтовать в один слой грунтовкой ГФ-021 по ГОСТ 25129-82*,покрыть двумя слоями эмали ПФ-115 по ГОСТ 926-82*.

Изм.	Кол.уч.	Лист.	N док.	Подпись	Дата	ТП РК 9 Общ (ВЕ~~ВЕ~~ВЕ~~ВЕ~~/ИУ)ТС-21-2015-АР1	
						Девятиэтажное здание общежития для ~~НЕ~~ИУ~~ВЕ~~ИУ климатических подрайонов с сейсмической активностью 7 баллов	
Привязан		21-18-1-АР1				9-ти этажное общежитие	Стадия / Лист / Листов: РП / 2 /
Глав.спец.	Акулинина			2018г.		План подвала на отм. -3.000. Ведомость отделки помещений.	ТОО "ИННОВИЛД"
Выполнил	Темерханова			2018г.			
Инв. N							

Формат А3 х 3

Взам.инв.№ | Подп. и дата | Инв.№ подл.

Фрагмент разреза 1-1

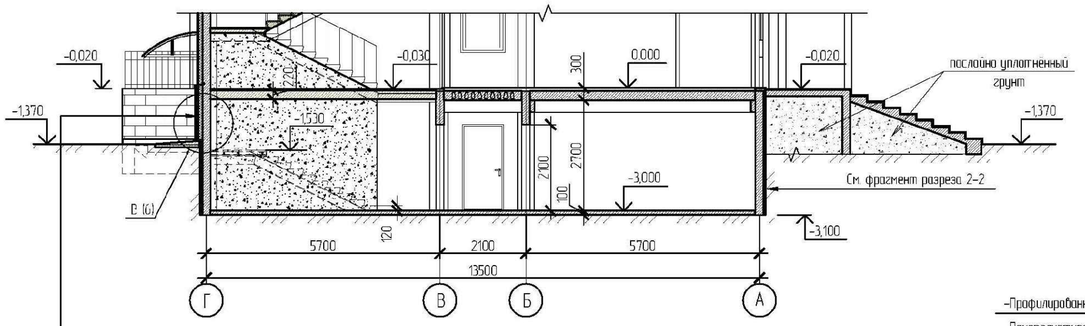

-Сплиттерная плитка по металлокаркасу, δ=5Смм
-Цементно-песчаный раствор М100, δ=20мм
-Пенополистирол ПСБ-С-25, (δ - см.табл. л. 4)
-Обмазочная пароизоляция битумом за 2 раза по грунтовке из разжиженного битума
-Железобетонная стена, δ=400мм

Фрагмент разреза 2-2

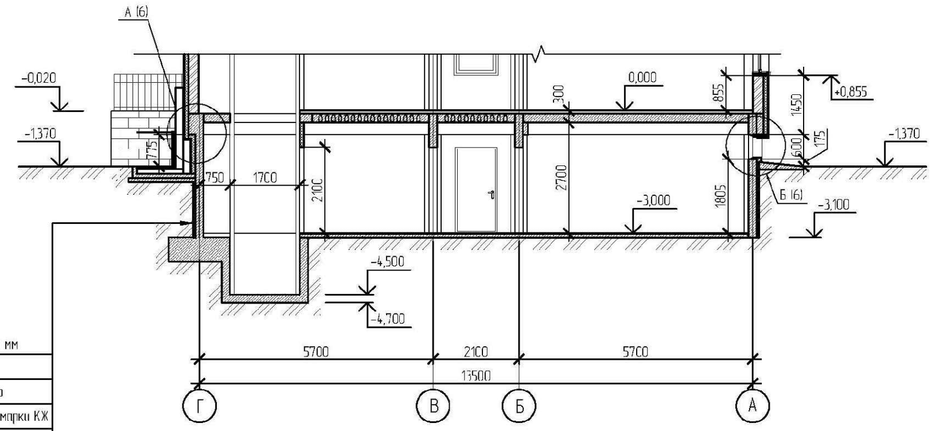

-Профилированная мембрана Planter standart, δ=8 мм
-Пенополистирол ПСБ-С-25, см.л. 2; прим. п. 16
-Обмазочная гидроизоляция битумом за 2 раза по грунтовке из разжиженного битума, см. чертежи марки КЖ
- Монолитная ж.б. стена подвала

Фрагмент разреза 3-3

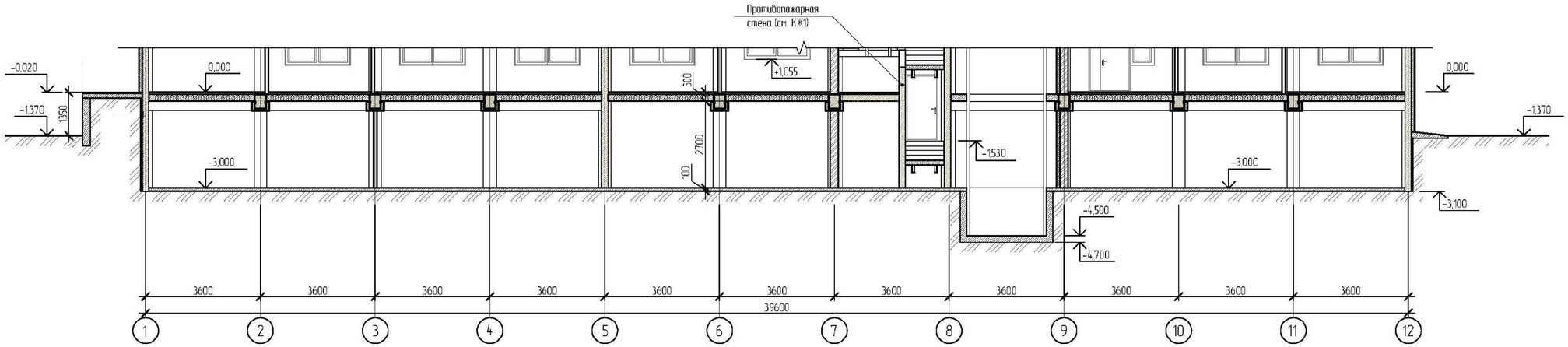

Разрез 4-4

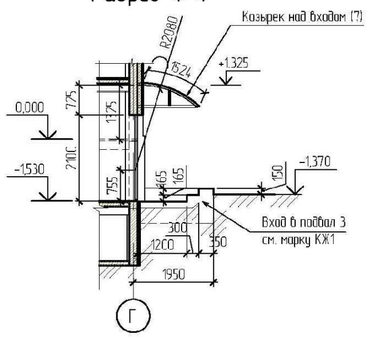

1. Данный лист смотреть совместно с листом 2, 4.
2. Таблицу толщин утеплителя наружных стен ниже отм. 0.000 см. ТП РК 9 Общ (IВ,~~IIВ,IIIА,IIIВ,IVА,IVГ~~)7С-2.1-2015-АР2, л. 5.
3. Разрезы 1-1, 2-2, 3-3 см. альбом ТП РК 9 Общ (IВ,~~IIВ,IIIА,IIIВ,IVА,IVГ~~)7С-2.1-2015-АР2.

								ТП РК 9 Общ (IВ,~~IIВ,IIIА,IIIВ,IVА,IVГ~~)7С-2.1-2015-АР1			
								Девятиэтажное здание общежития для IВ,~~IIВ,IIIА,IIIВ,IVА,IVГ~~ климатических подрайонов с сейсмической активностью 7 баллов			
			Изм.	Кол.уч.	Лист	№ док.	Подп.	Дата			
Привязан	21-18-1-АР1								9-ти этажное общежитие	Стадия	Лист	Листов
Глав.спец	Акулинина	2018г	Гл.арх.		Шиндалова					РП	3	
Выполнил	Темерханова	2018г	Разработал		Ергешева				Фрагменты разрезов 1-1, 2-2, 3-3	ТОО "ИННОБИЛД"		
			Проверил		Будко							
Инв. №			Норм.контр.		Шиндалиева							

Взам. инв. №
Подп. и дата
Инв. № подл.

Формат А2

СПЕЦИФИКАЦИЯ ЭЛЕМЕНТОВ ЗАПОЛНЕНИЯ ДВЕРНЫХ И ОКОННЫХ ПРОЕМОВ

Марка поз.	Обозначение	Наименование	Кол-во Подвал	Масса, ед. кг.	Примечание*
		ДВЕРИ			
1	ГОСТ 6629-88	ДГ 21-8П	1		2100
2	ГОСТ 6629-88	ДГ 21-8ЛП	1		2100
3	ГОСТ 6629-88	ДГ 21-9	~~3~~ 2		2100
4	ГОСТ 6629-88	ДГ 21-9Л	~~5~~ 3		2100
5** ~~5~~	~~ГОСТ 6629-88~~ серия 1.236-5 вып.3	~~ДГ 21-10~~ ДП3.07.00.00.00 М4 2100х1010	~~1~~ 4		2100
6	ГОСТ 6629-88	ДГ 21-10Л	~~1~~ 2		2100
7	Индивидуального изготовления ~~алюминиевая (в соответствии с ГОСТ 24698-81)~~	ДН 21-13Т (см. прим. п. 2)	~~1~~ 2		2100
8	ГОСТ 24698-81	ДС 21-9Т	1		2100
9	ГОСТ 31173-~~2003~~ 2016	ДСН ПН 1800-900	~~1~~ 2		1800
10	ГОСТ 31173-~~2003~~ 2016	ДСН ЛН 2100-1000	~~1~~ 2		2100
~~11~~	~~ГОСТ 24698-81~~	~~ДН 21-13~~	~~1~~		2100
12	ГОСТ 24698-81	ДЛ 13-15	1		1300 (+0,700 от пола)
~~13~~	~~ГОСТ 24698-81~~	~~ДН 21-9~~	~~1~~		2100 ~~см. прим. п. 2~~
		ОКНА			
ОК 1	ГОСТ 30674-99 (ГОСТ 23166-99)	ОП ОСП 6-21 ПО-СВ	~~10~~ 8		600
Фр-1	ГОСТ 30674-99 (ГОСТ 23166-99)	ОП ОСП 6-9 Фр	5		600
		РЖ-1 (900х300)	1		
13	ГОСТ 8510-86	L50х32х3 мм, п.м.	2.80	1.90	5.32 кг
14	ГОСТ 8510-86	L45х28х3 мм, l=0.90 м, шт.	6	1.48	8.88 кг
15	ГОСТ 103-2006	-50х4 мм, l=80 мм, шт.	6	0.125	0.75 кг
* В графе приведена высота проема					
ОК 2	ГОСТ 30674-99 (ГОСТ 23166-99)	ОП ОСП 7.5-12 ПО-СВ	4		750

Таблица толщины утеплителя стен подвала и заполнения световых проемов

Климатический подрайон	I В					II В					III А			III В					IV А			IV Г		
Темп° С наиболее холодн.пятидневки	~~-37,3°С~~ ~~-35~~	-35	-30	-25	-20	-39	-35	-30	-25	-20	-39	-35	-30	-39	-35	-30	-25	-20	-30	-25	-20	-30	-25	-20
Нормир.сопротивл. теплоперед. Ro reg наружных стен	~~3,040~~ ~~3,45~~	3.60	3.477	3.052	2.474	3.678	3.705	3.098	2.668	2.474	3.678	3.579	3.098	3.678	3.705	2.852	2.674	2.331	3.004	3.052	2.715	3.004	2.752	2.715
Толщ.утепл.стен пенополистирол (м) при tпом.=16°С	~~0,107~~ ~~0,128~~	0.134	0.129	0.111	0.088	0.137	0.138	0.113	0.096	0.088	0.137	0.133	0.113	0.137	0.138	0.103	0.096	0.082	0.110	0.112	0.098	0.110	0.99	0.098
Принятая толщина пенополистирол (мм) γ=40 кг/м3	~~120~~ ~~130~~	140	130	120	90	140	140	120	100	90	140	140	120	140	140	110	100	90	110	120	100	110	100	100
Тип заполнения светового проема	А	А	А	Б	В	А	А	Г	Б	В	А	А	Г	А	А	Б	Б	В	Б	Б	Б	Б	Б	Б

А- Двухкамерный стеклопакет в одинарном переплете их ПХВ из стекла с мягким селективным покрытием с межстекольным расстоянием 12 мм.

~~Б - Однокамерный стеклопакет в одинарном переплете из ПХВ из стекла с твердым селективным покрытием~~

~~В - Однокамерный стеклопакет в одинарном переплете из обычного стекла~~

~~Г- Однокамерный стеклопакет в одинарном переплете из ПХВ из стекла с мягким селективным покрытием~~

Спецификация материалов на утепление стен венткамеры (узел "1")

Поз.	Обозначение	Наименование	Кол.	Масса ед., кг	Приме-чание
16		Одинарный металлический каркас ПС75, ПН75 системы КНАУФ, обшитый одним слоем гипсоволокнистого листа (ГВЛ), толщина листа 12,5 мм, м2 заполнение - утеплитель из минераловатных плит на основе базальтового волокна (λ=0,04, ρ=145кг/м3), толщ. 50мм м3	25,63 1,28		
17		Сетка 2-20-2.0-0, ГОСТ 5336-80* м2	25,63	2.66 кг	68,17 кг
18		1 слой полиэтиленовой пленки, м2	25,63		

Спецификация материалов на перегородку ПП-1

Поз.	Обозначение	Наименование	Кол.	Масса ед., кг	Приме-чание
		Перегородка шахты лифта П-1			
П-1	Серия РК 1.031.9-2.00. Выпуск 1 "Комплектные системы КНАУФ. Перегородки. Рабочие чертежи"	Перегородка С111 (δ=100мм), одинарный металлический каркас ПС75, обшитый одним слоем стекломагнезитовых листов с обеих сторон (СМЛ), толщина листа 12мм, м2 с заполнением минплитой на базальтовой основе (λ=0,04, ρ=145кг/м3), δ=50мм. м3, Сетка 2-20-2.0-0, ГОСТ 5336-80* см. прим., п. 3 м2	6,79 0,34 6,79	2.66 кг	6,79 м² 18,06 кг

Спецификация материалов на обшивку наружных стен ПС1

Поз.	Обозначение	Наименование	Кол.	Масса ед., кг	Приме-чание
ПС1	Серия РК 1.073.9-2.00, Выпуск1 "Облиц-ка позлем. сборки из ГКЛ (КНАУФ - листов) ограждающих конструкций для жилых, общественных и производственных зданий"	Облицовка С625 (δ=87.5мм), одинарный металлический каркас , обшитый одним слоем влагостойких гипсокартонных листов с одной стороны (ГКЛВ), толщина листа 12,5мм, с заполнением минплитой на базальтовой основе, δ=75мм.	15,12		

⑦ ДО 21-13Т

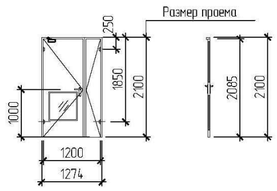

ОК 1 (мест-10)

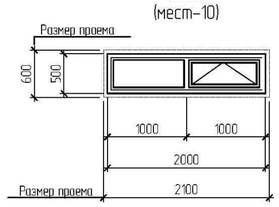

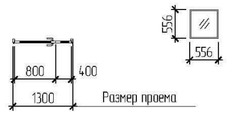

Фр-1 (мест-5)

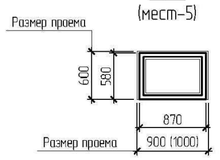

РЖ-1 (1 шт.)

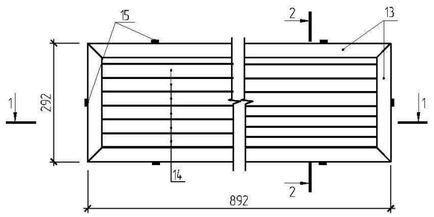

ОК 2

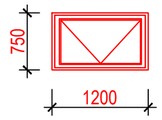

1-1

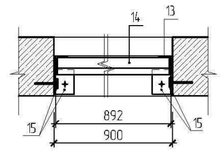

2-2

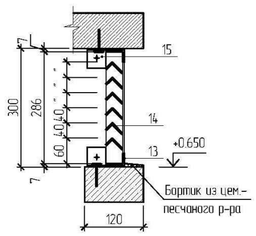

1

ДЕТАЛЬ УТЕПЛЕНИЯ ПЕРЕГОРОДКИ
(примыкание к воздухозаборной шахте, пом. №3, 23)

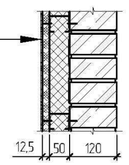

Внутренняя отделка
ГВЛ, δ=12.5мм по металлическому каркасу
Теплоизоляционный слой - минплита на базальтовой основе, ρ=145 кг/м3, δ=50мм
Пароизоляция - 1 слой полиэтиленовой пленки
Перегородка - кирпич керамический М75, δ=120мм

1. Данный лист см. совместно с листами 2 - 4.
2. В двери поз. 7 выполнить остекление из армированного закаленного стекла с уплотнением в притворах и доводчиком.
3. Для упрочнения стенок перегородки П-1, между каркасом и наружным слоем из СМЛ, применить сетку рабица.
4. Двери со знаком **- противопожарные 2 типа заполнения с пределом огнестойкости EI 45. Двери укомплектовать устройствами для самозакрывания и уплотняющими прокладками , выполнить металлическими с огнезащитным покрытие марки "Спарк".

Изм.	Кол.уч.	Лист	№ док.	Подп.	Дата	ТП РК 9 Общ (IВ,~~IIВ,IIIА,IIIВ,IVА,IVГ~~)7С-2.1-2015-АР1	
						Девятиэтажное здание общежития для IВ~~,IIВ,IIIА,IIIВ,IVА,IVГ~~ климатических подрайонов с сейсмической активностью 7 баллов	
Привязан	21-18-1-АР1					9-ти этажное общежитие	Стадия: РП; Лист: 4; Листов:
Глав.спец.	Акулинина		2018г	Гл.арх.	Шишвалова		
Выполнил	Темерханова		2018г	Разработал	Ергешева	Таблица толщин утеплителя стен и заполнения световых проемов. Спецификация элементов заполнения дверных и оконных проемов.	ТОО "ИННОБИЛД"
				Проверил	Кондратьева		
Инв. №				Норм.контр.	Шишвалова		

Формат А2

Взам. инв. № | Подп. и дата | Инв. № подл.

План подвала на отм. -3.000

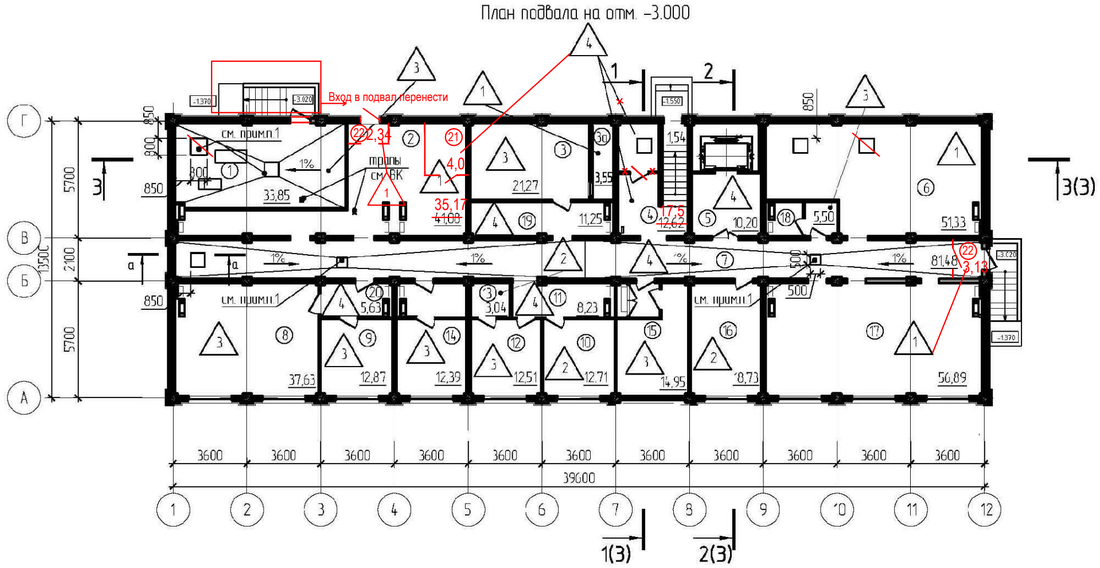

ЭКСПЛИКАЦИЯ ПОМЕЩЕНИЙ

Номер помещения	Наименование	Площадь, М2	Кат. помещения
1	Тепловой пункт. Насосная.	33,85	
2	Техническое пространство	41,08	
3	Венткамера	21,27	
3а	Приточная камера	3,55	
4	Лестничная клетка	14,27	
5	Тамбур-шлюз лифта	10,20	
6	Техническое помещение	51,33	
7	Коридор	81,48	
8	Камера хранения личных вещей	37,63	
9	Камера хранения личных вещей	12,87	
10	Комната сварщика	12,71	
11	Холл	8,23	
12	Мастерская плотника	12,51	
13	Раздевалка	3,04	
14	Комната сантехника	12,39	
15	Электрощитовая	14,95	
16	Комната техника	18,73	
17	Техническое пространство	57,11	
18	Сан. узел	5,50	
19	Коридор	11,25	
20	Коридор	5,63	

ЭКСПЛИКАЦИЯ ПОЛОВ

Номер помещения	Тип пола по проекту	Схема пола или тип пола по серии	Элементы пола и их толщина	Площадь, м2
Подвал				
2,3,3а,6,15,17,~~22~~	1	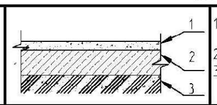	1. Покрытие - цементно-бетонное В15, со шлифованием δ = 25мм 2. Подстилающий слой: бетон класса В 7,5, δ = 80мм 3. Слой щебня, утрамбованного в грунт, на глубину 40 мм	188,2 ~~189,67~~
10,13,16	2	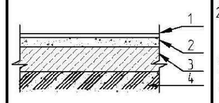	1. Линолеум на клею, δ=5 мм 2. Выравнивающая цем.-песчаная стяжка, армированная сеткой ⌀4 Вр1 200х200, δ=35 мм 3. Подстилающий слой: бетон класса В 7,5, δ = 80мм 4. Слой щебня, утрамбованного в грунт, на глубину 40 мм	34,48
1,8,9,12,14,18	3	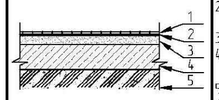	1. Керамическая плитка экономкласса, δ= 10 мм 2. Грослойка и заполнение швов из цем. песчаного р-ра класса М150,δ = 15 мм 3. Стяжка из цементн.-песчан. раствора М150, δ = 20мм 4. Гидроизоляционный слой: оклеечная, 2 слоя гидроизола на битумной мастике 5. Стяжка из цем.-песчан. р-ра М150 по уклону, δ=40мм 6. Подстилающий слой: бетон класса В 7,5, δ = 80мм 7. Слой щебня, утрамбованного в грунт, на глубину 40 мм	114,75
4,5,7,11, 19,20,~~21~~	4	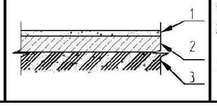	1. Мозаично-бетонное покрытие (терраццо) 2. Подстилающий слой: бетон класса В 7,5, δ = 80мм 3. Слой щебня, утрамбованного в грунт, на глубину 40 мм	132,15 ~~131,28~~
Плинтус для полов из керамической плитки*		плитки керамические, h=50 мм	п.м.	100,20
Плинтус для полов из линолеума		плинтусный профиль	п.м.	36,71
Плинтус для полов из цементно, мозаично-бетонного покрытия		цементный , h=50 мм	п.м.	278,62

*Для полов с покрытием из напольной керамической плитки допускается использовать бой керамической плитки

а – а

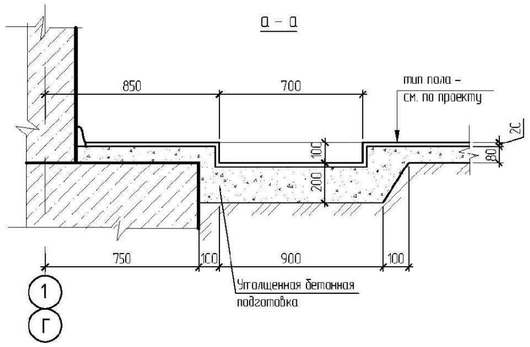

УСЛОВНЫЕ ОБОЗНАЧЕНИЯ:

6 – Номер помещения по экспликации помещений (л. 2)

1 – Тип пола по экспликации полов

1. Ж.б. вентблоки, приямки и решетки для них разработаны в марке КЖ1

								ТП РК 9 Обш (IB;~~IIB~~;IIIA;~~IIIB~~;~~IVA~~;~~IVF~~)7С-2.1-2015-АР1		
								Девятиэтажное здание общежития для IB;~~IIB;IIIA;IIIB;IVA;IVF~~ климатических подрайонов с сейсмической активностью 7 баллов		
				Изм.	Кол. уч.	Лист	№ док.	Подп.	Дата	
Привязан	21-18-1-АР1							9-ти этажное общежитие	Стадия	Лист	Листов
Глав.спец	Акулинина		2018г	Гл.арх.	Шишватова				РП	5	
Выполнил	Темерханова		2018г	Разработал	Ергешева			План полов подвала. Экспликация полов.	ТОО "ИННОБИЛД"		
				Проверил	Хин						
Инв. №				Норм.контр.	Шишвишвили						

Взам. инв. №

Подп. и дата

Инв. № подл.

Формат А2

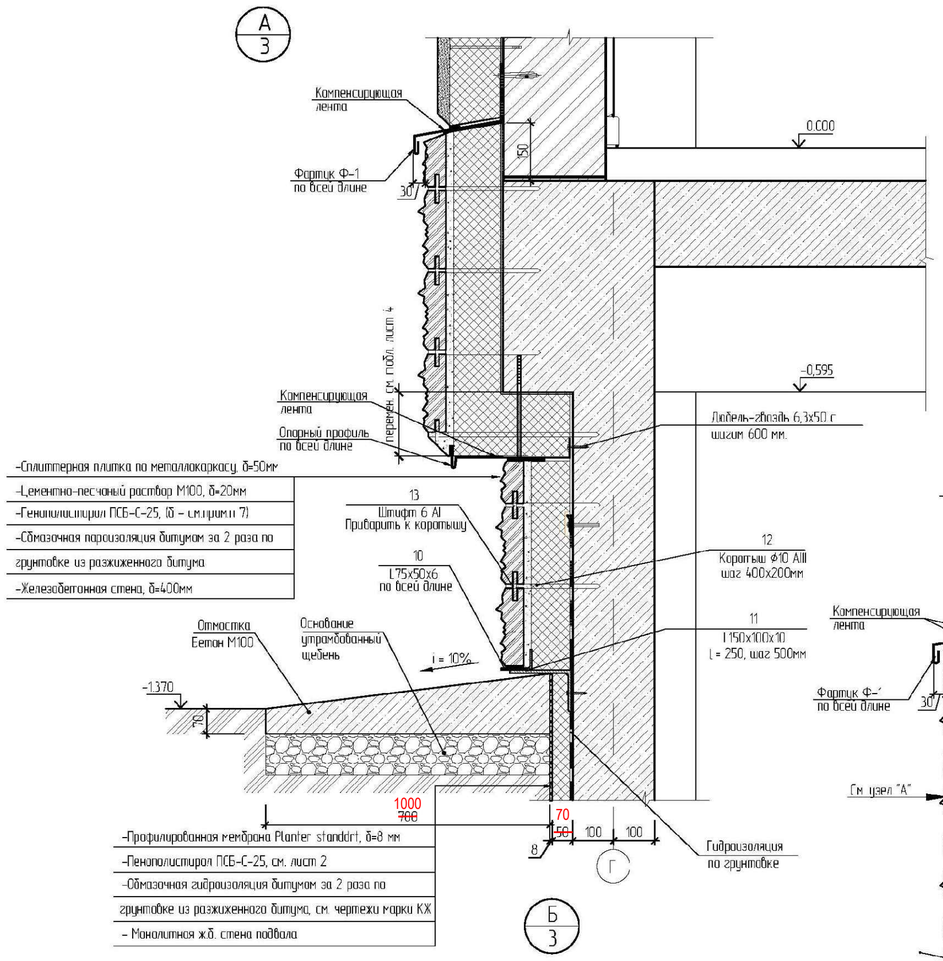

Ведомость деталей

Поз.	Эскиз
С-1 поз. 5	250; 20; R12; R12; В=365 мм
Ф-1 поз.18	250; 255; 140; 45; 20; 20; 10; В=480 мм
ОЦП-1 поз.7	280; 17; 33; 33; 273; 7; В=363 мм

СПЕЦИФИКАЦИЯ МАТЕРИАЛОВ ПО НАРУЖНЫМ СТЕНАМ НИЖЕ ОТМ. 0.000

Поз.	Обозначение	Наименование	Кол.	Масса ед., кг	Примечание
		Откосы			
		Материалы			
1		Штукатурный слой* м2	20,28 (3,12)		
2	ТУ 6-48-00204961-29-93	Арматурная сетка из стекловолокна (обычного профиля) м2	5,67		
3		Утеплитель: минплита на базальтовой основе, р=150 кг/м3, δ=50мм м2	4,62		0,23 м3
		Сборочные единицы			
4		Угловой профиль ПВХ п.м.	38,40 ~~33,00~~		
5	ГОСТ 14918-80	Подоконный слив С-1 из оцинкован. кровельной стали, δ= 0.8мм, В = 365 мм. п.м	24,00 ~~21,00~~	2.29	48.14 кг
6	ГОСТ 103-2006	Анкерная пластина из оцинкованной стали δ=1.5 мм, 25 х 250 мм шт.	36 ~~30~~	0.07	2.10 кг
7	ГОСТ 14918-80	Опорный профиль ОЦП-1, δ= 0.8мм, из оцинкованной стали, В=363 мм п.м.	46,00 ~~40,00~~	2.28	91.19 кг

* В скобках дана площадь откосов окон и наружных дверей (в том числе)

СПЕЦИФИКАЦИЯ МАТЕРИАЛОВ ПО ОБЛИЦОВКЕ ЦОКОЛЯ

Поз.	Обозначение	Наименование	Кол. шт.	Масса ед., кг	Примечание
		Отмостка			
8		Бетон М100, м3	8,83		
9		Утрамбованный щебень, м3	8,03		
		Облицовка цоколя			
10	ГОСТ 8510-86	L 75х50х6мм, п.м.	1174,72	5,09	652,75 кг
11	ГОСТ 8510-86	L 150х100х10мм, L = 250, шаг 500мм, шт.	230	4.95	1138.5 кг
12	ГОСТ 5781-82	Ф10 АIII, L = 310, шт.	1385	0,19	263,15 кг
13	ГОСТ 5781-82	Ф6 АI, L = 70, шт	1385	0,015	20,77 кг
14		Сплиттерная плитка 390х190х50мм, м2	148,95		≈ 3461 шт
15		Цементно-песчаный раствор М100, δ=20мм. м3	2,98		без учета заполнения швов
16	ГОСТ 15588-86	Пенополистирол ПСБ-С-25, δ-см. табл. л.4, м2	170,90		
17		Обмазочная гидроизоляция битумом, м2	170,90		
18	ГОСТ 14918-80	Фартук Ф-1 из оцинкованной стали δ= 0.8мм, шириной 480 мм п.м.	114,72	3.01	345,31 кг
		Утепление цоколя ниже отм. земли			
	ГОСТ 15588-86	Пенополистирол ПСБ-С-25, δ-50 мм м2	209.90		см. прим. п. 9
		Профилированная мембрана Planter standart, δ=8 мм, м2	209.90		

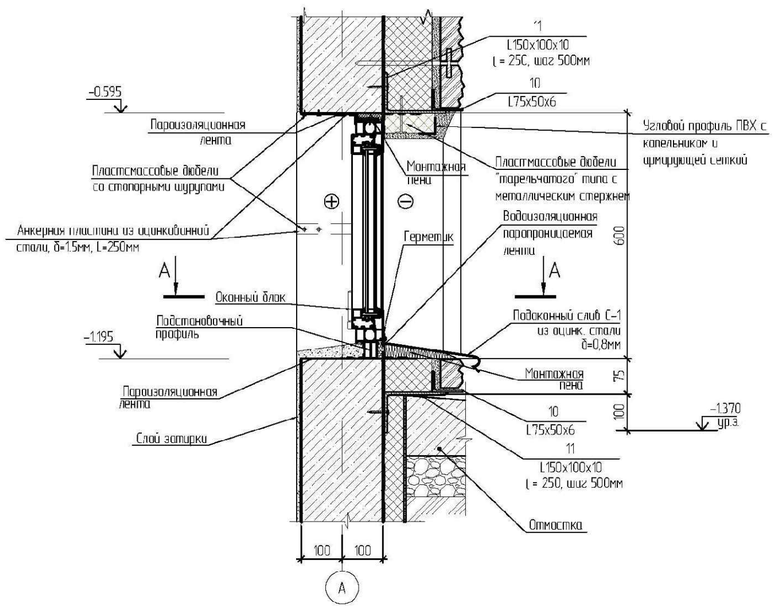

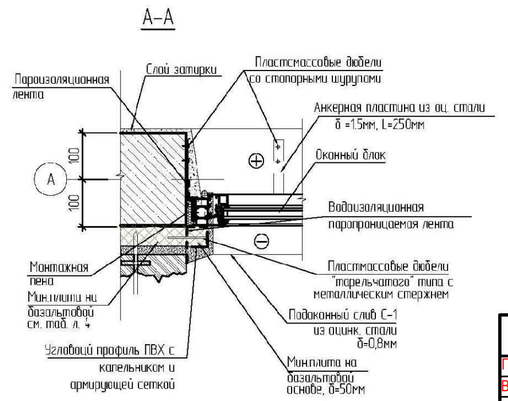

										ТП РК 9 Общ (IВ;IIВ;IIIА;IIIВ;IVА;IVГ)7С-2.1-2015-АР1
										Девятиэтажное здание общежития для IВ;~~IIВ;IIIА;IIIВ;IVА;IVГ~~ климатических подрайонов с сейсмической активностью 7 баллов
				Изм.	Кол. уч	Лист	№ док.	Подп.	Дата	
Привязан	21-18-1-АР1									9-ти этажное общежитие
Глав.спец	Акулинина		2018г	Гл.арх.	Шивватова					Стадия: РП; Лист: 6; Листов:
Выполнил	Темерханова		2018г	Разработал	Ергешева					Узлы А, Б, В
				Проверил	Кондратьева					ТОО "ИННОВИЛД"
Инв. №				Норм.контр.	Шивватова					

Взам. инв. №

Подп. и дата

Инв. № подл.

Формат А2

ВХОД В ПОДВАЛ 1

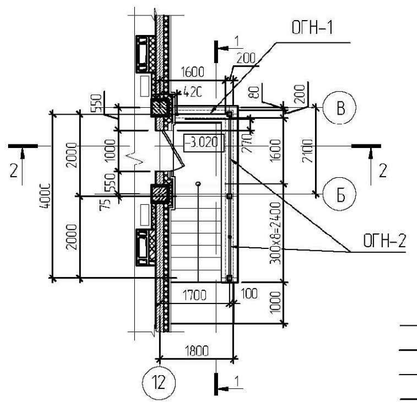

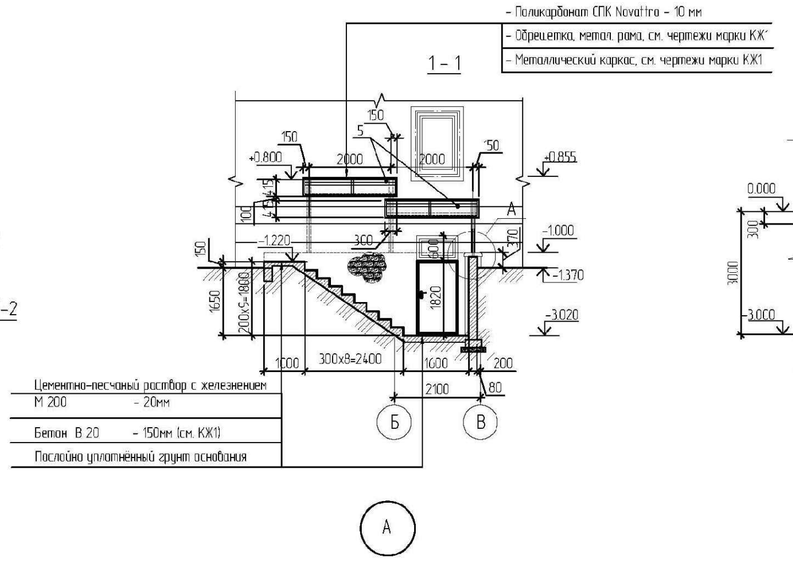

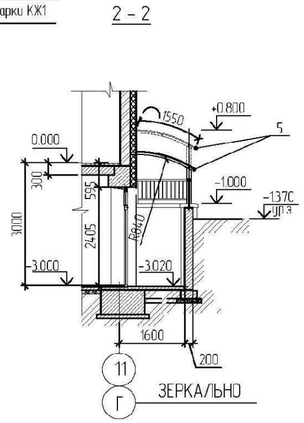

ВХОД В ПОДВАЛ 2

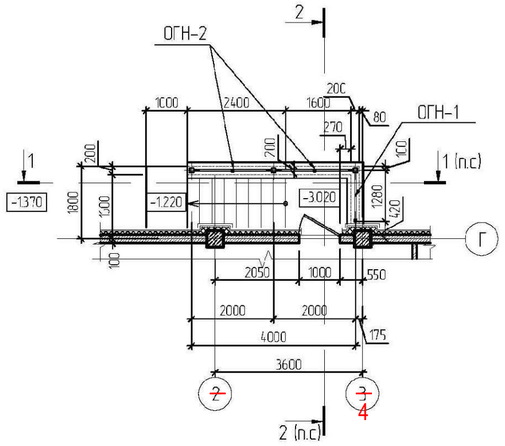

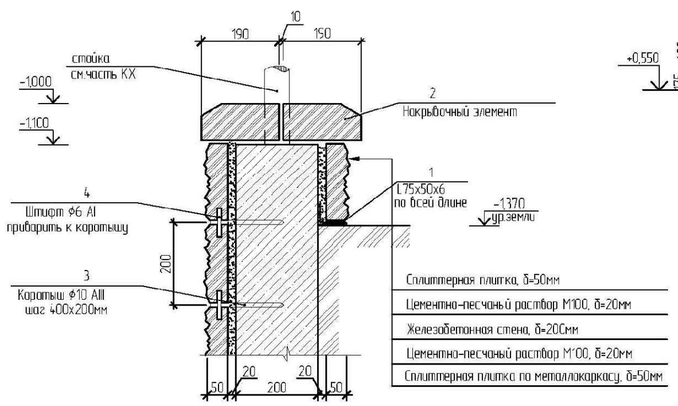

Козырек над входом в подвал 3

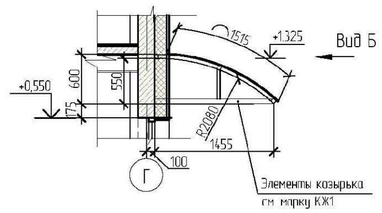

Вид Б

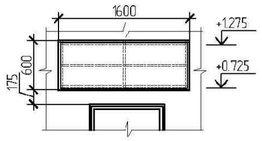

ОГН-1 (2 шт.)

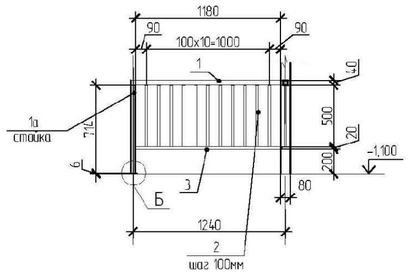

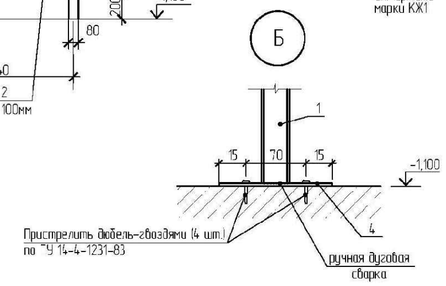

ОГН-2 (2 шт.)

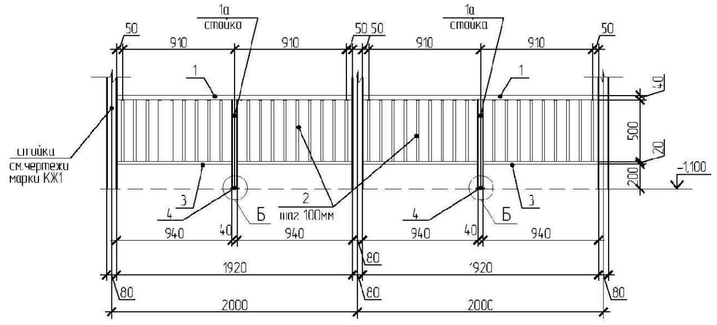

СПЕЦИФИКАЦИЯ МАТЕРИАЛОВ ПО ОБЛИЦОВКЕ И ОГРАЖДЕНИЮ ВХОДОВ В ПОДВАЛ

Поз.	Обозначение	Наименование	Кол. шт.	Масса ед., кг	Примечание
		Ограждение ОГН-1 (2 шт.)	1		объем матер. на 1 огражд.
		Сборочные единицы			
1	ГОСТ 8639-82	Тр. □ 40х3мм, l = 1.18 м, шт.	1	3,96	3,96
1а	ГОСТ 8639-82	Тр. □ 40х3мм, l = 0.714 м, шт.	1	2,40	2,40
2	ГОСТ 8639-82	Тр. □ 20х2мм, l = 0.50 м, шт.	11	0,537	5,912
3	ГОСТ 8639-82	Тр. □ 20х2мм, l = 1.18 м, шт.	1	1,27	1,27
4	ГОСТ 103-2006	Полоса 100х6мм, l= 100 мм, шт.	1	0,471	0,471
		Ограждение ОГН-2 (2 шт.)	2		объем матер. на 1 огражд.
		Сборочные единицы			
1	ГОСТ 8639-82	Тр. □ 40х3мм, l = 1.92 м, шт.	2	6,45	12,90
1а	ГОСТ 8639-82	Тр. □ 40х3мм, l = 0.714 м, шт.	2	2,40	4,80
2	ГОСТ 8639-82	Тр. □ 20х2мм, l = 0.50 м, шт.	36	0,537	19,33
3	ГОСТ 8639-82	Тр. □ 20х2мм, l = 0,940 м, шт.	4	1,011	4,044
4	ГОСТ 103-2006	Полоса 100х6мм, l= 100 мм, шт.	2	0,471	0,942
		Облицовка входа в подвал (мест -2)			объем матер. на 1 вход
1	ГОСТ 8510-86	L 75х50х6мм, п. м.	5,63	5,59	34,47
2		Накрывочный элемент 250х190х90, шт.	45		
3	ГОСТ 5781-82	Ф10 АIII, l = 180, шт.	45	0,11	0,89
4	ГОСТ 5781-82	Ф6 АI, l = 70, шт.	45	0,02	0,9
		Сплиттерная плитка 390х190х50мм, м2	12,92	≈15 шт	≈194 шт
		Цементно-песчаный раствор М100, δ=20мм. м3	0,26		без учета заполнения швов
5	Покрытие из поликарбонатных структурных панелей, цвет-желтый	Поликарбонат СПК "Novattra", δ=10мм м2	9,42		

1. Данный лист смотреть совместно с листами 2, 4
2. Экспликацию полов см. л. 5
3. Ограждение выполнить с порошковым покрытием (RAL1018-цинково-желтый)
4. Обработку сварных швов выполнить в соответствии с требованиями СНиП 3-18-75.
5. Все металлические элементы соединить дуговой сваркой по ГОСТ 5264-80*
электродами типа Э-42А по ГОСТ 9467 – 75*

Изм.	Кол. уч.	Лист	№ док.	Подп.	Дата	ТП РК 9 Общ (IБ,~~IIБ,IIIА,IIIБ,IVА,IVГ~~)7С-2.1-2015-АР1
						Девятиэтажное здание общежития для IБ,~~IIБ,IIIА,IIIБ,IVА,IVГ~~ климатических подрайонов с сейсмической активностью 7 баллов

Привязан	21-18-1-АР1					9-ти этажное общежитие	Стадия	Лист	Листов
Глав.спец	Акулинина		2018г	Гл.арх.	Шиибатова		РП	7	
Выполнил	Темерханова		2018г	Разработал	Ергешева	Входы в подвал 1 и 2.	ТОО "ИННОБИЛД"		
				Проверил	Кинджиньева				
Инв. №				Норм.контр.	Шиибатова				

Взам. инв. № | Подп. и дата | Инв. № подл.

Формат А2