ТОО "BauProjekt"

Рабочий проект
Строительство блочно-модульной котельной (БМК) на твердом топливе для КГУ "Зимовьевский Центр оказания специальных социальных услуг"

Генеральный план

75/2017-ГП

Том 2

Альбом 1

г. Усть-Каменогорск 2017 г.

Формат А3

ТОО "BauProjekt"

Рабочий проект
Строительство блочно-модульной котельной (БМК) на твердом топливе для КГУ "Зимовьевский Центр оказания специальных социальных услуг"

Генеральный план

75/2017-ГП

Том 2

Альбом 1

Директор ТОО "BauProjekt" Троеглазов С.Н

ГИП ТОО "BauProjekt" Леонтьев М.М

г. Усть-Каменогорск 2017 г.

Формат А3

Ситуационная схема

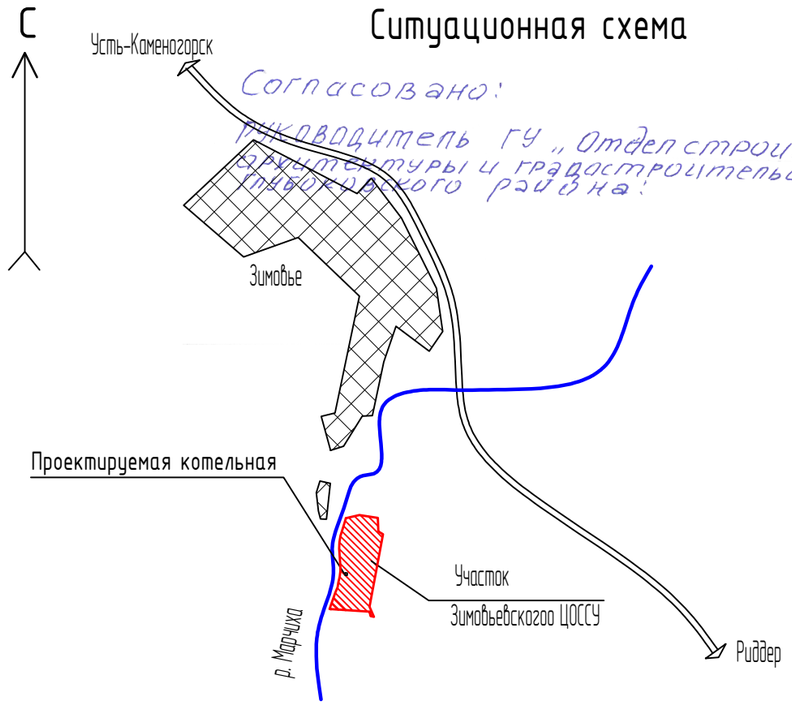

Согласовано:
Руководитель ГУ „Отдел строительства, архитектуры и градостроительства Глубоковского района"
Ипражанов

Ведомость рабочих чертежей основного комплекта ГП

Лист	Наименование	Примечание
1	Общие данные	
2	Разбивочный план	
3	План организации рельефа	
4	План земляных масс. Ведомость объемов земляных масс	
5	Сводный план инженерных сетей	
6	План благоустройства территории. Конструкции покрытий. Ведомость покрытий	
7	Продольный профиль водоотводного лотка. Поперечный разрез лотка. Ведомость подготовительных работ	

Ведомость ссылочных и прилагаемых документов

Обозначения	Наименование	Примечание
75/2017-ГП.И-Р1	Решетка Р1	

Проект разработан в соответствии с действующими требованиями нормативов и правил в строительстве, технических условий и предусматривает мероприятия, обеспечивающие безопасность при эксплуатации здания (сооружения) при соблюдении предусмотренных проектом мероприятий.

Главный инженер проекта _____ Леонтьев М.М.

Общие данные

Компоновочное решение генерального плана выполнено из условий существующей застройки территории, магистралей, проездов, вертикальной планировки и благоустройства с приведением его к требованиям норм проектирования согласно СН РК 3.01-01-2013 и СП РК 3.01-11-2013 "Градостроительство. Планировка и застройка городских и сельских населенных пунктов", СН РК 3.01-01-2011 "Генеральные планы промышленных предприятий".

Территория площадью 5,8 га, кадастровый № 05-068-006-217, расположена в с. Зимовье Глубоковского района, ВКО.

Проектируемое здание блочно-модульной котельной размещается на месте сносимого существующего здания котельной. Склады угля и шлака существующие, расположены под навесами. Ограждение участка существующее.

Существующая подъездная дорога к котельной имеет гравийное покрытие, площадка котельной и площадка технологического транспорта имеет грунтовое укатанное покрытие, проектом предусматривается асфальтирование данной территории и организованный сбор ливневых и талых вод в существующий и проектируемый водоотводные лотки.

Срез растительного слоя почва не предусматривается, т.к на данных участках он отсутствует.

Покрытие площадок и проезда увязано с существующей вертикальной планировкой прилегающей территории.

Твердые бытовые отходы и смет с покрытия собирается в контейнеры для мусора, установленные на существующей специальной площадке. Вывозка мусора из контейнеров осуществляется специализированным транспортом, на полигон ТБО.

Технико-экономические показатели:

1. Площадь собственного земельного участка - 5,80 га
2. Площадь застройки, всего - 4791 $м^2$
   в том числе: проектир. - 135 $м^2$
   существ. - 4656 $м^2$
3. Площадь твердых покрытий и отмостки, всего - 8150 $м^2$
   в том числе: проектир. - 1020 $м^2$
   существ. - 7130 $м^2$
4. Площадь существ. естественного грунтового покрытия и озеленения - 45059 $м^2$

Изм.	Кол.	Лист	№док	Подпись	Дата	75/2017-ГП		
						Строительство БМК на твердом топливе для КГУ "Зимовьевский Центр оказания специальных социальных услуг"		
Разработал		Остапенко			10.12.17		Стадия	Лист	Листов
Проверил		Герасимов					РП	1	7
Н.контр.		Саинкумар				Общие данные	ТОО "BauProjekt" лицензия: 15009285		
ГИП		Леонтьев							

А3

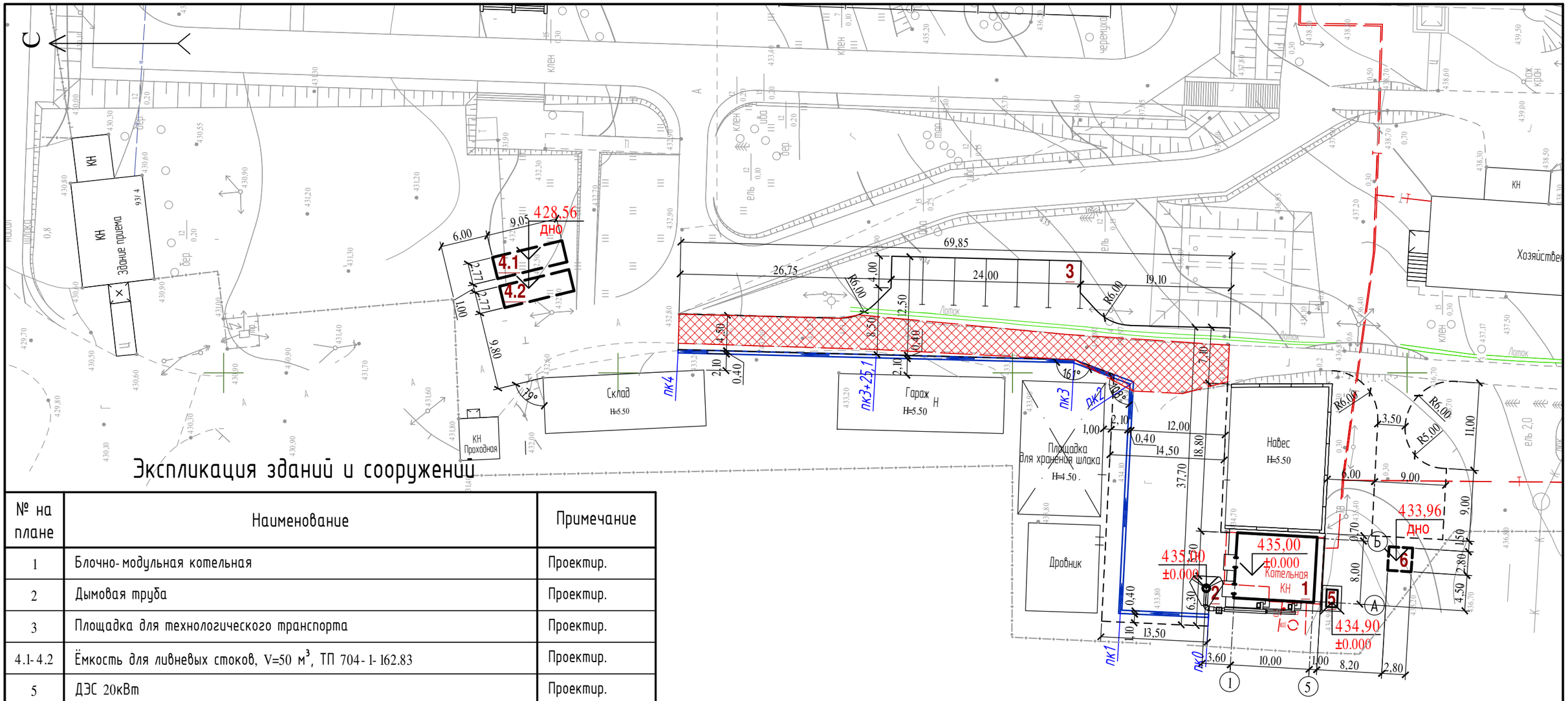

Экспликация зданий и сооружений

№ на плане	Наименование	Примечание
1	Блочно-модульная котельная	Проектир.
2	Дымовая труба	Проектир.
3	Площадка для технологического транспорта	Проектир.
4.1-4.2	Ёмкость для ливневых стоков, V=50 м^3, ТП 704-1-162.83	Проектир.
5	ДЭС 20кВт	Проектир.
6	Выгреб, V=6,5 м^3	Проектир.

Условные обозначения

№ п/п	Обозначение	Наименование	Примечание
1	КН	Здание	существ.
2		Здание	проектир.
3	КН	Здание демонтируемое	существ.
4		Ограждение территории с воротами	существ.
5		Демонтируемое гравийное покрытие	существ.
6		Водоотводной лоток	проектир.
7		Граница собственного земельного участка	

Примечание

1. Система координат местная, система высот местная
2. Все размеры и отметки даны в метрах.
3. Сплошные горизонтали проведены через 0,5 м.
4. Координатная сетка нанесена через 50 м.
5. Для разработки рабочих чертежей генплана использована топографическая съемка, выполненная ТОО "BauProjekt" в 2017 г.
6. Заключение об инженерно-геологических условиях выполнено ТОО"КалбаГеоПроект" в 2017г.

Изм.	Кол.	Лист	№док	Подпись	Дата
Разработал		Остапенко			10.12.17
Проверил		Герасимов			
Н.контр.		Саинкумар			
ГИП		Леонтьев			

75/2017-ГП

Строительство БМК на твердом топливе для КГУ "Зимовьевский Центр оказания специальных социальных услуг"

Стадия	Лист	Листов
РП	2	

Разбивочный план
М 1:500

ТОО "BauProjekt"
лицензия: 15009285

А3

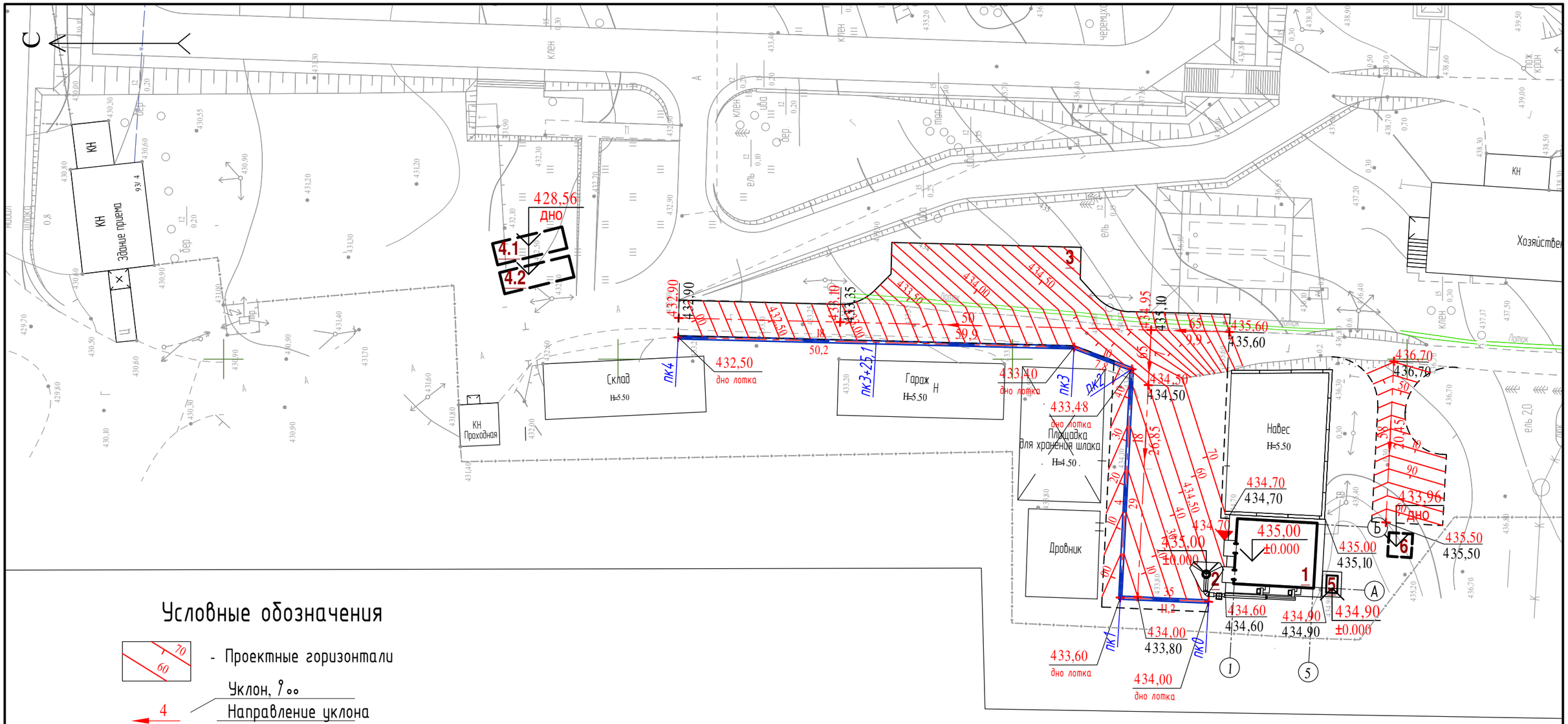

Условные обозначения

70 / 60 - Проектные горизонтали

4 — Уклон, ‰
12,4 — Направление уклона; Расстояние, м

434,00 - Проектная отметка
433,80 - Существующая отметка земли

Примечание:

1. Водоотвод поверхностных стоков, с проектируемых площадок и проезда с твердым покрытием, предусмотрен по лотку, в резервуар ливневых вод через очистные сооружения.

Экспликация зданий и сооружений

№ на плане	Наименование	Примечание
1	Блочно-модульная котельная	Проектир.
2	Дымовая труба	Проектир.
3	Площадка для технологического транспорта	Проектир.
4.1-4.2	Ёмкость для ливневых стоков, V=50 м^3, ТП 704-1-162.83	Проектир.
5	ДЭС 20кВт	Проектир.
6	Выгреб, V=6,5 м^3	Проектир.

Изм.	Кол.	Лист	№док	Подпись	Дата	75/2017-ГП		
						Строительство БМК на твердом топливе для КГУ "Зимовьевский Центр оказания специальных социальных услуг"		
Разработал		Остапенко			10.12.17		Стадия	Лист	Листов
Проверил		Герасимов					РП	3	
Н.контр.		Саинкумар				План организации рельефа М 1:500	ТОО "BauProjekt" лицензия: 15009285		
ГИП		Леонтьев							

А3

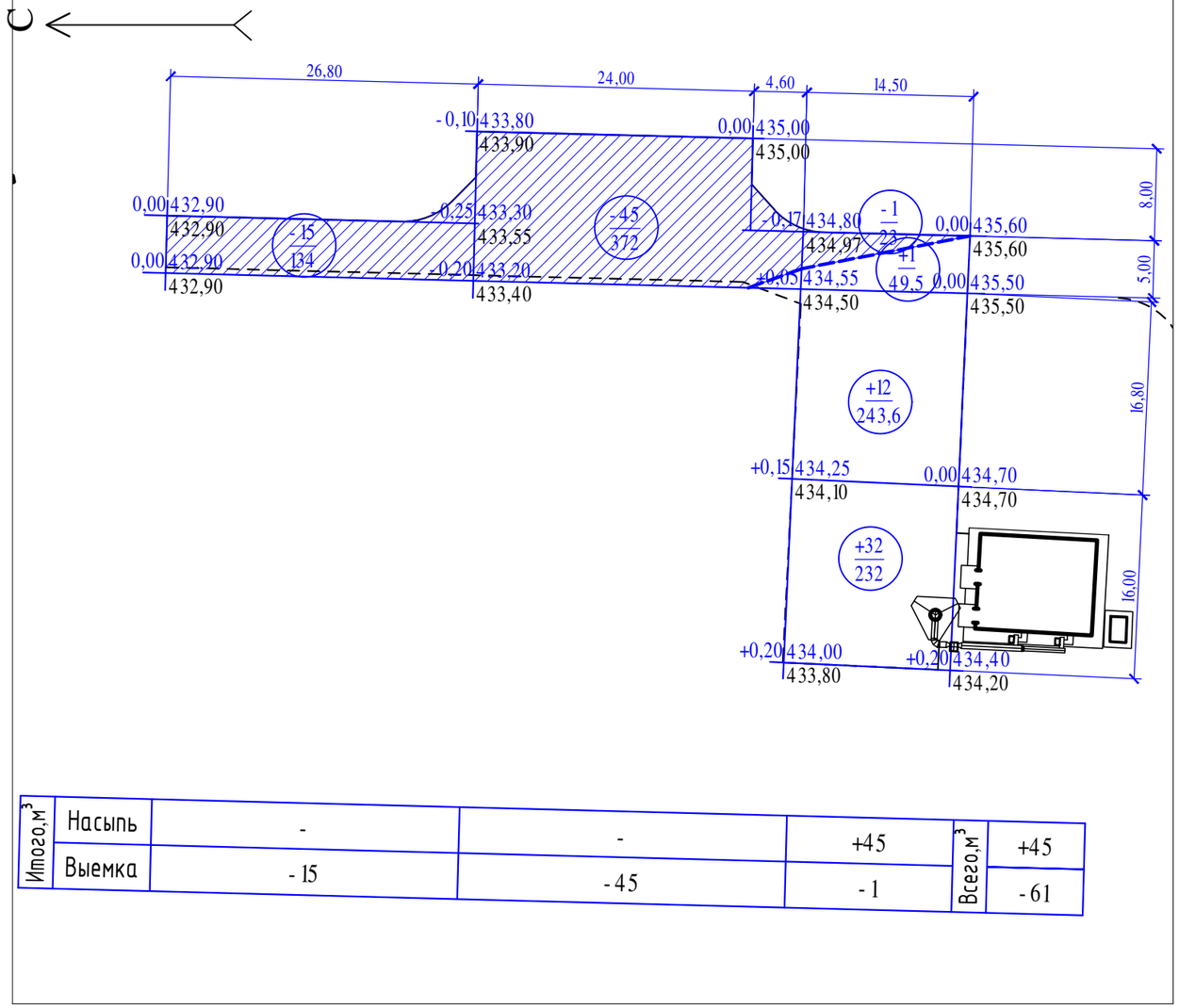

Итого,м³					Всего,м³	
	Насыпь	-	-	+45		+45
	Выемка	- 15	- 45	- 1		- 61

Ведомость объемов земляных масс

Наименование грунта	Количество, м³		Примечание
	насыпь (+)	выемка (-)	
1. Грунт планировки территории	45	61	
2. Вытесненный грунт, в т.ч. при устройстве:			
а) дорожных покрытий		324	
б) водоотводного лотка		47	
3. Поправка на уплотнение грунта (5%)	2		
Всего пригодного грунта	47	432	
4. Избыток пригодного грунта	385		
5. Плодородный грунт, всего	-	-	
ИТОГО перерабатываемого грунта	432	432	

Условные обозначения

+0,20 | 434,00 — Рабочая отметка; Проектная отметка
433,80 — Существующая отметка земли

+12 / 140 — Объем - выемки, м³; + насыпи, м³; Площадь, м²

Линия нулевых работ

						75/ 2017- ГП		
Изм.	Кол.	Лист	№док	Подпись	Дата	Строительство БМК на твердом топливе для КГУ "Зимовьевский Центр оказания специальных социальных услуг"		
Разработал		Остапенко			10.12.17		Стадия	Лист	Листов
Проверил		Герасимов					РП	4	
Н.контр.		Саинкумар				План землянных масс	ТОО "BauProjekt" лицензия: 15009285	
ГИП		Леонтьев						

А3

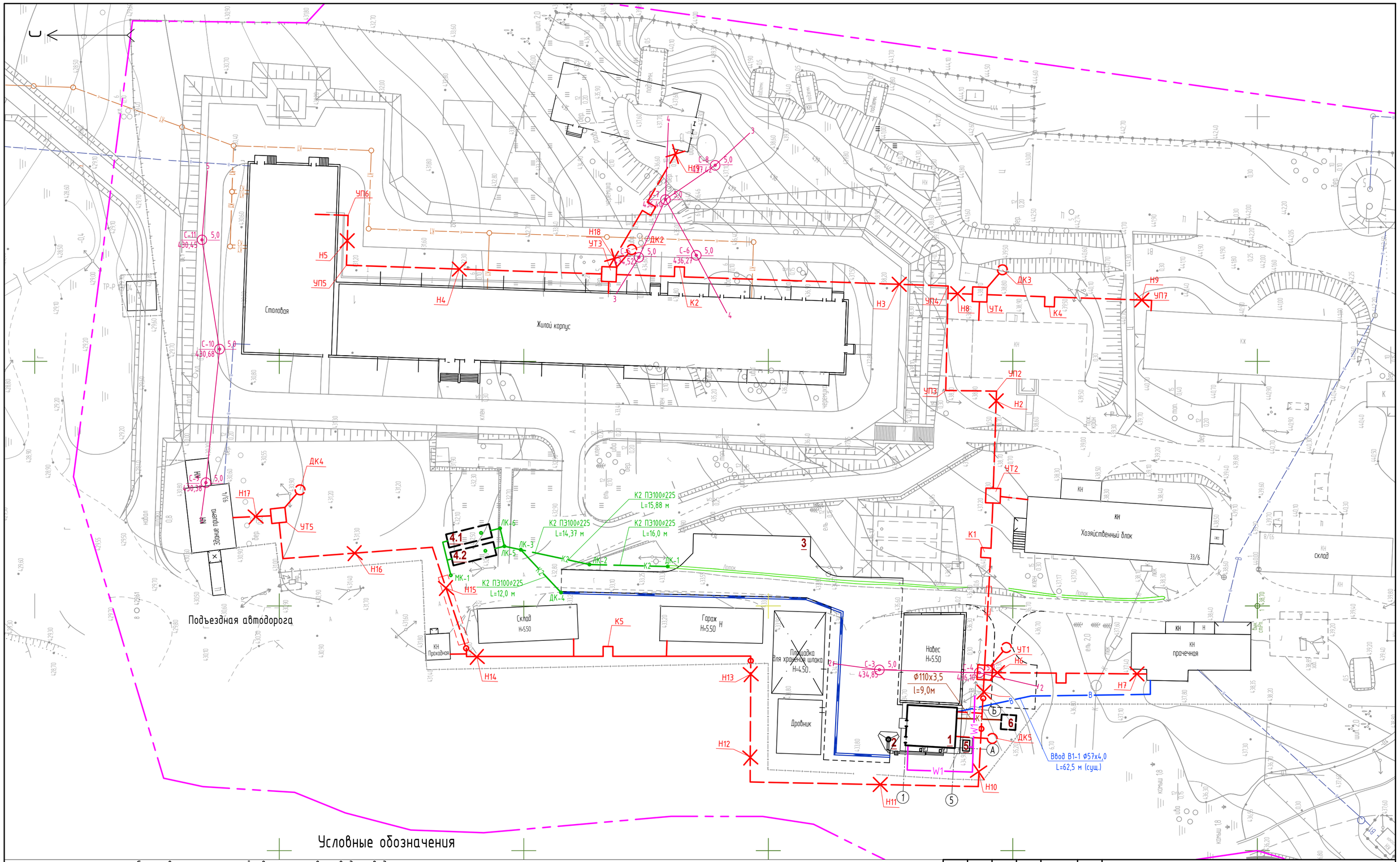

Условные обозначения

- В — Существующие сети хозяйственно-питьевого водопровода
- К — Существующие сети бытовой канализации
- К1 — Проектируемые сети бытовой канализации
- К2 — Проектируемые сети ливневой канализации
- Т3 — Проектируемые тепловые сети (подземные)
- Т3 — Проектируемые тепловые сети (надземные)
- W1 — Проектируемый электрический кабель
- Граница земельного участка
- С-2 / 435,03 ⊙ 5,0 — Слева: Номер скважины / Усл. отметка устья,м; Справа: Глубина скважины ,м / УГВ, м
- 2 — 2 Геологический разрез

Изм.	Кол.	Лист	№док	Подпись	Дата
Разработал		Остапенко			10.12.17
Проверил		Герасимов			
Н.контр.		Саинкумар			
ГИП		Леонтьев			

75/2017-ГП

Строительство БМК на твердом топливе для КГУ "Зимовьевский Центр оказания специальных социальных услуг"

Стадия	Лист	Листов
РП	5	

Сводный план инженерных сетей
М 1:500

ТОО "BauProjekt"
лицензия: 15009285

А2

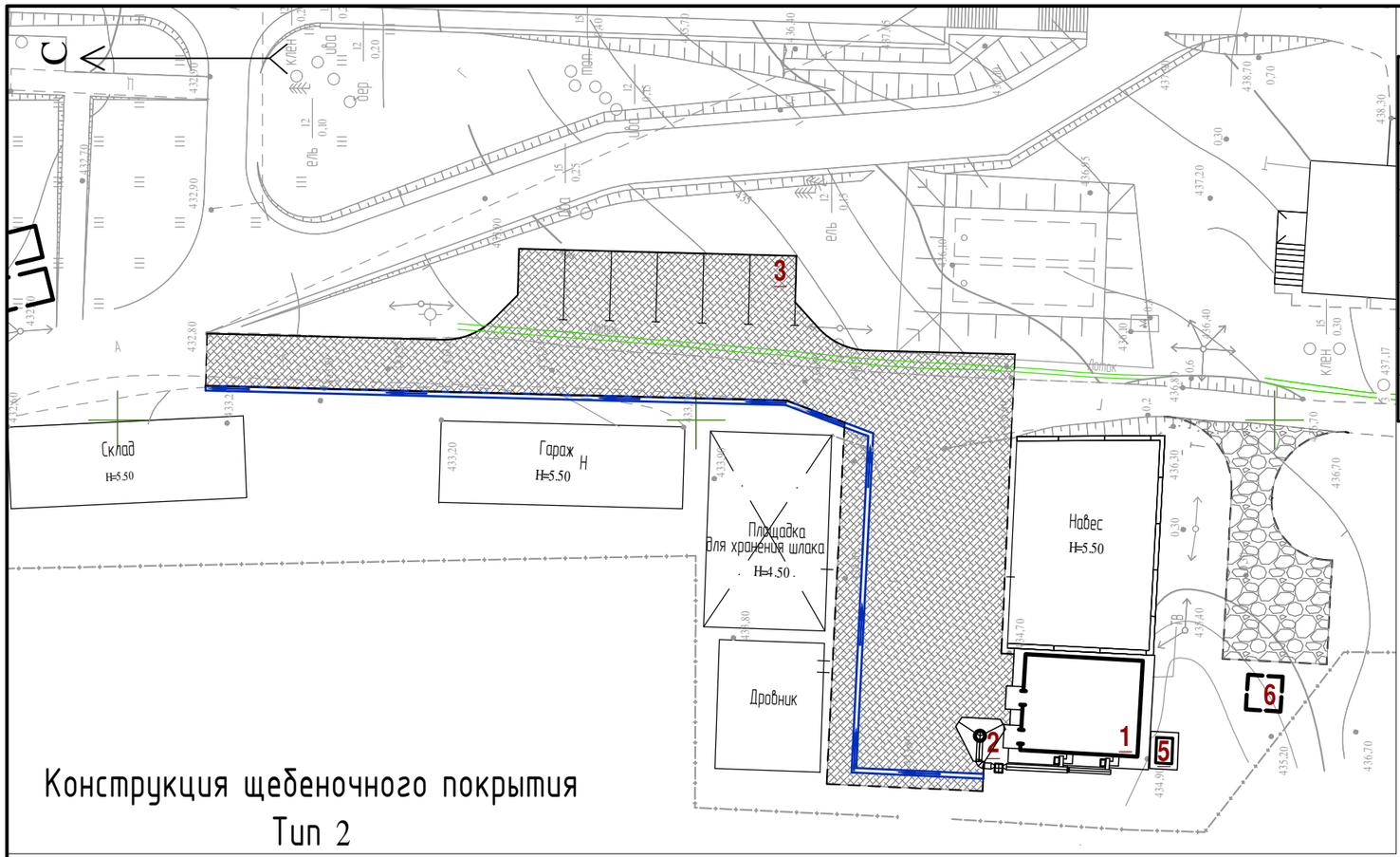

Условные обозначения

№п/п	Обознач.	Наименование	Примечание
1		Асфальтобетонное покрытие с бортовым камнем БР 100.30.15	Проектир.
2		Щебеночное покрытие	Проектир.
3	А	Асфальтобетонное покрытие	Существ.
4		Грунтовое покрытие	Существ.
5	———	Край дорожного покрытия с бордюрном	Проектир.
6	- - - - - -	Край дорожного покрытия без бордюра	Проектир.

Узел сопряжения проезда с тротуаром

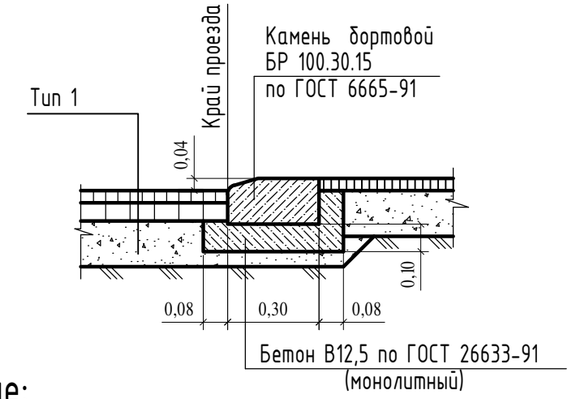

Конструкция щебеночного покрытия
Тип 2

Конструкция асфальтобетонного покрытия
Тип 1

Горячий плотный мелкозернистый асфальтобетон тип Б марки III на битуме БНД 90/130, СТ РК 1225-2003	-0,04 м
Щебеночно-гравийная смесь, обработанная неорганическим вяжущим, СТ РК 973-94	-0,10 м
Смесь гравийно-песчаная, по СТ РК 1549-2006	-0,15 м
Уплотненный грунт	-0,50 м

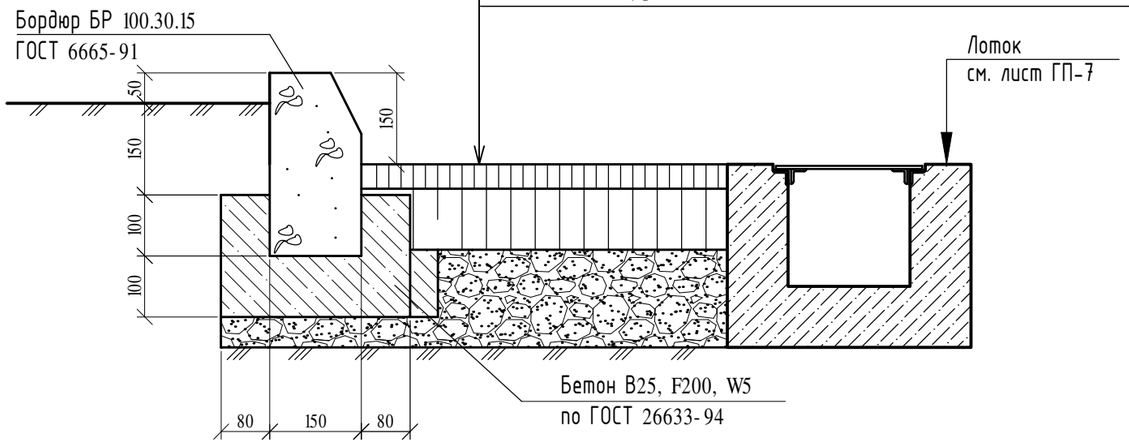

Примечание:

- Для обеспечения доступности передвижения по территории маломобильных граждан и инвалидов, предусмотреть в местах пересечения проездов с тротуарами и пешеходными площадками, высоту перепада не более 4 см.

Ведомость покрытий

№ п\п	Обознач.	Наименование	Бордюр. камень		Площадь покрытия, м²	Примеч.
			тип	п.м		
1		Асфальтобетонное покрытие	БР 100.30.15	87	1020	Тип 1
2		Щебеночное покрытие			143	Тип 2

Изм.	Кол.	Лист	№док	Подпись	Дата	75/2017-ГП		
						Строительство БМК на твердом топливе для КГУ "Зимовьевский Центр оказания специальных социальных услуг"		
Разработал		Остапенко			10.12.17		Стадия	Лист	Листов
Проверил		Герасимов					РП	6	
Н.контр.		Саинкумар				План благоустройства и озеленения территории, М 1:500	ТОО "BauProjekt" лицензия: 15009285	
ГИП		Леонтьев						

А3

Продольный профиль лотка

Масштаб: гор. 1:500
верт. 1:100

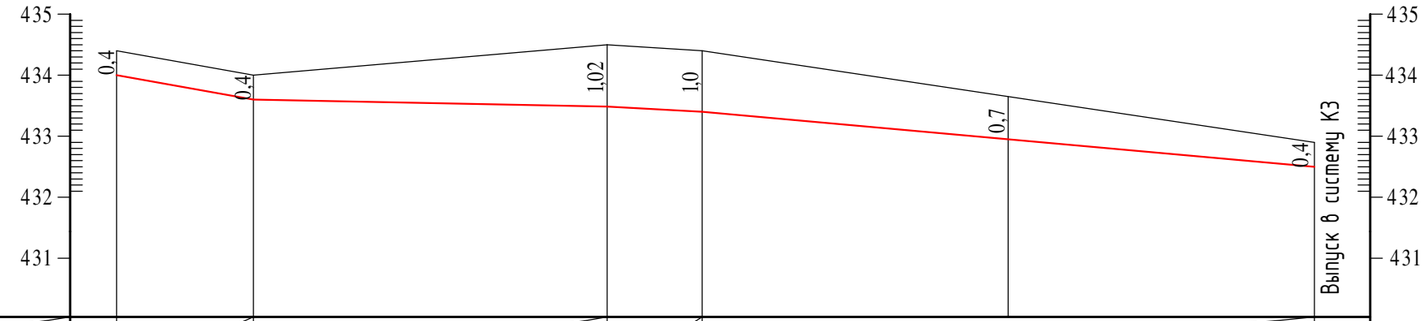

Проектные данные	Уклон, ‰ / Длина, м	35 / 11,2	4 / 29	10 / 7,8	18 / 50,2		
	Отметка дна лотка, м	434,00	433,60	433,48	433,40	432,95	432,50
	Отметка земли, м (верх лотка)	434,40	434,00	434,50	434,40	433,65	432,90
	Расстояние, м	11,2	29	7,8	25,1	25,1	
	Пикет (по оси лотка)	пк0	пк1	пк2	пк3	пк3+25,1	пк4

Поперечный разрез лотка

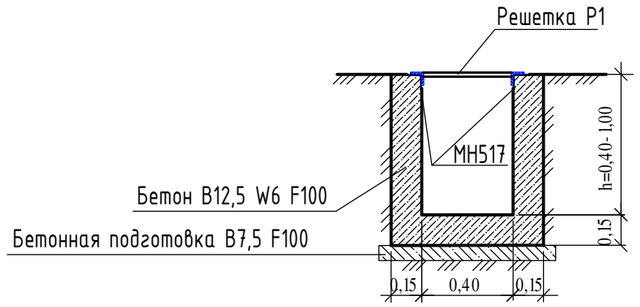

Примечание:

1. Расход бетона кл. В12,5 W6 F100 = 30,8 $м^3$
2. Расход бетона кл. В7,5 F100 = 8,84 $м^3$
3. Закладное изделие МН517 принято по серии 1.400-15.В1.520. Расход = 196,4 п.м вес = 1178,4 кг.
4. Расход решетка Р1 = 98 шт, вес 1 шт = 18,866 кг.
5. Под лоток выполнить подготовку из бетона класса В7.5, толщиной 100мм.
6. Поверхности стен лотков, соприкасающиеся с грунтом, обмазать горячим битумом марки БН70/30 по ГОСТ 6617-76 за два раза по холодной битумной грунтовке из раствора битума в бензине.
7. Обратную засыпку выполнить местным суглинистым, непросадочным грунтом с послойным уплотнением, доведя коэффициент уплотнения до Kcom=0,95.
8. Общая протяженность лотка - 98,2 м.п.

Ведомость подготовительных работ

Наименование работ	Ед. изм.	Кол-во	Примеч.
1. Демонтаж существующих конструкций:		См. Ведомость объемов демонтажных работ и дефектные акты от 25.10.2017	
1.1 Здания котельной			
1.2 Дымовой трубы			
2. Демонтаж участков тепловых сетей			
3. Демонтаж гравийного покрытия подъездной автодороги	$м^2$	298	толщина 0,25м

Изм.	Кол.	Лист	№док	Подпись	Дата
Разработал		Остапенко			10.12.17
Проверил		Герасимов			
Н.контр.		Саинкумар			
ГИП		Леонтьев			

75/2017-ГП

Строительство БМК на твердом топливе для КГУ "Зимовьевский Центр оказания специальных социальных услуг"

Стадия	Лист	Листов
РП	7	

Профиль водоотводного лотка.
Поперечный разрез лотка.
Ведомость объемов работ.

ТОО "BauProjekt"
лицензия: 15009285

А3

Р1

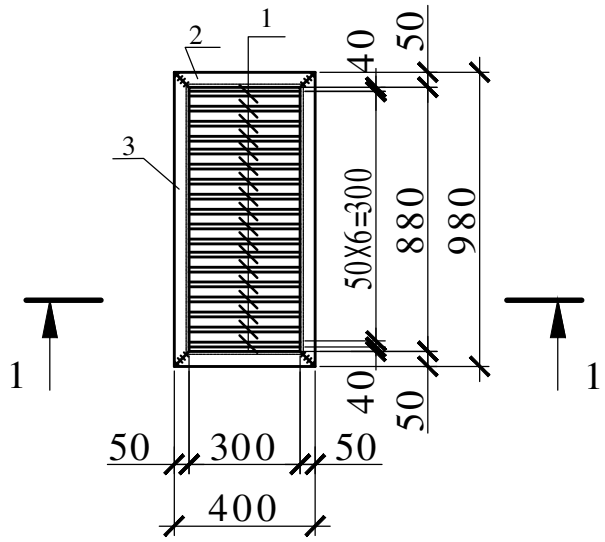

1- 1

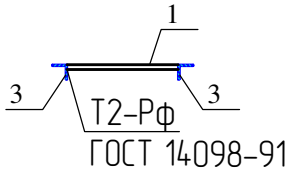

Поз.	Обозначение	Наименование	Кол.	Масса ед. кг	Примеч.
1	ГОСТ 5781-82	16АI L=300	18	0,47	8,46
2	ГОСТ 8509-93	∟ 50х5 L=400	2	1,508	3,016
3	ГОСТ 8509-93	∟ 50х5 L=980	2	3,695	7,39

1. Варить контактной точечной сваркой во всех пересечениях по ГОСТ 5664-80

Взам. инв. №

Подпись и дата

Инв. № подл.

Изм.	Кол. уч.	Лист	№док	Подпись	Дата
Проверил		Никитин			
Разраб.		Борисова			
Н. контр.		Саинкумар			
ГИП		Леонтьев			

75/2017-ГП.И-Р1

Решетка Р1

Стадия	Масса	Масштаб
ПР	18,866	
Лист	Листов 1	

ТОО "BauProjekt"
Лицензия: 15009285

Формат А4