ТОО "BauProjekt"

РАБОЧИЙ ПРОЕКТ

Строительство БМК на твердом топливе для КГУ "Зимовьевский Центр оказания специальных социальных услуг"

ТОМ 2

Альбом 1

Наружные сети канализации

75/2017-НК1

2017

Формат А3

ТОО "BauProjekt"

РАБОЧИЙ ПРОЕКТ

Строительство БМК на твердом топливе для КГУ "Зимовьевский Центр оказания специальных социальных услуг"

ТОМ 2

Альбом 1

Наружные сети канализации

75/2017-НК1

Директор ТОО "BauProjekt" Троеглазов С.Н.

ГИП ТОО "BauProjekt" Леонтьев М.М.

2017

Формат А3

ВЕДОМОСТЬ ССЫЛОЧНЫХ И ПРИЛАГАЕМЫХ ДОКУМЕНТОВ

Обозначение	Наименование	Примечание
Ссылочные документы		
Т.П. 902-09-46.88	Колодцы дождевой канализации.	
Прилагаемые документы		
75/2017-НВК.С	Спецификация оборудования, изделий и материалов.	На 2-х листах
75/2017-НК.КК	Таблица круглых канализационных колодцев.	На 1-ом листе

ВЕДОМОСТЬ РАБОЧИХ ЧЕРТЕЖЕЙ ОСНОВНОГО КОМПЛЕКТА

Лист	Наименование	Примечание
1	Общие данные.	
2	План сети К2. М1:500.	
3	Профиль сети К2.	
4	Емкость (ТП 704-1-162.83).	

Общие указания.

На площадке котельной предусматривается сбор и очистка дождевых и талых вод с асфальтированных покрытий участка котельной посредством водоотводного лотка, дождеприемника, фильтрующего патрона ФОПС-МУ-2,0-0,9 и емкости для сбора вод.

Расчет объема дождевых и талых вод проводился согласно п. 5.2 СН РК 4.01-03-2011 «Водоотведение. Наружные сети и сооружения».

Очищенные дождевые стоки рекомендуется использовать в летний период для полива зеленых насаждений, газонов и усовершенствованных дорожных покрытий. На зимний период емкости ливневых вод опорожняются.

Сети систем дождевой канализации (К2) запроектированы из полиэтиленовых труб ПЭ 100 SDR 17-225х13,4 техническая по ГОСТ 18599-2001.

При производстве работ избегать водонасыщения грунтов основания, предохранят их от промерзания в период строительства, своевременно оканчивать земляные работы по засыпке пазух и планировки площадки вокруг строящегося объекта. При необходимости произвести откачку грунтовых вод.

Проект разработан в соответствии с действующими требованиями нормативов и правил в строительстве, технических условий и предусматривает мероприятия, обеспечивающие безопасность при эксплуатации здания (сооружения) при соблюдении предусмотренных проектом мероприятий.

Главный инженер проекта Леонтьев М.М.

Изм.	Кол.	Лист	№док	Подпись	Дата
Разработал		Макаревич			15.12.17
Проверил		Герасимов			
Н.контр.		Саинкумар			
ГИП		Леонтьев			

75/2017-НК1

Строительство БМК на твердом топливе для КГУ "Зимовьевский Центр оказания специальных социальных услуг"

Стадия	Лист	Листов
РП	1	4

Общие данные.

ТОО "BauProjekt" лицензия: 15009285

Взам.инв.№ | Подп. и дата | Инв.№ подл.

А3

План сети К2.
М1:500.

Экспликация зданий и сооружений

№ на плане	Наименование	Примечание
1	Блочно-модульная котельная	Проектир.
2	Дымовая труба	Проектир.
3	Площадка для технологического транспорта	Проектир.
4	Резервуар ливневых стоков	Проектир.
5	Очистные сооружения	Проектир.

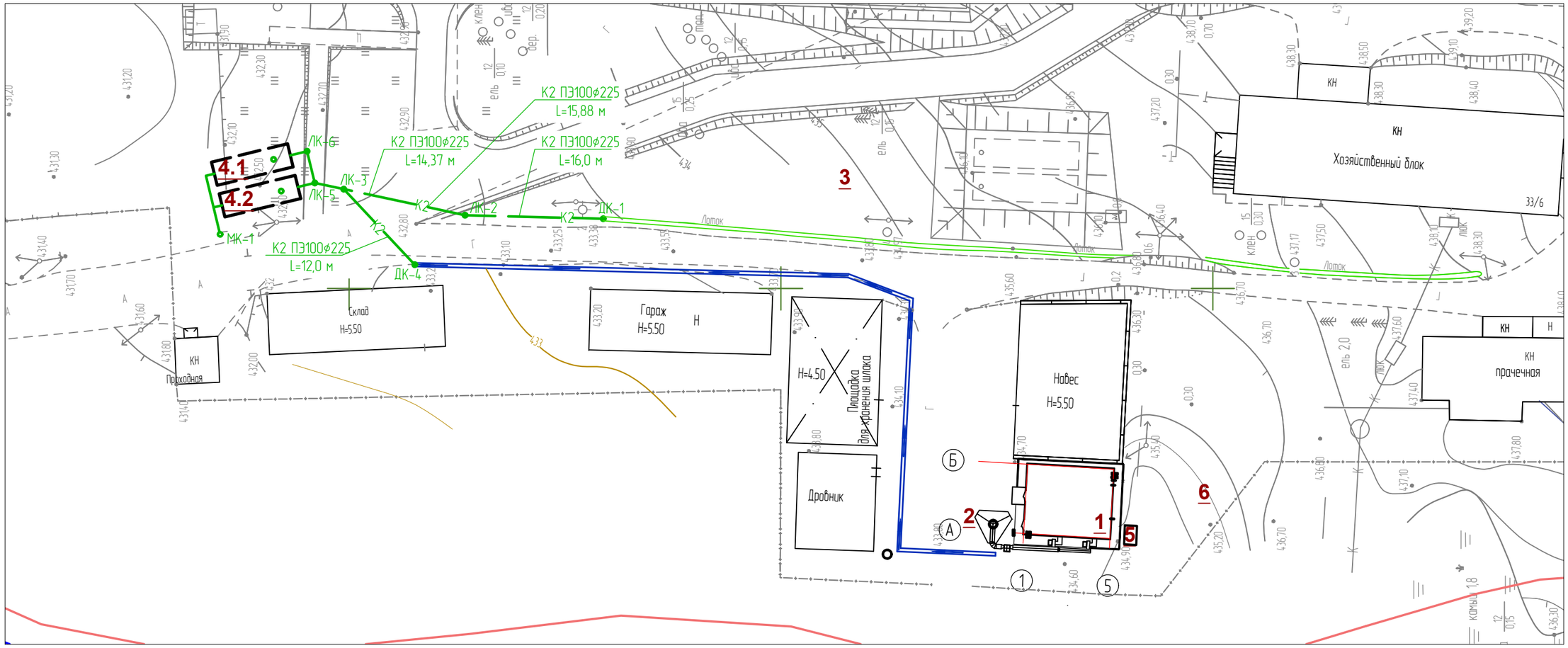

Условные обозначения

- В — Существующие сети хозяйственно-питьевого водопровода
- К — Существующие сети бытовой канализации
- К2 — Проектируемые сети ливневой канализации
- Проектируемые тепловые сети

Изм.	Кол.	Лист	№док	Подпись	Дата
Разработал		Макаревич			15.12.17
Проверил		Герасимов			
Н.контр.		Саинкумар			
ГИП		Леонтьев			

75/2017-НК1

Строительство БМК на твердом топливе для
КГУ "Зимовьевский Центр оказания специальных социальных услуг"

Стадия	Лист	Листов
РП	2	

План сети К2.
М1:500.

ТОО "BauProjekt"
лицензия: 15009285

А3

Профиль сети К2.

М 1:500 по горизонтали
М 1:100 по вертикали

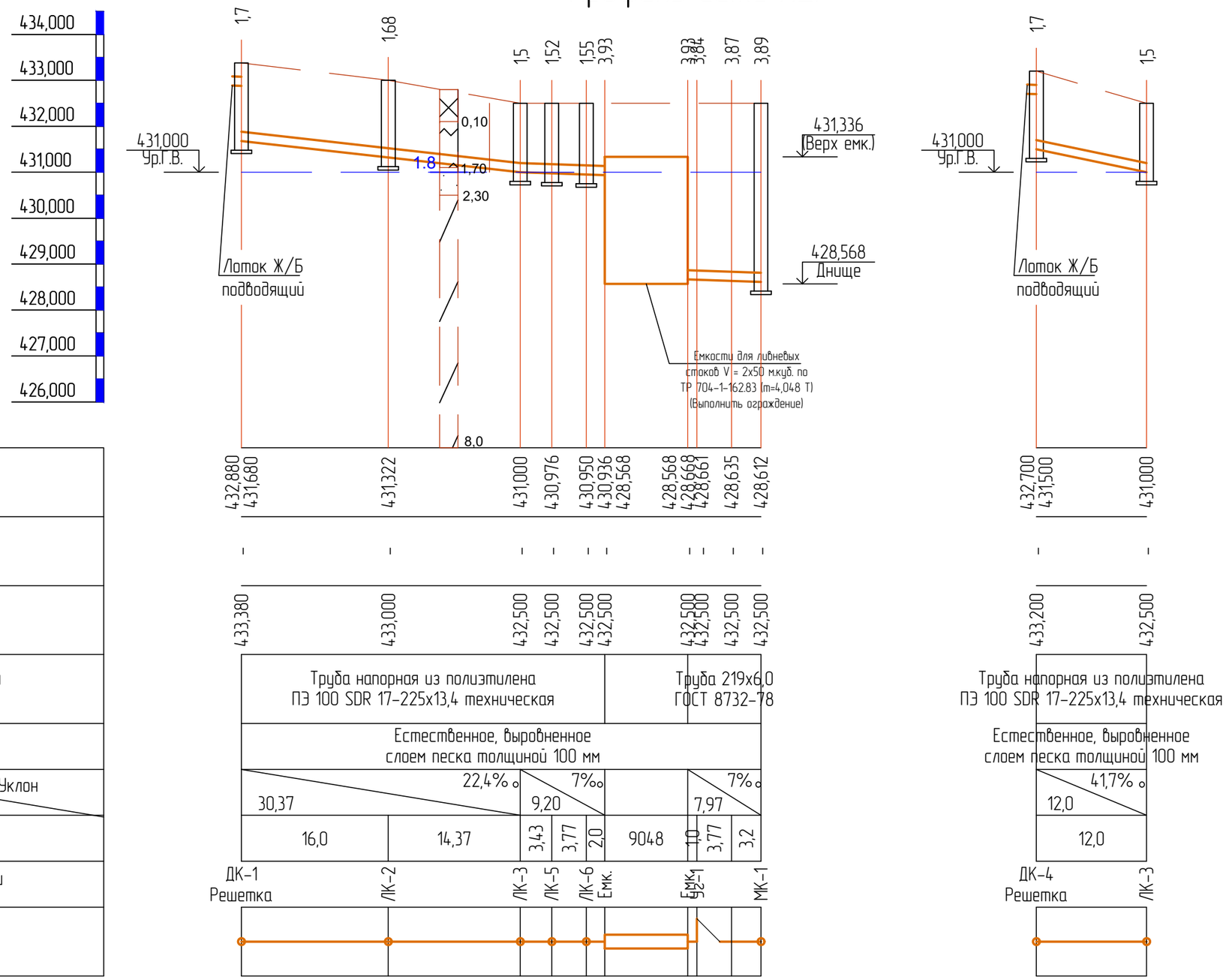

Примечания:

1. Перед началом земляных работ необходимо уточнить наличие и глубину заложения существующих коммуникаций (вызвать представителей заинтересованных организаций и уточнить расположение подземных коммуникаций по месту).
2. Стальные трубы покрыть весма усиленной антикоррозийной изоляцией по ГОСТ 9.602-05.
3. Длины участков сети трубопроводов взяты по масштабу и уточняются при выносе в натуру.
4. Все несоответствия проекта и натуры решать в рабочем порядке.
5. Отметки точек подключения проектируемых сетей к существующим уточнить по месту.

Изм.	Кол.	Лист	№док	Подпись	Дата	75/2017-НК1		
						Строительство БМК на твердом топливе для КГУ "Зимовьевский Центр оказания специальных социальных услуг"		
Разработал		Макаревич			15.12.17		Стадия	Лист	Листов
Проверил		Герасимов					РП	3	
Н.контр.		Саинкумар				Профиль сети К2.	ТОО "BauProjekt" лицензия: 15009285		
ГИП		Леонтьев							

Взам.инв.№ | Подп. и дата | Инв.№ подл.

А3

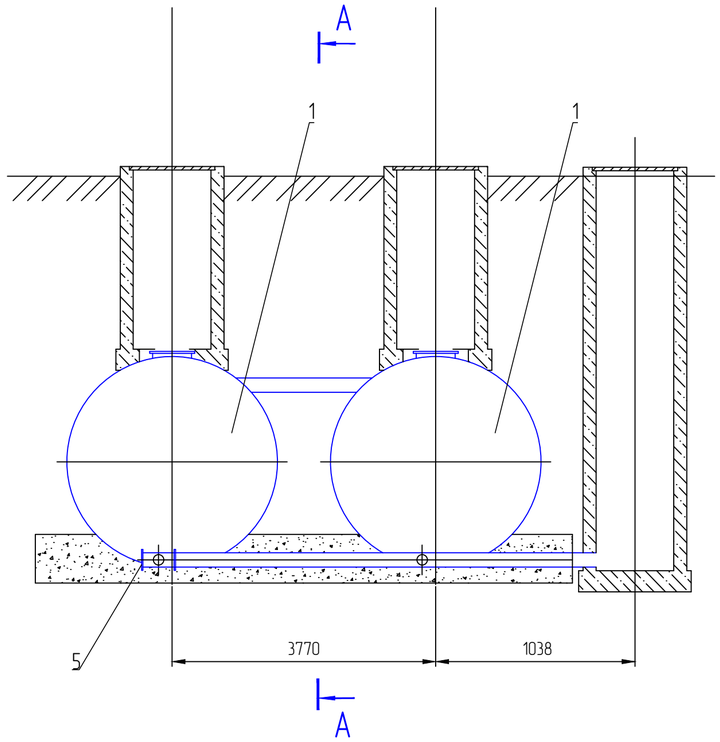

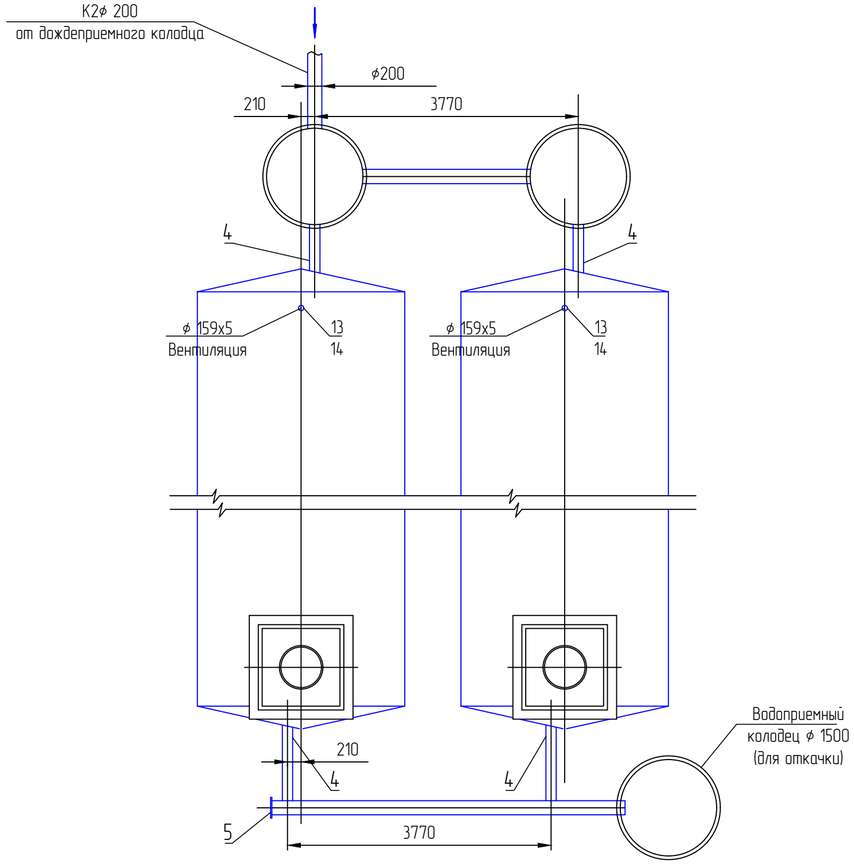

Емкость (ТП 704-1-162.83).

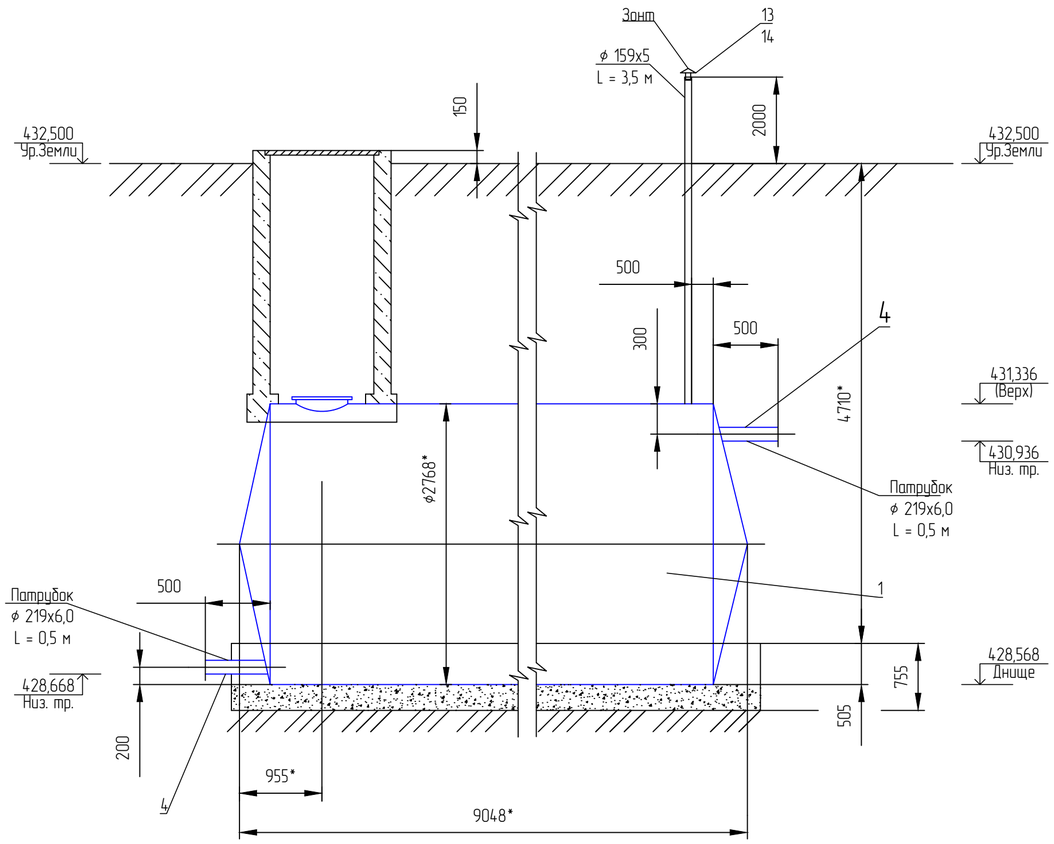

						75/2017-НК1		
Изм.	Кол.	Лист	№док	Подпись	Дата	Строительство БМК на твердом топливе для КГУ "Зимовьевский Центр оказания специальных социальных услуг"		
Разработал		Макаревич			15.12.17		Стадия	Лист	Листов
Проверил		Герасимов					РП	4	
Н.контр.		Саинкумар				Емкость (ТП 704-1-162.83).	ТОО "BauProjekt" лицензия: 15009285		
ГИП		Леонтьев							

Взам.инв.№ | Подп. и дата | Инв.№ подл.

А2

Таблица круглых колодцев дождевой канализации по Т.М.П. 902-09-46.88.
(Дождевая канализация (К2) – ливневые колодцы)

№ колодца по плану	Грунтовые условия	Марка колодца	Полная глубина колодца по профилю, H, мм	Диаметр колодца Дк, мм	Глубина лотка h1, мм	Высота рабочей части Hр, мм	Высота горловины H2, мм	Расход материалов: Объем бетона (подготовка), м3	Днище: КЦД-10	КЦД-15	КЦД-20	Рабочая часть: КЦ-10-6	КЦ-10-9	КЦ-15-6	КЦ-15-9	КЦ-20-6	КЦ-20-9	Плита перекрытия: КЦП1-10-1	КЦП1-10-2	КЦП1-15-1	КЦП1-15-2	КЦП1-20-1	КЦП3-15-2	КЦП1-20-1	КЦП1-20-2	КЦП3-20-1	КЦП3-20-2	Горловина: КЦО-1	КЦО-2	КЦО-3	КЦО-4	КЦ-7-3	КЦ-7-9	КЦП1-10-1	КЦП1-10-2	КЦП1-15-1	КЦП1-20-1	Тип лока	Соединительные элементы, к2	Объем глинного замка, м3 (Для просадочных грунтов)	Стремянка скобы (шт)	Гидроизоляция
									Сборные железобетонные элементы. Серия 3.900-3 Выпуск 7																																	
1	2	3	4	5	6	7	8	9	10	11	12	13	14	15	16	17	18	19	20	21	22	23	24	25	26	27	28	29	30	31	32	33	34	35	36	37	38	39	40	41	42	43
ДК-1	НЕ просад	ДКСП-1	1900	2000	–	1500	400	0,31	–	–	1	–	–	–	–	1	1	–	–	–	–	1	–	–	–	–	–	1	–	–	–	1	–	–	–	–	1	Л	20,56	1,69	5	+
ЛК-2	НЕ просад	ДКСУ-1-3	1800	1500	–	1500	300	0,31	–	1	–	–	–	1	1	–	–	–	–	1	–	–	–	–	–	–	–	1	–	–	–	1	–	–	–	1	–	Л	20,56	1,69	5	+
ЛК-3	НЕ просад	ДКСУ-1-3	1600	1500	–	1200	400	0,31	–	1	–	–	–	2	–	–	–	–	–	1	–	–	–	–	–	–	–	1	–	–	–	1	–	–	–	1	–	Л	20,56	1,69	5	+
ДК-4	НЕ просад	ДКСП-1	1900	2000	–	1500	400	0,31	–	–	1	–	–	–	–	1	1	–	–	–	–	1	–	–	–	–	–	1	–	–	–	1	–	–	–	–	1	Л	20,56	1,69	5	+
ЛК-5	НЕ просад	ДКСУ-1-3	1600	1500	–	1200	400	0,31	–	1	–	–	–	2	–	–	–	–	–	1	–	–	–	–	–	–	–	1	–	–	–	1	–	–	–	1	–	Л	20,56	1,69	5	+
ЛК-6	НЕ просад	ДКСУ-1-3	1600	1500	–	1200	400	0,31	–	1	–	–	–	2	–	–	–	–	–	1	–	–	–	–	–	–	–	1	–	–	–	1	–	–	–	1	–	Л	20,56	1,69	5	+

Таблица круглых водопроводных колодцев по Т.П. 901-09-11.84.
(Мокрый колодец сенти К2)

№ колодца по плану	Марка колодца по грунтовым условиям	Диаметры трубопроводов мм: Dy	dy	№ схемы узла	Диаметр колодца Дк, мм	Полная глубина колодца по профилю, H, мм	Высота рабочей части, Hр, мм	N строительно-монтажной схемы	Высота горловины с перекрытием H2, мм	Расход материалов: Объем бетона М100 на уклоны, м куб	Днище: КЦД-10	КЦД-15	КЦД-20	Рабочая часть: КЦ-10-6	КЦ-10-9	КЦ-10-9а	КЦ-15-6	КЦ-15-6а	КЦ-15-9	КЦ-15-9а	КЦ-20-6	КЦ-20-6а	КЦ-20-9	КЦ-20-9а	Плита перекрытия: КЦП1-10-1	КЦП1-10-2	КЦП1-15-1	КЦП1-15-2	КЦП2-15-1	КЦП2-15-2	КЦП1-20-1	КЦП1-20-2	КЦП2-20-1	КЦП2-20-2	Горловина: КЦО-1	КЦО-3	КЦ-7-3	КЦ-7-9	Кирпичная кладка, ряды	Тип лока	Соединительные элементы, к2	Объем глинного замка, м3 (Для просадочных грунтов)	Стремянка	Гидроизоляция
										Сборные железобетонные элементы. Серия 3.900-3 Выпуск 7																																		
1	2	3	4	5	5	7	8	9	10	11	12	13	14	15	16	17	18	19	20	21	22	23	24	25	26	27	28	29	30	31	32	33	34	35	36	37	38	39	40	41	42	43	44	45
МК-1	В-3	200	–	У-3	1500	4800	4200	См-9	680	–	–	1	–	–	–	–	1	–	3	1	–	–	–	–	–	–	1	–	–	–	–	–	–	–	1	–	1	–	0	Л	57,57	2,0	–	+

Примечания:

1. Гидроизоляция колодцев выполняется обмазыванием находящихся в земле наружных поверхностей колодца битумной мастикой (ТМП 902-09-46.88 Колодцы дождевой канализации).
2. Для лотков колодцев выполнить железнение (ТМП 902-09-46.88 Колодцы дождевой канализации).
3. Заделка зазоров труб в стенах колодцев выполняется смоляной прядью и асбестоцементным раствором (ТМП 902-09-46.88 Колодцы дождевой канализации).
4. Колодцы на сетях надлежит проектировать в грунтовых условиях I типа по просадочности с уплотнением грунта в основании на глубину 0,3 м (СНиП РК 4.01-02-2009, п.18.70).
5. Все сборные Ж/Б элементы устанавливаются на цементно-песчаном растворе М 50 (ТМП 902-09-46.88 Колодцы дождевой канализации).

Взам.инв.№ | Подп. и дата | Инв.№ подл.

2-2

Изм.	Кол.	Лист	№док	Подпись	Дата
Разработал		Макаревич			15.12.17
Проверил		Герасимов			
Н.контр.		Саинкумар			
ГИП		Леонтьев			

75/2017-НК1

Строительство БМК на твердом топливе для КГУ "Зимовьевский Центр оказания специальных социальных услуг"

Стадия	Лист	Листов
РП	1	

Таблица круглых колодцев дождевой канализации по Т.М.П. 902-09-46.88. (Дождевая канализация (К2)

ТОО "BauProjekt" лицензия: 15009285

А3

Позиция	Наименование и техническая характеристика	Тип, марка обозначение документа, опросного листа	Код оборудования изделия, материала	Завод изготовитель	Единица измере-ния	Коли-чество	Масса единицы обор-я, кг	Примечание
1	2	3	4	5	6	7	8	9
	Дождевая канализация (К2)							
1	Резервуар стальной подземный горизонтальный цилиндрический							
	с конусным днищем объемом 50 м. куб.	ТП 704-1-162.83			Шт.	2	4048	
2	Трубы ПЭ 100 SDR 17-225х13,4 техническая	ГОСТ 18599-2001			м. п.	55,0	9,12	
3	Труба 219х6,0 ГОСТ 8732-78	ГОСТ 8732-78			м. п.	9,0	31,52	
4	Труба 159х5,0 ГОСТ 8732-78	ГОСТ 8732-78			м. п.	7,0	18,99	Вентиляция
5	Труба 219х6,0 ГОСТ 8732-78 (патрубок емкости L = 0,5 м)	ГОСТ 8732-78			шт.	4	31,52	Вварить в емкость
6	Врезка трубы ϕ 219 х 6,0 мм в трубу ϕ 219 х 6,0 (ГОСТ 8732-78)				шт.	2	-	Приварить по месту
7	Врезка трубы вентиляционной ϕ 159 х 5,0 мм (ГОСТ 8732-78)							
	в стальной резервуар				шт.	2	-	Приварить по месту
8	Врезка патрубка ϕ 219 х 6,0 мм (ГОСТ 8732-78) в стальной резервуар				шт.	4	-	Приварить по месту
9	Антикоррозийное покрытие стальных трубопроводов весьма усиленного типа,							
	ТРАССОВОГО нанесения (применяется для изоляции стыков, местприсоединений,							
	углов поворотов и ремонта изоляционных покрытий), максимальная температура							
	эксплуатации +40°С, толщина защитного покрытия не менее 4,6 мм, состоит из:	ГОСТ 9.602-2005						Толщина защитного покры-покрытия не менее 4,6 мм
	- грунтовка битумная или битуно-полимерная;							
	- лента полимерно-битумная толщиной не менее 2,0 мм (в два слоя);							
	- обертка защитная полимерная с липким слоем толщиной не менее 0,6 мм							
	для стальных трубопроводов прокладываемых в земле:							
	- ϕ 219 х 6,0 мм				м. п.	9,0	-	
	- ϕ 159 х 5,0 мм				м. п.	4,0	-	

Взам.инв.№

Подп. и дата

Инв.№ подл.

1-1

Изм.	Кол.	Лист	№док	Подпись	Дата	75/2017-НК1,С			
						Управление строительства, архитектуры и градостроительства Восточно-Казахстанской области			
Разработал		Макаревич			15.12.17	Строительство БМК на твердом топливе для КГУ "Зимовьевский Центр оказания специальных социальных услуг"	Стадия	Лист	Листов
Проверил		Герасимов					РП	3	
Н.контр.		Саинкумар				Спецификация.	ТОО "BauProjekt" лицензия: 15009285		
ГИП		Леонтьев							

А3

Позиция	Наименование и техническая характеристика	Тип, марка обозначение документа, опросного листа	Код оборудования изделия, материала	Завод изготовитель	Единица измере-ния	Коли-чество	Масса единицы обор-я, кг	Примечание
1	2	3	4	5	6	7	8	9
10	Антикоррозийное покрытие резервуара стального подземного:	СНиП 2.03.11-85			м. кв.	85х2	-	
	- грунтовка битумная или битумно-полимерная;							
	- мастика изоляционная битумная или битумнополимерная, или на основе							
	асфальтосмолистых олигомеров, армированная двумя слоями стеклохолста;							
	- слой наружной обертки из крафт-бумаги.							
11	Покраска эмалью ПФ-115	Эмаль ПФ-115 (ГОСТ 6465-76)						Наносится по грунтовкам первой группы за два раза
	- ϕ 159 х 5,0 мм				м. п.	4,0	-	
12	Грунтовка ПФ-020	ПФ-020 (ГОСТ 18186-79)			м. п.	4,0	-	Наносится под эмали и краски I группы
13	Зонт ϕ 200 (на вентиляционную трубу) из стали 0,5 мм	По серии 5.904-51			шт.	2	2,0	
14	Переход центральный на вентиляционную трубу ϕ 200х160 из стали 0,5 мм., L = 300 мм	ТАЙРА			шт.	2	0,55	
15	Фильтрующий патрон ФОПС-МУ-2,0-0,9 (Д=2000; Q=16,0 м3/час (32,0 м3/час-max)							
	высота фильтра 900 мм) устанавливается в колодец ДК-1 и ДК-4	ФОПС-МУ-2,0-0,9			Шт.	2	-	
16	Тип решетки дождеприемника - Дождеприемник большой - ДБ1*	ГОСТ 3634-99			Шт.	2	-	ДК-1, ДК-4
17	Легкий люк Л (А15)	ГОСТ 3634-99			Шт.	7	60,0	
18	Песок на основание под трубопроводы				м3	3,9	-	

Взам.инв.№

Подп. и дата

Инв.№ подл.