ТОО «NS Projectgroup»

Государственная лицензия ГСЛ № 010515

Реконструкция улицы Рабочей в городе Усть-Каменогорске ВКО

Автомобильные дороги

Рабочий проект

168-17-АД 002
Том 2

г Павлодар

2018

ТОО «NS Projectgroup»

Государственная лицензия ГСЛ № 010515

Реконструкция улицы Рабочей в городе Усть-Каменогорске ВКО

Автомобильные дороги

Рабочий проект

168-17-АД 002
Том 2

Заказчик: ГУ «Отдел жилищно-коммунального хозяйства, пассажирского транспорта и автомобильных дорог города Усть-Каменогорска»

Главный инженер проекта: **Р.Т. Нурмухаметов**

г. Павлодар

2018

Чертежи

Состав проекта

№ тома	Обозначение	Наименование	Примечание
1	168-17-ПЗ 001	Пояснительная записка	
2	168-17-АД 002	Автомобильные дороги	
3	168-17-ЭС 003	Электроснабжение	
	168-17-СС 003	Светофорная сигнализация	
4	168-17-ЛК 004	Ливневая канализация	
5	168-17-НСС 005	Наружные системы связи	
6	168-17-АС 006	Архитектурно-строрительные чертежи	
7	168-17-ПОС 007	Проект организации строительства	
8	168-17-СД 008	Сметная документация	
9	168-17-ОВОС 009	Оценка воздействия на окружающую среду	
10	168-17-П 010	Паспорт проекта	
Прилагаемые документы			
		Отчет на инженерно-геодезические изыскания	
		Отчет на инженерно-геологические изыскания	

Технические решения, принятые в рабочем проекте «Реконструкция улицы Рабочей в городе Усть-Каменогорске ВКО», соответствуют требованиям экологических, санитарных, гигиенических, противопожарных и других норм, действующих на территории Республики Казахстан, и обеспечивают безопасную для жизни и здоровья людей эксплуатацию объекта при соблюдении мероприятий, предусмотренных рабочими чертежами.

Главный инженер проекта **Нурмухаметов Р.Т.**

						168-17-СП	
Изм.	Кол.	Лист	№док	Подп.	Дата		
						Состав проекта	Стадия: РП; Лист: ; Листов:
ГИП		Нурмухаметов					ТОО «NS Projectgroup»
Разработал		Еремин					

Ведомость рабочих чертежей основного комплекта АД 002

Лист	Наименование	Примечание
1	Общие данные	1
2	Ситуационная схема	1
3	План автомобильной дороги М 1:500	1
4	Продольный профиль	1
5	План организации рельефа М 1:500	1
6	Конструкция дорожной одежды	1
7	Типовые поперечные профили	1
8	План организации дорожного движения М 1:500	1
9	Знак индивидуального проектирования	1
10	Схема доставки основных дорожно-строительных материалов	1
11.1-11.2	Конструкция пандуса	2 листа

Ведомость основных комплектов рабочих чертежей

Обозначения	Наименование	Примечание
168-17-АД 002	Автомобильные дороги	

Ведомость ссылочных и прилагаемых документов АД 002

Обозначения	Наименование	Примечание
	Прилагаемые документы	
168-17-АД.ВМ 002.001	Ведомость объемов земляных работ	
168-17-АД.ВМ 002.002	Ведомость устройства проезжей части	
168-17-АД.ВМ 002.003	Ведомость устройства тротуаров	
168-17-АД.ВМ 002.004	Ведомость колодцев	
168-17-АД.ВМ 002.005	Ведомость разборки существующего покрытия	
168-17-АД.ВМ 002.006	Ведомость сооружений попадающих под снос	
168-17-АД.ВМ 002.007	Ведомость устройства ограждения	
168-17-АД.ВМ 002.008	Ведомость дорожных знаков	
168-17-АД.ВМ 002.009	Ведомость дорожной разметки	
168-17-АД.ВМ 002.010	Ведомость углов поворота, прямых и кривых в плане	
168-17-АД.ВМ 002.011	Ведомость потребности в основных строительных	
	машинах и транспортных средствах	
168-17-АД.ВМ 002.012	Ведомость источников получения и способов	
	транспортировки основных строительных материалов	
168-17-АД.ВМ 002.013	Сводная ведомость объемов работ	
168-17-АД.ВМ 002.014	Ведомость интенсивности движения	
168-17-АД.ВМ 002.015	Ведомость автобусных остановок	
168-17-АД.ВМ 002.016	Ведомость съездов	
168-17-АД.ВМ 002.017	Ведомость потребности в конструкциях, изделиях и	
	материалах	
Серия 3.900.1-14	Изделия железобетонные для круглых колодцев	
	водопровода и канализации. Выпуск 1	

Примечание:

1. Проект выполнен на основании:
 - задания на проектирования, выданного ГУ «Отдел жилищно-коммунального хозяйства, пассажирского транспорта и автомобильных дорог города Усть-Каменогорска»;
 - архитектурно-планирочного задания, выданного ГУ "Отдел архитектуры и градостроительсва города Усть-Каменогорска";
 - инженерно-геодезических и инженерно-геологических изысканий, выполненных ТОО "ГЕОСТАНДАРТ инжиниринг" в 2017 году.
2. Система высот - Балтийская
3. Система координат - местная

Взам. инв.N

Подпись и дата

Инв.N подл

Технические решения, приняты в рабочих чертежах, соответствуют требованиям экологических, санитарных, гигиенических, противопожарных и других норм, действующих на территории Республики Казахстан и обеспечивают безопасную для жизни и здоровья людей эксплуатацию объекта при соблюдении мероприятий, предусмотренных рабочими чертежами

Главный инженер проекта — Р.Т. Нурмухаметов

Изм.	Кол.	Лист	№док	Подп.	Дата
ГИП		Нурмухаметов			
Проверил		Семенов			
Разработал		Еремин			

168-17-АД 002

Реконструкция улицы Рабочей в городе Усть-Каменогорске ВКО

Автомобильные дороги	Стадия	Лист	Листов
	РП	1	11
Общие данные	ТОО "NS Projectgroup"		

С

Ю

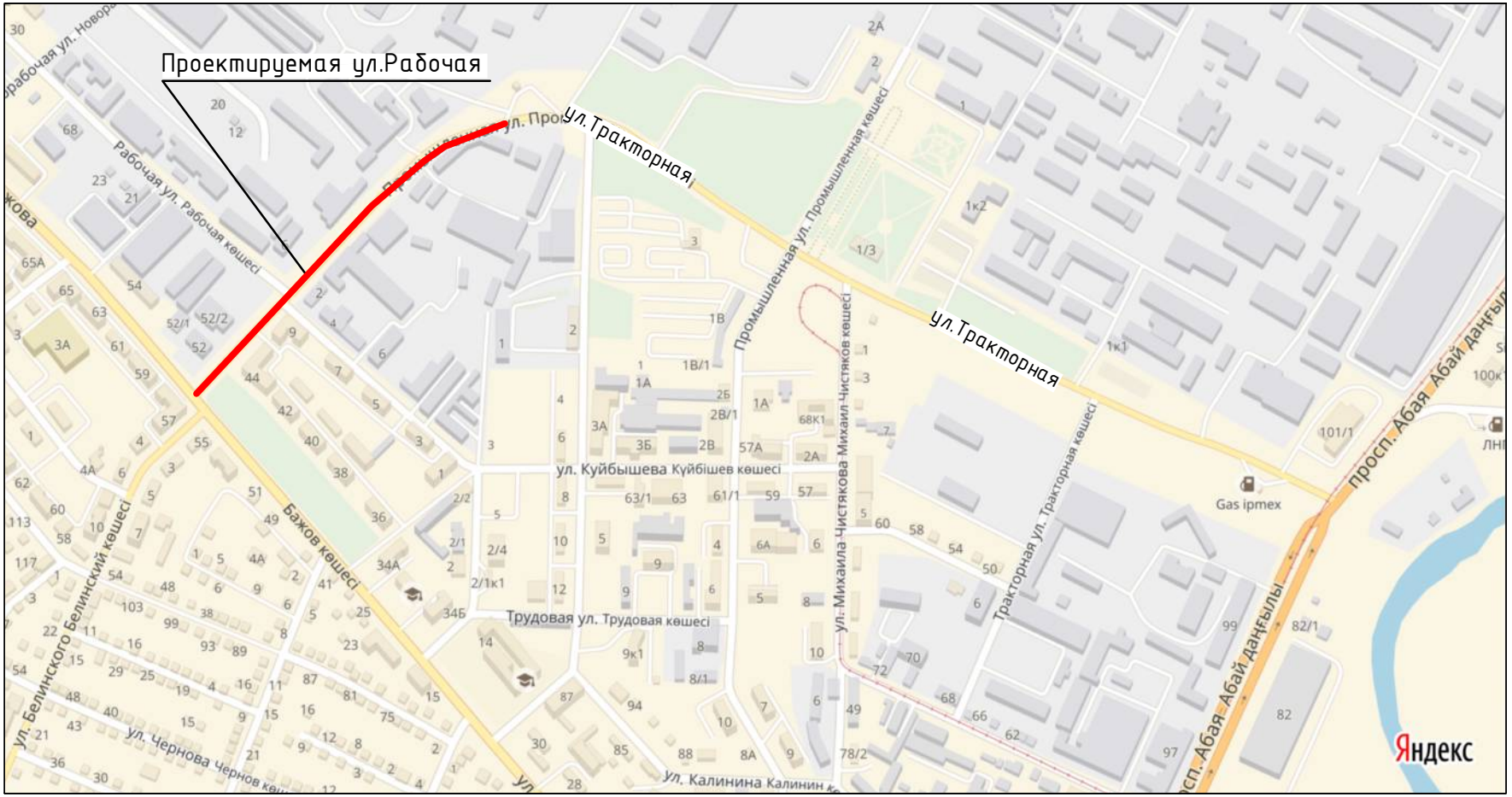

Изм.	Кол.	Лист	№док	Подп.	Дата
Проверил		Семенов			
Разработал		Еремин			

168-17-АД 002

Реконструкция улицы Рабочей
в городе Усть-Каменогорске ВКО

Автомобильные дороги	Стадия	Лист	Листов
	РП	2	
Ситуационная схема	ТОО "NS Projectgroup"		

Коммунальный кот.
Согласовано
Сотрудник УСПС КНБ РК по ВКО Т. Гумеабаев 02.04.2018г.

По улице Рабочая не проходят Магистрали, каналы связи Коммуникации при нарушении
ТОО "Казцинк"
Зам. ген. директора

ККП "Өскемен Водоканал"
1) Обеспечить сохранность сетей водопровода и канализации при производстве работ.
2) Перед производством работ вызвать представителя на место т. 53-77-70 доп. 531730
3) Люки колодцев, попадающих в границы работ, поднять до уровня покрытия.
2018.02.05

Перед началом работ получить письменное согласование в ЦЛКС-63 ТУСМ-6 по адресу Байбатчина 9/1 Тел. 26-55-34
моб. 87772932615
87052052095

СОГЛАСОВАНО
УКР АО "ВК РЭК"
"28" Май 2018
ПОДПИСЬ Курин

1) Перед производством земляных работ вызвать представителя на место.
2) В местах пересечения и сближения вызвать представителя для контрольного шурфа КЛ.
3) В охранной зоне КЛ работы производить в ручную, в присутствие представителя, обеспечить охранную зону и целостность КЛ.
т. 29-38-80

Примечание:

1. Посадку деревьев березы белой обыкновенной – 528 шт, не указанных на плане выполнить в местах согласованных с ГУ «Отдел жилищно-коммунального хозяйства, пассажирского транспорта и автомобильных дорог города Усть-Каменогорска»».

Условные обозначения:

- Проезжая часть из асфальтобетона
- Тротуар из асфальтобетона совмещенный с велосипедной дорожкой
- Газон
- Снос
- Ранее запроектированный правосторонний поворот в рамках РП "Реконструкция перекрестков с устройством правосторонних поворотов в г. Усть-Каменогорске ВКО" выполнен ТОО "ВОСТОКАГРОПРОМПРОЕКТ" в 2017 году.
- Красные линии
- Бортовой камень БР100.30.15
- Бортовой камень БР100.20.8
- Граница а/б покрытия
- Ограждение
- Автопавильон
- Береза белая обыкновенная
- Позиция в ведомости элементов озеленения
- Количество деревьев

Ведомость элементов озеленения

Поз.	Наименование породы или вида насаждений	Возраст лет	Кол.	Примечание
1.	Береза белая обыкновенная	–	17 шт	с комом, высотой от 1,5 до 2м
2.	Газон обыкновенный	–	3510	

Изм.	Кол.	Лист	№док	Подп.	Дата	
Проверил		Семенов				
Разработал		Еремин				

168-17-АД 002

Реконструкция улицы Рабочей в городе Усть-Каменогорске ВКО

Автомобильные дороги	Стадия	Лист	Листов
	РП	3	

План автомобильной дороги М1:500

ТОО "NS Projectgroup"

Взам. инв.N | Подпись и дата | Инв.N подл.

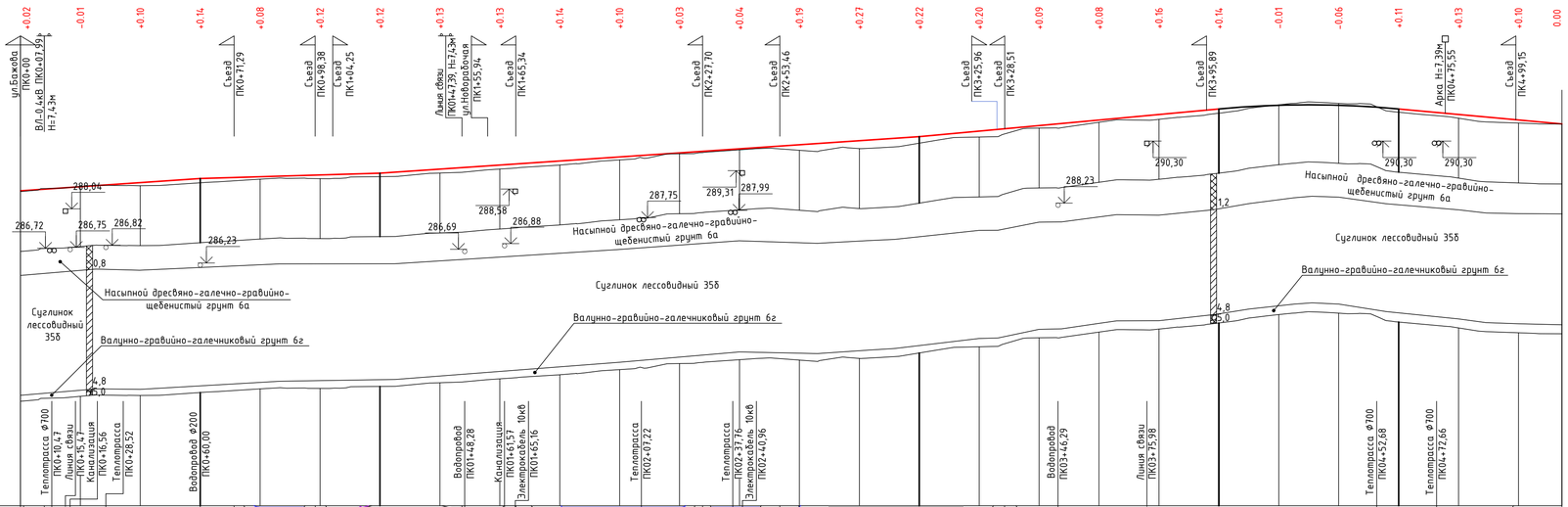

М 1:1000 по горизонтали
М 1:100 по вертикали

Развернутый план улицы

Тип местности по увлажнению

Тип поперечного профиля

Взам. инв.N

Подпись и дата

Инв.N подл.

Проектные данные

Уклон, ‰ и вертикальная кривая, м: 6.8 | 3.0 (60,00) | 6.8 (60,00) | 9.2 (180,00) | 5.00 (100,00) | 4+30,00 R-3250 K-60 | 6.0 (54,50) | 9.2

Отметка оси проезжей части, м: 286,64 | 286,78 | 288,91 | 289,05 | 289,11 | 289,17 | 289,23 | 289,37 | 289,50 | 289,64 | 289,77 | 289,91 | 290,04 | 290,18 | 290,31 | 290,45 | 290,63 | 290,82 | 291,00 | 291,19 | 291,37 | 291,50 | 291,50 | 291,37 | 291,19 | 291,00 | 290,87

Фактические данные

Отметки земли, м: 288,62 | 288,78 | 288,81 | 288,91 | 289,03 | 289,05 | 289,11 | 289,23 | 289,37 | 289,50 | 289,67 | 289,88 | 290,01 | 289,99 | 290,05 | 290,23 | 290,44 | 290,73 | 290,93 | 291,03 | 291,23 | 291,51 | 291,56 | 291,26 | 291,06 | 290,90 | 290,87

Расстояние, м: 20 | 20 | 20 | 20 | 20 | 20 | 20 | 20 | 20 | 20 | 20 | 20 | 20 | 20 | 20 | 20 | 20 | 20 | 20 | 20 | 20 | 20 | 20 | 20 | 20 | 20 | 14,50

Пикет: 0 | 1 | 2 | 3 | 4 | 5

Прямая и кривая в плане: 370,81 | 70,81 | У - 31°47'6" R - 190,00 K - 105,40 T - 54,10 | 76,21 | 38,29

Указатель километров

Примечание:

1. Глубина заложения подземных коммуникаций указана ориентировочно, точную глубину заложения определить по месту, в присутствии представителей владельца инженерных коммуникаций.

Изм.	Кол.	Лист	№док	Подп.	Дата	168-17-АД 002			
						Реконструкция улицы Рабочей в городе Усть-Каменогорске ВКО			
						Автомобильные дороги	Стадия	Лист	Листов
							РП	4	
Проверил		Семенов				Продольный профиль	ТОО "NS Projectgroup"		
Разработал		Еремин							

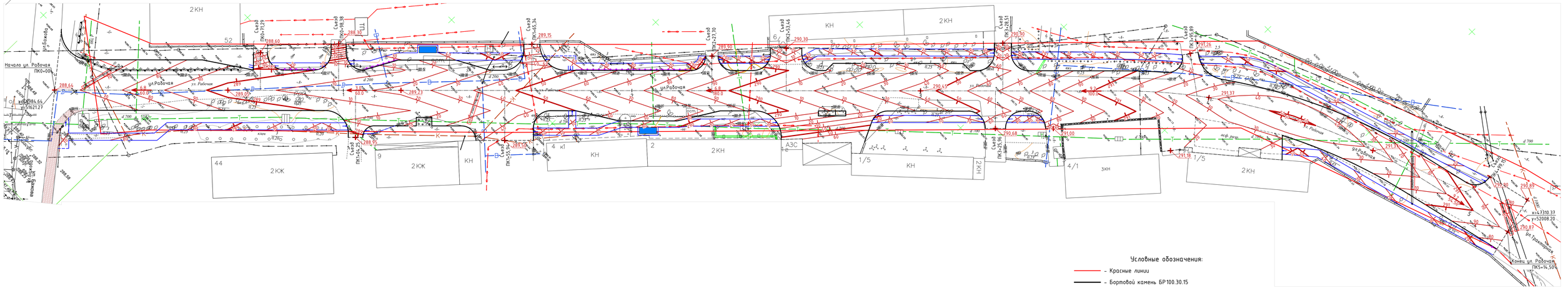

Условные обозначения:

- Красные линии
- Бортовой камень БР100.30.15
- Бортовой камень БР100.20.8
- Граница а/б покрытия
- Ограждение
- Автопавильон
- Снос
- Ранее запроектированный правосторонний поворот в рамках РП "Реконструкция перекрестков с устройством правосторонних поворотов в г. Усть-Каменогорске ВКО" выполнен ТОО "ВОСТОКАГРОПРОМПРОЕКТ" в 2017 году.

						168-17-АД 002	
						Реконструкция улицы Рабочей в городе Усть-Каменогорске ВКО	
Изм.	Кол.	Лист	№док	Подп.	Дата		
						Автомобильные дороги	Стадия: РП; Лист: 5; Листов:
Проверил		Семенов				План организации рельефа М1:500	ТОО "NS Projectgroup"
Разработал		Еремин					

Инв.№ подл. | Подпись и дата | Взам. инв.№

Конструкция дорожной одежды

Тип А

Щебеночно-мастичный асфальтобетон ЩМА-20, ГОСТ 31015-2002 толщиной слоя, H=0,05м
Крупнозернистый горячий пористый асфальтобетон марка II, СТ РК 1225-2013, толщиной слоя, H=0,10м
Крупнозернистый горячий высокопористый асфальтобетон марка II, СТ РК 1225-2013, толщиной слоя, H=0,12м
Щебеночно-песчаная смесь С4 СТ РК 1549-2006, толщиной слоя H=0,19м
Защитно-армирующая прослойка из геотекстиля KGS 300
Песчано-гравийная смесь природная ГОСТ 23735-2014, толщиной слоя H=0,15м

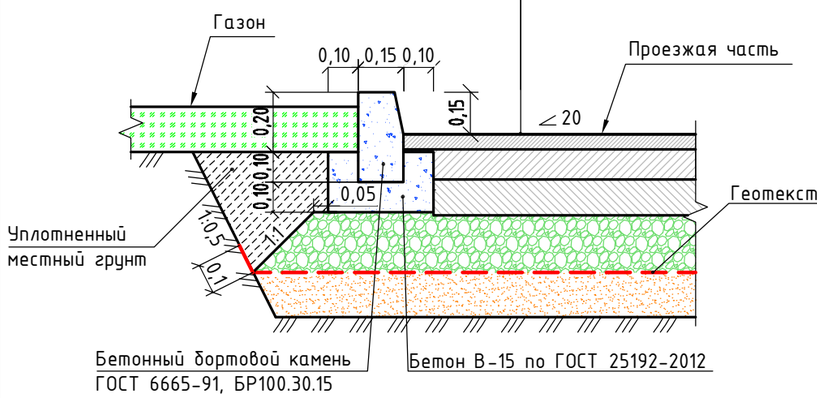

Тип Б

Щебеночно-мастичный асфальтобетон ЩМА-15, ГОСТ 31015-2002 толщиной слоя, H=0,04м
Крупнозернистый горячий пористый асфальтобетон марка II, СТ РК 1225-2013, толщиной слоя, H=0,06м
Щебеночно-песчаная смесь С4 СТ РК 1549-2006, толщиной слоя H=0,21м
Песчано-гравийная смесь природная ГОСТ 23735-2014, толщиной слоя H=0,15м

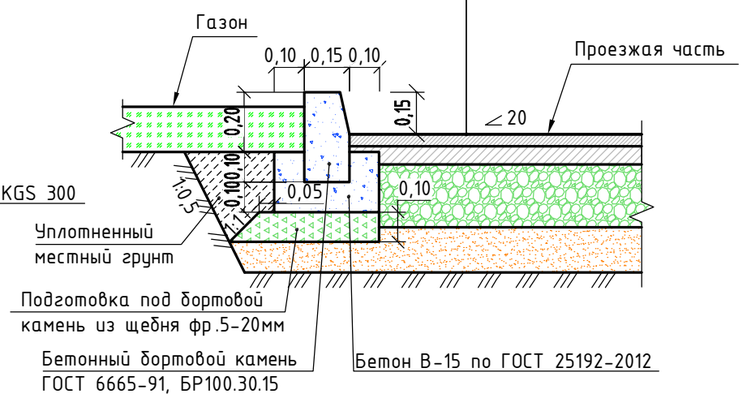

Тип В

Мелкозернистый горячий плотный асфальтобетон, Тип Б, марка II, СТ РК 1225-2013, толщиной слоя, H=0,05 м
Щебень фракции 20-40мм СТ РК 1284-2004 толщиной слоя, H=0,15м

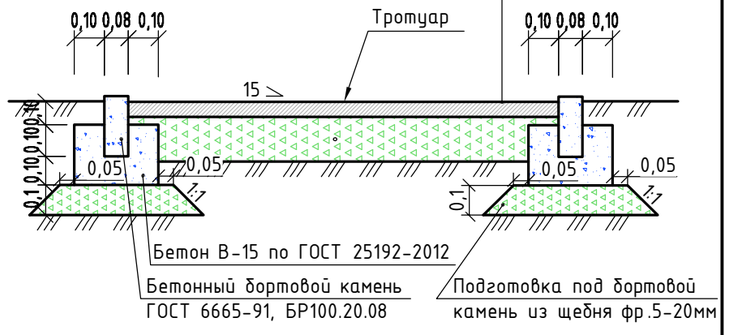

Примечание:

1. Тип А устраивается по основной дороге, на остановочных площадках.
2. Тип Б устраивается на парковках, примыкающих улицах, проездах и съедах.
3. Тип В устраивается на тротуарах совмещенных с велосипедными дорожками.
4. Размеры на листе даны в метрах.

Взам. инв.N

Подпись и дата

Инв.N подл

Изм.	Кол.	Лист	№док	Подп.	Дата	168-17-АД 002			
						Реконструкция улицы Рабочей в городе Усть-Каменогорске ВКО			
						Автомобильные дороги	Стадия	Лист	Листов
							РП	6	
Проверил		Семенов				Конструкция дорожной одежды	ТОО "NS Projectgroup"		
Разработал		Еремин							

Тип 1
ПК0+00–ПК0+71,29

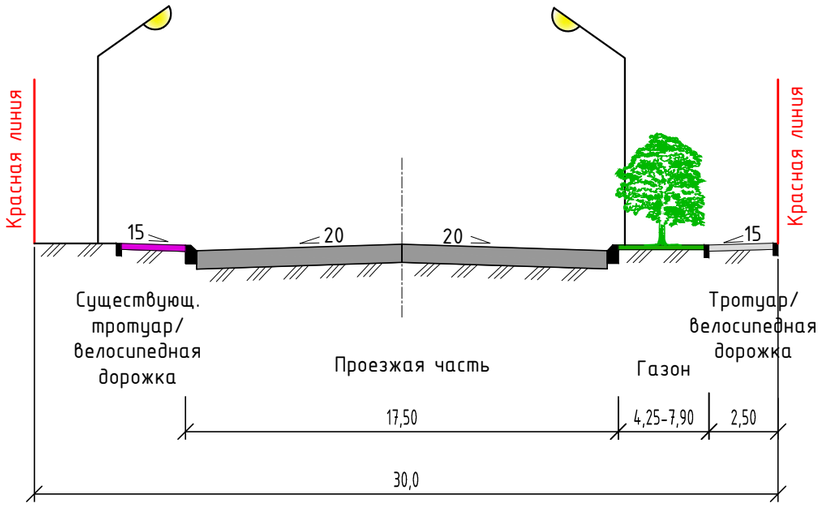

Тип 3
ПК1+38,98–ПК1+65,34

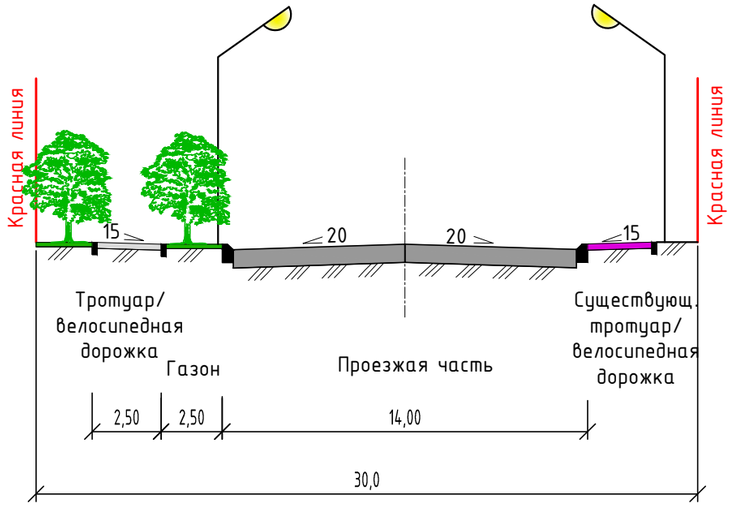

Тип 2
ПК0+71,29–ПК1+38,98;
ПК1+65,34–ПК2+27,70

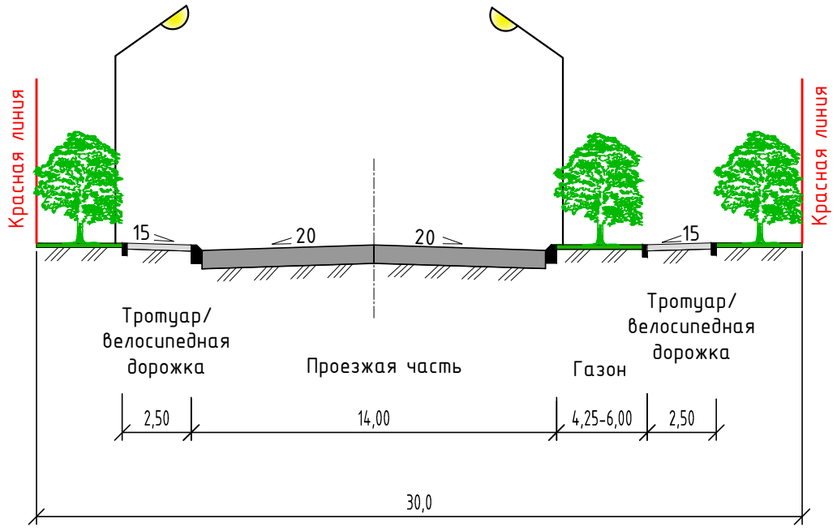

Тип 4
ПК2+27,70–ПК514,50

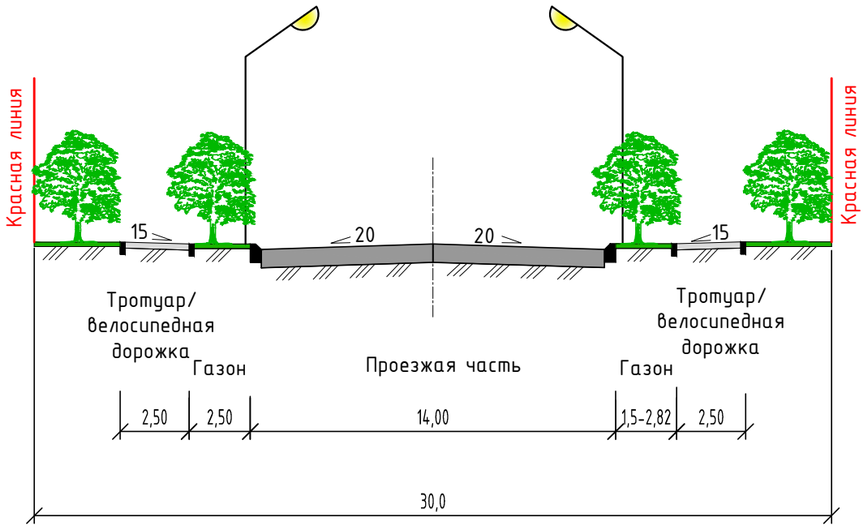

Взам. инв.N

Подпись и дата

Инв.N подл

Изм.	Кол.	Лист	№док	Подп.	Дата
Проверил		Семенов			
Разработал		Еремин			

168-17-АД 002

Реконструкция улицы Рабочей
в городе Усть-Каменогорске ВКО

Автомобильные дороги	Стадия	Лист	Листов
	ЭП	7	
Типовые поперечные профили	ТОО "NS Projectgroup"		

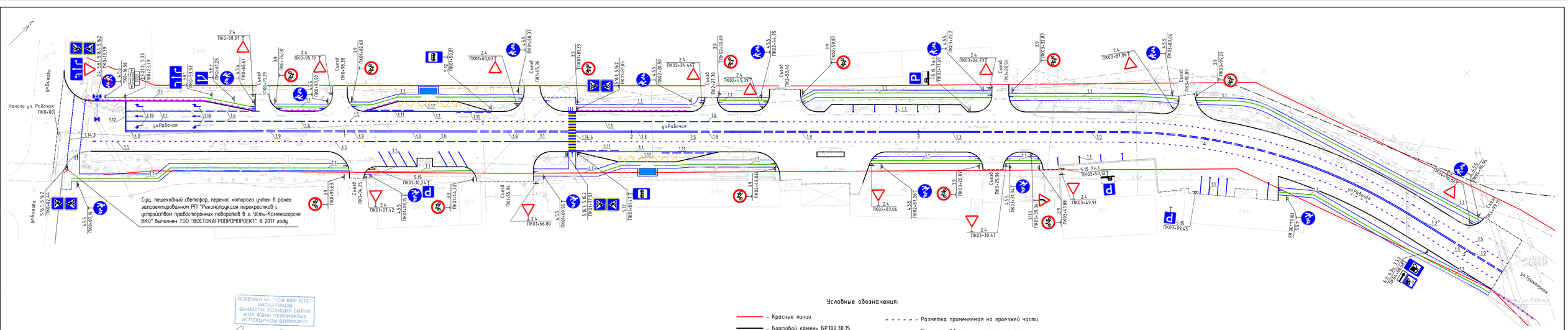

Сущ. пешеходный светофор, перенос которого учтен в ранее запроектированном РП "Реконструкция перекрестков с устройством правосторонних поворотов в г. Усть-Каменогорске ВКО" выполнен ТОО "ВОСТОКАГРОПРОМПРОЕКТ" в 2017 году.

ӨСКЕМЕН ҚАЛАСЫ ІШКІ ІСТЕР БАСҚАРМАСЫ ӨКІМШІЛІК ПОЛИЦИЯ БӨЛІМІ ЖОЛ ЖӘНЕ ТЕХНИКАЛЫҚ ИСПЕКЦИЯСЫ БӨЛІМШЕСІ

Согласовано

Условные обозначения:

- Красные линии
- Бортовой камень БР100.30.15
- Бортовой камень БР100.20.8
- Граница а/б покрытия
- Разметка применяемая на проезжей части
- Разметка 1.1 применяемая на тротуаре
- Ограждение
- Автопавильон

Изм.	Кол.	Лист	№док	Подп.	Дата	168-17-АД 002		
						Реконструкция улицы Рабочей в городе Усть-Каменогорске ВКО		
						Автомобильные дороги	Стадия	Лист	Листов
							РП	8	
Проверил		Семенов				План организации дорожного движения М1:500	ТОО "NS Projectgroup"		
Разработал		Еремин							

Инв.N подл. | Подпись и дата | Взам. инв.N

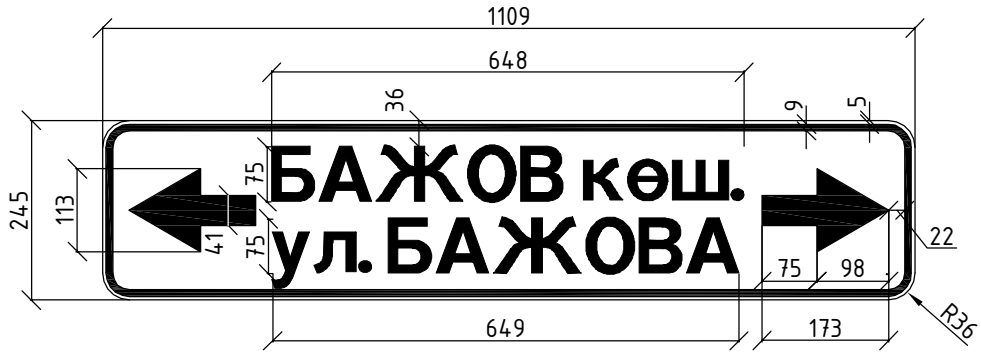

Номер знака: 5.21.2 Указатель направлений
Щит: 1109 х 245 мм
Фон: Белый (в населенных пунктах)
Площадь: 0,271 кв. м.
Масштаб: 1 : 10
Количество: 1 шт.

Взам. инв.N

Подпись и дата

Инв.N подл

Изм.	Кол.	Лист	№док	Подп.	Дата
Проверил		Семенов			
Разработал		Еремин			

168-17-АД 002

Реконструкция улицы Рабочей
в городе Усть-Каменогорске ВКО

Автомобильные дороги	Стадия	Лист	Листов
	РП	9	
Знак индивидуального проектирования	ТОО "NS Projectgroup"		

Схема доставки основных дорожно-строительных материалов

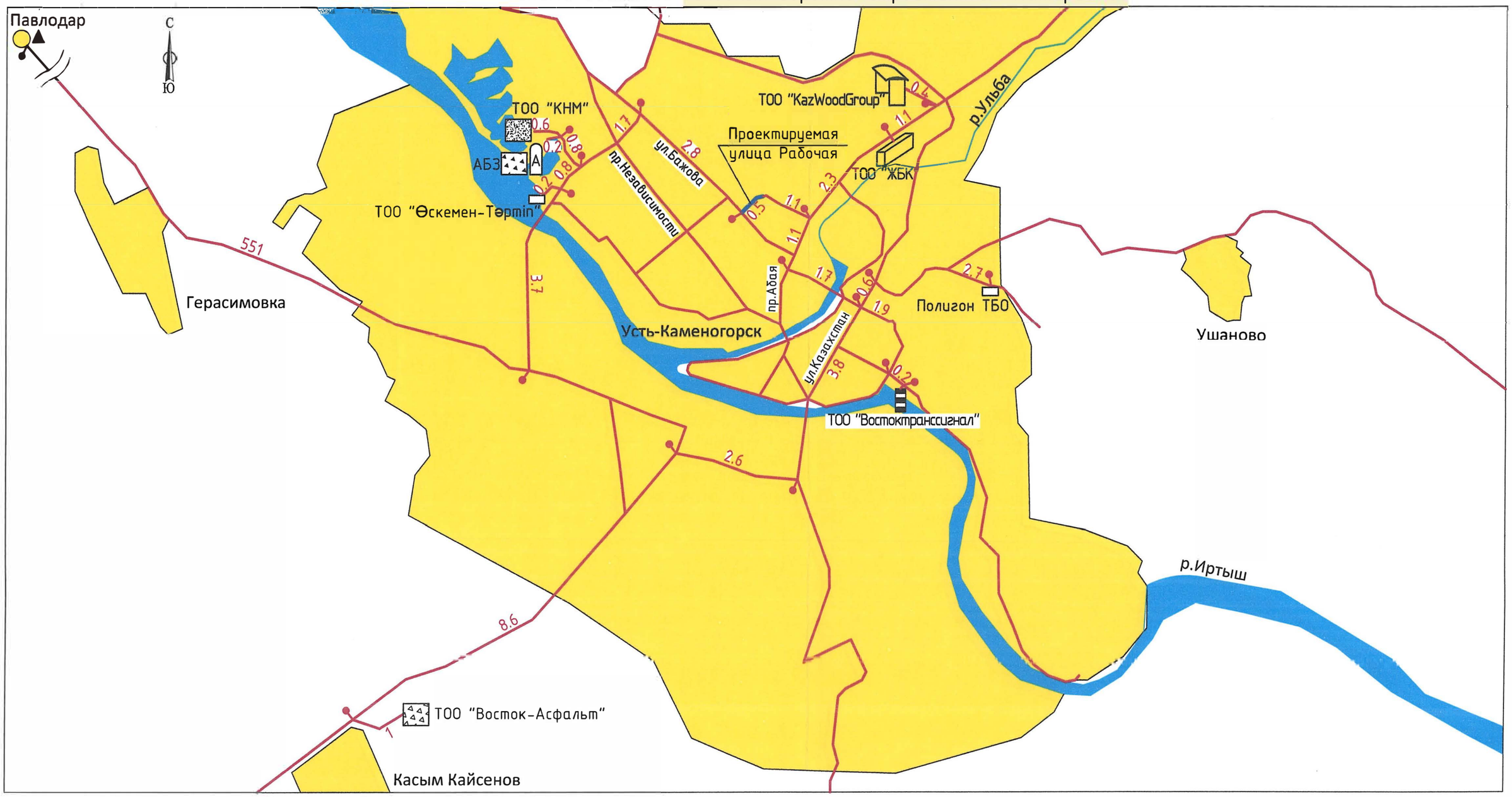

Условные обозначения:

- А – асфальтобетон горячий
- ▲ – битум
- – песчано-гравийная смесь
- – черный щебень
- – автомобильные дороги
- – щебень
- – дорожные знаки
- – бортовой камень
- – автопавильоны

СОГЛАСОВАНО:

Заместитель руководителя ГУ "Отдел жилищно-коммунального хозяйства, пассажирского транспорта и автомобильных дорог города Усть-Каменогорска" Е.Т. Тураров

Изм.	Кол.	Лист	№док	Подп.	Дата	168-17-АД 002			
						Реконструкция улицы Рабочей в городе Усть-Каменогорске ВКО			
						Автомобильные дороги	Стадия	Лист	Листов
							РП	10	
Проверил		Семенов				Схема доставки основных дорожно-строительных материалов	ТОО "NS Projectgroup"		
Разработал		Еремин							

Взам. инв.N | Подпись и дата | Инв.N подл

План пандуса

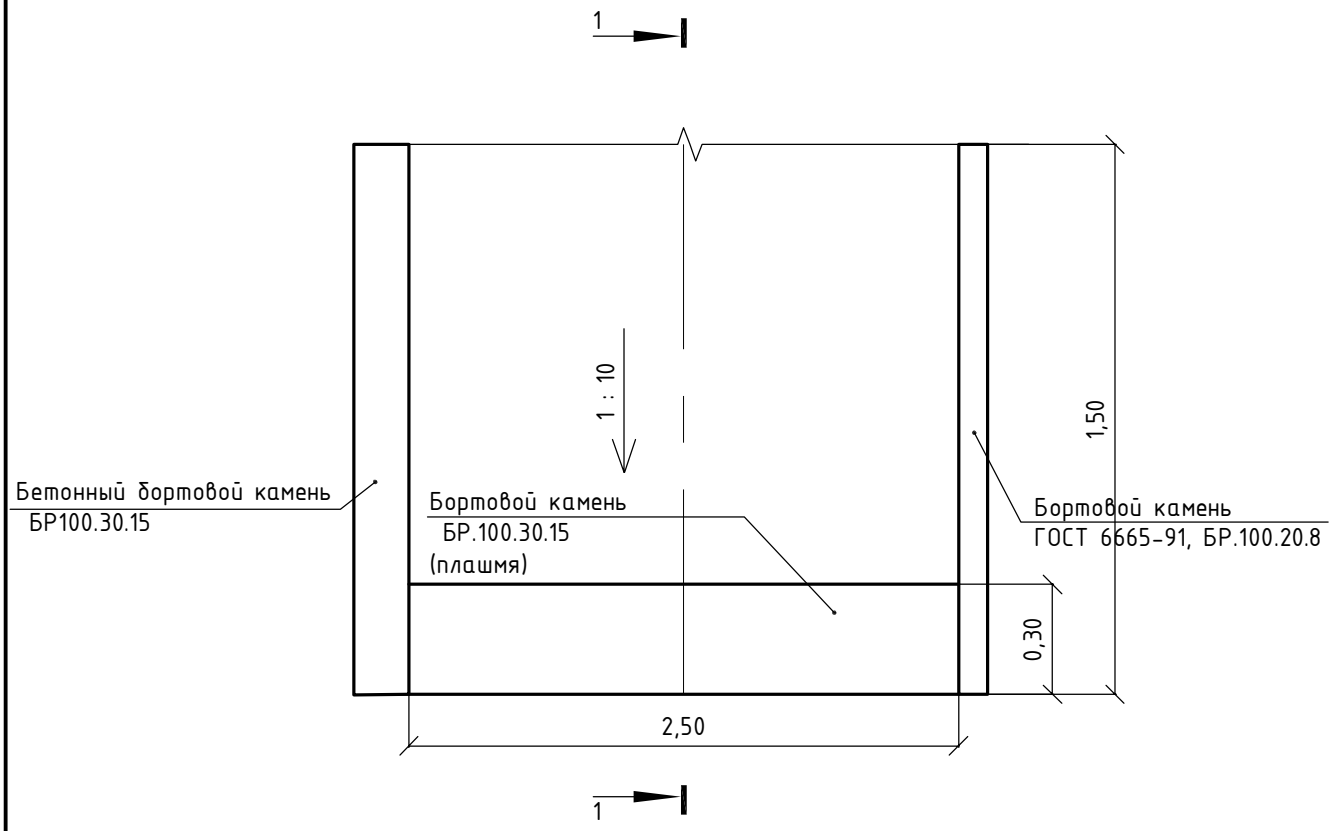

1-1

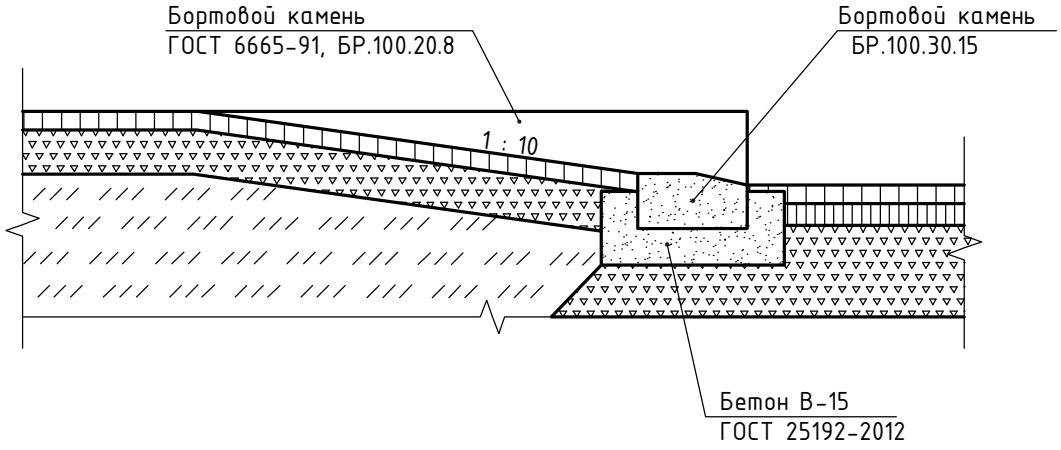

Взам. инв.N

Подпись и дата

Инв.N подл

Изм.	Кол.	Лист	№док	Подп.	Дата
Проверил		Семенов			
Разработал		Еремин			

168-17-АД 002

Реконструкция улицы Рабочей
в городе Усть-Каменогорске ВКО

Автомобильные дороги	Стадия	Лист	Листов
	РП	11.1	
Конструкция пандуса	ТОО "NS Projectgroup"		

План пандуса прилегающего к краю тротуара

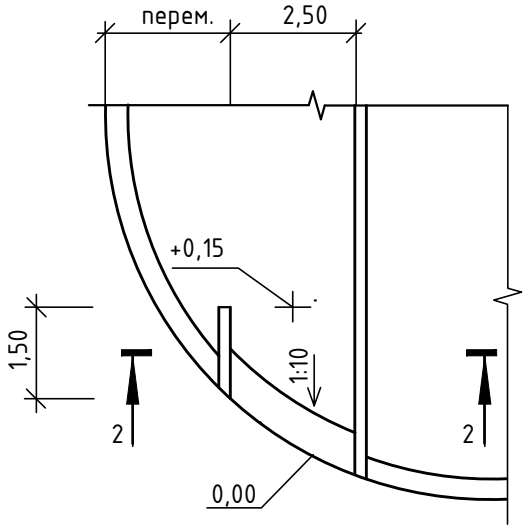

2-2

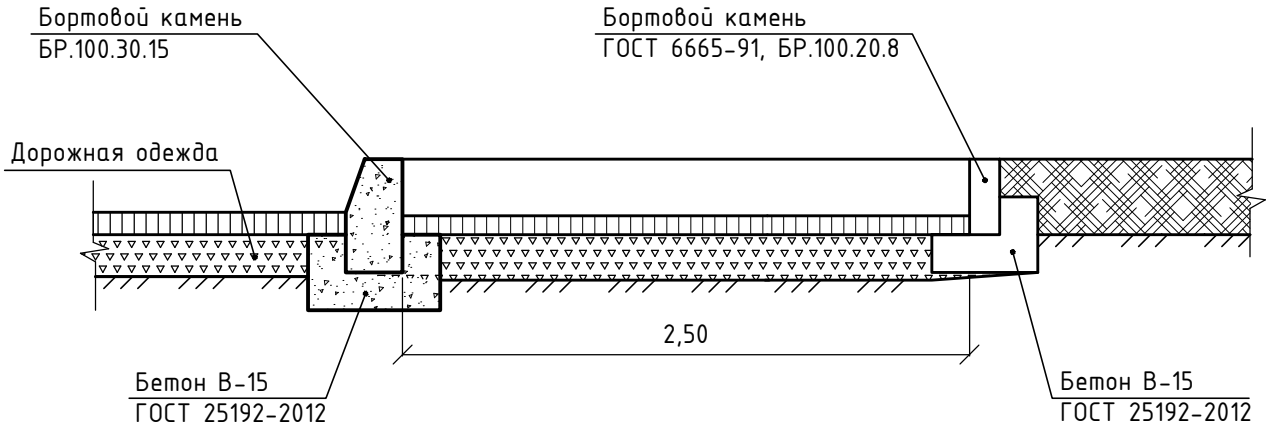

Взам. инв.N

Подпись и дата

Инв.N подл

Изм.	Кол.	Лист	№док	Подп.	Дата
Проверил		Семенов			
Разработал		Еремин			

168-17-АД 002

Реконструкция улицы Рабочей
в городе Усть-Каменогорске ВКО

Автомобильные дороги	Стадия	Лист	Листов
	РП	11.2	
Конструкция пандуса	ТОО "NS Projectgroup"		

Ведомости

Ведомость объемов земляных работ (начало)							
Пикет	Площадь выемки	Площадь насыпи	Объем выемки	Объем насыпи	Суммарный объем выемки	Суммарный объем насыпи	Результирующий объем
0+00.00	12.49	0.00	0.00	0.00	0.00	0.00	0.00
0+20.00	14.52	0.00	270.14	0.00	270.14	0.00	270.14
0+40.00	11.75	0.00	262.71	0.00	532.85	0.00	532.85
0+60.00	10.60	0.00	223.52	0.00	756.36	0.00	756.36
0+80.00	8.61	0.00	192.10	0.00	948.47	0.00	948.47
1+00.00	7.48	0.00	160.87	0.00	1109.34	0.00	1109.34
1+20.00	8.16	0.00	156.39	0.00	1265.73	0.00	1265.73
1+40.00	8.05	0.00	162.09	0.00	1427.81	0.00	1427.81
1+60.00	7.60	0.00	156.45	0.00	1584.26	0.00	1584.26
1+80.00	8.72	0.00	163.19	0.00	1747.46	0.00	1747.45
2+00.00	8.42	0.00	171.40	0.00	1918.86	0.00	1918.86
2+20.00	9.69	0.00	181.04	0.00	2099.90	0.00	2099.90
2+40.00	9.43	0.00	191.20	0.00	2291.10	0.00	2291.09
2+60.00	8.41	0.00	178.48	0.00	2469.58	0.00	2469.58
2+80.00	7.17	0.00	155.88	0.00	2625.46	0.00	2625.45

Изм.	Кол.	Лист	№Док.	Подпись	Дата	168-17-АД.ВМ 002.001		
Проверил		Семенов				Ведомость объемов земляных работ	Стадия	Лист	Листов
Разработал		Еремин					РП	1	2
							ТОО "NS Projectgroup"		

Пикет	Площадь выемки	Площадь насыпи	Объем выемки	Объем насыпи	Суммарный объем выемки	Суммарный объем насыпи	Результирующий объем
3+00.00	7.46	0.00	146.36	0.00	2771.82	0.00	2771.82
3+20.00	6.98	0.00	144.40	0.00	2916.22	0.00	2916.22
3+40.00	8.73	0.00	157.02	0.00	3073.24	0.00	3073.24
3+60.00	8.66	0.00	173.85	0.00	3247.09	0.00	3247.08
3+80.00	7.86	0.00	165.31	0.00	3412.40	0.00	3412.40
4+00.00	7.61	0.00	155.01	0.00	3567.41	0.00	3567.41
4+20.00	9.83	0.00	174.99	0.00	3742.40	0.00	3742.39
4+40.00	11.16	0.00	211.06	0.00	3953.46	0.00	3953.46
4+60.00	7.97	0.00	192.08	0.00	4145.54	0.00	4145.54
4+80.00	7.20	0.00	151.91	0.00	4297.45	0.00	4297.45
5+00.00	8.05	0.00	152.51	0.00	4449.96	0.00	4449.96
5+14.50	9.13	0.00	124.53	0.00	4574.50	0.00	4574.49
Итого					4575	0	
Всего:							
Остановки					143		
Газоны					528		
Тротуары					370		
Съезды, парковки					589		
Выемка под уширенное основания дор. одежды из ПГС					263		
Засыпка уширенного основания дор. одежды из ПГС						91	
Объем материала существующей дор. одежды					778		
Поправка на уплотнение						5	
Всего					5690	96	

Изм.	Кол.	Лист	№Док.	Подпись	Дата	168-17-АД.ВМ 002.001	Лист 2

начало таблицы

Ведомость устройства проезжей части

№ п/п	Местоположение		Протяженность, м	Ширина, м	Площадь покрытия, м²	Бортовой камень БР 100.30.15м	Примечание
1	2	3	4	5	6	7	8
1.	ПК0+00	ПК5+14,50	514,50	17,50; 14,00	8323,28	564,27	Тип "А" R=10.
2.	Съезд ПК0+71,29 (слева)		6,00	4,80	36,53	15,42	Тип "Б" R=6.
3.	Съезд ПК0+98,38 (слева)		9,05	5,20	62,55	24,96	Тип "Б" 2R=6.
4.	Съезд ПК1+04,25 (справа)		4,00-9,30	5,00	50,42	20,15	Тип "Б" R=8, R=4.
5.	Остановка ПК1+06,98-ПК1+50,98 (слева)		44,00	3,50	112,00	45,00	Тип "А"
6.	Съезд ПК0+71,29 (справа)		4,95-10,30	19,90	165,63	21,61	Тип "Б" R=5, R=6.
7.	Съезд ПК1+65,34 (слева)		9,00	5,00	77,40	27,14	Тип "Б" R=7, R=9.
8.	Остановка ПК1+80,59-ПК2+30,59 (справа)		50,00	3,50	122,50	50,81	Тип "А"
9.	Съезд ПК2+27,70 (слева)		5,00	4,30	32,23	15,70	Тип "Б" 2R=5.
10.	Съезд ПК2+53,46 (слева)		7,68	10,80	98,45	22,20	Тип "Б" 2R=6.
11.	Съезд ПК2+42,75-ПК2+88,68 (справа)		45,93	9,93	348,34	42,49	Тип "Б" R=9, R=6.
12.	Парковка ПК2+67,21-ПК3+17,21 (слева)		50,00	2,50	118,75	52,07	Тип "Б"
13.	Съезд ПК3+25,96 (справа)		6,00	7,00	57,45	18,84	Тип "Б" 2R=6.
14.	Съезд ПК3+28,51 (слева)		9,50	5,900	71,76	25,94	Тип "Б" 2R=6.
15.	Съезд ПК3+95,89 (слева)		7,53	5,60	61,19	22,81	Тип "Б" R=5, R=10.
16.	Съезд ПК4+99,15 (слева)		15,35	6,00	99,84	9,42	Тип "Б" R=6.
	ИТОГО				**9838,00**	**979,00**	

Взаим.ин.№

Подп. и дата

Инв.№ подл.

Изм.	Кол.	Лист	№док	Подп.	Дата
Проверил		Семенов			
Разработал		Еремин			

168-17-АД.ВМ 002.002

Ведомость устройства проезжей части

Стадия	Лист	Листов
РП	1	1

ТОО «NS Projectgroup»

начало таблицы

Ведомость устройства тротуаров

№ п/п	Местоположение		Протя-жен-ность, м	Ширина, м		Площадь покрытия а/б, м²	Бортовой камень БР 100.20.08, м	Примечание
	от ПК+	до ПК+		слева	справа			
1	2	3	4	5	6	7	8	9
1.	0+01,18	1+01,65	100,47		2,50	272,60	203,47	R=8, R=10.
2.	0+74,82	0+94,65	19,83	2,50		42,31	19,84	2R=6
3.	1+01,65	1+62,51	60,86	2,50		171,19	89,33	R=6, R=7.
4.	1+06,96	1+17,87	10,91		2,50	16,69	3,49	R=4.
5.	1+65,89	2+50,96	85,07		2,25-2,50	241,00	161,32	R=9.
6.	1+69,02	2+25,55	56,53	2,50		160,99	48,89	R=9, R=5.
7.	2+29,85	2+47,98	18,13	2,50		43,75	34,54	R=5, R=6.
8.	2+58,94	3+25,48	66,54	2,50		167,12	133,46	2R=6.
9.	2+83,03	3+22,11	39,08		2,50	94,27	74,80	2R=6.
10.	3+29,80	3+42,99	13,19		2,50	29,52	23,00	2R=6.
11.	3+31,46	3+89,50	58,04	2,50		147,95	117,91	R=6, R=5.
12.	3+98,83	4+99,09	100,26	2,50		272,68	217,78	R=10, R=6.
13.	4+26,23	5+14,50	88,27		2,50	206,69	161,74	
					ИТОГО:	**1867,00**	**1290,00**	
					По пандусам		**3,00**	
					Всего:		**1293,00**	

Взаим.ин.№

Подп. и дата

Инв.№ подл.

Изм.	Кол.	Лист	№док	Подп.	Дата

168-17-АД.ВМ 002.003

Проверил	Семенов	
Разработал	Еремин	

Ведомость устройства тротуаров

Стадия	Лист	Листов
РП	1	1

ТОО «NS Projectgroup»

начало таблицы

Ведомость колодцев

№ п/п	Местоположение		Состояние	Расстояние от оси дороги, м		Натурная отметка верха люка колодца	Проектная отметка верха люка колодца	Разница отметок
	ПК	элемент улицы		лево	право			
1	2	3	4	5		6	7	8
Водопровод								
1.	0+24,97	пр. часть			0,24	288,82	288,80	-0,02
2.	1+15,37	пр. часть		2,52		289,11	289,16	0,05
3.	1+48,12	пр. часть		3,36		289,32	289,35	0,03
Теплотрасса								
1.	0+28,50	пр. часть			1,30	288,83	288,81	-0,02
2.	1+02,02	пр. часть			13,25	288,80	289,00	0,20
3.	1+98,56	тротуар			11,70	289,93	289,86	-0,07
Канализация								
1.	0+24,80	пр. часть	затоп.		15,63	288,56	288,80	0,24
2.	0+63,89	тротуар			13,46	288,73	289,01	0,28
3.	1+46,87	тротуар			15,90	289,36	289,39	0,03
	Плита дорожная ПД6			**6**				
	Кольцо опорное КЦО-1			**6**				
	Объем наращивания бетона, м³			**0,001**				
	Объем срубки, м³			**0,035**				

Взаим.ин.№

Подп. и дата

Инв.№ подл.

Изм.	Кол.	Лист	№док	Подп.	Дата

168-17-АД.ВМ 002.004

Проверил	Семенов	
Разработал	Еремин	

Ведомость колодцев

Стадия	Лист	Листов
РП	1	1

ТОО «NS Projectgroup»

начало таблицы

Ведомость разборки существующего покрытия

№ п/п	Местоположение	Тип покрытия	Толщина слоя, м	Площадь, м^2	Объем, м^3	Примечание
1	2	3	4	5	6	7
Проезжая часть						
1.	ПК0+00–ПК5+14,50	а/б	0,09	7785	701,00	БР 100.30.15–680 п.м
2.	ПК2+80,73–ПК2+99,35	бетон	0,10	90	9	
Тротуар						
1.	ПК0+00–ПК5+14,50	а/б	0,05	1158	58	БР 100.20.08–980 п.м.
2.	ПК0+07,10–ПК0+68,63	брусчатка	0,05	191	10	

Взаим.ин.№

Подп. и дата

Инв.№ подл.

Изм.	Кол.	Лист	№док	Подп.	Дата

168-17-АД.ВМ 002.005

Проверил	Семенов	
Разработал	Еремин	

Ведомость разборки существующего покрытия

Стадия	Лист	Листов
РП	1	1

ТОО «NS Projectgroup»

начало таблицы

Ведомость сооружений попадающих под снос

№ п/п	Местоположение	Характеристика сооружения	Ед. изм.	Кол.-во	Материал	Примечание
1	2	3	4	5	6	7
	Право					
1.	ПК0+01,77	дорожный знак	шт/т	2/0,014	метал.	демонтаж, вывоз до 6км на базу ТОО "Өскемен-Тәрmin"
2.	ПК0+40,20-ПК0+47,03	ряд деревьев	шт	6		снос (вяз), вывоз на7км на полигон ТБО
3.	ПК0+53,18-ПК0+98,88	ряд деревьев	шт	25		снос (клен), вывоз на 7км на полигон ТБО
4.	ПК0+54,22-ПК0+94,68	ряд деревьев	шт	30		снос (вяз), вывоз на 7км на полигон ТБО
5.	ПК1+65,34-ПК2+28,55	ограждение	пм/т	63,2/0,571	метал.	демонтаж, вывоз до 6км на базу ТОО "Өскемен-Тәрmin"
		фундамент	м³	1,13	бетон	демонтаж, вывоз на 7км на полигон ТБО
6.	ПК1+65,85	дорожный знак	шт/т	1/0,007	метал.	демонтаж, вывоз до 6км на базу ТОО "Өскемен-Тәрmin
		стойка дорожного знака	шт/м³	1/0,014	метал.	
		фундамент	м³	0,063	бетон	демонтаж, вывоз на 7км на полигон ТБО
7.	ПК1+87,24	дорожный знак	шт/т	2/0,014	метал.	демонтаж, вывоз до 6км на базу ТОО "Өскемен-Тәрmin
		стойка дорожного знака	шт/м³	1/0,014	метал.	
		фундамент	м³	0,063	бетон	демонтаж, вывоз на 7км на полигон ТБО
8.	ПК2+08,93	дорожный знак	шт/т	1/0,007	метал.	демонтаж, вывоз до 6км на базу ТОО "Өскемен-Тәрmin
		стойка дорожного знака	шт/м³	1/0,014	метал.	
		фундамент	м³	0,063	бетон	демонтаж, вывоз на 7км на полигон ТБО
9.	ПК2+12,55	дерево	шт	2		снос (вяз), вывоз на 7км на полигон ТБО
10.	ПК2+18,90	автопавильон	шт	1	метал.	демонтаж, вывоз до 6км на базу ТОО "Өскемен-Тәрmin
		урна	шт	1	метал.	
		фундамент	м³	0,25	бетон	демонтаж, вывоз на 7км на полигон ТБО
11.	ПК2+33,40	дорожный знак	шт/т	1/0,007	метал.	демонтаж, вывоз до 6км на базу ТОО "Өскемен-Тәрmin
		стойка дорожного знака	шт/м³	1/0,014	метал.	
		фундамент	м³	0,063	бетон	демонтаж, вывоз на 7км на полигон ТБО

Взаим.ин.№

Подп. и дата

Инв.№ подл.

Изм.	Кол.	Лист	№док	Подп.	Дата

168-17-АД.ВМ 002.006

Проверил	Семенов	
Разработал	Еремин	

Ведомость сооружений попадающих под снос

Стадия	Лист	Листов
РП	1	3

ТОО «NS Projectgroup»

Продолжение таблицы

1	2	3	4	5	6	7
12.	ПК2+39,93	рекламный указатель	шт	1		демонтаж, передача владельцу
13.	ПК2+69,11	кустарник	$м^2$	25		снос (карагач), вывоз на 7км на полигон ТБО
1	2	3	4	5	6	7
14.	ПК2+72,71	кустарник	$м^2$	8		снос (карагач), вывоз на 7км на полигон ТБО
15.	ПК2+98,51	дорожный знак	шт/т	1/0,007	метал.	демонтаж, вывоз до 6км на базу ТОО "Өскемен-Тәрmin
		стойка дорожного знака	шт/$м^3$	1/0,014	метал.	
		фундамент	$м^3$	0,063	бетон	демонтаж, вывоз на 7км на полигон ТБО
16.	ПК3+39,91	дерево	шт	1		снос (вяз), вывоз на 7км на полигон ТБО
17.	ПК4+47,31	дерево	шт	2		снос (тополь), вывоз на 7км на полигон ТБО
18.	ПК4+77,10	дерево	шт	1		снос (тополь), вывоз на 7км на полигон ТБО
19.	ПК4+92,07–ПК5+07,97	ряд деревьев	шт	7		снос (вяз), вывоз на 7км на полигон ТБО
	Лево					
1.	ПК0+08,87	дорожный знак	шт/т	1/0,007	метал.	демонтаж, вывоз до 6км на базу ТОО "Өскемен-Тәрmin
2.	ПК0+11,74–ПК0+63,55	ряд фонарных столбов	шт	14		демонтаж, передача владельцу
3.	ПК0+11,03–ПК0+63,33	ограждение	п.м.	53,00		демонтаж, передача владельцу
4.	ПК0+21,20	опора освещения	шт	1		демонтаж, вывоз до 6км на базу ТОО "Өскемен-Тәрmin"
5.	ПК0+19,92	светофор на консоли	шт	1		демонтаж, перенос до 5м
6.	ПК1+22,23	дерево	шт	1		снос (вяз), вывоз на 7км на полигон ТБО
7.	ПК1+27,72	автопавильон	шт	1	метал.	демонтаж, вывоз до 6км на базу ТОО "Өскемен-Тәрmin"
		урна	шт	1	метал.	
		фундамент	$м^3$	0,25	бетон	демонтаж, вывоз на 7км на полигон ТБО
8.	ПК1+31,36	дерево	шт	1		снос (береза), вывоз на 6км на полигон ТБО
9.	ПК1+42,77	дерево	шт	1		снос (вяз), вывоз на 7км на полигон ТБО
10.	ПК1+50,62	дерево	шт	1		снос (вяз), вывоз на 7км на полигон ТБО

Взаим.ин.№

Подп. и дата

Инв.№ подл.

Изм.	Кол.	Лист	№док	Подп	Дата	168-17-АД.ВМ 002.006	Лист 2

Продолжение таблицы

1	2	3	4	5	6	7
11.	ПК1+88,40	дорожный знак	шт/т	2/0,014	метал.	демонтаж, вывоз до 6км на базу ТОО "Өскемен-Тәрмін"
		стойка дорожного знака	шт/м^3	1/0,014	метал.	
		фундамент	м^3	0,063	бетон	демонтаж, вывоз на 7км на полигон ТБО
12.	ПК2+68,34-ПК3+05,95	ряд деревьев	шт	16		снос (вяз), вывоз на 7км на полигон ТБО
13.	ПК3+66,31	дерево	шт	1		снос (вяз), вывоз на 7км на полигон ТБО
14.	ПК3+67,86	дерево	шт	1		снос (вяз), вывоз на 7км на полигон ТБО
15.	ПК3+76,52	дерево	шт	1		снос (вяз), вывоз на 7км на полигон ТБО
16.	ПК3+77,07	дерево	шт	1		снос (вяз), вывоз на 7км на полигон ТБО
17.	ПК3+84,31	дерево	шт	2		снос (вяз), вывоз на 7км на полигон ТБО
18.	ПК3+89,69	дерево	шт	1		снос (вяз), вывоз на 7км на полигон ТБО
19.	ПК3+90,52	дерево	шт	1		снос (вяз), вывоз на 7км на полигон ТБО
20.	ПК4+39,77	дерево	шт	1		снос (вяз), вывоз на 7км на полигон ТБО
21.	ПК4+45,70	дерево	шт	1		снос (вяз), вывоз на 7км на полигон ТБО
22.	ПК4+46,46	дерево	шт	1		снос (вяз), вывоз на 7км на полигон ТБО
23.	ПК4+48,36	дерево	шт	1		снос (вяз), вывоз на 7км на полигон ТБО
24.	ПК4+49,07	дерево	шт	1		снос (вяз), вывоз на 7км на полигон ТБО
25.	ПК4+54,12	дерево	шт	1		снос (вяз), вывоз на 7км на полигон ТБО
26.	ПК4+75,15	дерево	шт	1		снос (вяз), вывоз на 7км на полигон ТБО
27.	ПК4+75,15	кустарник	м^2	2		снос (карагач), вывоз на 7км на полигон ТБО

Взаим.ин.№

Подп. и дата

Инв.№ подл.

Изм.	Кол.	Лист	№док	Подп	Дата

168-17-АД.ВМ 002.006

Лист 3

начало таблицы

Ведомость устройства ограждения

№ п/п	Местоположение		Протяженность слева, м	Протяженность справа, м	Примечание
	от ПК+	до ПК+			
1	2	3	4	5	6
1.	0+09,70	0+68,89	59,57		
2.	0+77,82	0+91,65	13,84		
3.	1+06,94	1+18,90	12,46		
4.	1+80,59	2+20,55	39,96		
	Итого		**125,83**		

Взаим.ин.№

Подп. и дата

Инв.№ подл.

Изм.	Кол.	Лист	№док	Подп.	Дата

168-17-АД.ВМ 002.007

Проверил	Семенов	
Разработал	Еремин	

Ведомость устройства ограждения

Стадия	Лист	Листов
РП	1	1

ТОО «NS Projectgroup»

Ведомость дорожных знаков

ПК+	Знаки сигнальные														Типо-размер	Марка фунд.	Марки стойки	На опорах освещения	К-во стоек
	1. предупреждающие		2. приоритета		3. запрещающие		4. предписывающие		5. информационно-указательные		6. сервиса		7. дополнительной информации						
	слева	справа	слева	справа	слева	справа	слева	справа	слева	справа	слева	справа	слева	справа					
1	2	3	4	5	6	7	8	9	10	11	12	13	14	15	16	18	19	20	21
0+02,44										5.16.1 5.16.2					II		2.35		1
0+07,16								4.5.5							II		1.35		1
0+13,79			2.4						5.8.1 5.16.1 5.16.2						II			свето-форная консоль	
0+16,56							4.5.6								II		1.35		1
0+23,79									5.21.2 5.33						II		3.40		1
0+53,53									5.8.1						II		3.40		1
0+61,25									5.8.3						II		2.35		1
0+68,61							4.5.4								II		1.35		1
0+68,07			2.4												II		1.35		1
0+76,00					3.9										II		1.35		1
0+93,92							4.5.5								II		1.35		1
0+95,19			2.4												II		1.35		1
0+99,63						3.9									II		1.35		1
1+02,69					3.9										II		1.35		1
1+07,42				2.4											II		1.35		1
1+09,15								4.5.5							II		1.35		1
1+10,24										5.15					II		2.35		1
1+44,72						3.9									II		1.35		1
1+50,81									5.12						II		1.30		1
1+60,03			2.4												II		1,.35		1
1+66,80				2.4											II		1.35		1
1+60,37							4.5.5								II		1.35		1
1+69,55								4.5.5							II		1.35		1
1+77,51										5.16.1 5.16.2					II		2.35		1
1+81,33					3.9										II		1.35		1
1+81,47										5.12					II		1.30		
1+81,05									5.16.1 5.16.2						II		2.35		1
2+20,50							4.5.5								II		1.35		1
2+24,44			2.4												II		1.35		1

Взам.ин.№

Подп. и дата

Инв.№ подл.

Изм.	Кол.	Лист	№док	Подп.	Дата
Проверил		Семенов			
Разработал		Еремин			

168-17-АД.ВМ 002.008

Ведомость дорожных знаков

Стадия	Лист	Листов
РП	1	2

ТОО "NS Projectgroup"

1	2	3	4	5	6	7	8	9	10	11	12	13	14	15	16	18	19	20	21
2+30,69					3.9										II		1.35		1
2+45,39			2.4												II		1.35		1
2+44,95							4.5.5								II		1.35		1
2+49,89						3.9									II		1.35		1
2+59,87					3.9										II		1.35		1
2+83,66				2.4											II		1.35		1
2+87,26								4.5.5							II		1.35		1
3+17,69									5.15				7.6.1		II		2.35		1
3+20,87						3.9									II		1.35		1
3+22,23							4.5.5								II		1.35		1
3+24,73			2.4												II		1.35		1
3+30,47				2.4											II		1.35		1
3+31,94								4.5.5							II		1.35		1
3+32,87					3.9										II		1.35		1
3+39,34		1.11.1													II		1.35		1
3+41,88						3.9									II		1.35		1
3+49,91				2.4											II		1.35		1
3+50,12										5.15				7.6.1	II		2.35		1
3+87,86				2.4											II		1.35		1
3+87,06								4.5.5							II		1.35		1
3+99,45										5.15					II		2.35		1
3+95,22						3.9									II		1.35		1
4+30,68								4.5.5							II		1.35		1
4+88,58												6.3 6.3а		7.3.2	II		3.45		1
4+96,06			2.4												II		1.35		1
4+96,96							4.5.5								II		1.35		1
Итого	**1**		**14**		**12**		**15**		**19**		**2**		**3**						**54**

	Всего щитков		**66**																
						1.11.1	**1**		**5.15**	**4**									
						2.4	**14**		**5.16.1**	**4**		**II типоразмер**		**СКМ 1.30 – 2**					
						3.9	**12**		**5.16.2**	**4**				**СКМ 1.35 – 41**					
						4.5.4	**1**		**5.21.2**	**1**				**СКМ 2.35 – 8**					
						4.5.5	**13**		**5.33**	**1**				**СКМ 3.40 – 2**					
						4.5.6	**1**		**6.3**	**1**				**СКМ 3.45 – 1**					
						5.8.1	**2**		**6.3а**	**1**									
						5.8.3	**1**		**7.3.2**	**1**									
						5.12	**2**		**7.6.1**	**2**									

Взаим.ин.№

Подп. и дата

Инв.№ подл.

Изм.	Кол.	Лист	№док	Подп	Дата	168-17-АД.ВМ 002.008	Лист 2

Ведомость дорожной разметки

Местоположение		Расстояние, м			№ разметки по ГОСТ	Длинна штриха, м	Толщина штриха, м	Отношение длин штрихов	Примечание
от ПК+	до ПК+	влево	вправо	по оси					
1	2	3	4	5	6	7	8	9	10
Проезжая часть									
0+04,51	0+08,53			42,35	1.14.3				
0+12,30	1+08,10		95,80		1.5	1,0	0,15	1:3	
0+23,79		10,70			1.12				
0+23,79	0+68,89			45,10	1.3				
0+23,79	0+43,79	20,00			1.1	1,0			
0+23,79	0+43,79	20,00			1.1	1,0			
0+26,90	0+29,90	2,74			1.18				
0+43,79	0+70,39	26,60			1.6				
0+43,79	0+93,80	50,00			1.6				
0+46,90	0+49,90	2,74			1.18				
0+68,89	0+79,69			10,80	1.9				
0+79,69	0+89,78			10,09	1.3				
0+89,78	1+10,75			20,97	1.9				
0+93,80	1+78,10	84,30			1.5	1,0	0,15	1:3	
1+11,93	1+25,32		25,75		1.1				
1+06,98	1+50,98	44,00			1.1				
1+08,10	1+58,10		50,00		1.6				
1+08,35	1+23,98	15,63			1.11				
1+10,75	1+44,52			33,78	1.3				
1+18,98	1+38,98	32,28			1.17				

Взаим.ин.№

Подп. и дата

Инв.№ подл.

Изм.	Кол.	Лист	№док	Подп.	Дата
Проверил		Семенов			
Разработал		Еремин			

168-17-АД.ВМ 002.009

Ведомость дорожной разметки

Стадия	Лист	Листов
РП	1	4

ТОО "NS Projectgroup"

1	2	3	4	5	6	7	8	9	10
1+38,98	1+50,98	12,00			1.11				
1+32,61	1+43,06		19,78		1.1				
1+44,52	1+77,09			32,56	1.9				
1+58,10	1+78,10		20,00		1.1				
1+77,09	1+78,10			1,01	1.3				
1+78,10	1+80,60			68,00	1.14.1	2,50	0,40	–	0,60-расстояние между штрихами
1+80,60	2+00,60	20,00			1.1				
2+00,60	2+50,60	50,00			1.6				
2+50,60	5+14,50	265,84			1.5	1,0	0,15	1:3	
1+80,60	5+14,50		331,96		1.5	1,0	0,15	1:3	
1+80,60	2,20,55			39,95	1.3				
1+80,60	1+95,59		15,00		1.11				
1+80,60	2+30,59		50,00		1.1				
1+95,59	2+15,59		32,28		1.17				
2+10,59	2+28,87		18,29		1.11				
2+20,55	2+34,85			14,30	1.9				
2+34,85	2+42,75			7,90	1.3				
2+42,75	2+88,68			45,94	1.9				
2+76,96	3+07,49	15,00			1.1				
2+88,68	3+19,59			30,87	1.3				
3+19,56	4+28,34			108,84	1.9				
3+48,23	3+71,18		12,00		1.1	1,0			
4+00,59	4+10,74		26,00		1.1	1,0			
4+25,61			6,50		1.1	1,0			
Итого			**279,00 м**		**1.1**				
			169,00 м		**1.3**				

Взаим.ин.№

Подп. и дата

Инв.№ подл.

Изм.	Кол.	Лист	№док	Подп	Дата

168-17-АД.ВМ 002.009

Лист 2

1	2	3	4	5	6	7	8
		778,00 м	**1.5**				
		177,00 м	**1.6**				
		233,00 м	**1.9**				
		61,00 м	**1.11**				
		11,00 м	**1.12**				
		68,00 м	**1.14.1**				
		42,00 м	**1.14.3**				
		65,00 м	**1.17**				
		5,48 м²	**1.18**				
Тротуар							
0+04,89	1+01,42		97,87				
0+16,86	0+68,89	52,37					
0+75,71	0+93,75	18,03					
1+02,30	1+26,75	24,85					
1+07,48	1+44,42		36,94				
1+31,70	1+62,29		30,59				
1+65,89	2+03,09		37,64				
1+80,60	2+20,55	39,96					
2+07,94	2+50,43		42,51				
2+29,95	2+47,72	17,77					
2+59,20	3+25,56	66,99					
2+83,49	3+21,65		38,16				
3+30,26	3+42,52		12,26				
3+31,48	3+92,90	59,31					
3+98,90	4+98,86	109,46					
4+29,74	5+14,50	82,46					

Взаим.ин.№

Подп. и дата

Инв.№ подл.

Изм.	Кол.	Лист	№док	Подп	Дата

168-17-АД.ВМ 002.009

Лист 3

Итого	767,00 м	1.1				
Всего	1046,00 м	1.1				
	169,00 м	1.3				
	778,00 м	1.5				
	177,00 м	1.6				
	233,00 м	1.9				
	61,00 м	1.11				
	11,00 м	1.12				
	68,00 м	1.14.1				
	42,00 м	1.14.3				
	65,00 м	1.17				
	5,48 м²	1.18				

Взаим.ин.№

Подп. и дата

Инв.№ подл.

Изм.	Кол.	Лист	№док	Подп	Дата

168-17-АД.ВМ 002.009

Лист 4

Ведомость углов поворота, прямых и кривых

Точка	Положение вершины угла			Величина угла поворота		Радиус, м	Элементы кривой, м						Положение переходных кривых								Расстояние между вершинами, м	Длина прямой, м
				влево	вправо		тангенс	тангенс	переходные кривые		круговая кривая	биссектриса	начало		конец		начало		конец			
	км	ПК	+										ПК	+	ПК	+	ПК	+	ПК	+		
1	2	3	4	5	6	7	8	9	10	11	12	13	14	15	16	17	18	19	20	21	22	23
НТ	0	0	0																			
																					424,9	370,81
ВУ 1	0	4	24,9		31°47'05''	190	54,1	54,1	0	0	105,4	7,55	0	0	0	0	0	0	0	0		
																					92,38	38,29
КТ	0	5	14,5																			

Взаим.ин.№

Подп. и дата

Инв.№ подл.

Изм.	Кол.	Лист	№док	Подп.	Дата
Проверил		Семенов			
Разработал		Еремин			

168-17-АД.ВМ 002.010

Ведомость углов поворота, прямых и кривых в плане

Стадия	Лист	Листов
РП	1	1

ТОО "NS Projectgroup"

Ведомость потребности в основных строительных машинах и транспортных средствах

№ п/п	Наименование	Единица измерения	Количество
1	2	3	4
1	Автомобили бортовые, до 5 т	шт	1
2	Автомобили бортовые, до 8 т	шт	1
3	Автомобили-самосвалы, 15 т	шт	1
4	Бульдозеры, 59 кВт (80 л.с.)	шт	1
5	Бульдозеры, 79 кВт (108 л.с.)	шт	1
6	Бульдозеры, 96 кВт (130 л.с.)	шт	1
7	Экскаваторы одноковшовые дизельные на гусеничном ходу, 0,65 м3	шт	1
8	Машины бурильно-крановые с глубиной бурения 3,5 м на автомобиле	шт	1
9	Краны на автомобильном ходу, 10 т	шт	1
10	Краны на автомобильном ходу, 16 т	шт	1
11	Автопогрузчики, 5 т	шт	1
12	Погрузчики одноковшовые универсальные фронтальные пневмоколесные,3 т	шт	1
13	Автогудронаторы, до 3500 л	шт	1
14	Автогрейдеры среднего типа, 99 кВт (135 л.с.)	шт	1
15	Автогидроподъемники, высота подъема 12 м	шт	1
16	Подъемники мачтовые, высота подъема 50 м	шт	1
17	Вышки телескопические, 25 м	шт	1
18	Катки дорожные самоходные гладкие, 8 т	шт	1
19	Катки дорожные самоходные гладкие, 13 т	шт	1
20	Катки дорожные самоходные на пневмоколесном ходу, 16 т	шт	1
21	Катки дорожные самоходные на пневмоколесном ходу, 30 т	шт	1
22	Катки дорожные самоходные комбинированные средних типоразмеров типа катков фирмы "BOMAG" с рабочей массой от 7,1 до 7,2 т	шт	1
23	Катки дорожные самоходные комбинированные больших типоразмеров типа катков фирмы "BOMAG" с рабочей массой от 8,8 до 9,2 т	шт	1
24	Катки дорожные прицепные кулачковые, 8 т	шт	1
25	Фрезы самоходные дорожные "WIRTGEN", ширина барабана 1900-2010 мм	шт	1
26	Машины маркировочные	шт	1
27	Машины поливомоечные, 6000 л	шт	1

Взаим.ин.№

Подп. и дата

Инв.№ подл.

Изм.	Кол.	Лист	№док	Подп.	Дата	168-17-АД.ВМ 002.011		
						Ведомость потребности в основных строительных машинах и транспортных средствах	Стадия	Лист	Листов
							РП	1	2
Проверил		Семенов					ТОО "NS Projectgroup"		
Разработал		Еремин							

1	2	3	4
28	Укладчики асфальтобетона больших типоразмеров фирмы "VOGELE" с шириной укладки до 12,5 м	шт	1
29	Комплексная монтажная машина для выполнения работ при прокладке и монтаже кабеля на базе автомобиля	шт	1
30	Транспортеры прицепные кабельные ККТ7, до 7 т	шт	1
31	Трубоукладчики для труб диаметром до 700 мм, 12,5 т	шт	1
32	Трубоукладчики для труб диаметром до 400 мм, 6,3 т	шт	1
33	Ямокопатели	шт	1
34	Корчеватели-собиратели с трактором, 79 кВт (108 л.с.)	шт	1
35	Кусторезы навесные на тракторе, 79 кВт (108 л.с.) с гидравлическим управлением	шт	1
36	Тракторы на гусеничном ходу, 79 кВт (108 л.с.)	шт	1
37	Тракторы на пневмоколесном ходу, 59 кВт (80 л.с.)	шт	1
38	Машины пневматические ПУМ-3	шт	1
39	Машины и механизмы малых архитектурных форм	шт	1

Ведомость источников получения и способов транспортировки основных строительных материалов на реконструкцию улицы Рабочей в городе Усть-Каменогорске ВКО

№ п/п	Наименование материалов	Наименование поставщика	Место назначения	Перевозки, км	
				автомобильные	железнодорожные
1	Песчано-гравийная смесь природная	ТОО «Комбинат нерудных материалов», г.Усть-Каменогорск	место работ	6	
2	Щебень природный фр. 10-20, 20-40мм	ТОО «Восток-Асфальт», п. Касыма Кайсенова, Уланский район, ВКО	место работ	20	
3	Щебень природный и песок из отсевов дробления для приготовления щебеночно-песчаной смеси	ТОО «Восток-Асфальт», п. Касыма Кайсенова, Уланский район, ВКО	база подрядчика	18	
		база подрядчика	место работ	6	
4	Битум жидкий	ТОО «ПНХЗ», г. Павлодар	место работ	10	646
5	Горячий асфальтобетон	АБЗ, г.Усть-Каменогорск	место работ	6	
6	Бортовой камень	ТОО «Железобетонный комбинат», г.Усть-Каменогорск	место работ	4	
7	Дорожные знаки	ТОО «Востоктранссигнал», г.Усть-Каменогорск	место работ	6	
8	Автопавильоны	ТОО «KazWoodGroup», г.Усть-Каменогорск	место работ	5	
9	Геотекстиль	ТОО «КазГеоСинтетика», склад в г.Усть-Каменогорск	место работ	6	
10	Сопутствующие материалы	г.Усть-Каменогорск	место работ	6	

Главный инженер проекта Р. Нурмухаметов

СОГЛАСОВАНО

Заместитель руководителя ГУ «Отдел жилищно-коммунального хозяйства, пассажирского транспорта и автомобильных дорог города Усть-Каменогорска» Е. Тураров

Взаим.ин.№

Подп. и дата

Инв.№ подл.

Изм.	Кол.	Лист	№док	Подп.	Дата
Проверил		Семенов			
Разработал		Еремин			

168-17-АД.ВМ 002.012

Ведомость источников получения и способов транспортировки основных строительных материалов

Стадия	Лист	Листов
РП		1

ТОО "NS Projectgroup"

начало таблицы

Сводная ведомость объёмов работ по объекту:
«Реконструкция улицы Рабочей
в городе Усть-Каменогорске ВКО»

№ п/п	Наименование	Ед. изм.	Кол-во	Примечание
1	2	3	4	5
Глава 1. Подготовка территории строительства				
1	Закрепление оси улицы, категория сложности II	км	0,515	
2	Корчевка деревьев с корчевкой пней и засыпкой подкоренных ям (ф16см)	шт м³	109 38	19т
3	Корчевка кустарника средней густоты	м²	35	1т
4	Демонтаж рекламного указателя на ПК2+39,93	т	0,2	
5	Демонтаж элементов благоустройства принадлежащих торговому дому "Энергия":			
	- металлическое ограждение	пм/т	53/1,08	
	- фонарные столбы	шт/т	14/0,35	
	- покрытие тротуара из брусчатки толщиной 5см	м²/т	191/10	172м² (14т) на базу ТОО "Өскемен-Тәртіп", 19м² снова уложить
	- бетонный фундамент	м³	2,7	6,2т
6	Демонтаж существующих дорожных знаков: - металлический дорожный знак (11шт) - металлическая стойка (6шт) - фундамент	 т т м³	 0,077 0,084 0,38	 0,87т
7	Демонтаж элементов благоустройства на автобусных остановках:			
	- демонтаж урн металлических	шт/т	2/0,016	
	- демонтаж металлических автопавильонов	шт/т	2/2,4	
	- разборка бетонного фундамента	м³	0,5	1,15т
8	Демонтаж металлического ограждения на ПК1+65,34-ПК2+28,55:	пм	63,2	
	- металлическое ограждение	т	0,571	
	- бетонный фундамент	м³	1,13	2,6т

Взаим.ин.№

Подп. и дата

Инв.№ подл.

Изм.	Кол.	Лист	№док	Подп.	Дата

168-17-АД.ВМ 002.013

Проверил	Семенов	
Разработал	Еремин	

Сводная ведомость объёмов работ.

Стадия	Лист	Листов
РП	1	7

ТОО «NS Projectgroup»

Продолжение таблицы

№ п/п	Наименование	Ед. изм.	Кол-во	Примечание
1	2	3	4	5
9	Разборка существующего покрытия проезжей части из бетона толщиной 10см	$м^2$ $м^3$	90 9	20,7т
10	Разборка существующего а/б покрытия на пешеходной части отбойным молотком средней толщиной 5см	$м^2$ $м^3$	1158 58	116т
11	Разборка бортового камня БР 100.30.15	пм $м^3$	680 29,2	70,1т
12	Разборка бортового камня БР 100.20.08	пм $м^3$	980 15,7	37,7т
13	Поднятие/опускание люков колодцев до проектных отметок:			
	- демонтаж и монтаж люков	шт	9	
	- чугунный люк с крышкой тип Т (С250) ГОСТ 3634-99, вес-120кг	шт	6	новый
	- чугунный люк с крышкой тип Л (А15) ГОСТ 3634-99, вес-60кг	шт	3	новый
	- плита дорожная ПД6	шт	6	серия 3.900.1-14
	- кольцо КЦО-1	шт	6	
	- срубка бетона горловины	$м^3$	0,035	0,08т
	- наращивание горловины бетон В-7,5	$м^3$	0,001	
	- существующие демонтированные чугунные люки	т	0,90	
14	Погрузка и транспортировка демонтированных дорожных знаков и элементов благоустройства на расстояние до 6км на базу ТОО "Өскемен-Тәрmin"	т	19,68	
15	Погрузка и транспортировка строительного мусора на расстояние 7км на полигон ТБО	т	275	
16	Разборка существующего а/б покрытия самоходными дорожными фрезами "WIRTGEN" средней толщиной 9см	$м^2$ $м^3$ т	7785 701 1402	Y=2,0т/$м^3$
17	Транспортировка материала от разборки существующего а/б покрытия на расстояние до 7км	т	1402	
	Глава 2. Земляные работы			
18	Разработка грунта III группы в выемке бульдозером мощностью 79 кВт с перемещением в штабель до 25м (корыто под дорожную одежду, тротуар, газоны)	$м^3$	5690	
19	Уплотнение грунта дна корыта под проезжую часть в грунтах	$м^2$	10230	

Взаим.ин.№

Подп. и дата

Инв.№ подл.

Изм.	Кол.	Лист	№док	Подп	Дата

168-17-АД.ВМ 002.013

Лист 2

Продолжение таблицы

№ п/п	Наименование	Ед. изм.	Кол-во	Примечание
1	2	3	4	5
	II группы пневматическим катком весом 25т при толщине уплотняемого слоя 10см, за 6 проходов по одному следу с поливом водой	$м^3$	1023	
20	Планировка дна и откосов корыта (под проезжую часть) механизированным способом в грунтах II группы	$м^2$	10780	
21	Засыпка уширенного основания дорожной одежды ручным способом с уплотнением пневмотрамбовками	$м^3$	96	
22	Погрузка грунта III группы в штабеле экскаватором емкостью ковша 0,65$м^3$ в автосамосвалы с транспортировкой на расстояние до 7км на полигон ТБО	$м^3$ т	5594 12195	Y=2,18т/$м^3$
	Глава 3. Дорожная одежда			
	Проезжая часть			
	Установка бортового камня			
23	Установка бетонного бортового камня БР 100.30.15 на бетонном основании	пм	979	
	Основная проезжая часть, остановки - Тип А			
24	Устройство дополнительного слоя основания из песчано-гравийной смеси природной толщиной слоя 15см	$м^2$ $м^3$	8930 1473,45	К-1.1
25	Устройство защитно-армирующей прослойки из геотекстиля KGS 300 по дополнительному слою основания	$м^2$	9021	учесть К-1.1
26	Устройство двухслойного основания из щебеночно-песчаной смеси С4 (под бортовым камнем) толщиной слоя 20см с приготовлением на базе подрядчика:	$м^2$ $м^3$	330 82,5	К-1.25 Y=1,4т/$м^3$
	- щебень природный фракции 40-70мм М1000 (40%)	$м^3$	33	
	- щебень природный фракции 20-40мм М1000 (20%)	$м^3$	16,5	
	- щебень природный фракции 5-20мм М1000 (15%)	$м^3$	12,38	
	- песок из отсевов дробления фракции 0-5мм (25%)	$м^3$	20,62	
	- вода	$м^3$	4,95	
27	Устройство двухслойного основания из щебеночно-песчаной смеси С4 (по основной дороге) толщиной слоя 19см с приготовлением на базе подрядчика:	$м^2$ $м^3$	8492 2016,85	К-1.25 Y=1,4т/$м^3$
	- щебень природный фракции 40-70мм М1000 (40%)	$м^3$	806,74	

Взаим.ин.№ | Подп. и дата | Инв.№ подл.

Продолжение таблицы

№ п/п	Наименование	Ед. изм.	Кол-во	Примечание
1	2	3	4	5
	- щебень природный фракции 20-40мм М1000 (20%)	$м^3$	403,37	
	- щебень природный фракции 5-20мм М1000 (15%)	$м^3$	302,53	
	- песок из отсевов дробления фракции 0-5мм (25%)	$м^3$	504,21	
	- вода	$м^3$	121,01	
28	Розлив вязкого битума по верхнему слою основанию из расчета 0,48 $л/м^2$	$м^2$ т	8492 4,08	учтено в п.6
29	Устройство верхнего слоя основания из горячей к/зернистой высокопористой а/б смеси марки II, асфальтоукладчиком «VOGELE», при ширине укладке более 6м, толщиной слоя 12см	$м^2$ т	8492 2361,63	
30	Розлив вязкого битума по верхнему слою основанию из расчета 0,48 $л/м^2$	$м^2$ т	8492 4,08	учтено в п.8
31	Устройство нижнего слоя покрытия из горячей к/зернистой пористой а/б смеси марки II, асфальтоукладчиком «VOGELE», при ширине укладке более 6м, толщиной слоя 10см	$м^2$ т	8492 1967,60	
32	Розлив вязкого битума по нижнему слою а/б покрытия из расчета 0,48 $л/м^2$	$м^2$ т	8558 4,11	учтено в п.10
33	Устройство верхнего слоя покрытия из горячего щебеночно-мастичного асфальтобетона ЩМА-20, асфальтоукладчиком «VOGELE», при ширине укладке более 6м, толщиной слоя 5см	$м^2$ т	8558 1069,75	
	Примыкающие улицы, проезды, съезды, парковки - Тип Б			
34	Устройство дополнительного слоя основания (по основной дороге) из песчано-гравийной смеси природной толщиной слоя 15см	$м^2$ $м^3$	1248 205,92	К-1.1
35	Устройство дополнительного слоя основания (под бортовым камнем) из песчано-гравийной смеси природной толщиной слоя 10см (вручную)	$м^2$ $м^3$	151 16,61	К-1.1
36	Устройство основания под бортовой камень из щебня фракции 10-20мм (вручную)	$м^3$	18	
37	Устройство двухслойного основания из щебеночно-песчаной смеси С4 толщиной слоя 21см с приготовлением на базе подрядчика:	$м^2$ $м^3$	1248 327,6	К-1.25 У=1,4т/$м^3$
	- щебень природный фракции 40-70мм М1000 (40%)	$м^3$	131,04	
	- щебень природный фракции 20-40мм М1000 (20%)	$м^3$	65,52	
	- щебень природный фракции 5-20мм М1000 (15%)	$м^3$	49,14	

Взаим.ин.№

Подп. и дата

Инв.№ подл.

Продолжение таблицы

№ п/п	Наименование	Ед. изм.	Кол-во	Примечание
1	2	3	4	5
	- песок из отсевов дробления фракции 0-5мм (25%)	$м^3$	81,9	
	- вода	$м^3$	19,66	
38	Розлив вязкого битума по основанию из расчета 0,48 л/$м^2$	$м^2$ т	1248 0,60	учтено в п.5
39	Устройство нижнего слоя покрытия из горячей к/зернистой пористой а/б смеси марки II, асфальтоукладчиком «VOGELE», при ширине укладке более 6м, толщиной слоя 6см	$м^2$ т	1248 173,35	
40	Розлив вязкого битума по нижнему слою а/б покрытия из расчета 0,48 л/$м^2$	$м^2$ т	1280 0,61	учтено в п.7
41	Устройство верхнего слоя покрытия из горячего щебеночно-мастичного асфальтобетона ЩМА-15, асфальтоукладчиком «VOGELE», при ширине укладке более 6м, толщиной слоя 4см	$м^2$ т	1280 128	
	Глава 4. Пешеходная часть			
	Установка бортового камня			
42	Устройство основания под бортовой камень из щебня фракции 10-20мм вручную	$м^3$	64,8	
43	Установка бортового камня БР 100.20.08 на бетонном основании	пм	1296	
	Устройство тротуаров совмещенных с велодорожками			
44	Устройство однослойного основания из щебня фракции 20-40мм толщиной слоя 15см	$м^2$	1867	
45	Устройство покрытия из горячей м/зернистой плотной а/б смеси, тип Б, марка II, толщиной слоя 5см	$м^2$	1867	
	Восстановление ранее демонтированной тротуарной плитки в местах примыкания к заменяемому бортовому камню			ПК0+07,07-ПК0+68,89
46	Устройство основания из щебня фракции 10-20мм толщиной слоя 10см	$м^2$	19	
47	Устройство подстилающего слоя из песка толщиной слоя 5см	$м^2$	19	
48	Устройство покрытия из тротуарной плитки толщиной 5см (ранее демонтированная брусчатка)	$м^2$	19	
	Глава 5. Малые архитектурные формы			
49	Монтаж остановок общественного транспорта:			
	- остановка общественного транспорта, тип "Открытая остановка со стенками по периметру (защита от ветра" ТОО	шт	2	

Взаим.ин.№

Подп. и дата

Инв.№ подл.

Изм.	Кол.	Лист	№док	Подп	Дата	168-17-АД.ВМ 002.013	Лист 5

Продолжение таблицы

№ п/п	Наименование	Ед. изм.	Кол-во	Примечание
1	2	3	4	5
	"KazWoodGroup"			
	- бетонный фундамент В7,5	$м^3$	0,50	
50	Устройство металлического ограждения "Элегант", длина 2м, высота 0,75м (УСН РК 8.02-03-2017, код 8601-0602-0401)	пм	126	
	Глава 6. Озеленение			
51	Устройство газонов с добавлением растительной земли толщиной слоя 0,15м	$м^2$ $м^3$	3510 527	
52	Засев газонов многолетними травами	$м^2$	3510	
53	Подготовка вручную посадочных мест для деревьев с добавлением 100% растительной земли	шт	545	ПЗ, п.2.2, стр.29
54	Посадка березы белой обыкновенной, с комом, высотой от 1,5 до 2м	шт	545	ПЗ, п.2.2, стр.29
55	Перевозка растительной земли на 6км	$м^3$	702,53	
	Глава 7. Организация дорожного движения			
	Установка дорожных знаков			
56	Установка дорожных знаков II типоразмера, в том числе:	шт	66	
	- дорожный знак предупреждающий треугольной формы А=900, со светоотражающей пленкой типа 2 (1.11.1)	шт	1	
	- дорожный знак приоритета треугольной формы А=900, со светоотражающей пленкой типа 2 (2.4)	шт	14	
	- дорожный знак запрещающий круглой формы D=700, со светоотражающей пленкой типа 2 (3.9)	шт	12	
	- дорожный знак предписывающий круглой формы D=700, со светоотражающей пленкой типа 2 (4.5.4-4.5.6)	шт	15	
	- дорожный знак информационно-указательный прямоугольной формы размером 1400х700мм, со светоотражающей пленкой типа 2 (5.8.1)	шт	2	
	- дорожный знак информационно-указательный прямоугольной формы размером 1050х700мм, со светоотражающей пленкой типа 2 (5.12)	шт	2	
	- дорожный знак информационно-указательный квадратной формы В=700, со светоотражающей пленкой типа 2 (5.8.3, 5.15)	шт	5	
	- дорожный знак информационно-указательный квадратной формы В=900 с желтой окантовкой, со светоотражающей	шт	8	

Взаим.ин.№

Подп. и дата

Инв.№ подл.

Продолжение таблицы

№ п/п	Наименование	Ед. изм.	Кол-во	Примечание
1	2	3	4	5
	пленкой типа 2 (5.16.1, 5.16.2)			
	- дорожный знак информационно-указательный индивидуального проектирований прямоугольной формы размером 245х1109мм со светоотражающей пленкой типа 2 (5.21.2)	шт	1	
	- дорожный знак информационно-указательный прямоугольной формы размером 350х1050мм, со светоотражающей пленкой типа 2 (5.33)	шт	1	
	- дорожный знак дополнительной информации прямоугольной формы размером 1050х700мм, со светоотражающей пленкой типа 2 (6.3, 6.3а)	шт	2	
	- дорожный знак дополнительной информации прямоугольной формы размером 350х700мм, со светоотражающей пленкой типа 2 (7.3.2, 7.6.1.)	шт	3	
	- стойки СКМ 1.30 Р=8,2кг L=3,0м d=40х3мм	шт	2	Расход бетона кл.В7,5 0,063 м³ на 1 стойку
	- стойки СКМ 1.35 Р=9,6кг L=3,5м d=40х3мм	шт	41	Расход бетона кл.В7,5 0,063 м³ на 1 стойку
	- стойки СКМ 2.35 Р=13кг L=3,5м d=53х3мм	шт	8	Расход бетона кл.В7,5 0,063 м³ на 1 стойку
	- стойки СКМ 3.40 Р=19,8кг L=4,0м d=70х3мм	шт	2	Расход бетона кл.В7,5 0,063 м³ на 1 стойку
	- стойки СКМ 3.45 Р=22,3кг L=4,5м d=70х3мм	шт	1	Расход бетона кл.В7,5 0,063 м³ на 1 стойку
	- крепления для дорожный знаков для установки на опоры светофорных стоек	шт	4	
	Дорожная разметка			
57	Разметка проезжей части белой эмалью:			
	- 1.1 сплошная	км	1,046	В=0,1
	- 1.3 двойная сплошная	км	0,169	В=0,1
	- 1.5 прерывистая соотн. 1:3	км	0,778	В=0,1
	- 1.6 прерывистая соотн. 3:1	км	0,177	В=0,1
	- 1.9 двойная прерывистая соотн. 3:1	км	0,233	В=0,1
	- 1.11 барьерная линия, 1-ая сплошная, L=61м, 2-ая прерывистая соотн. 3:1, L=61м	км	0,061	В=0,1
	- 1.12 стоп-линия	км	0,011	В=0,4
	- 1.14.3 прерывистая соотн. 2:1, длина штриха 0,6м	км	0,042	В=0,2

Взаим.ин.№

Подп. и дата

Инв.№ подл.

Продолжение таблицы

№ п/п	Наименование	Ед. изм.	Кол-во	Примечание
1	2	3	4	5
	– 1.14.4 (белая краска-34м, желтая краска-34м)	км	0,068	В=0,4
	– 1.17 (желтая)	км	0,065	В=0,1
	– 1.18 (фигурная)	$м^2$	5,48	

начало таблицы

Ведомость интенсивности движения на реконструкцию улицы Рабочей в городе Усть-Каменогорске ВКО

Годы	Интенсивность движения (авт/сут)																	
	Легковые	Пикапы	Автобусы		Одиночные грузовики, тн					Автопоезда (прицепы и полуприц.)					Трактора		Мотоциклы	Всего	Приведенная к легковому автомобилю, ед/сут
										до 20тн			свыше 20тн						
			Легкие	Тяжелые	до 2т	2-5т	5-10т 2-х осные	5-10т 3-х осные	свыше 10т	3-х осные	4-х осные	5-ти осные	4-х осные	5-ти осные	Легкие	Тяжелые			
2017	4462		116	30	803	192	38	118	87		65		67	48	35			6061	
2019	4640		121	31	835	200	39	123	90		68		70	50	36			6303	
2037	9400		245	63	1692	405	79	249	182		138		142	101	73			12769	

Главный инженер проекта Р. Нурмухаметов

СОГЛАСОВАНО

Заведущий сектором благоустройства и автомобильных дорог ГУ «Отдел жилищно-коммунального хозяйства, пассажирского транспорта и автомобильных дорог города Усть-Каменогорска» Б. Сулейменов

Взаим.ин.№ | Подп. и дата | Инв.№ подл.

Изм.	Кол.	Лист	№док	Подп.	Дата
Проверил		Семенов			
Разработал		Еремин			

168-17-АД.ВМ 002.014

Ведомость интенсивности движения

Стадия	Лист	Листов
РП	1	1

ТОО "NS Projectgroup"

Ведомость автобусных остановок

№ п\п	Местоположение		Длина остановочной площадки, м	Ширина остановочной площадки м	Размер павильона, м	Длина отгонов, м	Примечание
	Слева ПК+	Справа ПК+					
1	2	3	4	5	6	7	8
1	1+29,25	–	20,00	2,50	6х2,2х3	12,00	
2		2+05,59	20,00	2,25	6х2,2х3	15,00	

Взаим.ин.№

Подп. и дата

Инв.№ подл.

Изм.	Кол.	Лист	№док	Подп.	Дата	168-17-АД.ВМ 002.015		
						Ведомость автобусных остановок	Стадия	Лист	Листов
							РП		1
Проверил		Семенов					ТОО «NS Projectgroup»		
Разработал		Еремин							

начало таблицы

Ведомость съездов

№ п/п	Местоположение		Протяженность, м	Ширина, м	Площадь покрытия, м²	Бортовой камень БР 100.30.15м	Примечание
1	2	3	4	5	6	7	8
1.	Съезд ПК0+71,29 (слева)		6,00	4,80	36,53	15,42	Тип "Б" R=6.
2.	Съезд ПК0+98,38 (слева)		9,05	5,20	62,55	24,96	Тип "Б" 2R=6.
3.	Съезд ПК1+04,25 (справа)		4,00-9,30	5,00	50,42	20,15	Тип "Б" R=8, R=4.
4.	Съезд ПК0+71,29 (справа)		4,95-10,30	19,90	165,63	21,61	Тип "Б" R=5, R=6.
5.	Съезд ПК1+65,34 (слева)		9,00	5,00	77,40	27,14	Тип "Б" R=7, R=9.
6.	Съезд ПК2+27,70 (слева)		5,00	4,30	32,23	15,70	Тип "Б" 2R=5.
7.	Съезд ПК2+53,46 (слева)		7,68	10,80	98,45	22,20	Тип "Б" 2R=6.
8.	Съезд ПК2+42,75-ПК2+88,68 (справа)		45,93	9,93	348,34	42,49	Тип "Б" R=9, R=6.
9.	Съезд ПК3+25,96 (справа)		6,00	7,00	57,45	18,84	Тип "Б" 2R=6.
10.	Съезд ПК3+28,51 (слева)		9,50	5,900	71,76	25,94	Тип "Б" 2R=6.
11.	Съезд ПК3+95,89 (слева)		7,53	5,60	61,19	22,81	Тип "Б" R=5, R=10.
12.	Съезд ПК4+99,15 (слева)		15,35	6,00	99,84	9,42	Тип "Б" R=6.
	ИТОГО				**1162,00**	**267,00**	

Взаим.ин.№

Подп. и дата

Инв.№ подл.

Изм.	Кол.	Лист	№док	Подп.	Дата

168-17-АД.ВМ 002.016

Проверил	Семенов	
Разработал	Еремин	

Ведомость съездов

Стадия	Лист	Листов
РП	1	1

ТОО «NS Projectgroup»

начало таблицы

Ведомость потребности в конструкциях, изделиях и материалах

№ п/п	Наименование	Ед. изм.	Количество
1	2	3	4
1	Земля растительная механизированной заготовки	м³	702,535
2	Щебень из плотных горных пород для строительных работ М1000, фракция 10-20 мм СТ РК 1284-2004	м³	100,165
3	Щебень из плотных горных пород для строительных работ М1000, фракция 20-40 мм СТ РК 1284-2004	м³	408,896
4	Щебень из плотных горных пород для строительных работ М1000, фракция 40-70 мм СТ РК 1284-2004	м³	0,2245368
5	Песок природный ГОСТ 8736-2014	м³	793,733925
6	Пемза шлаковая (щебень пористый из металлургического шлака), марка 600, фракция от 5 до 10 мм	м³	0,00002192
7	Смеси песчано-гравийные природные ГОСТ 23735-2014	м³	1679,37
8	Бетон тяжелый класса В7,5 ГОСТ 7473-2010	м³	3,471055
9	Бетон тяжелый класса В15 ГОСТ 7473-2010	м³	160,2164
10	Раствор готовый кладочный тяжелый цементный марки М50 ГОСТ 28013-98	м³	0,091
11	Раствор готовый кладочный тяжелый цементный марки М100 ГОСТ 28013-98	м³	5,56597
12	Раствор готовый отделочный тяжелый, известковый 1:3 ГОСТ 28013-98	м³	0,2016
13	Раствор готовый отделочный легкий цементно-известковый ГОСТ 28013-98	м³	0,33006
14	Смеси асфальтобетонные горячие плотные мелкозернистые, типа Б, марки II СТ РК 1225-2013	т	223,6666
15	Смеси асфальтобетонные горячие пористые крупнозернистые, марки II СТ РК 1225-2013	т	4502,58
16	Смеси асфальтобетонные щебеночно-мастичные горячие ЩМА-15 ГОСТ 31015-2002	т	128
17	Смеси асфальтобетонные щебеночно-мастичные горячие ЩМА-20 ГОСТ 31015-2002	т	1069,75
18	Кирпич керамический одинарный рядовой полнотелый марки М100, размерами 250 мм х 120 мм х 65 мм ГОСТ 530-2012	1000 шт.	1,72
19	Кирпич керамический одинарный рядовой полнотелый марки М125, размерами 250 мм х 120 мм х 65 мм ГОСТ 530-2012	1000 шт.	1,984
20	Вода техническая	м³	8,9856

Взаим.ин.№

Подп. и дата

Инв.№ подл.

Изм.	Кол.	Лист	№док	Подп.	Дата

168-17-АД.ВМ 002.017

Проверил	Семенов	
Разработал	Еремин	

Ведомость потребности в конструкциях, изделиях и материалах

Стадия	Лист	Листов
РП	1	10

ТОО «NS Projectgroup»

Продолжение таблицы

№ п/п	Наименование	Ед. изм.	Количество
1	2	3	4
21	Кольца стеновые железобетонные для колодцев КС7.3 СТ РК 1971-2010, ГОСТ 8020-90	шт.	4
22	Кольца стеновые железобетонные для колодцев КС10.9 СТ РК 1971-2010, ГОСТ 8020-90	шт.	24
23	Кольца стеновые железобетонные для колодцев КС15.6 СТ РК 1971-2010, ГОСТ 8020-90	шт.	13
24	Кольца стеновые железобетонные для колодцев КС15.9 СТ РК 1971-2010, ГОСТ 8020-90	шт.	7
25	Кольца опорные железобетонные для колодцев КЦО-1 СТ РК 1971-2010, ГОСТ 8020-90	шт.	51
26	Колодцы и коробки железобетонные телефонные СТ РК 937-92 ККС3,ККС2	м^3	1,538
27	Плиты днищ железобетонные для колодцев ПН10 СТ РК 1971-2010, ГОСТ 8020-90	шт.	24
28	Плиты днищ железобетонные для колодцев ПН15 СТ РК 1971-2010, ГОСТ 8020-90	шт.	14
29	Плиты дорожные железобетонные для колодцев ПД6 СТ РК 1971-2010, ГОСТ 8020-90	шт.	6
30	Плиты перекрытий каналов и тоннелей для прокладки коммуникаций из тяжелого бетона класса В22,5, под расчетную нагрузку 8 тс/м2, объемом до 0,5 м3 СТ РК 937-92	м^3	1,08
31	Плиты перекрытий каналов и тоннелей для прокладки коммуникаций из тяжелого бетона класса В22,5, под расчетную нагрузку 8 тс/м2, объемом более 0,5 м3 до 1,0 м3 СТ РК 937-92	м^3	5,68
32	Плиты покрытий, перекрытий и днищ для сооружений водопровода, канализации, резервуаров, колодцев и ирригационных систем из тяжелого бетона класса В22,5, круглые СТ РК 937-92 КЦП 2-10	м^3	5,58
33	Камни бортовые БР 100.30.15	м^3	62,833
34	Прокат сортовой стальной горячекатаный полосовой из углеродистой стали, шириной от 80 до 200 мм, толщиной от 5 до 60 мм ГОСТ 535-2005	т	0,00131
35	Уголок стальной горячекатаный равнополочный из углеродистой стали обыкновенного качества, ширина полки от 40 до 125 мм, толщиной от 2 до 16 мм ГОСТ 535-2005	т	0,0131
36	Швеллер горячекатаный с внутренним уклоном граней полок № 22У-40У из углеродистой стали обыкновенного качества ГОСТ 380-2005	т	0,000194
37	Сталь арматурная горячекатаная гладкая класса А-I (А240) диаметром от 6 до 12 мм СТ РК 2591-2015	т	0,005
38	Металлизация закладных и анкерных изделий и выпусков арматуры	т	0,005

Взаим.ин.№

Подп. и дата

Инв.№ подл.

Изм.	Кол.	Лист	№док	Подп	Дата	168-17-АД.ВМ 002.017	Лист 2

Продолжение таблицы

№ п/п	Наименование	Ед. изм.	Количество
1	2	3	4
39	Поковки из квадратных заготовок ГОСТ 8479-70	т	0,09579673
40	Проволока стальная низкоуглеродистая общего назначения, обычного качества, термически обработанная, без покрытия, диаметром 3 мм ГОСТ 3282-74	кг	48
41	Проволока стальная низкоуглеродистая общего назначения, обычного качества, термически обработанная, оцинкованная, диаметром 3 мм ГОСТ 3282-74	кг	0,8824
42	Проволока сварочная легированная для сварки (наплавки) с неомедненной поверхностью диаметром 4 мм ГОСТ 2246-7	кг	12,77
43	Проволока из низкоуглеродистой оцинкованной стали первого класса 1Ц, общего назначения, высшего качества, термически обработанная, диаметром 3 мм ГОСТ 3282-74	кг	8,98
44	Проволока горячекатаная обычной точности в мотках из стали СВ-08А диаметром от 6,3 мм до 6,5 мм ГОСТ 10543-98	кг	88,31828
45	Канат стальной двойной свивки типа ТК конструкции 6х37(1+6+12+18)+1 о.с., оцинкованный, из проволоки марки В, маркировочная группа 1770 Н/мм2, диаметром 5 мм ГОСТ 3241-91 (ГОСТ 3071-88)	10 м	0,00187
46	Роли свинцовые марки С1 толщиной 1,0 мм ГОСТ 89-73	т	0,015168
47	Ограждение лестничных проемов, лестничные марши, пожарные лестницы ГОСТ 25772-83- стремянки	т	0,20358
48	Опалубка стальная	т	0,0522595
49	Отдельные конструктивные элементы зданий и сооружений с преобладанием горячекатаных профилей, средняя масса сборочной единицы от 0,1 до 0,5 т	т	0,00004
50	Отдельные конструктивные элементы зданий и сооружений с преобладанием гнутосварных профилей и круглых труб, средняя масса сборочной единицы до 0,1 т	т	0,50634
51	Конструктивные элементы вспомогательного назначения с преобладанием профильного проката без отверстий и сборосварочных операций	т	0,27318
52	Лесоматериал круглый хвойных пород для строительства толщиной от 140 мм до 240 мм, длиной от 3 м до 6,5 м ГОСТ 9463-88	$м^3$	1,6668
53	Бруски обрезные хвойных пород длиной от 4 м до 6,5 м, шириной от 75 мм до 150 мм, толщиной от 40 мм до 75 мм, 1 сорта ГОСТ 8486-86	$м^3$	0,000103
54	Бруски обрезные хвойных пород длиной от 4 м до 6,5 м, шириной от 75 мм до 150 мм, толщиной от 40 мм до 75 мм, 2 сорта ГОСТ 8486-86	$м^3$	0,07408
55	Бруски обрезные хвойных пород длиной от 4 м до 6,5 м, шириной от 75 мм до 150 мм, толщиной от 40 мм до 75 мм, 3 сорта ГОСТ 8486-86	$м^3$	0,0578

Взаим.ин.№

Подп. и дата

Инв.№ подл.

Продолжение таблицы

№ п/п	Наименование	Ед. изм.	Количество
1	2	3	4
56	Брусья необрезные хвойных пород длиной от 3 м до 6,5 м, любой ширины, толщиной от 100 мм до 125 мм, 3 сорта ГОСТ 8486-86	$м^3$	0,10896
57	Брусья необрезные хвойных пород длиной от 3 м до 6,5 м, любой ширины, толщиной от 100 мм до 125 мм, 4 сорта ГОСТ 8486-86	$м^3$	3,8675
58	Доски обрезные хвойных пород длиной до 6,5 м, шириной от 75 мм до 150 мм, толщиной 25 мм, 3 сорта ГОСТ 8486-86	$м^3$	1,5742
59	Доски обрезные хвойных пород длиной до 6,5 м, шириной от 75 мм до 150 мм, толщиной от 32 мм до 40 мм, 3 сорта ГОСТ 8486-86	$м^3$	0,02304
60	Доски обрезные хвойных пород длиной до 6,5 м, шириной от 75 мм до 150 мм, толщиной 44 мм и более, 3 сорта ГОСТ 8486-86	$м^3$	0,0062582
61	Геотекстиль иглопробивной, поверхностная плотность 300 г/м2, разрывная нагрузка 9,5 кН/м	$м^2$	9923,1
62	Мастика морозостойкая битумно-масляная МБ-50 ГОСТ 30693-2000	кг	129,96
63	Замазка защитная	кг	1
64	Замазка уплотнительная ТГ-18	кг	0,6286
65	Пена монтажная для герметизации стыков в баллончике емкостью 750 мл	шт.	7
66	Портландцемент бездобавочный ПЦ 400-Д0 ГОСТ 10178-85	т	0,0294775
67	Известь строительная негашеная комовая, сорт 1, ГОСТ 9179-77	т	0,00060865
68	Битумы нефтяные строительные ГОСТ 6617-76 марки БН 90/10	т	0,008664
69	Битумы нефтяные дорожные жидкие СТ РК 1551-2006 марки МГ 70/130	т	14,5938
70	Болты с шестигранной головкой диаметром резьбы М10 ГОСТ 1759.0-87	т	0,02592
71	Болты строительные с гайками и шайбами ГОСТ 1759.0-87	т	0,000075
72	Винты с полукруглой головкой длиной 50 мм ГОСТ 1759.0-87	т	0,00003
73	Анкерные детали из прямых или гнутых круглых стержней с резьбой (в комплекте с шайбами и гайками или без них), поставляемые отдельно	т	0,02144
74	Дюбели для пристрелки стальные	10 шт	4,96
75	Гвозди строительные с плоской головкой ГОСТ 283-75	кг	31,59214
76	Детали закладные и накладные, изготовленные с применением сварки, гнутья, сверления (пробивки) отверстий, поставляемые отдельно ГОСТ 10922-2012	т	0,06389
77	Кислород технический газообразный ГОСТ 5583-78	$м^3$	0,07

Взаим.ин.№

Подп. и дата

Инв.№ подл.

Изм.	Кол.	Лист	№док	Подп	Дата	168-17-АД.ВМ 002.017	Лист 4

Продолжение таблицы

№ п/п	Наименование	Ед. изм.	Количество
1	2	3	4
78	Пропан-бутан, смесь техническая ГОСТ Р 52087-2003	кг	0,079
79	Смазка солидол жировой Ж ГОСТ 1033-79	т	0,00518
80	Смазка защитная ЗЭС	кг	0,22
81	Парафины нефтяные твердые марки Т-1 ГОСТ 23683-89	т	0,00011
82	Вазелин технический	кг	26,94
83	Керосин для технических целей марок КТ-1, КТ-2	т	0,012996
84	Вода питьевая ГОСТ 2874-82	$м^3$	0,0092092
85	Вода техническая	$м^3$	1047,005072
86	Ветошь	кг	3,027058
87	Ткань мешочная ГОСТ 30090-93	$10м^2$	9,1663482
88	Канаты пеньковые пропитанные ГОСТ 30055-93	т	0,00001
89	Шнур полиамидный крученый, диаметром 2 мм ГОСТ 30454-97	т	0,002572
90	Шпагат из пенькового волокна ГОСТ 17308-88	т	0,01635
91	Пакля пропитанная ГОСТ 12285-77	кг	0,29634
92	Лента изоляционная прорезиненная односторонняя ширина 20 мм, толщина 0,25-0,35 мм ГОСТ 2162-97	кг	0,03143
93	Лента липкая изоляционная на поликасиновом компаунде марки ЛСЭПЛ, шириной 20 – 30 мм, толщиной от 0,14 до 0,19 мм	кг	1,15572
94	Лента полиэтиленовая с липким слоем А50 ГОСТ 20477-86	кг	0,029
95	Лента К226	100 м	0,197476
96	Патроны для пристрелки	10 шт.	4,96
97	Шкурка шлифовальная двухслойная с зернистостью 40/25 ГОСТ 13344-79	$м^2$	0,04384
98	Электроды, d=4 мм, Э42 ГОСТ 9466-75	т	0,02756514
99	Скобы ходовые	кг	4
100	Бирки маркировочные	100 шт.	0,324635

Взаим.ин.№

Подп. и дата

Инв.№ подл.

Изм.	Кол.	Лист	№док	Подп	Дата

168-17-АД.ВМ 002.017

Продолжение таблицы

№ п/п	Наименование	Ед. изм.	Количество
1	2	3	4
101	Бирки винипластовые (кольца нумерационные)	1000 шт.	0,001
102	Припои оловянно-свинцовые в чушках бессурьмянистые, марка ПОС30 ГОСТ 21930-76	т	0,008925
103	Резина листовая вулканизованная цветная	кг	31,64
104	Жир паяльный	кг	0,08
105	Мыло твердое хозяйственное 72% ГОСТ 30266-95	шт.	6,98675
106	Тальк молотый 1 сорта ГОСТ 21235-75	т	0,00215
107	Грунтовка глифталевая, ГФ-021 СТ РК ГОСТ Р 51693-2003	т	0,000031
108	Грунтовка глифталевая, ГФ-0119 СТ РК ГОСТ Р 51693-2003	т	0,010449
109	Краска масляная, готовая к употреблению, цветная для наружных и внутренних работ, марка МА-15, сурик железный ГОСТ 10503-71	кг	1,2
110	Краска масляная густотертая цветная МА-015, сурик железный ГОСТ 10503-71	кг	0,3494
111	Краска масляная, готовая к употреблению, цветная для наружных и внутренних работ, марка МА-25 ГОСТ 10503-71	кг	4,49926
112	Шпатлевка клеевая ГОСТ 10277-90	кг	0,274
113	Лак битумный БТ-123 ГОСТ Р 52165-2003	кг	1,6896
114	Бензин-растворитель ГОСТ 26377-84	т	0,00132
115	Растворители для лакокрасочных материалов Р-4 ГОСТ 7827-74	т	0,0018852
116	Олифа комбинированная К-2 ГОСТ 32389-2013	кг	0,56444
117	Олифа натуральная ГОСТ 32389-2013	кг	1,1018
118	Эмаль ХВ-124 для защитного покрытия металлических изделий, серая ГОСТ 10144-89	т	0,0030348
119	Эмаль для дорожной разметки АК-505 белая производства стран ЕАЭС СТ РК 2066-2010	кг	102,1125
120	Эмаль для дорожной разметки АК-505 желтая производства стран ЕАЭС СТ РК 2066-2010	кг	8,442
121	Смеси сухие проникающие на цементной основе с гидроизолирующими и уплотняющими свойствами для поверхности бетонных и железобетонных конструкций ГОСТ 31384-2008	кг	6,56

Взаим.ин.№

Подп. и дата

Инв.№ подл.

Изм.	Кол.	Лист	№док	Подп	Дата	168-17-АД.ВМ 002.017	Лист 6

Продолжение таблицы

№ п/п	Наименование	Ед. изм.	Количество
1	2	3	4
122	Трубы стальные электросварные прямошовные, D 159 мм, толщина стенки 3,0 мм ГОСТ 10705-80	м	223,892
123	Трубы стальные электросварные прямошовные, D 426 мм, толщина стенки 6,0 мм ГОСТ 10705-80	м	55,22
124	Труба полиэтиленовая для водоснабжения PE 100 SDR 41 - 110х2,7 питьевая ГОСТ 18599-2001	м	34
125	Труба полиэтиленовая для водоснабжения PE 100 SDR 41 - 200х4,9 питьевая ГОСТ 18599-2001	м	258
126	Трубы полиэтиленовые безнапорные гофрированные для наружных сетей канализации с раструбом DN/ID 400 SN 8 PE ГОСТ Р 54475-2011	м	379,5925
127	Трубы полиэтиленовые безнапорные гофрированные для наружных сетей канализации с раструбом DN/OD 110 SN 8 PE ГОСТ Р 54475-2011	м	1070
128	Трубы полиэтиленовые безнапорные гофрированные для наружных сетей канализации с раструбом DN/OD 250 SN 8 PE ГОСТ Р 54475-2011	м	237,546
129	Муфты полиэтиленовые для безнапорных канализационных труб DN/OD 110 SN8 PE ГОСТ Р 54475-2011	шт.	12
130	Кольца уплотнительные резиновые для безнапорных канализационных труб DN 100 ГОСТ 9833-73	шт.	24
131	Люк ГТС с шарниром и замком, тип Л ГОСТ 8591-76	комплект	2
132	Люк чугунный, тип Л (А15) ГОСТ 3634-99	комплект	3
133	Люк чугунный, тип Т (С250) ГОСТ 3634-99	комплект	20
134	Дождеприемник малый для проезжей части городских дорог, тип ДМ ГОСТ 3634-99	комплект	24
135	Кабели силовые, не распространяющие горение АВВГнг 3х2,5 (ок)-1 ГОСТ 16442-80	км	0,308
136	Кабели силовые, не распространяющие горение АВВГнг 3х16 (ок)-1 ГОСТ 16442-80	км	0,093
137	Кабели силовые, не распространяющие горение АВВГнг 4х16 (ок)-1 ГОСТ 16442-80	км	0,38
138	Кабели силовые, не распространяющие горение АВВГнг 4х25 (ок)-1 ГОСТ 16442-80	км	0,702
139	Кабели контрольные КВВГ 19х1,5 ГОСТ 1508-78	км	0,132
140	Кабели телефонные ТППэпЗ 50х2х0,4-315 ГОСТ 31943-2012	км	0,898
141	Провода неизолированные для воздушных линий электропередачи медные М	км	0,01256

Взаим.ин.№

Подп. и дата

Инв.№ подл.

Изм.	Кол.	Лист	№док	Подп	Дата	168-17-АД.ВМ 002.017	Лист 7

Продолжение таблицы

№ п/п	Наименование	Ед. изм.	Количество
1	2	3	4
	сечением 4 мм2 ГОСТ 839-80		
142	Гильза кабельная медная ГМ 2,5-2,6, внутренним диаметром 2,6 мм, сечением жил 2,5 мм2 ГОСТ 23469.0-81	шт.	25
143	Гильза кабельная медная ГМ 240-24, внутренним диаметром 24 мм, сечением жил 240 мм2 ГОСТ 23469.0-81	шт.	3,1
144	Муфты компрессионные ССК 50(13/25Е)-1-эп с замковым полиэтиленовым корпусом для кабелей типа ТПП, ГОСТ 13781.0-86	шт.	1
145	Муфты концевые для кабелей с бумажной изоляцией, наружной установки на напряжение 10 кВ, с болтовыми соединителями, со срывными головками типа 10КнТп-3-150/240-СЛ-нб ГОСТ 13781.0-86	шт.	2
146	Муфты концевые для кабелей с бумажной изоляцией, внутренней установки на напряжение 10 кВ, с болтовыми соединителями, со срывными головками типа 10кВТп-3-150/240-СЛ-нб ГОСТ 13781.0-86(eks 10СТТ-3-150/240-СЛ-М	шт.	1
147	Колодка клеммная соединительная 1р, 11х5,3 мм2	шт.	2
148	Светильники уличные светодиодные модели "Самурык" С 150W, 150 Вт, 19500 лм, 5000 К, IP67 ГОСТ 55705-2013	шт.	22
149	Знаки дорожные односторонние треугольные 1.1, 1.2, 1.5-1.7, 1.8-1.15, 1.16, 1.17-1.19, 1.16.1, 1.20-1.22, 1.23-1.30, 2.3-2.4, А=900 мм, со световозвращающей пленкой типа 2 СТ РК 1125-2002 1+14	шт.	15
150	Знаки дорожные односторонние круглые 2.6, 3.1-3.9, 3.11-3.16, 3.18.1-3.19, 3.20-3.24, 3.25-4.4, 3.10, 4.5, 4.6, 3.17.1-3.17.3, 4.7, 4.8, D=700 мм, со световозвращающей пленкой типа 2 СТ РК 1125-2002 12+15	шт.	27
151	Знаки дорожные односторонние квадратные 2.1, 2.2, 2.7, 5.5, 5.6, 5.15-5.16.2, 5.18-5.19.3, 7.13, 5.17.1-5.17.4, 5.20.3, 5.29.1, 5.8.2-5.8.6, 5.9, 5.11.2, 5.35-5.37, 7.1.2, 5.8.2а-5.8.4а, В=700 мм, со световозвращающей пленкой типа 2 СТ РК 1125-2002	шт.	5
152	Знаки дорожные односторонние квадратные 2.1, 2.2, 2.7, 5.5, 5.6, 5.15-5.16.2, 5.18-5.19.3, 7.13, 5.17.1-5.17.4, 5.20.3, 5.29.1, 5.8.2-5.8.6, 5.9, 5.11.2, 5.35-5.37, 7.1.2, 5.8.2а-5.8.4а, В=900 мм, со световозвращающей пленкой типа 2 СТ РК 1125-2002	шт.	8
153	Знаки дорожные односторонние прямоугольные 5.12-5.14, 5.38, 5.39, 4.9.1-4.9.3, 6.1-6.13, 6.14, 6.15, 6.16, 6.17, 6.18, размерами 1050 мм х 700 мм, со световозвращающей пленкой типа 2 СТ РК 1125-2002 2+2	шт.	4
154	Знаки дорожные односторонние прямоугольные 1.4.1-1.4.6, 7.1.3, 7.1.4, 7.2.2-7.11, 7.14-7.19, 7.21.1, 7.4.8, размерами 350 мм х 700 мм, со световозвращающей пленкой типа 2 СТ РК 1125-2002	шт.	3

Взаим.ин.№

Подп. и дата

Инв.№ подл.

Продолжение таблицы

№ п/п	Наименование	Ед. изм.	Количество
1	2	3	4
155	Знаки дорожные односторонние прямоугольные 5.7.1, 5.7.2, 5.30.1-5.30.3, 5.33, 5.22, 5.23, размерами 350 мм х 1050 мм, со световозвращающей пленкой типа 2 СТ РК 1125-2002	шт.	1
156	Знаки дорожные односторонние прямоугольные 5.8.1, 5.8.7, размерами 700 мм х 1400 мм, со световозвращающей пленкой типа 2 СТ РК 1125-2002	шт.	2
157	Знаки дорожные односторонние индивидуального проектирования со световозвращающей пленкой типа 2 СТ РК 1125-2002 5.21.2 0,245*1,109=0,27175 м2	$м^2$	0,27175
158	Стойка круглая металлическая для дорожных знаков марки СКМ 1.30 ГОСТ 32948-2014	шт.	2
159	Стойка круглая металлическая для дорожных знаков марки СКМ 1.35 ГОСТ 32948-2014	м	41
160	Стойка круглая металлическая для дорожных знаков марки СКМ 2.35 ГОСТ 32948-2014	м	8
161	Стойка круглая металлическая для дорожных знаков марки СКМ 3.40 ГОСТ 32948-2014	м	2
162	Стойка круглая металлическая для дорожных знаков марки СКМ 3.45 ГОСТ 32948-2014	шт.	1
163	Скобы и накладки для крепления кабеля ГОСТ 51177-98	10 шт.	2,04
164	Втулки изолирующие ГОСТ Р 51177-98	шт.	61
165	Гильзы полиэтиленовые ГП-1 длина 70 мм внутренний диаметр 6,5 мм ГОСТ Р 51177-98	шт.	105
166	Консоли для кабельных колодцев и шахт связи ККч-1 ГОСТ Р 51177-98	100 шт.	0,25144
167	Консоли для кабельных колодцев и шахт связи ККч-2 ГОСТ Р 51177-98	100 шт.	0,08
168	Кронштейны для кабельных колодцев с двумя ершами, длина 1300 мм, ККП-1-1300 ГОСТ Р 51177-98	шт.	8
169	Сжимы ответвительные ГОСТ Р 51177-98	100 шт.	1,55
170	Колпачки изолирующие ГОСТ Р 51177-98	10 шт.	4
171	Зажим У733 УТ 2	шт.	66
172	Кольца групповые полиэтиленовые длина 8 мм диаметр внутренний 4,6 мм ГОСТ Р 51177-98	1000 шт.	0,055
173	Кнопки монтажные ГОСТ Р 51177-98	1000 шт.	0,1708192

Взаим.ин.№

Подп. и дата

Инв.№ подл.

Изм.	Кол.	Лист	№док	Подп	Дата

168-17-АД.ВМ 002.017

Лист 9

Продолжение таблицы

№ п/п	Наименование	Ед. изм.	Количество
1	2	3	4
174	Оконцеватели маркировочные ГОСТ Р 51177-98	100 шт.	0,02
175	Береза повислая (бородавчатая), с комом, высотой от 1 м до 2 м	шт.	545
176	Перегной	$м^3$	58,86
177	Семена многолетних трав	кг	70,2
178	Бензин АИ-92	кг	1,0896
179	Бензин авиационный Б-70 ГОСТ 1012-72	т	0,0041
180	Щиты из досок, толщина 25 мм	$м^2$	0,590168
181	Открытая остановка со стенами по периметру (защита от ветра) с урной ТОО "KazWoodGroup	шт.	2
182	Фундамент трубный ЗФЗ 1625/300, ком. предл ЭЛТО 13942/1,12	шт.	20
183	Стойка СТВ10-3,0 с покрытием "ГЦ" ком предл ЭЛТО 98730/1,12	шт.	22
184	Кронштейн КИШ-1,5-20.000 ГЦ ком предл ЭЛТО7665/1,12	шт.	22
185	Муфта концевая кабельная гек-1КнТ-4-16/50-В-М ком предл 18000/1,12	шт.	3
186	Счетчик электрической энергии NP 73 Е.1-11-1 80А PLC 90000/1,12	шт.	1
187	Кабель силовой с алюминиевыми жилами АСБ-6 кВ сеч 3х240 мм2	км	0,261
188	Смеси щебеночно-песчаные С4 с приготовлением на база подрядчика	$м^3$	2443,56

Взаим.ин.№

Подп. и дата

Инв.№ подл.

Изм.	Кол.	Лист	№док	Подп	Дата	168-17-АД.ВМ 002.017	Лист 10

ТИПОВЫЕ СТРОИТЕЛЬНЫЕ КОНСТРУКЦИИ, ИЗДЕЛИЯ И УЗЛЫ

СЕРИЯ 3.900.1-14

ИЗДЕЛИЯ ЖЕЛЕЗОБЕТОННЫЕ ДЛЯ КРУГЛЫХ КОЛОДЦЕВ ВОДОПРОВОДА И КАНАЛИЗАЦИИ

ВЫПУСК 1

УКАЗАНИЯ ПО ПРИМЕНЕНИЮ И РАБОЧИЕ ЧЕРТЕЖИ

24371

ТИПОВЫЕ СТРОИТЕЛЬНЫЕ КОНСТРУКЦИИ, ИЗДЕЛИЯ И УЗЛЫ

СЕРИЯ 3.900.1-14

ИЗДЕЛИЯ ЖЕЛЕЗОБЕТОННЫЕ ДЛЯ КРУГЛЫХ КОЛОДЦЕВ ВОДОПРОВОДА И КАНАЛИЗАЦИИ

ВЫПУСК 1

УКАЗАНИЯ ПО ПРИМЕНЕНИЮ И РАБОЧИЕ ЧЕРТЕЖИ

РАЗРАБОТАНЫ

ГПИ Союзводоканалпроект

Главный инженер А.Н. Михайлов

Начальник отдела А.В. Филатов

ЦНИИПромзданий

Зам. директора В.В. Гранев

Начальник отдела В.Т. Ильин

Главный инженер проекта А.П. Черномаз

С участием НИИЖБа

Зам директора Т.И. Мамедов

Зав лабораторией Ф.А. Иссерс

Ст. научный сотрудник С.И. Докудовский

Утверждены Главным управлением организации проектирования Госстроя СССР

Письмо от 29.03.90 № 5/5-289

Введены в действие ГПИ „Союзводоканалпроект" с 01.10.90

Приказ от 29.03.90 № 27

1-1

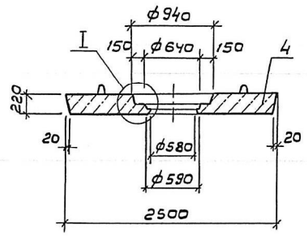

2-2

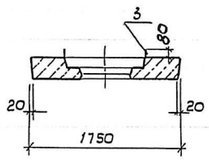

I

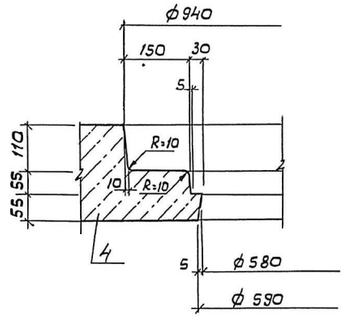

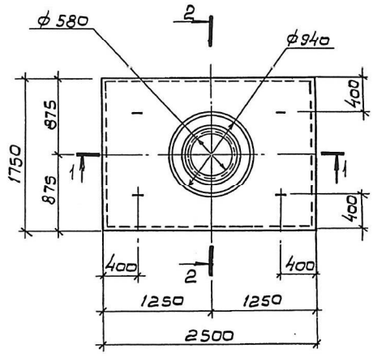

1-1
армирование

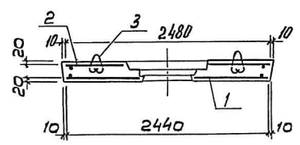

2-2
армирование

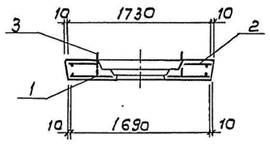

Поз.	Наименование	Кол.	Обозначение документа
1	Сетка С67	1	3.900.1-14.1-41
2	" С68	1	-41
3	Петля М12-150	4	3.400-7, вып. 1/87
4	Бетон класса В20, м³	0,85	

1. Технические условия - ГОСТ 8020-90
2. Установка поз. 3 по серии 3.400-7

Разраб.	Абрамова		3.900.1-14.1-15
Пров.	Брянцева		
Н.контр.	Алмазов		Плита дорожная ПД6
			Стадия: Р; Лист: ; Листов: 1
			СОЮЗВОДОКАНАЛПРОЕКТ

Коп. В. Филиппова

24371 23

Формат А3

Инв.№ подл. | Подпись и дата | Взам. инв.№

С67

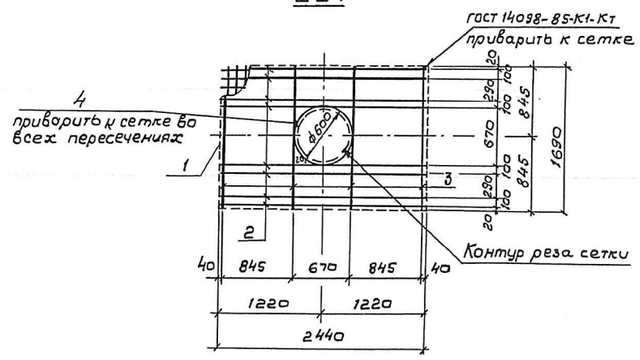

С68

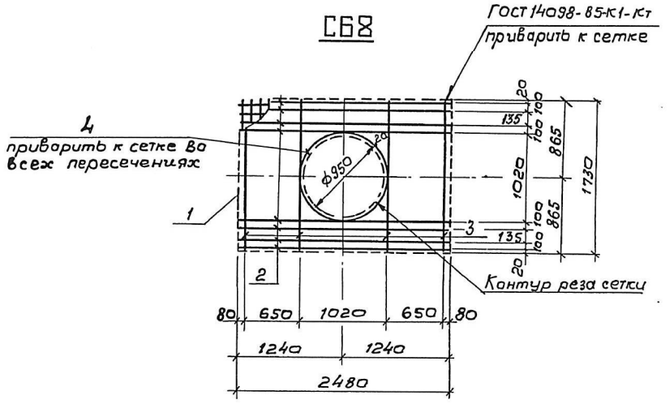

Марка сетки	Поз.	Наименование	Кол.	Масса ед., кг	Масса ед, кг
С67	1	4С $\frac{8AIII-100}{8AIII-100}$ 169×244 $\frac{70}{45}$	1	32,40	57,63
	2	ф12А-III, ℓ=2440	8	2,17	
	3	ф12А-III, ℓ=1690	4	1,50	
	4	ф12А-III, ℓ=2110	1	1,87	
С68	1	4С $\frac{5BpI-100}{5BpI-100}$ 173×248 $\frac{40}{65}$	1	11,69	38,30
	2	ф12А-I, ℓ=2480	8	2,20	
	3	ф12А-I, ℓ=1730	4	1,54	
	4	ф12А-I, ℓ=3210	1	2,85	

Поз.4

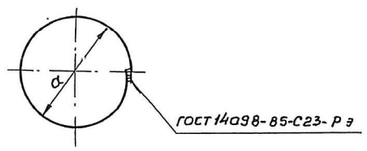

Марка сетки	Размеры мм
	a
С67	640
С68	990

Арматура: класса А-III по ГОСТ 5781-82 или Ат-IIIС по ГОСТ 10884-81;
А-I по ГОСТ 5781-82

Разраб.	Абрамова		3.900.1-14-41
Пров.	Трянцева		
Н.контр.	Алмазов		Сетка С67; С68
			Стадия: Р; Лист: ; Листов: 1
			СОЮЗВОДОКАНАЛПРОЕКТ

Инв.№ подл. | Подпись и дата | Взам. инв.№

24371 47

Коп. В. Фиг-

Формат А3

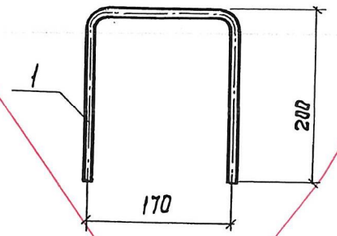

Марка	Поз.	Наименование	Кол.	Обозначение документа	Масса, кг
МН1	1	ф 16 А II, ℓ=520	1	3.900.1-14.1-45	0,82

Арматура: класса А-II по ГОСТ 5781-82

Разраб.	Брянцева		3.900.1-14.1-45	
Чертил	Брянцева			
Пров.	Алмазов			
Н. Контр.	Алмазов		Изделие закладное МН1	Стадия: Р; Лист; Листов: 1
				СОЮЗВОДОКАНАЛПРОЕКТ

Инв. № подл. | Подпись и дата | Взам. инв. №

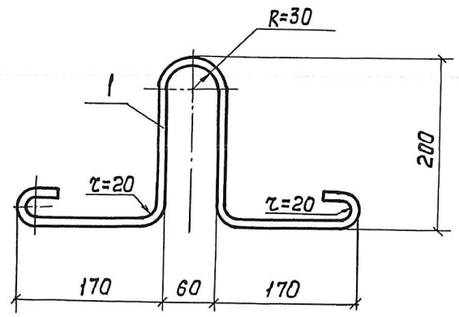

Марка	Поз.	Наименование	Кол.	Обозначение документа	Масса, кг
МН2	1	ф 6 А I, ℓ=900	1	3.900-1-14.1-46	0,20
МН3	1	ф 8 А I, ℓ=900	1		0,36
МН4	1	ф 10 А I, ℓ=900	1		0,56
МН5	1	ф 12 А I, ℓ=900	1		0,80

Арматура: класса А-I по ГОСТ 5781-82

Разраб.	Брянцева		3.900.1-14.1-46	
Чертил	Брянцева			
Пров.	Алмазов			
Н. Контр.	Алмазов		Петля МН2...МН5	Стадия: Р; Лист; Листов: 1
				СОЮЗВОДОКАНАЛПРОЕКТ

Инв. № подл. | Подпись и дата | Взам. инв. №