Паспорт проекта
Книга 4

Заказчик: КГУ «Средняя школа имени Абая» с. Акжар, ВКО **Разработчик (Генпроектировщик):** ТОО"АкжарЖоба" **Источник финансирования:** Код программы – 421 **Место расположения:** РК, Восточно-Казахстанская область, Тарбагатайский район, с.Акжар	**Наименование проекта** **(рабочего проекта):** «Капитальный ремонт внутренних электротехнических сетей здания школы имени Абая с. Акжар Тарбагатайского района ВКО»	**Исходные данные, в том числе:** - задание на проектирование; - дефектная ведомость; - технический паспорт здания.

Эскизные графические материалы здания

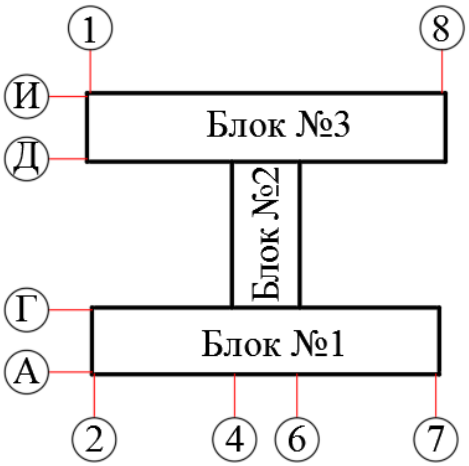

Рисунок 1. Схема здания.

Технико-экономические показатели

Этажность – 3.
Общая площадь здания – 3441,9 $м^2$.
Площадь застройки – 2161 $м^2$.
Объем здания –18981 $м^3$.

Дополнительные сведения в том числе:
- о назначении объекта - общественное здание;

- состав проекта:
ТОМ I - Пояснительная записка
ТОМ II - Рабочие чертежи
ТОМ III – Сметная документация

Площадка под капитальный ремонт здании расположена в IIIВ климатическом районе. Средние температуры наружного воздуха.
- наиболее холодной пятидневки – минус 35,2 градусов
- наиболее холодных суток – минус 37 градусов
Зона влажности - 3 (сухая).
Район по весу снегового покрова - III
Район по давлению ветра - II
Сейсмичность площадки 8 баллов.

Директор: Джаксылыкбваев М.Т.. _____

ГИП: Нуржакипов Д.Т. _____
20.12.2019