ТОО "Диана -Л"

ГСЛ № 17013927

г.Караганда 2017г

Реконструкция (перепланировка с капитальным ремонтом) части помещений здания Восточно-Казахстанской областной больницы (Литер А) ул. Протозанова,7 под приемное отделение

Реконструкция приемного отделения
Очередь 1

Архитектурно-строительное решение
АС1

Президент ТОО Компания "Диана-Л" _____ Демянчик Л.И.

ГИП ТОО Компания "Диана-Л" _____ Путилин И.А.

г. Усть-Каменогорск 2018 г

ПЕРЕЧЕНЬ РАБОТ
для которых необходимо составление актов освидетельствования скрытых работ

Лист	Наименование
1	Работы по креплению коробок оконных и дверных блоков их теплоизоляция и защитная обработка
2	Закрываемая последующими слоями теплоизоляция
3	Закрываемая последующими слоями гидроизоляция
4	Стальные закладные детали и их антикоррозионная защита
5	Другие работы контроль качества которых невозможен после выполнения последующих работ

Ведомость ссылочных и прилагаемых документов

Обозначение	Наименование	Прим.
	Ссылочные документы	
СН РК 3.02-07-2014	«Общественные здания и сооружения»	
СН РК 3.02-13-2014	«Лечебно-профилактические учреждения»	
СН РК 3.01-01-2013	«Градостроительство. Планировка и застройка городских и сельских населенных пунктов»	
СН РК 2.02-01-2014	«Пожарная безопасность зданий и сооружений»	
СП РК 2.03-30-2017	«Строительство в сейсмических районах»	
СП РК 2.04-01-2017	«Строительная климатология»	

Настоящая часть проекта разработана на основании:
1. Задания на проектирование.
2. Архитектурно-планировочного задания.

ВЕДОМОСТЬ СПЕЦИФИКАЦИЙ

Лист	Наименование	Примечание
5	Спецификация элементов заполнения проемов	
5	Спецификация элементов к узлу 1	
6	Спецификация металла на проем МР1	

Рабочие чертежи разработаны в соответствии с нормами, правилами и стандартами действующими на территории Республики Казахстан.

Главный инженер проекта _____ Путилин И.А.

Ведомость чертежей основного комплекта

Лист	Наименование	Примечание
АС-1	Общие данные (начало)	
АС-2	Ведомость отделки помещений. Экспликация полов.	
АС-3	План до реконструкции	
АС-3.1	Ведомость демонтажных работ	
АС-4	План после реконструкции	
АС-5	Спецификация элементов заполнения проемов. Двери, окна.	
АС-6	Обрамление проема МР1	

Ведомость основных комплектов рабочих чертежей

Обозначение	Наименование	Примечание
АС1	Архитектурно-строительные решения	
КЖ	Конструкции железобетонные	
ВК1	Водопровод и канализация	
ОВ1	Отопление и вентиляция	
ЭОМ1	Электрооборудование и электроосвещение	
ПС1	Пожарная сигнализация	
ТФ1	Телефонизация	

Согласовано:

Инженер ВК	Старостина Т.	2018
Инженер ОВ	Раков К.	2018
Инженер ЭМ	Коротенко А.	2018

Взам. инв. №

Подп. и дата

Инв. № подл.

Изм.	Кол. уч.	Лист	N° док.	Подп.	Дата
ГИП		Путилин И.А.			2018
Разработал		Силко И.			2018
Проверил		Никитина Н.			2018

22-18-АС1

Реконструкция (перепланировка с капитальным ремонтом) части помещений здания Восточно-Казахстанской областной больницы (Литер А) ул. Протозанова,7 под приемное отделение

Реконструкция приемного отделения
Очередь 1.

Стадия	Лист	Листов
РП	1	6

Общие данные (начало)

ТОО "Диана-Л"
лицензия ГСЛ № 17013927
г.Караганда 2017г

Формат А3

Общие указания:

Рабочий проект на реконструкцию (перепланировку с капитальным ремонтом) части помещений здания Восточно-Казахстанской областной больницы (Литер А) ул. Протозанова,7 под приемное отделение разработан на основании задания на проектирование Заказчика, архитектурных обмеров здания, действующих строительных норм и правил.

Проектом предусматривается выполнение следующих мероприятий:

- ремонт с частичной перепланировкой туалетов, специализированных кабинетов, служебных, бытовых помещений;
- ремонт инженерных сетей;

В ходе выполнения работ, разбираются существующие перегородки, возводятся новые, кирпичные толщ. 120мм. Новые кирпичные перегородки выполняются из пустотелого строительного кирпича М25 ГОСТ 530-95 на растворе М100. Закладываются дверные проемы, монтируются новые с конструктивным усилением по периметру проема. Дверные и оконные блоки заменяются на новые. Разбираются существующие полы, заменяются на новые. Заменяются инженерные сети. Помещения оснащаются новым инженерным оборудованием.

Условно за 0,000 принята отметка чистого пола 1 этажа.

Степень огнестойкости здания - II

Класс пожарной опасности строительных конструкций - С1

Класс функциональной пожарной опасности Ф3.4

Все материалы и изделия, применяемые при строительно-монтажных и отделочных работах должны иметь соответствующие санитарно-гигиенические и противопожарные сертификаты.

Антикоррозионная защита выполнена в соответствии с требованиями СН РК 2.01-01-2013 «Защита строительных конструкций от коррозии»:

- металлоконструкции покрыть 2 слоями эмали ПФ-133 по ГОСТ 926-82 по 2 слоям грунтовки ГФ-021 по ГОСТ 25129-82;
- качество лакокрасочного покрытия должно соответствовать V классу по ГОСТ 9.032-74;
- степень очистки поверхности стальных конструкций от окислов - 3 по ГОСТ 9.402-2004.
- Необетонируемые поверхности закладных изделий защитить слоем цинка толщиной 150мкм. После выполнения сварочных работ нарушенное цинковое покрытие восстановить.

- относительная отм.0,000 чистого пола соответствует полу первого этажа существующего здания абсолютной отметке 288.13.

Согласовано:			
Инженер ВК	Старостина Т.		2018
Инженер ОВ	Раков К.		2018
Инженер ЭМ	Коротенко А.		2018

Взам. инв. №

Подп. и дата

Инв. № подл.

Изм.	Кол. уч.	Лист	N° док.	Подп.	Дата
Разработал		Силко И.			2018
Проверил		Никитина Н.			2018

22-18-АС1

Реконструкция (перепланировка с капитальным ремонтом) части помещений здания Восточно-Казахстанской областной больницы (Литер А) ул. Протозанова,7 под приемное отделение

Реконструкция приемного отделения
Очередь 1.

Стадия	Лист	Листов
РП		6

Общие данные (окончание)

ТОО "Диана-Л"
лицензия ГСЛ № 17013927
г.Караганда 2017г

Формат А4

Наименование или номер помещения	Вид отделки элементов интерьера								Примечание
	Потолок	Площадь м2/Всего	Железобетонные газобетон/стены	Площадь м2/Всего	Откосы оконные	Площадь м2/Всего	Фартуки	Площадь м2/Всего	
Ведомость отделки помещений на отм. -6,670									
121 Санпропускник	-затирка, -окраска акрил. в/э составом в 2 слоя	10,46	-затирка, -окраска акрил. в/э составом в 2 слоя	37,1	-затирка, -окраска акрил. в/э составом в 2 слоя	3,1	-	-	
122 Комната персонала	-затирка, -окраска акрил. в/э составом в 2 слоя	14,04	-затирка, -окраска акрил. в/э составом в 2 слоя	45,3	-затирка, -окраска акрил. в/э составом в 2 слоя	3,1	-керамич. плитка 200х300х7 мм	2,4	
123 Санузел	-затирка, -окраска акрил. в/э составом в 2 слоя	4,69	-керамич. плитка 200х300х7 мм 2000 мм от у.п. -затирка, -окраска акрил. в/э составом в 2 слоя	16,7 10,8		-	-	-	
124 Старшая медсестра	-затирка, -окраска акрил. в/э составом в 2 слоя	15,51	-затирка, -окраска акрил. в/э составом в 2 слоя	43,5	-затирка, -окраска акрил. в/э составом в 2 слоя	3,1	-керамич. плитка 200х300х7 мм	2,4	
125 Ординаторская	-затирка, -окраска акрил. в/э составом в 2 слоя	17,41	-затирка, -окраска акрил. в/э составом в 2 слоя	46,8	-затирка, -окраска акрил. в/э составом в 2 слоя	3,1	-керамич. плитка 200х300х7 мм	2,4	
126 Справочная	-затирка, -окраска акрил. в/э составом в 2 слоя	13,54	-затирка, -окраска акрил. в/э составом в 2 слоя	46,5	-затирка, -окраска акрил. в/э составом в 2 слоя	3,1	-	-	
127 Санузел	-затирка, -окраска акрил. в/э составом в 2 слоя	3,71	-керамич. плитка 200х300х7 мм 2000 мм от у.п. -затирка, -окраска акрил. в/э составом в 2 слоя	13,7 9,3		-	-	-	
128 Душевая	-затирка, -окраска акрил. в/э составом в 2 слоя	2,56	-керамич. плитка 200х300х7 мм 2000 мм от у.п.	20,7		-	-	-	
129 Душевая	-затирка, -окраска акрил. в/э составом в 2 слоя	2,0	-керамич. плитка 200х300х7 мм 2000 мм от у.п.	16,4		-	-	-	

Экспликация полов помещений

Номер помещения	Тип пола	Схема пола или тип пола по серии	Данные элементов пола (наименование, толщина, основание и др.), мм	Площадь, м²	Примечание
123, 127, 128 129	А	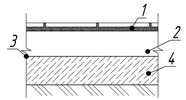	1. Плитка керамическая 400х400х10 мм с шероховатой поверхностью на мастике - 30 мм; 2. Подстилающий слой из бетона кл. В12,5- 20 мм; 3. Гидроизоляция полиэтиленовая пленка 300мкр; 4. Ж/б плита - 200мм.	13.0	
121, 122, 124 125, 126	Б	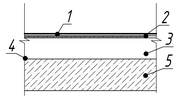	1. Гомогенное напольное ПВХ покрытие кл.33- 10 мм; 2. Мастика клеющая 3. Подстилающий слой из бетона кл. В12,5- 20 мм; 4. Гидроизоляция полиэтиленовая пленка 200мкр; 5. Ж/б плита - 200мм.	71.0	Универсальный технический плинтус для завода покрытий на стену, Н 110 мм. - расход 77,4 м.п.
коридор (восстановление пола)	Б	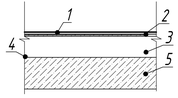	1. Гомогенное напольное ПВХ покрытие кл.33- 10 мм; 2. Мастика клеющая 3. Подстилающий слой из бетона кл. В12,5- 20 мм; 4. Гидроизоляция полиэтиленовая пленка 200мкр; 5. Ж/б плита - 200мм.	233,0	Универсальный технический плинтус для завода покрытий на стену, Н 110 мм. - расход 77,4 м.п.

Вариант раскладки керамической плитки. 2,4 кв.м.

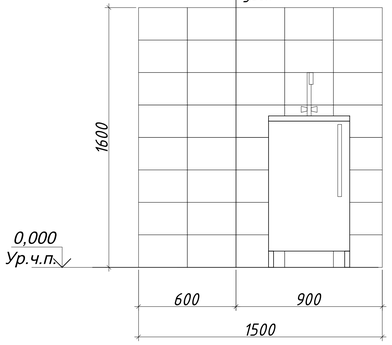

Согласовано:

Инженер ВК	Старостина Т.		2018
Инженер ОВ	Раков К.		2018
Инженер ЭМ	Коротенко А.		2018

Взам. инв. №

Подп. и дата

Инв. № подл.

Изм.	Кол. уч.	Лист	N° док.	Подп.	Дата
Разработал		Силко И.			2018
Проверил		Никитина Н.			2018

22-18-АС1

Реконструкция (перепланировка с капитальным ремонтом) части помещений здания Восточно-Казахстанской областной больницы (Литер А) ул. Протозанова,7 под приемное отделение

Реконструкция приемного отделения
Очередь 1.

Стадия	Лист	Листов
РП	2	

Ведомость отделки помещений.
Экспликация полов.

ТОО "Диана-Л"
лицензия ГСЛ № 17013927
г.Караганда 2017г

Формат А4х3

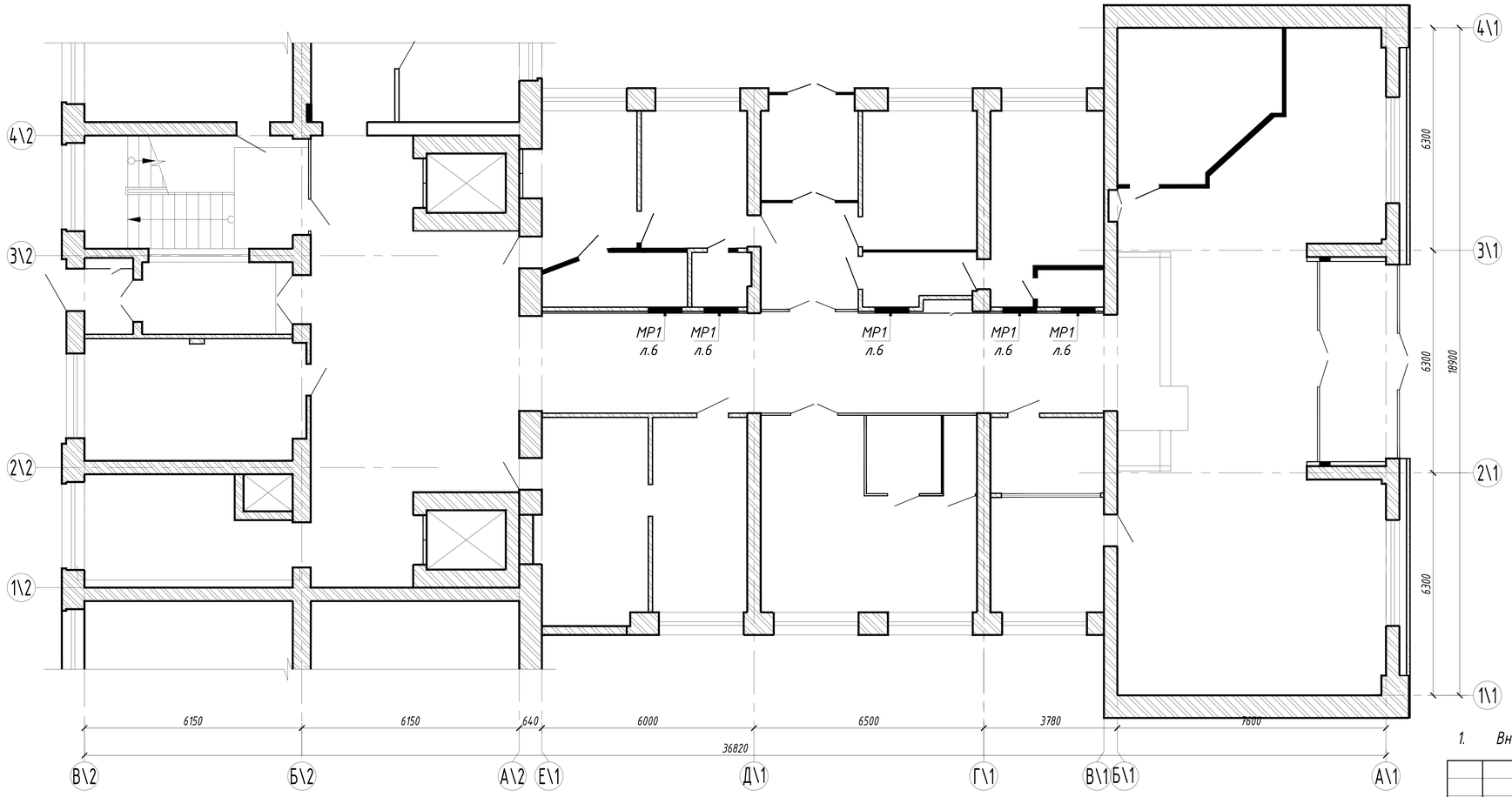

Условные обозначения:

Демонтировать перегородки

Демонтировать перегородку под дверной проем

1. Вновь монтируемые проемы обрамить металлической рамой МР1. всего 5шт.

Изм.	Кол. уч.	Лист	N° док.	Подп.	Дата	22-18-АС1
						Реконструкция (перепланировка с капитальным ремонтом) части помещений здания Восточно-Казахстанской областной больницы (Литер А) ул. Протозанова,7 под приемное отделение
Разработал		Силко И.			2018	Реконструкция приемного отделения Очередь 1.
Проверил		Никитина Н.			2018	План до реконструкции

Стадия	Лист	Листов
РП	3	

ТОО "Диана-Л"
лицензия ГСЛ № 17013927
г.Караганда 2017г

Формат А4х3

Согласовано:

Инженер ВК	Старостина Т.	2018
Инженер ОВ	Раков К.	2018
Инженер ЭМ	Коротенко А.	2018

Взам. инв. №

Подп. и дата

Инв. № подл.

Ведомость демонтажных работ

Поз.	Наименование		Кол.	Примечание
1	Демонтаж кирпичных перегородок толщ. 120 мм	м2	72,1	
2	Демонтаж дверных блоков	шт	10	
3	Демонтаж кирпичных перегородок 120 мм под проем	м2	10	
4	Разборка существующего пола (керамогранит, ж/б ст. 60 мм)	м2	347,0	
5	Очистка поверхности сущ. кирпичных стен (улучш.штукатурка)	м2	266,2	
6	Очистка поверхности сущ. потолка (затирка и покраска в/э)	м2	83,9	
7	Демонтаж сущ. оконного блока	м2	4,4	
8	Очистка поверхн. сущ. наружных откосов (штукатурка)	м2	3,5	
9	Демонтаж сущ. отлива	п.м.	3,0	

Согласовано:

Инженер ВК	Старостина Т.	2018
Инженер ОВ	Раков К.	2018
Инженер ЭМ	Коротенко А.	2018

Взам. инв. №

Подп. и дата

Инв. № подл.

Изм.	Кол. уч.	Лист	N° док.	Подп.	Дата
Разработал		Силко И.			2018
Проверил		Никитина Н.			2018

22-18-АС1

Реконструкция (перепланировка с капитальным ремонтом) части помещений здания Восточно-Казахстанской областной больницы (Литер А) ул. Протозанова,7 под приемное отделение

Стадия	Лист	Листов
РП	3.1	6

Реконструкция приемного отделения
Очередь 1.

Ведомость демонтажных работ

ТОО "Диана-Л"
лицензия ГСЛ № 17013927
г.Караганда 2017г

Формат А4

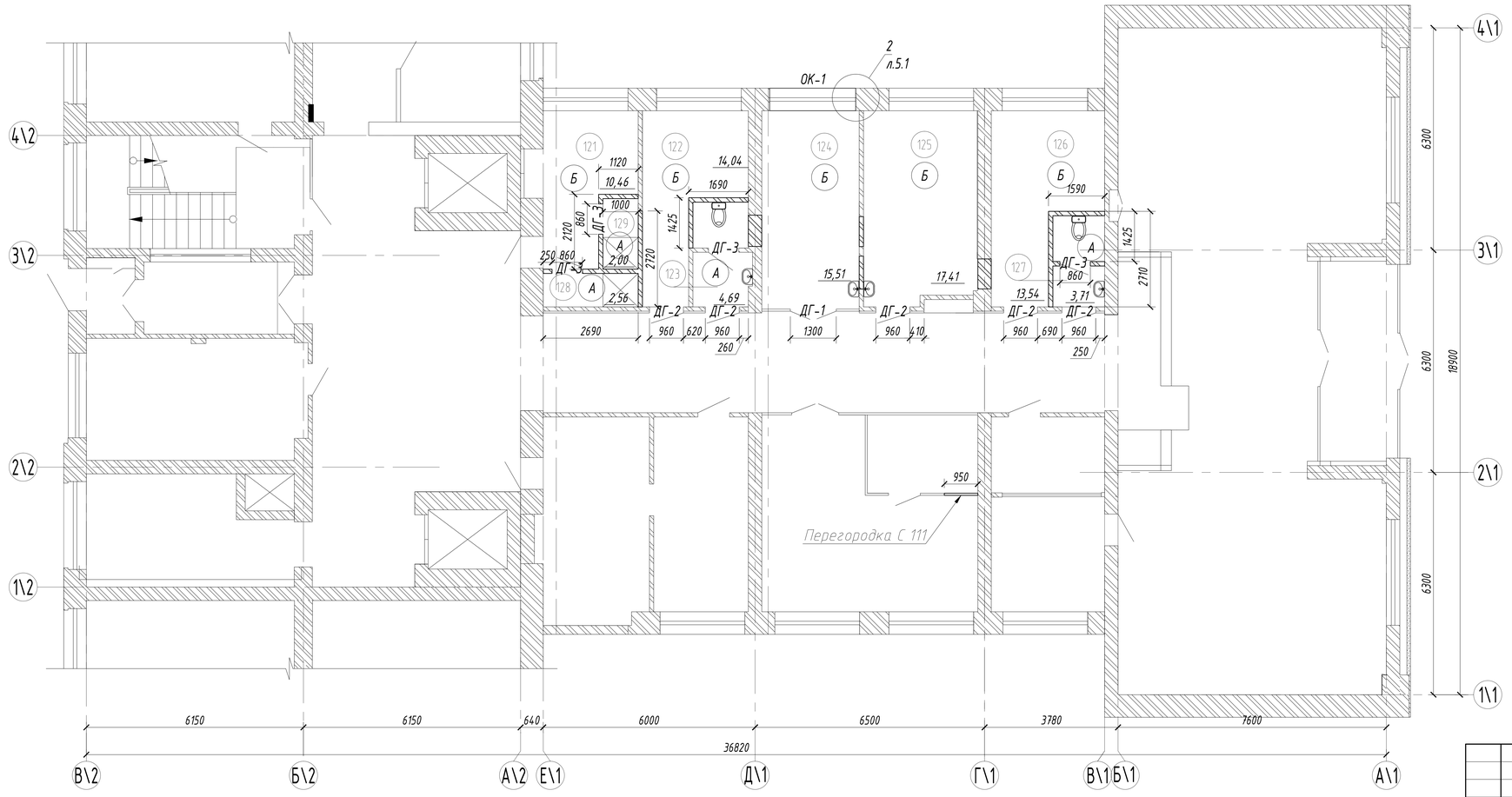

Экспликация помещений

Номер помещения	Наименование	Площадь, м 2	Кат.* помещения
121	Санпропускник	10,46	
122	Комната персонала	14,04	
123	Санузел	4,69	
124	Старшая медсестра	15,51	
125	Ординаторская	17,41	
126	Справочная	13,54	
127	Санузел	3,71	
128	Душевая	2,56	
129	Душевая	2,0	
	Общая площадь помещений	83.9	

Условные обозначения:

Перегородки из кирпича КОРПо 1НФ/100/2,0/50/ГОСТ 530-2007 на растворе М100. Расход -7,4 м3.

Гипосокартонные перегородки серии KNAUF, тип С 111 серии 1.031.9-2.07.2, с прокладкой гидрофобизированной тепло- и звукоизоляционной плиты Rockwool лайт баттс. Толщина перегородки 125мм. Расход- 2,9 м2.

Согласовано:

Инженер ВК	Старостина Т.	2018
Инженер ОВ	Раков К.	2018
Инженер ЭМ	Коротенко А.	2018

Взам. инв. №

Подп. и дата

Инв. № подл.

Изм.	Кол. уч.	Лист	N° док.	Подп.	Дата
Разработал		Силко И.			2018
Проверил		Никитина Н.			2018

22-18-АС1

Реконструкция (перепланировка с капитальным ремонтом) части помещений здания Восточно-Казахстанской областной больницы (Литер А) ул. Протозанова,7 под приемное отделение

Реконструкция приемного отделения
Очередь 1.

Стадия	Лист	Листов
РП	4	

План после реконструкции

ТОО "Диана-Л"
лицензия ГСЛ № 17013927
г.Караганда 2017г

Формат А4х3

Спецификация элементов заполнения проемов

Поз.	Обозначение	Размеры, мм		1 эт	Итого	Дверной Обналичник м.п.	Примечание
		Проема	Изделия				
Окна							
ОК-1	ОПМ В2 24-18 (4М-10-4М-10-4М) ГОСТ 30674-99	2440х1840(h)	2400х1800(h)	1	1		Толщина стенки проф.-3 мм.
Двери							
ДГ-1	ДПВ Км П Дп Р 2100х1300 ГОСТ 30970-2014	1360х2100(h)	1300х2000(h)	1	1		С замком и дверные петли -2 шт. Толщина стенки проф.-3 мм.
ДГ-2	ДПВ Км П Оп Р 2100х900 ГОСТ 30970-2014	960х2100(h)	900х2000(h)	5	5		С замком и дверные петли -2 шт. Толщина стенки проф.-3 мм.
ДГ-3	ДПВ Км П Оп Р 2100х800 ГОСТ 30970-2014	860х2100(h)	800х2000(h)	3	3		С замком и дверные петли -2 шт. Толщина стенки проф.-3 мм.

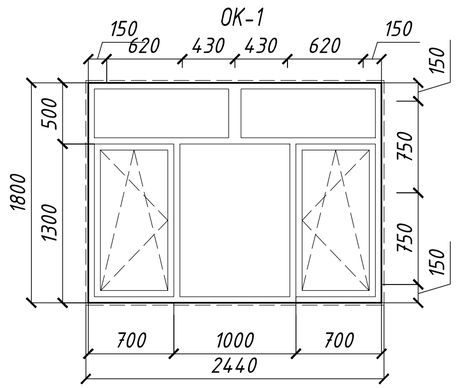

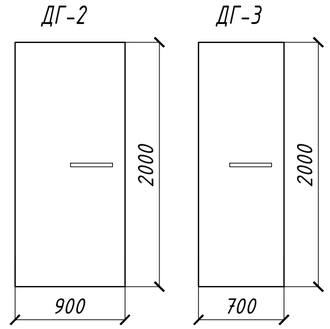

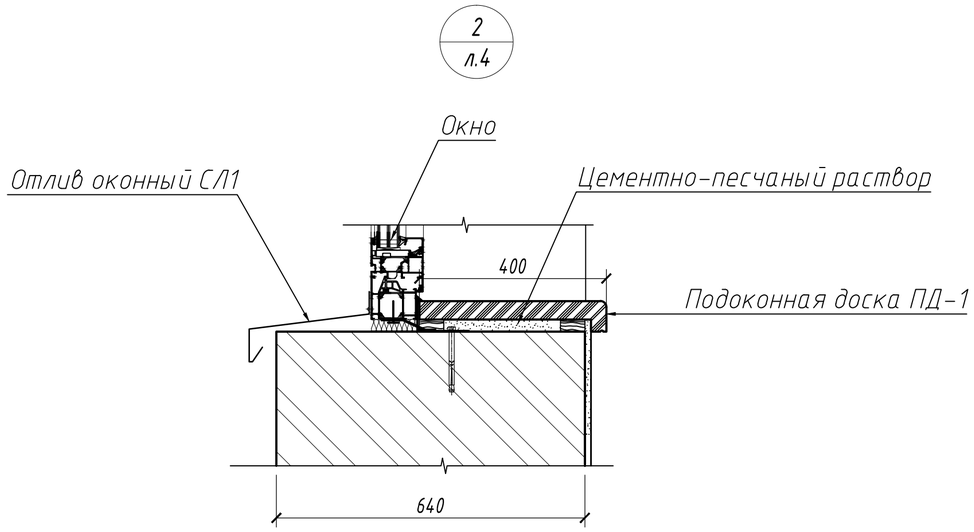

Спецификация элементов для установки окон .

Поз.	Обозначение	Наименование	Кол.	Масса, ед., кг	Приме-чание
ПД-1		Доска подоконная из ПВХ 20х210 в ком-те с заглушками	3,0		м.п.
СЛ-1		Листовая сталь 1 мм	3,0		м.п.

СЛ-1

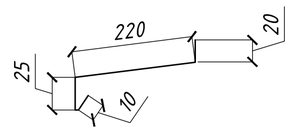

Примечание
1. Предусмотреть отделку наружных оконных откосов:
   -высококачественная штукатурка,
   -затирка
   -окраска перхлорвиниловым составом в 1 слой.
Расход -3,5 м2.

Согласовано:

Инженер ВК	Старостина Т.	2018
Инженер ОВ	Раков К.	2018
Инженер ЭМ	Коротенко А.	2018

Взам. инв. №

Подп. и дата

Инв. № подл.

Изм.	Кол. уч.	Лист	N° док.	Подп.	Дата
Разработал		Силко И.			2018
Проверил		Никитина Н.			2018

22-18-АС1

Реконструкция (перепланировка с капитальным ремонтом) части помещений здания Восточно-Казахстанской областной больницы (Литер А) ул. Протозанова,7 под приемное отделение

Реконструкция приемного отделения
Очередь 1.

Стадия	Лист	Листов
РП	5	

Спецификация элементов заполнения проемов.
Спецификация элементов для установки окон .

ТОО "Диана-Л"
лицензия ГСЛ № 17013927
г.Караганда 2017г

Формат А3

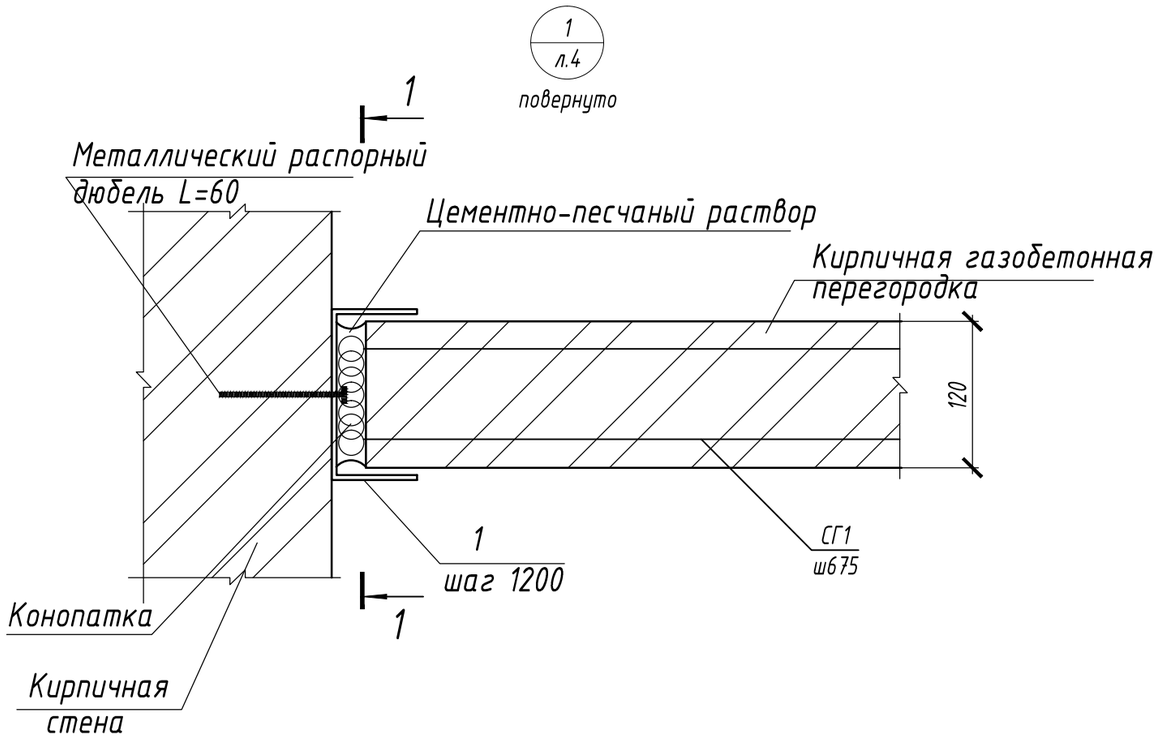

Спецификация элементов к узлу 1(на все здание)

Поз.	Обозначение	Наименование	Кол.	Масса ед.,кг	Примеч.
1	ГОСТ8240-89	⊏ 14 L=150мм	36	1,84	
СГ-1	ГОСТ 23279-85	Сетка 4С $^{\Phi4\ Вр\text{-}I\text{-}50}_{\Phi4\ Вр\text{-}I\text{-}50}$ 10х100,п.м.	105	0,50	
		Ц-п раствор М100			0.1м³

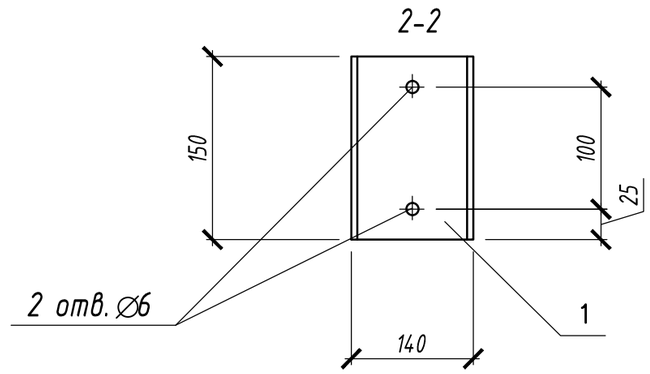

1 - 1

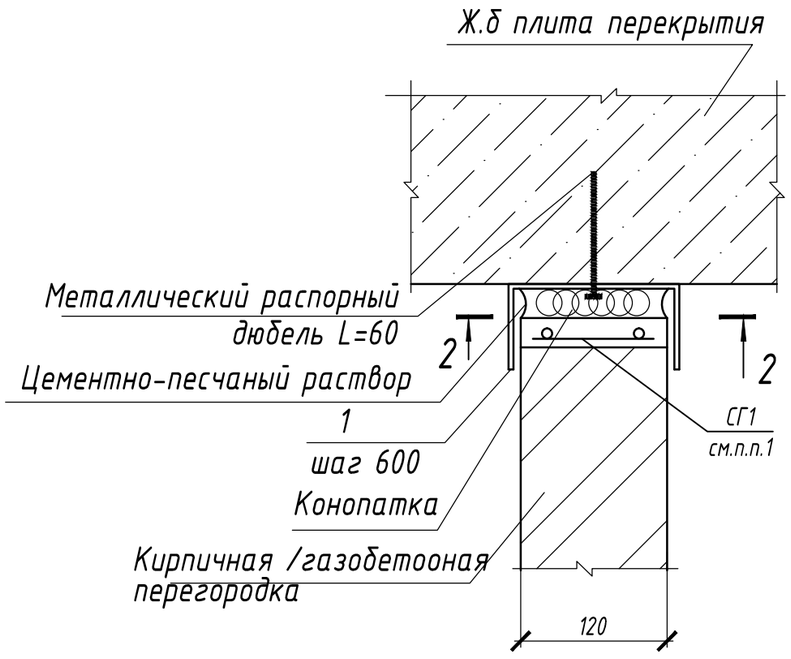

Примечание
1. Габаритные размеры изделий уточнить по факту.
2. Окна выполнить металлопластиковыми из профиля 70-ой серией, цвет белый.

Согласовано:

Инженер ВК	Старостина Т.	2018
Инженер ОВ	Раков К.	2018
Инженер ЭМ	Коротенко А.	2018

Взам. инв. №

Подп. и дата

Инв. № подл.

Изм.	Кол. уч.	Лист	N° док.	Подп.	Дата
Разработал	Силко И.				2018
Проверил	Никитина Н.				2018

22-18-АС1

Реконструкция (перепланировка с капитальным ремонтом) части помещений здания Восточно-Казахстанской областной больницы (Литер А) ул. Протозанова,7 под приемное отделение

Реконструкция приемного отделения
Очередь 1.

Стадия	Лист	Листов
РП	5.1	

Узел 1.
Спецификация элементов к узлу 1.

ТОО "Диана-Л"
лицензия ГСЛ № 17013927
г.Караганда 2017г

Формат А3

Схема устройства дверного проема Прм 1

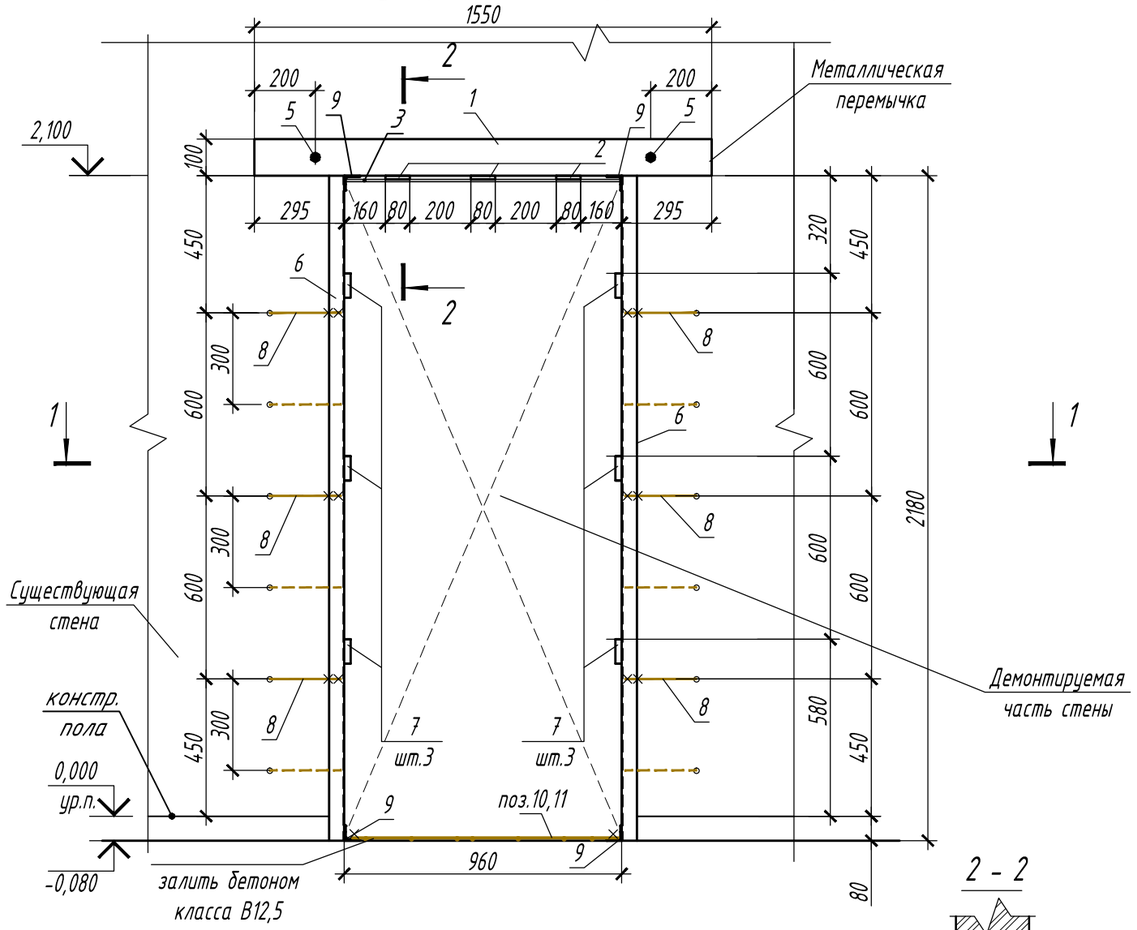

1 - 1

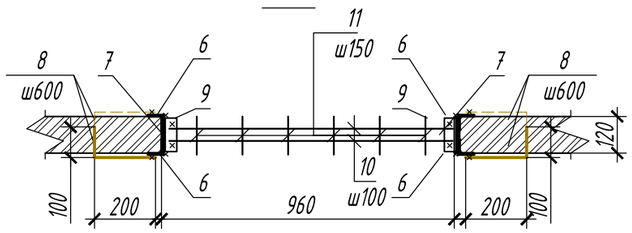

2 - 2

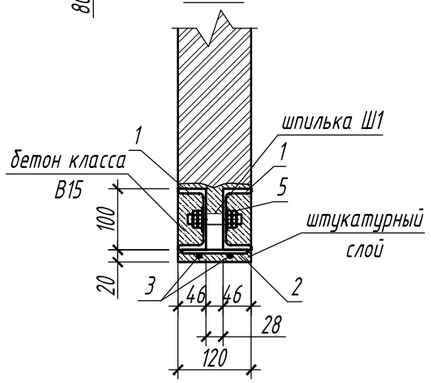

Спецификация металла на проем МР1

Поз.	Обозначение	Наименование	Кол.	Масса ед., кг	Примечание
		Металлическая перемычка			
1	ГОСТ 8240-97	Швеллер $\frac{10\ ГОСТ\ 8240-97}{С245\ ГОСТ\ 27772-88*}$ L=1550	2	13.3	
2	ГОСТ 103-2006	Полоса $\frac{8х80\ ГОСТ\ 103-2006}{С245\ ГОСТ\ 27772-88*}$ L=100	3	0.50	
3	ГОСТ 5781-82*	Ф16 А-III L=920	2	1.45	
4	ГОСТ 22042-76*	Шпилька М16-6gх120.58	2	0,2	
5	ГОСТ 5915-70	Гайка М16 ГОСТ 5915-70	8	0.03761	
		Обрамление проема			
6	ГОСТ 8509-93	Уголок $\frac{50х50х5\ ГОСТ\ 8509-93}{С245\ ГОСТ\ 27772-88*}$ L=2180	4	8.22	
7	ГОСТ 103-2006	Полоса $\frac{8х80\ ГОСТ\ 103-2006}{С245\ ГОСТ\ 27772-88*}$ L=100	6	0.50	
8	ГОСТ 5781-82*	Ф8 А-I L=300	12	0.12	
9	ГОСТ 8509-93	Уголок $\frac{50х50х5\ ГОСТ\ 8509-93}{С245\ ГОСТ\ 27772-88*}$ L=120	4	0.45	
10	ГОСТ 5781-82*	Ф12 А-III L=920	2	0.82	
11	ГОСТ 5781-82*	Ф12 А-III L=120	6	0.11	
		Итого, в т.ч. на сварку 1%:			73,87

Установить сетку в нижней части проема. Сетку усиления нижней части проема обетонировать мелкозернистым бетоном класса не ниже В 12,5 (марка 150).

5. Соединение всех металлических элементов выполнить на сварке в соответствии с требованиями ГОСТ 14098-91 и СНиП РК 5.03-37-2005, электродами типа Э-42 А по ГОСТ 9467-75. Катет шва по наименьшей толщине деталей.

6. Выполнить антикоррозийную защиту высококачественной краской ПФ115 (ГОСТ 6465-76) за 2 раза по грунтовке ГФ-021 (ГОСТ 25129-82) в 2 слоя.

7. Установить дверную коробку, откосы оштукатурить.

Примечания

1. Перед началом работ необходимо выполнить временное раскрепление плит перекрытия, находящиеся над проемом, посредством установки деревянных стоек Ø250 мм на прокладках δ=50 мм.
2. С двух сторон стены после разметки, пропилить штрабы дисковой пилой и установить балки перемычки (поз. 1), которые необходимо стянуть шпильками Ш1. Перед монтажом балок, для улучшения сцепления бетона, их необходимо обмотать проволокой Ф 2 мм (ГОСТ 3282-74*).
3. После установки перемычки можно производить пробивку проема, для этого рекомендуется использовать дисковые пилы и молотки, в целях сохранения целостности стены. Объем демонтируемого кирпича 0,25м³.
4. После демонтажа кирпича проектируемый проем необходимо усилить металлическими обоймами, применить уголки поз.6 на растворе М50 (ГОСТ 28013-98*), скрепив их пластинами поз.7, установить анкера (поз.8) в предварительно просверленные скважины и приварить их к полкам уголков.

Согласовано:

Инженер ВК	Старостина Т.	2018
Инженер ОВ	Раков К.	2018
Инженер ЭМ	Коротенко А.	2018

Взам. инв. №

Подп. и дата

Инв. № подл.

Изм.	Кол. уч.	Лист	N° док.	Подп.	Дата
Разработал		Силко И.			2018
Проверил		Никитина Н.			2018

22-18-АС1

Реконструкция (перепланировка с капитальным ремонтом) части помещений здания Восточно-Казахстанской областной больницы (Литер А) ул. Протозанова,7 под приемное отделение

Реконструкция приемного отделения
Очередь 1.

Стадия	Лист	Листов
РП	6	

Обрамление проема МР1

ТОО "Диана-Л"
лицензия ГСЛ № 17013927
г.Караганда 2017г

Формат А3