ТОО Компания "Диана-Л"

ГСЛ 17013927 от 03.08.2017 г.

Реконструкция (перепланировка с капитальным ремонтом) части помещений здания Восточно-Казахстанской областной больницы (Литер А) ул. Протозанова,7 под приемное отделение
Реконструкция приемного отделения
Очередь 2

Архитектурно-строительное решение
АС2

Президент ТОО Компания "Диана-Л" _____ Демянчик Л.И.

ГИП ТОО Компания "Диана-Л" _____ Путилин И.А.

г. Караганда 2018 г

ПЕРЕЧЕНЬ РАБОТ
для которых необходимо составление актов освидетельствования скрытых работ

Лист	Наименование
1	Работы по креплению коробок оконных и дверных блоков их теплоизоляция и защитная обработка
2	Закрываемая последующими слоями теплоизоляция
3	Закрываемая последующими слоями гидроизоляция
4	Стальные закладные детали и их антикоррозионная защита
5	Другие работы контроль качества которых невозможен после выполнения последующих работ

Ведомость ссылочных и прилагаемых документов

Обозначение	Наименование	Прим.
	Ссылочные документы	
СН РК 3.02-07-2014	«Общественные здания и сооружения»	
СН РК 3.02-13-2014	«Лечебно-профилактические учреждения»	
СН РК 3.01-01-2013	«Градостроительство. Планировка и застройка городских и сельских населенных пунктов»	
СН РК 2.02-01-2014	«Пожарная безопасность зданий и сооружений»	
СП РК 2.03-30-2017	«Строительство в сейсмических районах»	
СП РК 2.04-01-2017	«Строительная климатология»	

Ведомость основных комплектов рабочих чертежей

Обозначение	Наименование	Примечание
АС2	Архитектурно-строительные решения	
КЖ	Конструкции железобетонные	
ВК2	Водопровод и канализация	
ОВ2	Отопление и вентиляция	
ЭОМ2	Электрооборудование и электроосвещение	
ПС2	Пожарная сигнализация	
ТФ2	Телефонизация	

Общие указания:

Рабочий проект на реконструкцию (перепланировку с капитальным ремонтом) части помещений здания Восточно-Казахстанской областной больницы (Литер А) ул. Протозанова,7 под приемное отделение разработан на основании задания на проектирование Заказчика, архитектурных обмеров здания, действующих строительных норм и правил.

-стадийность проектирования капитального ремонта - рабочий проект
-климатический район - IВ
-Расчетная температура наружного воздуха -37,3С°
-Нормативный вес снегового покрова -150кг/м2
-Нормативный скоростной напор ветра -38кг/м2
-район строительства - 7 баллов
-за условную отметку 0,000 принят уровень чистого пола первого этажа.
-Уровень ответственности здания II(нормальный)
-Степень огнестойкости здания II (СНиП РК 2.02.05-2009)
-Класс функциональной пожарной опасности здания - Ф3

Проектом предусматривается выполнение следующих мероприятий:

- ремонт с частичной перепланировкой туалетов, специализированных кабинетов, служебных, бытовых помещений;
- ремонт инженерных сетей;

В ходе выполнения работ, разбираются существующие перегородки, возводятся новые, кирпичные толщ. 120мм. Новые кирпичные перегородки выполняются из пустотелого строительного кирпича КОРПо 1НФ/100/2,0/50/ГОСТ 530-2007 на растворе М100. Закладываются дверные проемы, монтируются новые с конструктивным усилением по периметру проема. Дверные и оконные блоки заменяются на новые. Разбираются существующие полы, заменяются на новые. Заменяются инженерные сети. Помещения оснащаются новым инженерным оборудованием.

Все материалы и изделия, применяемые при строительно-монтажных и отделочных работах должны иметь соответствующие санитарно-гигиенические и противопожарные сертификаты.

Антикоррозионная защита выполнена в соответствии с требованиями СН РК 2.01-01-2013 «Защита строительных конструкций от коррозии»:

- металлоконструкции покрыть 2 слоями эмали ПФ-133 по ГОСТ 926-82 по 2 слоям грунтовки ГФ-021 по ГОСТ 25129-82;
- качество лакокрасочного покрытия должно соответствовать V классу по ГОСТ 9.032-74;
- степень очистки поверхности стальных конструкций от окислов - 3 по ГОСТ 9.402-2004.

-Необетонируемые поверхности закладных изделий защитить слоем цинка толщиной 150мкм. После выполнения сварочных работ нарушенное цинковое покрытие восстановить.

Ведомость чертежей основного комплекта

Лист	Наименование	Примечание
АС-1	Общие данные	
АС-2	Ведомость отделки помещений.	
АС-2.1	Экспликация полов.	
АС-3	План до реконструкции. Ведомость демонтажных работ.	
АС-4	План после реконструкции	
АС-5	Спецификация элементов заполнения проемов. Двери, окна.	
АС-6	Металлическая рама Мр1	
АС-7	Металлическая рама Мр2	
АС-8	Металлическая рама Мр3	

ВЕДОМОСТЬ СПЕЦИФИКАЦИЙ

Лист	Наименование	Примечание
4	Спецификация элементов к узлу 1	
5	Спецификация элементов заполнения проемов	
6	Спецификация металла на проем МР1	
7	Спецификация металла на проем МР2	
8	Спецификация металла на проем МР3	

Согласовано:

Инженер ВК	Старостина Т.	2018
Инженер ОВ	Раков К.	2018
Инженер ЭМ	Короленко А.	2018

Взам. инв. №

Подп. и дата

Инв. № подл.

Рабочие чертежи разработаны в соответствии с нормами, правилами и стандартами действующими на территории Республики Казахстан.

Главный инженер проекта _____ Путилин И.А.

Изм.	Кол. уч.	Лист	N* док.	Подп.	Дата
ГИП		Путилин И.А.			2018
Разработал		Силко И.			2018
Проверил		Никитина Н.С.			2018

22-18-АС2

Реконструкция (перепланировка с капитальным ремонтом) части помещений здания Восточно-Казахстанской областной больницы (Литер А) ул. Протозанова,7 под приемное отделение

Реконструкция приемного отделения. Очередь 2.

Стадия	Лист	Листов
РП	1	

Общие данные

ТОО "Диана-Л" лицензия ГСЛ № 17013927 г.Караганда 2018г

Формат 630*359

Наименование или номер помещения	Вид отделки элементов интерьера								Примечание
	Потолок	Площадь м2/Всего	Железобетонные газобетон/стены	Площадь м2/Всего	Оконные откосы	Площадь м2/Всего	Фартуки	Площадь м2/Всего	
Ведомость отделки помещений на отм. -6,670									
109 Тамбур	-затирка, -окраска акриловым в/э составом в 2 слоя	3,3	-затирка, -окраска акриловым в/э составом в 2 слоя	16,6		-			
110 Бокс -изолятор	-затирка, -окраска масляной краской в 2 слоя	10,55	-керамич. плитка 200х300х7мм на высоту помещ-я	24,4		-	-	-	
111 Тамбур	-затирка, -окраска акриловым в/э составом в 2 слоя	4,07	-затирка, -окраска акриловым в/э составом в 2 слоя	16,6		-	-	-	
112, 113- санузлы	-затирка, -окраска акриловым в/э составом в 2 слоя	10.88	-керамич. плитка 200х300х7мм 2000 мм от у.п.	36,8		-	-	-	
			-затирка, -окраска акриловым в/э составом в 2 слоя	21,3					
114 Душевая	-затирка, -окраска акриловым в/э составом в 2 слоя	4,26	-керамич. плитка 200х300х7мм на всю высоту	27,8		-	-	-	
115 БИТ	-затирка, -окраска акриловым в/э составом в 2 слоя	18,86	-затирка, -окраска акриловым в/э составом в 2 слоя	46,7		3,1	-керамич. плитка 200х300х7мм	2,4	
116 Гинекологический кабинет	-затирка, -окраска акриловым в/э составом в 2 слоя	11,17	-затирка, -окраска акриловым в/э составом в 2 слоя	36,6		-	-керамич. плитка 200х300х7мм	2,4	

Наименование или номер помещения	Вид отделки элементов интерьера								Примечание
	Потолок	Площадь м2/Всего	Кирпичные газобетон/стены колонны	Площадь м2/Всего	Оконные откосы	Площадь м2/Всего	Фартуки	Площадь м2/Всего	
Ведомость отделки помещений на отм. -6,670									
117 Смотровая	-затирка, -окраска акриловым в/э составом в 2 слоя	42,58	-затирка, -окраска акриловым в/э составом в 2 слоя	48,2		-	-керамич. плитка 200х300х7мм	2,4	
118 Процедурный	-затирка, -окраска акриловым в/э составом в 2 слоя	14,95	-керамич. плитка 200х300х7мм на всю высоту	47,1		-			
119 Операционная	-затирка, -окраска масляной краской в 2 слоя	46,80	-керамич. плитка 200х300х7мм на всю высоту	84,6		-			
120 Бокс	-затирка, -окраска масляной краской в 2 слоя	16,45	-керамич. плитка 200х300х7мм на всю высоту	49,8		-			
121 Санузел	-затирка, -окраска акриловым в/э составом в 2 слоя	1,9	-керамич. плитка 200х300х7мм 2000 мм от у.п.	11,4		-			
			-затирка, -окраска акриловым в/э составом в 2 слоя	5,0					

Вариант раскладки керамической плитки: 2,4 кв.м.

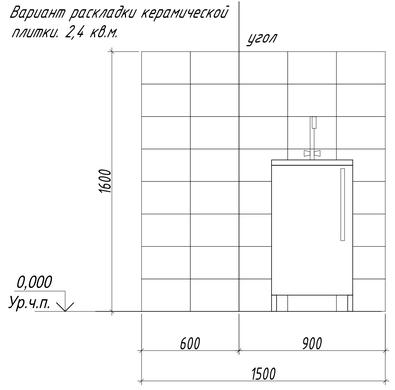

Согласовано:

Инженер ВК	Старостина Т.		2018
Инженер ОВ	Раков К.		2018
Инженер ЭМ	Короленко А.		2018

Взам. инв. №

Подп. и дата

Инв. № подл.

Изм.	Кол. уч.	Лист	№ док.	Подп.	Дата
Разработал		Силко И.			2018
Проверил		Никитина Н.С.			2018

22-18-АС2

Реконструкция (перепланировка с капитальным ремонтом) части помещений здания Восточно-Казахстанской областной больницы (Литер А) ул. Протозанова,7 под приемное отделение

Реконструкция приемного отделения. Очередь 2.

Стадия	Лист	Листов
РП	2	

Ведомость отделки помещений.

ТОО "Диана-Л" лицензия ГСЛ № 17013927 г.Караганда 2018г

Формат А4х3

Экспликация полов помещений

Номер помещания	Тип пола	Схема пола или тип пола по серии	Данные элементов пола (наименование, толщина, основание и др.), мм	Площадь, $м^2$	Примечание
112,113,114,118 121	А	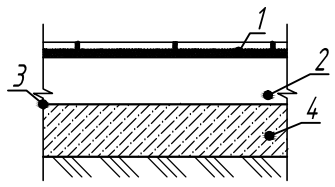	1. Плитка керамическая 400х400х10 мм с шероховатой поверхностью на мастике - 30 мм; 2. Подстилающий слой из бетона кл. В12,5- 20 мм; 3. Гидроизоляция ТЕХНОНИКОЛЬ-15 мм; 4. Ж/б плита - 200мм.	32,04	
109,111,115, 116,117	Б	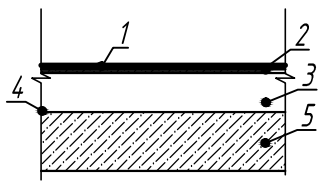	1. Гомогенное напольное ПВХ покрытие кл.33- 10 мм; 2. Мастика клеющая 3. Подстилающий слой из бетона кл. В12,5- 20 мм; 4. Гидроизоляция ТЕХНОНИКОЛЬ-15 мм; 5. Ж/б плита - 200мм.	80,05	Универсальный технический плинтус для завода покрытий на стену, Н 110 мм. - расход 75,7 м.п.
110,119,120	В	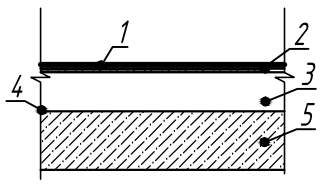	1. Токорассеивающее ПВХ покрытие кл.33- 10 мм; 2. Мастика клеющая 3. Подстилающий слой из бетона кл. В12,5- 20 мм; 4. Гидроизоляция ТЕХНОНИКОЛЬ-15 мм; 5. Ж/б плита - 200мм.	73.80	Универсальный технический плинтус для завода покрытий на стену, Н 110 мм. - расход 54,9 п.м.

Согласовано:

Инженер ВК	Старостина Т.	2018
Инженер ОВ	Раков К.	2018
Инженер ЭМ	Коротенко А.	2018

Взам. инв. №

Подп. и дата

Инв. № подл.

Изм.	Кол. уч.	Лист	N° док.	Подп.	Дата
Разработал		Силко И.			2018
Проверил		Никитина Н.С.			2018

22-18-АС2

Реконструкция (перепланировка с капитальным ремонтом) части помещений здания Восточно-Казахстанской областной больницы (Литер А) ул. Протозанова,7 под приемное отделение

Реконструкция приемного отделения. Очередь 2.	Стадия	Лист	Листов
	РП	2.1	

Экспликация полов.

ТОО "Диана-Л"
лицензия ГСЛ № 17013927
г.Караганда 2018г

Формат А3

Ведомость демонтажных работ

Поз.	Наименование		Кол.	Примечание
1	Демонтаж кирпичной кладки	м2	9,3	
2	Демонтаж дверных блоков	шт	7	
3	Демонтаж кирпичных перегородок 120 мм под проем	м3	4	
4	Разборка существующего пола (керамогранит, ж/б ст. 60 мм)	м2	185,9	
5	Очистка поверхности сущ. кирпичных стен (улучш.штукатурка)	м2	402,8	
6	Очистка поверхности сущ. потолка (затирка и покраска в/э)	м2	185,8	
7	Демонтаж гипсокартонной перегородки 120 мм	м2	8,8	

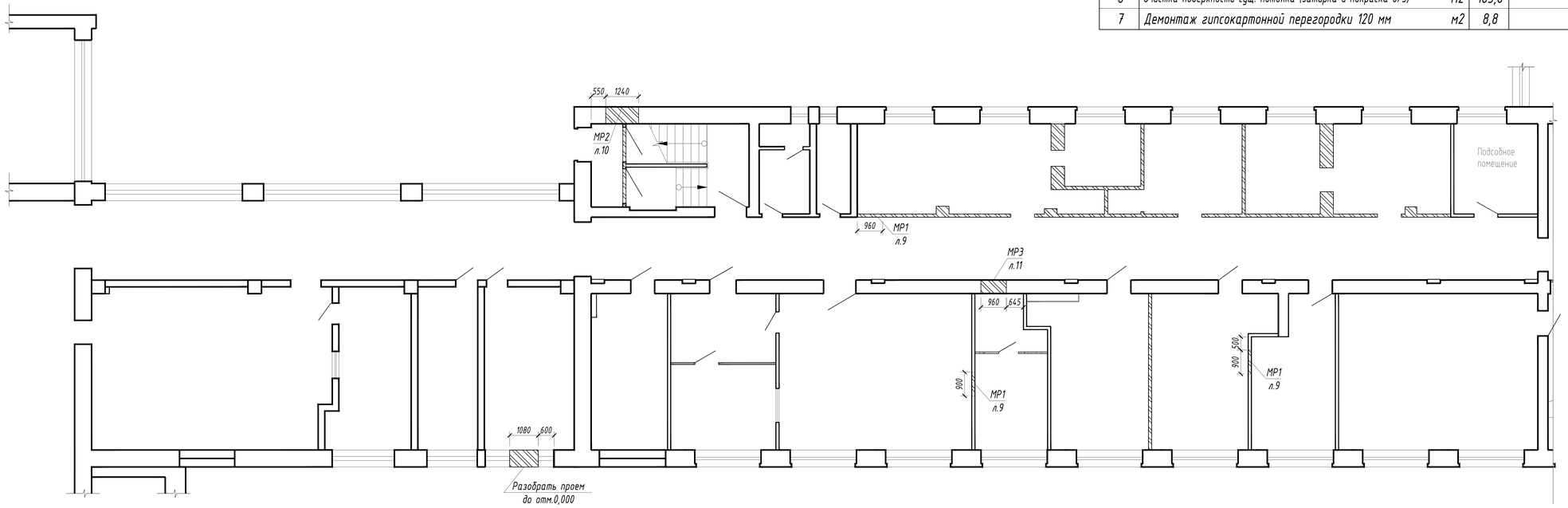

Примечание
1. Металлические рамы для организации перемычек МР1-3 шт.; Мр2 -шт.; Мр3-1шт.

Условные обозначения:

Демонтаж кирпичной кладки- 9,3 м3

Демонтаж гипсокартонной перегородки- 8,8 м2

Согласовано:

Инженер ВК	Стадникова Т.	2018
Инженер ОВ	Рабер К.	2018
Инженер ЭМ	Кобербиет А.	2018

Взам. инв. № | Подп. и дата | Инв. № подл.

Изм.	Кол. уч.	Лист	N° док.	Подп.	Дата
Разработал		Силко И.			2018
Проверил		Никитина Н.С.			2018

22-18-АС2

Реконструкция (перепланировка с капитальным ремонтом) части помещений здания Восточно-Казахстанской областной больницы (Литер А) ул. Протозанова,7 под приемное отделение

Реконструкция приемного отделения. Очередь 2.

План демонтажа приемного отделения. Ведомость демонтажных работ.

Стадия	Лист	Листов
РП	3	

ТОО "Диана-Л" лицензия ГСЛ № 17013927 г.Караганда 2018г

Формат 630*359

Спецификация элементов к узлу 1(на все здание)

Поз.	Обозначение	Наименование	Кол.	Масса ед.,кг	Примеч.
1	ГОСТ8240-89	⊏ 14 L=150мм	38	1,84	
СГ-1	ГОСТ 23279-85	Сетка 4С $\frac{Вр-I-50}{Вр-I-50}$ 10х100,п.м.	140	0,50	
		Ц-п раствор М100			0,1м³

Экспликация помещений

Номер поме-щения	Наименование	Площадь, м²	Кат.* поме-щения
108	Лестничная клетка	18,71	
109	Тамбур	3,3	
110	Бокс -изолятор	10,55	
111	Тамбур	4,07	
112	Санузел	6,49	
113	Санузел	4,39	
114	Душевая	4,28	
115	БИТ	18,86	
116	Гинекологический кабинет	11,17	
117	Смотровая	42,58	
118	Процедурный	14,95	
119	Операционная	46,80	
120	Бокс	16,45	
121	Санузел	1,9	
	Общая площадь помещений	204.50	

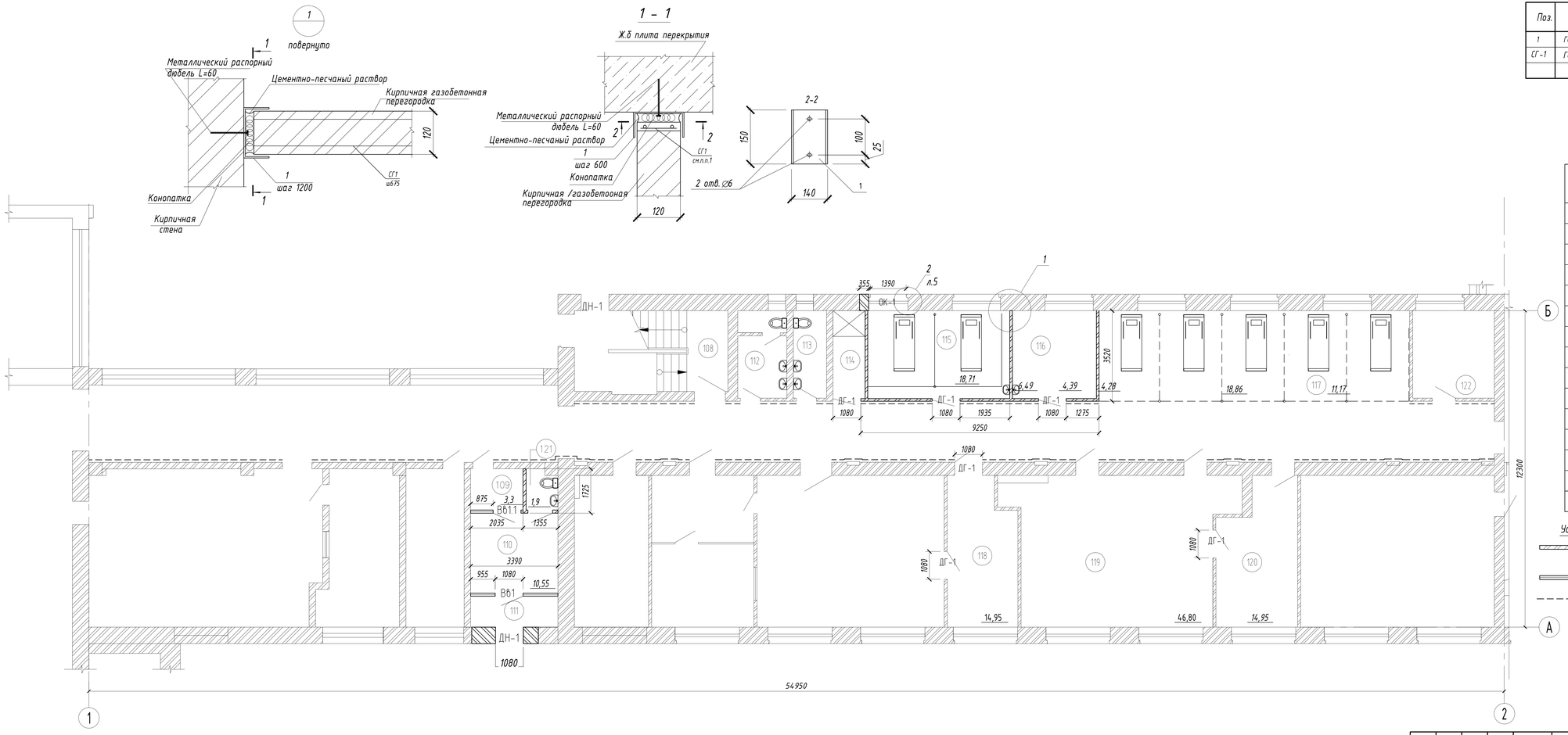

Условные обозначения:

Перегородки из кирпича КОРПо 1НФ/100/2,0/50/ГОСТ 530-2007 на растворе М100 Расход- 10,6 м3.

Внутренняя витражная система. См.л5

ЛДСП доска (отбойная) шириной 150 мм. в кромке ПВХ 2 мм, монтировать на 900 мм от у.п.. Расход -61,9 м.п.

Примечание
1. Отбойная доска монтируется креплениями, выбор которых зависит от материала стены, через каждые 50 - 60 мм.

Изм.	Кол. уч.	Лист	N° док.	Подп.	Дата	22-18-АС2		
						Реконструкция (перепланировка с капитальным ремонтом) части помещений здания Восточно-Казахстанской областной больницы (Литер А) ул. Протозанова,7 под приемное отделение		
						Реконструкция приемного отделения. Очередь 2.	Стадия: РП	Лист: 4 / Листов:
Разработал		Силко И.			2018			
Проверил		Никитина Н.С.			2018	План приемного отделения после реконструкции	ТОО "Диана-Л" лицензия ГСЛ № 17013927 г.Караганда 2018г	

Согласовано:

Инженер ВК	Сапрыкина Т.	2018
Инженер ОВ	Рахой К.	2018
Инженер ЭМ	Коротенко А.	2018

Взам. инв. №

Подп. и дата

Инв. № подл.

Формат 780*359

Спецификация элементов заполнения проемов

Поз.	Обозначение	Размеры, мм		1 эт	Итого	Дверной Обналичник м.п.	Примечание
		Проема	Изделия				
Окна							
ОК-1	ОПМ В2 14-18 (4М-10-4М-10-4М) ГОСТ 30674-99	1390х1840(h)	1350х1800(h)	1	1		Толщина стенки проф.-3 мм.
Двери внутренние							
ДГ-1	ДПВ Км П Оп Р 2100х1000 ГОСТ 30970-2014	1080х2100(h)	1000х2000(h)	6	6		С замком и дверные петли -2 шт. Толщина стенки проф.-3 мм.
Двери наружние							
ДН	Г 21-10 ГОСТ 31173-2003	1080х2100(h)	1000х2000(h)	1	1		Утепленная, с доводчиком, замком и дверными петлями 2 шт
Витражи внутренние							
ВВ-1	ГОСТ 30674-99	3390х3125(h)	3390х3125(h)	1	1		Марка стеклопакета СПО 4М1. Дверь с замком и доводчиком. Стекло с матовой пленкой. Толщина стенки профиля- 3 мм.
ВВ-1.1	ГОСТ 30674-99	2035х3125(h)	2035х3125(h)	1	1		Марка стеклопакета СПО 4М1. Дверь с замком и доводчиком. Стекло с матовой пленкой. Толщина стенки профиля- 3 мм.

ОК-1

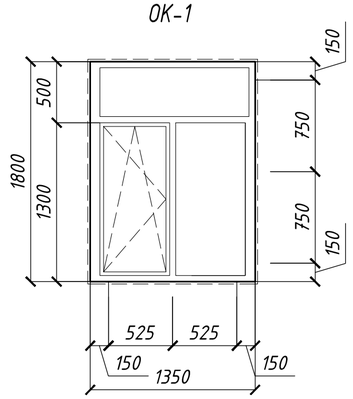

ДГ-1
ДН-1

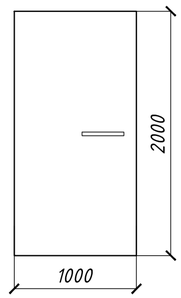

Витраж ВВ-1.1

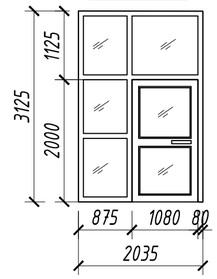

Витраж ВВ-1

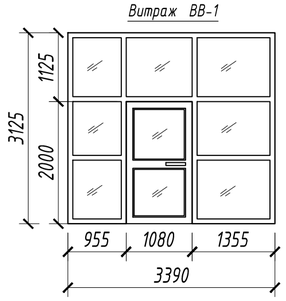

Спецификация элементов для установки окон .

Поз.	Обозначение	Наименование	Кол.	Масса, ед., кг	Приме-чание
ПД-1		Доска подоконная из ПВХ 20х210 в ком-те с заглушками	1,6		м.п.
СЛ-1		Листовая сталь 1мм	1,6		м.п.

СЛ-1

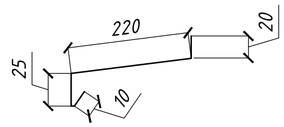

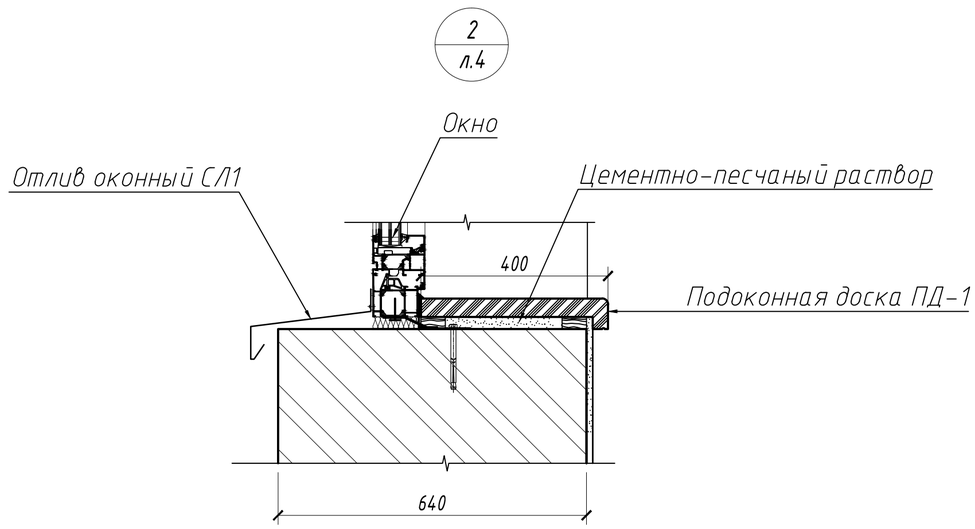

Примечание
1. Габаритные размеры изделий уточнить по факту.
2. Окна выполнить металлопластиковыми из профиля 70-ой серией, цвет белый.
3. Предусмотреть отделку наружных оконных откосов:
   -высококачественная штукатурка,
   -затирка
   -окраска перхлорвиниловым составом в 1 слой.

Расход -3,0 м2.

Согласовано:

Инженер ВК	Старостина Т.		2018
Инженер ОВ	Раков К.		2018
Инженер ЭМ	Коротенко А.		2018

Взам. инв. №

Подп. и дата

Инв. № подл.

Изм.	Кол. уч.	Лист	N° док.	Подп.	Дата
Разработал		Силко И.			2018
Проверил		Никитина Н.С.			2018

22-18-АС2

Реконструкция (перепланировка с капитальным ремонтом) части помещений здания Восточно-Казахстанской областной больницы (Литер А) ул. Протозанова,7 под приемное отделение

Реконструкция приемного отделения. Очередь 2.

Стадия	Лист	Листов
РП	5	

Спецификация элементов заполнения проемов. Спецификация элементов для установки окон.

ТОО "Диана-Л" лицензия ГСЛ № 17013927 г.Караганда 2018г

Формат А3

Схема устройства дверного проема Прм 1

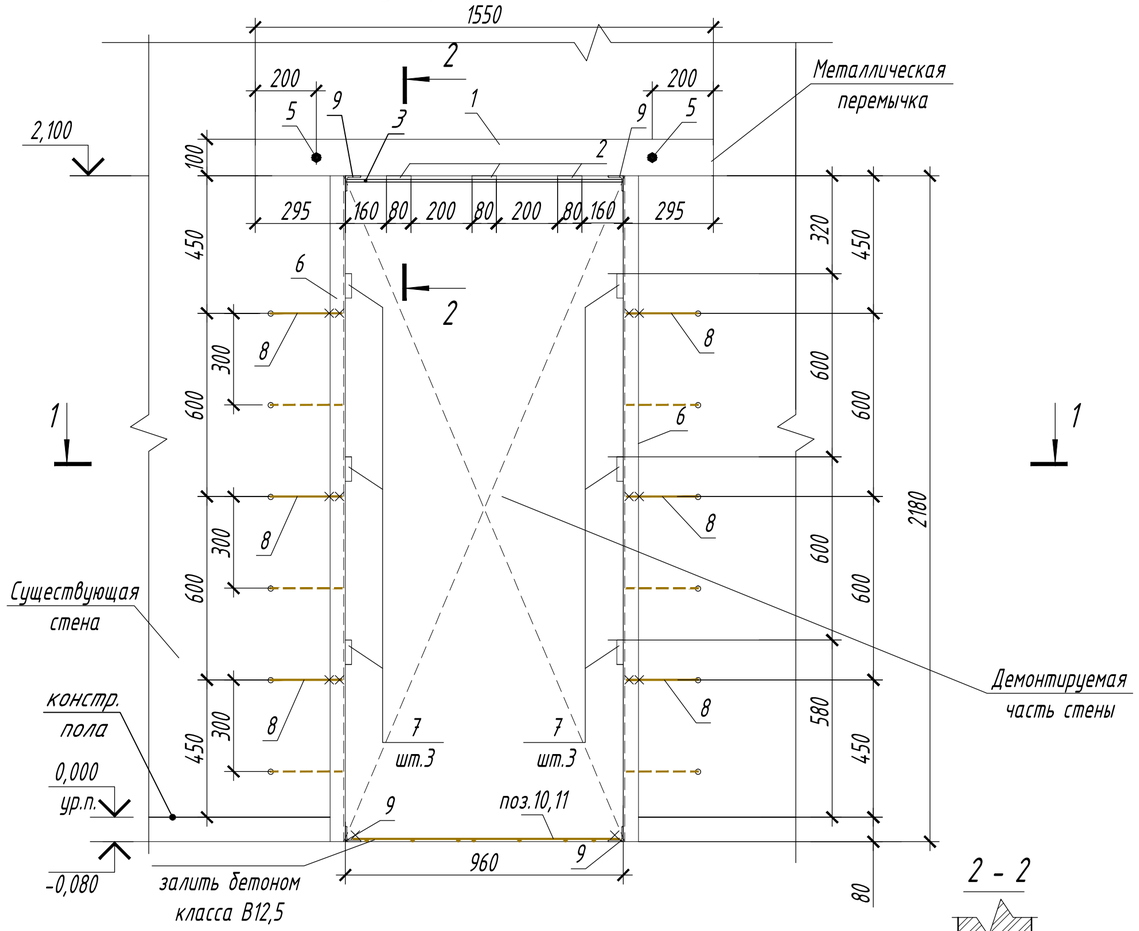

1 - 1

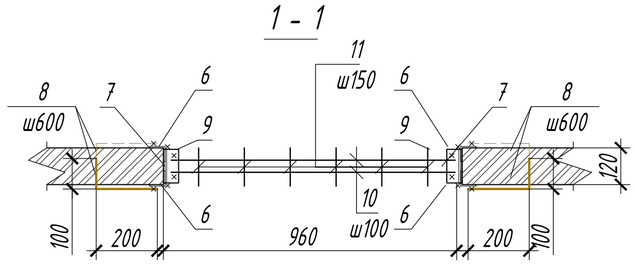

2 - 2

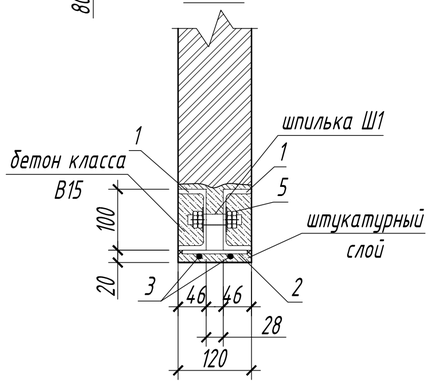

Спецификация металла на проем МР1

Поз.	Обозначение	Наименование	Кол.	Масса ед., кг	Примечание
		Металлическая перемычка			
1	ГОСТ 8240-97	Швеллер 10 ГОСТ 8240-97 / С245 ГОСТ 27772-88* L=1550	2	13.3	
2	ГОСТ 103-2006	Полоса 8х80 ГОСТ 103-2006 / С245 ГОСТ 27772-88* L=100	3	0.50	
3	ГОСТ 5781-82*	Ф16 А-III L=920	2	1.45	
4	ГОСТ 22042-76*	Шпилька М16-6дх120.58	2	0,2	
5	ГОСТ 5915-70	Гайка М16 ГОСТ 5915-70	8	0.03761	
		Обрамление проема			
6	ГОСТ 8509-93	Уголок 50х50х5 ГОСТ 8509-93 / С245 ГОСТ 27772-88* L=2180	4	8.22	
7	ГОСТ 103-2006	Полоса 8х80 ГОСТ 103-2006 / С245 ГОСТ 27772-88* L=100	6	0.50	
8	ГОСТ 5781-82*	Ф8 А-I L=300	12	0.12	
9	ГОСТ 8509-93	Уголок 50х50х5 ГОСТ 8509-93 / С245 ГОСТ 27772-88* L=120	4	0.45	
10	ГОСТ 5781-82*	Ф12 А-III L=920	2	0.82	
11	ГОСТ 5781-82*	Ф12 А-III L=120	6	0.11	
		Итого, в т.ч. на сварку 1%:			73,87

Примечания

1. Перед началом работ необходимо выполнить временное раскрепление плит перекрытия, находящиеся над проемом, посредством установки деревянных стоек Ø250 мм на прокладках δ=50 мм.
2. С двух сторон стены после разметки, пропилить штрабы дисковой пилой и установить балки перемычки (поз. 1), которые необходимо стянуть шпильками Ш 1. Перед монтажом балок, для улучшения сцепления бетона, их необходимо обмотать проволокой Ф 2 мм (ГОСТ 3282-74*).
3. После установки перемычки можно производить пробивку проема, для этого рекомендуется использовать дисковые пилы и молотки, в целях сохранения целостности стены. Объем демонтируемого кирпича 0,25м^3.
4. После демонтажа кирпича проектируемый проем необходимо усилить металлическими обоймами, применить уголки поз.6 на растворе М50 (ГОСТ 28013-98*), скрепив их пластинами поз.7, установить анкера (поз.8) в предварительно просверленные скважины и приварить их к полкам уголков.
5. Соединение всех металлических элементов выполнить на сварке в соответствии с требованиями ГОСТ 14098-91 и СНиП РК 5.03-37-2005, электродами типа Э-42А по ГОСТ 9467-75. Катет шва по наименьшей толщине деталей.
6. Выполнить антикоррозийную защиту высококачественной краской ПФ115 (ГОСТ 6465-76) за 2 раза по грунтовке ГФ-021 (ГОСТ 25129-82) в 2 слоя.
7. Установить дверную коробку, откосы оштукатурить.

Согласовано:

Инженер ВК	Старостина Т.	2018
Инженер ОВ	Раков К.	2018
Инженер ЭМ	Коротенко А.	2018

Взам. инв. №

Подп. и дата

Инв. № подл.

Изм.	Кол. уч.	Лист	N° док.	Подп.	Дата
Разработал		Силко И.			2018
Проверил		Никитина Н.С.			2018

22-18-АС2

Реконструкция (перепланировка с капитальным ремонтом) части помещений здания Восточно-Казахстанской областной больницы (Литер А) ул. Протозанова,7 под приемное отделение

Реконструкция приемного отделения. Очередь 2.

Стадия	Лист	Листов
РП	6	

Обрамление проема МР1

ТОО "Диана-Л" лицензия ГСЛ № 17013927 г.Караганда 2018г

Формат А3

Схема устройства дверного проема Прм 2

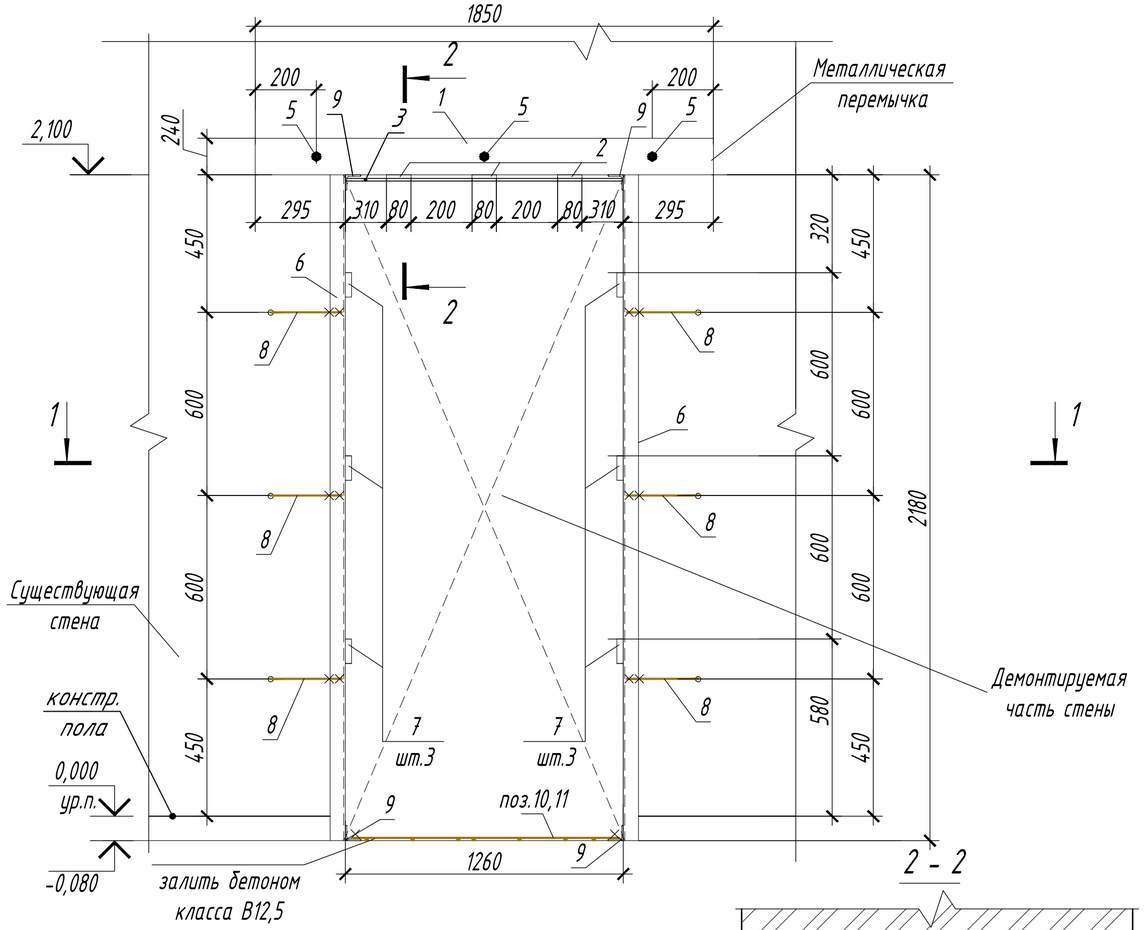

Спецификация металла на проем М2

Поз.	Обозначение	Наименование	Кол.	Масса ед., кг	Примечание
		Металлическая перемычка			
1	ГОСТ 8240-97	Швеллер 24П ГОСТ 8240-97 / С245 ГОСТ 27772-88* L=1850	2	44.4	
2	ГОСТ 103-2006	Полоса 8х80 ГОСТ 103-2006 / С245 ГОСТ 27772-88* L=620	3	3.11	
3	ГОСТ 5781-82*	Ф16 А-III L=1260	7	1.99	
4	ГОСТ 22042-76*	Шпилька М16-6дх640.58	3	1,07	
5	ГОСТ 5915-70	Гайка М16 ГОСТ 5915-70	9	0.03761	
		Обрамление проема			
6	ГОСТ 8509-93	Уголок 50х50х5 ГОСТ 8509-93 / С245 ГОСТ 27772-88* L=2180	4	8.22	
7	ГОСТ 103-2006	Полоса 8х80 ГОСТ 103-2006 / С245 ГОСТ 27772-88* L=620	6	3.11	
8	ГОСТ 5781-82*	Ф8 А-I L=300	12	0.12	
9	ГОСТ 8509-93	Уголок 50х50х5 ГОСТ 8509-93 / С245 ГОСТ 27772-88* L=640	4	2.41	
10	ГОСТ 5781-82*	Ф12 А-III L=1260	7	1.12	
11	ГОСТ 5781-82*	Ф12 А-III L=620	6	0.55	
		Итого, в т.ч. на сварку 1%:			188,15

1 - 1

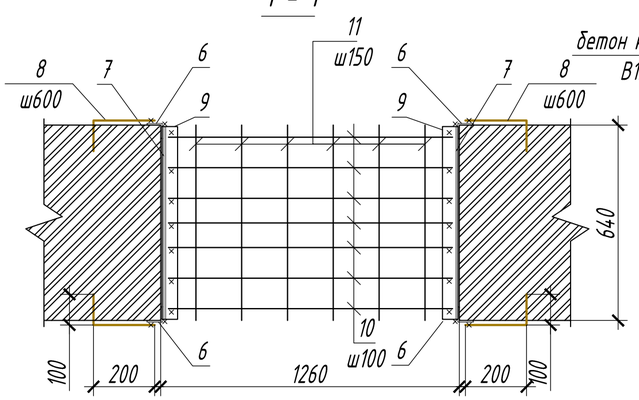

2 - 2

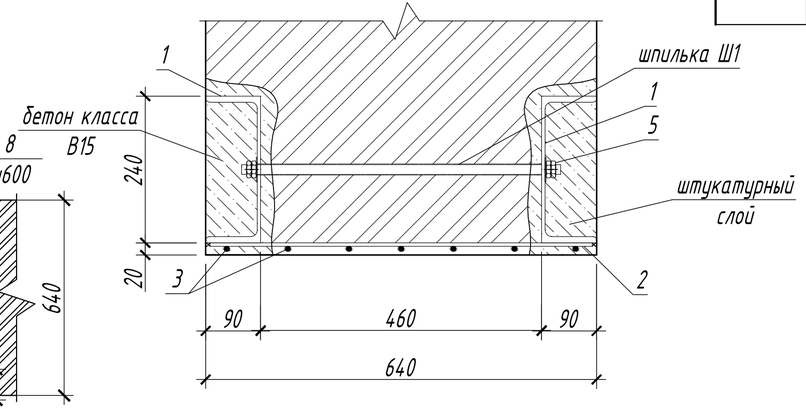

Примечания

1. Перед началом работ необходимо выполнить временное раскрепление плит перекрытия, находящиеся над проемом, посредством установки деревянных стоек Ø250 мм на прокладках δ=50 мм.
2. С двух сторон стены после разметки, пропилить штрабы дисковой пилой и установить балки перемычки (поз. 1), которые необходимо стянуть шпильками Ш 1. Перед монтажом балок, для улучшения сцепления бетона, их необходимо обмотать проволокой Ф 2 мм (ГОСТ 3282-74*).
3. После установки перемычки можно производить пробивку проема, для этого рекомендуется использовать дисковые пилы и молотки, в целях сохранения целостности стены. Объем демонтируемого кирпича 1,34 $м^3$.
4. После демонтажа кирпича проектируемый проем необходимо усилить металлическими обоймами, применить уголки поз.6 на растворе М50 (ГОСТ 28013-98*), скрепив их пластинами поз.7, установить анкера (поз.8) в предварительно просверленные скважины и приварить их к полкам уголков.
5. Соединение всех металлических элементов выполнить на сварке в соответствии с требованиями ГОСТ 14098-91 и СНиП РК 5.03-37-2005, электродами типа Э-42А по ГОСТ 9467-75. Катет шва по наименьшей толщине деталей.
6. Выполнить антикоррозийную защиту высококачественной краской ПФ115 (ГОСТ 6465-76) за 2 раза по грунтовке ГФ-021 (ГОСТ 25129-82) в 2 слоя.
7. Установить дверную коробку, откосы оштукатурить.

Согласовано:

Инженер ВК	Старостина Т.	2018
Инженер ОВ	Раков К.	2018
Инженер ЭМ	Коротенко А.	2018

Взам. инв. №

Подп. и дата

Инв. № подл.

Изм.	Кол. уч.	Лист	N° док.	Подп.	Дата
Разработал		Силко И.			2018
Проверил		Никитина Н.С.			2018

22-18-АС2

Реконструкция (перепланировка с капитальным ремонтом) части помещений здания Восточно-Казахстанской областной больницы (Литер А) ул. Протозанова,7 под приемное отделение

Реконструкция приемного отделения. Очередь 2.

Стадия	Лист	Листов
РП	7	

Обрамление проема МР2

ТОО "Диана-Л"
лицензия ГСЛ № 17013927
г.Караганда 2018г

Формат А3

Схема устройства дверного проема Прм 3

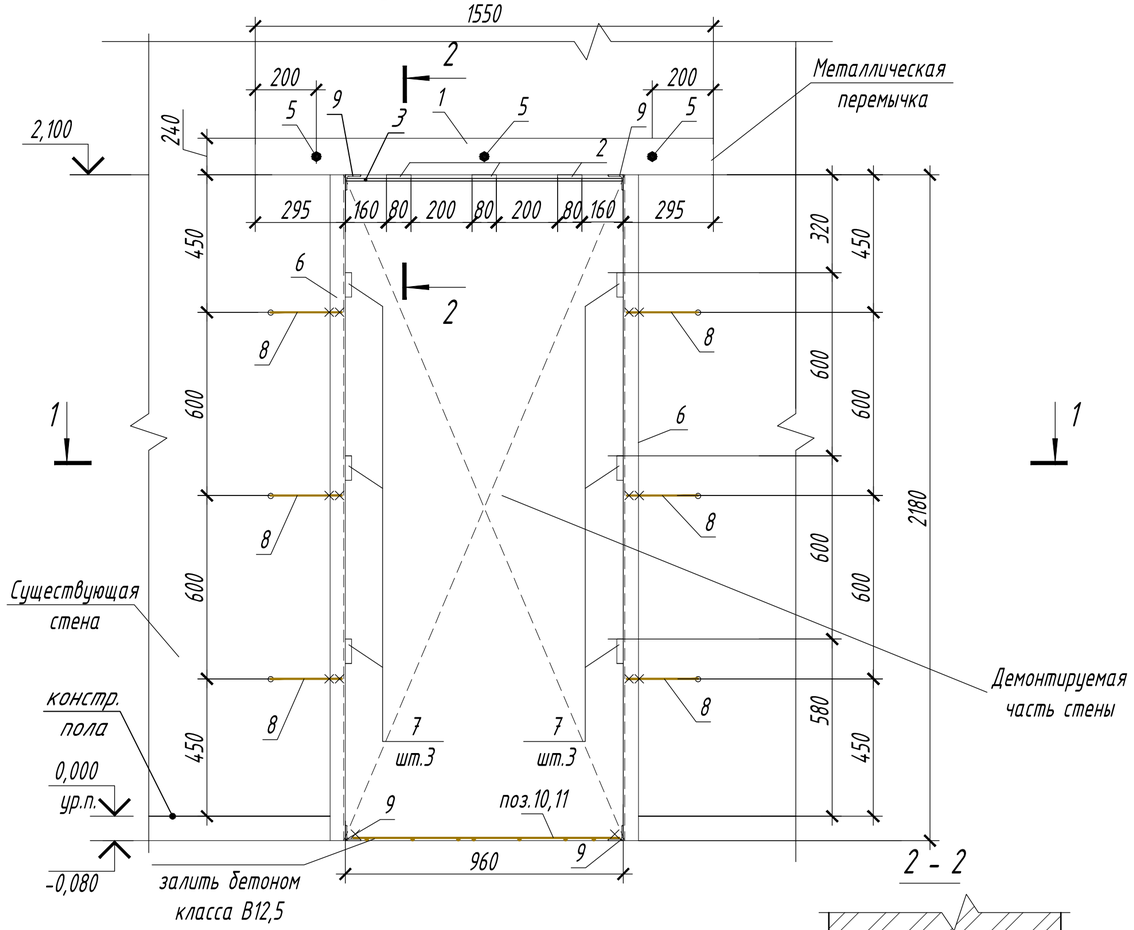

1 - 1

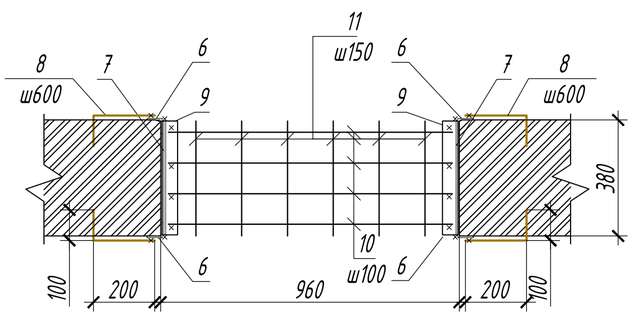

2 - 2

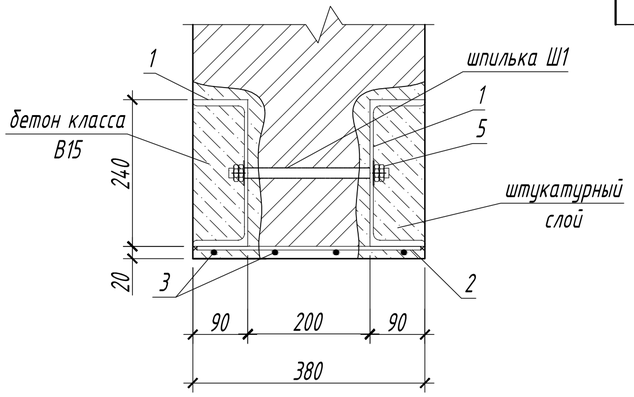

Спецификация металла на проем МР3

Поз.	Обозначение	Наименование	Кол.	Масса ед., кг	Примечание
		Металлическая перемычка			
1	ГОСТ 8240-97	Швеллер 24П ГОСТ 8240-97 / С245 ГОСТ 27772-88* L=1550	2	37.2	
2	ГОСТ 103-2006	Полоса 8х80 ГОСТ 103-2006 / С245 ГОСТ 27772-88* L=360	3	1.61	
3	ГОСТ 5781-82*	Ф16 А-III L=960	4	1.52	
4	ГОСТ 22042-76*	Шпилька М16-6дх380.58	3	1,07	
5	ГОСТ 5915-70	Гайка М16 ГОСТ 5915-70	9	0.03761	
		Обрамление проема			
6	ГОСТ 8509-93	Уголок 50х50х5 ГОСТ 8509-93 / С245 ГОСТ 27772-88* L=2180	4	8.22	
7	ГОСТ 103-2006	Полоса 8х80 ГОСТ 103-2006 / С245 ГОСТ 27772-88* L=360	6	1.61	
8	ГОСТ 5781-82*	Ф8 А-I L=300	12	0.12	
9	ГОСТ 8509-93	Уголок 50х50х5 ГОСТ 8509-93 / С245 ГОСТ 27772-88* L=380	4	1.43	
10	ГОСТ 5781-82*	Ф12 А-III L=1260	4	1.12	
11	ГОСТ 5781-82*	Ф12 А-III L=360	6	0.33	
		Итого, в т.ч. на сварку 1%:			146,49

Установить сетку в нижней части проема. Сетку усиления нижней части проема обетонировать мелкозернистым бетоном класса не ниже В 12,5 (марка 150).

5. Соединение всех металлических элементов выполнить на сварке в соответствии с требованиями ГОСТ 14098-91 и СНиП РК 5.03-37-2005, электродами типа Э-42А по ГОСТ 9467-75. Катет шва по наименьшей толщине деталей.

6. Выполнить антикоррозийную защиту высококачественной краской ПФ115 (ГОСТ 6465-76) за 2 раза по грунтовке ГФ-021 (ГОСТ 25129-82) в 2 слоя.

7. Установить дверную коробку, откосы оштукатурить.

Примечания

1. Перед началом работ необходимо выполнить временное раскрепление плит перекрытия, находящиеся над проемом, посредством установки деревянных стоек Ø250 мм на прокладках δ=50 мм.
2. С двух сторон стены после разметки, пропилить штрабы дисковой пилой и установить балки перемычки (поз. 1), которые необходимо стянуть шпильками Ш1. Перед монтажом балок, для улучшения сцепления бетона, их необходимо обмотать проволокой Ф2 мм (ГОСТ 3282-74*).
3. После установки перемычки можно производить пробивку проема, для этого рекомендуется использовать дисковые пилы и молотки, в целях сохранения целостности стены. Объем демонтируемого кирпича 1,09 $м^3$.
4. После демонтажа кирпича проектируемый проем необходимо усилить металлическими обоймами, применить уголки поз.6 на растворе М50 (ГОСТ 28013-98*), скрепив их пластинами поз.7, установить анкера (поз.8) в предварительно просверленные скважины и приварить их к полкам уголков.

Согласовано:

Инженер ВК	Старостина Т.	2018
Инженер ОВ	Раков К.	2018
Инженер ЭМ	Коротенко А.	2018

Взам. инв. №

Подп. и дата

Инв. № подл.

Изм.	Кол. уч.	Лист	N° док.	Подп.	Дата
Разработал		Силко И.			2018
Проверил		Никитина Н.С.			2018

22-18-АС2

Реконструкция (перепланировка с капитальным ремонтом) части помещений здания Восточно-Казахстанской областной больницы (Литер А) ул. Протозанова,7 под приемное отделение

Реконструкция приемного отделения. Очередь 2.

Стадия	Лист	Листов
РП	8	

Обрамление проема МР3

ТОО "Диана-Л"
лицензия ГСЛ № 17013927
г.Караганда 2018г

Формат А3