ТОО Компания "Диана-Л"

ГСЛ 17013927 от 03.08.2017 г.

Реконструкция (перепланировка с капитальным ремонтом) части помещений здания Восточно-Казахстанской областной больницы (Литер А) ул. Протозанова,7 под приемное отделение
Реконструкция приемного отделения
Очередь 3

Архитектурно-строительное решение
АС3

Президент ТОО Компания "Диана-Л" _____ Демянчик Л.И.

ГИП ТОО Компания "Диана-Л" _____ Путилин И.А.

г. Караганда 2018 г

ПЕРЕЧЕНЬ РАБОТ
для которых необходимо составление актов освидетельствования скрытых работ

Лист	Наименование
1	Работы по креплению коробок оконных и дверных блоков их теплоизоляция и защитная обработка
2	Основание под фундамент, защитная обработка железобетонных поверхностей
3	Закрываемая последующими слоями теплоизоляция
4	Закрываемая последующими слоями гидроизоляция
5	Стальные закладные детали и их антикоррозионная защита
6	Другие работы контроль качества которых невозможен после выполнения последующих работ

Ведомость ссылочных и прилагаемых документов

Обозначение	Наименование	Прим.
	Ссылочные документы	
СН РК 3.02-07-2014	«Общественные здания и сооружения»	
СН РК 3.02-13-2014	«Лечебно-профилактические учреждения»	
СН РК 3.01-01-2013	«Градостроительство. Планировка и застройка городских и сельских населенных пунктов»	
СН РК 2.02-01-2014	«Пожарная безопасность зданий и сооружений»	
СП РК 2.03-30-2017	«Строительство в сейсмических районах»	
СП РК 2.04-01-2017	«Строительная климатология»	

Ведомость основных комплектов рабочих чертежей

Обозначение	Наименование	Примечание
АСЗ	Архитектурно-строительные решения	
КЖ	Конструкции железобетонные	
ВКЗ	Водопровод и канализация	
ОВЗ	Отопление и вентиляция	
ЭОМЗ	Электрооборудование и электроосвещение	
ПСЗ	Пожарная сигнализация	
ТФЗ	Телефонизация	

Согласовано:

Инженер ВК	Старостина Т.	2018
Инженер ОВ	Раков К.	2018
Инженер ЭМ	Короленко А.	2018

Взам. инв. №

Подп. и дата

Инв. № подл.

Рабочие чертежи разработаны в соответствии с нормами, правилами и стандартами действующими на территории Республики Казахстан.

Главный инженер проекта _____ Путилин И.А.

Общие указания:

Рабочий проект на реконструкцию (перепланировку с капитальным ремонтом) части помещений здания Восточно-Казахстанской областной больницы (Литер А) ул. Протозанова,7 под приемное отделение разработан на основании задания на проектирование Заказчика, архитектурных обмеров здания, действующих строительных норм и правил.

-стадийность проектирования капитального ремонта - рабочий проект
-климатический район - IВ
-Расчетная температура наружного воздуха -37,3С°
-Нормативный вес снегового покрова -150кг/м2
-Нормативный скоростной напор ветра -38кг/м2
-район строительства - 7 баллов
-за условную отметку 0,000 принят уровень чистого пола первого этажа.
-Уровень ответственности здания II(нормальный)
-Степень огнестойкости здания II (СНиП РК 2.02.05-2009)
-Класс функциональной пожарной опасности здания - Ф3.4

Проектом предусматривается выполнение следующих мероприятий:

- ремонт с частичной перепланировкой туалетов, специализированных кабинетов, служебных, бытовых помещений;
- ремонт инженерных сетей;

В ходе выполнения работ, разбираются существующие перегородки, возводятся новые, кирпичные толщ. 120мм. Новые кирпичные перегородки выполняются из пустотелого строительного кирпича КОРПо 1НФ/100/2,0/50/ГОСТ 530-2007 на растворе М100. Закладываются дверные проемы, монтируются новые с конструктивным усилением по периметру проема. Дверные и оконные блоки заменяются на новые. Разбираются существующие полы, заменяются на новые. Заменяются инженерные сети. Помещения оснащаются новым инженерным оборудованием.

Все материалы и изделия, применяемые при строительно-монтажных и отделочных работах должны иметь соответствующие санитарно-гигиенические и противопожарные сертификаты.

Антикоррозионная защита выполнена в соответствии с требованиями СН РК 2.01-01-2013 «Защита строительных конструкций от коррозии»:
- металлоконструкции покрыть 2 слоями эмали ПФ-133 по ГОСТ 926-82 по 2 слоям грунтовки ГФ-021 по ГОСТ 25129-82;
- качество лакокрасочного покрытия должно соответствовать V классу по ГОСТ 9.032-74;
- степень очистки поверхности стальных конструкций от окислов - 3 по ГОСТ 9.402-2004.
-Необетонируемые поверхности закладных изделий защитить слоем цинка толщиной 150мкм. После выполнения сварочных работ нарушенное цинковое покрытие восстановить.

Ведомость чертежей основного комплекта

Лист	Наименование	Примечание
АС-1	Общие данные (начало)	
АС-2	Ведомость отделки помещений.	
АС-2.1	Экспликация полов.	
АС-3	План до реконструкции. Ведомость демонтажных работ.	
АС-4	План после реконструкции	
АС-5	Разрез А-А	
АС-6	Фасад 1/3-4/3	
АС-7	Спецификация элементов заполнения проемов. Двери, окна.	
АС-7.1	Ограждение ОГ1, ОГ2	
АС-8	План кровли	

ВЕДОМОСТЬ СПЕЦИФИКАЦИЙ

Лист	Наименование	Примечание
4	Спецификация элементов сетки С1	
4	Спецификация элементов стоек Ст1 наружных стен	
7	Спецификация элементов заполнения проемов	
7	Спецификация элементов к узлу 1	
8	Спецификация к схеме расположения элементов	

Изм.	Кол. уч.	Лист	N* док.	Подп.	Дата	22-18-АСЗ			
						Реконструкция (перепланировка с капитальным ремонтом) части помещений здания Восточно-Казахстанской областной больницы (Литер А) ул. Протозанова,7 под приемное отделение			
ГИП		Путилин И.А.			2018	Реконструкция приемного отделения. Очередь 3.	Стадия	Лист	Листов
Разработал		Силко И.			2018		РП	1	
Проверил		Никитина Н.С.			2018	Общие данные	ТОО "Диана-Л" лицензия ГСЛ № 17013927 г.Караганда 2018г		

Формат 630*359

Наименование или номер помещения	Вид отделки элементов интерьера								Примечание
	Потолок	Площадь м2/всего	Кирпичные, газобетон/стены	Площадь м2/всего	Перегородки из гипсокартона	Площадь м2/всего	Фартуки	Площадь м2/всего	
Ведомость отделки помещений на отм. -6,670									
101 Тамбур	-затирка, -окраска акриловым в/э составом в 2 слоя	4,16		-		-	-	-	
102 Холл	-затирка, -окраска акриловым в/э составом в 2 слоя	46,37	-улучш.штукатурка -затирка, -окраска акрил.в/э составом в 2 слоя	62,4		-			
103 Ресепшн	-затирка, -окраска акриловым в/э составом в 2 слоя	19,47	-улучш.штукатурка -затирка, -окраска акрил.в/э составом в 2 слоя	30,7		-			
104 Кабинет	-затирка, -окраска акриловым в/э составом в 2 слоя	22,17	-улучш.штукатурка -затирка, -окраска акрил.в/э составом в 2 слоя	50,8		-	-керамическая плитка 200х300 мм	2,4	
105, 106, 107,	-затирка, -окраска акриловым в/э составом в 2 слоя	7,86	-керамическая плитка 200х300 мм 2000 мм от у.п.	70,8		-	-	-	
			-улучш.штукатурка -затирка, -окраска акрил.в/э составом в 2 слоя	22,8					

Вариант раскладки керамической плитки. 2,4 кв.м.

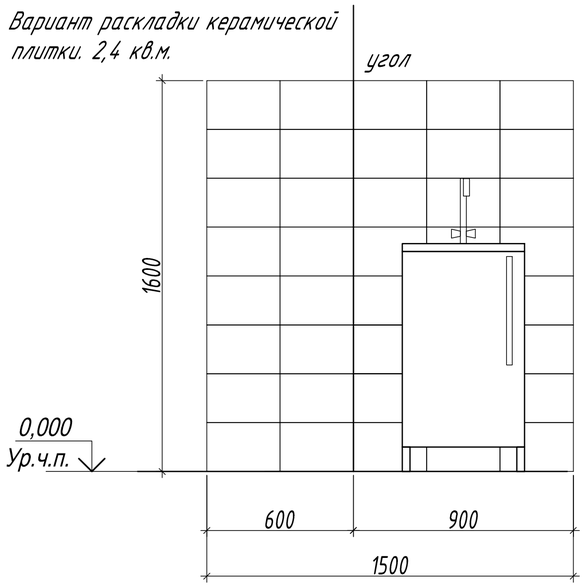

Согласовано:

Инженер ВК	Старостина Т.	2018
Инженер ОВ	Раков К.	2018
Инженер ЭМ	Коротенко А.	2018

Взам. инв. №

Подп. и дата

Инв. № подл.

Изм.	Кол. уч.	Лист	N° док.	Подп.	Дата
Разработал		Силко И.			2018
Проверил		Никитина Н.С.			2018

22-18-АС3

Реконструкция (перепланировка с капитальным ремонтом) части помещений здания Восточно-Казахстанской областной больницы (Литер А) ул. Протозанова,7 под приемное отделение

Реконструкция приемного отделения. Очередь 3.

Стадия	Лист	Листов
РП	2	

Ведомость отделки помещений.

ТОО "Диана-Л"
лицензия ГСЛ № 17013927
г.Караганда 2018г

Формат А3

Экспликация полов помещений

Номер помещания	Тип пола	Схема пола или тип пола по серии	Данные элементов пола (наименование, толщина, основание и др.), мм	Площадь, $м^2$	Примечание
105,106,107	А	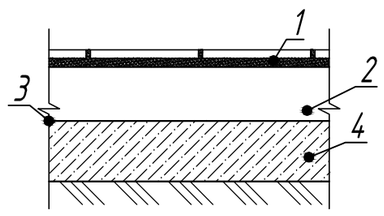	1. Плитка керамическая с шероховатой поверхностью на мастике- 30 мм; 2. Подстилающий слой из бетона кл. В12,5- 20 мм; 3. Гидроизоляция ТЕХНОНИКОЛЬ-15 мм; 4. Ж/б плита - 200мм.	7,86	
101,102,103,104	Б	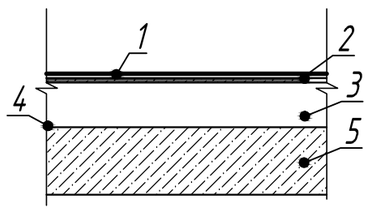	1. Гомогенное напольное ПВХ покрытие кл.34- 10 мм; 2. Мастика клеющая 3. Подстилающий слой из бетона кл. В12,5- 20 мм; 4. Гидроизоляция ТЕХНОНИКОЛЬ-15 мм; 5. Ж/б плита - 200мм.	92.17	Универсальный технический плинтус для завода покрытий на стену, Н 110 мм. - расход 75,2 м.п..

Согласовано:

Инженер ВК	Старостина Т.	2018
Инженер ОВ	Раков К.	2018
Инженер ЭМ	Коротенко А.	2018

Взам. инв. №

Подп. и дата

Инв. № подл.

Изм.	Кол. уч.	Лист	N° док.	Подп.	Дата
Разработал		Силко И.			2018
Проверил		Никитина Н.С.			2018

22-18-АС3

Реконструкция (перепланировка с капитальным ремонтом) части помещений здания Восточно-Казахстанской областной больницы (Литер А) ул. Протозанова,7 под приемное отделение

Реконструкция приемного отделения. Очередь 3.

Стадия	Лист	Листов
РП	2.1	

Экспликация полов.

ТОО "Диана-Л"
лицензия ГСЛ № 17013927
г.Караганда 2018г

Формат А3

Ведомость демонтажных работ

Поз.	Наименование		Кол.	Примечание
1	Демонтаж кирпичной кладлки	м3	2,6	
2	Демонтаж оконных блоков 5200х2000 (Н)	шт	4	

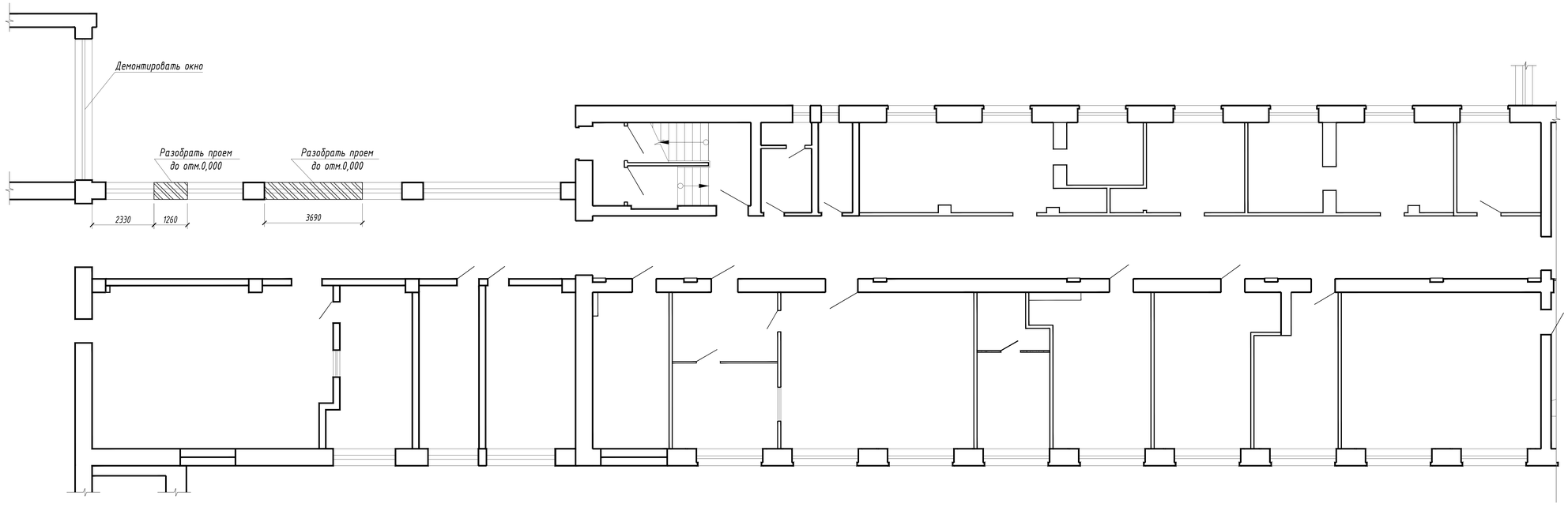

Условные обозначения:

Демонтаж кирпичной кладки- 2,6 м3

Согласовано:

Инженер ВК	Старостина Т.	2018
Инженер ОВ	Раков К.	2018
Инженер ЭМ	Коротенко А.	2018

Взам. инв. №

Подп. и дата

Инв. № подл.

Изм.	Кол. уч.	Лист	N° док.	Подп.	Дата
Разработал		Силко И.			2018
Проверил		Никитина Н.С.			2018

22-18-АС3

Реконструкция (перепланировка с капитальным ремонтом) части помещений здания Восточно-Казахстанской областной больницы (Литер А) ул. Протозанова,7 под приемное отделение

Реконструкция приемного отделения. Очередь 3.

Стадия	Лист	Листов
РП	3	

План демонтажа приемного отделения. Ведомость демонтажных работ.

ТОО "Диана-Л" лицензия ГСЛ № 17013927 г.Караганда 2018г

Формат 630*359

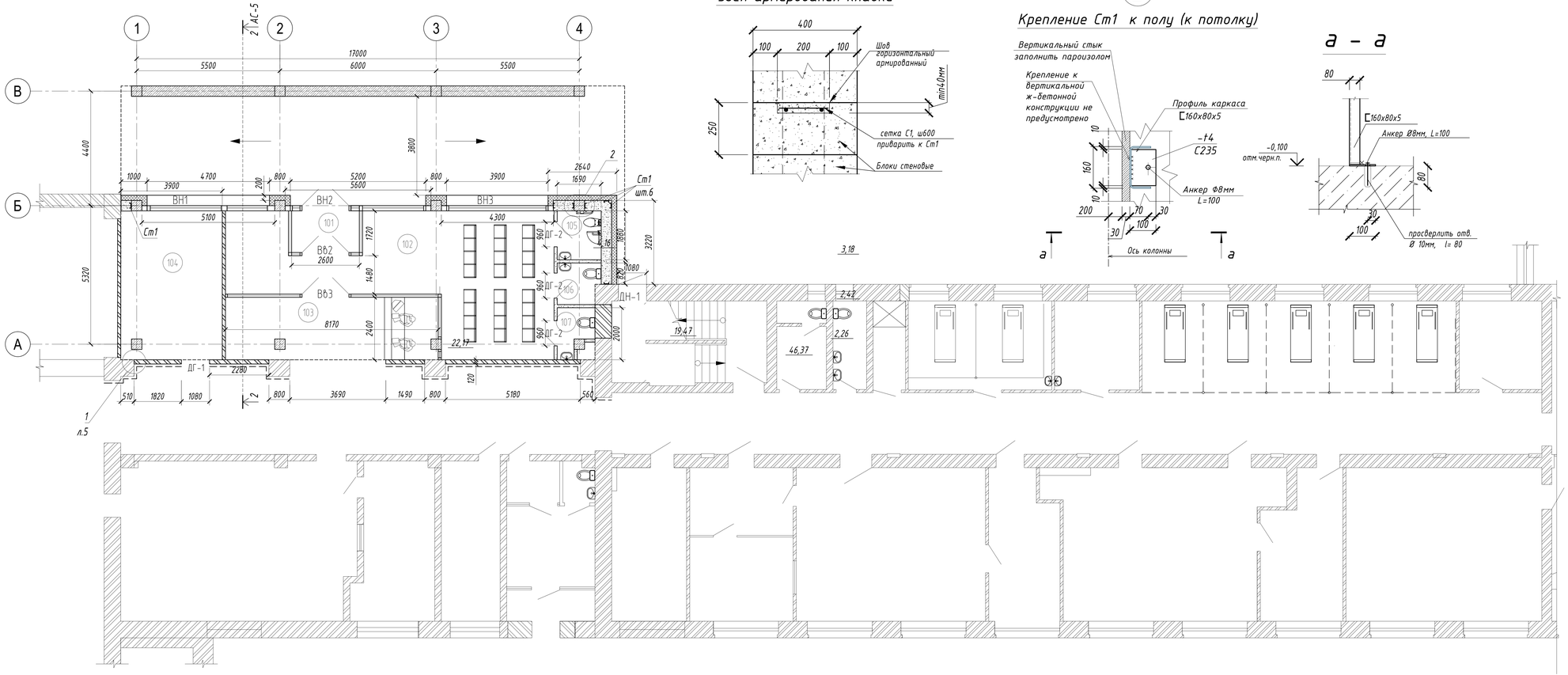

Узел армирования кладки

2

Крепление Ст1 к полу (к потолку)

а – а

Экспликация помещений

Номер помещения	Наименование	Площадь, м²	Кат.* помещения
101	Тамбур	4,16	
102	Холл	46,37	
103	Ресепшн	19,47	
104	Кабинет	22,17	
105	Санузел для МГН	3,18	
106	Санузел	2,42	
107	Санузел	2,26	
	Общая площадь помещений	100.03	

Условные обозначения:

- Наружняя витражная система
- Наружная стена из газобетонных блоков, жесткий утеплитель, штукатурка.
- Стены из газобетонных блоков 120 мм. Расход- 3,2 м3
- Перегородки из кирпича КОРПо 1НФ/100/2,0/50/ГОСТ 530-2007 на растворе М100. Расход-11,0 м3.
- Внутренняя витражная система
- Стены из газобетонных блоков, штукатурка
- ЛДСП доска (отбойная) шириной 150 мм. В кромке ПВХ 2 мм, монтировать на 900 мм от у.п.. Расход -18,0 м.п.

С1

1 п.м.

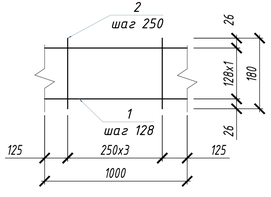

Спецификация элементов сетки С1 (Всего:50,4п.м.)

Марка изделия	Поз.	Наименование	Кол.	Масса 1 дет. кг.	Масса изделия кг.
	1	Ф8 В-I L=1п.м.	2	0,40	
	2	Ф6 А-I L=180	4	0,04	

Спецификация элементов стоек Ст1 наружных стен толщиной 400мм на все здание

Поз.	Обозначение	Наименование	Кол.	Масса ед.,кг.	Примечание
-t4	ГОСТ 103-2006	Полоса $\frac{4х100\ ГОСТ\ 103-2006}{С235\ ГОСТ\ 27772-88*}$ L=140	14	0,44	
Ст1	ГОСТ 8278-83*	Швеллер $\frac{160х80х5\ ГОСТ\ 8278-83*}{С235\ ГОСТ\ 27772-88*}$ L=2735	7	32,41	

Примечание
1. Расход газобетонных блоков 400 мм- 5,6 м3
2. Отбойная доска монтируется креплениями, выбор которых зависит от материала стены, через каждые 50 – 60 мм.

Согласовано:

Инженер ВК	Сапрыгина Т.	2018
Инженер ОВ	Рахой К.	2018
Инженер ЭМ	Коротенко А.	2018

Взам. инв. №

Подп. и дата

Инв. № подл.

Изм.	Кол. уч.	Лист	N° док.	Подп.	Дата
Разработал		Силко И.			2018
Проверил		Никитина Н.С.			2018

22-18-АС3

Реконструкция (перепланировка с капитальным ремонтом) части помещений здания Восточно-Казахстанской областной больницы (Литер А) ул. Протозанова,7 под приемное отделение

Реконструкция приемного отделения. Очередь 3.

Стадия	Лист	Листов
РП	4	

План приемного отделения после реконструкции

ТОО "Диана-Л" лицензия ГСЛ № 17013927 г.Караганда 2018г

Формат 780*359

А - А

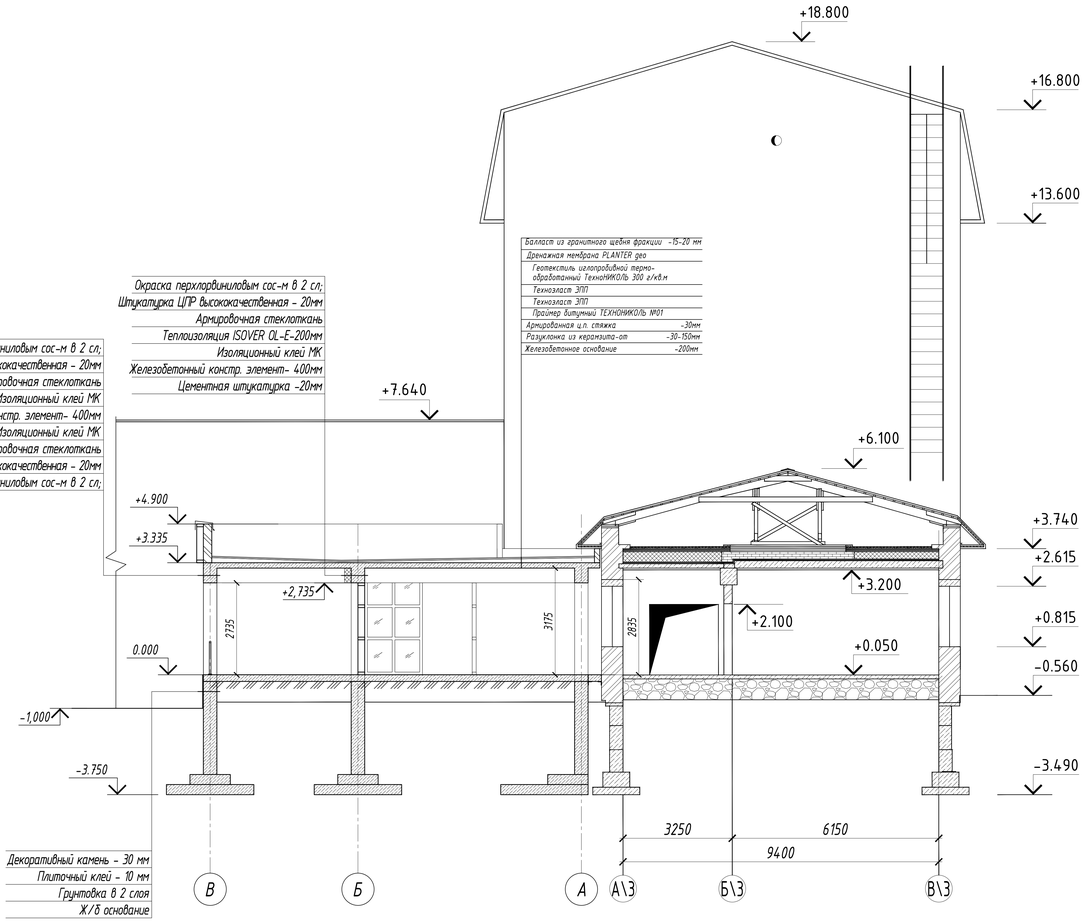

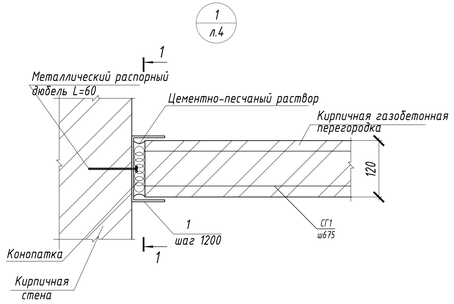

1 - 1

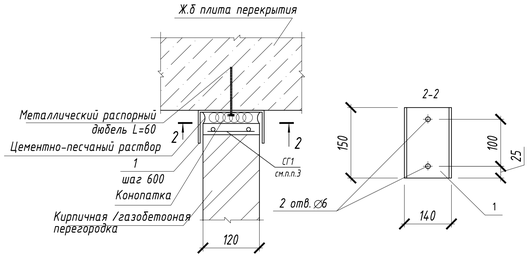

Спецификация элементов к узлу 1(на все здание)

Поз.	Обозначение	Наименование	Кол.	Масса ед.,кг	Примеч.
1	ГОСТ8240-89	⊏ 14 L=150мм	33	1,84	
СГ-1	ГОСТ 23279-85	Сетка $4\frac{Вр-I-50}{В4\ Вр-I-50}$ 10х100,п.м.	65,0	0,50	
		Ц-п раствор М100			0.1м³

Примечание:

1. По верху перегородок устраивается армированная стяжка из цементно-песчанного раствора М100 толщиной 30 мм, армированная сеткой СГ-1 Ф4Вр1, с шагом стержней 50 мм.

Согласовано:

Инженер ВК	Старостина Т.		2018
Инженер ОВ	Раков К.		2018
Инженер ЭМ	Коротенко А.		2018

Взам. инв. №

Подп. и дата

Инв. № подл.

Изм.	Кол. уч.	Лист	N° док.	Подп.	Дата
Разработал		Силко И.			2018
Проверил		Никитина Н.С.			2018

22-18-АС3

Реконструкция (перепланировка с капитальным ремонтом) части помещений здания Восточно-Казахстанской областной больницы (Литер А) ул. Протозанова,7 под приемное отделение

Реконструкция приемного отделения. Очередь 3.

Стадия	Лист	Листов
РП	5	

Разрез А-А. Узел1.

ТОО "Диана-Л" лицензия ГСЛ № 17013927 г.Караганда 2018г

Формат 630*359

Ведомость отделки фасадов.

Поз.	Обозначение	Наименование	Цвет	Эталон цвета	Расход ед.изм. м2	Примечание
1	Стены цоколя и парапета	-Декоративный камень -30мм - Плиточный клей - 10 мм - Грунтовка в 2 слоя;	Серо-коричневый (RAL 8025)		52,5	
2	Стены, колонны	- Окраска перхлорвиниловым составом; в 2 слоя; -Штукатурка ЦПР высококачественная- 20 мм	Бежевый (RAL 1013)		73,5	
3	Теплоизоляция стен	-Теплоизоляция ISOVER OL-E- 200мм -Армировочная стеклоткань; -Изоляционный клей МК в 1 слой.			49,7	
4	Парапет	-Фассадные кассеты по мет.каркасу- 70 мм -Кирпич. кладка - 250 мм -Штукатурка из ЦПР М150 по мет. сетке -20мм	Красно- коричневый (RAL 3011)		39,5	
5	Плита перекрытия	- Выравнивание цементной смесью М150 - Окраска перхлорвиниловым составом в 2 слоя	Бежевый (RAL 1013)		106,7	

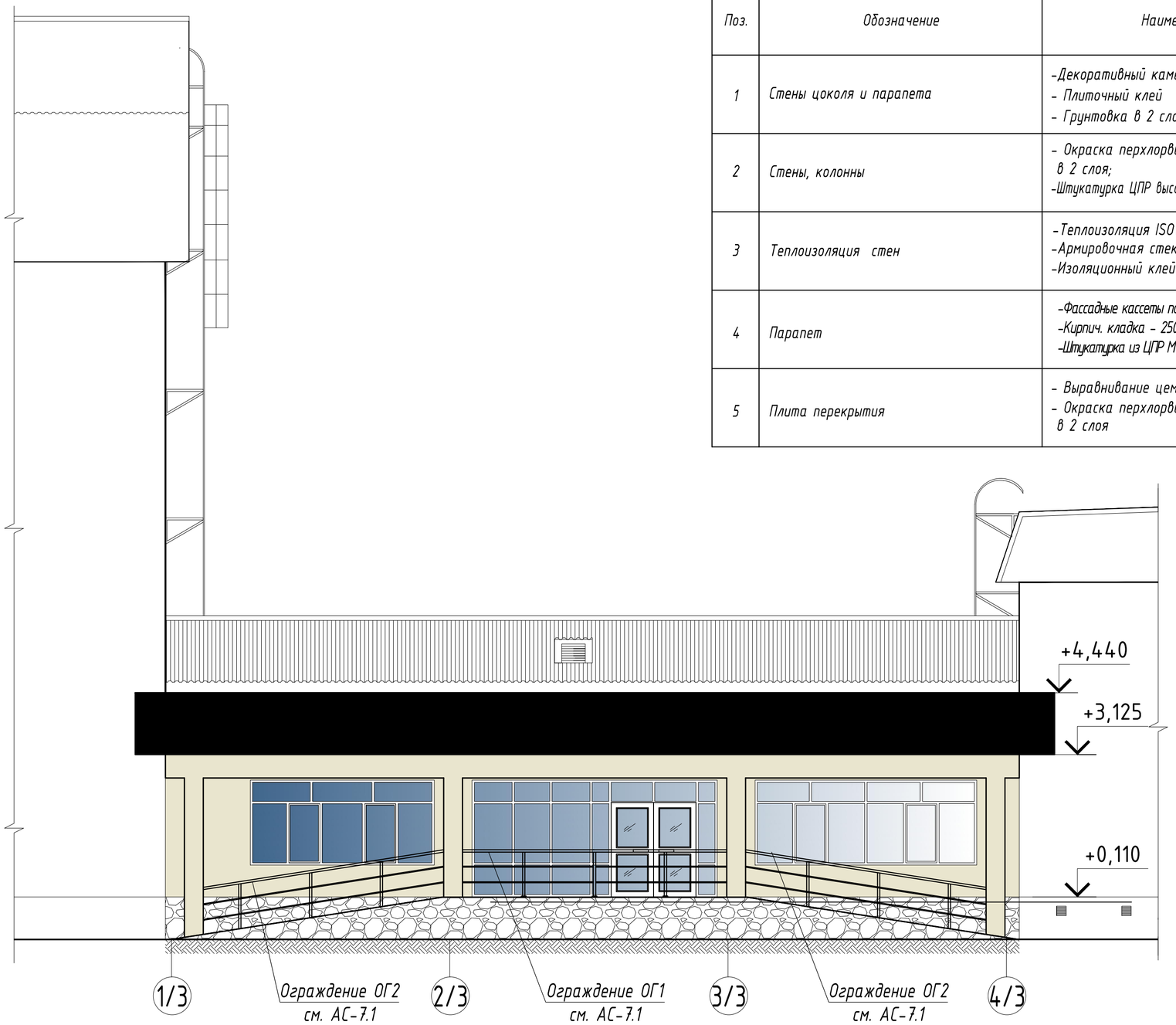

Узел утепления фасада

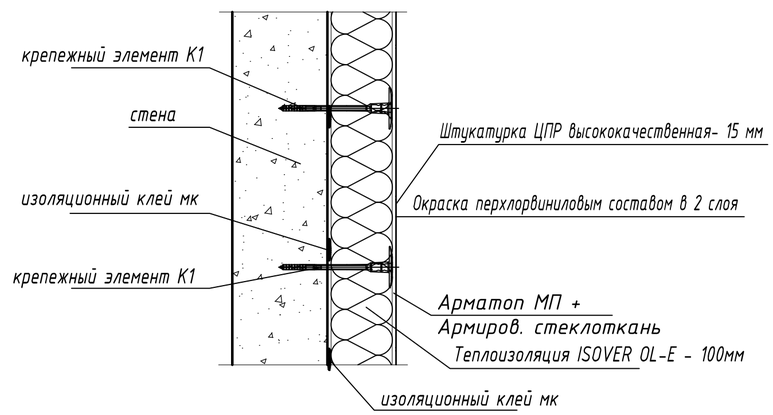

Примечание
1. Габаритные размеры изделий уточнить по факту.
2. Окна выполнить металлопластиковыми из профиля 70-ой серией, цвет белый.

Согласовано:

Инженер ВК	Старостина Т.	2018
Инженер ОВ	Раков К.	2018
Инженер ЭМ	Коротенко А.	2018

Взам. инв. №

Подп. и дата

Инв. № подл.

Изм.	Кол. уч.	Лист	N° док.	Подп.	Дата
Разработал		Силко И.			2018
Проверил		Никитина Н.С.			2018

22-18-АС3

Реконструкция (перепланировка с капитальным ремонтом) части помещений здания Восточно-Казахстанской областной больницы (Литер А) ул. Протозанова,7 под приемное отделение

Реконструкция приемного отделения. Очередь 3.

Стадия	Лист	Листов
РП	6	

ФАСАД 1/3-4/3

ТОО "Диана-Л"
лицензия ГСЛ № 17013927
г.Караганда 2018г

Формат А3

Спецификация элементов заполнения проемов

Поз.	Обозначение	Размеры, мм		1 эт	Итого	Дверной Обналичник м.п.	Примечание
		Проема	Изделия				
Двери внутренние							
ДГ-2	ДПВ Км П Оп Р 2100х900 ГОСТ 30970-2014	960х2100(h)	900х2000(h)	3	3		С замком и дверные петли -2 шт. Толщина стенки проф.-3 мм.
Двери наружние							
ДН	ГОСТ 31173-2003	1080х2100(h)	1000х2000(h)	1	1		Утепленная, с доводчиком, замком и дверными петлями 2 шт
Витражи внутренние							
ВВ-2	ГОСТ 30674-99	4150х3125(h)	4150х3125(h)	1	1		Марка стеклопакета СПО 4М1. Дверь с замком и доводчиком. Стекло с матовой пленкой. Толщина стенки профиля- 3 мм.
ВВ-3	ГОСТ 30674-99	10410х3125(h)	10410х3125(h)	1	1		Марка стеклопакета СПО 4М1. Дверь с замком и доводчиком. Стекло с матовой пленкой. Толщина стенки профиля- 3 мм.
ВН-1	ГОСТ 30674-99	6280х3125(h)	6280х3125(h)	1	1		Марка стеклопакета СПО 4М1. Дверь с замком и доводчиком. Стекло с матовой пленкой. Толщина стенки профиля- 3 мм.

Витраж ВВ-3

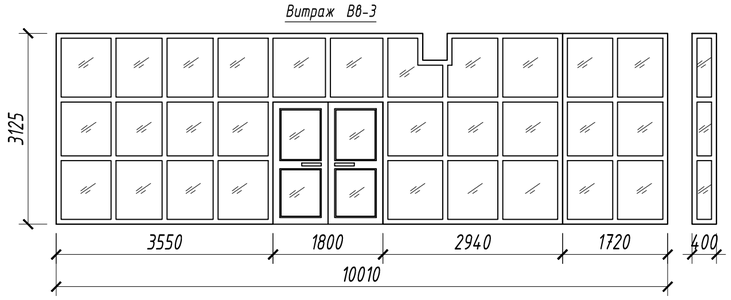

Витраж ВВ-2

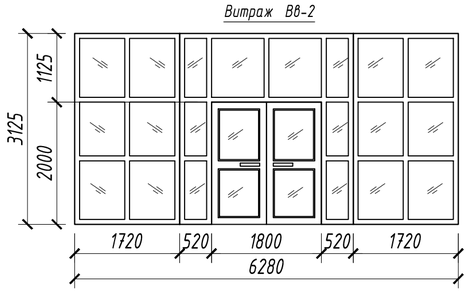

ДГ-2

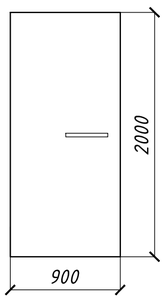

Примечание
1. Габаритные размеры изделий уточнить по факту.
2. Витражи выполнить металлопластиковыми из профиля 70-ой серии, цвет белый.

Согласовано:

Инженер ВК	Старостина Т.	2018
Инженер ОВ	Раков К.	2018
Инженер ЭМ	Коротенко А.	2018

Взам. инв. №

Подп. и дата

Инв. № подл.

Изм.	Кол. уч.	Лист	N° док.	Подп.	Дата
Разработал		Силко И.			2018
Проверил		Никитина Н.С.			2018

22-18-АС3

Реконструкция (перепланировка с капитальным ремонтом) части помещений здания Восточно-Казахстанской областной больницы (Литер А) ул. Протозанова,7 под приемное отделение

Реконструкция приемного отделения. Очередь 3.

Стадия	Лист	Листов
РП	7	

Спецификация элементов заполнения проемов.

ТОО "Диана-Л"
лицензия ГСЛ № 17013927
г.Караганда 2018г

Формат А3

Ограждение ОГ1

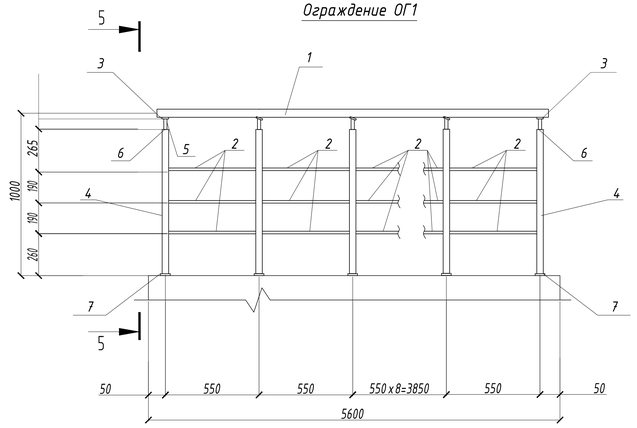

Ограждение ОГ2

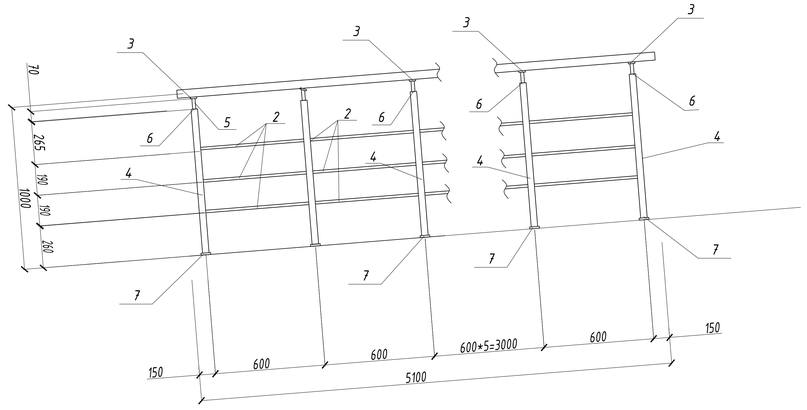

Поз.	Обозначение	Наименование	Кол.	Масса ед.,кг.	Примечание	Поз.	Обозначение	Наименование	Кол.	Масса ед.,кг.	Примечание
		Ограждение ОГ1	1					Ограждение ОГ2	2		
1	ГОСТ 10704-91	Труба 48х2 ГОСТ 10704-91 / С235 ГОСТ 27772-2015 м.п.	5.6	2.27	12,7	1	ГОСТ 10704-91	Труба 48х2 ГОСТ 10704-91 / С235 ГОСТ 27772-2015 м.п.	5,1	2.27	11,6
2	ГОСТ 10704-91	Труба 25х2 ГОСТ 10704-91 / С235 ГОСТ 27772-2015 м.п.	16,8	1.13	19,0	2	ГОСТ 10704-91	Труба 25х2 ГОСТ 10704-91 / С235 ГОСТ 27772-2015 м.п.	15,3	1.13	17,3
3	ГОСТ 19903-2015	Лист 5х40х50 ГОСТ 19903-2015 / С235 ГОСТ 27772-2015	12	0.08	0,96	3	ГОСТ 19903-2015	Лист 5х40х50 ГОСТ 19903-2015 / С235 ГОСТ 27772-2015	10	0.08	0,8
4	ГОСТ 10704-91	Труба 48х2 ГОСТ 10704-91 / С235 ГОСТ 27772-2015 L=890	12	2.02	24,24	4	ГОСТ 10704-91	Труба 48х2 ГОСТ 10704-91 / С235 ГОСТ 27772-2015 L=890	10	2.02	20,2
5	ГОСТ 10704-91	Труба 25х2 ГОСТ 10704-91 / С235 ГОСТ 27772-2015 L=70	12	0.08	0,96	5	ГОСТ 10704-91	Труба 25х2 ГОСТ 10704-91 / С235 ГОСТ 27772-2015 L=70	10	0.08	0,8
6	ГОСТ 19903-2015	Лист 5х100х100 ГОСТ 19903-2015 / С235 ГОСТ 27772-2015	12	0.39	4,7	6	ГОСТ 19903-2015	Лист 5х100х100 ГОСТ 19903-2015 / С235 ГОСТ 27772-2015	10	0.39	3,9
7	ГОСТ 19903-2015	Лист 5х50х50 ГОСТ 19903-2015 / С235 ГОСТ 27772-2015	12	0.1	1,2	7	ГОСТ 19903-2015	Лист 5х50х50 ГОСТ 19903-2015 / С235 ГОСТ 27772-2015	10	0.1	1,0

5 - 5

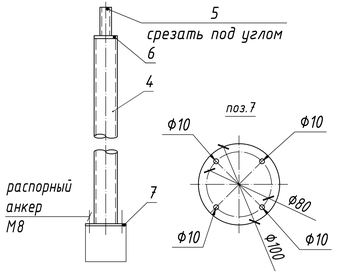

Согласовано:

Инженер ВК	Старостина Т.		2018
Инженер ОВ	Раков К.		2018
Инженер ЭМ	Короленко А.		2018

Взам. инв. №

Подп. и дата

Инв. № подл.

Изм.	Кол. уч.	Лист	N° док.	Подп.	Дата
Разработал		Силко И.			2018
Проверил		Никитина Н.А.			2018

22-18-АС3

Реконструкция (перепланировка с капитальным ремонтом) части помещений здания Восточно-Казахстанской областной больницы (Литер А) ул. Протозанова,7 под приемное отделение

Реконструкция приемного отделения. Очередь 3.

Стадия	Лист	Листов
РП	7.1	

Ограждение ОГ1, ОГ2

ТОО "Диана-Л" лицензия ГСЛ № 17013927 г.Караганда 2018г

Формат А4х3

План кровли

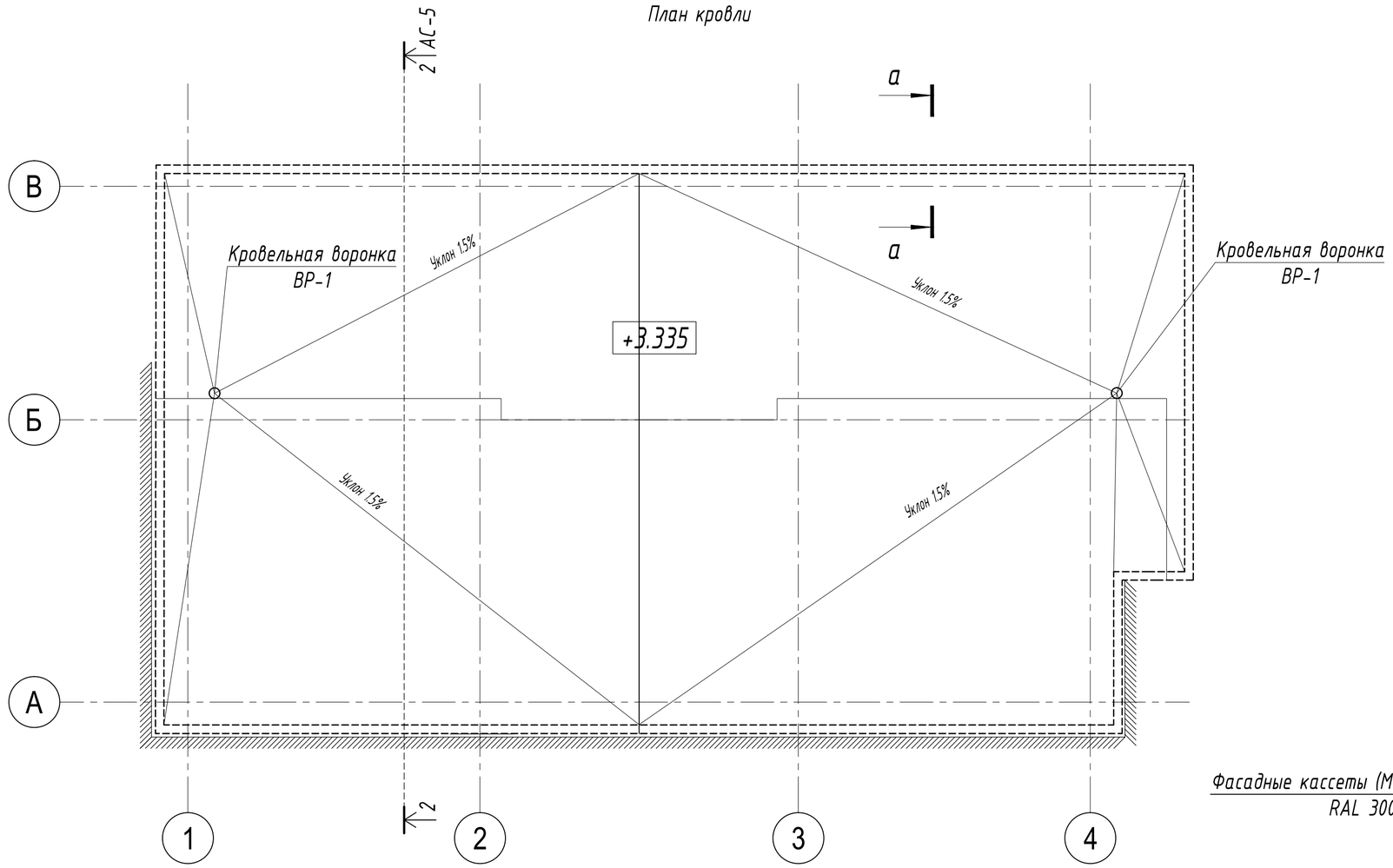

Таблица отверстий

№	Размер отв. HxB	Раздел	Отметка низа	Примечание
ВР-1	⌀100	К	+3,470	в кровле

а – а

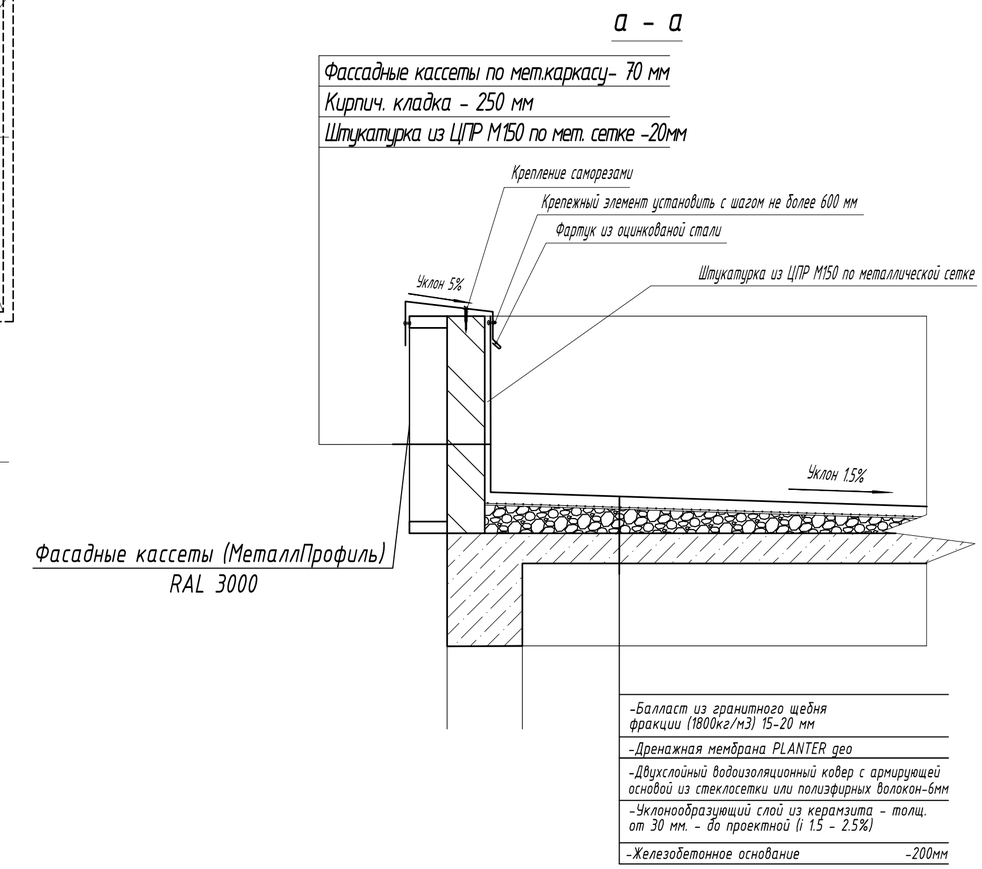

Спецификация элементов кровли

Поз.	Обозначение	Наименование	Кол.	Масса ед.,кг.	Примечание
		Балласт из гранитного щебня фракции 15-20 мм(1800кг/м3)	198,0		кв.м
		Дренажная мембрана PLANTER geo	198,0		кв.м
	ТУ 5775-011-17925162-2003	Двухслойный водоизоляционный ковер с армирующей основой из стеклосетки или полиэфирных волокон (верхний слой с крупнозернистой посыпкой; нижний - с мелкозернистой посыпкой или полиэтиленовой пленкой) -10 мм	198,0		кв.м
		Стяжка из ЦПР М150, армированная мет.сет. 5Вр1 100х100 - 50 мм	198,0		кв.м
	ГОСТ 9757-90	Уклонообразующий слой из керамзита - толщ. от 30 мм. - до проектной (i 1.5 - 2.5%)	198,0		кв.м
		Фартук из оцинкованой стали толщ. 0,55мм	36,9		кв.м

Согласовано:

Инженер ВК	Старостина Т.	2018
Инженер ОВ	Раков К.	2018
Инженер ЭМ	Коротенко А.	2018

Взам. инв. №

Подп. и дата

Инв. № подл.

Изм.	Кол. уч.	Лист	N° док.	Подп.	Дата
Разработал		Силко И.			2018
Проверил		Никитина Н.С.			2018

22-18-АС3

Реконструкция (перепланировка с капитальным ремонтом) части помещений здания Восточно-Казахстанской областной больницы (Литер А) ул. Протозанова,7 под приемное отделение

Реконструкция приемного отделения. Очередь 3.

Стадия	Лист	Листов
РП	8	

План кровли. Спецификация к схеме расположения элементов

ТОО "Диана-Л" лицензия ГСЛ № 17013927 г.Караганда 2018г

Формат А3