Ведомость основных комплектов рабочих чертежей

Обозначение	Наименование	Примечание
-АР-	Архитектурные решения	
-ОВ-	Отопление и вентиляция	
-ВК-	Водоснабжение и канализация	
-ЭЛ-	Электротехнические решения	

Ведомость рабочих чертежей основного комплекта марки АР

Лист	Наименование	Примечание
1	2	3
1	Общие данные	
2	Общие данные	
3	Спецификация элементов заполнения проемов	
	Ведомость отделки помещений.Экспликация полов.	
4	План (обмерочный)	

Общие сведения.

Рабочий проект выполнен для капитального ремонта отделения эндоскопической, роботизированной хирургии и трансплантологии КГП на ПХВ "Усть-Каменогорская больница №1",расположеной по ул. Абая,18 в г. Усть-Каменогосрке, ВКО, со следующими природно-климатическими условиями:

- расчетная зимняя температура -39С°;
- нормативная снеговая нагрузка 150 кг/м^2;
- скоростной напор ветра 38 кг/м^2;
- сейсмичность района 7 баллов;

Степень огнестойкости - II

Уровень ответственности здания - I

Класс функциональной пожарной опасности здания - Ф1.1

Конструктивные решения существующего здания

Конструктивная система - стеновая с поперечными и продольными несущими стенами.

- наружные стены - кирпич толщиной 640мм
- внутренние стены - кирпичные толщиной 380мм и 510мм;
- перегородки - кирпичные толщиной 120мм;
- перемычки - сборные железобетонные;
- конструкции перекрытия - сборные многопустотные железобетонные плиты;
- лестницы - сборные железобетонные;
- крыша - плоская.
- кровля - рулонная.
- полы - мозаичный бетон, линолеум, кафельная плитка.
- элементы заполнения оконных проемов - деревянные, открывающиеся внутрь помещения;
- элементы заполнения дверных проемов - деревянные;
- стены и перегородки оштукатурены, покрыты водоэмульсионной краской, эмалью ПФ115

Общий коридор окрашен масляной краской на высоту 1,8м.Потолки покрыты водоэмульсионной краской. В санузлах стены облицованы керамической плиткой;

Высота этажа -3,3 м.

Рабочий проект разработан в соответствии с государственными нормативными требованиями действующими в Республике Казахстан.

ГИП Маштаев Р.К.

Взам.инв.N | Подп. и дата | Инв.N подл.

Изм.	Кол.уч.	Лист	Nдок.	Подпись	Дата	1296-4-АР		
						Капитальный ремонт отделения эндоскопической, роботизированной хирургии и трансплантологии КГП на ПХВ" Усть-каменогорская больница №1" управления здравоохраненияВосточно-Казахстанского областного акимата, по прю Абая,18в г. Усть-Каменогрске, ВКО.		
Исполнил	Маштаева					Отделение эндоскопической, роботизированной хирургии и трансплантологии	Стадия	Лист	Листов
Проверил	Волков						РП	1	4
Н.контр.	Волков					Общие данные (начало)	ТОО "Востокагропромпроект" г.Усть-Каменогорск		

Указания по производству работ капитального ремонта.

Проект выполнен на основании Технического заключения по обследованию здания.

Капитальный ремонт отделения реанимации включает в себя:

- замена внутренней отделки стен и потолков;
- замена покрытия пола;
- замена оконных и дверных блоков;

Перед началом работ по капитальному ремонту выполнить подготовительные работы в состав которых входит:

-Демонтаж существующих дверных блоков,кол-во см. Дефектную ведомость;
-Демонтаж существующих оконных блоков, кол-во см. Дефектную ведомость;
-Демонтаж старого покрытия пола,площадь см. Дефектную ведомость;
-очистка стен от старой отделки (кафель,эмаль), площадь см. Дефектную ведомость;
-очистка потолка от старой отделки, площадь см. Дефектную ведомость;

Виды работ в рамках проекта указаны в дефектной ведомости.

Противопожарные мероприятия.

Противопожарные мероприятия назначены согласно СНиП РК 3.02-02-2009 "Общественные здания и сооружения" СНиП РК 2.02-05-2009, "Пожарная безопасность зданий и сооружений".

Степень огнестойкости здания -II

Открывание дверей на путях эвакуации выполнено по направлению выхода из здания.

Проектным решением обеспечивается свободная транспортировка больных на каталках, через дверные проемы и проходы.

Двери лестничных клеток, ведущие в общие коридоры предусмотрены с приспособлением для самозакрывания и уплотнения в притворах.

На путях эвакуации применены негорючие отделочные материалы.

В отделении установлены первичные средства пожаротушения в соответствии с Техническим регламентом" Общие требования к пожарной безопасности". Количество ручных огнетушителей ОП-10 с зарядом-порошком АВС(Е) в отделении составляет 2 шт.

Расстояние от возможного очага пожара до места размещения огнетушителя не превышает 20 метров, размещение первичных средств пожаротушения осуществить на видных местах и у эвакуационных выходов из помещения на высоте не более 1,5м от пола и не должно препятствовать безопасной эвакуации людей из здания при пожаре.

Взам.инв.N	Подп. и дата	Инв.N подл.

Изм.	Кол.уч.	Лист	Nдок.	Подпись	Дата	1296-4-АР		
						Капитальный ремонт отделения эндоскопической, роботизированной хирургии и трансплантологии КГП на ПХВ" Усть-каменогорская больница №1" управления здравоохраненияВосточно-Казахстанского областного акимата, по прю Абая,18в г. Усть-Каменогрске, ВКО.		
Исполнил		Маштаева				Отделение эндоскопической, роботизированной хирургии и трансплантологии	Стадия	Лист	Листов
Проверил		Волков					РП	2	
Н.контр.		Волков				Общие данные (окончание)	ТОО "Востокагропромпроект" г.Усть-Каменогорск		

Спецификация элементов заполнения проемов

Марка поз.	Обозначение	Наименование	Кол.	Масса ед.кг.	Приме-чание
		Дверные блоки			
1	ГОСТ 30970-2002	ДПВ О БДВ 2100х1200	10		см. прим.2
2	ГОСТ 30970-2002	ДПВ Г Б 2100х800	16		см. прим.2
3	ГОСТ 30970-2002	ДПВ Г Б 2100х700	9		см. прим.2
		Оконные блоки			
ОК-1	ГОСТ 30674-99	ОП В2 1800х2400 4М1-8-4М1-8-4М1	35		см. прим.1
	ГОСТ 30673-99	ПД-1-34х600х2500	35		

Примечание

1.Окна индивидуального изготовления выполнить по ГОСТ 30674-99 из ПВХ профиля, с заполнением энергосберегающими стеклопакетами СПД 4М1-8-4М1-8-4И по ГОСТ 24866-99 с требуемым сопротивлением теплопередаче R =0.60 м С/Вт.

2.Двери индивидуального изготовления выполнить по ГОСТ 30970-2002 из ПВХ профиля.

3.Перед изготовлением оконных и дверных блоков необходимо произвести контрольные замеры проемов, после подготовки к монтажу, фирмой изготовителем.

Ведомость отделки помещений

Наименование или номер помещения	Вид отделки элементов интерьеров						
	Потолок	Пло-щадь	Стены, колонны или перегородки	Пло-щадь	Низ стен или перегородок	Высота м	Пло-щадь
1	2	3	4	5	6	7	8
1,2,3,5,7,8,9, 13,14,15,16,17,	Выравнивание сухими смесями до 7мм Покраска Водоэмульсионная светлых тонов	465,8	Выравнивание сухими смесями до 10мм Окраска эмалью ПФ-115 за 2 раза по грунту	976,0	Облицовка глазурированной керамической плиткой в местах установки сан.-технич. приборов	1,6	25,0
4,6,10,11,12,18, 19,20,21,22,	Выравнивание сухими смесями до 7мм Покраска Водоэмульсионная светлых тонов	117,05	Выравнивание цем.-песчаннным раств-ом до 10мм Облицовка глазурированной керамической плиткой	413,8			

Примечание.

1. Внутренние откосы оконных проемов проемов - улучшенная штукатурка с цем. песчанным раствором,выравнивание раствором " Алинекс", в/эмульсионная окраска. Общая площадь облицовываемой поверхности составляет- 117,6м2.Наружные откосы оконных проемов выполнить - улучшенная штукатурка с цем. песчанным раствором,окраска перхлорвиниловой фасадной краской ХВ-161. Площадь составляет-50,0м2.
2. С наружной стороны окон выполнить сливы из оцинкованной стали t=1мм шириной 100 мм. Общий расход - 84,0 п.м.
4. В коридоре выполнить устройство отбойников из доски ЛДСП толщиной 20мм и шириной 200мм, длиной 2метра (индивидуального изготовления) на высоте 800мм до середины отбойника, для крепления использовать саморезы 4мм и дюбеля диаметром 6мм.Крепежные отверстия выполняются по краям отбойной доски на расстояние 150 - 200 мм. Отверстия от саморезов маскируются самоклеющими заглушками, соответствующего цвета, общий расход - 80,0м.п.

Экспликация полов

Номер помещений	Тип пола	Данные элементов пола (наименование, толщина, основание и др.), мм	Площадь пола м2
2,3,4,5,7,8,9,13,14, 15,17,19,20	1	-Покрытие- линолеум ГОСТ 7251-2016 на тепло-звукоизоляционном материале -прослойка из быстротвердеющей мастики на водостойких вяжущих -стяжка из цем-песчанного раствора 20мм	312,1

1. Работы по устройству полов вести с соблюдением СНиП РК 3.02.03-2003.
2. В помещениях предусмотреть устройство плинтусов в соответствии с покрытием: линолеум - пластиковые 258,4м.п,

ОК-1 (34шт)

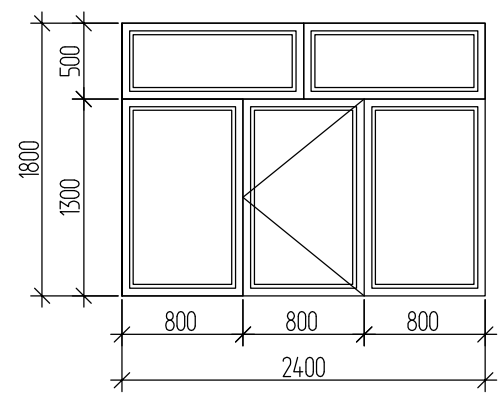

Взам.инв.N	Подп. и дата	Инв.N подл.

Изм.	Кол.уч.	Лист	Nдок.	Подпись	Дата
Исполнил		Маштаева			
Проверил		Волков			
Н.контр.		Волков			

1296-4-АР

Капитальный ремонт отделения эндоскопической, роботизированной хирургии и трансплантологии КГП на ПХВ" Усть-каменогорская больница №1" управления здравоохраненияВосточно-Казахстанского областного акимата, по прю Абая,18в г. Усть-Каменогрске, ВКО.

Отделение эндоскопической, роботизированной хирургии и трансплантологии

Стадия	Лист	Листов
РП	3	

Спецификация элементов заполнения проемов Ведомость отделки помещений.Экспликация полов.

ТОО "Востокагропромпроект" г.Усть-Каменогорск

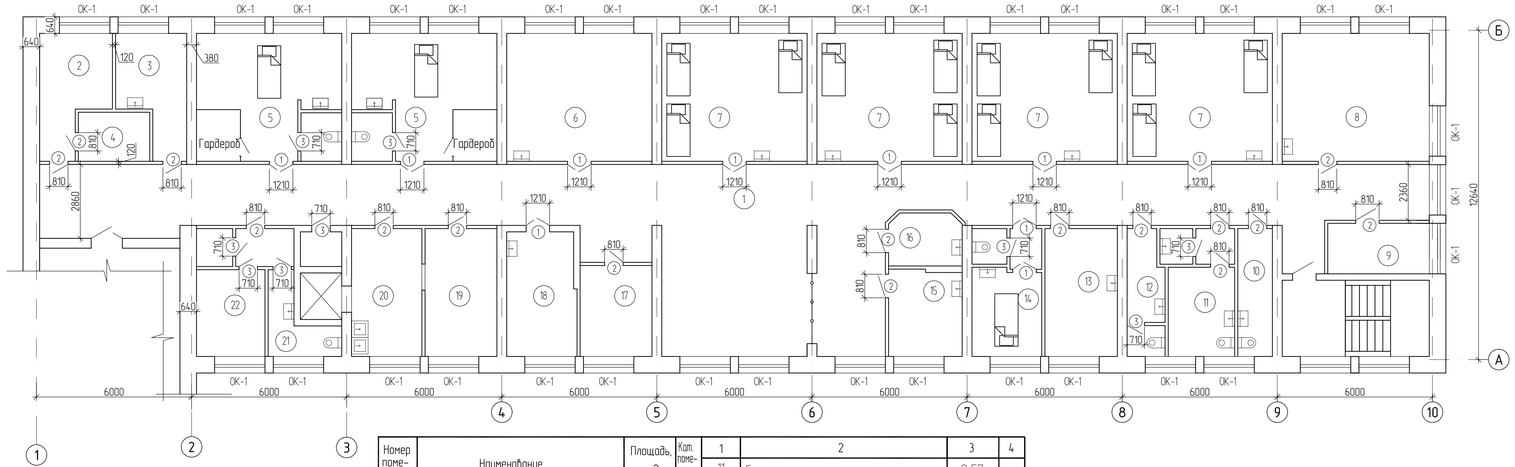

Номер помещения	Наименование	Площадь, м2	Кат. помещения
1	2	3	4
1	Коридор	180,10	
2	Кабинет заведующего отделением	1,55	
3	Кабинет сестры-хозяйки	10,30	
4	Подсобное помещение	5,50	
5	Палата на 1 койку	27,30х2	
6	Перевязочный кабинет	27,30	
7	Палата на 3 койки	28,00х4	
8	Ординаторская для врачей	27,60	
9	Бытовая комната врачей	3,93	
10	Служебный санузел	20,1	
11	Санитарная комната	2.57	
12	Женский санузел	7,30	
13	Кабинет старшей медсестры	42,0	
14	Палата на 1 койку	8,30	
15	Служебная комната ст. медсестры	9,60	
16	Пост	5,50	
17	Служебная комната медсестры	10,30	
18	Процедурная	13,40	
19	Буфет	13,40	
20	Буфет	13,00	
21	Мужской санузел	5,90	
22	Служебное помещение	8,60	

Изм.	Кол.уч.	Лист	№Док.	Подпись	Дата
Разработал		Маштаева			
Проверил		Волков			
Н. контроль		Волков			

1296-4-АР

Капитальный ремонт отделения эндоскопической, роботизированной хирургии и трансплантологии КГП на ПХВ "Усть-каменогорская больница №1" управления здравоохраненияВосточно-Казахстанского областного акимата, по пре Абая,188 г. Усть-Каменогорск, ВКО.

Отделение эндоскопической, роботизированной хирургии и трансплантологии

Стадия	Лист	Листов
РП	4	

План (обмерочный)

ТОО "Востокагропромпроект" г.Усть-Каменогорск

Взам.инв.№ | Подп. и дата | Инв.№ подл.