ТОО "Градопроект"

РАБОЧИЙ ПРОЕКТ

Строительство физкультурно оздоровительного комплекса в г. Шемонаиха Шемонаихинского района В.К.О.

Рабочая документация

Часть **АС** - архитектурно-строительные решения
Часть **КЖ** - конструкции ж/бетонные
Часть **КМ** - конструкции металличекие

Директор ТОО "Градопроект" _____ Грохотов А.Н.

Главный инженер проекта _____Медведев А.М.

г. Усть-Каменогорск, 2020г.

Общие данные

Данный проект "Строительство физкультурно оздоровительного комплекса в г. Шемонаиха Шемонаихинского района ВКО" выполнен на основании задания на проектирование, утвержденного заказчиком, условий оговоренных в АПЗ

Исходные данные

- климатический подрайон - IВ;
- расчетная зимняя температура наиболее холодной пятидневки обеспеченностью 0,98 по СНиП РК 2.04-01-2010 - минус 31°С;
- расчетная нагрузка от веса снегового покрова - 150 кгс/м²;
- скоростной напор ветра - 38 кгс/м²;
- сейсмичность района строительства - 7 баллов;
- за относительную отм.0,000 принята отм.чистого пола 1-ого этажа,
- временные нагрузки в соответствии со СНиП 2.01.07-85*;
- степень огнестойкости здания - IIIа;
- класс по коснструктивной пожарной опасности - СО;
- класс по функциональной пожарной опасности - Ф3.6.

Проект разработан в соответствии:

СН РК1.02-03-2011 "Инструкция о порядке разработки, согласования, утверждения и составе проектно-сметной документации на строительство"
СНиП РК 2.04-01-2010 "Строительная климатология и геофизика"
СП РК 2.02-101-2014 "Пожарная безопасность зданий и сооружений"
СП РК 3.02-107-2014 "Общественные здания и сооружения"
СНиП2.01.07-85* "Нагрузки и воздействия"
СП РК 2.03-30-2017 "Строительство в сейсмических районах РК"
СП РК 3.02-118-2013 "Закрытые спортивные залы"

Основные конструкции

Физкультурно оздоровительный комплекс выполнен одно/двухэтажный с рамно-связевым каркасом. Размеры ФОКа в осях 48х20м, высота до низа ферм 7м.

Зал для мини футбола с размерами 30,36х20,66м, с высотой до низа ферм 7м.

Зал бокса и борьбы с размерами 11,59х20,66м, с высотой до низа ферм 3,7м.

ФОК предусмотрен для нескольких видов спорта:минифутбол, волейбол, теннис, бокс, борьба, тренажерный зал и имеет соответствующее оборудование.

Залы предусмотрены как для учебно-тренировочных занятий, так и для соревнований. Для зрителей и участников соревнований предусмотрены переносные скамьи.

В спортивном зале по границе игровой зоны зала на всю высоту подвешена капроновая сетка с ячейкой 30х30мм. Потолок также затянут капроновой сеткой с ячейкой 100х100мм. Волейбольные стойки крепятся к закладным деталям в полу.

Разметку игрового поля выполнить согласно СП 31-112-2004 (ч.1,2).

Пропускная способность спортивного модуля - 100чел/смену.

Вход в здание организован со стороны оси "1" - основной, по осям "Д","9" расположены эвакуационные выходы, по оси "А" вход в помещение теплового узла.

Фундаменты - монолитные ж/б столбчатые.

Колонны - стальные,квадратного сечения по ГОСТ 30245-94

Покрытие - металлические фермы трапецеидального очертания с уклоном 14% из парных уголков, L 20 м.

Наружние стены - конструктивно проектируемое здание решено с металлическим каркасом (колонны, фермы, прогоны,связи и.т.д.). Стальной каркас здания решен по рамно -связевой схеме. Фермы покрытия расположенные по цифровым осям (1...9), опирающиеся на металлические колонны. Общая пространсвенная жесткость здания обеспечивается системой горизонтальных и вертикальных связей, покрытия и стен многослойными панелями типа "сендвич" по прогонам. Стеновые панели "Сендвич" шириной 1000мм, толщина панелей 150мм. Производитель группа компаний "Металл Профиль".

Узлы стеновых панелей приняты по серии 1.432.2-30.93, вып.1,2.

Кровля - совмещенная, панели "Сендвич" шириной 1000мм, толщина панелей 150мм,. Производитель группа компаний "Металл Профиль".

Перегородки поэлементной сборки, толщ. 100мм, 125мм, 156мм, на металлическом каркасе (шаг стоечных профилей 400,600мм), из ГКЛ, ГКЛВ, ГКЛО системы КНАУФ со звукоизолирующим слоем -минераловатные плиты (типа URSA) GLASSWOLL-M-15. Типы перегородок С111, С112, С113 по серии 1.031.9-2.00, вып.1.

Окна - металлопластиковые индивидуального изготовления с тройным остеклением.

Двери внутрение - деревянные по ГОСТ 6629-88, трудносгораемые по ГОСТ 24698-81, стальные индивидуального изготовления;.

- входные - металлопластиковые, стальные индивидуального изготовления, утепленные.

Крыльца из монолитного ж/бетона по щебеночной подготовке.

Отмостка - шириной 1000мм из асфальтобетона по щебеночной подготовке.

Козырек главного входа - из профнастила по металлическим балкам на стальных колоннах квадратного сечения по ГОСТ 30245-94.

Полы:

в сан.узлах, душевых, в комнате уборочного инвентаря, электрощитовой, тепловом узле - керамическая плитка;

в вестибюле, коридоре, тамбуре, - керамогранит;

в раздевалках, инвентарных, кабинете администрации, медпункте, - линолеум;

в зале для бокса, зале для мини футбола - дощатый.

Внутреняя отделка:

подвесные потолки системы КНАУФ во всех помещениях, окрашиваются водоэмульсионной краской на 2раза.

стены в сан.узлах, комнате уборочного инвентаря - облицовка керамической глазурованной плиткой на высоту 1,8м. Далее по высоте стены (от облицовочной плитки до потолка) окрашиваются водоэмульсионной краской на 2раза.

стены в душевых, медпункте - облицовка керамической глазурованной плиткой на всю высоту;

стены в вестибюле, раздевалках, комнате отдыха, кабинете администрации, электрощитовой, тепловом узле, инвентарной зала бокса - окрашиваются на всю высоту водоэмульсионной краской на 2раза.

Настоящий проект выполнен в соответствии с действующими нормами и правилами. Технические решения, принятые в рабочем проекте, соответствуют требованиям экологических, санитарно-гигиенических, противопожарных и других норм, действующих на территории Республики Казахстан, и обеспечивают безопасную для жизни и здоровья людей эксплуатацию помещений при соблюдении предусмотренных проектом мероприятий.

Главный инженер проекта Медведев А.М.

изм.	Кол.уч.	Лист	№ док.	Подпись	Дата	Г-15/19 - АС
						Строительство физкультурно оздоровительного комплекса в г. Шемонаиха Шемонаихинского района В.К.О.
Разработал		Медведев				ФОК
Проверил		Грохотов				Стадия: РП; Лист: 1; Листов:
Н. контрол.		Грохотов				Общие данные (начало)
						ТОО "Градопроект" Лицензия № 15011030

ВЕДОМОСТЬ ЧЕРТЕЖЕЙ ОСНОВНОГО КОМПЛЕКТА МАРКИ АС

Лист	Наименование	Примечание
1	Общие данные (начало)	
2	Общие данные (окончание)	
3	План на отм.0,000	
4	План на отм.+3,300	
5	Спецификация заполнения проемов. Ведомость проемов дверей.	
6	Разрез 1- 1, 2-2. Узел А	
7	Фасад в/о А - Д, Д-А	
8	Фасад в/о 9-1, Фасад в/о 1-9	
9	Ведомость отделки помещений (начало)	
10	Ведомость отделки помещений (окончание)	
11	Экспликация полов 1 и 2 этажей.	
12	Узел 1. Подвесной потолок. Схема раскладки швеллеров для подвесного потолка.	
13	План кровли. Узлы прохода вентиляционного и канализационного стояков через элементы кровли	
14	Перегородка С111, С112, С113. Узлы 12,13	
15	Крыльцо главного входа КР1. Разрез 1-1, 2-2.	
16	Крыльцо главного входа КР1. Разрез 3-3. Сечение А-А.Сетка С1	
17	Крыльцо КР2. Разрез 1-1, 2-2, 3-3. Сетка С1	
18	Ведомость отделочных элементов фасадной системы	
19	Узлы 1...6,14. Крепление профиля снегозадержания. Цокольный узел. Горизонтальный стык панелей. Вертикальный стык панелей.	
20	Узлы 7...9,11,16. Угол наружный. Угол внутренний.Крепление оконного блока. Замок кровельной панели. Узел крепления дверей. Коньковый узел	

ВЕДОМОСТЬ ОСНОВНЫХ КОМПЛЕКТОВ РАБОЧИХ ЧЕРТЕЖЕЙ

Обозначение	Наименование	Примечание
ГП	Генеральный план	
АС	Архитектурно-строительные решения	
ТХ	Технологические решения	
КМ	Конструкции металлические	
КЖ	Конструкции железобетонные	
ОВ	Отопление и вентиляция	
ВК	Водопровод и канализация	
ЭЛ	Электротехнические решения	
ПС	Пожарная сигнализация	

Технико-экономические показатели

№	Наименование		Количество	Примечание
1	Площадь застройки	м2	1033,4	
2	Строительный объем	м3	8695,7	
3	Общая площадь	м2	1284,2	
4	Полезная площадь	м2	1245,6	
5	Этажность	эт.	1/2	

Противопожарные мероприятия

Внутреняя отделка поверхностей стен и потолков в помещениях принята из несгораемых материалов.

Выходы из помещений, принятые в проекте, соответствуют требованиям СП РК 2.02.-101-2014. Двери открываются по ходу движения. Ширина и высота в свету путей эвакуации, а так же ширина и высота эвакуационных дверей соответствует требованиям СП РК 2.02.-101-2014. Наружние эвакуационные двери здания не должны иметь запоров, которые не могут быть открыты изнутри без ключа.СП РК 2.02-100-2014.

К зданию обеспечен подъезд пожарных машин. Кроме этого, проектом предусмотрено: оборудование помещений средствами пожарной сигнализации и оповещения людей о пожаре.

Огнезащитное покрытие металлических конструкций выполнять огнезащитным составом "Казантикор-У" по ТУ 6310РК38535092-ТОО-003-2003, толщиной 2мм.

Антикоррозионные мероприятия

Антикоррозионные мероприятия приняты в соответствии СП РК 2.01-101-2013 "Защита строительных конструкций от коррозии".

Все металлоконструкции окрасить:

- грунтовка ПФ-0142 ТУ 6-10-1698-78 - 2 слоя в заводских условиях
- грунтовка ПФ-0142 ТУ 6-10-1698-78 - 1 слой на монтаже
- эмаль ПФ - 115 ГОСТ 6465-76* - 2 слоя

Антисейсмические мероприятия

Антисейсмические мероприятия выполнены с учетом требований СП РК 2.03-30-2017 "Строительство в сейсмических районах".

Здание однопролетное что соответствует СП РК 2.03-30-2017. Пространственный каркас здания решен по рамно-связевой схеме. Колонны запроектированны замкнутого коробчатого сечения, равноустойчивого относительно главных осей (СП РК 2.03-30-2017)

Для придания жесткости диску покрытия в горизонтальной плоскости расположены стальные связи по нижнему поясу ферм и стальные тяжи по верхнему поясу ферм (СП РК 2.03-30-2017).

Наружние стены из сэндвич-панелей ненесущие (СП РК 2.03-30-2017).

Инженерно-геологические условия площадки строительства см. раздел КЖ

изм.	Кол.уч.	Лист	№ док.	Подпись	Дата	Г-15/19 - АС			
						Строительство физкультурно оздоровительного комплекса в г. Шемонаиха Шемонаихинского района В.К.О.			
Разработал		Медведев				ФОК	Стадия	Лист	Листов
Проверил		Грохотов					РП	2	
Н. контрол.		Грохотов				Общие данные (окончание)	ТОО "Градопроект" Лицензия № 15011030		

План на отм. 0,000

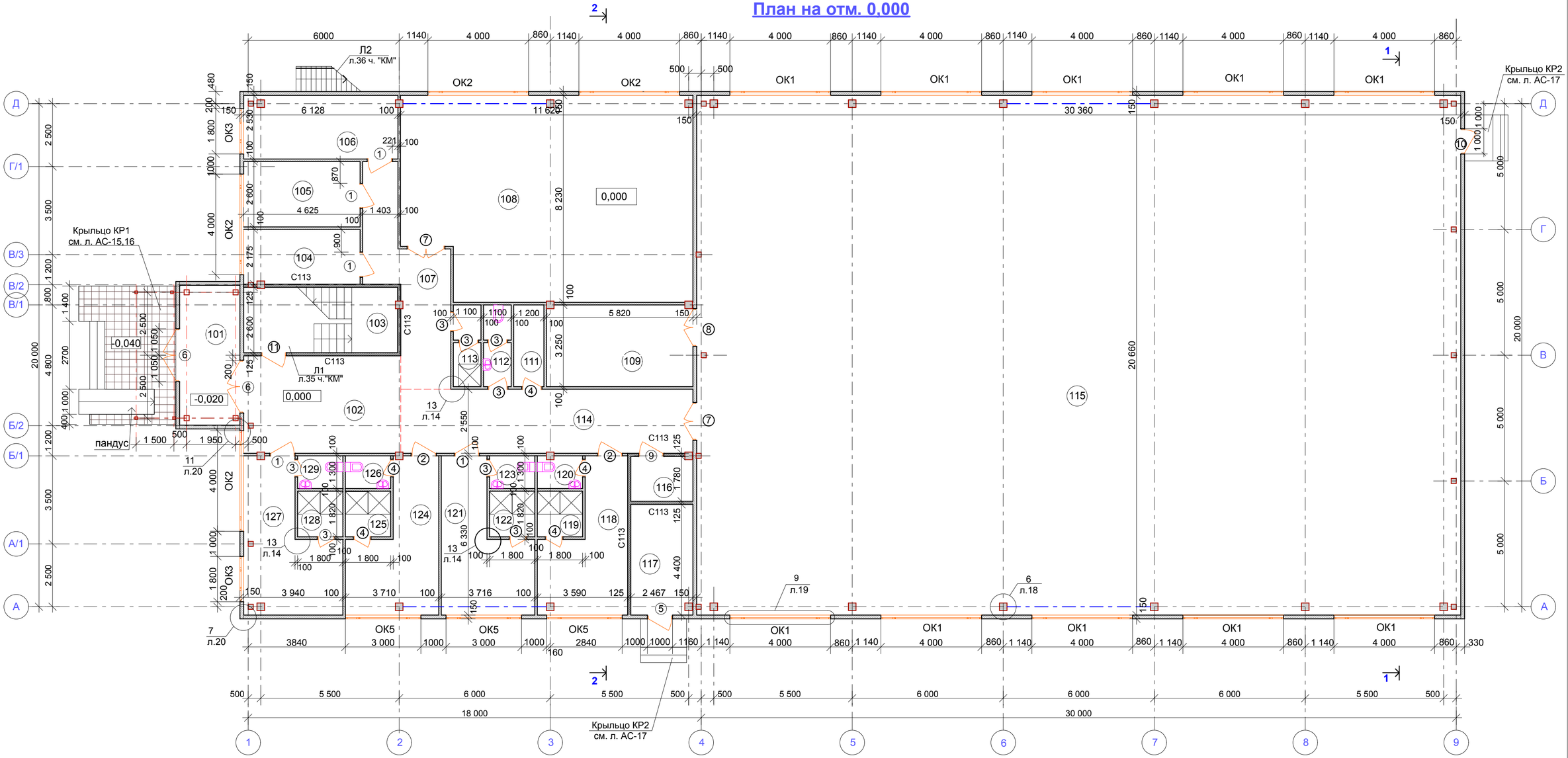

1. За относительную отметку 0,000 принята отм.чистого пола 1- ого этажа .
2. Спецификацию заполнения оконных и дверных проемов см. л. АС-5.
3. В помещениях № 101-112,114,118,121,124,127- подвесной потолок поэлементной сборки на металлическом каркасе из гипсокартонных листов, отм. потолка +3,000.
4. В помещениях № 113,119,120,122,123,125,126,128,129- подвесной потолок поэлементной сборки на металлическом каркасе из ГКЛВ, отм. потолка +3,000.
5. В помещениях № 116,117 - подвесной потолок поэлементной сборки на металлическом каркасе из ГКЛО, отм. потолка +3,000.
6. В спортивном зале (пом.№115) на окнах предусмотреть защитные устройства - сетки.
7. Тип перегородок С111 по серии 1.031.9-2.00, вып.1 во всех помещениях, кроме пом.№ 116,117. Возводимые перегородки из ГКЛ до отм. +3,000, толщ. 100мм;
8. Тип перегородок С113 по серии 1.031.9-2.00, вып.1 в пом. № 103,117,116. Возводимые перегородки из ГКЛО до отм. + 3,000 (+7,000) толщ. 125мм;
10. Типы перегородок С111, С113 см. л. АС-14
11. На планах этажей выделены только перегородки типа 113; остальные перегородки на планах тип 111,

Экспликация помещений

Номер по плану	Наименование	Площадь м^2
101	Тамбур	11,8
102	Вестибюль	23,8
103	Лестница	15,9
104	Раздевалка для персонала	10,56
105	Комната для тренеров	11,3
106	Медпункт	15,1
107	Коридор	18,1
108	Тренажерный зал	90,7
109	Инвентарная зала мини футбола	18,8
111	Комната уборочного инвентаря	3,9
112	Санузел	3,47

Экспликация помещений

Номер по плану	Наименование	Площадь м^2
113	Душевая	3,47
114	Коридор	29,6
115	Зал для мини футбола	627,2
116	Электрощитовая	4,45
117	Тепловой узел (электрокотельная)	10,9
118	Раздевалка мужская	16,4
119	Душевая мужская	3,3
120	Санузел мужской	2,34
121	Раздевалка женская	17,2
122	Душевая женская	3,3
123	Санузел женский	2,34
124	Раздевалка женская	17,1

Экспликация помещений

Номер по плану	Наименование	Площадь м^2
125	Душевая женская	3,3
126	Санузел женский	2,34
127	Раздевалка мужская	18,5
128	Душевая мужская	3,3
129	Санузел мужской	2,34

изм.	Кол.уч.	Лист	№ док.	Подпись	Дата
Разработал		Медведев			
Проверил		Грохотов			
Н. контрол.		Грохотов			

Г-15/19 - АС

Строительство физкультурно оздоровительного комплекса в г. Шемонаиха Шемонаихинского района В.К.О.

ФОК

Стадия	Лист	Листов
РП	3	

План на отм. 0,000

ТОО "Градопроект"
Лицензия № 15011030

План на отм. +3,300

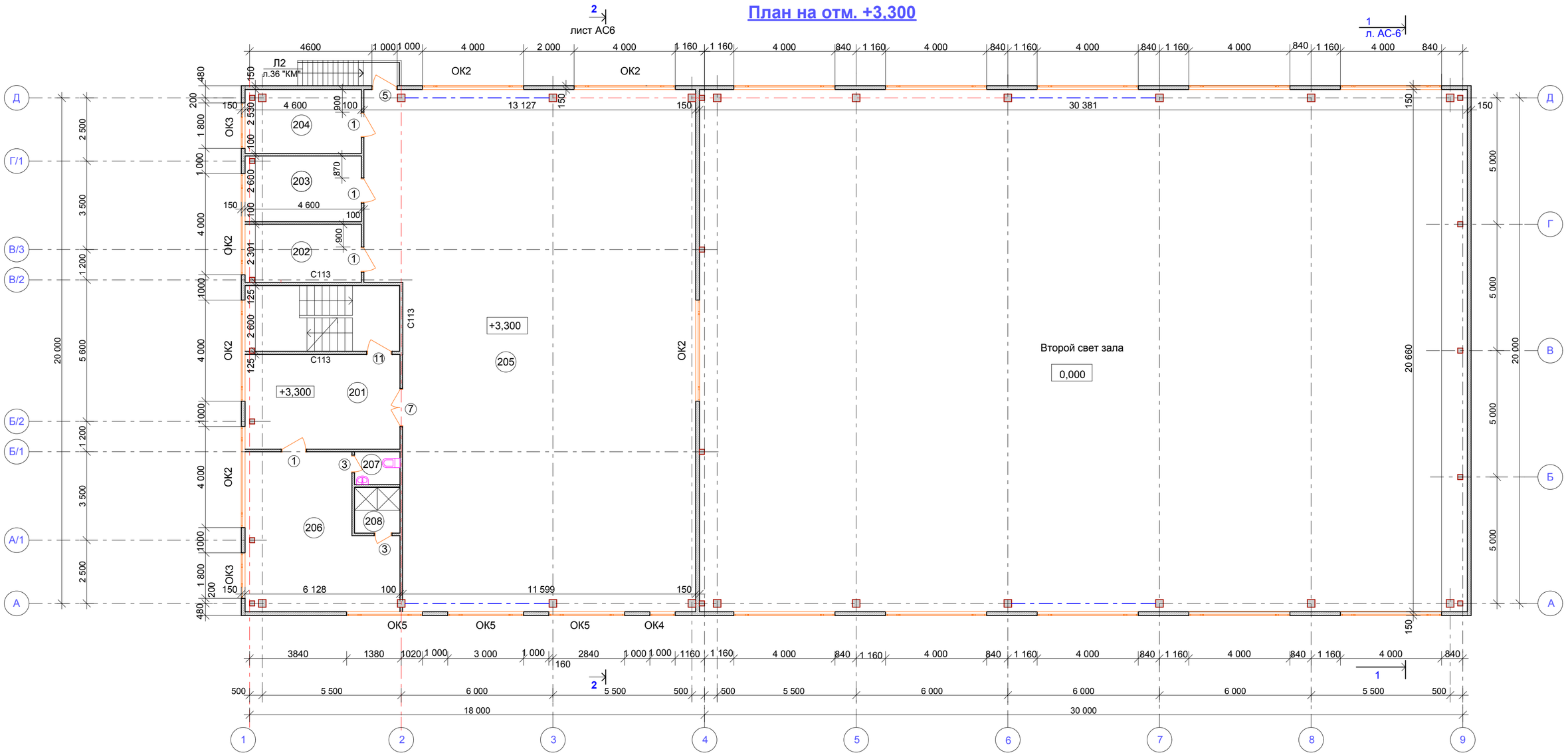

Экспликация помещений

Номер по плану	Наименование	Площадь м^2
201	Вестибюль	23,7
202	Инвентарная зала бокса	10,56
203	Инвентарная зала борьбы	12,10
204	Тренерская	15,10
205	Зал бокса и борьбы	250,7
206	Раздевалка	32,3
207	Санузел	2,34
208	Душевая	3,3

1. Примечания к планам см. лист АР-4

изм.	Кол.уч.	Лист	№ док.	Подпись	Дата	Г-15/19 - АС		
						Строительство физкультурно оздоровительного комплекса в г. Шемонаиха Шемонаихинского района В.К.О.		
Разработал		Медведев				ФОК	Стадия	Лист	Листов
Проверил		Грохотов					РП	4	
Н. контрол.		Грохотов				План на отм. +3,300	ТОО "Градопроект" Лицензия № 15011030	

СПЕЦИФИКАЦИЯ ЗАПОЛНЕНИЯ ОКОННЫХ И ДВЕРНЫХ ПРОЕМОВ

Марка поз.	Обозначение	Наименование	Кол-во	Всего	Приме-чание
		Окна			
ОК 1	ГОСТ 23166-99	Оконный блок 3960х3560(h)	10		
	ГОСТ 30673-99	Подоконная доска пластиковая 240х4000			
	ГОСТ 14918-80*	Слив СН 27/4000			
ОК 2	ГОСТ 23166-99	Оконный блок 3960х1760(h)	10		
	ГОСТ 30673-99	Подоконная доска пластиковая 240х4000			
	ГОСТ 14918-80*	Слив СН 27/4000			
ОК 3	ГОСТ 23166-99	Оконный блок 1760х1760h)	4		
	ГОСТ 30673-99	Подоконная доска пластиковая 240х1800			
	ГОСТ 14918-80*	Слив СН 27/1800			
ОК 4	ГОСТ 23166-99	Оконный блок 960х1760h)	1		
	ГОСТ 30673-99	Подоконная доска пластиковая 240х1000			
	ГОСТ 14918-80*	Слив СН 27/1000			
ОК 5	ГОСТ 23166-99	Оконный блок 2960х1760h)	6		
	ГОСТ 30673-99	Подоконная доска пластиковая 240х3000			
	ГОСТ 14918-80*	Слив СН 27/3000			
		Двери			
1	ГОСТ 6629-88	Дверной блок ДГ 21-10	9		
2	ГОСТ 6629-88	Дверной блок ДГ 21-10л	2		
3	ГОСТ 30970-2002	ДПВГППр 770х2060	10		
4	ГОСТ 30970-2002	ДПВГПЛ 770х2060	5		
5	стальные индивидуального изготовления, утепленные	Дверной блок 960х2760(h) л	2		
6	ГОСТ 30970-2002	ДПВОПДв 2060х2760(h)	2		
7	ГОСТ 6629-88	Дверной блок ДГ 24-15	3		
8	ГОСТ 24698-81	Дверной блок ДС 24-15 Т	1		см. примеч.6
9	по типу ГОСТ 24698-81	Дверной блок ДС 21-9 Тл	1		см. примеч.6
10	стальные индивидуального изготовления, утепленные	Дверной блок 960х1960(h) л	1		
11	ГОСТ 6629-88	Дверной блок ДО 21-10л	2		см. примеч.5

1. Дверные и оконные блоки замаркированы на листе АС-4.
2. Монтажные зазоры дверных и оконных блоков из ПВХ взяты 20мм с каждой стороны.
3. Все размеры дверных и оконных проемов уточнить по месту.
4. Наружние окна металлопластиковые индивидуального изготовления с тройным остеклением, изготовить по ГОСТ 30674-99, цвет белый.
5. Двери должны иметь приспособления для самозакрывания и уплотнения в притворах, укомплектованы уплотняющими прокладками по ГОСТ 10174, обеспечивающими необходимую герметичность притворов. Двери типа 6 выполняются с армированным стеклом.
6. Полотна и коробки трудносгораемых дверей следует защищать тонколистовой оцинкованной сталью толщиной 0,35мм по ГОСТ 7118-78 по всей поверхности с обеих сторон . Полотна дверей с обеих сторон покрывают слоями асбестового картона толщиной 5мм по ГОСТ 2850-75.
7. Конструктивные узлы и детали окон выполнить по чертежам предприятия- изготовителя, в соответствии с технологическими особенностями используемого базового профиля.
8. Дверные блоки поз. 3,4,6 изготовить по ГОСТ 30970-2002 из поливинилхлоридного профиля по ГОСТ 30673-99(цвет дверных блоков-белый).

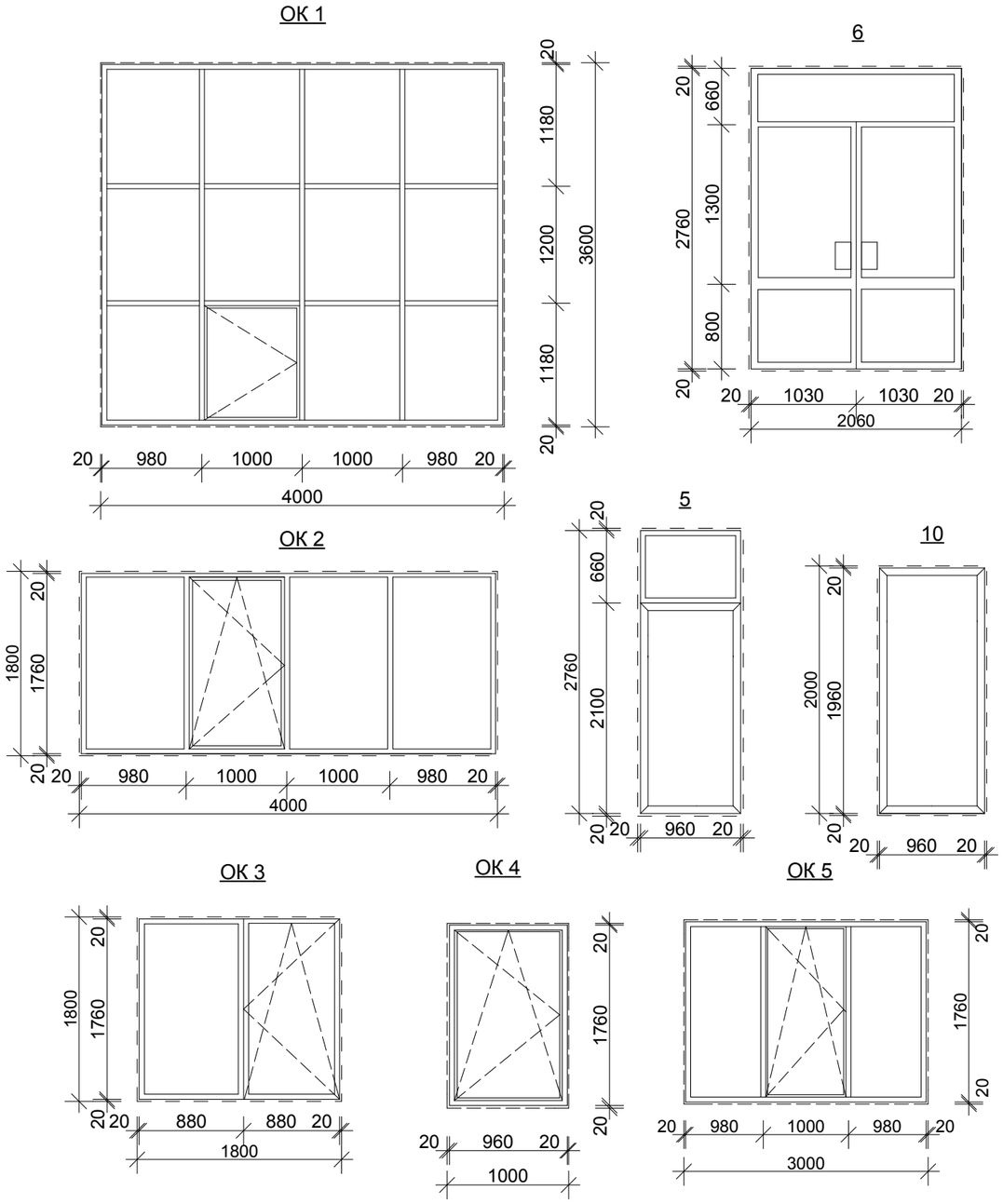

изм.	Кол.уч.	Лист	№ док.	Подпись	Дата
Разработал		Медведев			
Проверил		Грохотов			
Н. контрол.		Грохотов			

Г-15/19 - АС

Строительство физкультурно оздоровительного комплекса в г. Шемонаиха Шемонаихинского района В.К.О.

ФОК

Стадия	Лист	Листов
РП	5	

Спецификация заполнения дверных и оконных проемов

ТОО "Градопроект" лицензия №15011030

РАЗРЕЗ 1-1

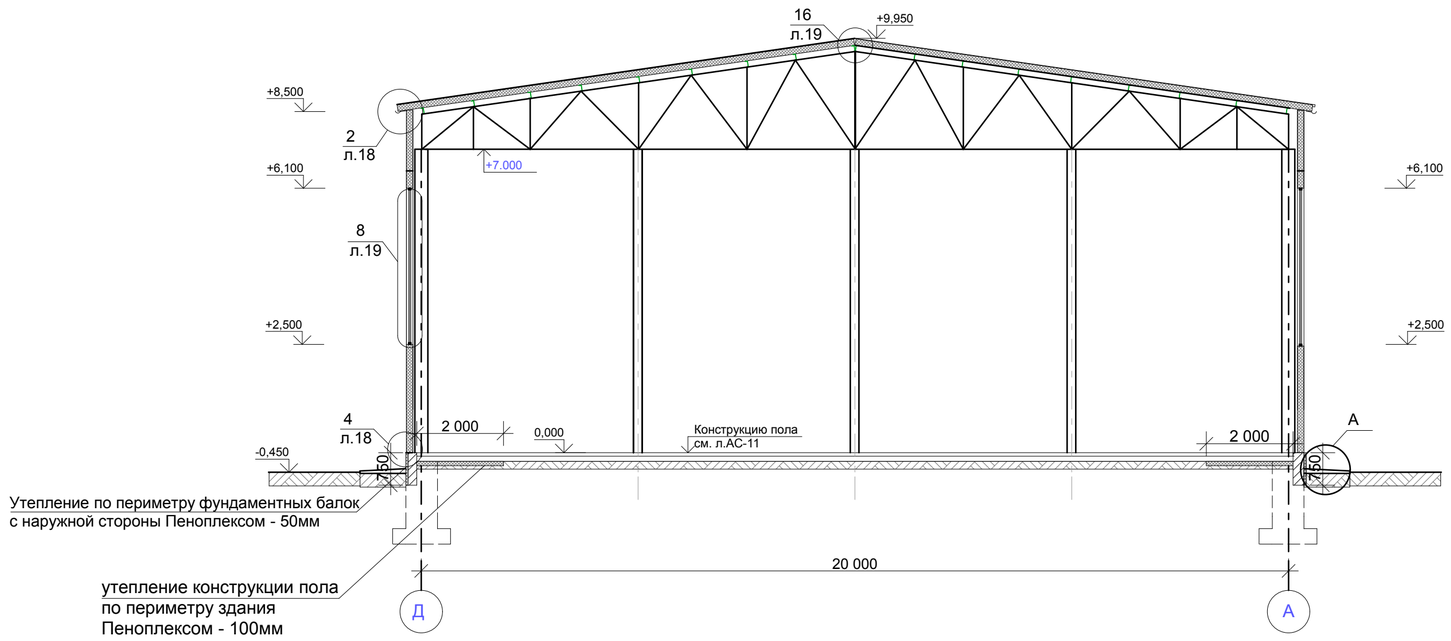

РАЗРЕЗ 2-2

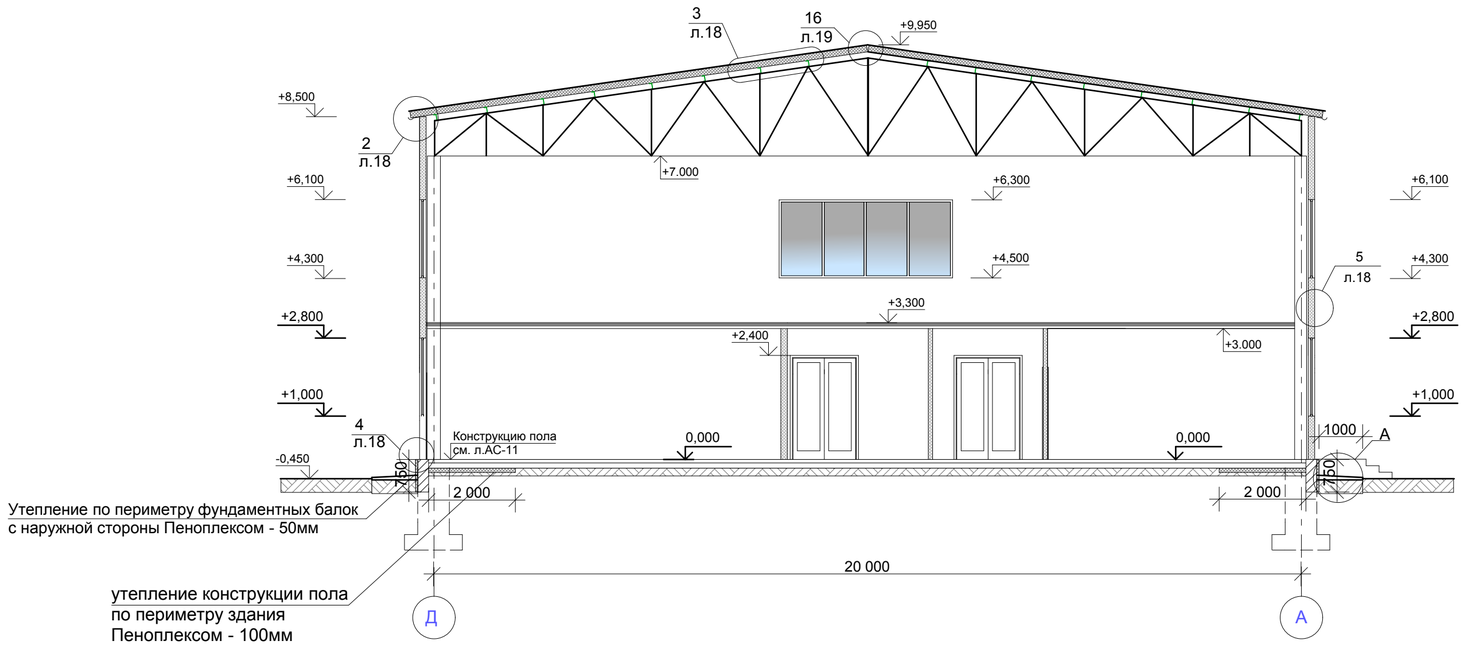

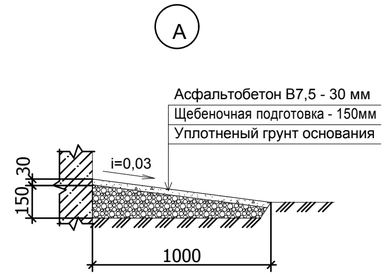

1. Разрез 1-1, 2-2 замаркирован на листе АС-3,4.
2. Расход материала на отмостку- асфальтобетон В7,5, б=30мм -4,1м^3.
3. По периметру здания произвести утепление пола ПЕНОПЛЕКСОМ - 100мм на ширину 2000мм , S=135,0м^2.
-утепление ПЕНОПЛЕКСОМ - 50мм на высоту 750мм по периметру фундаментных балок, S=112,3м^2. Согласно разрезам 1-1, 2-2 л. АС-6.

						Г-15/19 - АС
						Строительство физкультурно оздоровительного комплекса в г. Шемонаиха Шемонаихинского района В.К.О.
изм.	Кол.уч.	Лист	№ док.	Подпись	Дата	
Разработал	Медведев					ФОК
Проверил	Грохотов					
Н. контрол.	Грохотов					
						РАЗРЕЗ 1-1, 2-2. Узел А

Стадия	Лист	Листов
РП	6	

ТОО "Градопроект"
Лицензия № 15011030

ФАСАД В/О Д - А

ФАСАД В/О А - Д

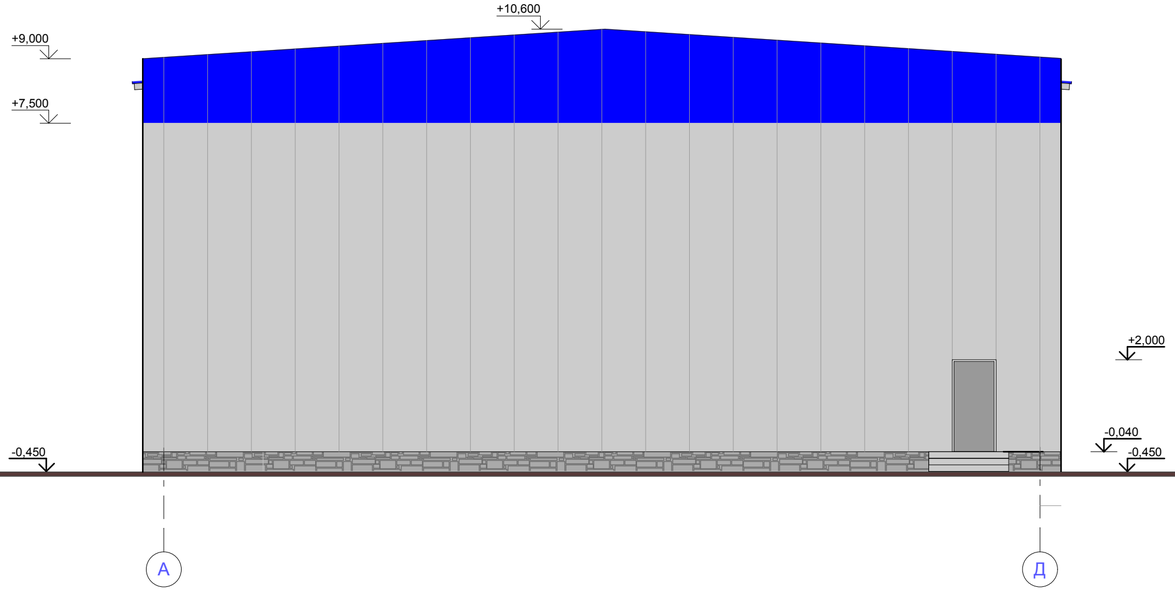

Условные обозначения

- Стеновая панель RAL 2004 (оранжевый) (толщина панелей 150мм, ширина - 1000мм)
- Стеновая панель RAL 7047 (телегрей 4) (толщина панелей 150мм, ширина - 1000мм)
- Стеновая панель RAL 5005 (сигнальный синий) (толщина панелей 150мм, ширина - 1000мм)
- Кровельная панель RAL 5005 (сигнальный синий) (толщина панелей 150мм, ширина - 1000мм)
- Тротуарная плитка (темно-серого цвета)

1. Цоколь облицевать тротуарной плиткой (цвет темно-серый). Расход 59,0м^2.
2. Раскладку стеновых панелей см. часть проекта "КМ" листы 28,29;
3. Схема раскладки стеновых и кровельных панелей см. листы 28,29,32,33 часть проекта "КМ"
4. Спецификация к схеме расположения элементов панелей см.лист 34 часть проекта "КМ".

изм.	Кол.уч.	Лист	№ док.	Подпись	Дата
Разработал		Медведев			
Проверил		Грохотов			
Н. контрол.		Грохотов			

Г-15/19 - АС

Строительство физкультурно оздоровительного комплекса в г. Шемонаиха Шемонаихинского района В.К.О.

ФОК

Стадия	Лист	Листов
РП	7	

ФАСАД В/О А - Д
ФАСАД В/О Д - А

ТОО "Градопроект"
Лицензия № 15011030

ФАСАД В/О 1 - 9

ФАСАД В/О 9 - 1

1. Примечания к фасадам см. л. АС-7.

Условные обозначения

- Стеновая панель RAL 2004 (оранжевый) (толщина панелей 150мм, ширина - 1000мм)
- Стеновая панель RAL 7047 (телегрей 4) (толщина панелей 150мм, ширина - 1000мм)
- Стеновая панель RAL 5005 (сигнальный синий) (толщина панелей 150мм, ширина - 1000мм)
- Кровельная панель RAL 5005 (сигнальный синий) (толщина панелей 150мм, ширина - 1000мм)
- Тротуарная плитка (темно-серого цвета)

						Г-15/19 - АС
изм.	Кол.уч.	Лист	№ док.	Подпись	Дата	Строительство физкультурно оздоровительного комплекса в г. Шемонаиха Шемонаихинского района В.К.О.
Разработал		Медведев				ФОК
Проверил		Грохотов				
Н. контрол.		Грохотов				**ФАСАД В/О 1 - 9** **ФАСАД В/О 9 - 1**

Стадия	Лист	Листов
РП	8	

ТОО "Градопроект"
Лицензия № 15011030

ВЕДОМОСТЬ ОТДЕЛКИ ПОМЕЩЕНИЙ

Наименование или номер помещений		Потолок		Стены или перегородки		Перегородки гкл		Низ стен или перегородок		Полы		Плинтуса,		Примечания
		Площадь м²	Вид отделки	Площадь м2	Вид отделки	Площадь м2	Вид отделки	Площадь м²	Вид отделки	Площадь м2	Вид покрытия	Длина пог. м.	Вид плинтуса	
							1 этаж							
101	Тамбур	——	——	——	——	——	——	——	——	11,8	Керамогранит	10,4	Керамический плинтус	
102	Вестибюль	23,8	3	——	——	24,3	2	——	——	23,8	Керамогранит	12,6	Керамический плинтус	
103	Лестница	15,9	3				2	——	——	15,9	Керамогранит	15,4	Керамический плинтус	
104	Комната для тренеров	12,0	3	——	——	30,9	2	——	——	12,0	Линолеум	13,2	Пластиковый плинтус	
105	Кабинет администрации	11,3	3	——	——	30,3	2	——	——	11,3	Линолеум	12,8	Пластиковый плинтус	
106	Медпункт	15,1	3	——	——	22,2	1	——	——	15,1	Линолеум	16,2	Пластиковый плинтус	
107	Коридор	18,1	3	——	——	49,2	2	——	——	18,1	Керамогранит	18,4	Керамический плинтус	
108	Тренажерный зал	90,7	3	——	——	135,6	5	——	——	90,7	Дощатый	37,1	Деревянный плинтус	
109	Инвентарная зала мини футб.	18,8	3	——	——	39,6	2	——	——	18,8	Линолеум	16,5	Пластиковый плинтус	
111	Комната уборочного инвен.	3,9	4	——	——	24,7	2	14,0	1(h=1,8м)	3,9	Керамическая плитка	-	-	
112	Санузел	3,47	4	——	——	27,4	2	14,3	1(h=1,8м)	3,47	Керамическая плитка	-	-	
113	Душевая	3,47	4	——	——	28,5	1	——	——	3,47	Керамическая плитка	-	-	
114	Коридор	30,0	3	——	——	60,8	2	——	——	30,0	Керамогранит	25,2	Керамический плинтус	
115	Зал для мини футбола	——	——	——	——	——	——	——	——	627,2	Дощатый	120,4	Деревянный плинтус	
116	Электро-щитовая	4,45	5	——	——	16,3	2	——	——	4,45	Керамическая плитка	7,6	Керамический плинтус	
117	Тепловой узел (электрокотел.)	10,9	5	——	——	21,0	2	——	——	10,9	Керамическая плитка	11,4	Керамический плинтус	
118	Раздевалка мужская	16,4	3	——	——	43,1	2	——	——	16,4	Линолеум	17,3	Пластиковый плинтус	
119	Душевая мужская	3,3	4	——	——	20	1	——	——	3,3	Керамическая плитка	-	-	
120	Санузел мужской	2,34	4	——	——	16,9	2	9,56	1(h=1,8м)	2,34	Керамическая плитка	-	-	
121	Раздевалка женская	17,2	3	——	——	43,1	2	——	——	17,2	Линолеум	18,3	Пластиковый плинтус	
122	Душевая женская	3,3	4	——	——	20	1	——	——	3,3	Керамическая плитка	-	-	
123	Санузел женский	2,34	4	——	——	16,9	2	9,56	1(h=1,8м)	2,34	Керамическая плитка	-	-	
124	Раздевалка женская	17,1	3	——	——	43,1	2	——	——	17,1	Линолеум	17,5	Пластиковый плинтус	

ВИДЫ ОТДЕЛОК:

1. Облицовка глазурованной плиткой
2. Заделка швов шпатлевкой и серпянкой, выравнивание и затирка поверхности, окраска водоэмульсионной краской за 2 раза.
3. Подвесной потолок поэлементной сборки на металлическом каркасе из ГКЛ. Заделка швов шпатлевкой и серпянкой, окраска водоэмульсионной краской за 2 раза;
4. Подвесной потолок поэлементной сборки на металлическом каркасе из ГКЛВ. Заделка швов шпатлевкой и серпянкой, окраска водоэмульсионной краской за 2 раза.
5. Подвесной потолок поэлементной сборки на металлическом каркасе из ГКЛО. Заделка швов шпатлевкой и серпянкой, окраска водоэмульсионной краской за 2 раза.

изм.	Кол.уч.	Лист	№ док.	Подпись	Дата
Разработал		Медведев			
Проверил		Грохотов			
Н. контрол.		Грохотов			

Г-15/19 - АС

Строительство физкультурно оздоровительного комплекса в г. Шемонаиха Шемонаихинского района В.К.О.

ФОК

Стадия	Лист	Листов
РП	9	

Ведомость отделки помещений (начало)

ТОО "Градопроект"
Лицензия № 15011030

ВЕДОМОСТЬ ОТДЕЛКИ ПОМЕЩЕНИЙ

Наименование или номер помещений		Потолок		Стены или перегородки		Перегородки гкл		Низ стен или перегородок		Полы		Плинтуса,		Примечания
		Площадь м²	Вид отделки	Площадь м2	Вид отделки	Площадь м2	Вид отделки	Площадь м²	Вид отделки	Площадь м2	Вид покрытия	Длина пог. м.	Вид плинтуса	
125	Душевая женская	3,3	4	——	——	20	1	——	——	3,3	Керамическая плитка	-	-	
126	Санузел женский	2,34	4	——	——	16,9	2	9,56	1(h=1,8м)	2,34	Керамическая плитка	-	-	
127	Раздевалка мужская	18,5	3	——	——	24,2	2	——	——	18,5	Линолеум	18,7	Пластиковый плинтус	
128	Душевая мужская	3,3	4	——	——	20	1	——	——	3,3	Керамическая плитка	-	-	
129	Санузел мужской	2,34	4	——	——	16,9	2	9,56	1(h=1,8м)	2,34	Керамическая плитка	-	-	
							2 этаж							
201	Вестибюль	23,7	3	——	——	51,1	2	——	——	23,7	Линолеум	16,4	Пластиковый	
202	Инвентарная зала бокса	10,56	3	——	——	38,25	2	——	——	10,56	Линолеум	12,8	Пластиковый	
203	Инвентарная зала борьбы	12,10	3	——	——	39,3	2	——	——	12,10	Линолеум	13,4	Пластиковый	
204	Тренерская	15,10	3	——	——	23,0	2	——	——	15,10	Линолеум	13,2	Пластиковый	
205	Зал бокса и борьбы	250,7	-	——	——	72,6	2	——	——	250,7	Линолеум	61,4	Пластиковый	
206	Раздевалка	32,3	3	——	——	39,3	2	——	——	32,3	Линолеум	22,8	Пластиковый	
207	Санузел	2,34	4	——	——	16,9	2	9,56	1(h=1,8м)	2,34	Керамическая плитка	-	-	
208	Душевая	3,3	4	——	——	20	1	——	——	3,3	Керамическая плитка	-	-	

Виды отделок и примечание см. л. АС-9.

изм.	Кол.уч.	Лист	№ док.	Подпись	Дата	Г-15/19 - АС			
						Строительство физкультурно оздоровительного комплекса в г. Шемонаиха Шемонаихинского района В.К.О.			
Разработал		Медведев				ФОК	Стадия	Лист	Листов
Проверил		Грохотов					РП	10	
Н. контрол.		Грохотов				Ведомость отделки помещений (окончание)	ТОО "Градопроект" Лицензия № 15011030		

Экспликация полов 1 этажа (начало)

Наименование или номер помещения по проекту	Тип пола по проекту	Схема пола или номер узла по серии	Элементы пола и их толщина	Площадь пола, м2
111-113, 119,120, 122,123, 125,126, 128,129	1	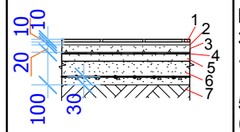 Тип №400 по серии 2.244-1, в.6	1 - керамическая плитка - 10мм. 2 - прослойка и заполнение швов из плиточного р-ра типа "Alinex" - 10мм. 3 - Стяжка из цем.-песч. р-р. М150 - 20мм. 4 - Гидроизоляция полипропиленовая пленка 200мкм в 2 слоя 5 - Стяжка из цем.-песч. р-р. М150 - 20мм. 6 - Подстилающий слой из бетона кл. В 7,5, армированный сеткой 4С 3Вр-200/3Вр-200 по ГОСТ 23279-85 - 100мм 7 - уплотненный грунт основания с втрамбованным щебнем или гравием крупностью 40-60мм.	33,03
104-106, 109,110,118, 121,124,127	2	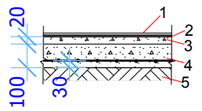 Тип №531 по серии 2.244-1, в.6	1 - линолеум с теплозвукоизолирующим слоем - 3мм 2 - Водостойкая клеющая мастика - 2мм 3 - Стяжка из цем.-песч. р-р.М150 - 20мм 4 - Подстилающий слой из бетона кл. В 7,5, армированный сеткой 4С 3Вр-200/3Вр-200 по ГОСТ 23279-85 - 100мм 5 - уплотненный грунт основания с втрамбованным щебнем или гравием крупностью 40-60мм.	132,6
116,117	3	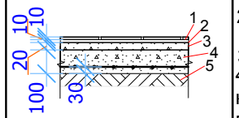 Тип №382 по серии 2.244-1, в.6	1 - керамическая плитка - 10мм. 2 - прослойка и заполнение швов из плиточного р-ра типа "Alinex" - 10мм. 3 - Стяжка из цем.-песч. р-р. М150 - 20мм. 4 - Подстилающий слой из бетона кл. В 7,5, армированный сеткой 4С 3Вр-200/3Вр-200 по ГОСТ 23279-85 - 100мм 5 - уплотненный грунт основания с втрамбованным щебнем или гравием крупностью 40-60мм.	15,35
108	4	вдоль зала 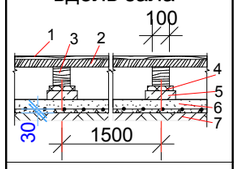 поперек зала 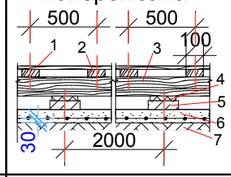	1 - Доски шпунтованные - 37мм 2 - Лага 100х50 по ГОСТ 24454-80Е - 50мм 3 - Нижняя лага 100х130 по ГОСТ 24454-80Е - 130мм 4 - Пластины из литой резины - 25мм 5 - Бетонная плита на цементном рас-ре - 50мм 6 - Подстилающий слой из бетона кл. В 7,5, армированный сеткой 4С 3Вр-200/3Вр-200 по ГОСТ 23279-85 - 80мм. 7 - уплотненный грунт основания с втрамбованным щебнем или гравием крупностью 40-60мм.	90,7
101,102,103 107,114	5	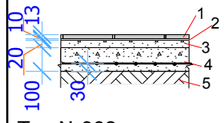 Тип №382 по серии 2.244-1, в.6	1 - керамогранитная плита - 13мм. 2 - прослойка и заполнение швов из плиточного р-ра типа "Alinex" - 10мм. 3 - Стяжка из цем.-песч. р-р. М150 - 20мм. 4 - Подстилающий слой из бетона кл. В 7,5, армированный сеткой 4С 3Вр-200/3Вр-200 по ГОСТ 23279-85 - 100мм 5 - уплотненный грунт основания с втрамбованным щебнем или гравием крупностью 40-60мм.	90,5
Лестница	6	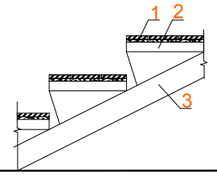	1- Керамогранитная плита - 10мм 2- Прослойка и заполнение швов из плиточного р-ра типа "Alinex"- 15мм 3- Бетон кл. В15 - 55мм с сеткой из Вр1 d=5мм ячейка 150х150мм (расход 0,91м^3) 4- Лестничная площадка и ступени из L75х6 (см. раздел "КМ" проекта)	16,5

Экспликация полов 1 этажа (окончание)

№ Помещения	Тип пола	Схема пола или номер узла по серии	Данные элементов полов (наименование,толщина, основание) мм	Площадь м^2
115	9	вдоль зала 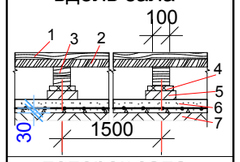 поперек зала 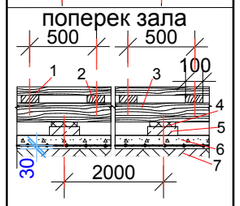	1 - Рейки 55х70, ГОСТ 24454-80Е - 55мм 2 - Лага 100х50 по ГОСТ 24454-80Е - 50мм 3 - Нижняя лага 100х130 по ГОСТ 24454-80Е - 130мм 4 - Пластины из литой резины - 25мм 5 - Бетонная плита на цементном рас-ре - 50мм 6 - Подстилающий слой из бетона кл. В 7,5, армированный сеткой 4С 3Вр-200/3Вр-200 по ГОСТ 23279-85 - 80мм. 7 - уплотненный грунт основания с втрамбованным щебнем или гравием крупностью 40-60мм.	627,2

Экспликация полов 2 этажа

№ Помещения	Тип пола	Схема пола или номер узла по серии	Данные элементов полов (наименование,толщина, основание) мм	Площадь м^2
207,208	7	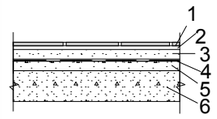 Тип №346 по серии 2.244-1, в.6	1 - керамическая плитка - 10мм. 2 - прослойка и заполнение швов из плиточного р-ра типа "Alinex" - 10мм. 3 - Стяжка из цем. песч.р-ра М150-20мм 4 - Гидроизоляция - полипропиленовая пленка 200мкм в 2 слоя 5 - Стяжка из цем. песч.р-ра М150-20мм 6 - Монолитная ж/б плита	5,64
201-206	8	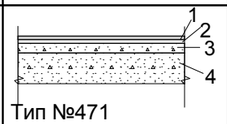 Тип №471 по серии 2.244-1, в.6	1 - линолеум с теплозвукоизолирующим слоем - 3мм 2 - Водостойкая клеющая мастика - 2мм 3 - Стяжка из цем. песч.р-ра М150-20мм 4 - Монолитная ж/б плита	348,31

1. Данный лист читать совместно с л. АС-5,9,10

изм.	Кол.уч.	Лист	№ док.	Подпись	Дата
Разработал		Медведев			
Проверил		Грохотов			
Н. контрол.		Грохотов			

Г-15/19 - АС

Строительство физкультурно оздоровительного комплекса в г. Шемонаиха Шемонаихинского района В.К.О.

Спортивный модуль

Стадия	Лист	Листов
РП	11	

Экспликация полов 1, 2 этажей

ТОО "Градопроект"
Лицензия № 15011030

Схема раскладки швеллеров для подвесного потолка и устройства перегородок

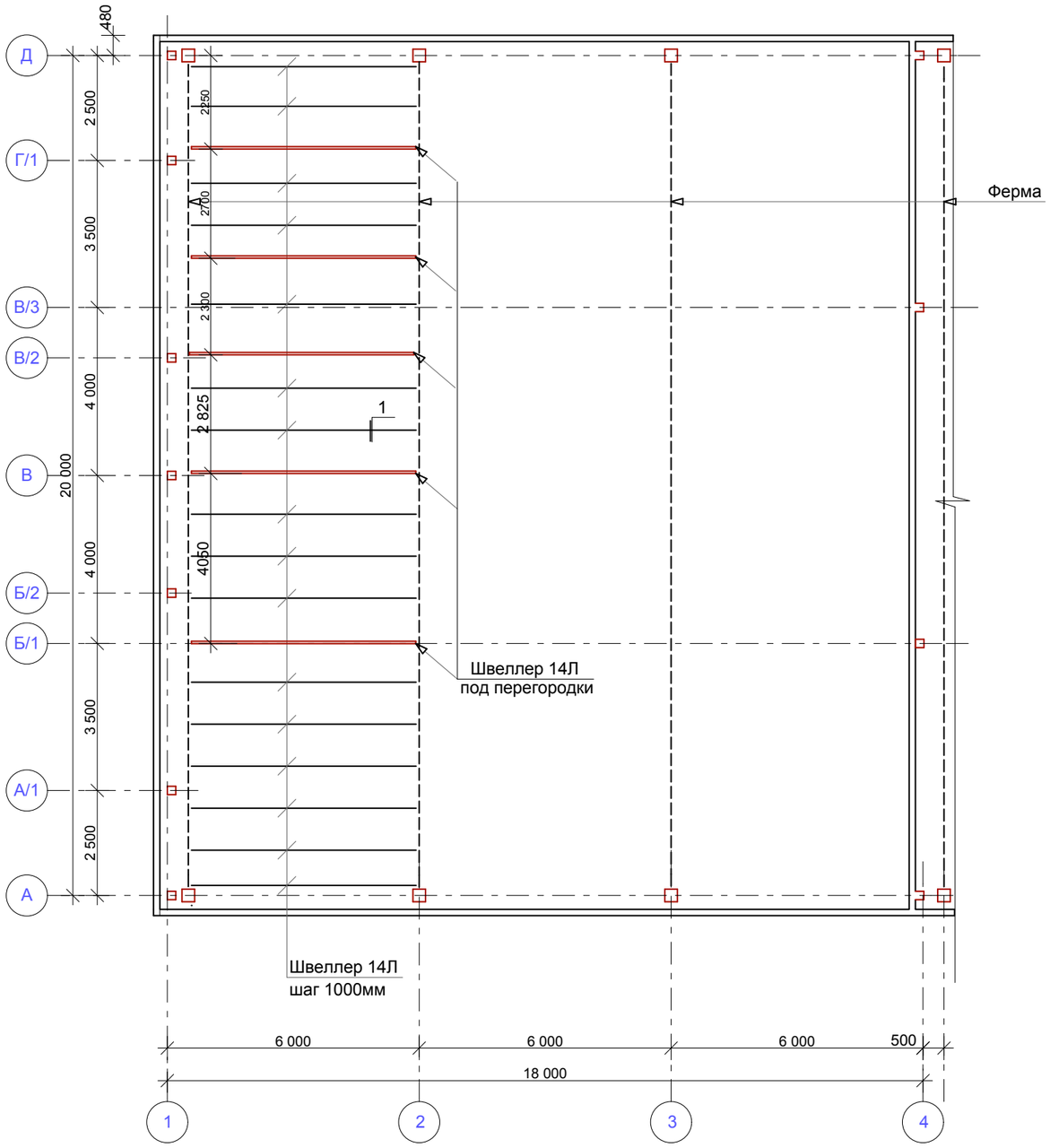

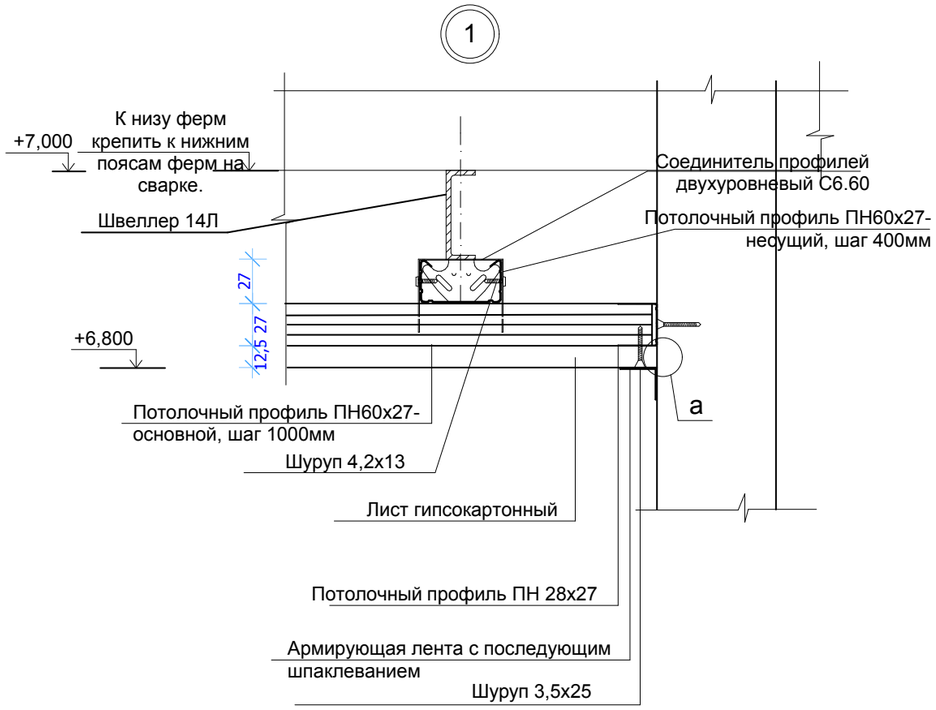

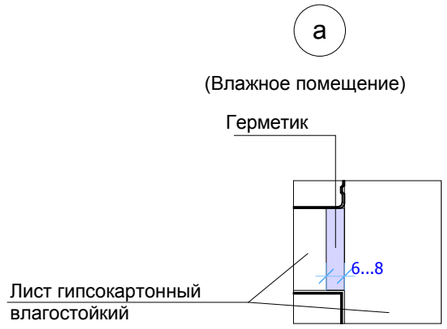

1. Узлы подвесных потолков поэлементной сборки из ГКЛ, ГКЛВ на металлическом каркасе приняты по серии 1.045.9-2.00 вып.1.
2. Швеллер приварить к ферме с шагом в среднем 1000мм. Расход швеллера 14Л (ГОСТ8240-97) - $L_{общ.}$=115,5 м.пог.-1420,65кг.
3. Соединения всех металлических элементов и деталей выполнить ручной эл. дуговой сваркой по ГОСТ 5264-80, электродами Э-42А ГОСТ 9467-75*, катет шва принять по наименьшей толщине свариваемых изделий;
4. Все металлические изделия и детали, незащищенные бетоном, покрыть 2 слоями краски ПФ-115 по слою грунтовки ГФ-021;

изм.	Кол.уч.	Лист	№ док.	Подпись	Дата	Г-15/19 - АС
						Строительство физкультурно оздоровительного комплекса в г. Шемонаиха Шемонаихинского района В.К.О.
Разработал		Медведев				ФОК — Стадия: РП; Лист: 21; Листов:
Проверил		Грохотов				Узел 1. Подвесной потолок. Схема раскладки швеллеров для подвесного потолка.
Н. контрол.		Грохотов				ТОО "Градопроект" Лицензия № 15011030

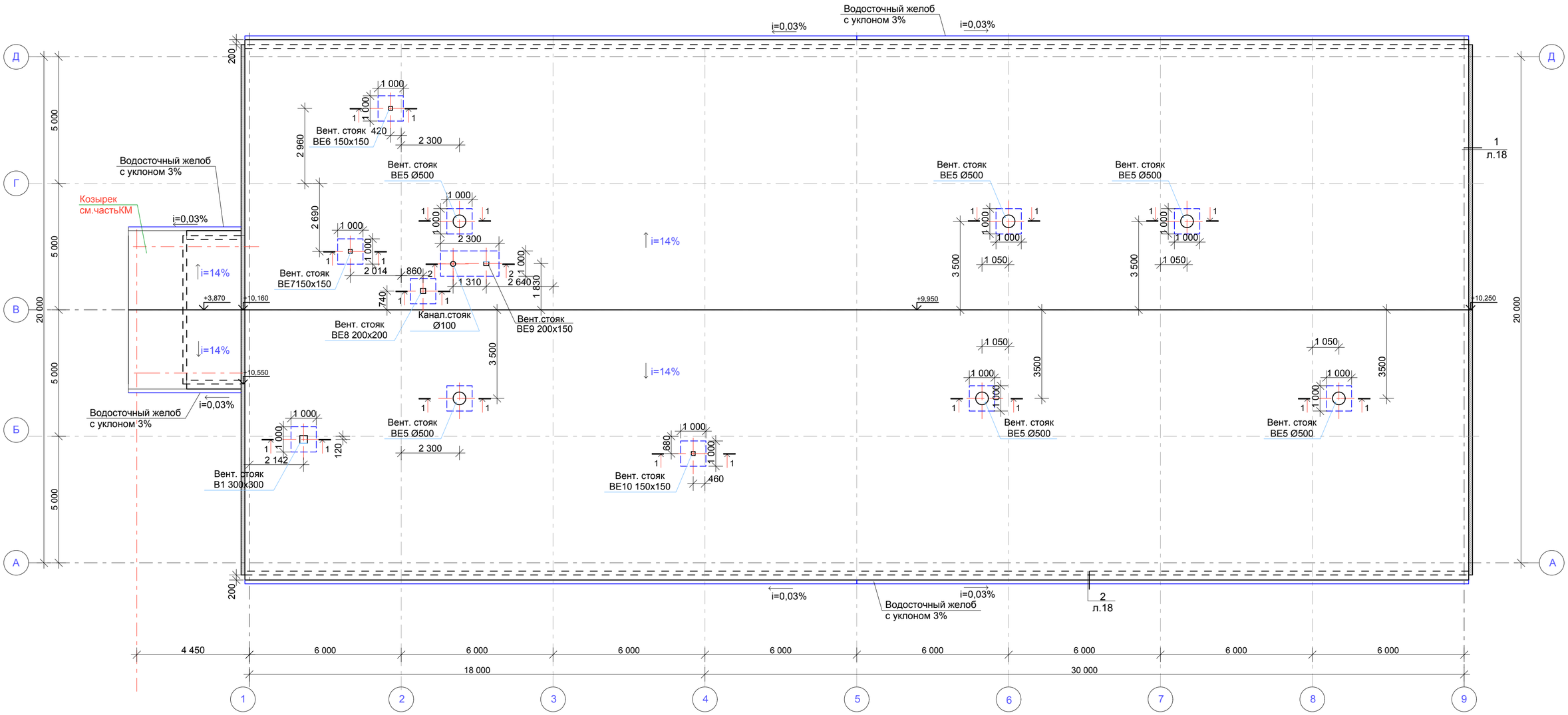

Узел прохода канализационного стояка через элементы кровли

2 - 2

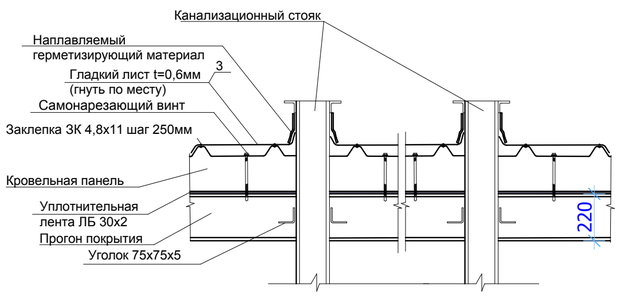

Узел прохода вентиляционного стояка через элементы кровли

1 - 1

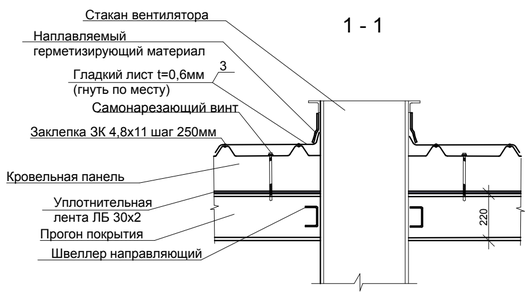

Спецификация элементов

Марка поз.	Обозначение	Наименование	Кол.	Масса ед.,кг	Приме-чание
1	Водосточный желоб ГОСТ 14918-80	◡ 150. L=4000	27	4,3	116,1кг
2	Капельник из оцинкованной стали	L=4000	27		
3		Гладкий лист t=0,6мм $м^2$	12,3		
4	ГОСТ 8240-89	Швеллер №10 пог.м	57,0	489,6	
5	ГОСТ 8509-93	Уголок 75x75x5 пог.м	10,6	61,5	

изм.	Кол.уч.	Лист	№ док.	Подпись	Дата	Г-15/19 - АС		
						Строительство физкультурно оздоровительного комплекса в г. Шемонаиха Шемонаихинского района В.К.О.		
Разработал		Медведев				ФОК	Стадия	Лист	Листов
Проверил		Грохотов					РП	13	
Н. контрол.		Грохотов				План кровли. Узел прохода вентиляционного и канализационного стояка через элементы кровли	ТОО "Градопроект" Лицензия № 15011030		

Спецификация гипсокартонных перегородок системы КНАУФ

Марка поз.	Обозначение	Наименование	Кол. $м^2$	Масса ед.,кг	Приме-чание
1	Серия РК 1.031.9-2.00.1	С 111 (D=100мм)	256,0	-	ГКЛ
2	Серия РК 1.031.9-2.00.1	С 111 (D=100мм)	185,2	-	ГКЛВ
3	Серия РК 1.031.9-2.00.1	С 113 (D=125мм)	115,8	-	ГКЛО

Перегородка С111

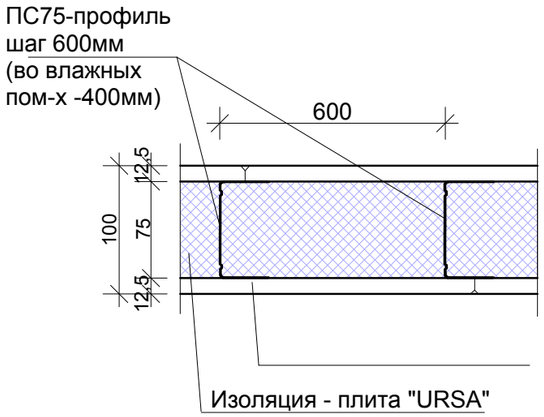

Перегородка С113

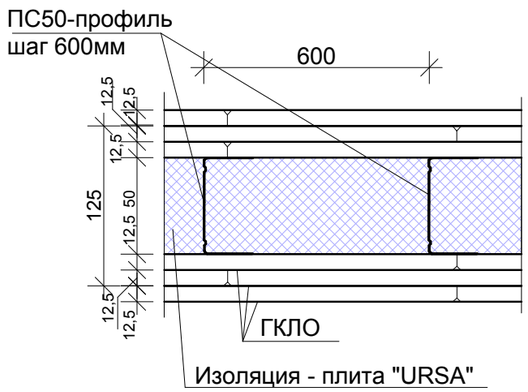

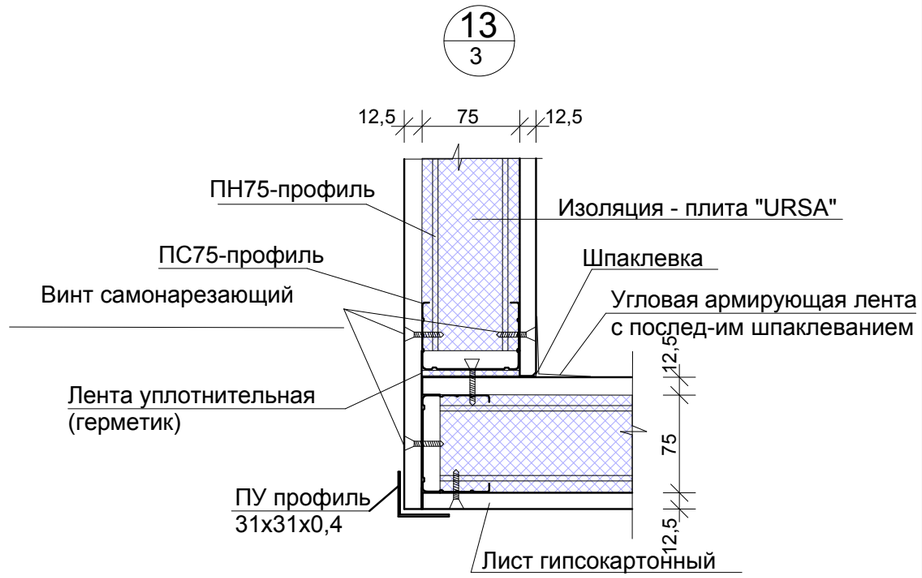

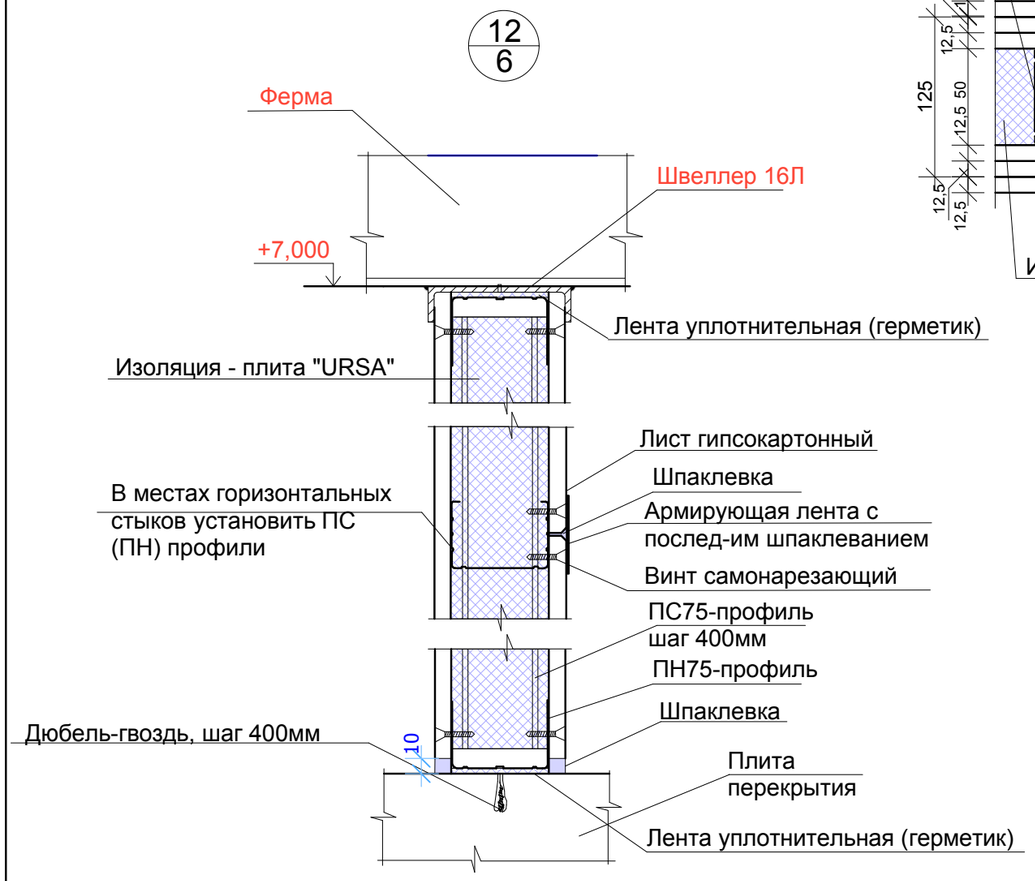

1. Узлы перегородок поэлементной сборки из ГКЛ, ГКЛВ, ГКЛО на металлическом каркасе приняты по серии 1.031.9-2.00 вып.1.
2. Перегородки С111 - поэлементной сборки (система КНАУФ) на металлическом каркасе (шаг стоечных профелей каркаса - 600мм) со звукоизолирующим слоем - минераловатные плиты (типа URSA) GLASWOLL М-15-75мм, обшитый одним слоем ГКЛ толщиной 12,5мм, с обеих сторон; во влажных помещениях из ГКЛВ (шаг стоечных профелей каркаса-400мм).
3. Перегородки С113 - поэлементной сборки (система КНАУФ) на металлическом каркасе (шаг стоечных профелей каркаса-600мм) со звукоизолирующим слоем - минераловатные плиты (типа URSA) GLASWOLL М-15-50мм, обшитый тремя слоями ГКЛО толщиной 12,5мм, с обеих сторон. .
5. Швеллер 16Л (ГОСТ8240-97), $L_{общ.}$=19,92м.пог., 141,4кг.

изм.	Кол.уч.	Лист	№ док.	Подпись	Дата
Разработал		Медведев			
Проверил		Грохотов			
Н. контрол.		Грохотов			

Г-15/19 - АС

Строительство физкультурно оздоровительного комплекса в г. Шемонаиха Шемонаихинского района В.К.О.

ФОК

Стадия	Лист	Листов
РП	14	

Перегородка С111, С112, С113.
Узлы 12,13

ТОО "Градопроект"
Лицензия № 15011030

Крыльцо главного входа Кр1

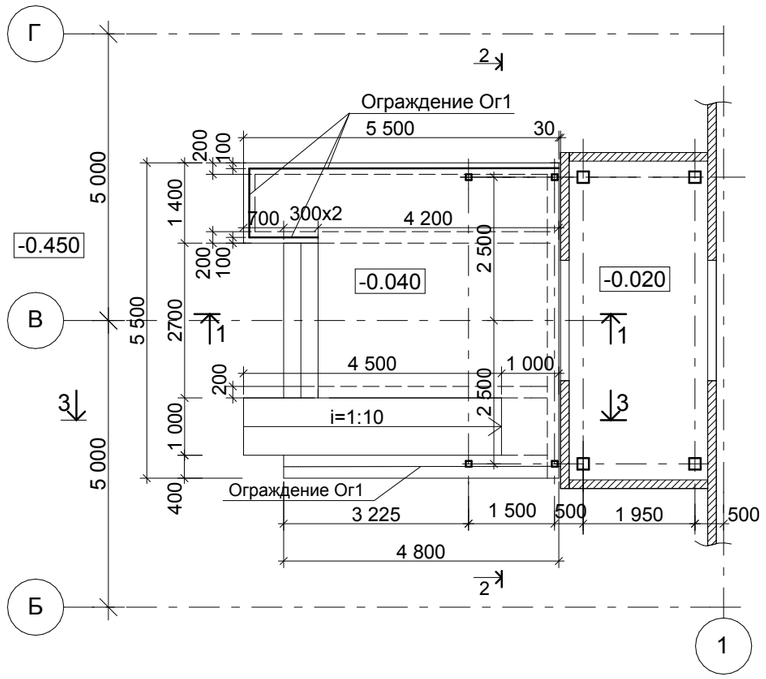

1 - 1

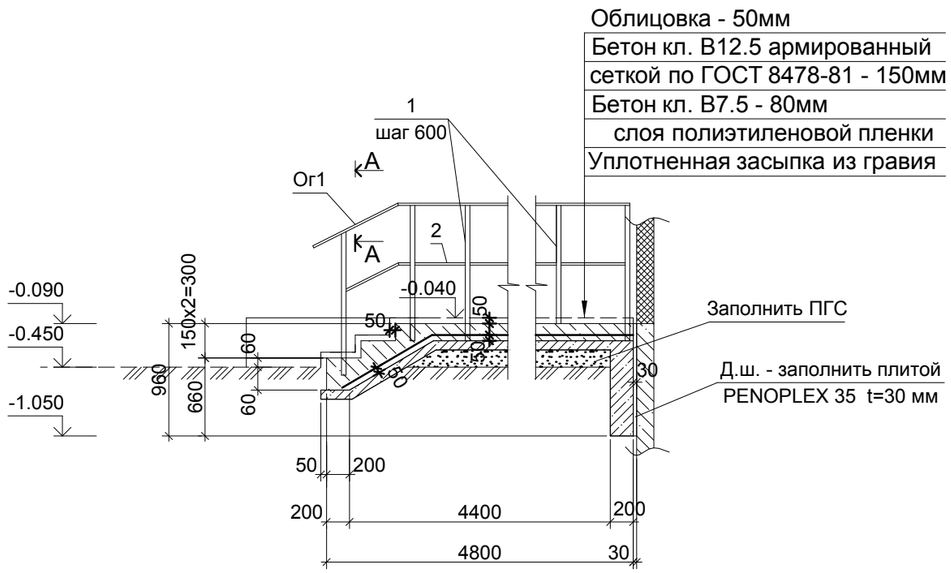

2 - 2

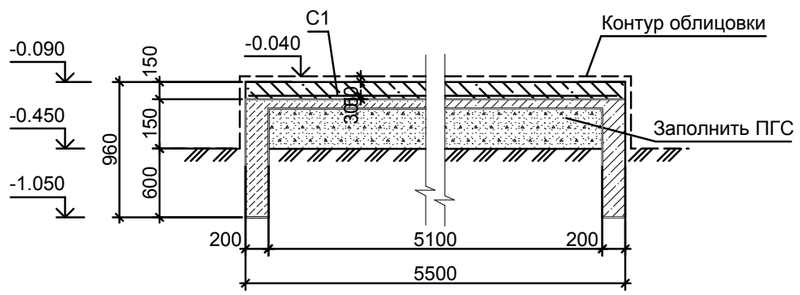

1. Данный лист смотреть совместно с листом АС-16.
2. Соединения всех металлических элементов и деталей выполнить ручной эл. дуговой сваркой по ГОСТ 5264-80, электродами Э-42А по ГОСТ 9567-75*, катет шва принять по наименьшей толщине свариваемых изделий.
3. Все металлические изделия и детали окрасить масляной краской за 2 раза по огрунтованной поверхности.

изм.	Кол.уч.	Лист	№ док.	Подпись	Дата	Г-15/19 - АС
						Строительство физкультурно оздоровительного комплекса в г. Шемонаиха Шемонаихинского района В.К.О.
Разработал		Медведев				ФОК — Стадия: РП; Лист: 15; Листов:
Проверил		Грохотов				
Н. контрол.		Грохотов				Крыльцо главного входа КР1. Разрез 1-1, 2-2. — ТОО "Градопроект" Лицензия № 15011030

Взам. инв. N | Подпись и дата | Инв N подл.

3 - 3

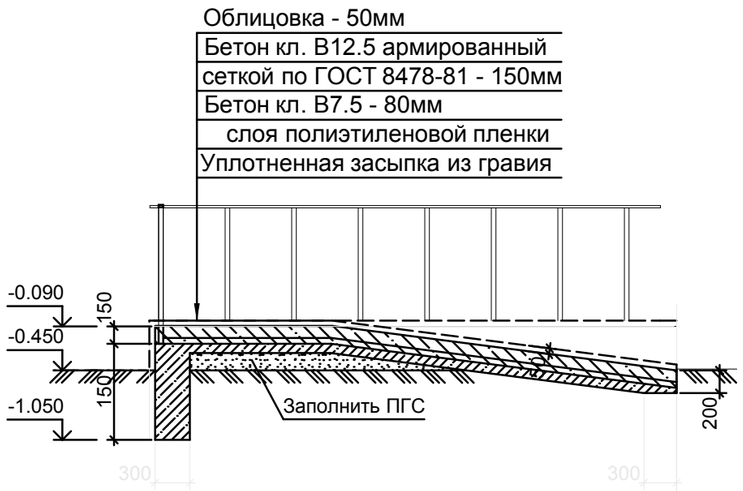

СПЕЦИФИКАЦИЯ К СХЕМЕ РАСПОЛОЖЕНИЯ ЭЛЕМЕНТОВ

Поз.	Обозначение	Наименование	Кол.	Масса ед., кг	Приме-чание
		Крыльцо Кр1			
С1	ГОСТ 23279-85	Сетка 4С $^{5Bpl-100}/_{5Bpl-100}$ 100x100 $^{50}/_{50}$	32,5м²	2,8	91кг
Ог1		Ограждение Ог1			
1	ГОСТ 8639-82	□40x40x3, L=1200	24	4,18	100,32кг
2	ГОСТ 8639-82	□20x20x1,5, Lобщ=25.2 п.м.	-	0,871	21,95кг
3	ГОСТ 19903-74	-4x60, Lобщ=25,2 п.м.	1	-	47,5кг
4		Брус 30x150, Lобщ=50,4 п.м.	-	-	0,23м³
		Материалы			
	ГОСТ 26633-91	Бетон кл.В12,5, F 150, м³			4,52м³
	ГОСТ 26633-91	Бетон кл.В7,5, м³			7,2м³
		Тротуарная плитка	34,3м²		

Сетка С1

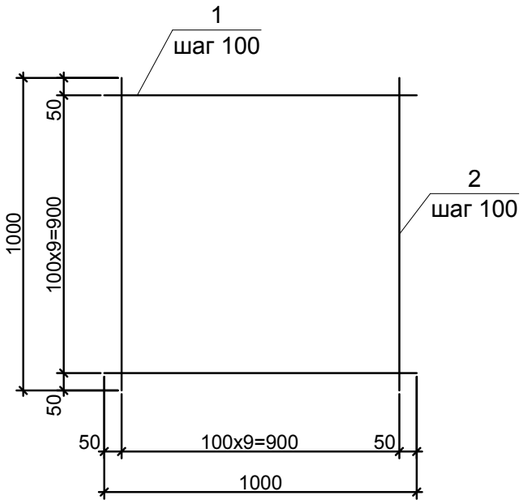

А - А

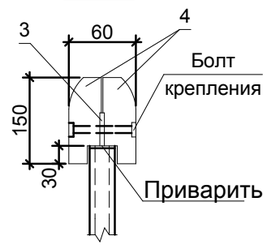

1. Данный лист смотреть совместно с листом АС-15.
2. Соединения всех металлических элементов и деталей выполнить ручной эл. дуговой сваркой по ГОСТ 5264-80, электродами Э-42А по ГОСТ 9567-75*, катет шва принять по наименьшей толщине свариваемых изделий.
3. Все металлические изделия и детали окрасить масляной краской за 2 раза по огрунтованной поверхности.

изм.	Кол.уч.	Лист	№ док.	Подпись	Дата
Разработал		Медведев			
Проверил		Грохотов			
Н. контрол.		Грохотов			

Г-15/19 - АС

Строительство физкультурно оздоровительного комплекса в г. Шемонаиха Шемонаихинского района В.К.О.

ФОК

Стадия	Лист	Листов
РП	16	

Крыльцо главного входа Кр1. Сетка С1. Разрез 3-3. Сечение А-А.

ТОО "Градопроект"
Лицензия № 15011030

Согласовано

Должность	Фамилия	Подпись	Дата

Взам. инв. N

Подпись и дата

Инв N подл.

Крыльцо Кр2

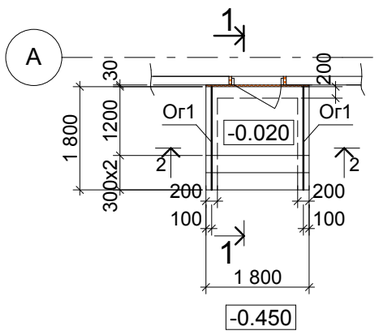

2 - 2

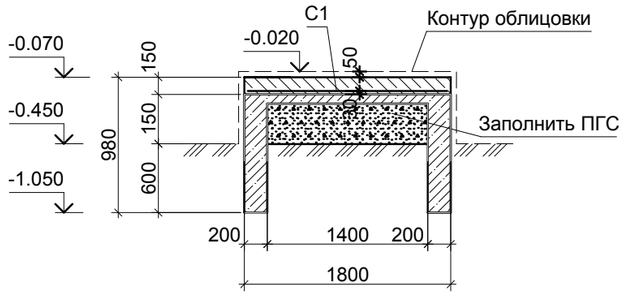

1 - 1

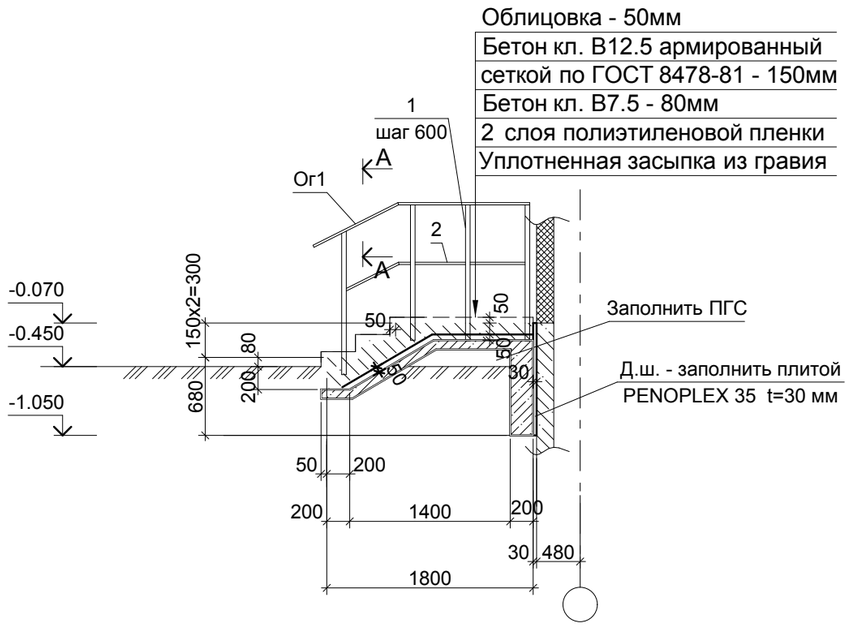

Сетка С1

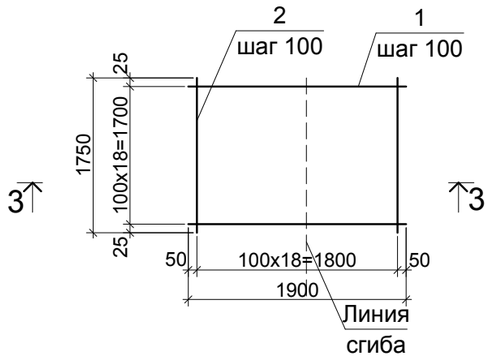

3 - 3

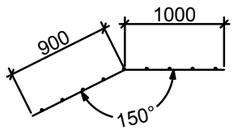

СПЕЦИФИКАЦИЯ К СХЕМЕ РАСПОЛОЖЕНИЯ ЭЛЕМЕНТОВ

Поз.	Обозначение	Наименование	Кол.	Масса ед., кг	Приме-чание
		Крыльцо Кр2	2		
С1	ГОСТ 23279-85	Сетка 4С $^{5ВрI-100}/_{5ВрI-100}$ 175x190 $^{50}/_{25}$	1	9,6	
Ог1		Ограждение Ог1			
1	ГОСТ 8639-82	□40x40x3, L=1200	8	4,18	33,44
2	ГОСТ 8639-82	□20x20x1,5, Lобщ=3,3 п.м.	-	0,871	2,9
3	ГОСТ 19903-74	-4x60, Lобщ=3,3п.м.	1	6,2	6,2
4		Брус 30x150, Lобщ=6,6 п.м.	-	-	0,03м³
		Материалы			
	ГОСТ 26633-91	Бетон кл.В12,5, F 150, м³			0,54м³
	ГОСТ 26633-91	Бетон кл.В7,5, м³			1,3м³
		Тротуарная плитка	5,0м²		

А - А

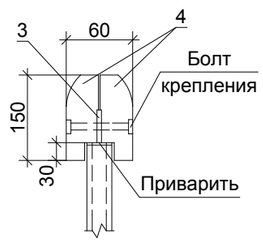

1. Данный лист смотреть совместно с листом АС-3.
2. Соединения всех металлических элементов и деталей выполнить ручной эл. дуговой сваркой по ГОСТ 5264-80, электродами Э-42А по ГОСТ 9567-75*, катет шва принять по наименьшей толщине свариваемых изделий.
3. Все металлические изделия и детали окрасить масляной краской за 2 раза по огрунтованной поверхности.

Согласовано: Дата | Подпись | Фамилия | Должность

Взам. инв. N | Подпись и дата | Инв N подл.

изм.	Кол.уч.	Лист	№ док.	Подпись	Дата	Г-15/19 - АС		
						Строительство физкультурно оздоровительного комплекса в г. Шемонаиха Шемонаихинского района В.К.О.		
Разработал		Медведев				ФОК	Стадия	Лист
Проверил		Грохотов					РП	17
Н. контрол.		Грохотов				Крыльцо Кр2. Разрез 1-1, 2-2. Сетка С1. Узел А-А. Спецификация.	ТОО "Градопроект" Лицензия № 15011030	

ВЕДОМОСТЬ ОТДЕЛОЧНЫХ ЭЛЕМЕНТОВ ФАСАДНОЙ СИСТЕМЫ

№ п/п	Обозначение	Эскиз	Наименование	Цвет	Длина, мм	Количество, шт.	Примечание
15	ТУ 1121-047-00110473-2003	Профиль повышенной жесткости 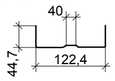	ППЖН	RAL7047	3000	32	
20	8ГК.135.714	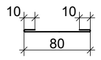	НЩ4	RAL7047	3000	32	
28	8ГК.135.693-01	Профиль слива	ПС1	RAL2004 RAL5005 RAL7047	3000	49 3 75	
29	8ГК.333.294	Профиль слива 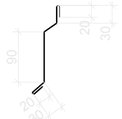	ПС2	RAL2004 RAL7047	3000	10 14	
30	8ГК.333.281-01	Профиль слива 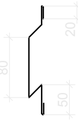	ПС4	RAL2004 RAL5005 RAL7047	3000	1 2 2	
31	8ГК.333.278-02	Профиль обрамления 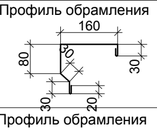	ПС5	RAL5005	3000	18	
32	8ГК.333.145	Профиль обрамления 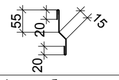	ПО6	RAL5005	3000	18	
33	8ГК.333.156	Профиль обрамления	ПО7	RAL5005	3000	18	

№ п/п	Обозначение	Эскиз	Наименование	Цвет	Длина, мм	Количество, шт.	Примечание
34	8ГК.333.246-02	Профиль карниза	ПО9	RAL5005	3000	35	
35	8ГК.135.669-01	Накладка угловая 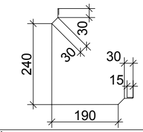	У	RAL2004 RAL5005 RAL7047	3000	4 5 5	
36	8ГК.135.394-02	Накладка внутреняя 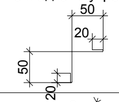	НВ	RAL7047	3000	149	
38	ВКГ.154.368	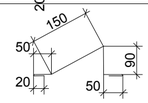	СН	RAL5005	3000	35	
39	8ГК.135.672-06	Нащельник 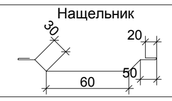	НЩ3	RAL5005	3000	47	
41		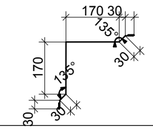	ПО15	RAL5005 RAL7047	3000	3 12	
42	8ГК.333.144	Профиль конька крыши 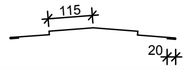	ПК1	RAL5005	3000	17	
43	8ГК.135.713	Накладка стыковая 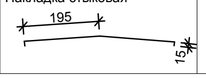	НС3	RAL5005	3000	17	

Согласовано

Должность	Фамилия	Подпись	Дата

Взам. инв. №

Подпись и дата

Инв. № подл.

Изм.	Кол.уч.	Лист	N°док	Подпись	Дата
Разработал		Медведев			
Проверил		Грохотов			
Н. контрол.		Грохотов			

Г-15/19 - АС

Строительство физкультурно оздоровительного комплекса в г. Шемонаиха Шемонаихинского района В.К.О.

ФОК

Стадия	Лист	Листов
РП	18	

Ведомость отделочных элементов фасадной системы

ТОО "Градопроект"
Лицензия № 15011030

1
л.13

Парапет

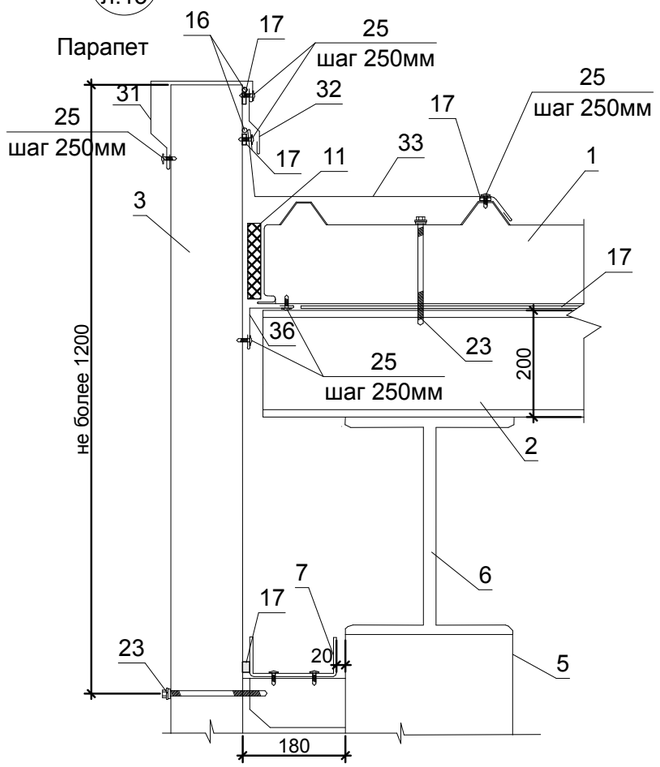

2
л.6,13

Свес кровли

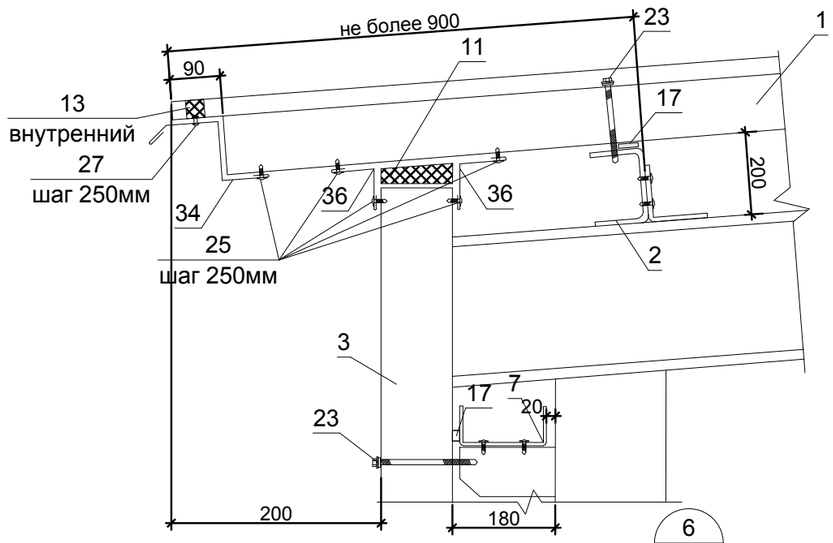

3
л.6

Крепление профиля снегозадержания

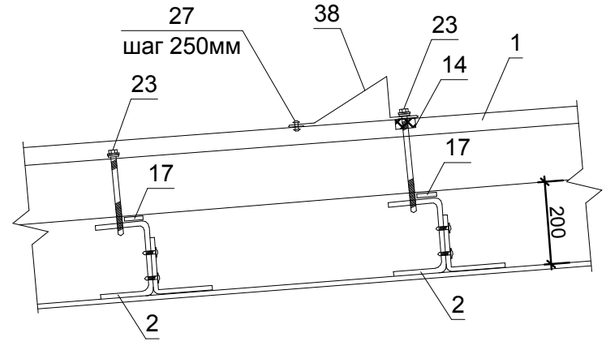

Профиль снегозадержания устанавливать во второй от свеса прогон

4
л.6

Цокольный узел

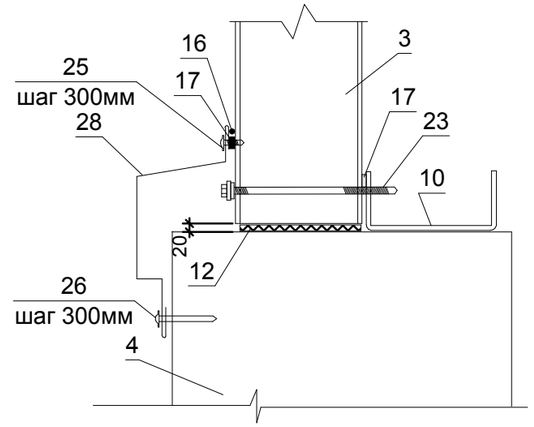

6
л.3

Вертикальный стык панелей

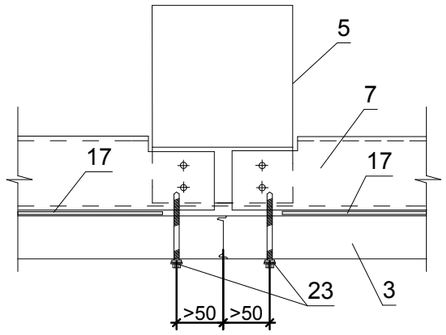

5
л.6

Горизонтальный стык панелей

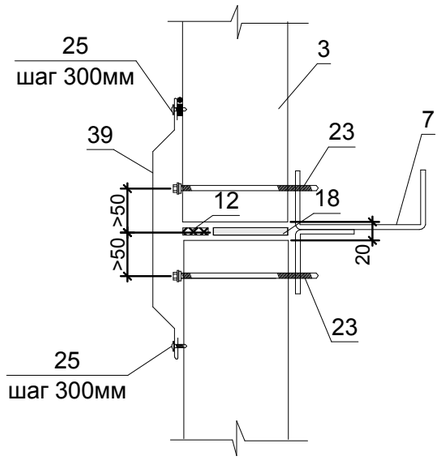

9
л.3

Крепление оконного блока

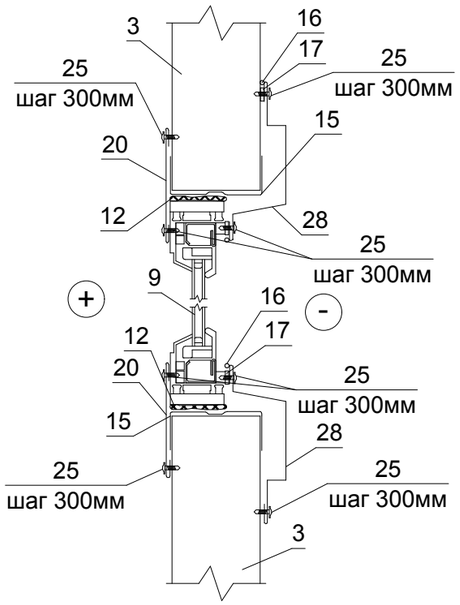

1. Ведомость отделочных элементов фасадной системы см. л. АС-19
2. Все металлические элементы защитить от коррозии покрасив эмалью ПФ115 по ГОСТ 6465-76* за 2 раза по грунтовке ПФ 0142 ТУ 6-10-1698-78.
3. Сварку производить по контуру прилегания деталей непрерывистым швом. Сварные швы выполнять по ГОСТ 5264-76*. Катет шва равен наименьшей толщине свариваемых деталей. Электроды применить марки типа Э-42 по ГОСТ 9467-76*.
4. Узлы стеновых панелей приняты по серии 1.432.2-30.93, вып.1,2.
5. Данный лист читать совместно с л. АС-18,19.
6. Производитель панелей "Сендвич" - группа компаний "Металл Профиль".

						Г-15/19 - АС			
Изм.	Кол.уч.	Лист	N°док	Подпись	Дата	Строительство физкультурно оздоровительного комплекса в г. Шемонаиха Шемонаихинского района В.К.О.			
						ФОК	Стадия	Лист	Листов
							РП	19	
Разработал		Медведев				Узлы 1...6,14. Крепление профиля снегозадержания. Цокольный узел. Горизонтальный стык панелей. Вертикальный стык панелей.	ТОО "Градопроект" Лицензия № 15011030		
Проверил		Грохотов							
Н. контрол.		Грохотов							

Согласовано

Должность	Фамилия	Подпись	Дата

Взам .инв. N°

Подпись и дата

Инв. N° подл.

7
л.3

Угол наружный

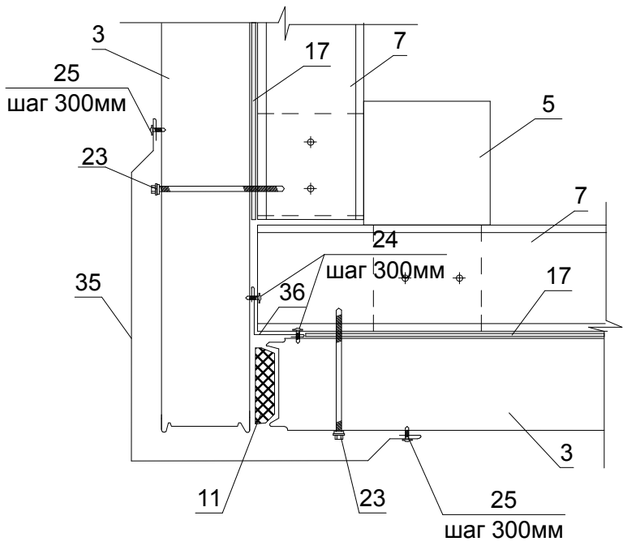

8
л.6

Крепление оконного блока

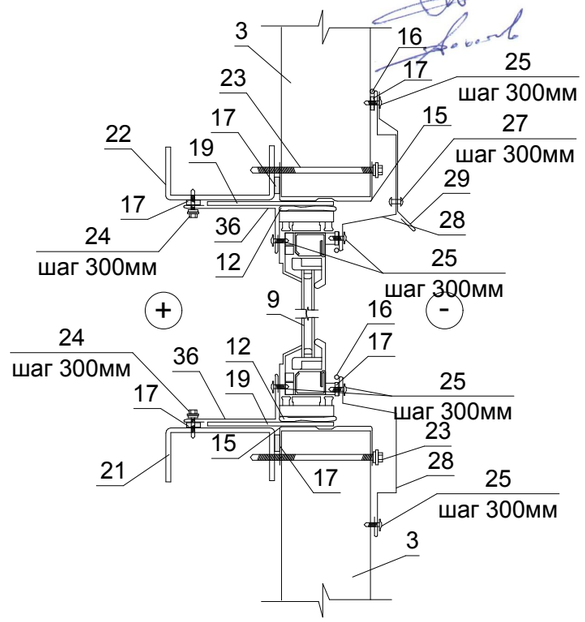

Узел крепления дверей

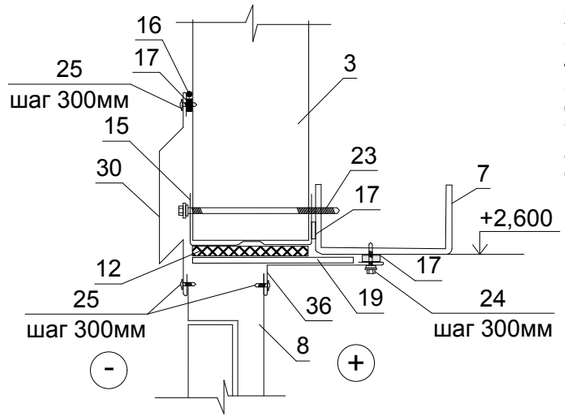

A

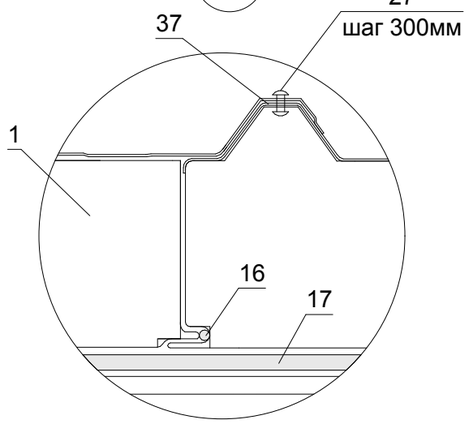

1 - Кровельная панель
2 - Прогон покрытия
3 - Стеновая панель
4 - Балка фундаментная
5 - Колонна
6 - Ферма
7 - Стеновой прогон
8 - Дверной блок
9 - Оконный блок
10 - Цокольный прогон
11 - Минеральная вата URSA M25
12 - Монтажная пена
13 - ПОУЭ тип 33
14 - Накладка НАК
15 - Профиль ППЖН
16 - Силиконовый герметик
17 - Уплотнительная лента ЛБ 30х2
18 - Уплотнитель универсальный Абрис
19 - Монтажная пластина 150х50х4
20 - Доборный элемент НЩ4
21 - Подоконный прогон
22 - Надоконный прогон
23 - Самонарезающий винт 5,5х185
24 - Самонарезающий винт 4,2х19
25 - Самонарезающий винт 4,2х13
26 - Дюбель-гвоздь ДГ 4,5Х50
27 - Заклепка ЗК 4,8х11
28 - Доборный элемент ПС1
29 - Доборный элемент ПС2
30 - Доборный элемент ПС4
31 - Доборный элемент ПС5
32 - Доборный элемент ПО6
33 - Доборный элемент ПО7
34 - Доборный элемент ПО9
35 - Доборный элемент У
36 - Доборный элемент НВ
37 - Уплотнительная лента ЛБ 20х1
38 - Профиль снегозадержания СН
39 - Доборный элемент НЩ3
41 - Доборный элемент ПО15
42 - Доборный элемент ПК1
43 - Доборный элемент НС3

11
л.3

Угол внутренний

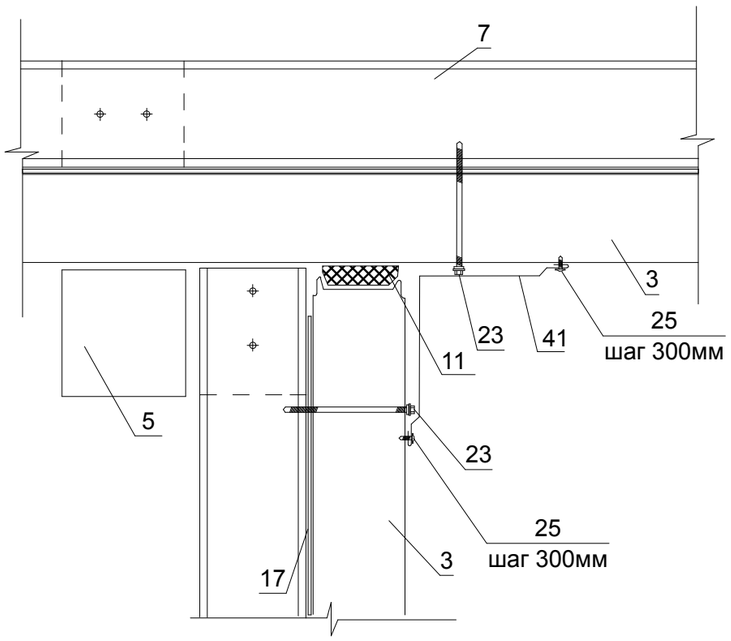

16
л.6

Коньковый узел

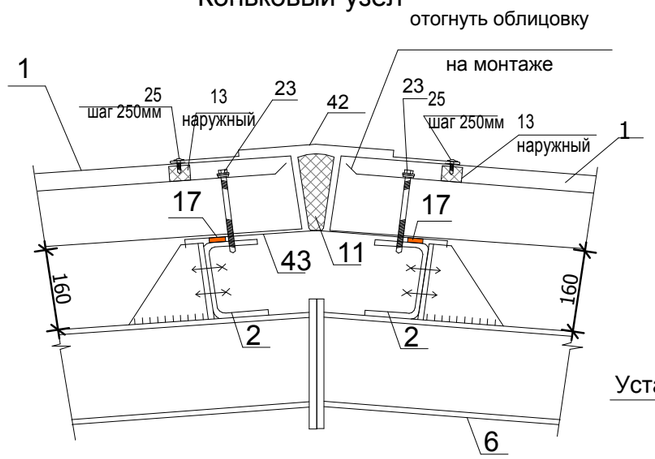

Замок кровельной панели

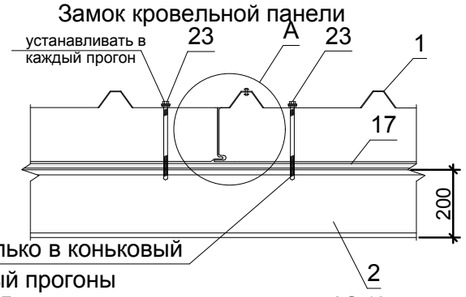

Устанавливать только в коньковый
и парапетный прогоны

1. Данный лист читать совместно с л. АС-19.
2. Производитель панелей "Сендвич" - группа компаний "Металл Профиль".

Согласовано	
Должность	
Фамилия	
Подпись	
Дата	

Взам .инв. N°

Подпись и дата

Инв. N° подл.

Изм.	Кол.уч.	Лист	N°док	Подпись	Дата
Разработал		Медведев			
Проверил		Грохотов			
Н. контрол.		Грохотов			

Г-15/19 - АС

Строительство физкультурно оздоровительного комплекса в г. Шемонаиха Шемонаихинского района В.К.О.

ФОК

Стадия	Лист	Листов
РП	20	

Узлы 7...9,11,16. Угол наружный. Угол внутренний. Крепление оконного блока. Замок кровельной панели. Узел крепления дверей. Коньковый узел

ТОО "Градопроект"
Лицензия № 15011030