ТОО ''ГРАДОПРОЕКТ''

Государственная лицензия ГСЛ №15011030

РАБОЧИЙ ПРОЕКТ

Строительство физкультурно-оздоровительного комплекса в г. Шемонаиха Шемонаихинского района ВКО

Раздел ПС - Пожарная сигнализация

Г-15/19-ПС

Директор ТОО "ГРАДОПРОЕКТ" _____ Грохотов А.Н.

Главный инженер проекта _____ Медведев А.М.

г. Усть-Каменогорск, 2019г.

Ведомость чертежей основного комплекта

Лист	Наименование	Примечание
1	Общие данные	
2	План пожарной сигнализации на отм. ±0.000	
3	План пожарной сигнализации на отм. +3.300	
4	Структурная схема пожарной сигнализации	

Ведомость ссылочных и прилагаемых документов

Обозначение	Наименование	Примечание
	Ссылочные документы	
СН РК 2.02-11-2002*	Нормы АПС	
СНиП РК 2.02-15-2003	Пожарная автоматика зданий и сооружений»	
СНиП РК 2.02-05-2002	«Пожарная безопасность зданий и сооружений»;	
	Прилагаемые документы	
Г-15/19-ПС.СО	Спецификация оборудования, изделий и материалов	

Условные обозначения:

- Прибор ППК адресно-аналоговый;
- 1-1 Номер луча, номер извещателя;
- Извещатель пожарный тепловой;
- Извещатель пожарный ручной;
- Извещатель пожарный дымовой;
- Кабель ВВГ 2х1,5;
- Устройство оконечное;
- Кабель КСВВ 2х0,5.
- Оповещатель;

Проект разработан в соответствии с действующими нормами и правилами.
Технические решения, принятые в проекте, соответствуют требованиям экологических, санитарно-гигиенических,противопожарных и других норм, действующих на территории Республики Казахстан, и обеспечивают безопасную для жизни и здоровья людей эксплуатацию при соблюдении предусмотренных проектом мероприятий.

Главный инженер проекта /Медведев А. М./

ОБЩИЕ УКАЗАНИЯ

Данный раздел проекта выполнен согласно задания на проектирование и согласно СНиП РК. Данный раздел проекта разработан в соответствии с требованиями действующих нормативно-технических документов:
СНиП РК 1.02-01-2007 «Инструкция о порядке разработки, согласования, утверждения и составе проектно-сметной документации на строительство предприятий, зданий и сооружений»;
ППБ РК «Правила пожарной безопасности в Республике Казахстан».

На основании ттребований СН РК 2.02-11-2002* «Нормы оборудования зданий, помещений и сооружений системами автоматической пожарной сигнализации, автоматическими установками пожаротушения и оповещения о пожаре» здание подлежит оборудованию системой автоматической пожарной сигнализации. Установка автоматической пожарной сигнализации предназначена для обнаружения пожара и выдачи сигнала приёмно-контрольного прибора на устройство оповещения людей о пожаре и управления эвакуацией.

Монтаж средств пожарной сигнализации произвести с учётом требований СНиП РК 2.02-15-2003, ПУЭ РК-2006. Пожарная сигнализация предусмотрена от приёмно-контрольного прибора «ВЭРС-ПК4», имеющего запас свободных групп не менее 10%, установленного в помещении здания, соответствующем требованиям СН РК 2.02-15-2003.

При возникновении пожара и при срабатывании пожарных извещателей в одном из шлейфов с выходных контактов реле ПЦН подаются сигналы, которые обеспечивают:

– включение системы оповещения о пожаре.

В соответствии с требованиями СН РК 2.02-11-2002 принят второй тип системы оповещения. В качестве приборов оповещения приняты комбинированные пожарные оповещатели "Маяк-12 КП" и световые табло "Призма-102".

В качестве первичного фактора пожара в данных помещениях является дым и тепло исходя из чего в качестве пожарных извещателей, предусмотрены тепловые и дымовые пожарные извещатели. Монтаж пожарных извещателей, осуществить согласно требованиям СНиП РК 2.02-15-2003 и технической документации на оборудование. Пожарные извещатели следует установить на потолке, при невозможности установки извещателей на потолке допускается установка их на других строительных конструкциях. Количество автоматических пожарных извещателей включаемых в один шлейф пожарной сигнализации, определяется технической характеристикой прибора.

Шлейфы пожарной сигнализации проложить, сохраняя целостность по всей длине. Монтаж шлейфов пожарной сигнализации производится в кабельных каналах проводом КСВВ 2х0,5. Соединение и ответвление проводов и кабелей произвести в соединительных и ответвительных коробках с помощью винтов. Расстояние от светильников и силовой электропроводки выполнить не менее 500 мм.

Расстояние между извещателями автоматической пожарной сигнализации, а также между извещателями и стенами выполнить в соответствии с требованиями СНиП РК 2.02-15-2003 табл. 5 и 8.

В качестве резервного источника питания используется аккумуляторная батарея, которая обеспечивает работу установки в дежурном режиме в течение 24 часов и в режиме «тревога» не менее 3 часов согласно п. 15.3 СНиП РК 2.02-15-2003.

Управление СО осуществляется автоматически и вручную из помещения, где установлен приемно-контрольный прибор и должно отвечать требованиям СНиП 2.02-15-2003, а также исключить ее непроизвольное срабатывание или случайное включение.

Все используемые в системе противопожарной сигнализации приборы допущены к применению Департаментом Государственной противопожарной службы Республики Казахстан, а также сертифицированы на территории РК.

Изм.	Кол.	Лист	№док.	Подпись	Дата	Г-15/19-ПС		
						Строительство физкультурно-оздоровительного комплекса в г. Шемонаиха Шемонаихинского района ВКО		
ГИП		Медведев				Физкультурно-оздоровительный комплекс	Стадия	Лист	Листов
Разработал		Шемец					РП	1	4
Проверил		Медведев							
Н.контр.		Грохотов				Общие данные (начало)	ТОО "Градопроект" лицензия №15011030		

Взам. инв.№ | Подпись и дата | Инв. №

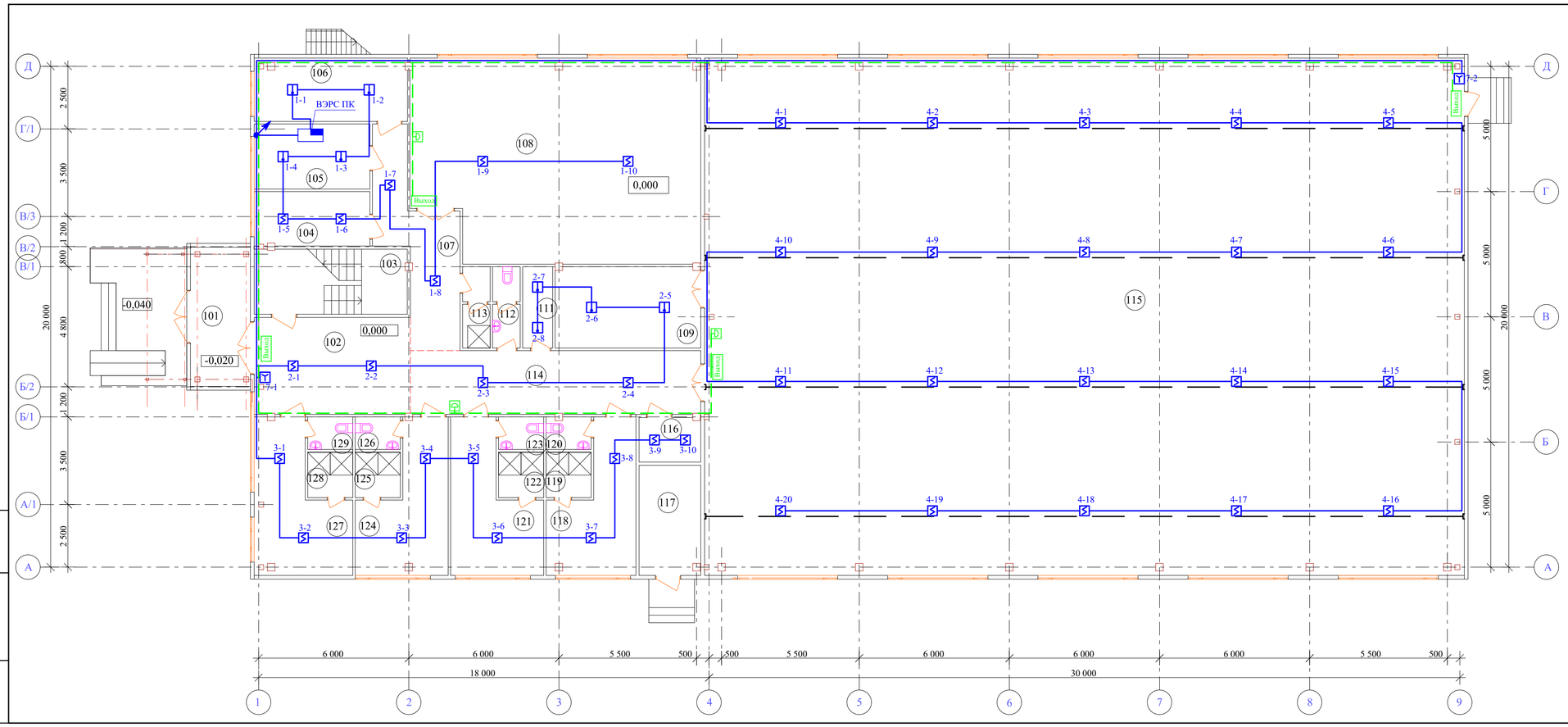

Экспликация помещений (начало)

Номер по плану	Наименование	Площадь м^2
101	Тамбур	11,8
102	Вестибюль	23,8
103	Лестница	15,9
104	Раздевалка для персонала	10,56
105	Комната для тренеров	11,3
106	Медпункт	15,1
107	Коридор	18,1
108	Тренажерный зал	90,7
109	Инвентарная зала мини футбола	18,8
111	Комната уборочного инвентаря	3,9
112	Санузел	3,47
113	Душевая	3,47
114	Коридор	29,6
115	Зал для мини футбола	627,2
116	Электрощитовая	4,45
117	Тепловой узел (электрокотельная)	10,9
118	Раздевалка мужская	16,4
119	Душевая мужская	3,3
120	Санузел мужской	2,34
121	Раздевалка женская	17,2
122	Душевая женская	3,3
123	Санузел женский	2,34
124	Раздевалка женская	17,1
125	Душевая женская	3,3
126	Санузел женский	2,34

Экспликация помещений (окончание)

Номер по плану	Наименование	Площадь м^2
127	Раздевалка мужская	18,5
128	Душевая мужская	3,3
129	Санузел мужской	2,34

Изм.	Кол.	Лист	№док	Подпись	Дата
Разработал		Шемец			
Проверил		Медведев			
Н.контр.		Грохотов			

Г-15/19-ПС

Строительство физкультурно-оздоровительного комплекса в г. Шемонаиха Шемонаихинского района ВКО

Физкультурно-оздоровительный комплекс

Стадия	Лист	Листов
РП	2	

План пожарной сигнализации на отм. ±0.000

ТОО "Градопроект" лицензия №15011030

Взам. инв.№ | Подпись и дата | Инв. №

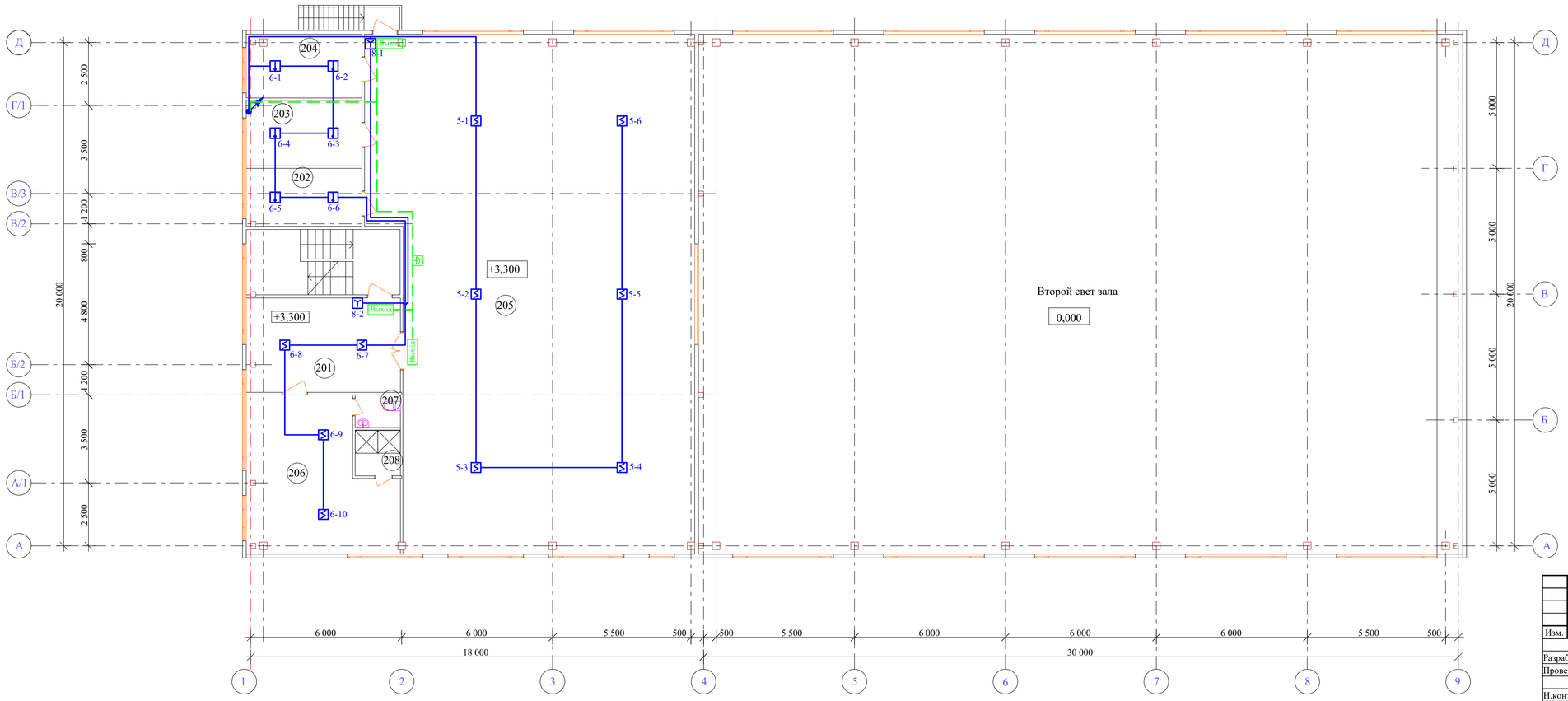

Экспликация помещений

Номер по плану	Наименование	Площадь м^2
201	Вестибюль	23,7
202	Инвентарная зала бокса	10,56
203	Инвентарная зала борьбы	12,10
204	Тренерская	15,10
205	Зал бокса и борьбы	250,7
206	Раздевалка	32,3
207	Санузел	2,34
208	Душевая	3,3

Изм.	Кол.	Лист	№док	Подпись	Дата
Разработал		Шемец			
Проверил		Медведев			
Н.контр.		Грохотов			

Г-15/19-ПС

Строительство физкультурно-оздоровительного комплекса в г. Шемонаиха Шемонаихинского района ВКО

Физкультурно-оздоровительный комплекс

Стадия	Лист	Листов
РП	3	

План пожарной сигнализации на отм. +3.300

ТОО "Градопроект" лицензия №15011030

Взам. инв.№ | Подпись и дата | Инв. №

Структурная схема пожарной сигнализации

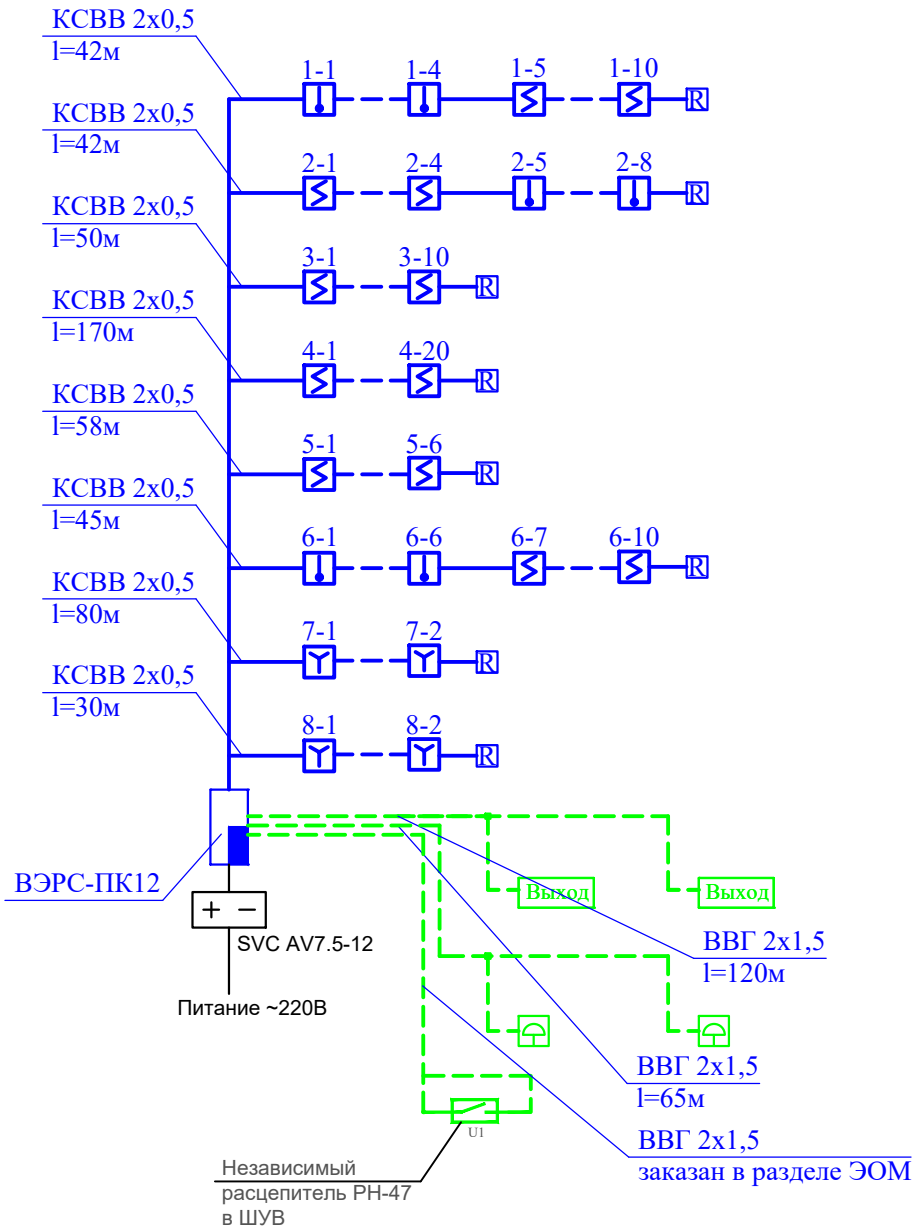

Взам. инв.№	Подпись и дата	Инв. №

Изм.	Кол.	Лист	№док.	Подпись	Дата

Разработал	Шемец				
Проверил	Медведев				
Н.контр.	Грохотов				

Г-15/19-ПС

Строительство физкультурно-оздоровительного комплекса
в г. Шемонаиха Шемонаихинского района ВКО

Физкультурно-оздоровительный комплекс	Стадия	Лист	Листов
	РП	4	
Структурная схема пожарной сигнализации	ТОО "Градопроект" лицензия №15011030		

Позиция	Наименование и техническая характеристика	Тип, марка, обозначение документа, опросного листа	Код оборудования	Поставщик	Единица измерения	Количество	Масса 1 ед., кг	Примечание
	1. Пожарная сигнализация							
1.1	Извещатель пожарный дымовой оптико-электронный	ИП-212-41М		"Сибирский арсенал" г. Новосибирск	шт.	55		10% рем. запас
1.2	Извещатель пожарный ручной	ИПР-3СУ		"Сибирский арсенал" г. Новосибирск	шт.	5		10% рем. запас
1.3	Извещатель пожарный тепловой	ИП 103-5/1-А3		"Сибирский арсенал" г. Новосибирск	шт.	16		10% рем. запас
1.4	Кабель	КСВВ 2х0,5			м	517		
1.5	Устройство оконечное	МЛТ-0,125-1,5кОм+5%			шт.	8		
1.6	Гофротруба d25				м	517		
1.7	Прибор приемно-контрольный пожарный адресно-аналоговый	ВЭРС-ПК12		ГК "ВЭРС"	шт.	1		
1.8	Аккумулятор 7А/ч, 12В	SVC AV7.5-12			шт.	1		
	2. Система оповещения о пожаре							
2.1	Кабель	ВВГ 2х1,5			м	185		
2.2	Оповещатель комбинированный	Маяк-12 КП		"Сибирский арсенал" г. Новосибирск	шт.	4		
2.3	Гофротруба d25				м	185		
2.4	Световой указатель "Выход"	Призма-102		"Сибирский арсенал" г. Новосибирск	шт.	7		
2.5	Коробка ответвительная	КМ41212-01			шт.	9		

Взам. инв.№

Подпись и дата

Инв. №

Изм.	Кол.	Лист	№док.	Подпись	Дата
ГИП		Медведев			
Разработал		Шемец			
Проверил		Медведев			
Н.контр.		Грохотов			

Г-15/19-ПС.СО

Строительство физкультурно-оздоровительного комплекса в г. Шемонаиха Шемонаихинского района ВКО

Физкультурно-оздоровительный комплекс

Стадия	Лист	Листов
РП		1

Спецификация оборудования, изделий и материалов

ТОО "Градопроект" лицензия №15011030