ВЕДОМОСТЬ ССЫЛОЧНЫХ И ПРИЛАГАЕМЫХ ДОКУМЕНТОВ

Обозначение	Наименование	Примечание
	Ссылочные документы	
СНиП РК 2.02-15-2003	Пожарная автоматика зданий и сооружений	
СН РК 2.02-11-2002	Нормы оборудования зданий, помещений и	
	сооружений системами автоматической	
	пожарной сигнализации, автоматическими	
	установками пожаротушения и оповещения людей	
	о пожаре	
СНиП РК 2.02-05-2009	Пожарная безопасность зданий и сооружений	
	Прилагаемые документы	
1293-2-ПС.СО	Спецификация оборудования, изделий и материалов	2 листа

ВЕДОМОСТЬ ОСНОВНОГО КОМПЛЕКТА РАБОЧИХ ЧЕРТЕЖЕЙ

Лист	Наименование	Примечание
1	Общие данные	
2	Схема соединений сетей пожарной сигнализации и оповещения о пожаре .	
3	План прокладки сетей пожарной сигнализации	
4	План прокладки сетей оповещения	

ОБЩИЕ ДАННЫЕ

Рабочий проект «Капитальный ремонт детского хирургического отделения Педиатрического блока КГП на ПВХ "Центр матери и ребенка"» разработан на основании архитектурно-планировочного задания и задания на проектирование, утверждённого заказчиком, а также СН РК 2.02-11-2002* "Нормы оборудования зданий, помещений и сооружений системами автоматической пожарной сигнализации, автоматическими установками пожаротушения и оповещения людей о пожаре", СНиП РК 2.02-15-2003* "Пожарная автоматика зданий и сооружений", СНиП РК 2.02-05-2009 "Пожарная безопасность зданий и сооружений" и других нормативных документов, действующих на территории РК.

Пожарная сигнализация

Проектом предусмотрено оборудование помещений средствами пожарной сигнализации.

В качестве приемно-контрольного прибора принят концентратор типа "ВЭРС-ПК16".

Приемно-контрольный прибор расположен в пом.25 (возле поста медсестры) с постоянным дежурством персонала.

В качестве пожарных извещателей приняты дымовые датчики типа ИП 212-141 , в качестве ручных - извещатели типа ИПР-513-10/Казахстан с кнопкой на казахском языке.

Сеть пожарной сигнализации выполнена кабелем КСВВнг-2х0,5 кв.мм, проложенным открыто на скобах по стенам и потолку. . Питание прибора "ВЭРС-ПК16" предусматривается разделом электротехническим разделом, резервное питание - от аккумуляторных батарей. Шлейфы пожарной сигнализации и соединительные линии выполнены с условием обеспечения автоматического контроля целостности их по всей длине с помощью устройств контроля шлейфа "Маяк-12 ШС-1" (устанавливается в конце каждого луча).

При параллельной прокладке расстояния между проводами и кабелями шлейфов пожарной сигнализации и соединительных линий с силовыми и осветительными проводами должны быть не менее 0,5 м.

Сигнал о пожаре от "ВЭРС-ПК16" передается к общему ППКП на пожарный пост (существующий на 1 этаже больницы) ,

Согласно СН РК 2.02-11-2002* система оповещения (СО) о пожаре принята 4 типа , т.е.требуются светоуказатели "ВЫХОД" и речевой сигнал о пожаре. Предусматривается установка световых табло "ШЫГУ/ВЫХОД" в коридорах перед лестничными клетками по пути эвакуации людей. Световые табло «ШЫГУ/ВЫХОД» предусмотрены в электротехническом разделе . Речевое оповещение предусмотрено от существующей системы оповещения "Ария", установленной на пожарном посту больницы на 1-м этаже.

Звуковые сигналы о пожаре должны отличаться по тональности от звуковых сигналов о неисправности установки . Включение сигнального устройства, световых указателей и речевого оповещения о пожаре предусмотрено при срабатывании пожарных извещателей .

Для передачи сигнала тревоги на пульт централизованного наблюдения используется свободная телефонная пара в городском телефонном кабеле .

Монтаж средств пожарной сигнализации вести в соответствии с требованиями СН РК 2.02-11-2002* "Нормы оборудования зданий, помещений и сооружений системами автоматической пожарной сигнализации, автоматическими установками пожаротушения и оповещения людей о пожаре", СНиП РК 2.02-15-2003* "Пожарная автоматика зданий и сооружений" и СНиП РК 2.02-05-2009 "Пожарная безопасность зданий и сооружений".

Взам. инв. №

Подп. и дата

Инв. № подл.

Проект разработан в соответствии с требованиями государственных нормативов и заданию на проектирование

ГИП: Маштаев Р.К.

Изм.	Кол.уч.	Лист	№ док.	Подпись	Дата	1293-2-ПС		
						Капитальный ремонт Хирургии-5 эт. КГП на ПХВ "Центр матери и ребенка", расположенного по ул. Утепова, 37 в г. Усть-Каменогорске, ВКО		
ГИП		Маштаев Р.				Хирургическое отделение	Стадия: РП	Лист: 1 / Листов: 4
Разработал		Яковлева Н.						
Проверил		Анисимова				Общие данные	ТОО "Востокагропромпроект" г.Усть-Каменогорск	
Н.контр.		Анисимова						

СХЕМА ПОЖАРНОЙ СИГНАЛИЗАЦИИ

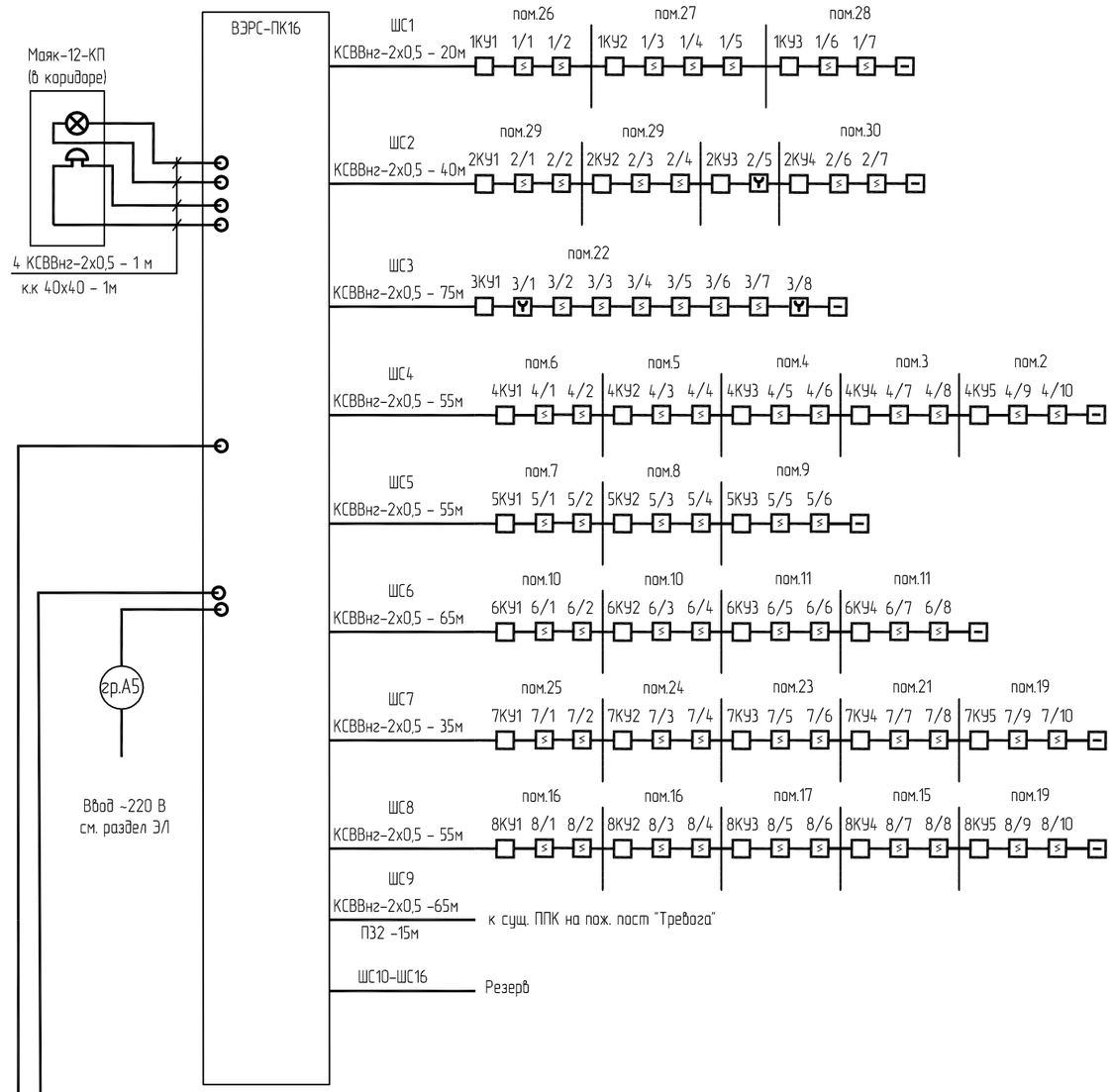

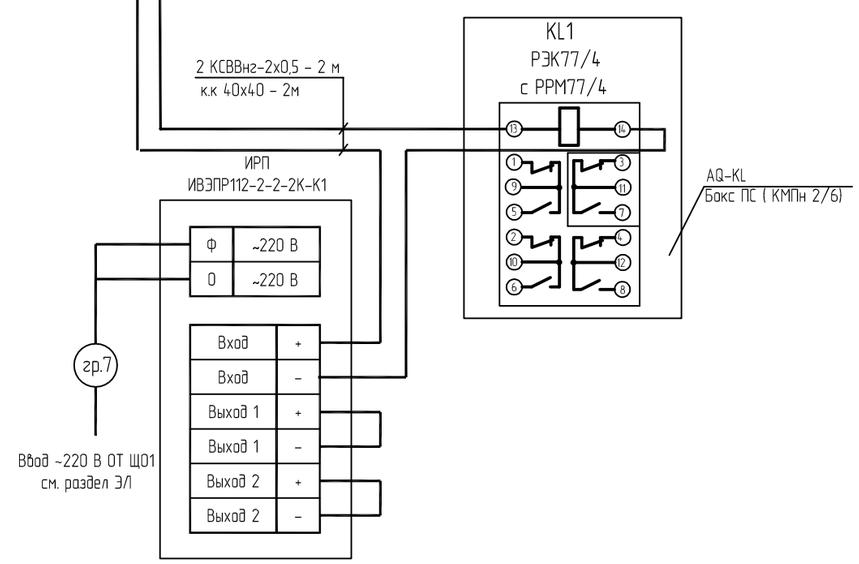

УСЛОВНЫЕ ОБОЗНАЧЕНИЯ:

- Прибор приемно-контрольный пожарной сигнализации "ВЭРС-ПК8"
- Оповещатель охранно-пожарный комбинированный Маяк-12-КП
- Речевой оповещатель (сущ.)
- Коробка ответвительная УК-2П
- Извещатель пожарный дымовой оптико-электронный ИП212-141
- Извещатель пожарный ручной с кнопкой на казахском языке ИПР-513-10/Казахстан
- Устройства контроля шлейфа

СХЕМА ОПОВЕЩЕНИЯ О ПОЖАРЕ

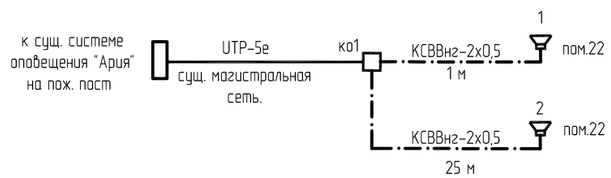

Речевые оповещатели подключить к существующей системе оповещения о пожаре.
1. По магистрали до коробок к оповещателям проложен кабель КСВВнг-4х0,5.
2. Ответвления от ответвительных коробок до оповещателей выполняется кабелем КСВВнг-2х0,5.
3. Оповещатели установить на высоте 2,4 м.

						1293-2-ПС			
						Капитальный ремонт Хирургии-5 эт. КГП на ПХВ "Центр матери и ребенка", расположенного по ул. Утепова, 37 в г. Усть-Каменогорске, ВКО			
Изм.	Кол.уч.	Лист	№ док.	Подпись	Дата				
Разработал		Яковлева				Хирургическое отделение	Стадия	Лист	Листов
Проверил		Анисимова					РП	2	
						Схема соединений сетей пожарной сигнализации и оповещения о пожаре.	ТОО "Востокагропромпроект" г.Усть-Каменогорск		
Н.контр.		Анисимова							

Взам. инв. №
Подп. и дата
Инв. № подл.

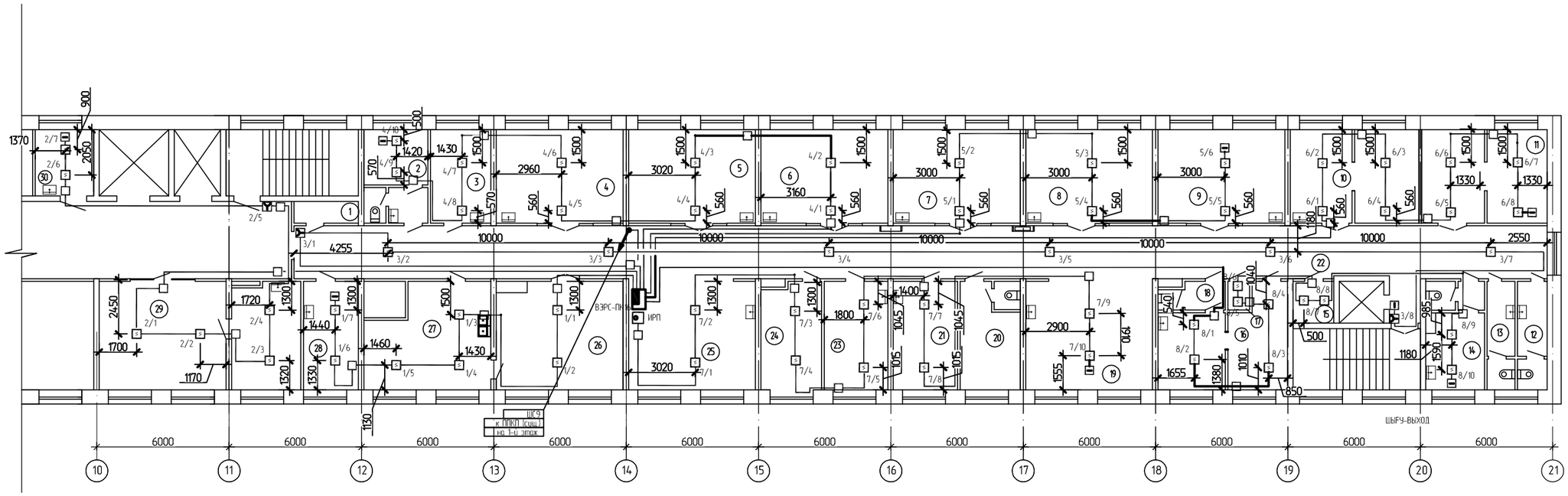

Номер помещения	Наименование	Площадь, м2	Кат. помещения
1	2	3	4
1	Душевая	2,86	
2	Палата	11,9	
3	Палата	11,5	
4	Палата	24,3	
5	Палата	24,3	
6	Палата	24,3	
7	Палата	24,3	
8	Палата	24,3	
9	Палата	24,3	
10	Палата	11,8	
11	Палата	36,5	
12	Санузел	6,52	
13	Санузел	6,14	
14	Санитарная комната	12,8	
15	Бельевая	3,5	
16	Палата	11,7	
17	Хозяйственная	12,7	
18	Санузел	3,5	
19	Рекреация (пост деж. мед. сестры)	28,85	
20	Ванная комната	13,14	
21	Перевязочная	14,3	
22	Коридор	139,33	
23	Палата (ФГДС)	14,17	
24	Палата	13,05	
25	Рекреация (пост деж. мед. сестры)	28,86	
26	Буфет	27,5	
27	Раздаточная	24,75	
28	Комната мед. сестер	12,25	
29	Ординаторская	43,54	
30	Комната старшей мед. сестры	7,95	

Ведомость демонтажных работ

№ п.п	Описание работ	Ед. изм.	Кол-во.	Примечание
1	Извещатель пожарный дымовой	шт.	63	
2	Извещатель пожарный ручной	шт.	3	
3	Коробка ответвительная	шт.	30	
5	Кабель для систем сигнализации	м.	450	

Взам. инв. №

Подп. и дата

Инв. № подл.

Изм.	Кол.уч.	Лист	№ док.	Подпись	Дата
Разработал	Яковлева				
Проверил	Анисимова				
Н. контр.	Анисимова				

1293-2-ПС

Капитальный ремонт Хирургии-5 эт. КГП на ПХВ "Центр матери и ребенка", расположенного по ул. Утепова, 37 в г. Усть-Каменогорске, ВКО

Хирургическое отделение

Стадия	Лист	Листов
РП	3	

План сетей пожарной сигнализации

ТОО "Востокагропромпроект" г.Усть-Каменогорск

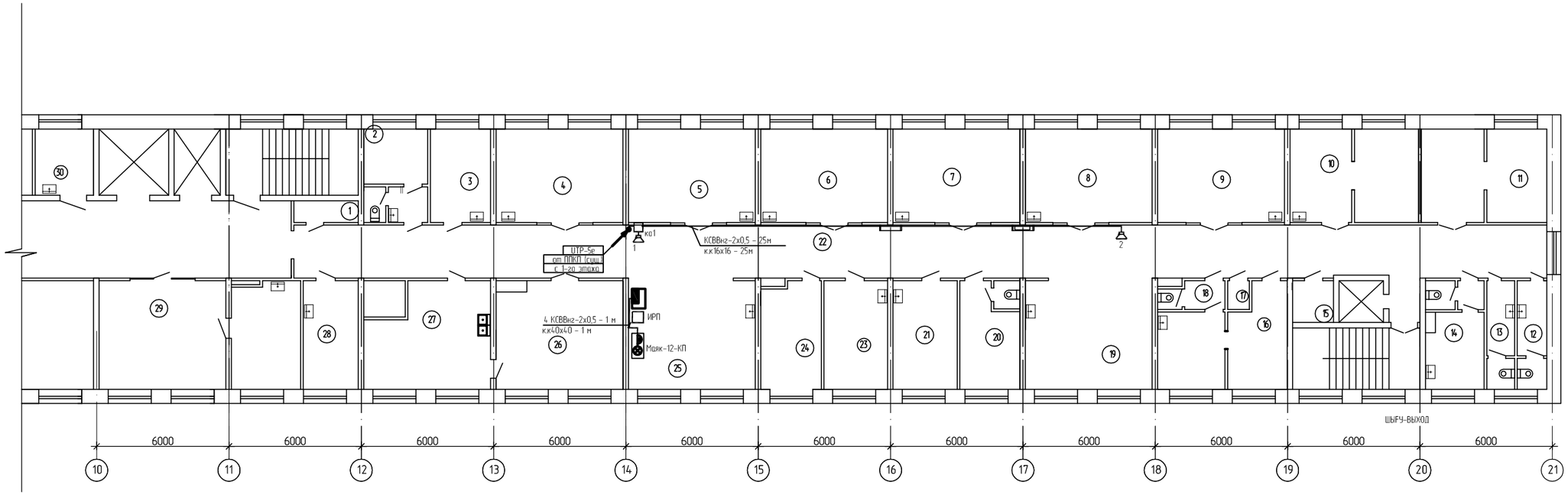

Ведомость демонтажных работ

№ п.п	Описание работ	Ед. изм.	Кол-во.	Примечание
1	Коробка ответвительная	шт.	1	
2	Речевой оповещатель	шт.	2	Ария-10
3	Кабель для систем сигнализации	м.	30	

Ведомость монтажных работ (демонтированного оборудования)

№ п.п	Описание работ	Ед. изм.	Кол-во.	Примечание
1	Оповещатель речевой Ария-10	шт.	2	

Номер помещения	Наименование	Площадь, м2	Кат. помещения
1	2	3	4
1	Душевая	2,86	
2	Палата	11,9	
3	Палата	11,5	
4	Палата	24,3	
5	Палата	24,3	
6	Палата	24,3	
7	Палата	24,3	
8	Палата	24,3	
9	Палата	24,3	
10	Палата	11,8	

1	2	3	4	1	2	3	4
11	Палата	36,5		23	Палата (ФГДС)	14,17	
12	Санузел	6,52		24	Палата	13,05	
13	Санузел	6,14		25	Рекреация (пост деж. мед. сестры)	28,86	
14	Санитарная комната	12,8		26	Буфет	27,5	
15	Бельевая	3,5		27	Раздаточная	24,75	
16	Палата	11,7		28	Комната мед. сестер	12,25	
17	Хозяйственная	12,7		29	Ординаторская	43,54	
18	Санузел	3,5		30	Комната старшей мед. сестры	7,95	
19	Рекреация (пост деж. мед. сестры)	28,85					
20	Ванная комната	13,14					
21	Перевязочная	14,3					
22	Коридор	139,33					

Взам. инв. №

Подп. и дата

Инв. № подл.

Изм.	Кол.уч.	Лист	№ док.	Подпись	Дата
Разработал	Яковлева				
Проверил	Анисимова				
Н. контр.	Анисимова				

1293-2-ПС

Капитальный ремонт Хирургии-5 эт. КГП на ПХВ "Центр матери и ребенка", расположенного по ул. Утепова, 37 б г. Усть-Каменогорске, ВКО

Хирургическое отделение

Стадия	Лист	Листов
РП	4	

План сетей оповещения о пожаре

ТОО "Восгокагропромпроект" г.Усть-Каменогорск

Позиция	Наименование и техническая характеристика	Тип, марка, обозначение документа, опросного листа	Код оборудования, изделия, материала	Завод-изготовитель, поставщик	Еденица измерения	Количество	Масса единицы	Примечание
1	Прибор приемно-контрольный пожарной сигнализации на 16 лучей	ВЭРС-ПК16		ТД "Дозор"	шт.	1		
2	Оповещатель охранно-пожарный комбинированный	Маяк-12-КП		то же	шт.	1		
3	Извещатель пожарный дымовой оптико-электронный	ИП212-141		то же	шт.	70		+10% резервных
4	Извещатель пожарный ручной с кнопкой на казахском языке	ИПР-513-10/Казахстан		то же	шт.	4		+10% резервных
5	Коробка ответвительная	КК-8М		то же	шт.	30		
6	Коробка ограничительная	УК-2С		то же	шт.	1		Для ответвлений к оповещателям
7	Устройство контроля шлейфа	Маяк-12 ШС-1		то же	шт.	9		
8	Аккумуляторная батарея на 7 мА/ч			то же	шт.	2		
9	Источник резервного электропитания, -12В в герметичном исполнении	ИВЭПР112-2-2-2К-К1		то же	шт.	1		
10	Реле промежуточное	РЭК 77/4 с РРМ 77/4		то же	шт.	1		
11	Корпус модульный пластиковый навесной, 140х136х83 мм, IP30, в комплекте с	КМПн 2/6 IP30		IEK	шт	1		
	DIN-рейкой, сальниками, суппортом с шинами N и PE							
12	Резистор, 820 Ом	МЛТ 0,25			шт	66		Для дымовых датчиков
13	Кабель для систем сигнализации с изоляцией жил из полиэтилена, с оболочкой							
	из поливинилхлоридного пластиката пониженной горючести							
	сечением : 2х0,5 кв.мм	КСВВнг		IEK	м	485	0,0106	
14	Труба стальная водогазопроводная легкая Ф25 мм	ГОСТ 3262-75		IEK	м	6	2,12	
15	Труба ПВХ жесткая Ф32			IEK	м	30		
16	Кабельный канал ПВХ 16х16			IEK	м	26		
17	Кабельный канал ПВХ 40х40			IEK	м	3		

Согласовано:

Взам. инв. №

Подп. и дата

Инв. № подл.

Изм.	Кол.уч.	Лист	№ док.	Подпись	Дата
ГИП		Маштаев Р.			
Разработал		Яковлева			
Проверил		Анисимова			
Н.контр.		Анисимова			

1293-2-ПС.СО

Капитальный ремонт Хирургии-5 эт. КГП на ПХВ "Центр матери и ребенка", расположенного по ул. Утепова, 37 в г. Усть-Каменогорске, ВКО

Хирургическое отделение

Стадия	Лист	Листов
РП	1	1

Спецификация оборудования, изделий и материалов

ТОО "Востокагропромпроект" г.Усть-Каменогорск

А3 2017 г