Ведомость рабочих чертежей основного комплекта

Лист	Наименование	Примечание
1	Общие данные	
2	План сетей К1	
3	План сетей В1, Т3	
4	Пожарный кран в шкафу	
5	Шкаф пожарного крана	

Ведомость ссылочных и прилагаемых документов

Обозначение	Наименование	Примечание
	Ссылочные документы	
4.904-69 вып.2	Средства крепления санитарно-	
	технических устройств,средства	
	крепления трубопроводов	
4.904-10 вып.4	Альбом оборудования,фасонных	
	частей и арматуры для сетей и	
	сооружений водопровода и	
	канализации	
	Прилагаемые документы	
1293-1-1-ВК.СО	Спецификация оборудования,	
	изделий и материалов	на 2-х листах

Рабочий проект разработан в соответствии с государственными нормативными требованиями действующими в Республике Казахстан.

ГИП Маштаев Р.К.

Общие указания

Проект разработан на основании:

- задания на проектирование;
- СН РК 1.04-26-2011 "Реконструкция, капитальный и текущий ремонт жилых и общественных зданий";
- СНиП РК 4.01-41-2006* "Внутренний водопровод и канализация зданий";
- СНиП РК 3.02-08-2010 "Лечебно-профилактические учреждения";
- СН РК 4.01-05-2002 "Инструкция по проектированию и монтажу водоснабжения и канализации из пластмассовых труб".

Проектом предусмотрен капитальный ремонт операционного отделения КГП на ПХВ "Центр матери и ребенка", расположенного в существующем здании детской областной больницы на 6-ом этаже.

Данным проектом предусмотрена замена трубопроводов водоснабжения и канализации без изменения диаметров, замена санитарных приборов на новые, установка дополнительных санитарных приборов, замена пожарных кранов и шкафов на новые.

Сети системы (В1) предусмотрены из полипропиленовых труб PP-R SDR11 условным диаметром 15 мм по ГОСТ Р 52134-2010, с установкой на них необходимой запорной арматуры.

Сети системы (В2) запроектированы из стальных электросварных труб диаметром 50 мм по ГОСТ 10704-91.

Внутреннее пожаротушение здания предусматривается из пожарных кранов и составляет 1 струю по 2,5 л/с.

Сети системы (В2), прокладываемые открыто, окрасить масляной краской за два раза.

Сети системы (Т3) запроектированы из армированных полипропиленовых труб PP-R SDR7,4 условным диаметром 15 мм по ГОСТ Р 52134-2010, с установкой на них необходимой запорной арматуры. В качестве аварийных, на время отключения горячей воды, установлены водонагреватели "Термекс Н-10 О", "Термекс ER 50 V" мощностью 1,5 кВт в помещениях лаборатории, процедурном кабинете, предоперационных и санпропускнике. В помещениях с душевыми предусмотрена установка электрических полотенцесушителей мощностью 0,4 кВт.

Сети системы (К1) запроектированы из полиэтиленовых канализационных труб на резиновых уплотнительных кольцах диаметром 50-100 мм по ГОСТ 22689.1-89.

Для удобства эксплуатации трубопроводов, находящихся в шахтах, проектом предусмотрена установка люков настенных для шахт размерами 300х300 мм с запиранием на замок. Все трубы, прокладываемые в шахтах и коробах, изолируются "К-flex" толщиной 10 мм.

Крепление трубопроводов вести в соответствии с серией 4.904-69 "Средства крепления санитарно-технических систем и оборудования".

Монтаж систем водопровода и канализации вести в соответствии с требованиями СНиП 3.05.01-85.

Лицензия: ГСЛ N003397

Изм.	Кол у	Лист	№ док.	Подпись	Дата	1293-1-1-ВК			
						Капитальный ремонт операционного блока Педиатрического блока КГП на ПХВ "Центр матери и ребенка"			
ГИП		Маштаев				Операционный блок	Стадия	Лист	Листов
Нач. отд.		Сембаева					РП	1	5
Разработал		Тимошенко							
Проверил		Сембаева				Общие данные	ТОО "Востокагропромпроект" г.Усть-Каменогорск		
Норм. контр.		Сембаева							

Взамен инв. | Подпись и дата | Инв. подл

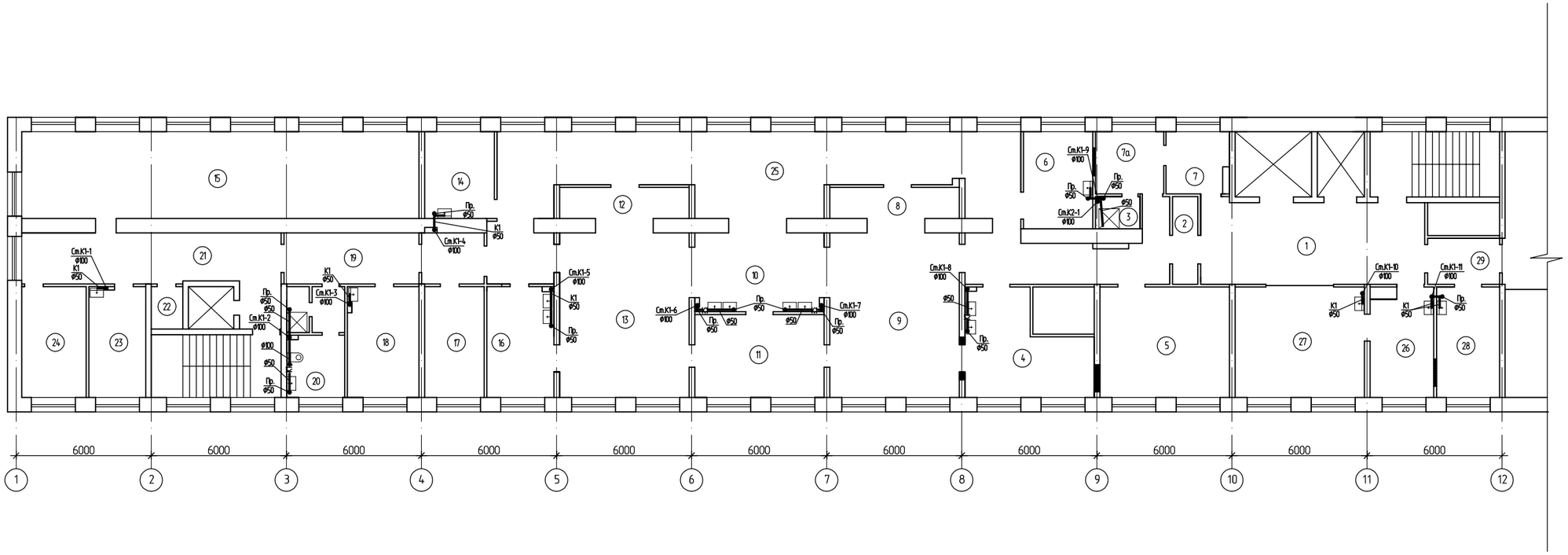

Номер помещения	Наименование	Площадь, м2	Кат помещения
1	2	3	4
1	Коридор	36,4	
2	Тамбур	4,4	
3	Душевая	2,8	
4	Предоперационная	21,87	
5	Послеоперационная палата	28,17	
6	Кабинет хирурга	13,25	
7	Раздевальная	7,4	
7а	Одевальная с душем	8,35	
8	Щитовая	9,73	
9	Травмотологическая операционная	42,0	
10	Предопреационная	20,1	
11	Стерилизационная	21,16	
12	Щитовая	7,9	
13	Хирургическая операционная	42,0	
14	Комната сестры-хозяйки	11,9	
15	Архив	67,91	
16	Предоперационная	14,45	
17	Материальная	13,0	
18	Комната приема пищи персонала	15,64	
19	Коридор	13,56	
20	Санузел	12,3	
21	Коридор	29,42	
22	Комната хранения спец. средств	2,64	
23	Раздевальная	12,4	
24	Кислородная	14,1	
25	Коридор	105,75	
26	Кабинет врача	13,2	
27	Процедурная	28,2	
28	Лаборатория срочных анализов	13,72	
29	Тамбур	6,55	

Трубопроводы на плане условно отнесены от стен.

Изм.	Кол.уч.	Лист	№ док.	Подпись	Дата	1293-1-1-ВК		
						Капитальный ремонт операционнаго блока Педиатрическаго блока КГП на ПХВ "Центр матери и ребенка"		
Нач. отд.		Сембаева				Операционный блок	Стадия	Лист	Листов
Разработал		Тимошенко					РП	2	
Проверил		Сембаева				План сетей К1	ТОО "Востокагропромпроект" г.Усть-Каменогорск		

Инв. № подл. | Подпись и дата | Взамен инв.

Формат: А2

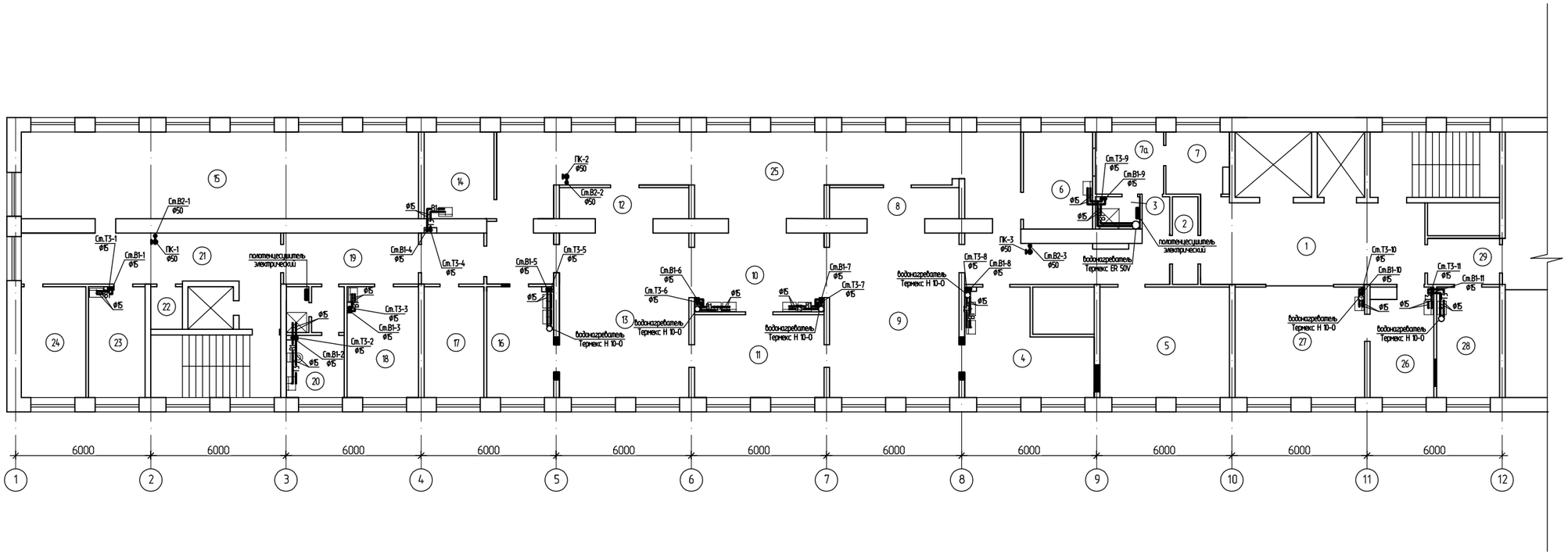

Номер помещения	Наименование	Площадь, м2	Кат. помещения
1	2	3	4
1	Коридор	36,4	
2	Тамбур	4,4	
3	Душевая	2,8	
4	Предоперационная	21,87	
5	Послеоперационная палата	28,17	
6	Кабинет хирурга	13,25	
7	Раздевальная	7,4	
7а	Одевальная с душем	8,35	
8	Щитовая	9,73	
9	Травмотологическая операционная	42,0	

1	2	3	4	1	2	3	4
10	Предопреационная	20,1		22	Комната хранения спец. средств	2,64	
11	Стерилизационная	21,16		23	Раздевальная	12,4	
12	Щитовая	7,9		24	Кислородная	14,1	
13	Хирургическая операционная	42,0		25	Коридор	105,75	
14	Комната сестры-хозяйки	11,9		26	Кабинет врача	13,2	
15	Архив	67,91		27	Процедурная	28,2	
16	Предоперационная	14,45		28	Лаборатория срочных анализов	13,72	
17	Материальная	13,0		29	Тамбур	6,55	
18	Комната приема пищи персонала	15,64					
19	Коридор	13,56					
20	Санузел	12,3					
21	Коридор	29,42					

Трубопроводы на плане условно отнесены от стен.

Изм.	Кол.уч.	Лист	№ док.	Подпись	Дата	1293-1-1-ВК		
						Капитальный ремонт операционного блока Педиатрического блока КГП на ПХВ "Центр матери и ребенка"		
Нач. отд.		Сембаева				Операционный блок	Стадия	Лист	Листов
Разработал		Тимошенко					РП	3	
Проверил		Сембаева				План сетей В1, Т3	ТОО "Востокагропромпроект" г.Усть-Каменогорск		

Инв. № подл. | Подпись и дата | Взамен инв.

Формат: А2

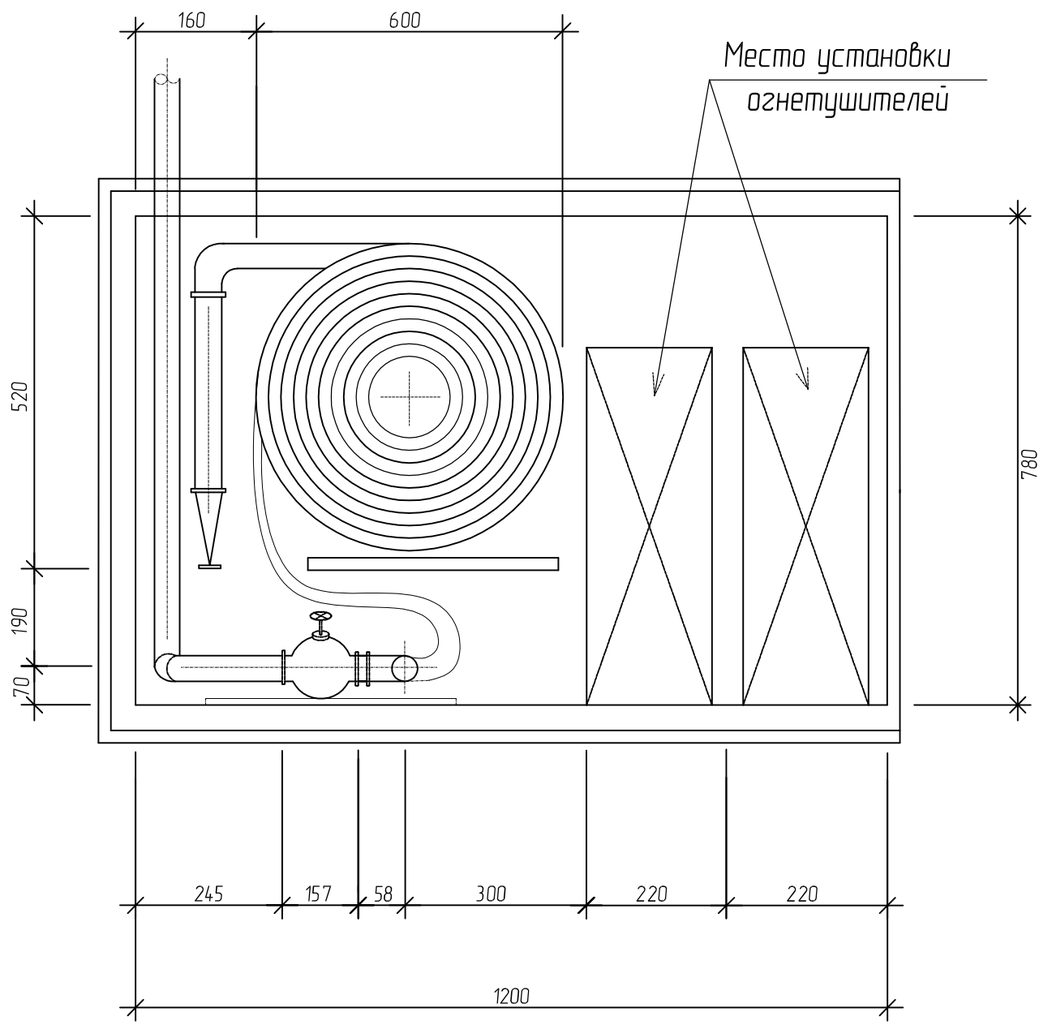

Спецификация

Марка поз.	Обозначение	Наименование	Кол.	Масса ед., кг	Примечание
1	2	3	4	5	6
1	ШПК-320 НО п(к)	Шкаф деревянный	1		
2	1Б1Р	Вентиль запорный			
		пожарный с муфтой			
		и цапкой для воды			
		на Ру 1.6 МПа и темпе-			
		ратурой до 50°С ф50	1	2.8	
3	ГОСТ 28352-89Е	Головка соединительная			
		для пожарного оборудования			
		рукавная типа ГР ф 50	2	0.38	
4	ГОСТ 28352-89Е	То же, муфтовая			
		типа ГМ ф50	1	0.22	
5		Рычаг	1		
6	ГОСТ 472-75*	Рукав пожарный напорный			
		льняной	20 м		
7	ГОСТ 9923-93	Ствол пожарный ручной			
		тип РС-50.01	1	0.30	
8	ТУ 22-4780-80	Огнетушитель			
		ОП-5	2		

Спецификация составлена на 1 комплект

Количество комплектов - 3

Размеры шкафа позволяют размещать скрутку длиной 20 м.

Диаметр спрыска наконечника пожарного ствола 19 мм.

Изм.	Кол.уч	Лист	№ док.	Подпись	Дата	1293-1-1-ВК			
						Капитальный ремонт операционного блока Педиатрического блока КГП на ПХВ "Центр матери и ребенка"			
Нач. отд.		Сембаева				Операционный блок	Стадия	Лист	Листов
Разработал		Тимошенко					РП	4	
Проверил		Сембаева				Пожарный кран в шкафу	ТОО "Востокагропромпроект" г.Усть-Каменогорск		

Взам. инв. | Подпись и дата | Инв. № подл.

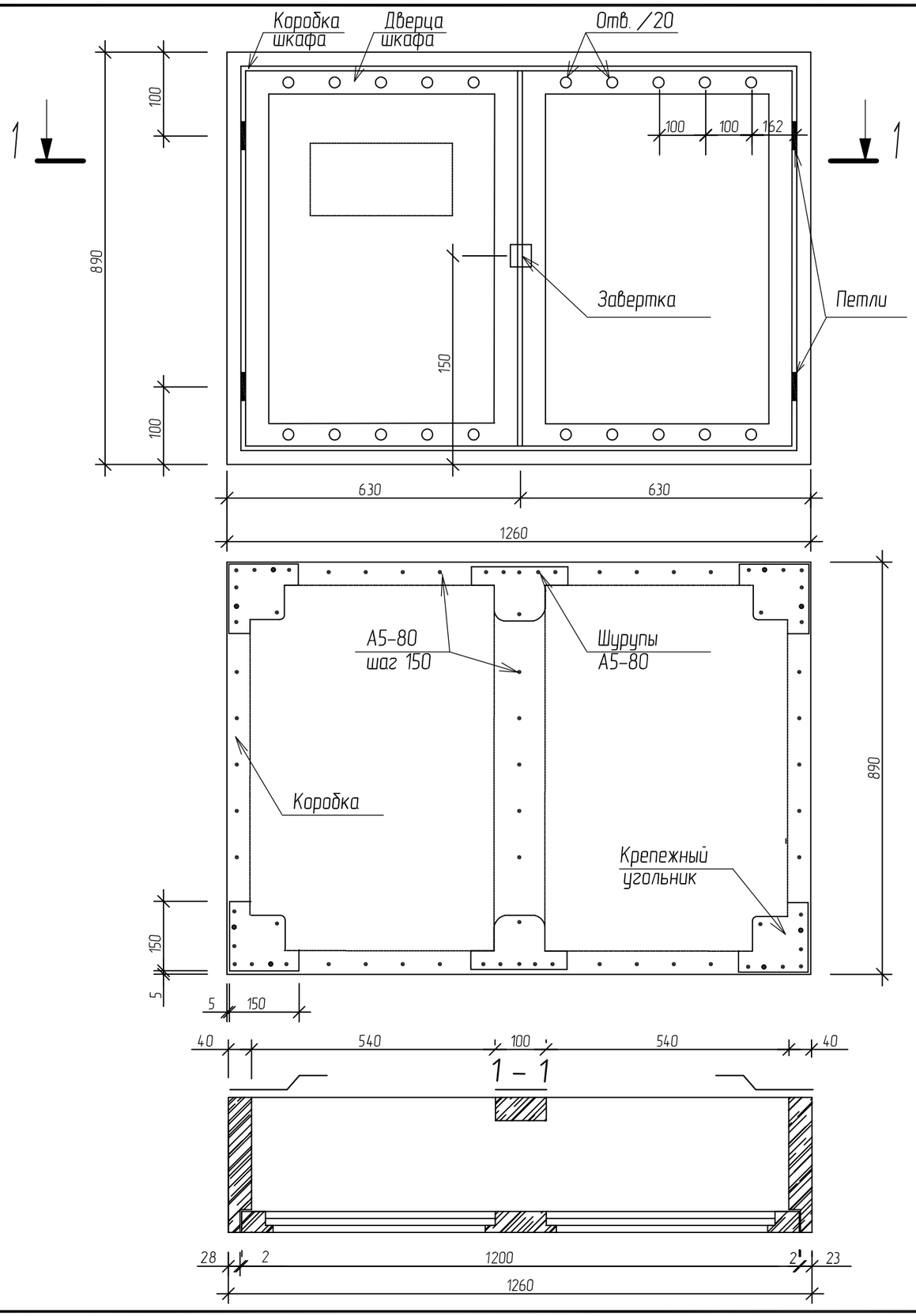

Спецификация на шкаф

Марка поз.	Обозначение	Наименование	Кол.	Масса ед., кг	Примечание
1	2	3	4	5	6
1	ГОСТ 8486–86*Е	Пиломатериал из древе–	0,08		$м^3$
		сины хвойных пород			
		(доска S=40 мм)			
2	ГОСТ 9784–75*Е	Стекло органическое	0,72		$м^2$
		S = 3 мм			
3	ГОСТ 5088–78*	Петля накладная ПН1–85	4		шт
4	ГОСТ 5090–86	Завертка накладная	1		шт
		3 Ф 2			
5	ГОСТ 19903–74	Угольник крепежный	4	0,3	шт
		S = 3 мм			
6	ГОСТ 19903–74	То же	2	0,5	шт
7	ГОСТ 1145–80*	Шуруп А5 х 80	0,3		кг
8	ГОСТ 1145–80*	То же, А4 х 30	0,15		кг
9	ГОСТ 4598–86	Плита древесноволокнистая	1,5		$м^2$
		S = 3,2 мм			
10		Уголок $\frac{125x80x8\ ГОСТ\ 8510–86}{С\ 245\ ГОСТ\ 27772–88}$	1	2,5	шт

Изм.	Кол у	Лист	№ док	Подпись	Дата
Нач. отд.		Сембаева			
Разработал		Тимошенко			
Проверил		Сембаева			

1293-1-1-ВК

Капитальный ремонт операционного блока
Педиатрического блока КГП на ПХВ "Центр матери и ребенка"

Операционный блок

Стадия	Лист	Листов
РП	5	

Шкаф пожарного крана

ТОО "Востокагропромпроект" г.Усть-Каменогорск

Инв. № подл. | Подпись и дата | Взам. инв. №

Формат: А3

Позиция	Наименование и техническая характеристика	Тип, марка, обозначение документов, опросного листа	Код оборудования, изделия, материала	Завод-изготовитель	Единица измерения	Количество	Масса единицы, кг	Примечание
1	2	3	4	5	6	7	8	9
	Водопровод хозяйственно-питьевой В1							
1	Трубы напорные полипропиленовые PP-R SDR 11-Ф20х1,9 Dy15 мм	ГОСТ Р 52134-2010			м	60,0 / 60,0		
2	Гибкая подводка для унитаза и смесителя l=80 Ф15 мм				шт	9		
3	Кран шаровый ручка рычаг, резьба-резьба (dy)Ф15	ГОСТ 21645-2005			шт	42		
4	Тройник ППР Ф20	ГОСТ Р 52134-2010			шт	14		
5	Отвод ППР 90° Ф20	ГОСТ Р 52134-2010			шт	24		
6	Муфта полипроп. PP-R комбинир. с внут. резьбой Ф20х1/2	ГОСТ Р 52134-2010			шт	53		
7	Отвод PP-R комбинир. с внутр. резьбой с фланцем Ф20х1/2	ГОСТ Р 52134-2010			шт	2		
8	Клипсы для крепления труб Ф20				шт	57		
9	Изоляция трубопроводов δ=10 мм Ф15 мм	K-flex			м	60,0		
	Водопровод противопожарный В2							
1	Трубы стальные электросварные Ф50 мм				м	7,0		
2	Пожарный кран Ф50 мм				шт	3		
3	Шкаф пожарного крана				шт	3		
	Горячий водопровод Т3							
1	Трубы напорные полипроп. PP-R SDR 7,4 Ф20х2,8 Ф15 мм	ГОСТ Р 52134-2010			м	60,0 / 60,0		
2	Кран шаровый ручка рычаг, резьба-резьба Ф15 мм	ГОСТ 21645-2005			шт	33		
3	Электрический водонагреватель емкостью 10 л N=1,5 кВт	Термекс Н-10 О			шт	6		

1. В числителе дано общее количество труб, в знаменателе - подлежащих утеплению.

Инв.Х подл. | Подп. и дата | Взам.инв.Х

Изм.	Кол.уч.	Лист	№ док.	Подпись	Дата	1293-1-1-ВК.СО		
						Капитальный ремонт операционного блока Педиатрического блока КГП на ПХВ "Центр матери и ребенка"		
Нач. отд.		Сембаева				Операционный блок	Стадия	Лист	Листов
Разработал		Тимошенко					РП	1	2
Проверил		Сембаева				Спецификация оборудования, изделий и материалов	ТОО "Востокагропромпроект" г.Усть-Каменогорск		

Формат: А3

1	2	3	4	5	6	7	8	9
4	Электрический водонагреватель емкостью 50 л N=1,5 кВт	Термекс ER 50V			шт	1		
5	Смеситель для умывальника локтевой См-УмОЛРН	ГОСТ 25809-96			шт	12		
6	Смеситель для душа См-ДшДРНШл	ГОСТ 25809-96			шт	2		
7	Смеситель для умывальника См-УмОЦБА	ГОСТ 25809-96			шт	6		
8	Гибкая подводка для смесителя l=80 Ф15 мм				шт	13		
9	Отвод ППР 90 Ф20	ГОСТ Р 52134-2010			шт	29		
10	Муфта полипроп. PP-R комбинир. с внут. резьбой Ф20х1/2	ГОСТ Р 52134-2010			шт	53		
11	Тройник ППР Ф20	ГОСТ Р 52134-2010			шт	14		
12	Клипсы для крепления труб Ф20	ГОСТ Р 52134-2010			шт	57		
13	Отвод PP-R комбинир. с внутр. резьбой с фланцем Ф20х1/2	ГОСТ Р 52134-2010			шт	2		
14	Изоляция трубопроводов δ=10 мм Ф15 мм	K-flex			м	60,0		
15	Дозатор локтевой	Ingo-man ER T		ТОО "Ост-Фарм" г.Усть-Каменогорск	шт	12		
	Бытовая канализация К1							
1	Трубы полиэтиленновые канализационные на резиновых							
	уплотнительных кольцах Ф50 мм	ГОСТ 22689-89			м	26,0		
2	То же, Ф100 мм	ГОСТ 22689-89			м	44,0		
3	Ревизия Ф100 мм	ГОСТ 22689-89			шт	10		
4	То же, Ф50 мм	ГОСТ 22689-89			шт	1		
5	Прочистка Ф50 мм	ГОСТ 22689-89			шт	12		
6	Умывальник керамический	ГОСТ 30493-96			шт	8		
7	Унитаз керамический с низкорасполагаемым бачком	ГОСТ 30493-96			шт	1		
8	Умывальник хирургический	ГОСТ 30493-96			шт	8		
9	Поддон душевой мелкий ПДСм	ГОСТ 23695-2016			шт	2		
10	Сифон трубный с унифицированным выпуском	ГОСТ 23289-2016			шт	16		
11	Сифон с выпуском для мелких душевых поддонов	ГОСТ 23289-2016			шт	2		
14	Клипса канализационная Ф100				шт	22		
15	Клипса канализационная Ф50				шт	28		
16	Люк металлический с замком 300х300 мм			ТОО "АзияМетизЦентр" г.Алматы	шт	11		

Взам.инв.Х | Подп. и дата | Инв.Х подл.