ТОО ПИИ "СЕМСТРОЙПРОЕКТ"

Государственная лицензия №001372 от 26 сентября 2000 года

РАБОЧИЙ ПРОЕКТ
ЗАКАЗ №56

СТРОИТЕЛЬСТВО СРЕДНЕЙ ШКОЛЫ НА 1200 МЕСТ В ПОС.ВОСТОЧНЫЙ Г.СЕМЕЙ ВКО (БЕЗ НАРУЖНЫХ ИНЖЕНЕРНЫХ СЕТЕЙ)

Том 3.1: АРХИТЕКТУРНО-СТРОИТЕЛЬНЫЕ РЕШЕНИЯ
ЧАСТЬ 1

Директор института	Слямканов Е.С.
Главный инженер института	Колесников Е.В.
Главный инженер проекта	Слямканов С.Е.

2018 г.

Ведомость основных комплектов рабочих чертежей

Обозначение	Наименование	Примечание
56-2018-1-РП- АС	Архитектурно-строительные решения	
56-2018-1-РП- ТХ	Технологические решения	
56-2018-1-РП- ОВ	Отопление и вентиляция	
56-2018-1-РП- ВК	Внутренние водопровод и канализация	
56-2018-1-РП- ЭП	Силовое электрооборудование и электроосвещ	
56-2018-1-РП- СС1	Связь и сигнализация	

Ведомость рабочих чертежей основного комплекта

Лист	Наименование	Примечание
1	2	3
1	Общие данные (начало).	
2	Общие данные (продолжение).	
3	Общие данные (окончание).	
4	Фасад в осях "1-21". Фасад в осях "А-Ф".	
5	Фасад в осях "21-1". Фасад в осях "Ф-А".	
6	Разрезы 1-1, 2-2. Фрагменты фасадов в осях "3-9"; "Р-Г".	
7	Разрезы 3-3, 4-4, 5-5. Фрагменты фасадов в осях "А-Ф"; "Р-Г".	
8	Блок А. План подвала и техподполья.	
9	Блок Б. План подвала и техподполья.	
10	Блок В. План подвала и техподполья.	
11	Блок Г. План подвала и техподполья.	
12	Блок Д. План подвала и техподполья.	
13	Блок Е. План подвала и техподполья.	
14	Блок А. План 1 этажа.	
15	Блок Б. План 1 этажа.	
16	Блок В. План 1 этажа.	
17	Блок Г. План 1 этажа.	
18	Блок Д. План 1 этажа.	
19	Блок Е. План 1 этажа.	
20	Блок А. План 2 этажа.	
21	Блок Б. План 2 этажа.	
22	Блок В. План 2 этажа.	
23	Блок Г. План 2 этажа.	
24	Блок Д. План 2 этажа.	

Лист	Наименование	Примечание
1	2	3
25	Блок Е. План 2 этажа.	
26	Блок А. План 3 этажа.	
27	Блок Б. План 3 этажа.	
28	Блок В. План 3 этажа.	
29	Блок Г. План 3 этажа.	
30	Блок А. План чердака.	
31	Блок Б. План чердака.	
32	Блок В. План чердака.	
33	Блок Г. План чердака.	
34	Блок Д. План чердака.	
35	Блок Е. План чердака.	
36	План отверстий 1 этажа.	
37	План отверстий 2 этажа.	
38	План отверстий 3 этажа.	
39	Экспликация полов.	
40	Ведомость отделки помещений.	
41	Спецификация элементов заполнения проемов.	
42	Рисунок и размеры окон 01, 02, 05. Фрагменты фасадов 1,2,3,4,5.	
43	Наружные витражи Вн1, Вн2, Вн3, Вн5.	
44	Наружные витражи Вн4. внутренние витражи Вв6, Вв7, Вв8, Вв9, Вв10.	
45	Перегородки и двери санузлов. Фрагмент плана 1,2. Блоки Б, В 1-3этажи.	
46	Перегородки и двери санузлов. Фрагмент плана 3. Блок Б. 1-3 этажи.	
47	Подиум.	
48	Дверь с раздаточным окном ИД-1.	
48а	Ведомость объемов работ	

Настоящий проект разработан в соответствии с действующими нормами и правилами и обеспечивает безопасную эксплуатацию зданий и сооруженний при соблюдении предусмотренных проектом мероприятий.

Главный инженер проекта Слямканов С.Е.

Изм.	Кол.	Лист	Nдок.	Подп.	Дата
Нач.отд.		Елкеева			
Проверил		Северина			
Разработ.		Еранцева			
Н.контрол.		Бычкова			

56-2018-1-РП-АС

Строительство средней школы на 1200 мест в пос. Восточный в г. Семей ВКО

Стадия	Лист	Листов
РП	1	

Общие данные (начало).

ТОО ПИИ "Семстройпроект"

ВЕДОМОСТЬ ССЫЛОЧНЫХ И ПРИЛАГАЕМЫХ ДОКУМЕНТОВ

Обозначение	Наименование	Примечание
	Ссылочные документы	
ГОСТ 24698-91	Двери наружные деревянные для жилых и общественных зданий.	
ГОСТ 6629-88	Двери деревянные внутренние для жилых и общественных зданий.	
ГОСТ 23166-99	Окна металлопластиковые	
СТ РК 956-93	Плиты ленточных фундаментов железобетонные	
ГОСТ 13579-78*	Блоки бетонные для стен подвала	
Серия WI Tech 2011/kz	Панели перекрытий железобетонные многопустотные предварительно напряженные	
СТ РК 938-92	Плиты железобетонные ребристые для покрытия производственных зданий	
Серия 1.038.1-1 вып.1,4,5	Перемычки железобетонные для зданий с кирпичными стенами	
Серия 1.225-2 вып.11	Железобетонные прогоны	
Серия 1.462.1-3/89 вып.1	Железобетонные стропильные решетчатые балки для покрытий одноэтажных зданий	
Серия 1.069.1- вып.1	Опорные подушки	

Ведомость спецификаций

Лист	Наименование	Примечание
АР-15	Спецификация на поручни П-1, П-2, П-3 в санузле для МГН	
АР-17	Спецификация материалов на выполнение декоративных	
	элементов фасадов из керамогранита	
АР-41	Спецификация элементов заполнения проемов	
АР-45	Спецификация элементов перегородок на 1 фрагмент плана 1 и 2	
АР-45	Спецификация элементов на одна закладную деталь	
АР-46	Спецификация элементов перегородок на 1 фрагмент плана 3	
АР-46	Спецификация элементов на одна закладную деталь	
АР-47	Спецификация материалов на изготовление подиума	
АР-48	Спецификация древесины на изготовление двери ИД-1	

Основные строительные показатели

Наименование показателей	Ед. изм.	Показатели	Примечание
Строительный обьем,	$м^3$	63500,0	
в том числе ниже 0,000	$м^3$	10754,1	
Площадь застройки	$м^2$	5551,65	
Общая площадь	$м^2$	12118,22	
Полезная площадь	$м^2$	11673,79	
Расчетная площадь	$м^2$	5701,35	
Общая площадь на 1 учащегося	$м^2$	10,1	

Изм.	Кол.	Лист	Nдок.	Подп.	Дата	56-2018-1-РП-АС		
						Строительство средней школы на 1200 мест в пос. Восточный в г. Семей ВКО		
Нач.отд.		Елкеева					Стадия	Лист	Листов
Проверил		Северина					РП	2	
Разработ.		Еранцева				Общие данные (продолжение).	ТОО ПИИ "Семстройпроект"	
Н.контрол.		Бычкова						

Общие данные

Рабочий проект "Строительство средней школы на 1200 мест в пос.Восточный в г.Семей ВКО" со следующими природно-климатическими условиями:

- расчетная температура наружного воздуха -35,7°С
- вес снегового покрова -100 кг/м2
- скоростной напор ветра - 38 кг/м2
- сейсмичность района - до 6 баллов.
- грунты в основании -гравийные грунты со среднезернистым песчаным заполнителем со следующими характеристиками: C_{II}=1кПа; φ_{II}=35°; ρ_{II}=1,78г/см3; R_0=500кПа.
- грунтовые воды на момент изыскания-май 2018 года, вскрыты на глубине 2,8-4,2м, возможное повышение в течении года на 0,5-1,0м. Грунты слабоагрессивны к бетону на портландцементе марки W4.
- Уровень ответственности II, степень огнестойкости II, степень долговечности II.

За условную отметку 0,000 принят уровень чистого пола вестюбюля, что соответствует абсолютной отметке 195,80 на генплане.

Расчетный срок службы здания не менее 50 лет.

Класс конструктивной пожарной опасности здания С0 , класс пожарной опасности строительных конструкций К0, класс функциональной пожарной опасности здания Ф4.1, категория здания по взрывопожарной и пожарной опасности Д

Архитектурно-планировочные решения.

Рабочий проект школы разработан на основании задания на проектирование и эскизного проекта, согласованных с заказчиком, и следующих нормативных документов: СП РК 3.02-111-2012 "Общеобразовательные учреждения", СН РК 3.02-07-2014, СП РК 3.02-107-2014 "Общественные здания и сооружения", СП РК 3.06-101-2012 "Проектирование зданий и сооружений с учетом доступности для маломобильных групп населения. Общие положения", СН РК 2.02-01-2014, СП РК 2.02-101-2014 "Пожарная безопасность зданий и сооружений".
Количество классов 48, наполняемость 25 обучающихся, количество параллелей 4:4:4.
Здание школы двух и трехэтажное, сложной формы в плане с общими размерами в осях 124,9х72,5 м и состоит из 6 блоков. Блок А - трехэтажный с размерами в осях 22,31х37,7м, блок Б-трехэтажный с размерами в осях 18,4х46,6м, блок В- трехэтажный с размерами в осях 16,9х70,2м, блок Г трехэтажный с размерами в осях 14,1х52,9м, блок Д- одно и двухэтажный с размерами в осях 18х48м, блок Е- двухэтажный с размерами в осях 18,0х48,0м. Блоки А-Е соединяются по 1 этажу с блоками Д и Е через одноэтажный переход-рекреацию с размерами в осях 8,2х12,0м. Под всем зданием расположено техподполье, частично подвал. Высота этажей надземной части-3,3 м, подвала-2,6 м, тех.подполья -2,25. высота спортивного зала- 7 м до низа выступающих конструкций, высота актового зала -переменная от 3,4 до 3,7 м.

Здание школы решено комплексно, основные его помещения сгруппированы по функциональному признаку и размещены поэтажно с учетом целесообразного зонирования.

В блоке А на 1 этаже размещены вестибюль, комната охраны- ПОС, гардеробная, кабинеты универсального назначения и медпункт, состоящий из кабинета врача, процедурной, кабинета психолога, кабинета логопеда, сан.узла и комнаты уборочного инвентаря.

В блоке Б на 1 этаже расположены: мастерская по обработке металла, мастерская по обработке дерева, инструментальная, мастерская по обработке ткани и кабинет НВП с комнатой хранения оружия.
В блоке В на 1 этаже размещены 4 предшкольных класса с отдельным входом, вестибюлем и гардеробом, 3 первых класса, гардероб для начальных классов и учительская начальных классов.
В блоке Г на 1 этаже размещен кабинет кулинарии и блок помещений администрации: кабинет директора, приемная, бухгалтерия, радиоузел, кабинеты завучей, гардероб для учителей. Блоки А- Г через переход соединяются с блоками Е и Д.
В блоке Е размещается столовая с обеденным залом на 396 пос.мест и все производственные и вспомогательные помещения, необходимые для работы столовой. При столовой размещена умывальная (в блоке Е).
В блоке Д размещен учебно-спортивный зал 36х18м с раздевальными для учащихся и инвентарной-инструкторской. При раздевальных размещены сан.узлы и душевые.
На 2 этаже блока А размещены 2 лаборатории физики с лаборантскими, кабинет информатики и вычислительной техники с лаборантской и 2 кабинета математики.
В блоке Б на 2 этаже размещены 2 кабинета казахского языка и литературы, 2 кабинета русского языка и литературы, кабинет истории с подсобным помещением. В блоке В расположены 1 первый класс, 4 вторых класса, 2 третьих класса, мультимедийный кабинет, методический кабинет для начальных классов и ресурс-центр.
В блоке Г на втором этаже размещена библиотека с фондами открытого и закрытого хранения и читальным залом на 46 мест и медиатекой на 12 мест. Так же в этом блоке размещен кабинет географии с подсобным помещением, кабинет универсального назначения, ресурс-центр, комната техперсонала и кабинет завхоза.
В блоке Е размещен актовый зал на 460 пос.мест, фойе, 2 артистические. кладовая инвентаря.
В блоке Д размещен гимнастический зал 12х18 м с раздевальными, сан.узлами и душевыми.
На 3 этаже блока А размещены 2 лаборатории химии с лаборантскими, 2 лаборатории биологии с лаборантскими, кабинет информатики и вычислительной техники с лаборантской.
В блоке Б на 3 этаже размещены 2 кабинета иностранного языка, 2 кабинета самопознания, 2 кабинета универсального назначения, кабинет истории и ресурс-центр.
В блоке В размещены 2 третьих класса,4 четвертых класса, мультимедийный кабинет, кабинет географии с подсобным помещением.
В блоке Г размещены 2 кабинета иностранного языка, 2 учебных кабинета универсального назначения, учительская для старших классов и методический кабинет для старших классов.
На каждом этаже размещены сан.узлы для учащихся и комнаты уборочного инвентаря. Также предусмотрены сан.узлы для преподавателей и комнаты личной гигиены.

Конструктивные решения.

Конструктивная схема блоков А,Б,В,Г принята с несущими продольными кирпичными стенами. Пространственная жесткость здания обеспечивается совместной работой стен и перекрытий, рассматриваемых как жесткие неизменяемые диски. В блоке Б предусмотрен проезд с устройством железобетонных рам. Конструктивная схема блоков Д и Е каркасная.

Все наружные и внутренние стены выполняются из силикатного кирпича марки СУРПо М100/F25/1,8 ГОСТ 379-2015 на цементно-песчаном растворе М 50. Перегородки выполняются из силикатного кирпича марки СУРПо М100/F15/1,8 ГОСТ 379-2015 на цем.-песчаном растворе М 25. Стены облегченной кладки школы утеплить теплоизоляционным материалом ПЖ 100 толщиной 90мм по ГОСТ 9573-2012, наружные стены спортзала ПЖ 100 толщиной 80мм. Облегченная кладка выполняется по серии 2.130-8, вып. 0,1. Тип кладки "А-64. "Перегородки в помещениях с влажным и мокрым режимом работы выполнить из керамического кирпича КР-р-по 250х120х88/1,4НФ/100/2,0/25 ГОСТ 530-2012 на цементно-песчаном растворе М 25.

С наружной стороны все стены облицовываются лицевым силикатным кирпичом красного цвета и цвета охры марки СУЛПо М125/F35/1,8 ГОСТ 379-2015 на цем.-песчаном растворе М 50 и керамогранитом белого и красно-коричневого цветов.

Перегородки длиной более 3 м армируются 2⌀ 4Вр| через 6 рядов кладки по высоте и крепятся к стенам при помощи ершей, забитых в швы кладки, а к перекрытию-скобами из полосовой стали с шагом 1500 мм.

Фундаменты под наружные и внутренние стены запроектированы ленточные сборные, с фундаментными железобетонными плитами по СТ РК 956-93 и для стен подвала и тех.подполья из бетонных блоков по ГОСТ 13579-78*. Горизонтальная гидроизоляция стен в уровне пола техподполья и подвала выполняется из слоя цементного раствора состава 1:2 толщиной 20мм, в уровне пола 1 этажа из 2-х слоев гидроизола на битумной мастике. Вертикальную гидроизоляцию стен выполнить обмазкой горячим битумом за 2 раза.

Перемычки-сборные железобетонные по серии 1.038.1-1 в.4,5. Прогоны по серии 1.225-2 вып.11. Плиты перекрытия-многопустотные по серии WTech 2011/kz вып.5. Лестница-из сборных железобетонных ступеней по металлическим косоурам. Колонны в блоках Д и Е монолитные железобетонные из бетона класса В20. Балки сборные железобетонные предварительно напряженные по серии 1.462.1-3/89 в.0,1. Плиты покрытия ребристые железобетонные по СТ РК 938-92. Крыльца и входы монолитные железобетонные.
Полы-деревянные, реечные, из керамогранита, бетонные, из керамических плиток и линолеума.
Оконные блоки металлопластиковые с тройным остеклением по ГОСТ 23166-99. Двери наружные-металлические, внутренние - деревянные по ГОСТ 6629-88. Противопожарные двери по серии 1.236-5, вып.3. Утеплитель перекрытия школы плиты ППЖ 160 толщиной 170мм и над спортзалом 180 мм. Стропила, стойки, прогоны и обрешетка из пиломатериалов. Кровля из металлочерепицы с полимерным покрытием и профлиста с полимерным покрытием. Крыша раздельная с наружным неорганизованным водостоком. По периметру наружных стен выполняется бетонная отмостка шириной 1,0 м.

Наружная и внутренняя отделка.

Наружные стены, оконные и дверные откосы с наружной стороны облицовываются лицевым силикатным кирпичом цвета охры и красного цвета и керамогранитом белого и красно-коричневого цветов согласно цветового решения фасадов. Окна металлопластиковые белого цвета. Наружные двери металлические индивидуальные с полимерным покрытием. Витражи металлопластиковые белого цвета (внутренние) и из алюминиевого профиля с полимерным покрытием коричневого цвета (наружные). Внутренние двери окрашиваются масляными красками белого цвета за 2 раза. Все металлические элементы окрашиваются пентафталевой эмалью светло-коричневого цвета за 2 раза. Цоколь, боковые поверхности крылец,боковые поверхности пандуса, приямки облицовываются керамогранитом светло-коричневого цвета. Кровля из металлочерепицы и профилированных листов красного цвета.

Внутренняя отделка выполнена в соответствии с санитарно-гигиеническими и противопожарными нормами :

-Потолки-затирка, водоэмульсионная окраска, окраска масляной краской, подвесной потолок "Армстронг", подвесной потолок из влагостойкого гипсокартона.

-Стены и перегородки- водоэмульсионная окраска с колером, окраска масляной краской, облицовка керамической глазурованной плиткой светлых тонов.

Внутренние оконные и дверные откосы оштукатуриваются с последующим сплошным выравниванием сухими смесями и улучшенной водоэмульсионной окраской - 912,82м2.

-Полы: дощатые -в классах и учебных кабинетах, реечные -в спортивном и гимнастическом залах, линолеумные -в кабинетах администрации; из керамогранита-в коридорах и вестибюле; керамические в помещениях с влажным и мокрым режимом работы.

Противопожарные мероприятия

Противопожарные мероприятия приняты в соответствии с требованиями СП РК 2.02-101-2014 "Пожарная безопасность зданий и сооружений". Степень огнестойкости II. Проектом предусмотрены 10 выходов непосредственно наружу. Все двери на путях эвакуации открываются по направлению выхода из здания. Двери в электрощитовой, вент.камере, помещении для хранения светильников и кладовых выполняются металлическими противопожарными по серии 1.236-5, вып.3 и оборудуются приспособлениями для самозакрывания и уплотнениями в притворах. Все деревянные элементы чердачной кровли защищаются от возгорания огнезащитной композицией "Спарк". Площадочные балки и косоуры обернуть штукатурной сеткой и оштукатурить цементно-песчаным раствором. В здании устанавливаются огнетушители типа ОП-10 в кол-ве 42 шт.

Антикоррозионные мероприятия

Антикоррозионные мероприятия приняты в соответствии с требованиями СП РК 2.01.101-2013. Закладные и соединительные металлические элементы и металлоконструкции после сварки окрашиваются масляной краской. Поверхности стенок приямков, соприкасающиеся с грунтом, обмазать горячим битумом за 2 раза.

Защита деревянных конструкций от гниения и возгорания

Все деревянные элементы, соприкасающиеся со стенами или бетонными и железобетонными конструкциями, покрываются толем и тщательно антисептируются водным раствором фтористого и кремнефтористого натрия.Для защиты от возгорания все несущие деревянные конструкции подлежат покрытию огнезащитной композицией "Спарк"-древесина ТУ 647 РК-19770309ТОО-001-2000.

Доступность для МГН

Согласно требований п.4.3.2 СП РК 3.06-101-2012 здание школы оборудовано пандусом на главном входе и двумя подъемными платформами (см. раздел ТХ).
Санузел для маломобильных групп населения оборудован поручнями и кнопкой вызова экстренной помощи.
На прозрачных полотнах дверей выполнить яркую контрастную маркировку (люминисцентного желтого цвета) высотой 0,1м шириной 0,2м на уровне 1,5м от пола (19 шт.).

Предусмотреть яркую маркировку первых и последних ступеней лестничных маршей,

предупреждающую яркую маркировку верхних и нижних уровней пандуса -выполнить

контрастную противоскользящую полосу из поливинилхлоридной пленки с фотолюминисцентным покрытием шириной 10мм - 65,5м.п.

5. На верхнем и нижнем уровнях пандуса выполнить тактильные предупреждающие полосы из противоскользящей тактильной ПВХ-плитки (20шт.)
легко монтируемой на покрытие пандуса на полиуретановый клей. Тактильная плитка из ПВХ имеет размеры 300ммх300мм, высота основы 2мм, высота знаков (рифов)- глубина рифления - 5мм.

Перечень видов скрытых работ, подлежащих освидетельствованию актами

- освидетельствование качества грунтов оснований и заложения фундаментов,
- разбивка осей сооружений,
- устройство котлованов сооружения,
- устройство подушек под фундаменты,
- устройство фундаментов,
- антикоррозионная защита и гидроизоляция фундаментов,
- устройство обратной засыпки пазух котлованов,
- устройство бетонных, железобетонных и узлов сборных железобетонных конструкций,
- болтовые и сварные соединения металлоконструкций,
- защита от коррозии металлических конструкций, в том числе мест сварки.

Принятые проектные решения предусматривают производство строительно-монтажных работ в летний период времени.

						56-2018-1-РП-АС		
						Строительство средней школы на 1200 мест в пос. Восточный в г. Семей ВКО		
Изм.	Кол.уч.	Лист	Nдок.	Подп.	Дата			
ГИП		Слямканов					Стадия	Лист	Листов
Рук. гр.		Токтагужинова					РП	3	
Вед.архит.		Саркеева							
						Общие данные (окончание)	ТОО ПИИ "Семстройпроект"		

ФАСАД В ОСЯХ 1–21

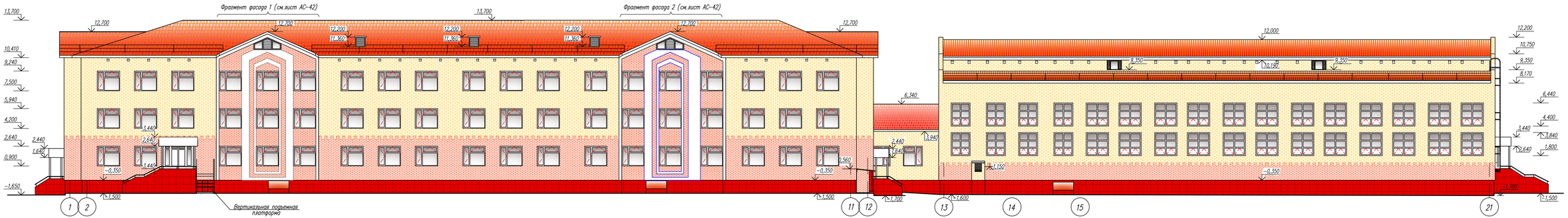

ФАСАД В ОСЯХ А–Ф

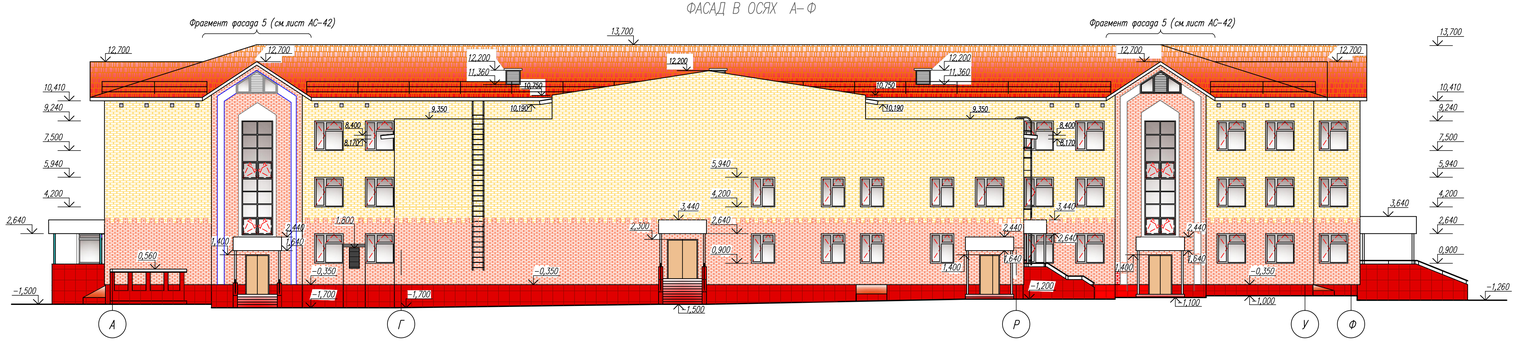

Условные обозначения:

- Лицевой силикатный кирпич желтого цвета
- Лицевой силикатный кирпич красного цвета
- Керамогранит красно-коричневых тонов
- Металлочерепица оранжевого цвета
- Керамогранит белого цвета

Изм.	Кол.уч.	Лист	Nдок.	Подп.	Дата	56–2018–1–РП–АР
						Строительство средней школы на 1200 мест в пос.Восточный в г. Семей ВКО
Разработал		Токтагужинова				Стадия: РП · Лист: 4 · Листов:
Проверил		Саркеева				
Норм.контр.		Токтагужинова				Фасад в осях 1–21. Фасад в осях А–Ф.
						ТОО ПИИ "Семстройпроект"

ФАСАД В ОСЯХ 21–1

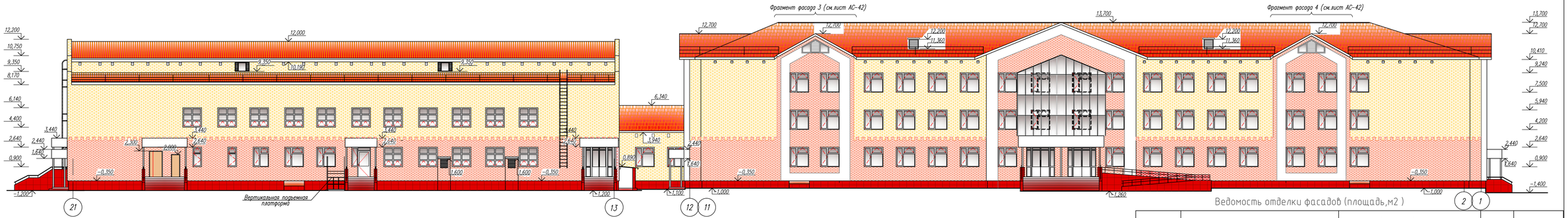

ФАСАД В ОСЯХ Ф–А

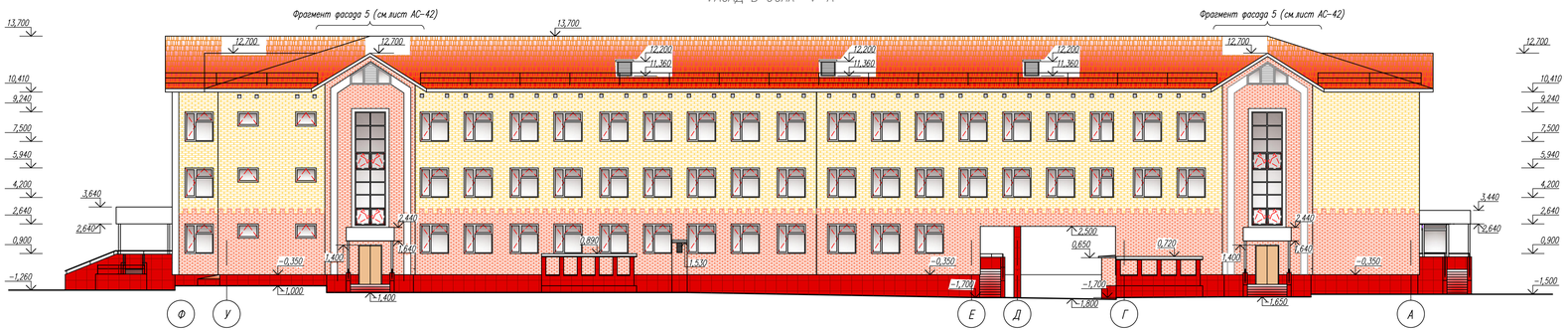

Ведомость отделки фасадов (площадь,м2)

N. поз-я	Наименование и обозначение материала	Наименование или номер эталона цвета	Кол.	Примечание
1. Крыльца Цоколь, боковые поверхности ограждения крылец,пандуса входов в подвал,колонны проезда	Бетонная тротуарная плитка, выполнить с уклоном от здания i=0,0015	Коричневый	м2	181,3
	Облицовываются плитами керамогранита	Красно-коричневый	м2	573,6
2.Стены, оконные и дверные откосы	Кирпич силикатный облицовочный СУЛПо М125/F35/1,8 ГОСТ 379-2015	Цветовое решение согласно условных обозначений	м2	51609,14
3.Кровля	Металлочерепица	Оранжевый	м2	4762,5
	Профил. лист с полимерн. покрыт.	Оранжевый	м2	2208,0
4.Металлич. элементы	Окрашиваются пентафталевой эмалью ПФ-115 белого цвета за 2 раза			
5. Козырьки входов	Боковые и нижние поверхности – металлосайдинг с полимерным покрытием	Белый Белый	м2 м2	221,8
6.Оконные блоки	Из ПВХ профилей с двухкамерным стеклопакетом (тройное остекление)	Белый	м2	
7.Дверные блоки	Металлические, утепленные с заводским полимерным покрытием	Коричневых тонов	м2	
8. Витражи	Из алюминиевого профиля с полимерным покрытием	Белый	м2	225,1
9.Оконные сливы	Оцинкованная кровельная сталь с полимерным покрытием, толщина 0,5мм	Белый	м2	216,2

Условные обозначения:

- Лицевой силикатный кирпич желтого цвета
- Лицевой силикатный кирпич красного цвета
- Керамогранит красно-коричневых тонов
- Металлочерепица оранжевого цвета
- Керамогранит белого цвета

Изм.	Кол.уч	Лист	Nдок.	Подп.	Дата
Разработал	Токтагужинова				
Проверил	Саркеева				
Норм.контр.	Токтагужинова				

56–2018–1–РП–АР

Строительство средней школы на 1200 мест в пос. Восточный в г. Семей ВКО

Стадия	Лист	Листов
РП	5	

Фасад в осях 21–1. Фасад в осях Ф–А .

ТОО ПИИ "Семстройпроект"

РАЗРЕЗ 1-1

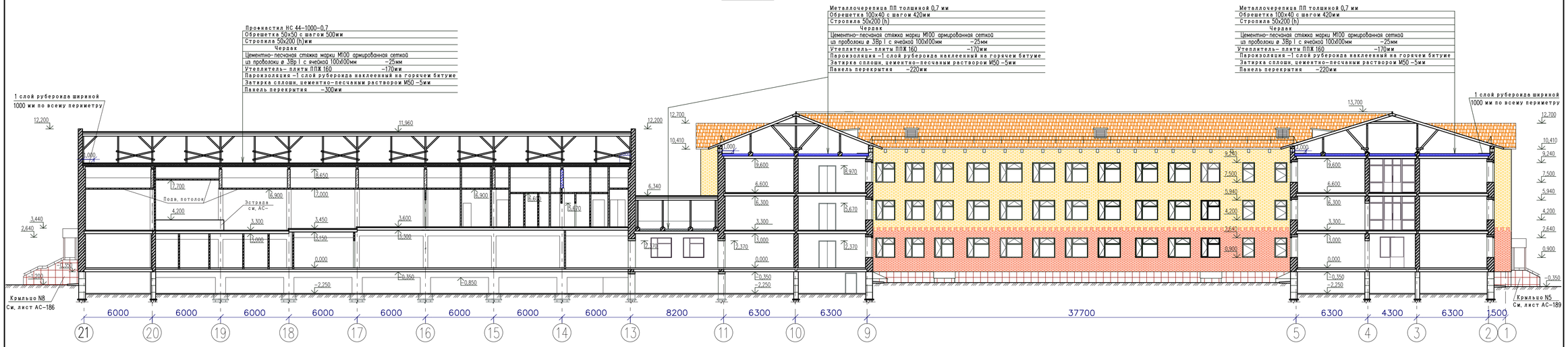

ФРАГМЕНТ ФАСАДА ПО ОСИ Р В ОСЯХ 3-9

РАЗРЕЗ 2-2

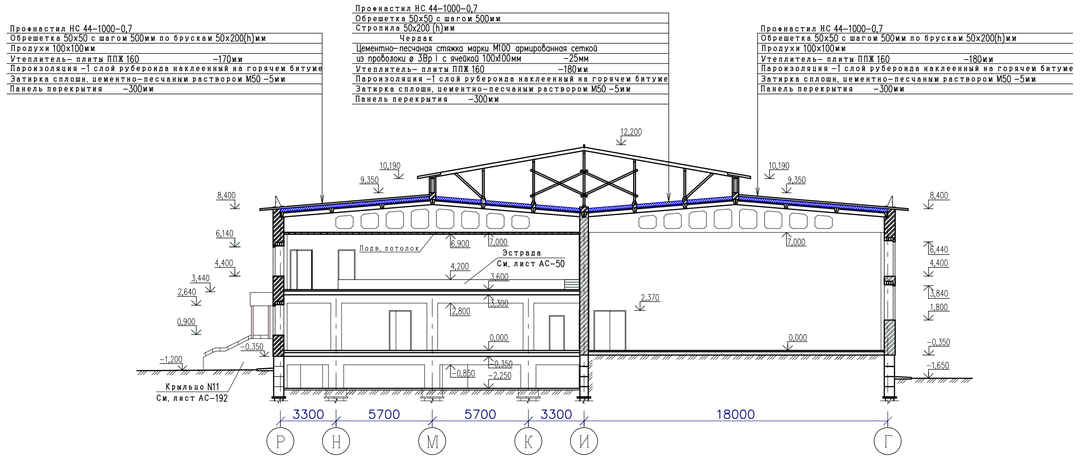

ФРАГМЕНТ ФАСАДА ПО ОСИ 9 В ОСЯХ Р-Г

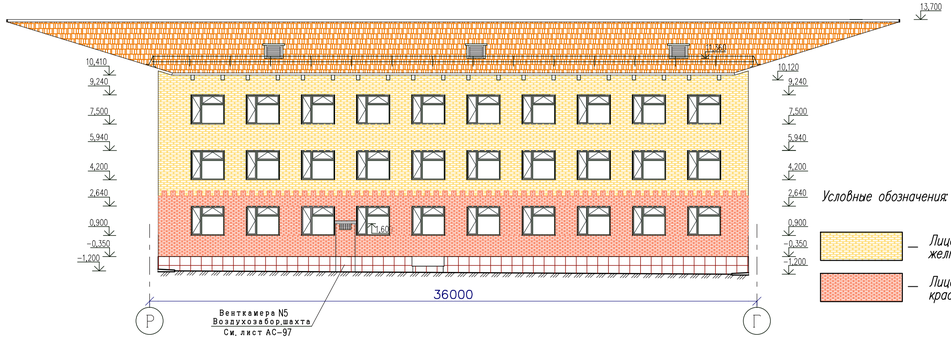

1. Ведомость наружной отделки и условные обозначения см. лист АС-5.
2. Вентшахты условно не показаны

Условные обозначения:

- *Лицевой силикатный кирпич желтого цвета*
- *Лицевой силикатный кирпич красного цвета*
- *Керамогранит красно-коричневых тонов*
- *Металлочерепица оранжевого цвета*
- *Керамогранит белого цвета*

Изм	Кол.уч	Лист	Nдок	Подп	Дата	56-2018-1-РП-АР		
						Строительство средней школы на 1200 мест в пос. Восточный в г. Семей ВКО		
Разработал		Токтагужинова					Стадия	Лист	Листов
Проверил		Саркеева					РП	6	
Норм. контр.		Токтагужинова				Разрезы 1-1, 2-2. Фрагменты фасадов 03 и 9Р-Г.	ТОО ПИИ "Семстройпроект"	

РАЗРЕЗ 5–5

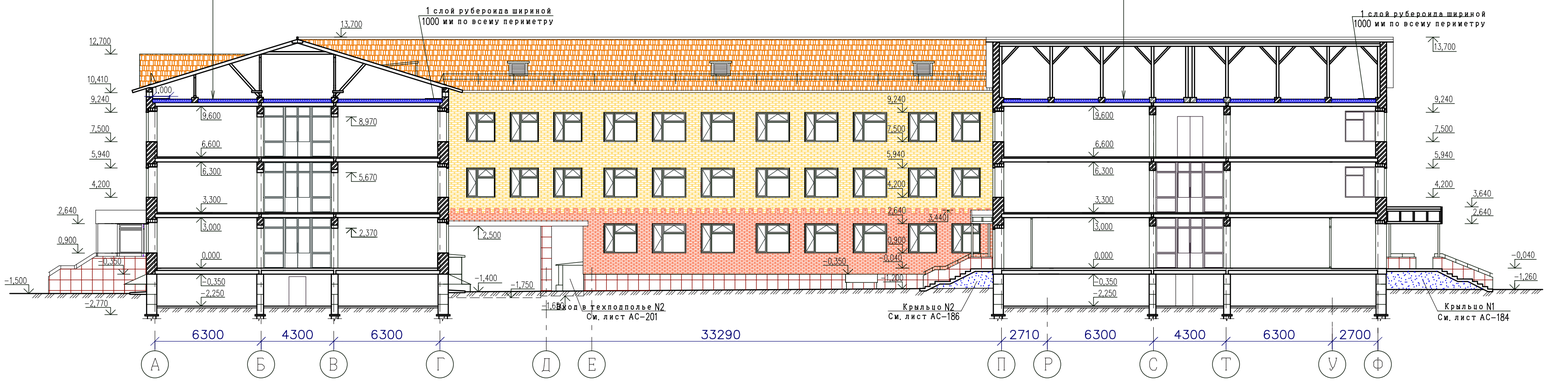

РАЗРЕЗ 3–3

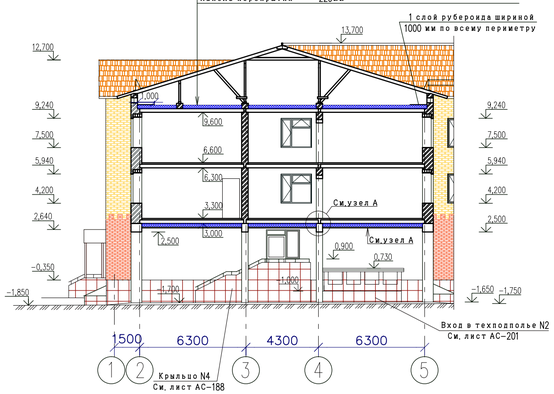

ФАСАД ПО ОСИ 11 В ОСЯХ А–Ф

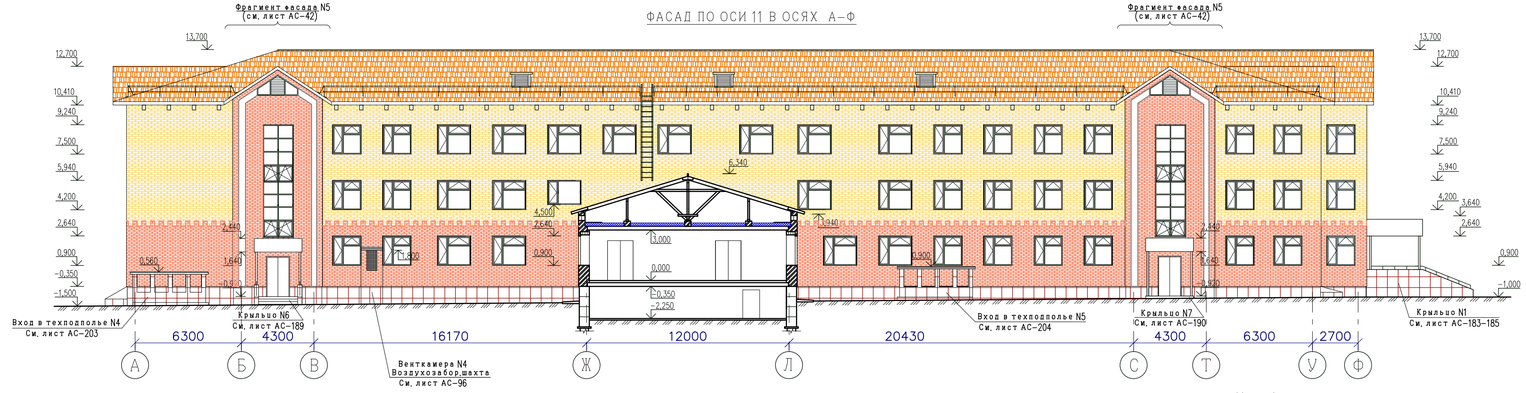

РАЗРЕЗ 4–4

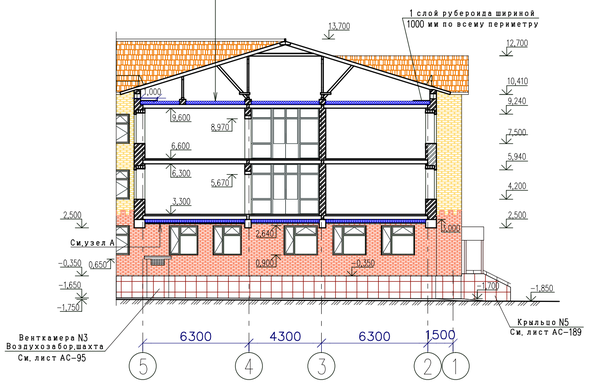

ФАСАД ПО ОСИ 13 В ОСЯХ Р–Г

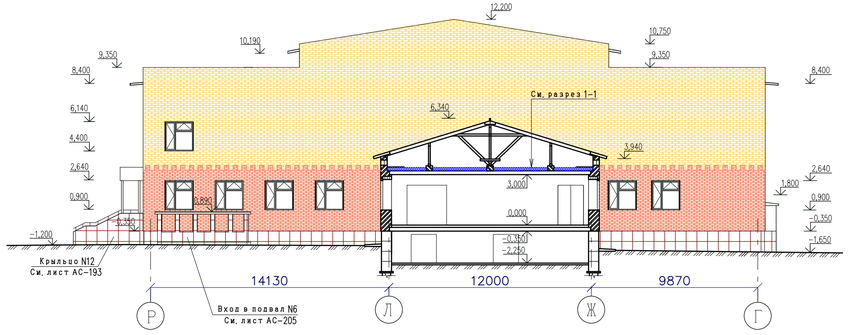

Узел А

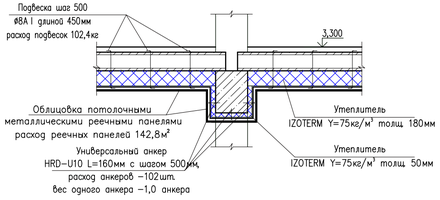

Условные обозначения:

- *Лицевой силикатный кирпич желтого цвета*
- *Лицевой силикатный кирпич красного цвета*
- *Керамогранит красно–коричневых тонов*
- *Металлочерепица оранжевого цвета*
- *Керамогранит белого цвета*

1. Балки над проездом покрываются керамическим покрытием "Изоплан-01" толщ. 2,0мм
2. Ведомость наружной отделки и условные обозначения см. лист АС-5.
3. Вентшахты условно не показаны

						56–2018–1–РП–АР		
						Строительство средней школы на 1200 мест в пос. Восточный в г. Семей ВКО		
Изм	Кол.уч	Лист	Nдок	Подп	Дата			
Разработал		Токтагужинова					Стадия	Лист	Листов
Проверил		Саркеева					РП	7	
Норм.контр.		Токтагужинова				Разрезы 3–3, 4–4, 5–5. Фрагменты фасадов в осях А-Ф	ТОО ПИИ "Семстройпроект"	

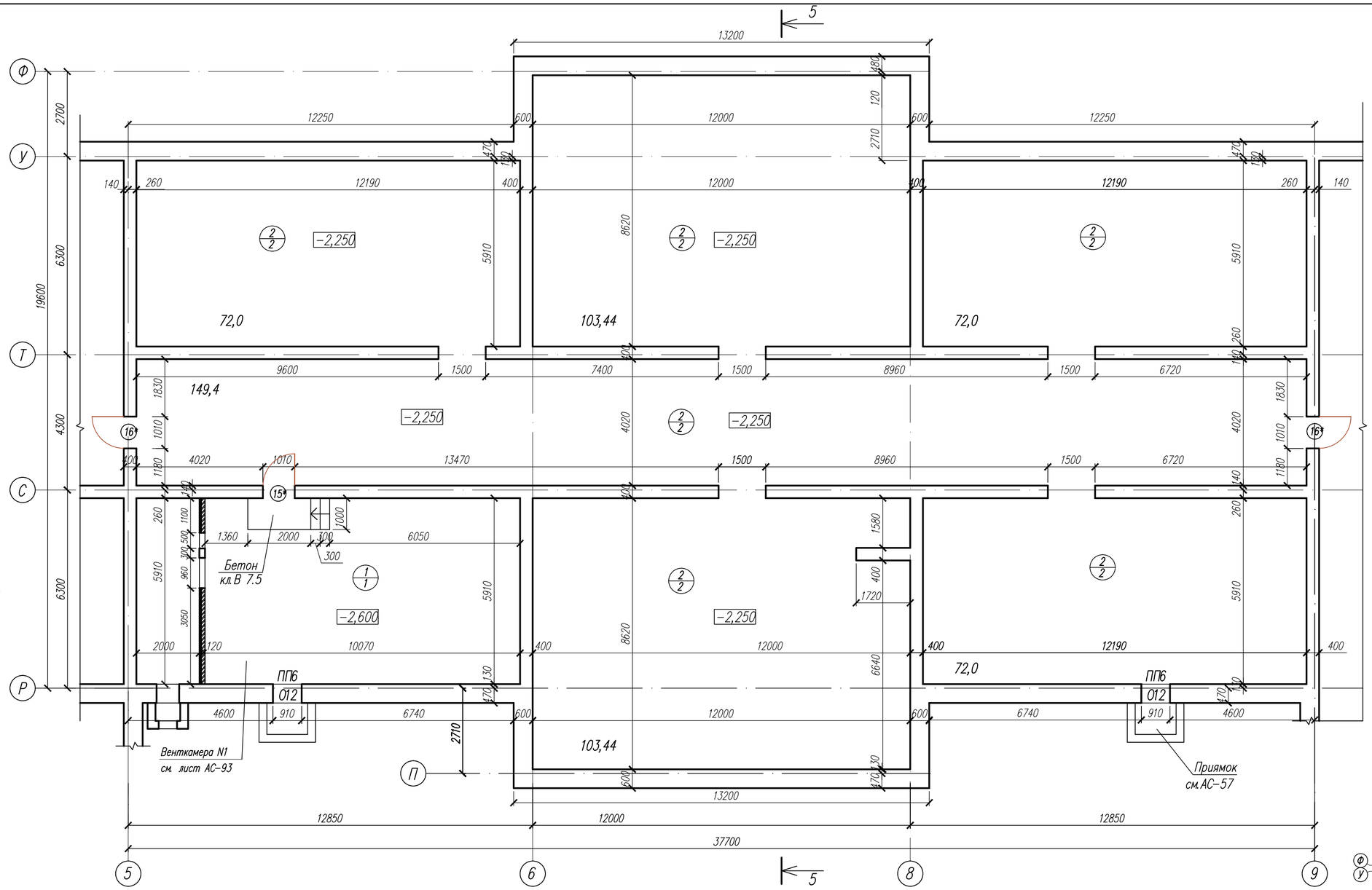

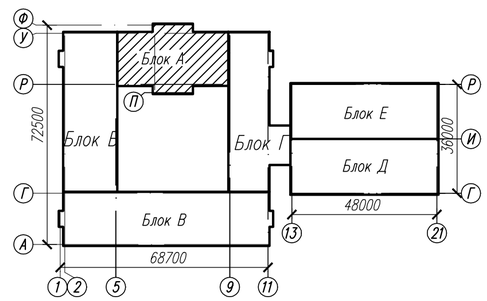

ЭКСПЛИКАЦИЯ ПОМЕЩЕНИЙ

№ по плану	Наименование	S, м²
1.	Венткамера	72,5
2.	Техподполье	568,7

Ведомость проемов дверей

Марка, поз.	Размер проема в кладке, мм
15	1010x2040 (h)
16	1010x1690 (h)

УСЛОВНЫЕ ОБОЗНАЧЕНИЯ:

1/1 – Номер помещения
1/1 – Тип пола по проекту

1. Общие примечания см. на листе АС−17.
2. Планы разбивки отверстий и вентканалов см. на листах АС−36−38.

Изм.	Кол.уч.	Лист	Nдок.	Подп.	Дата	56−2018−1−РП−АС		
						Строительство средней школы на 1200 мест в пос.Восточный г.Семей ВКО		
Разработал		Токтагужинова				Блок А	Стадия	Лист	Листов
Проверил		Саркеева					РП	8	
Норм.контр.		Токтагужинова				План подвала и техподполья	ТОО ПИИ "Семстройпроект"		

СОГЛАСОВАНО: Гл.спец. ВК Мустафина; Гл.спец. ЭЛ,СС Капокова

СОГЛАСОВАНО: Гл. спец. АС Северина; Гл. спец. ОВ Масабаева

Взам. инв.N

Подпись и дата

Инв.N подл.

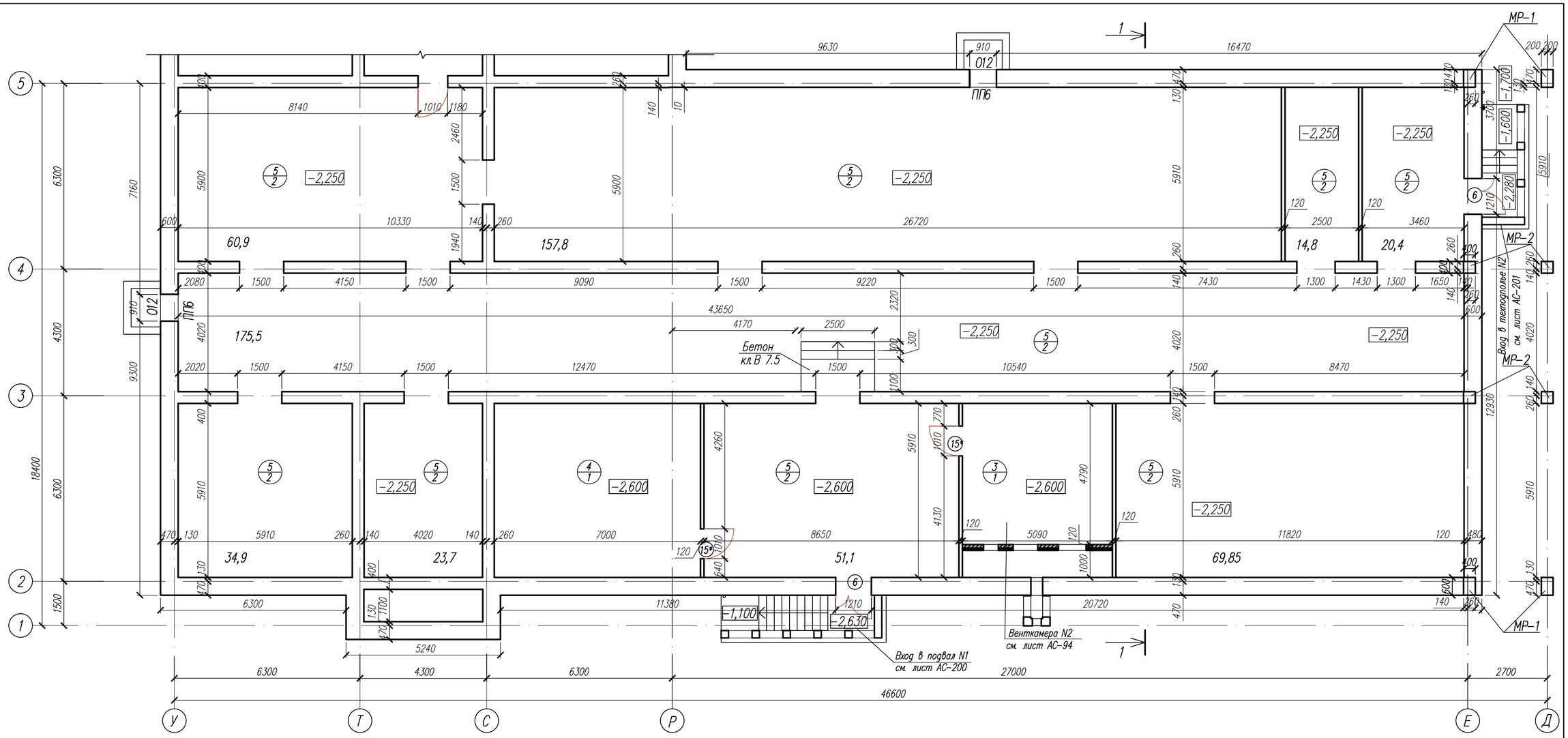

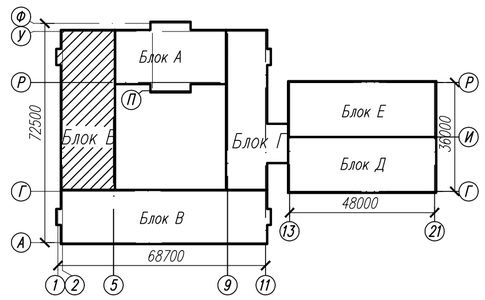

ЭКСПЛИКАЦИЯ ПОМЕЩЕНИЙ

№ по плану	Наименование	S, м²
3.	Венткамера	30,0
4.	Узел управления	41,4
5.	Техподполье	608,95

Ведомость проемов дверей

Марка, поз.	Размер проема в кладке, мм
6	1210x1690 (h)
15	1010x2040 (h)

УСЛОВНЫЕ ОБОЗНАЧЕНИЯ:

1/1 – Номер помещения / Тип пола по проекту

1. Общие примечания см. на листе АС-17.
2. Планы разбивки отверстий и вентканалов см. на листах АС-36-38.

Изм.	Кол.уч.	Лист	Nдок.	Подп.	Дата
Разработал		Токтагужинова			
Проверил		Саркеева			
Норм.контр.		Токтагужинова			

72к-1-АС

Строительство профильной школы на 1200 мест для детей 11-12 классов в г.Семей ВКО (корректировка)

Блок Б

План подвала и техподполья

Стадия	Лист	Листов
РП	9	

ТОО ПИИ "Семстройпроект"

Привязан 56-1-АС

ГИП	Слямканов	
Проверил	Токтагужинова	
Исполн.	Жунисбеков	
Инв. №		

СОГЛАСОВАНО:
Гл.спец. ВК Мустафина
Гл.спец. ЭЛ.СС Капокова

СОГЛАСОВАНО:
Гл. спец. АС Северина
Гл. спец. ОВ Масабаева

Взам. инв.N
Подпись и дата
Инв.N подл.

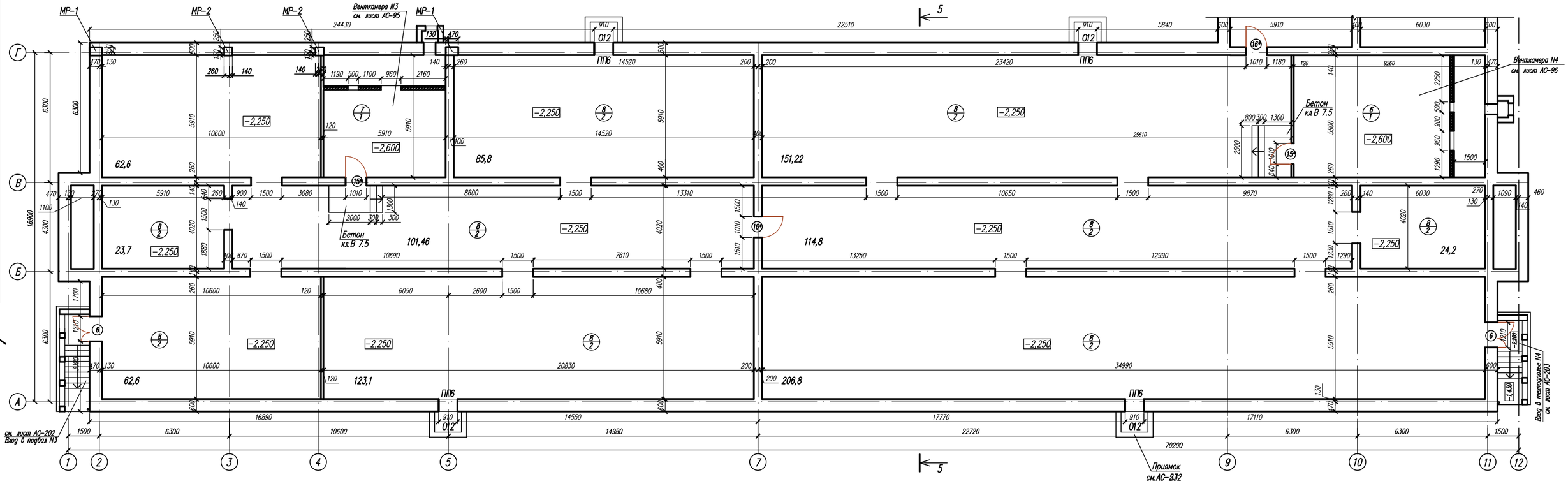

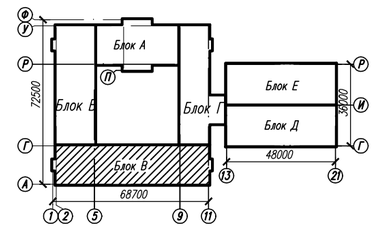

ЭКСПЛИКАЦИЯ ПОМЕЩЕНИЙ

№ по плану	Наименование	S,м²
6.	Венткамера	57,8
7.	Венткамера	33,6
8.	Техподполье	956,3

Ведомость проемов дверей

Марка, поз.	Размер проема в кладке,мм
6	1210х1690 (h)
15	1010х2040 (h)

Привязан	56-1-АС	
ГИП	Слямканов	
Проверил	Токтагужинова	
Исполн.	Жунисбеков	
Инв. №		

УСЛОВНЫЕ ОБОЗНАЧЕНИЯ:

1/1 – Номер помещения
1/1 – Тип пола по проекту

1. Общие примечания см. на листе АС-17.
2. Планы разбивки отверстий и вентканалов см. на листах АС-36-38.

						72к-1-АС			
						Строительство профильной школы на 1200 мест для детей 11-12 классов в г.Семей ВКО (корректировка)			
Изм.	Кол.уч.	Лист	Nдок.	Подп.	Дата				
Разработал		Токтагужинова				Блок В	Стадия	Лист	Листов
Проверил		Саркеева					РП	10	
Норм.контр.		Токтагужинова				План подвала и техподполья	ТОО ПИИ "Семстройпроект"		

СОГЛАСОВАНО: Гл.спец. ВК Мустафина; Гл.спец. ЭЛ,СС Капкова; Гл.спец. АС Северина; Гл.спец. ОВ Масалбаева

Взам. инв.N | Подпись и дата | Инв.N подл.

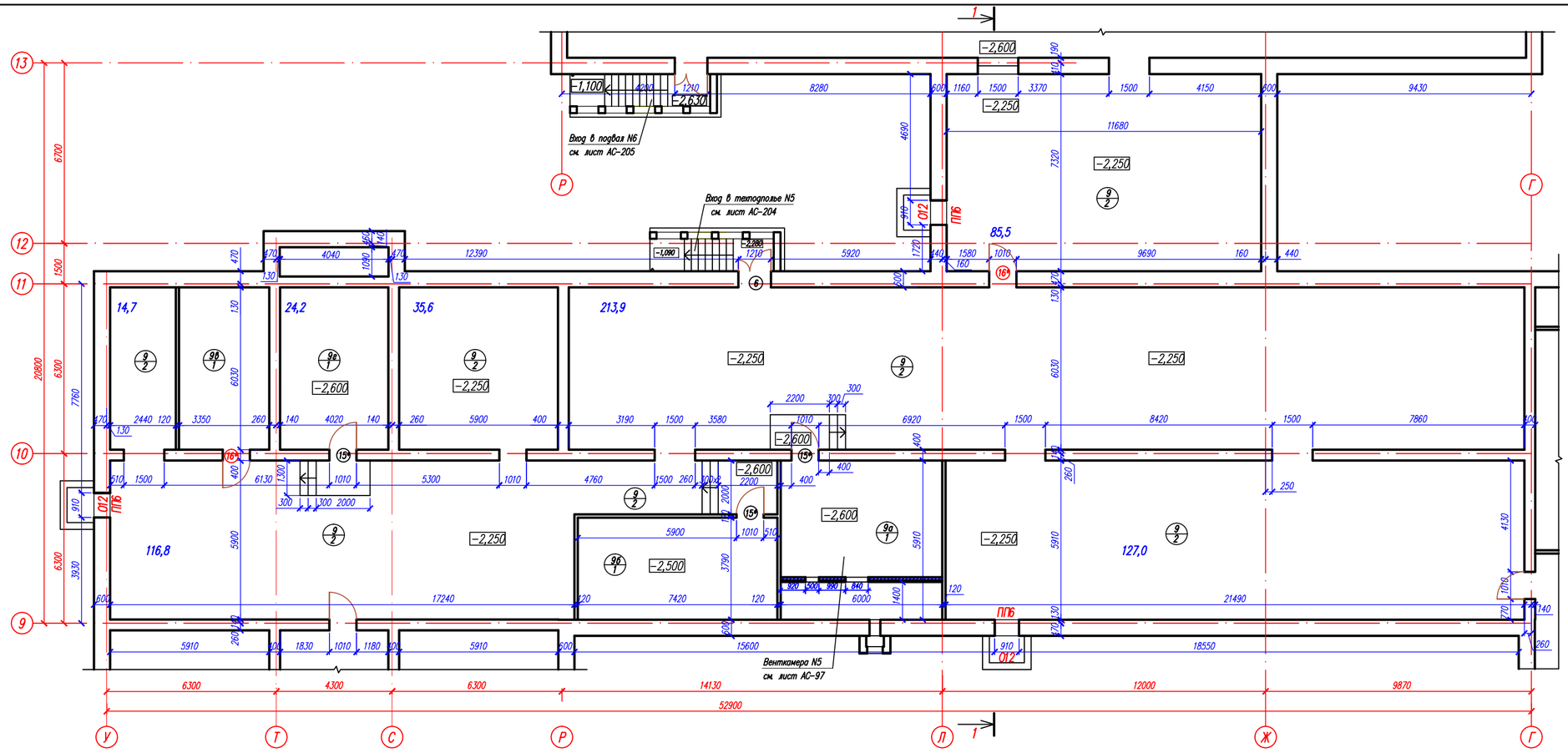

ЭКСПЛИКАЦИЯ ПОМЕЩЕНИЙ

№ по плану	Наименование	S,м²
9.	Техподполье	593,5
9а.	Венткамера	35,4
9б.	Электрощитовая	28,1
9в.	Помещение для хранения светильников	20,2
9г.	Насосная	24,2

Ведомость проемов дверей

Марка поз.	Размер проема в кладке,мм
6	1210х1690 (h)
15	1010х2040 (h)
16	1010х1690 (h)

УСЛОВНЫЕ ОБОЗНАЧЕНИЯ:

1/1 – Номер помещения
– Тип пола по проекту

1. Общие примечания см. на листе АС-17.
2. Планы разбивки отверстий и вентканалов см. на листах АС-36-38.

Изм.	Кол.уч.	Лист	Nдок.	Подп.	Дата	56-2018-1-РП-АС
						Строительство средней школы на 1200мест в пос.Восточный г.Семей ВКО
Разработал		Токтагужинова				Блок Г — Стадия: РП — Лист: 11 — Листов:
Проверил		Саркеева				
Норм.контр.		Токтагужинова				План подвала и техподполья — ТОО ПИИ "Семстройпроект"

СОГЛАСОВАНО: Гл.спец. ВК Мустафина; Гл.спец. ЭЛСС Капкова

СОГЛАСОВАНО: Гл. спец. АС Северина; Гл. спец. ОВ Масабаева

Взам. инв.N | Подпись и дата | Инв.N подл.

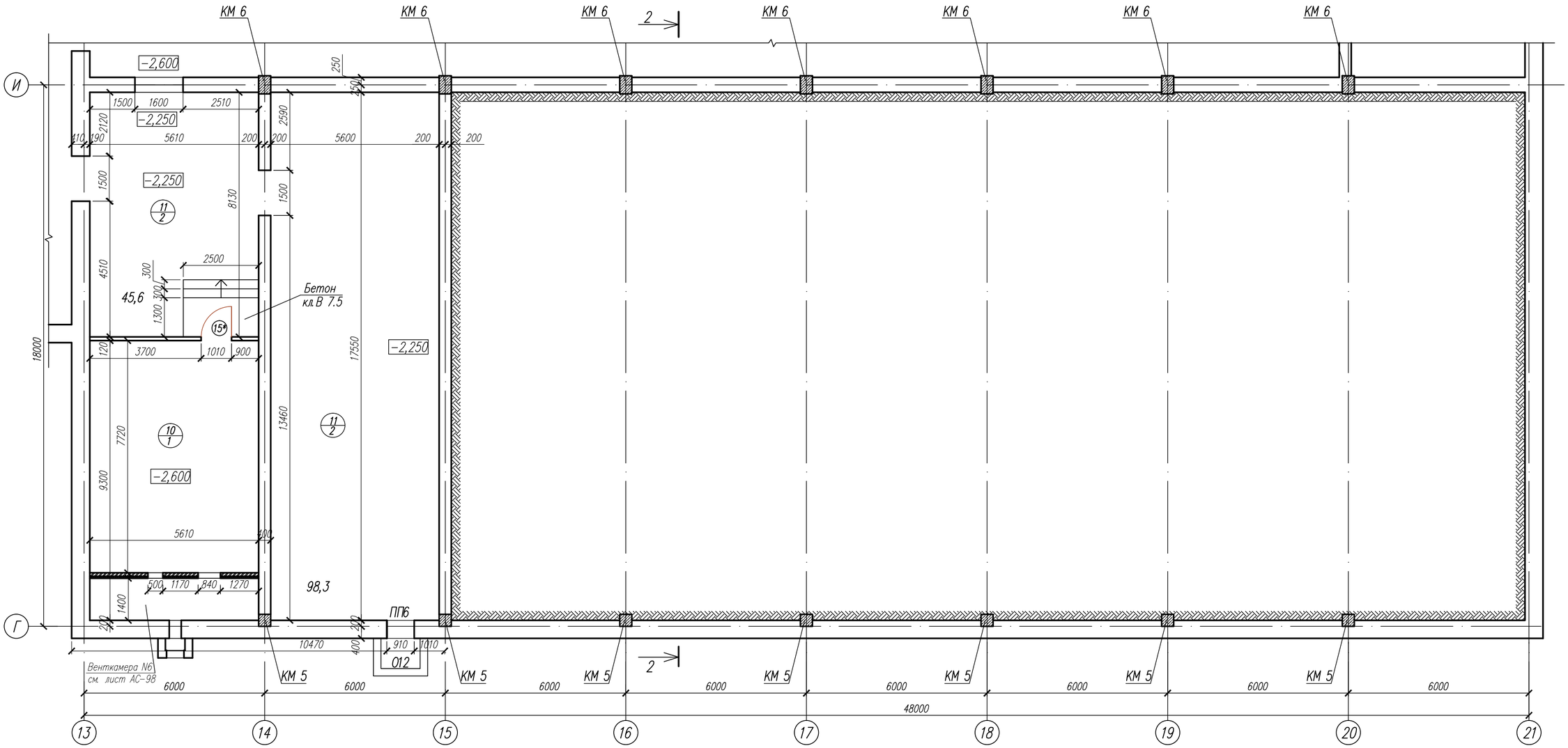

ЭКСПЛИКАЦИЯ ПОМЕЩЕНИЙ

№ по плану	Наименование	S, м²
10.	Венткамера	51,4
11.	Техподполье	143,9

Ведомость проемов дверей

Марка, поз.	Размер проема в кладке, мм
15	1010x2040 (h)

Привязан 56-1-АС

ГИП	Слямканов	
Проверил	Токтагужинова	
Исполн.	Жунисбеков	
Инв. №		

УСЛОВНЫЕ ОБОЗНАЧЕНИЯ:

1/1 – Номер помещения
– Тип пола по проекту

1. Общие примечания см. на листе АС-17.
2. Планы разбивки отверстий и вентканалов см. на листах АС-36-38.

Изм.	Кол.уч.	Лист	Nдок	Подп.	Дата	72к-1-АС		
						Строительство профильной школы на 1200 мест для детей 11-12 классов в г.Семей ВКО (корректировка)		
Разработал		Токтагужинова				Блок Д	Стадия: РП	Лист: 12 / Листов:
Проверил		Саркеева						
Норм.контр.		Токтагужинова				План подвала и техподполья	ТОО ПИИ "Семстройпроект"	

СОГЛАСОВАНО: Гл.спец. ВК Мустафина; Гл.спец. ЭЛ,СС Капокова; Гл.спец. АС Северина; Гл.спец. ОВ Масабаева

Взам. инв.N; Подпись и дата; Инв.N подл.

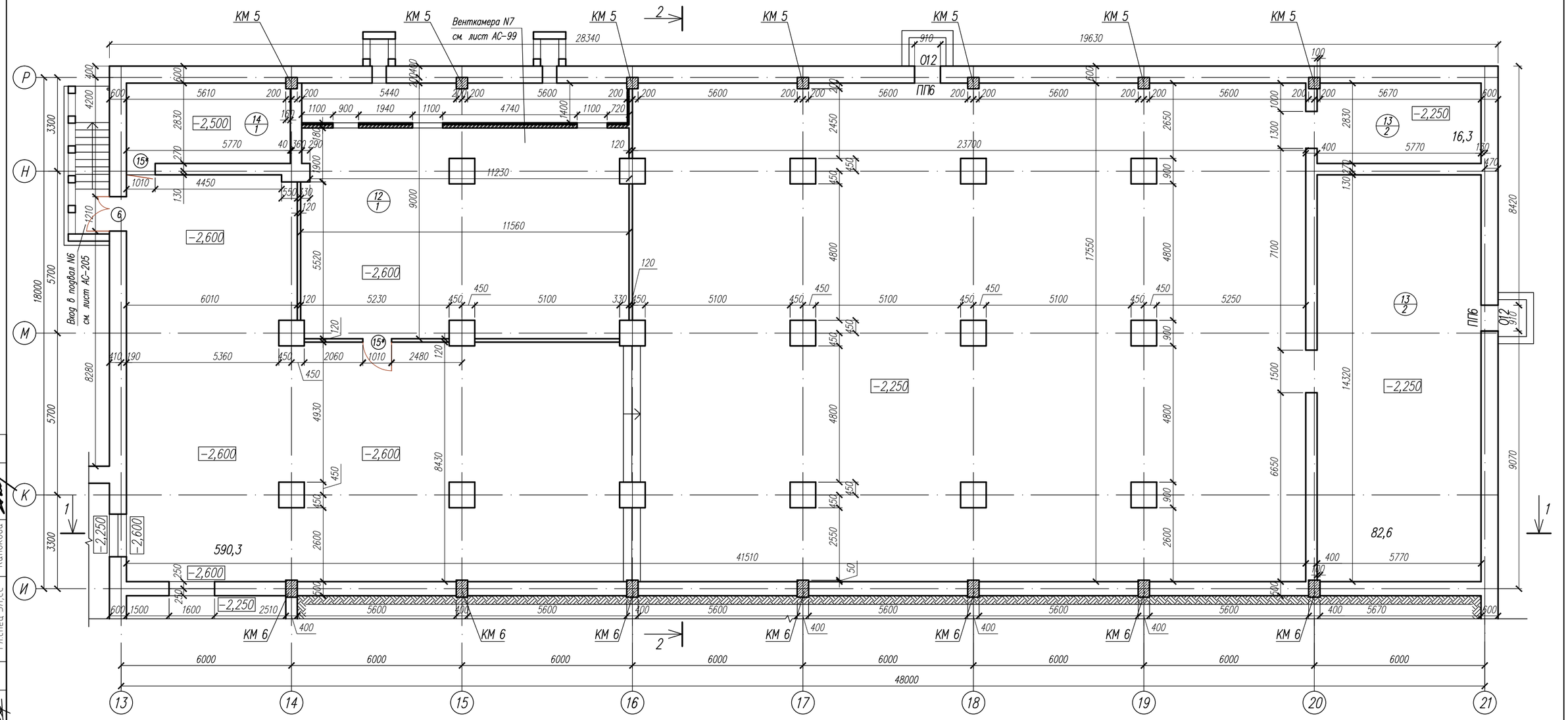

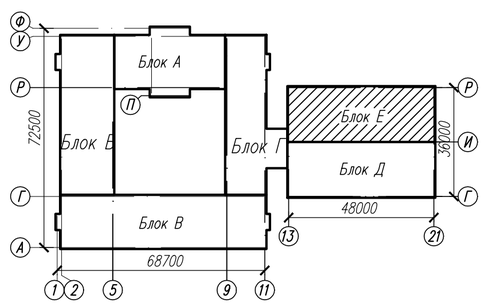

ЭКСПЛИКАЦИЯ ПОМЕЩЕНИЙ

№ по плану	Наименование	S,м 2
12.	Венткамера	101,4
13.	Техподполье	689,2
14.	Электрощитовая	16,3

УСЛОВНЫЕ ОБОЗНАЧЕНИЯ:

1/1 – Номер помещения
– Тип пола по проекту

1. Общие примечания см. на листе АС-17.
2. Планы разбивки отверстий и вентканалов см. на листах АС-36-38.

Привязан	56-1-АС				
ГИП	Слямканов				
Проверил	Токтагужинова				
Исполн.	Жунисбеков				
Инв. №					

СОГЛАСОВАНО: Гл.спец. ВК Мустафина; Гл.спец ЭЛ,СС Капкова; Гл. спец. АС Северина; Гл. спец. ОВ Масабаева

Взам. инв.N | Подпись и дата | Инв.N подл.

Изм.	Кол.уч.	Лист	Nдок.	Подп.	Дата
Разработал	Токтагужинова				
Проверил	Саркеева				
Норм.контр.	Токтагужинова				

72к-1-АС

Строительство профильной школы на 1200 мест для детей 11-12 классов в г.Семей ВКО (корректировка)

Блок Е

Стадия	Лист	Листов
РП	13	

План подвала и техподполья

ТОО ПИИ "Семстройпроект"

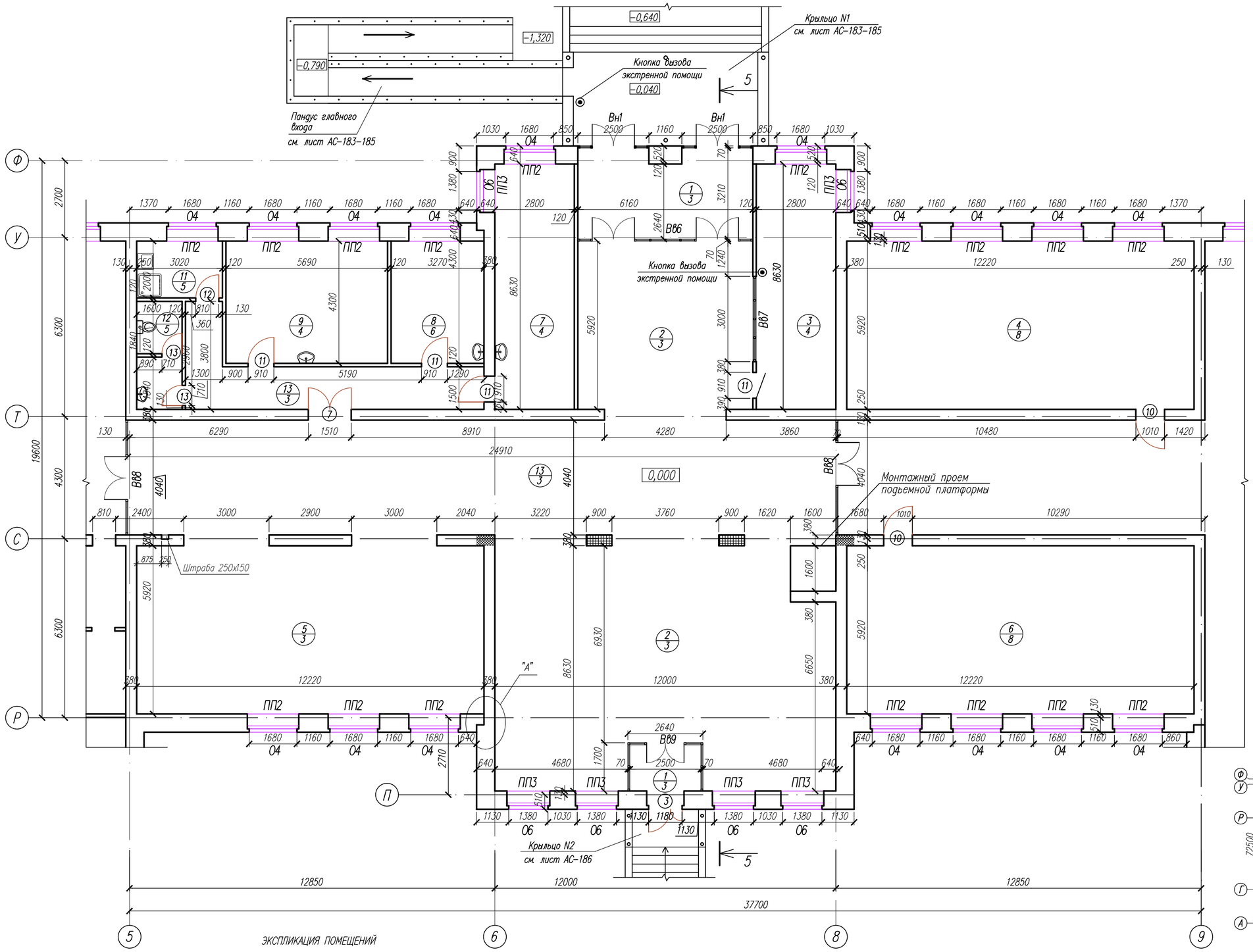

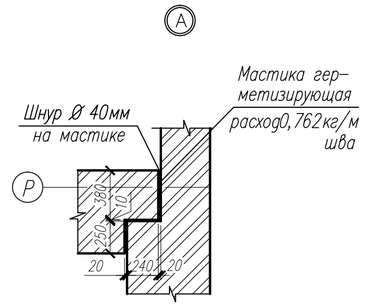

УСЛОВНЫЕ ОБОЗНАЧЕНИЯ:

- 1/1 – Номер помещения / Тип пола по проекту
- Армированные простенки

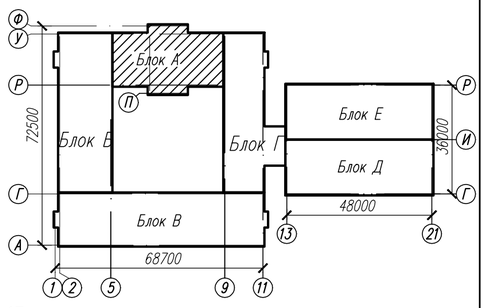

ЭКСПЛИКАЦИЯ ПОМЕЩЕНИЙ

№ по плану	Наименование	S, м²
1.	Тамбур	19,1+4,09
2.	Вестибюль	187,0
3.	Помещение охраны (с обоудованием системы видеонаблюдения)	24,1
4.	Учебный кабинет универсального назначения	72,3
5.	Гардероб для учеников основной и старшей школы	72,3
6.	Учебный кабинет универсального назначения	72,3
7.	Медицинский кабинет	24,1

№ по плану	Наименование	S, м²
8.	Процедурная	14,0
9.	Кабинет психолога и логопеда	24,47
11.	Комната уборочного инвентаря и приготовления дез.растворов	6,0
12.	Сан.узел	5,8
13.	Коридор	171,5

Ведомость проемов дверей

Марка, поз.	Размер проема в кладке, мм
3	1310х2370 (h)
7	1510х2370 (h)
11	910х2070 (h)
12	810х2070 (h)
13	710х2070 (h)

1. Общие примечания см. на листе АС-17.
2. Планы разбивки отверстий и вентканалов см. на листах АС-36-38.

Изм.	Кол.уч.	Лист	Nдок.	Подп.	Дата	56-2018-1-РП-АС
						Строительство средней школы на 1200мест в пос.Восточный г.Семей ВКО
Разработал		Токтагужинова				Блок А — Стадия: РП; Лист: 14; Листов:
Проверил		Саркеева				
Норм.контр.		Токтагужинова				План 1 этажа — ТОО ПИИ "Семстройпроект"

СОГЛАСОВАНО: Гл.спец. ВК Мустафина; Гл.спец. ЭЛ,СС Капокова

СОГЛАСОВАНО: Гл. спец. АС Северина; Гл. спец. ОВ Масабаева

Взам. инв.N | Подпись и дата | Инв.N подл.

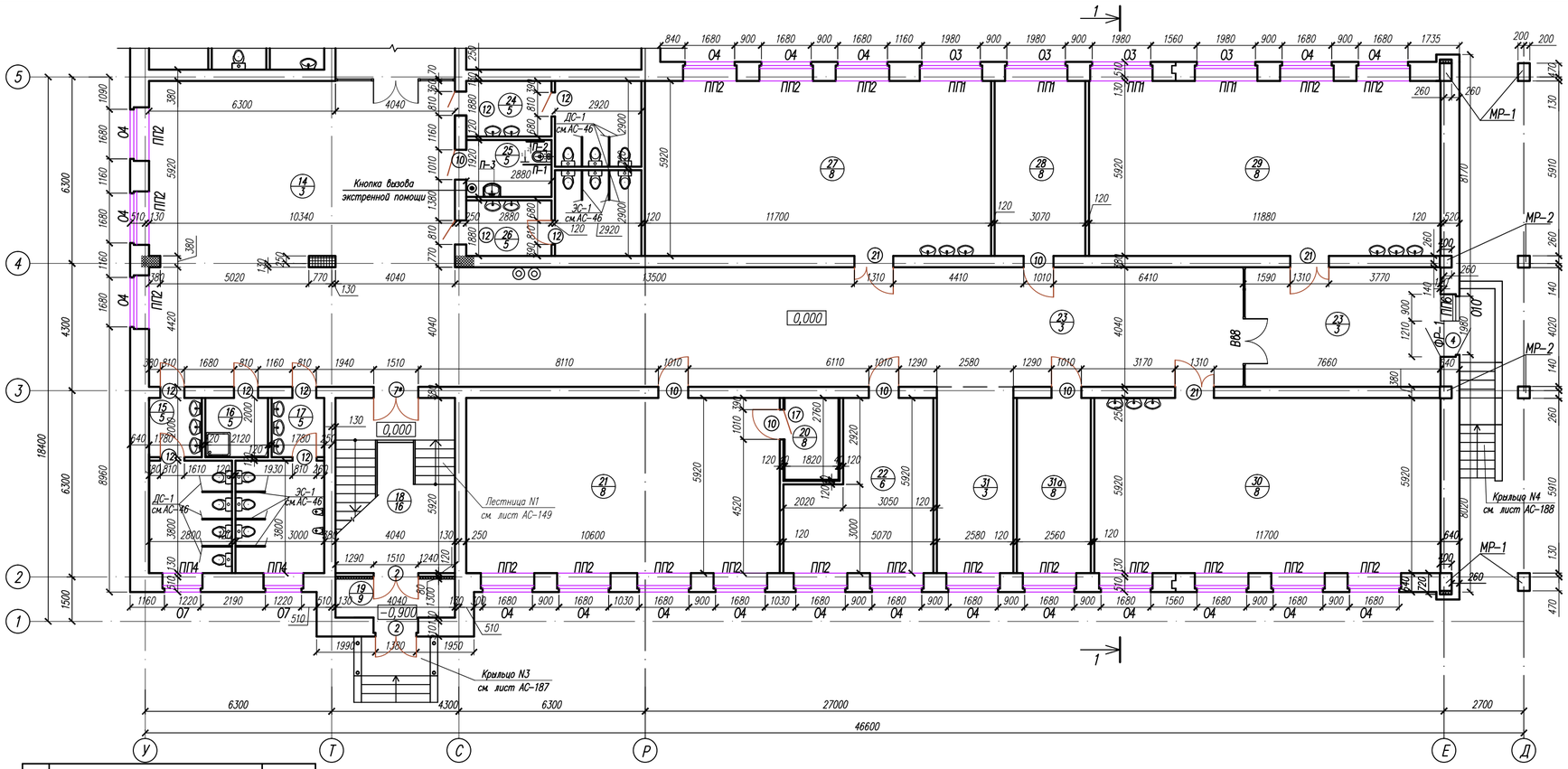

Спецификация на поручни П-1, П-2, П-3 в санузле для МГН

Марка Поз.	Обозначение	Наименование	Кол. шт.	Масса ед., кг.	Примеч.
		П-1	1		
1		Алюминиевая труба Ø50, L=1940	1	6,6	никелиро-рованная
2		Труба Ø40х3, ГОСТ 10704-91, L=100мм	2	0,27	никелиро-рованная
3		Закладная деталь ЗД-1	2	5,30	
		ЗД-1		5.30	
4	ГОСТ 19903-2015	Лист10х160х160 шт.	2	2.01	4.02
5	ГОСТ 2590-2006	Круг 20 L=520 шт.	1	1.28	1.28
		П-2	1		
1		Алюминиевая труба Ø50, L=1000	1	3,4	никелиро-рованная
2		Труба Ø40х3, ГОСТ 10704-91, L=100мм	2	0,27	никелиро-рованная
3		Закладная деталь ЗД-1	2	5,30	
		ЗД-1		5.30	
4	ГОСТ 19903-2015	Лист10х160х160 шт.	2	2.01	4.02
5	ГОСТ 2590-2006	Круг 20 L=520 шт.	1	1.28	1.28
		П-3	1		
1		Алюминиевая труба Ø50, L=3130мм	1	10,6	никелиро-рованная
2		Труба Ø40х3, ГОСТ 10704-91, L=100мм	4	0,27	никелиро-рованная
3		Закладная деталь ЗД-1	4	5,30	
		ЗД-1		5.30	
4	ГОСТ 19903-2015	Лист10х160х160 шт.	2	2.01	4.02
5	ГОСТ 2590-2006	Круг 20 L=520 шт.	1	1.28	1.28

№ по плану	Наименование	S,м ²
14.	Рекреация	106,4
15.	Санузел для девочек	14,2
16.	Комната уборочного инвентаря	4,24
17.	Санузел для мальчиков	14,96
18.	Лестничная клетка	23,9
19.	Тамбур	5,2
20.	Комната хранения оружия	5,0
21.	Кабинет НВП	62,7
22.	Подсобное помещение	24,1
23.	Коридор	134,6
24.	Санузел женский (для персонала)	13,88
25.	Санузел для маломобильных	5,5
26.	Санузел мужской (для персонала)	13,88
27.	Мастерская по обработке металла и технологии	69,2
28.	Инструментальная	18,1
29.	Мастерская по обработке дерева и технологии	70,3
30.	Мастерская по обработке тканей и технологии	69,2
31.	Рекреация	16,3
31а	Помещение для хранения сырья и готовой продукции	14,8

Ведомость проемов дверей

Марка поз.	Размер проема в кладке, мм
4	1210х2370 (h)
2,7	1510х2370 (h)
10	1010х2370 (h)
12	810х2070 (h)
13	710х2070 (h)

УСЛОВНЫЕ ОБОЗНАЧЕНИЯ:

- Номер помещения
- Тип пола по проекту
- Армированные простенки

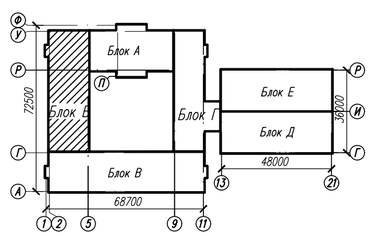

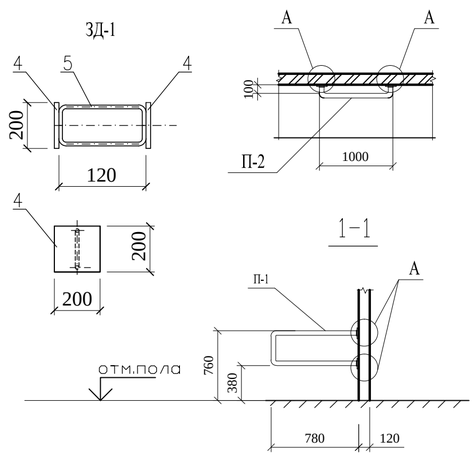

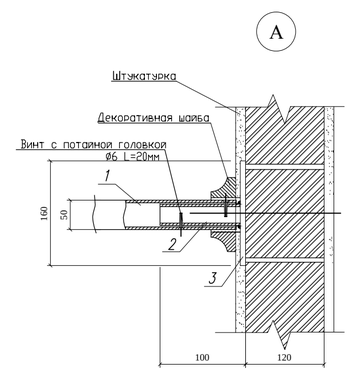

1. Общие примечания см. на листе АС-17.
2. Планы разбивки отверстий и вентканалов см. на листах АС-36-38.

СОГЛАСОВАНО: Гл.спец. ВК Мустафина; Гл.спец. ЭЛСС Капкова

СОГЛАСОВАНО: Гл. спец. АС Северина; Гл. спец. ОВ Масалаева

Взам. инв.N | Подпись и дата | Инв.N подл.

Изм.	Кол.уч.	Лист	Nдок.	Подп.	Дата
Разработал	Токтагужинова				
Проверил	Саркеева				
Норм.контр.	Токтагужинова				

56-2018-1-РП-АС

Строительство средней школы на 1200мест в пос.Восточный г.Семей ВКО

Блок Б

Стадия	Лист	Листов
РП	15	

План 1 этажа

ТОО ПИИ "Семстройпроект"

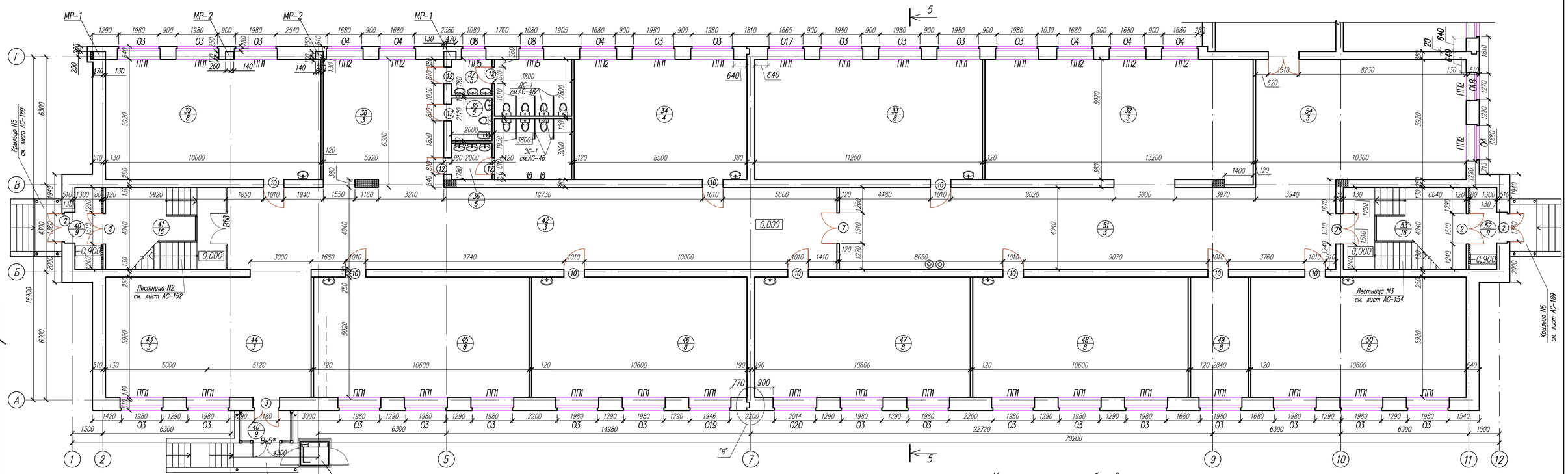

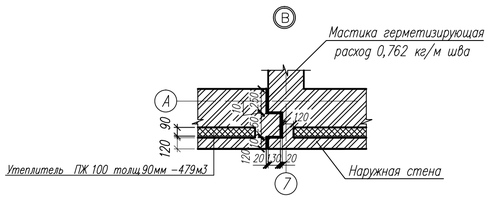

Узел утепления тамбуров

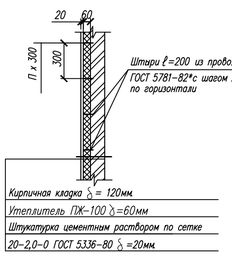

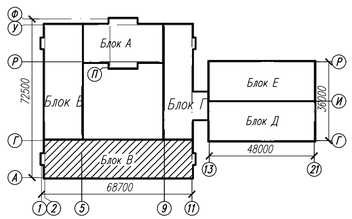

ЭКСПЛИКАЦИЯ ПОМЕЩЕНИЙ

№ по плану	Наименование	S,м²
32.	Гардероб для начальных классов	78,5
33.	1 класс	66,3
34.	Учительская	50,3
35.	Кабина личной гигиены	4,2
36.	Сан.узел для мальчиков	14,96
37.	Сан.узел для девочек	14,2
38.	Рекреация	36,8
39.	Предшкольный класс	62,7

№ по плану	Наименование	S,м²
40.	Тамбур	5,2+3,8
41.	Лестничная клетка	23,9
42.	Коридор	121,1
43.	Гардероб для предшколы	29,6
44.	Вестибюль	30,3
45.	Предшкольный класс	62,7
46.	Предшкольный класс	62,7
47.	Предшкольный класс	62,7

№ по плану	Наименование	S,м²
48.	1 класс	62,7
49.	Подсобное помещение	16,8
50.	1 класс	62,7
51.	Коридор	98,6
52.	Тамбур	5,2
53.	Лестничная клетка	24,4
54.	Рекреация	62,8

Ведомость проемов дверей

Марка поз.	Размер проема в кладке, мм
2,7	1510х2370 (h)
10	1010х2370 (h)
12	810х2070 (h)

УСЛОВНЫЕ ОБОЗНАЧЕНИЯ:

1/1 – Номер помещения
– Тип пола по проекту
– Армированные простенки

1. Общие примечания см. на листе АС-17.
2. Планы разбивки отверстий и вентканалов см. на листах АС-36-38.

Изм.	Кол.уч.	Лист	Nдок.	Подп.	Дата	56-2018-1-РП-АС
						Строительство средней школы на 1200мест в пос.Восточный г.Семей ВКО
Разработал		Токтагужинова				Блок В — Стадия: РП; Лист: 16; Листов:
Проверил		Саркеева				
Норм.контр.		Токтагужинова				План 1 этажа — ТОО ПИИ "Семстройпроект"

СОГЛАСОВАНО: Гл.спец. АС Северина; Гл.спец. ОВ Масловская

СОГЛАСОВАНО: Гл.спец. ВК Мустафина; Гл.спец. ЭЛ/СС Капкова

Взам. инв.N | Подпись и дата | Инв.N подл.

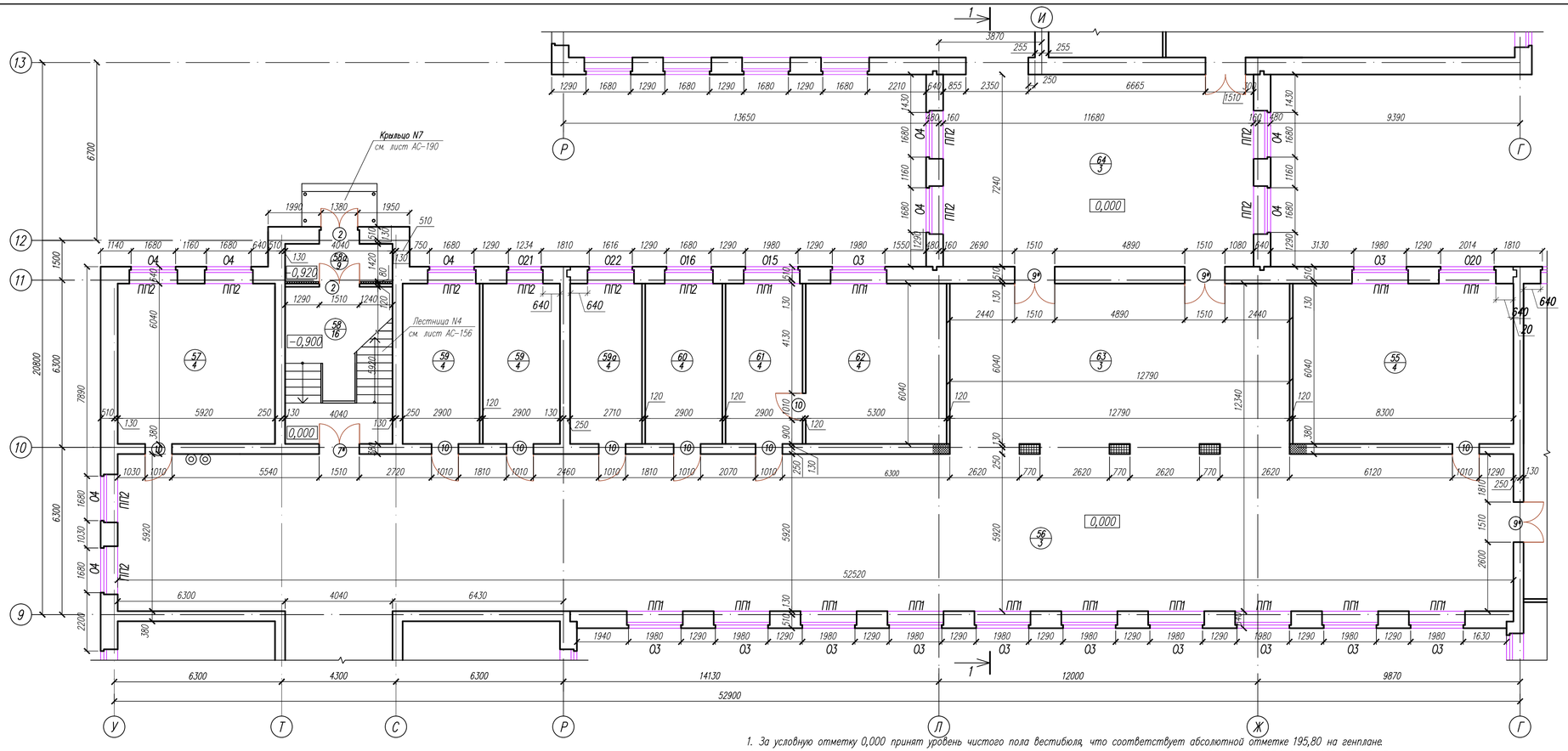

ЭКСПЛИКАЦИЯ ПОМЕЩЕНИЙ

№ по плану	Наименование	S,м ²
55.	Кабинет кулинарии	50,1
56.	Коридор	310,9
57.	Гардероб для учителей	35,7
58.	Лестничная клетка	23,9
58а	Тамбур	5,7
59.	Кабинет завуча	17,5+17,5
59а	Радиоузел	16,3
60.	Бухгалтерия	17,5
61.	Приемная	17,5
62.	Кабинет директора	32,0
63.	Вестибюль	81,6
64.	Вестибюль	84,5

Узел примыкания оконного блока к стеновым проемам

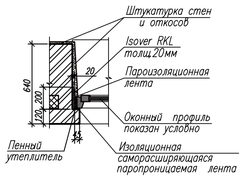

Ведомость проемов дверей

Марка поз.	Размер проема в кладке, мм
2,7,9	1510х2370 (h)
10	1010х2370 (h)

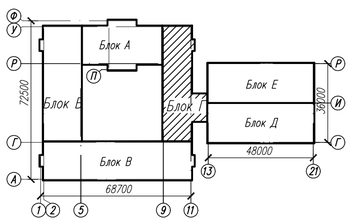

Монтажная схема

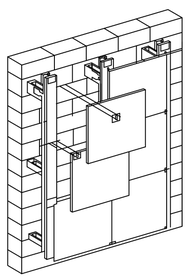

Узел крепления керамогранита

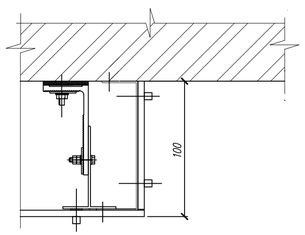

Спецификация материалов на выполнение декоративных элементов фасадов из керамогранита

Марка поз.	Обозначение	Наименование	кол.	масса ед.кг	Примечание
	Керамогранит		322,3м2		
	Профили холодногнутые из оцинкован-ной стали			5,6кг	1804,9кг
	Болты строительные с гайками оцинкованные			0,48кг	154,7кг
	Винты самонарезающие оцинкованные			0,13кг	41,9кг

1. За условную отметку 0,000 принят уровень чистого пола вестибюля, что соответствует абсолютной отметке 195,80 на генплане.
2. Все наружные и внутренние стены выполнить из силикатного кирпича марки СУРПо М100/F25/1,8 ГОСТ 379-2015 на цементно-песчаном растворе М 50. Наружные стены облегченной кладки утеплить теплоизоляционным материалом ПЖ-100 толщиной 90мм,в спортзале толщиной 80мм. Расход силикатного кирпича-4777,55м3. Расход утеплителя в стенах-479м3. Перегородки выполнить из силикатного кирпича марки СУРПо М100/F15/1,8 ГОСТ 379-2015 на цементно-песчаном растворе М 25. Расход кирпича на перегородки-310м2. Перегородки длиной более 3 м армируются 2ø 4Врl через 6 рядов кладки по высоте и крепятся к стенам при помощи ершей забитых в швы кладки, а к перекрытию-скобами из полосовой стали с шагом 1500 мм. Расход кирпича на армированные перегородки-2004м2. Армирование кладки-1,544тн.

Перегородки в помещениях с влажным и мокрым режимом работы выполнить из керамического кирпича КР-р-по 250х120х88/1,4НФ/100/2,0/25 ГОСТ 530-2012 на цементно-песчаном растворе М25. Расход керамического кирпича-1164м2.

Стены с наружной стороны облицевать силикатным кирпичом СУППо М125/F35/1,8 ГОСТ 379-2015 красного цвета и цвета охры на цементно-песчаном растворе М 50. Расход кирпича на облицовку-51609,14м2.

3. При кладке стен и перегородок в дверных проемах заложить деревянные антисептированные пробки размером 250х120х88 (h) по 2 шт. с каждой стороны, а так же закладные детали для крепления спортивного оборудования,пожарных лестниц и козырьков входов.
4. Потолок тамбура N1 утеплить минераловатными плитами ПЖ-100 толщ. 60мм и оштукатурить по сетке "Рабица" цем.-песчаным раствором.
5. Развертки стен с вентканалами см.листы АС-102-117.Планы разбивки отверстий и вентканалов см. на листах АС-39-41. Кладочные планы смотреть совместно с чертежами разверток вентканалов.
6. Спецификацию элементов заполнения проемов см. на листе АС-44, экспликацию полов на листе АС-42.
7. Ведомость отделки помещений см. на листе АС-43.
8. Разрезы 1-1,2-2,3-3,4,4,5-5 см. на листах АС-9,10.
9. Заштрихованные участки (столбы) выполнить из силикатного кирпича М 150 на цем.-песчаном растворе М 50 и заармировать сеткой из проволоки ø 5 Вр I с ячейками 50х50 через 3 ряда кладки по высоте.
10. Данный лист см. совместно с листами АС-11-32.

12.Облегченная кладка стен выполняется по серии 2.130-8. в.0;1,тип кладки "А-64".

СОГЛАСОВАНО
Гл.спец. АС — Северина
Гл.спец. ОВ — Масловева
Гл.спец. ВК — Мустафина
Гл.спец. ЭЛ/СС — Капкова

Взам. инв.N | Подпись и дата | Инв.N подл.

Изм.	Кол.уч.	Лист	Nдок.	Подп.	Дата	56-2018-1-РП-АС		
						Строительство средней школы на 1200мест в пос.Восточный г.Семей ВКО		
Разработал		Токтагужинова				Блок Г	Стадия	Лист	Листов
Проверил		Саркеева					РП	17	
Норм.контр.		Токтагужинова				План 1 этажа	ТОО ПИИ "Семстройпроект"	

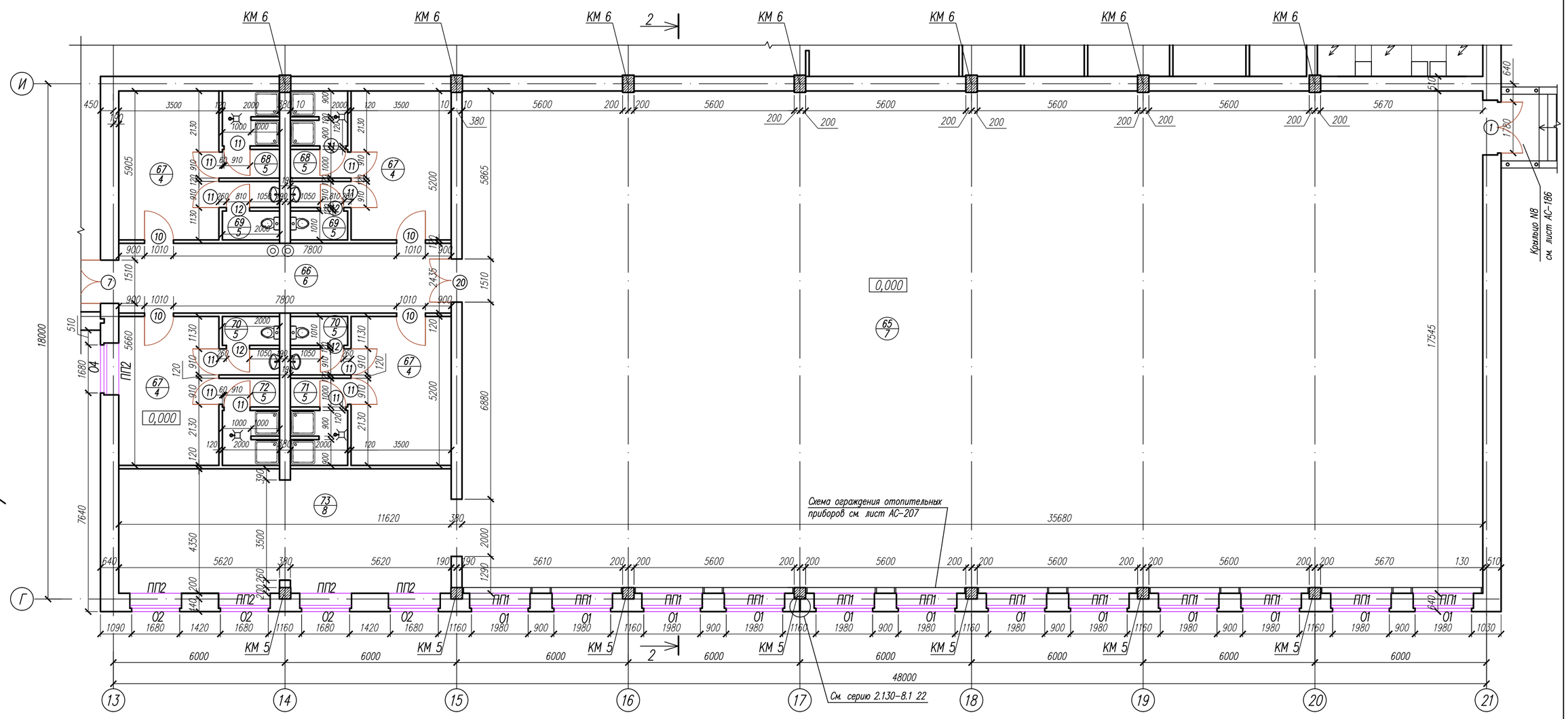

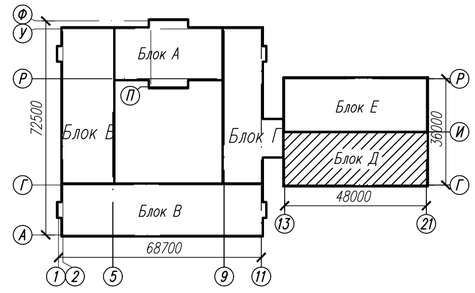

ЭКСПЛИКАЦИЯ ПОМЕЩЕНИЙ

№ по плану	Наименование	S,м²
65.	Учебно-спортивный зал	625,5
66.	Коридор	28,2
67.	Раздевальные	18,2+18,2+18,2+18,2
68.	Душевые	5,6+5,6
69.	Сан.узлы	3,8+3,8
70.	Сан.узлы	3,8+3,8

№ по плану	Наименование	S,м²
71.	Душевые	5,6
72.	Душевые	5,6
73.	Инвентарная-инструкторская	50,2

Ведомость проемов дверей

Марка, поз.	Размер проема в кладке, мм
1	1910x2370 (h)
7	1510x2370 (h)
10	1010x2370 (h)
11	910x2070 (h)
13	710x2070 (h)

УСЛОВНЫЕ ОБОЗНАЧЕНИЯ:

1/1 – Номер помещения
– Тип пола по проекту

1. Общие примечания см. на листе АС-17.
2. Планы разбивки отверстий и вентканалов см. на листах АС-36-38.

Изм.	Кол.уч.	Лист	Nдок.	Подп.	Дата	56-2018-1-РП-АС		
						Строительство средней школы на 1200мест в пос.Восточный г.Семей ВКО		
Разработал		Токтагужинова				Блок Д	Стадия: РП	Лист: 18 / Листов:
Проверил		Саркеева						
Норм.контр.		Токтагужинова				План 1 этажа	ТОО ПИИ "Семстройпроект"	

СОГЛАСОВАНО: Гл.спец. ВК Мустафина; Гл.спец. ЭЛ,СС Капокова

СОГЛАСОВАНО: Гл. спец. АС Северина; Гл. спец. ОВ Масабаева

Взам. инв.N | Подпись и дата | Инв.N подл.

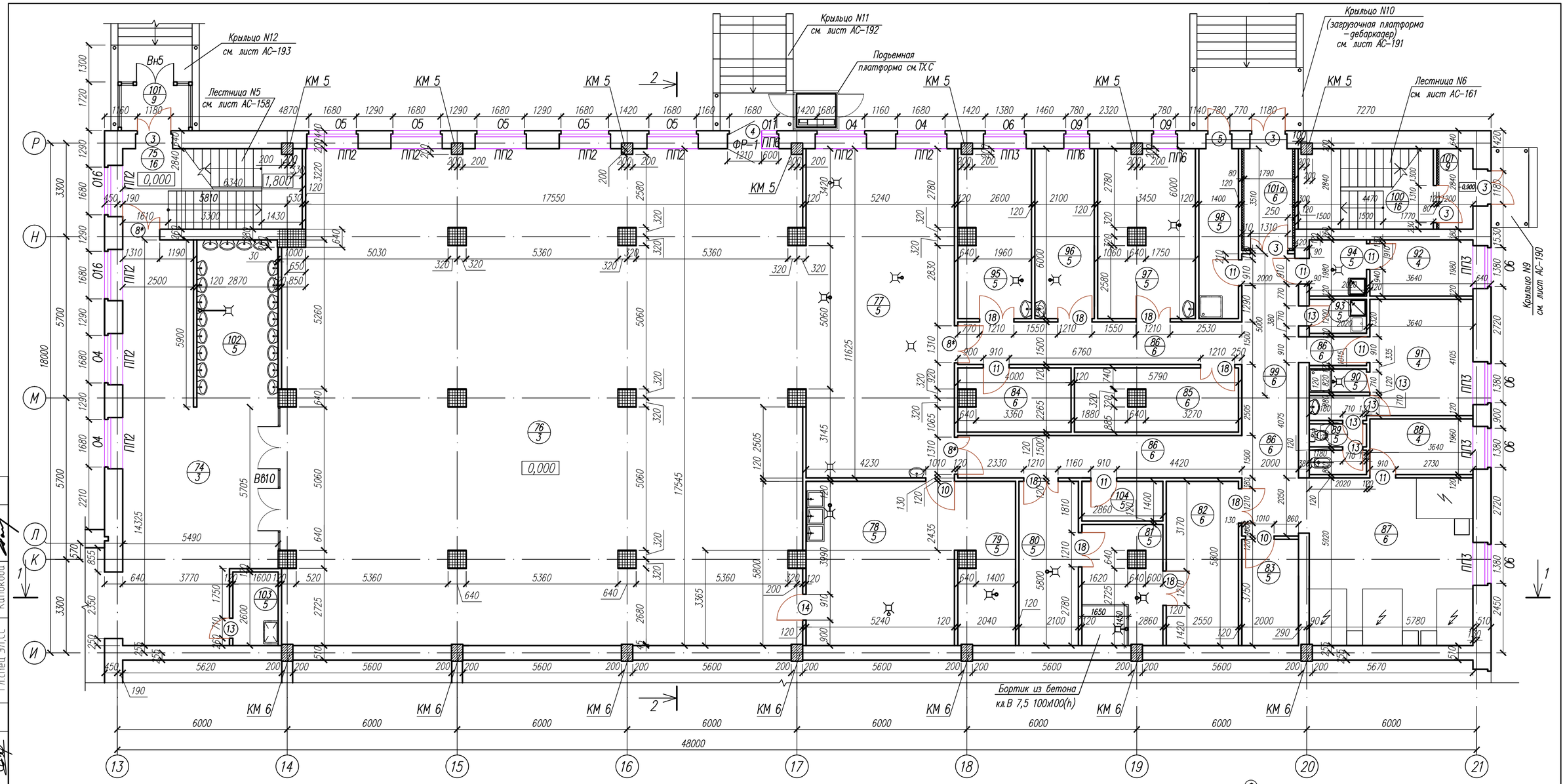

УСЛОВНЫЕ ОБОЗНАЧЕНИЯ:

1/1 – Номер помещения
– Тип пола по проекту

ЭКСПЛИКАЦИЯ ПОМЕЩЕНИЙ

№ по плану	Наименование	S, м²
74.	Вестибюль	61,0
75.	Лестничная клетка	17,3
76.	Обеденный зал на 396 п.м.	317,1
77.	Горячий цех	60,9
78.	Моечная столовой посуды	30,3
79.	Моечная кухонной посуды	11,4
80.	Овощной цех	12,1
81.	Цех первичной обработки овощей	11,83
82.	Кладовая овощей	14,8
83.	Инвентарная кладовая	7,5

№ по плану	Наименование	S, м²
84.	Помещение для хранения и резки хлеба	8,6
85.	Кладовая сухих продуктов	12,7
86.	Коридор	39,97
87.	Помещение холодильных камер	34,9
88.	Кабинет зав.производством	7,1
89.	Сан.узел	5,1
90.	Душевая	1,6
91.	Гардеробная персонала	14,9
92.	Помещение для хранения тары	7,2
93.	Комната уборочного инвентаря и приготовления дез. средств	2,4

№ по плану	Наименование	S, м²
94.	Моечная тары	4,0
95.	Холодный цех	15,1
96.	Цех мучных, кулинарных и булочных изделий	12,6
97.	Мясо-рыбный цех	20,2
98.	Помещение для хранения пищевых отходов	8,3
99.	Загрузочная	10,0
100.	Лестничная клетка	13,4
101.	Тамбур	3,8+3,4
101а.	Тамбур-разгрузочная	6,0
102.	Умывальная	16,9
103.	Помещение хранения уборочного инвент.	4,1
104.	Помещение обработки яиц	4,0

Ведомость проемов дверей

Марка, поз.	Размер проема в кладке, мм
3,8	1310х2370 (h)
4	1210х2370 (h)
10	1010х2370 (h)
5,11,14	910х2070 (h)
13	710х2070 (h)

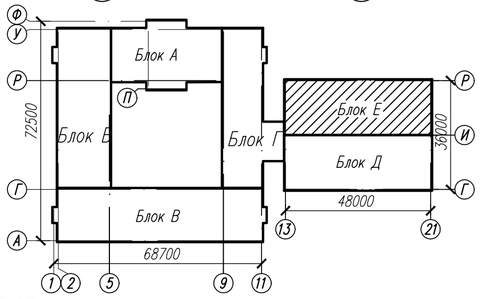

1. Общие примечания см. на листе АС-17.
2. Планы разбивки отверстий и вентканалов см. на листах АС-36-38.

						56-2018-1-РП-АС
						Строительство средней школы на 1200 мест в пос.Восточный г.Семей ВКО
Изм.	Кол.уч.	Лист	Nдок.	Подп.	Дата	
Разработал		Токтагужинова				Блок Е
Проверил		Саркеева				
Норм.контр.		Токтагужинова				План 1 этажа

Стадия	Лист	Листов
РП	19	

ТОО ПИИ "Семстройпроект"

СОГЛАСОВАНО: Гл.спец. ВК Мустафина; Гл.спец. ЭЛ,СС Капокова

СОГЛАСОВАНО: Гл. спец. АС Северина; Гл. спец. ОВ Масабаева

Взам. инв.N | Подпись и дата | Инв.N подл.

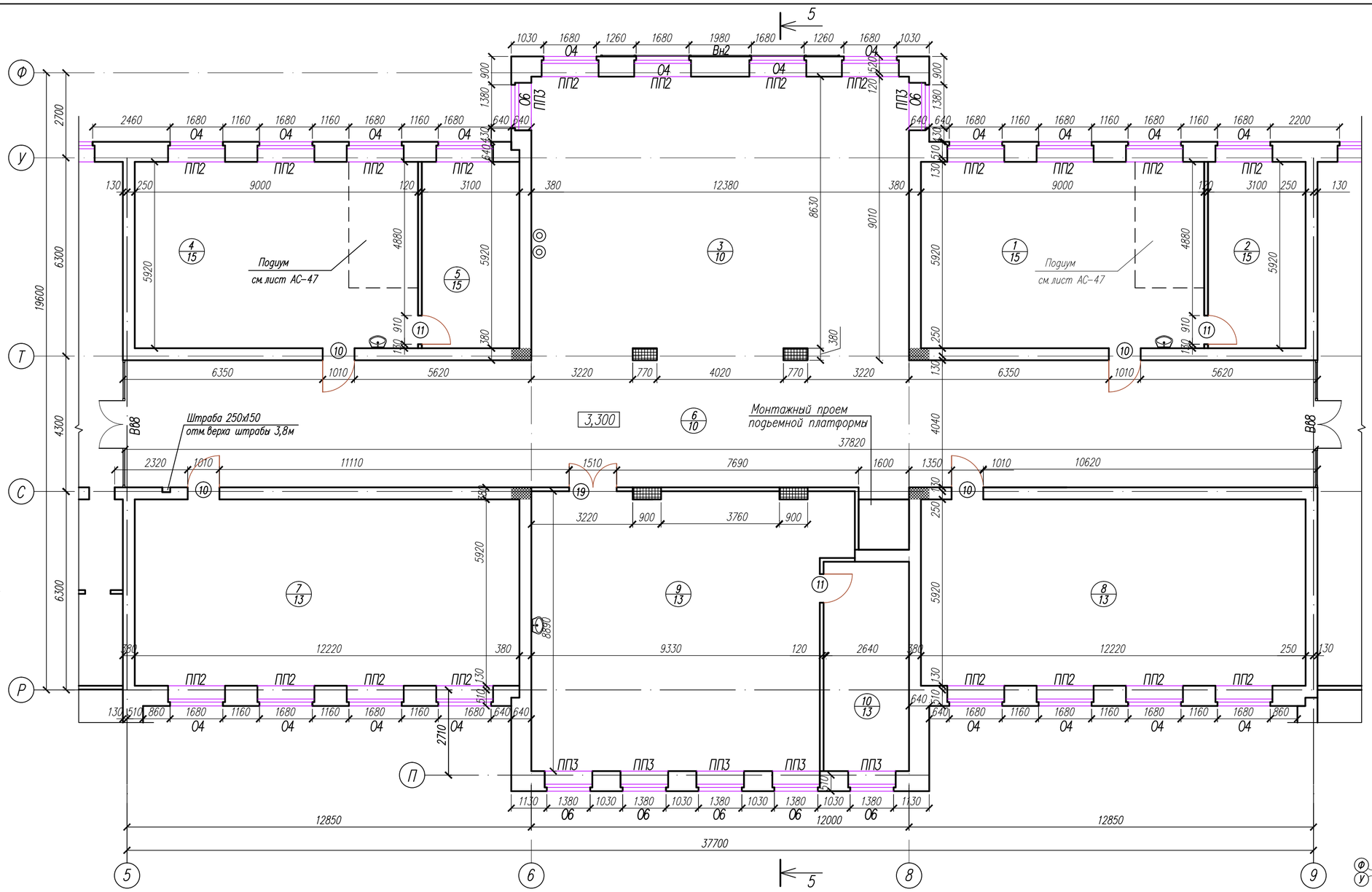

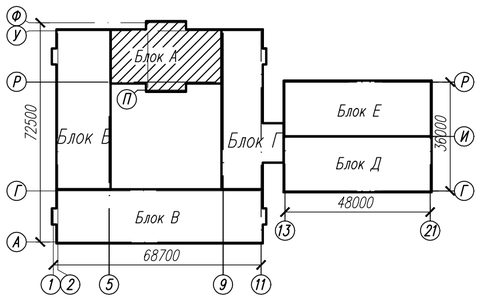

УСЛОВНЫЕ ОБОЗНАЧЕНИЯ:

- 1/1 – Номер помещения / Тип пола по проекту
- Армированные простенки

ЭКСПЛИКАЦИЯ ПОМЕЩЕНИЙ

№ по плану	Наименование	S, м²
1.	Учебный кабинет–лаборатория физики	53,2
2.	Лаборантская	18,3
3.	Рекреация	107,6
4.	Учебный кабинет–лаборатория физики	53,2
5.	Лаборантская	18,3
6.	Коридор	152,8
7.	Кабинет математики	72,3
8.	Кабинет математики	72,3
9.	Кабинет информатики и вычислительной техники	83,3
10.	Лаборантская	18,0

1. Общие примечания см. на листе АС-17.
2. Планы разбивки отверстий и вентканалов см. на листах АС-36-38.

Изм.	Кол.уч.	Лист	Nдок	Подп.	Дата	56-2018-1-РП-АС
						Строительство средней школы на 1200 мест в пос.Восточный г.Семей ВКО
Разработал		Токтагужинова				Блок А — Стадия: РП; Лист: 20; Листов:
Проверил		Саркеева				
Норм.контр.		Токтагужинова				План 2 этажа — ТОО ПИИ "Семстройпроект"

СОГЛАСОВАНО: Гл.спец. ВК Мустафина; Гл.спец. ЭЛ,СС Капокова

СОГЛАСОВАНО: Гл. спец. АС Северина; Гл. спец. ОВ Масабаева

Взам. инв.N | Подпись и дата | Инв.N подл.

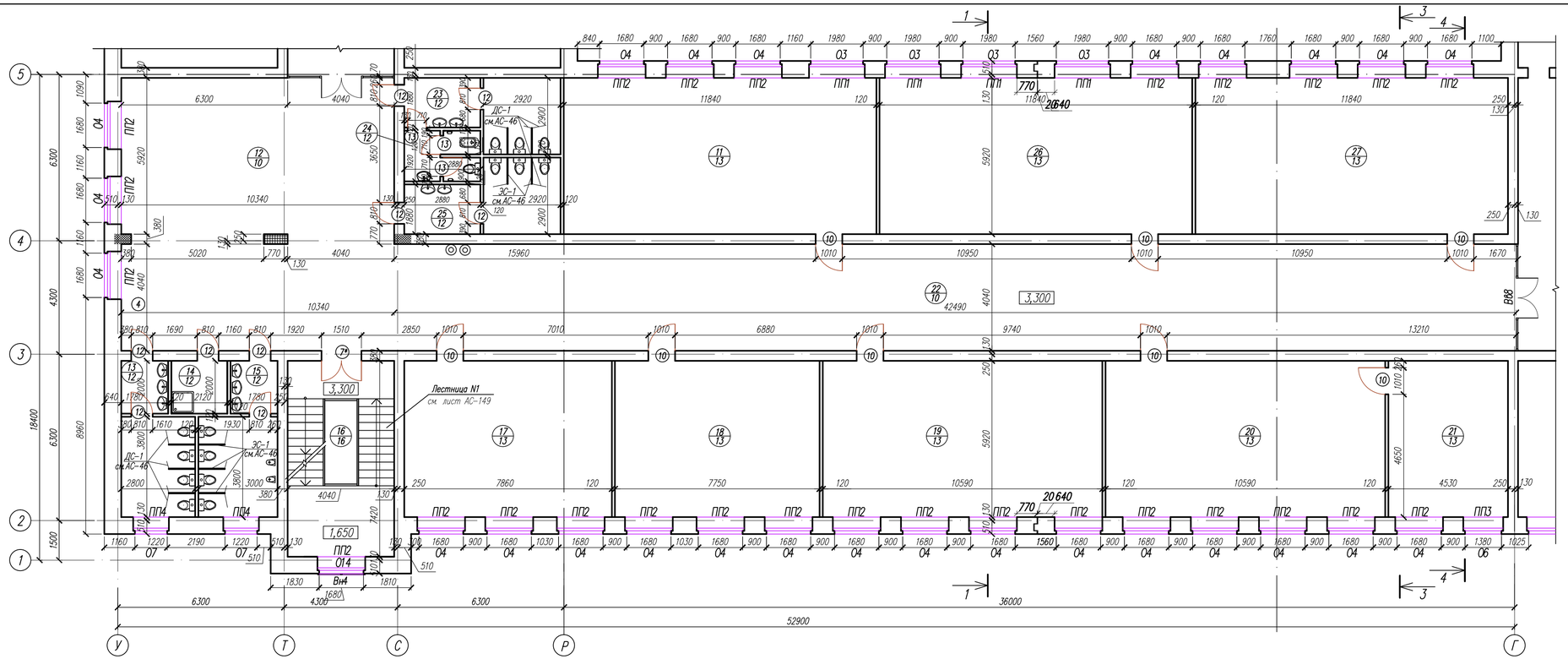

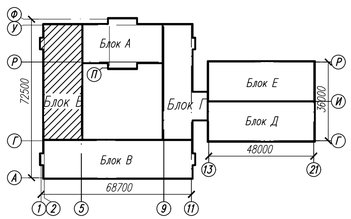

ЭКСПЛИКАЦИЯ ПОМЕЩЕНИЙ

№ по плану	Наименование	S,м 2
11.	Кабинет казахского языка и литературы	70,0
12.	Рекреация	106,4
13.	Сан.узел для девочек	14,2
14.	Комната уборочного инвентаря	4,24
15.	Сан.узел для мальчиков	14,96
16.	Лестничная клетка	29,9
17.	Кабинет иностранного языка	46,5
18.	Кабинет иностранного языка	45,8
19.	Кабинет русского языка и литературы	62,6
20.	Кабинет истории	62,6
21.	Подсобное помещение	26,8

№ по плану	Наименование	S,м 2
22.	Коридор	171,6
23.	Сан.узел женский (для персонала)	13,8
24.	Кабина личной гигиены	5,1
25.	Сан.узел мужской (для персонала)	13,8
26.	Кабинет русского языка и литературы	70,0
27.	Кабинет казахского языка и литературы	70,0

УСЛОВНЫЕ ОБОЗНАЧЕНИЯ:

1/1 – Номер помещения
– Тип пола по проекту
– Армированные простенки

1. Общие примечания см. на листе АС-17.
2. Планы разбивки отверстий и вентканалов см. на листах АС-36-38.

СОГЛАСОВАНО
Гл.спец. АС Северина
Гл.спец. ОВ Масловева
Гл.спец. ВК Мустафина
Гл.спец. ЭЛ.СС Капкова

Взам. инв.N
Подпись и дата
Инв.N подл.

Изм.	Кол.уч.	Лист	Nдок.	Подп.	Дата
Разработал	Токтагужинова				
Проверил	Саркеева				
Норм.контр.	Токтагужинова				

56-2018-1-РП-АС

Строительство средней школы на 1200мест в пос.Восточный г.Семей ВКО

Блок Б

Стадия	Лист	Листов
РП	21	

План 2 этажа

ТОО ПИИ "Семстройпроект"

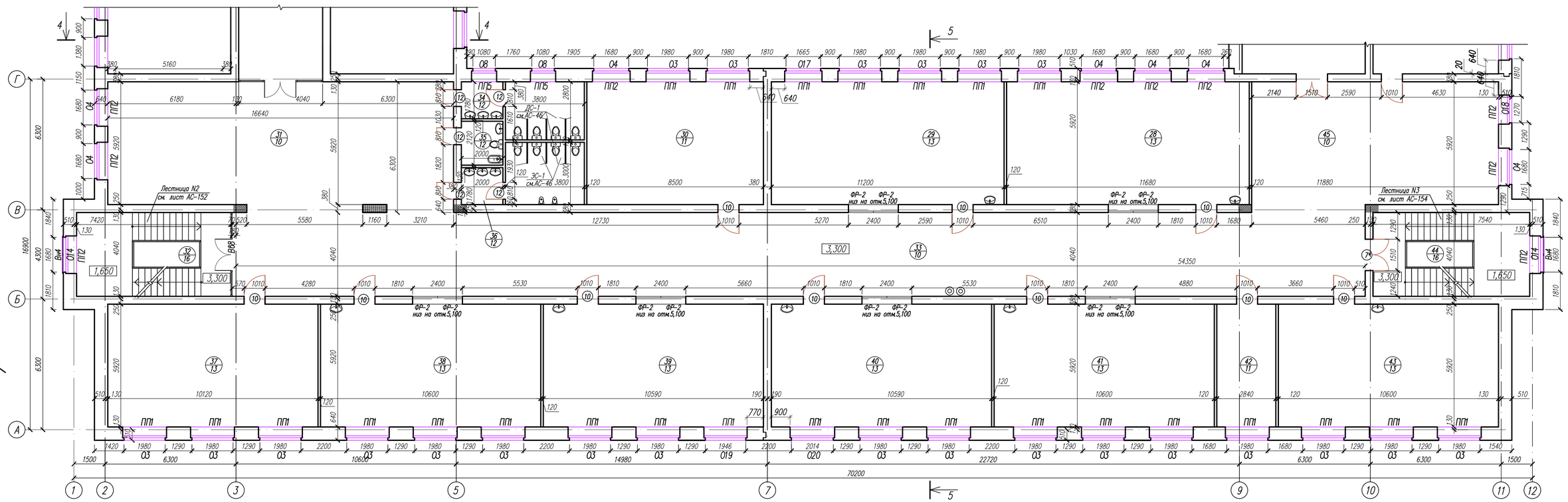

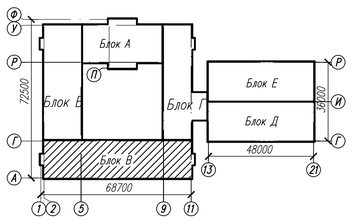

ЭКСПЛИКАЦИЯ ПОМЕЩЕНИЙ

№ по плану	Наименование	S,м²
28.	2 класс	69,1
29.	2 класс	66,3
30.	Методический кабинет	50,3
31.	Рекреация	101,8
32.	Лестничная клетка	29,9
33.	Коридор	220,3
34.	Сан.узел для девочек	14,2
35.	Кабина личной гигиены	4,2

№ по плану	Наименование	S,м²
36.	Сан.узел для мальчиков	14,96
37.	Мультимедийный кабинет	59,9
38.	3 класс	62,7
39.	3 класс	62,7
40.	2 класс	62,7
41.	2 класс	62,7
42.	Ресурс-центр	16,8
43.	1 класс	62,7

№ по плану	Наименование	S,м²
44.	Лестничная клетка	30,46
45.	Рекреация	72,4

Ведомость проемов дверей

Марка, поз.	Размер проема в кладке,мм
7	1510х2370 (h)
10	1010х2370 (h)
12	810х2070 (h)

УСЛОВНЫЕ ОБОЗНАЧЕНИЯ:

- 1/1 – Номер помещения / Тип пола по проекту
- Армированные простенки

1. Общие примечания см. на листе АС-17.
2. Планы разбивки отверстий и вентканалов см. на листах АС-36-38.

Изм.	Кол.уч.	Лист	Nдок.	Подп.	Дата	56-2018-1-РП-АС			
						Строительство средней школы на 1200мест в пос.Восточный г.Семей ВКО			
Разработал		Токтагужинова				Блок В	Стадия	Лист	Листов
Проверил		Саркеева					РП	22	
Норм.контр.		Токтагужинова				План 2 этажа	ТОО ПИИ "Семстройпроект"		

СОГЛАСОВАНО
Гл.спец. АС Северина
Гл.спец. ОВ Масгутова
Гл.спец. ВК Мустафина
Гл.спец. ЭЛ/СС Капкова

Взам. инв.N | Подпись и дата | Инв.N подл.

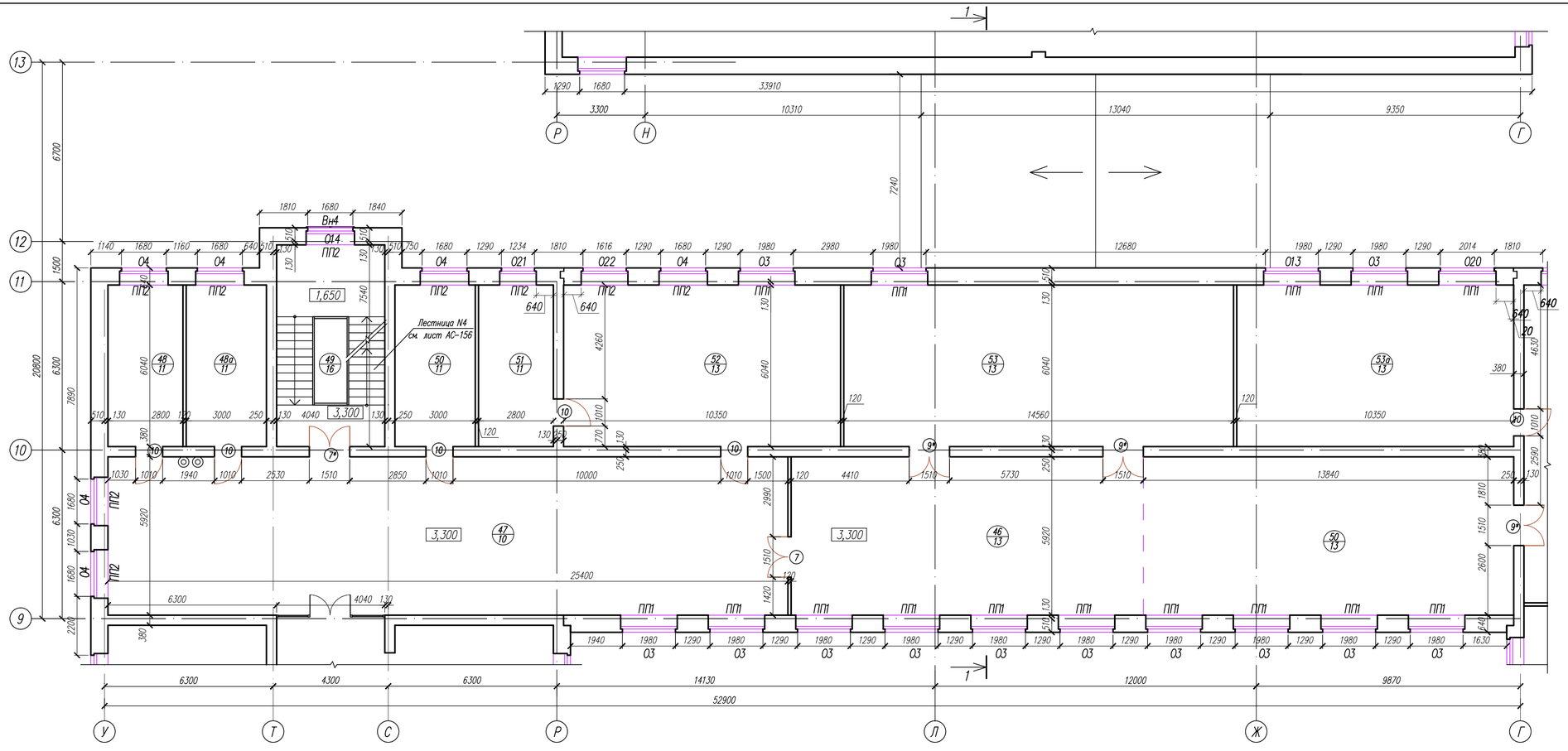

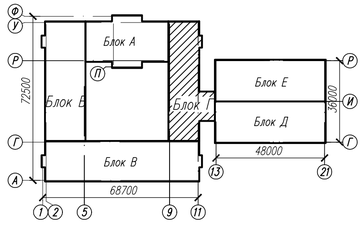

ЭКСПЛИКАЦИЯ ПОМЕЩЕНИЙ

№ по плану	Наименование	S,м²
	Центр информации-библиотека,	265,8
	в т.ч. дифференцированно по зонам:	
46.	зона медиатеки и читательских мест	77,9
50.	общешкольный ресурс-центр	18,1+81,9
53.	фонд хранения	87,9
47.	Рекреация	150,4
48.	Комната техперсонала	16,9
48а	Кабинет завхоза	18,1
49.	Лестничная клетка	29,2
51.	Подсобное помещение	16,9
52.	Кабинет геогрфии	62,5
53а	Учебный кабинет универсального назначения	62,5

Ведомость проемов дверей

Марка поз.	Размер проема в кладке, мм
7,9	1510х2370 (h)
10	1010х2370 (h)

УСЛОВНЫЕ ОБОЗНАЧЕНИЯ:

1/1 – Номер помещения
– Тип пола по проекту

1. Общие примечания см. на листе АС-17.
2. Планы разбивки отверстий и вентканалов см. на листах АС-36-38.

						56-2018-1-РП-АС			
						Строительство средней школы на 1200мест в пос.Восточный г.Семей ВКО			
Изм.	Кол.уч.	Лист	N док.	Подп.	Дата				
Разработал		Токтагужинова				Блок Г	Стадия	Лист	Листов
Проверил		Саркеева					РП	23	
Норм.контр.		Токтагужинова				План 2 этажа	ТОО ПИИ "Семстройпроект"		

СОГЛАСОВАНО:
Гл.спец. ВК — Мустафина
Гл.спец. ЭЛ,СС — Капкова

СОГЛАСОВАНО:
Гл. спец. АС — Северина
Гл. спец. ОВ — Масабаева

Инв.N подл. | Подпись и дата | Взам. инв.N

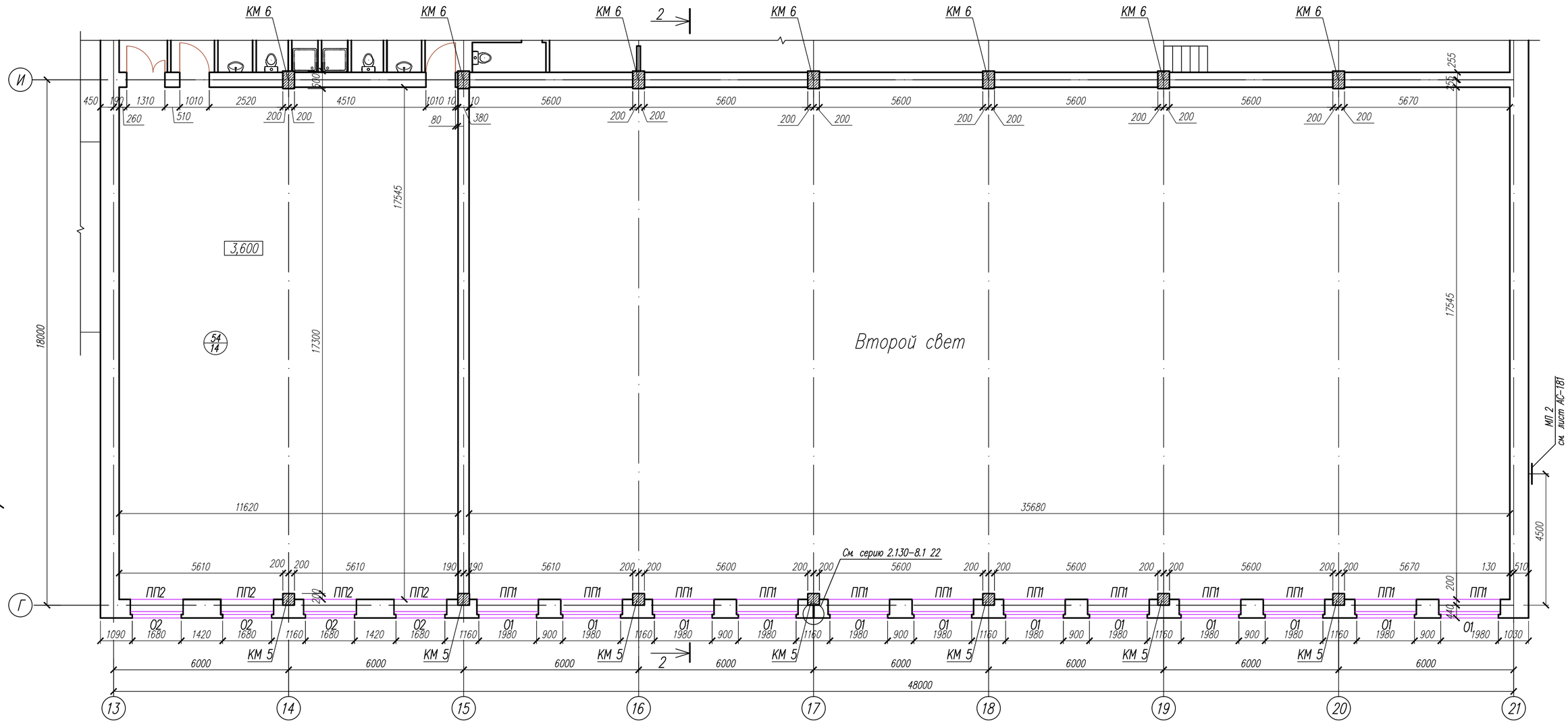

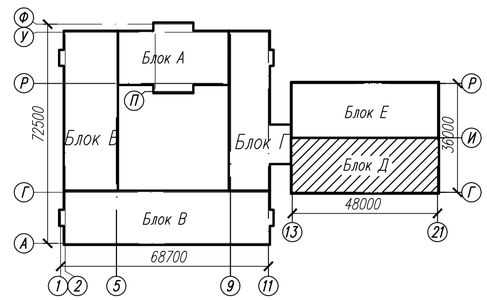

ЭКСПЛИКАЦИЯ ПОМЕЩЕНИЙ

№ по плану	Наименование	S, м²
54	Гимнастический зал	203,8

1. Общие примечания см. на листе АС-17.
2. Планы разбивки отверстий и вентканалов см. на листах АС-36-38.

УСЛОВНЫЕ ОБОЗНАЧЕНИЯ:

1/1 – Номер помещения
– Тип пола по проекту

Привязан	56-1-АС		
ГИП	Слямканов		
Проверил	Токтагужинова		
Исполн.	Жунисбеков		
Инв. №			

Изм.	Кол.уч.	Лист	Nдок.	Подп.	Дата	72к-1-АС		
						Строительство профильной школы на 1200 мест для детей 11-12 классов в г.Семей ВКО (корректировка)		
Разработал		Токтагужинова				Блок Д	Стадия	Лист	Листов
Проверил		Саркеева					РП	24	
Норм.контр.		Токтагужинова				План 2 этажа	ТОО ПИИ "Семстройпроект"		

СОГЛАСОВАНО
Гл.спец. ВК Мустафина
Гл.спец ЭЛ,СС Капокова
СОГЛАСОВАНО:
Гл. спец. АС Северина
Гл. спец. ОВ Масабаева
Взам. инв.N
Подпись и дата
Инв.N подл.

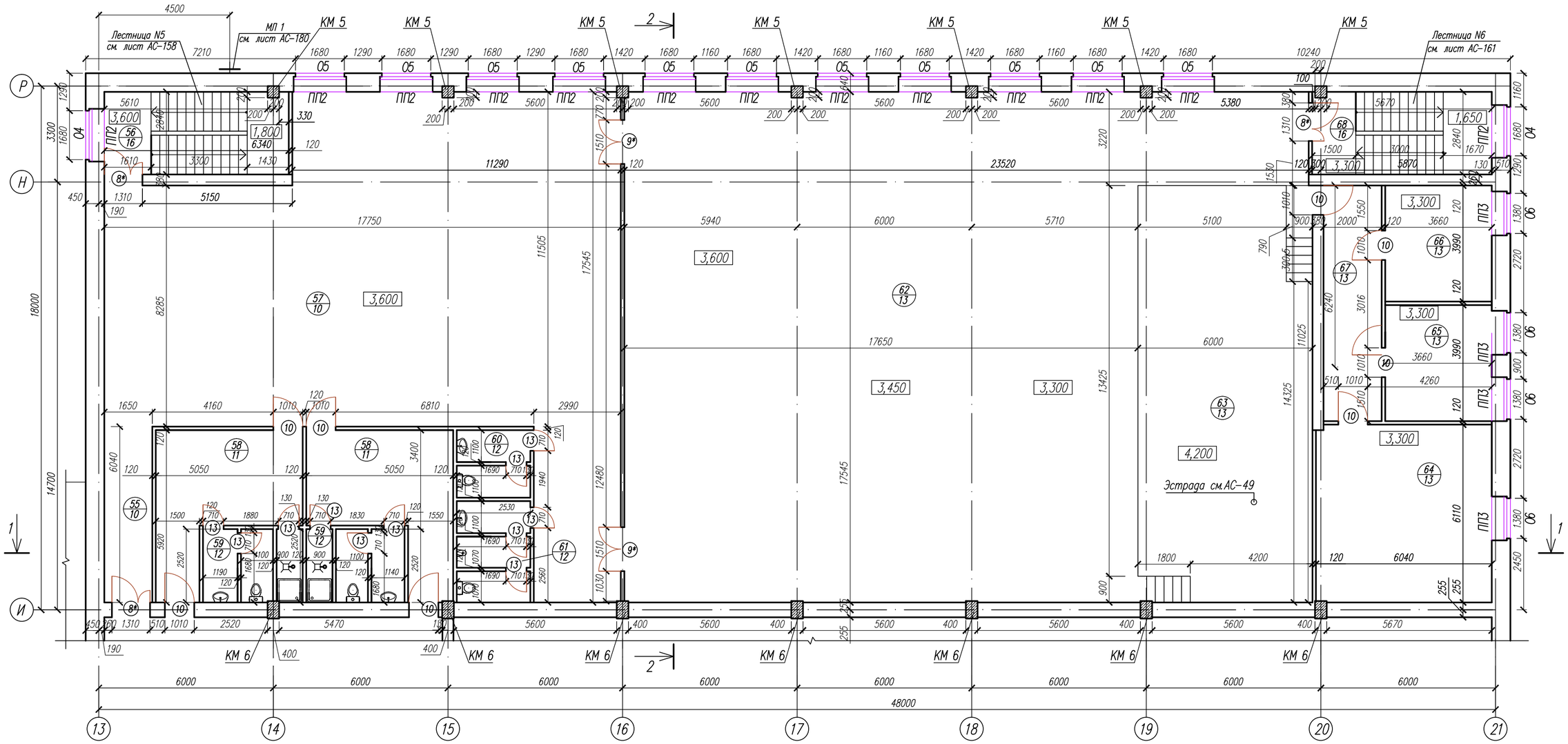

ЭКСПЛИКАЦИЯ ПОМЕЩЕНИЙ

№ по плану	Наименование	S, м²
55	Коридор	9,9
56.	Лестничная клетка	17,3
57.	Фойе	202,1
58.	Раздевальные	20,5+20,5
59.	Сан.узлы с душевыми	8,0+8,0
60.	Сан.узел женский	5,8
61.	Сан.узел мужской	7,9

№ по плану	Наименование	S, м²
62.	Зрительный зал	330,1
63.	Эстрада	84,0
64.	Кладовая инвентаря	36,8
65.	Артистическая уборная	14,5
66.	Артистическая уборная	14,5
67.	Коридор	16,1
68.	Лестничная клетка	17,4

Ведомость проемов дверей

Марка, поз.	Размер проема в кладке, мм
8	1310x2370 (h)
9	1510x2370 (h)
10	1010x2370 (h)
13	710x2070 (h)

УСЛОВНЫЕ ОБОЗНАЧЕНИЯ:

1/1 – Номер помещения
1/1 – Тип пола по проекту

1. Общие примечания см. на листе АС-17.
2. Планы разбивки отверстий и вентканалов см. на листах АС-36-38.

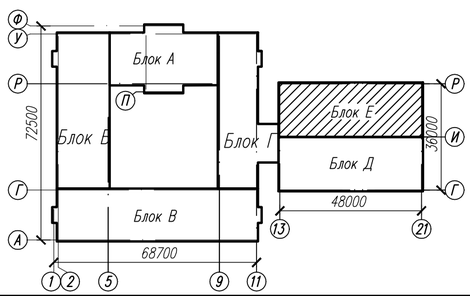

Изм.	Кол.уч.	Лист	Nдок.	Подп.	Дата
Разработал	Токтагужинова				
Проверил	Саркеева				
Норм. контр.	Токтагужинова				

56-2018-1-РП-АС

Строительство средней школы на 1200мест в пос.Восточный г.Семей ВКО

Блок Е

План 2 этажа

Стадия	Лист	Листов
РП	25	

ТОО ПИИ "Семстройпроект"

СОГЛАСОВАНО:
Гл.спец. ВК Мустафина
Гл.спец. ЭЛ,СС Капакова
Гл. спец. АС Северина
Гл. спец. ОВ Масабаева

Взам. инв.N | Подпись и дата | Инв.N подл.

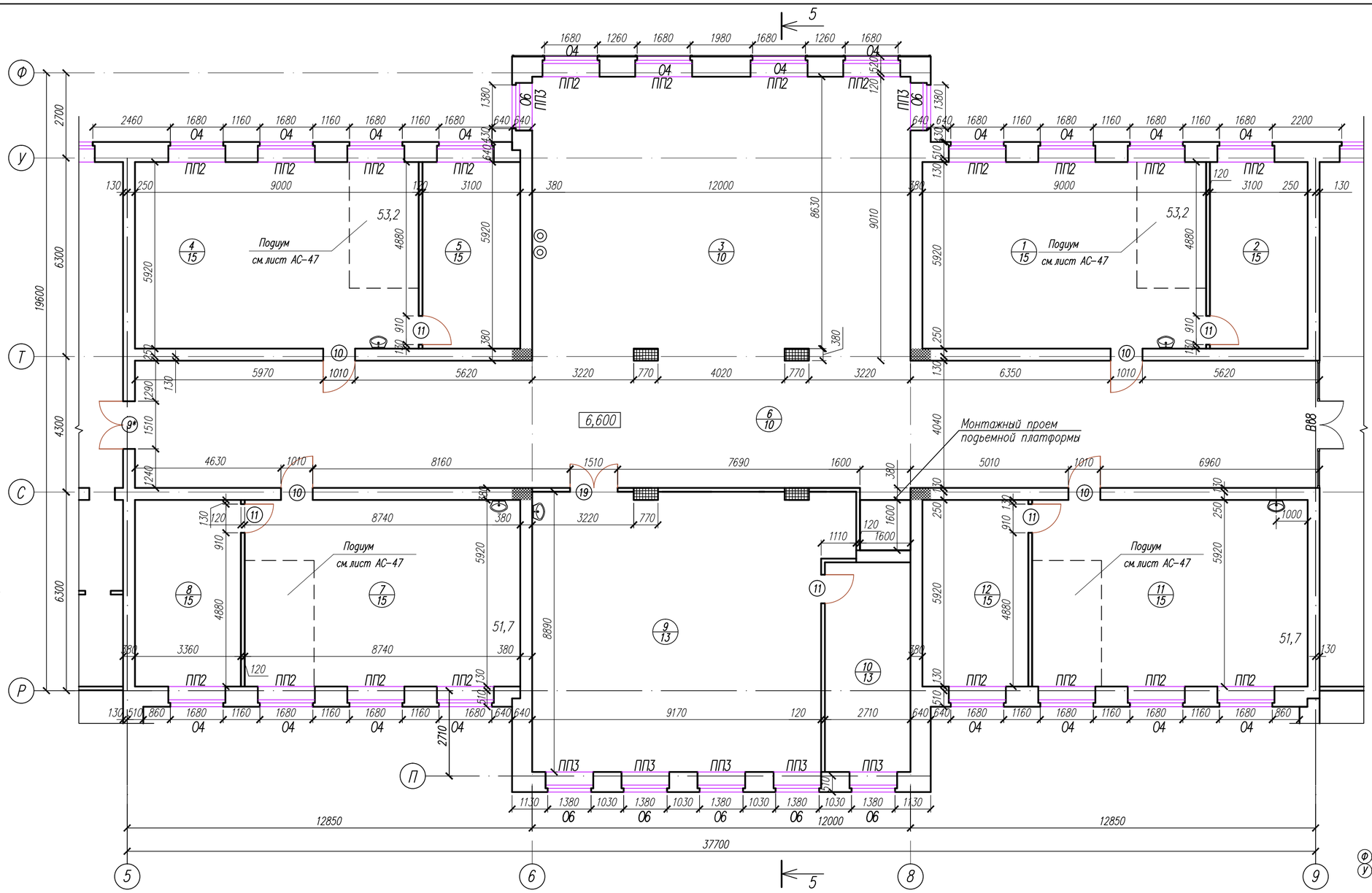

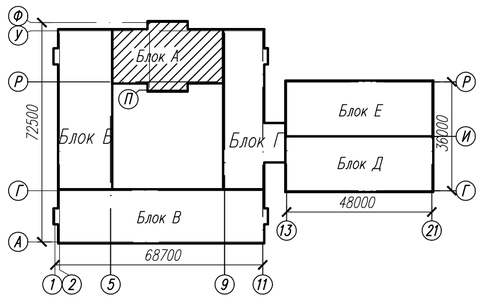

ЭКСПЛИКАЦИЯ ПОМЕЩЕНИЙ

№ по плану	Наименование	S, м²
1.	Учебный кабинет–лаборатория химии	53,2
2.	Лаборантская	18,3
3.	Рекреация	107,6
4.	Учебный кабинет–лаборатория химии	53,2
5.	Лаборантская	18,3
6.	Коридор	152,8

№ по плану	Наименование	S, м²
7.	Учебный кабинет–лаборатория биологии	51,7
8.	Лаборантская	19,8
9.	Кабинет информатики и вычислительной техники	83,3
10.	Лаборантская	18,0
11.	Учебный кабинет–лаборатория биологии	51,7
12.	Лаборантская	19,8

УСЛОВНЫЕ ОБОЗНАЧЕНИЯ:

1/1 – Номер помещения
– Тип пола по проекту
– Армированные простенки

1. Общие примечания см. на листе АС–17.
2. Планы разбивки отверстий и вентканалов см. на листах АС–36–38.

Изм.	Кол.уч.	Лист	Nдок.	Подп.	Дата	56–2018–1–РП–АС
						Строительство средней школы на 1200мест в пос.Восточный г.Семей ВКО
Разработал		Токтагужинова				Блок А — Стадия: РП; Лист: 26; Листов:
Проверил		Саркеева				
Норм.контр.		Токтагужинова				План 3 этажа — ТОО ПИИ "Семстройпроект"

СОГЛАСОВАНО
Гл.спец. ВК — Мустафина
Гл.спец ЭЛ.СС — Капокова

СОГЛАСОВАНО
Гл. спец. АС — Северина
Гл. спец. ОВ — Массабаева

Взам. инв.N
Подпись и дата
Инв.N подл.

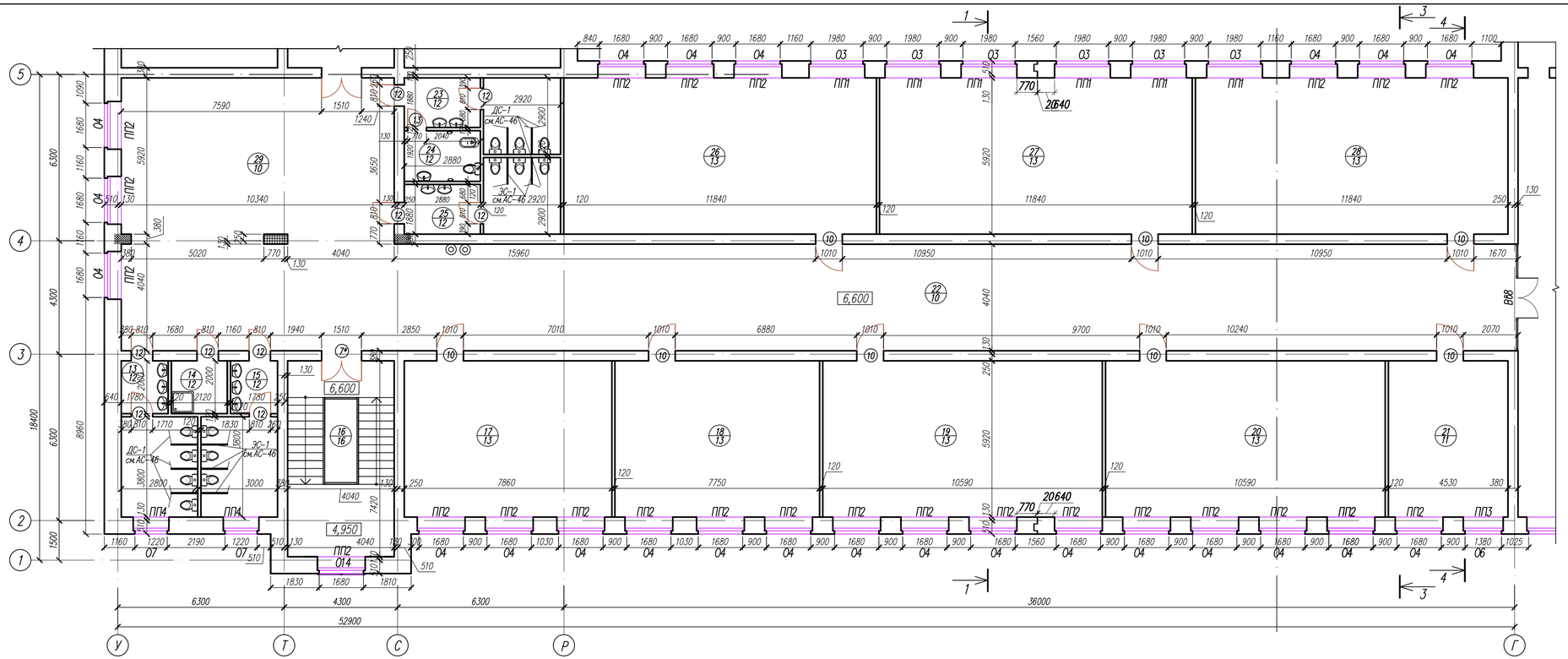

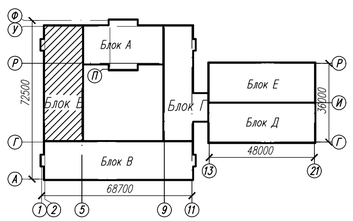

ЭКСПЛИКАЦИЯ ПОМЕЩЕНИЙ

№ по плану	Наименование	S,м²
13.	Сан.узел для девочек	14,5
14.	Комната уборочного инвентаря	4,24
15.	Сан.узел для мальчиков	14,56
16.	Лестничная клетка	29,9
17.	Кабинет иностранного языка	46,5
18.	Кабинет иностранного языка	45,8
19.	Учебный кабинет универсального назначения	62,6
20.	Кабинет истории	62,6

№ по плану	Наименование	S,м²
21.	Ресурс-центр	26,8
22.	Коридор	171,6
23.	Сан.узел для девочек	13,88
24.	Кабина личной гигиены	5,1
25.	Сан.узел для девочек	13,88
26.	Кабинет самопознания	70,0
27.	Кабинет самопознания	70,0
28.	Учебный кабинет универсального назначения	70,0
29.	Рекреация	106,4

УСЛОВНЫЕ ОБОЗНАЧЕНИЯ:

- Номер помещения
- Тип пола по проекту
- Армированные простенки

1. Общие примечания см. на листе АС-17.
2. Планы разбивки отверстий и вентканалов см. на листах АС-36-38.

Изм.	Кол.уч.	Лист	Nдок.	Подп.	Дата	56-2018-1-РП-АС
						Строительство средней школы на 1200мест в пос.Восточный г.Семей ВКО
Разработал		Токтагужинова				Блок Б — Стадия: РП; Лист: 27; Листов:
Проверил		Саркеева				
Норм.контр.		Токтагужинова				План 3 этажа — ТОО ПИИ "Семстройпроект"

СОГЛАСОВАНО: Гл.спец. АС Северина; Гл.спец. ОВ Масловева

СОГЛАСОВАНО: Гл.спец. ВК Мустафина; Гл.спец. ЭЛ.СС Капкова

Взам. инв.N | Подпись и дата | Инв.N подл.

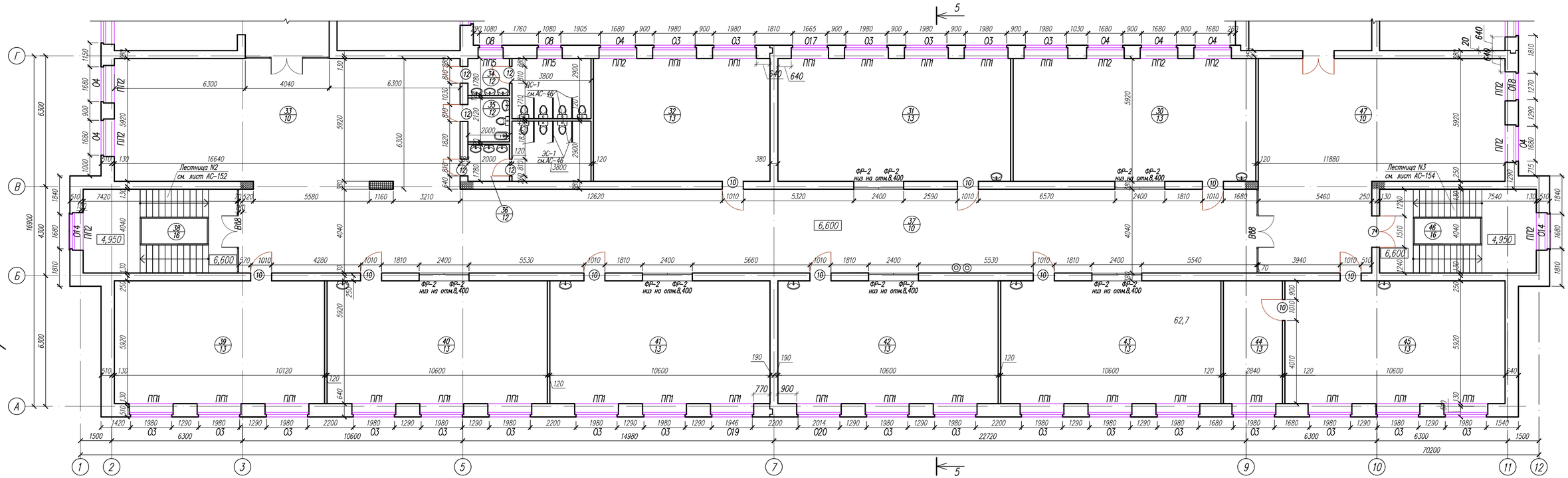

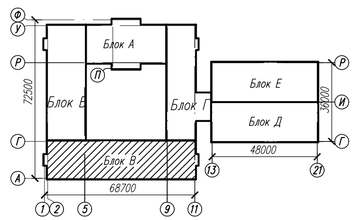

ЭКСПЛИКАЦИЯ ПОМЕЩЕНИЙ

№ по плану	Наименование	S,м²
30.	4 класс	69,1
31.	4 класс	66,3
32.	Комната общественных организаций	50,3
33.	Рекреация	101,8
34.	Сан.узел для девочек	14,56
35.	Кабина личной гигиены	4,24
36.	Сан.узел для мальчиков	14,56
37.	Коридор	198,2

№ по плану	Наименование	S,м²
38.	Лестничная клетка	29,9
39.	Мультимедийный кабинет	59,9
40.	3 класс	62,7
41.	3 класс	62,7
42.	4 класс	62,7
43.	4 класс	62,7
44.	Подсобное помещение	16,8
45.	Кабинет географии	62,7

№ по плану	Наименование	S,м²
46.	Лестничная клетка	30,46
47.	Рекреация	94,4

Ведомость проемов дверей

Марка, поз.	Размер проема в кладке,мм
7	1510х2370 (h)
10	1010х2370 (h)
12	810х2070 (h)

УСЛОВНЫЕ ОБОЗНАЧЕНИЯ:

- 1/1 – Номер помещения / Тип пола по проекту
- Армированные простенки

1. Общие примечания см. на листе АС-17.
2. Планы разбивки отверстий и вентканалов см. на листах АС-36-38.

Изм.	Кол.уч.	Лист	Nдок.	Подп.	Дата	56-2018-1-РП-АС			
						Строительство средней школы на 1200мест в пос.Восточный г.Семей ВКО			
Разработал		Токтагужинова				Блок В	Стадия	Лист	Листов
Проверил		Саркеева					РП	28	
Норм.контр.		Токтагужинова				План 3 этажа	ТОО ПИИ "Семстройпроект"		

СОГЛАСОВАНО
Гл.спец. АС Северина
Гл.спец. ОВ Масловева
Гл.спец. ВК Мустафина
Гл.спец. ЭЛ/СС Капякова

Взам. инв.N | Подпись и дата | Инв.N подл.

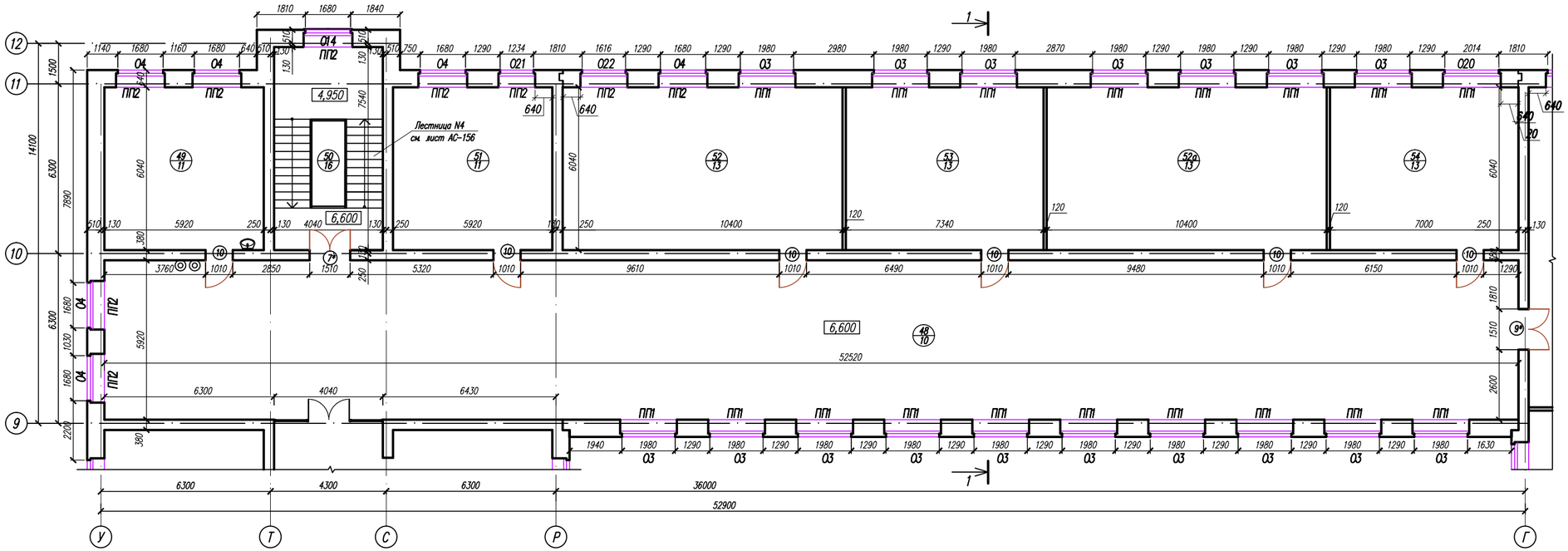

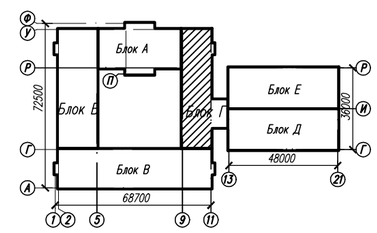

ЭКСПЛИКАЦИЯ ПОМЕЩЕНИЙ

№ по плану	Наименование	S,м²
48.	Коридор	310,9
49.	Учительская	35,7
50.	Лестничная клетка	29,2
51.	Методический кабинет	35,7
52.	Учебный кабинет универсального назначения	62,8
52а	Учебный кабинет универсального назначения	62,8

№ по плану	Наименование	S,м²
53.	Кабинет иностранного языка	44,3
54.	Кабинет иностранного языка	42,2

УСЛОВНЫЕ ОБОЗНАЧЕНИЯ:

1/1 – Номер помещения
– Тип пола по проекту

1. Общие примечания см. на листе АС-17.
2. Планы разбивки отверстий и вентканалов см. на листах АС-36-38.

Изм.	Кол.уч.	Лист	Nдок.	Подп.	Дата

72к-1-АС

Строительство профильной школы на 1200 мест для детей 11-12 классов в г.Семей ВКО (корректировка)

Разработал	Токтагужинова	
Проверил	Саркеева	
Норм.контр.	Токтагужинова	

Блок Г

План 3 этажа

Стадия	Лист	Листов
РП	29	

ТОО ПИИ "Семстройпроект"

Привязан	56-1-АС	
ГИП	Слямканов	
Проверил	Токтагужинова	
Исполн.	Жунисбеков	
Инв. №		

СОГЛАСОВАНО
Гл.спец. ВК Мустафина
Гл.спец. ЭЛ,СС Капкова

СОГЛАСОВАНО
Гл. спец. АС Северина
Гл. спец. ОВ Масабаева

Взам. инв.N
Подпись и дата
Инв.N подл.

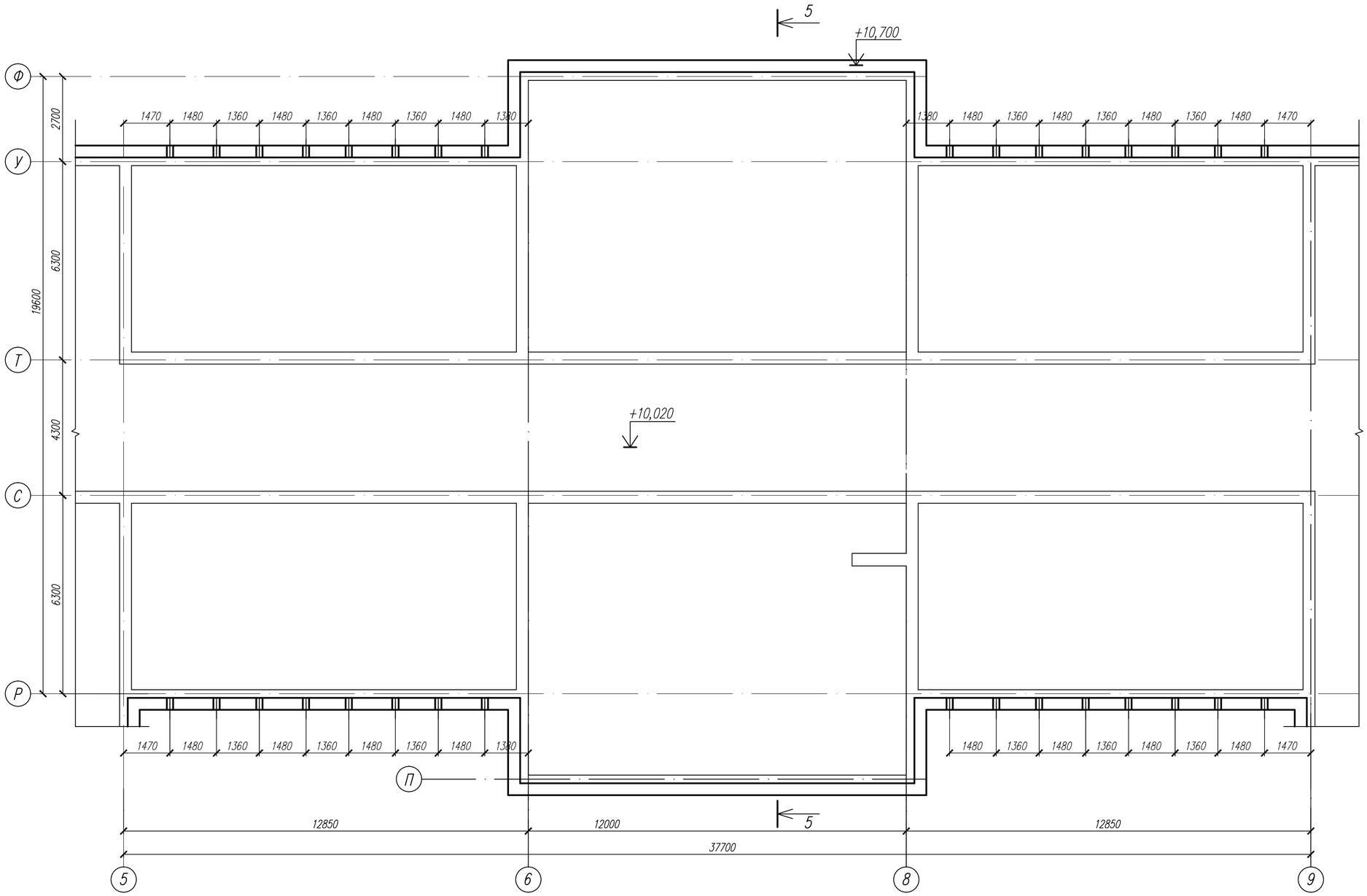

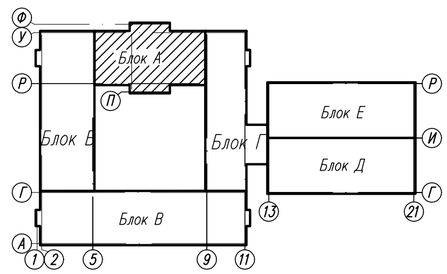

1. Общие примечания см. на листе АС–17.
2. Планы разбивки отверстий и вентканалов см. на листах АС–36–38.
3. План чердака смотри совместно с планом стропил.

СОГЛАСОВАНО
Гл.спец. ВК — Мустафина
Гл.спец ЭЛ,СС — Капокова

СОГЛАСОВАНО
Гл. спец. АС — Северина
Гл. спец. ОВ — Массабаева

Взам. инв.N
Подпись и дата
Инв.N подл.

Изм.	Кол.уч.	Лист	Nдок.	Подп.	Дата	56–2018–1–РП–АС
						Строительство средней школы на 1200мест в пос.Восточный г.Семей ВКО
Разработал		Токтагужинова				Блок А — Стадия: РП; Лист: 30; Листов:
Проверил		Саркеева				
Норм.контр.		Токтагужинова				План чердака — ТОО ПИИ "Семстройпроект"

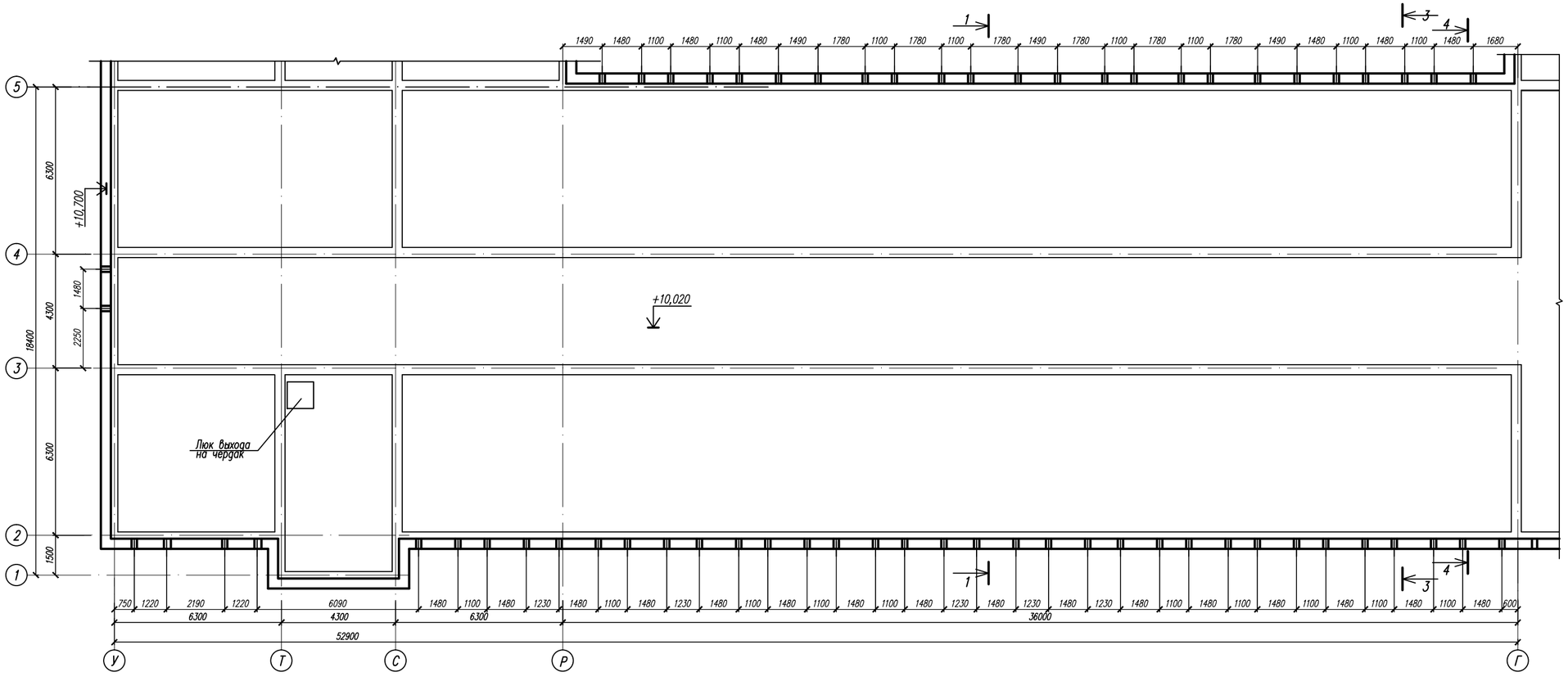

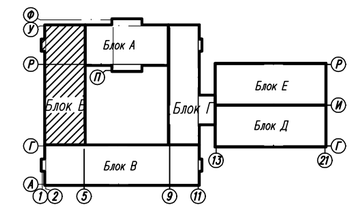

1. Общие примечания см. на листе АС-17.
2. Планы разбивки отверстий и вентканалов см. на листах АС-36-38.
3. План чердака смотри совместно с планом стропил.

						56-2018-1-РП-АС			
						Строительство средней школы на 1200мест в пос.Восточный г.Семей ВКО			
Изм.	Кол.уч.	Лист	Nдок.	Подп.	Дата				
Разработал		Токтагужинова				Блок Б	Стадия	Лист	Листов
Проверил		Саркеева					РП	31	
Норм.контр.		Токтагужинова				План чердака	ТОО ПИИ "Семстройпроект"		

СОГЛАСОВАНО
Гл.спец. ВК Мустафина
Гл.спец ЭЛСС Капокова

СОГЛАСОВАНО
Гл. спец. АС Северина
Гл. спец. ОВ Масабаева

Взам. инв.N
Подпись и дата
Инв.N подл.

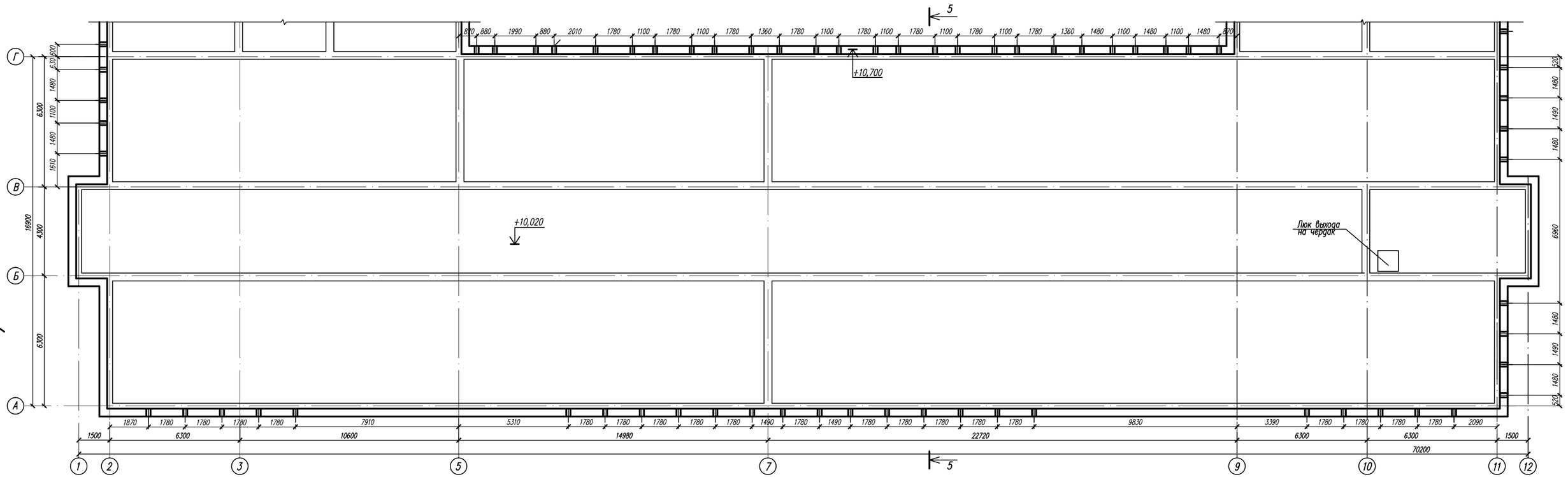

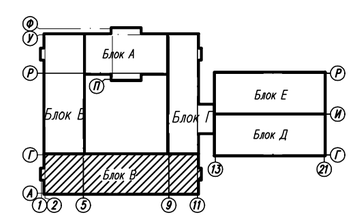

1. Общие примечания см. на листе АС-17.
2. Планы разбивки отверстий и вентканалов см. на листах АС-36-38.
3. План чердака смотри совместно с планом стропил.

						56-2018-1-РП-АС			
						Строительство средней школы на 1200мест в пос.Восточный г.Семей ВКО			
Изм.	Кол.уч.	Лист	Nдок.	Подп.	Дата				
Разработал		Токтагужинова				Блок В	Стадия	Лист	Листов
Проверил		Саркеева					РП	32	
Норм. контр.		Токтагужинова				План чердака	ТОО ПИИ "Семстройпроект"		

СОГЛАСОВАНО
Гл. спец. ВК Мустафина
Гл. спец. ЭЛ.СС Капкова

СОГЛАСОВАНО
Гл. спец. АС Северина
Гл. спец. ОВ Масалаева

Взам. инв.N
Подпись и дата
Инв.N подл.

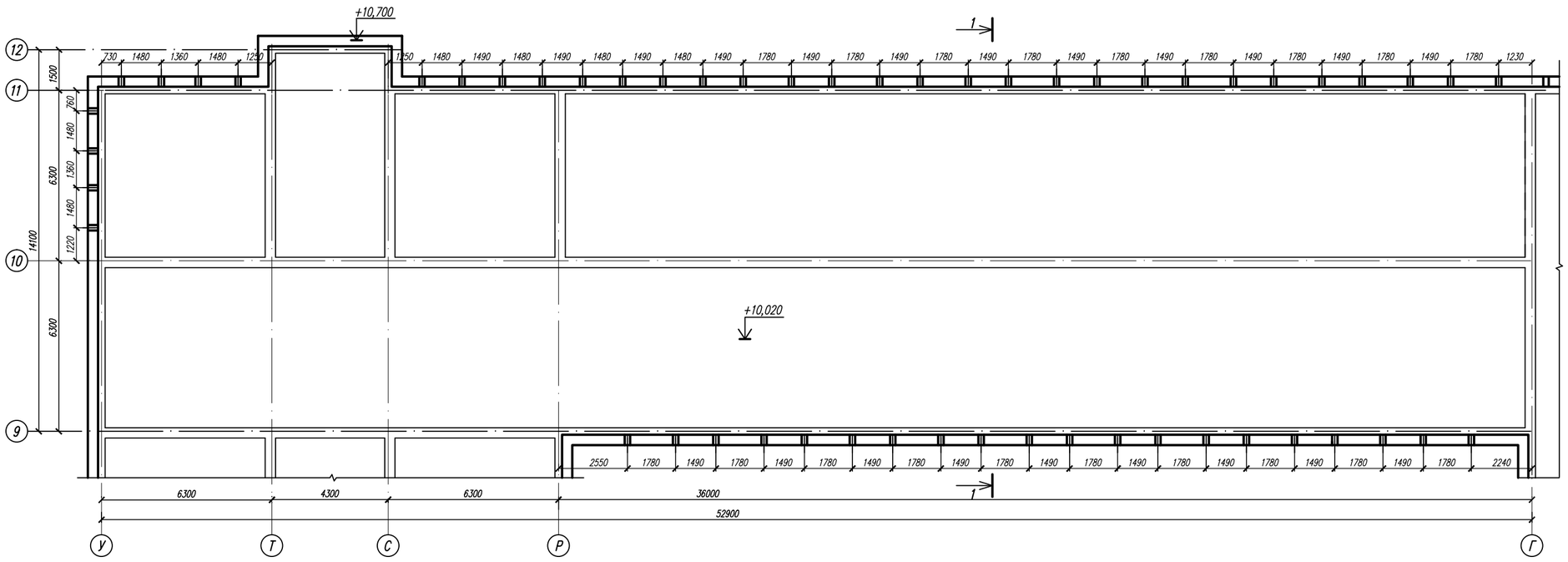

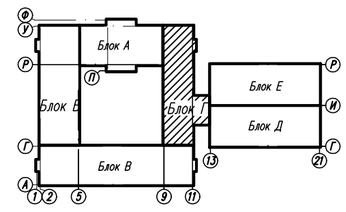

1. Общие примечания см. на листе АС-17.
2. Планы разбивки отверстий и вентканалов см. на листах АС-36-38.
3. План чердака смотри совместно с планом стропил.

Изм.	Кол.уч.	Лист	Nдок.	Подп.	Дата	56-2018-1-РП-АС			
						Строительство средней школы на 1200мест в пос.Восточный г.Семей ВКО			
Разработал		Токтагужинова				Блок Г	Стадия	Лист	Листов
Проверил		Саркеева					РП	33	
Норм.контр.		Токтагужинова				План чердака	ТОО ПИИ "Семстройпроект"		

СОГЛАСОВАНО
Гл.спец ВК Мустафина
Гл.спец ЭЛ.СС Капокова

СОГЛАСОВАНО
Гл. спец. АС Северина
Гл. спец. ОВ Масабаева

Взам. инв.N
Подпись и дата
Инв.N подл.

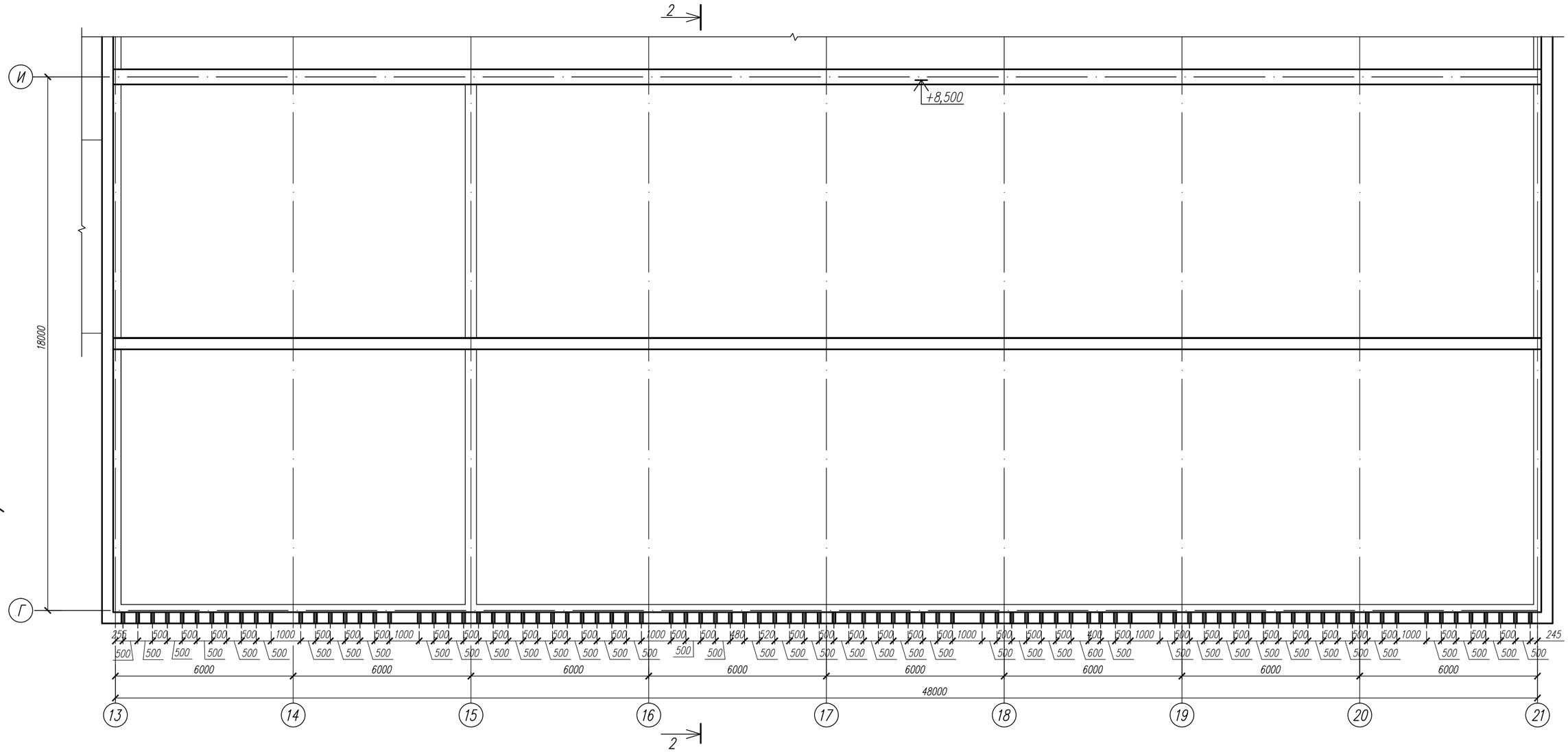

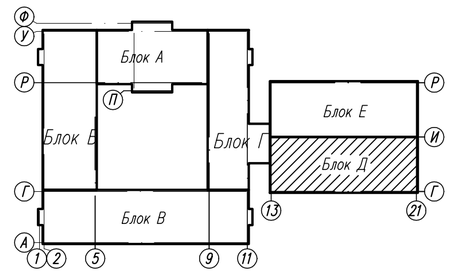

1. Общие примечания см. на листе АС-17.
2. Планы разбивки отверстий и вентканалов см. на листах АС-36-38.
3. План чердака смотри совместно с планом стропил.

Изм.	Кол.уч.	Лист	Nдок	Подп.	Дата	56-2018-1-РП-АС
						Строительство средней школы на 1200мест в пос.Восточный г.Семей ВКО
Разработал		Токтагужинова				Блок Д — Стадия: РП; Лист: 34; Листов:
Проверил		Саркеева				
Норм.контр.		Токтагужинова				План чердака — ТОО ПИИ "Семстройпроект"

СОГЛАСОВАНО
Гл.спец. ВК Мустафина
Гл.спец ЭЛ,СС Капокова

СОГЛАСОВАНО
Гл. спец. АС Северина
Гл. спец. ОВ Масабаева

Взам. инв.N
Подпись и дата
Инв.N подл.

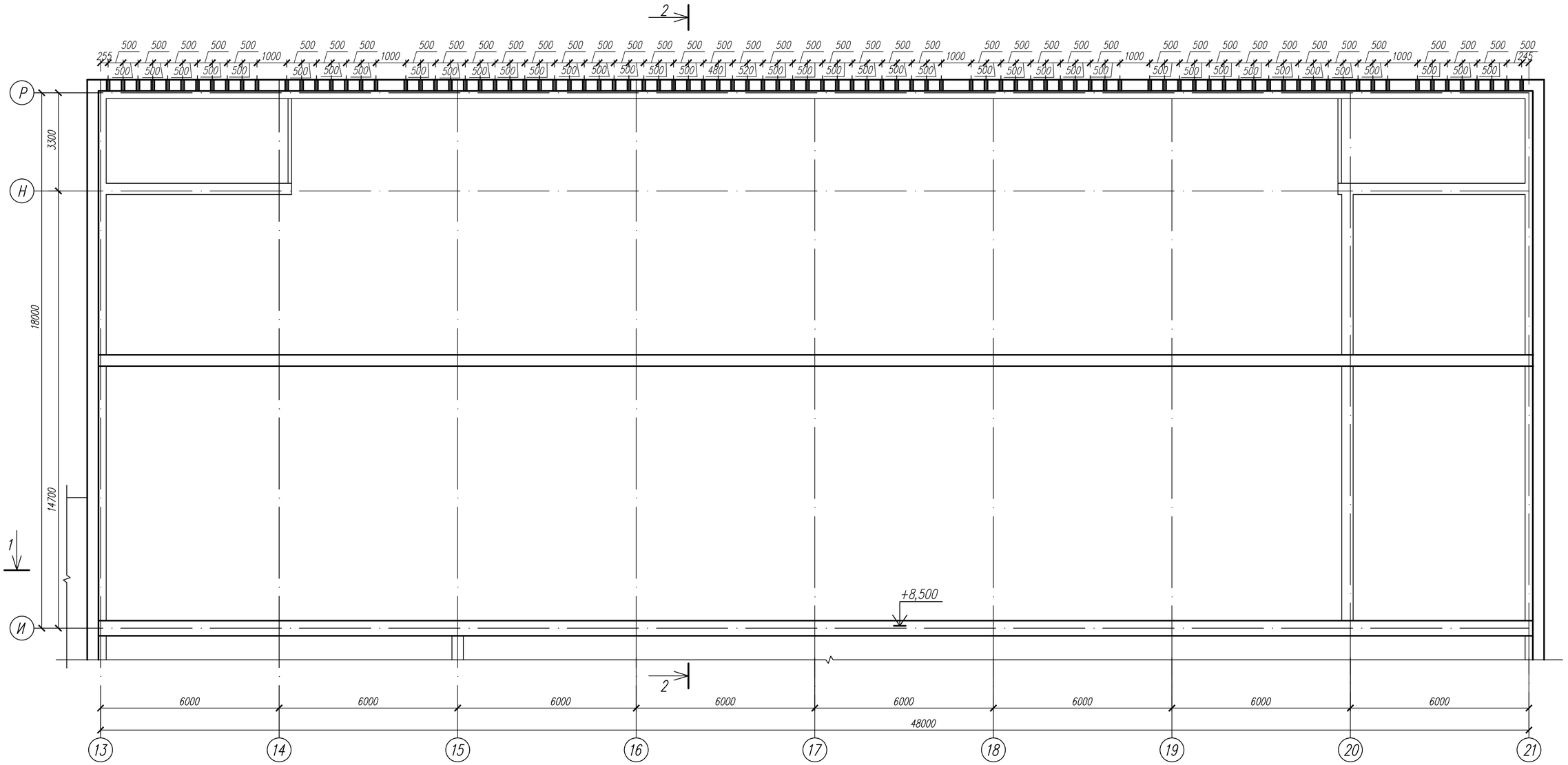

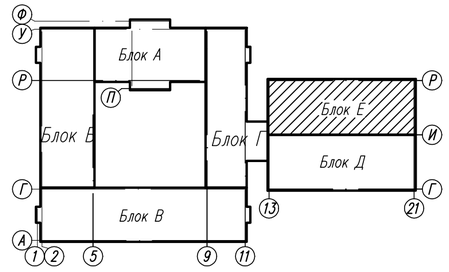

1. Общие примечания см. на листе АС-17.
2. Планы разбивки отверстий и вентканалов см. на листах АС-36-38.
3. План чердака смотри совместно с планом стропил.

Изм.	Кол.уч.	Лист	Nдок	Подп.	Дата	56-2018-1-РП-АС
						Строительство средней школы на 1200мест в пос.Восточный г.Семей ВКО
Разработал		Токтагужинова				Блок Е — Стадия: РП; Лист: 35; Листов:
Проверил		Саркеева				
Норм.контр.		Токтагужинова				План чердака — ТОО ПИИ "Семстройпроект"

СОГЛАСОВАНО:
Гл.спец. ВК — Мустафина
Гл.спец. ЭЛ,СС — Капокова

СОГЛАСОВАНО:
Гл. спец. АС — Северина
Гл. спец. ОВ — Масабаева

Взам. инв.N
Подпись и дата
Инв.N подл.

1 ЭТАЖ

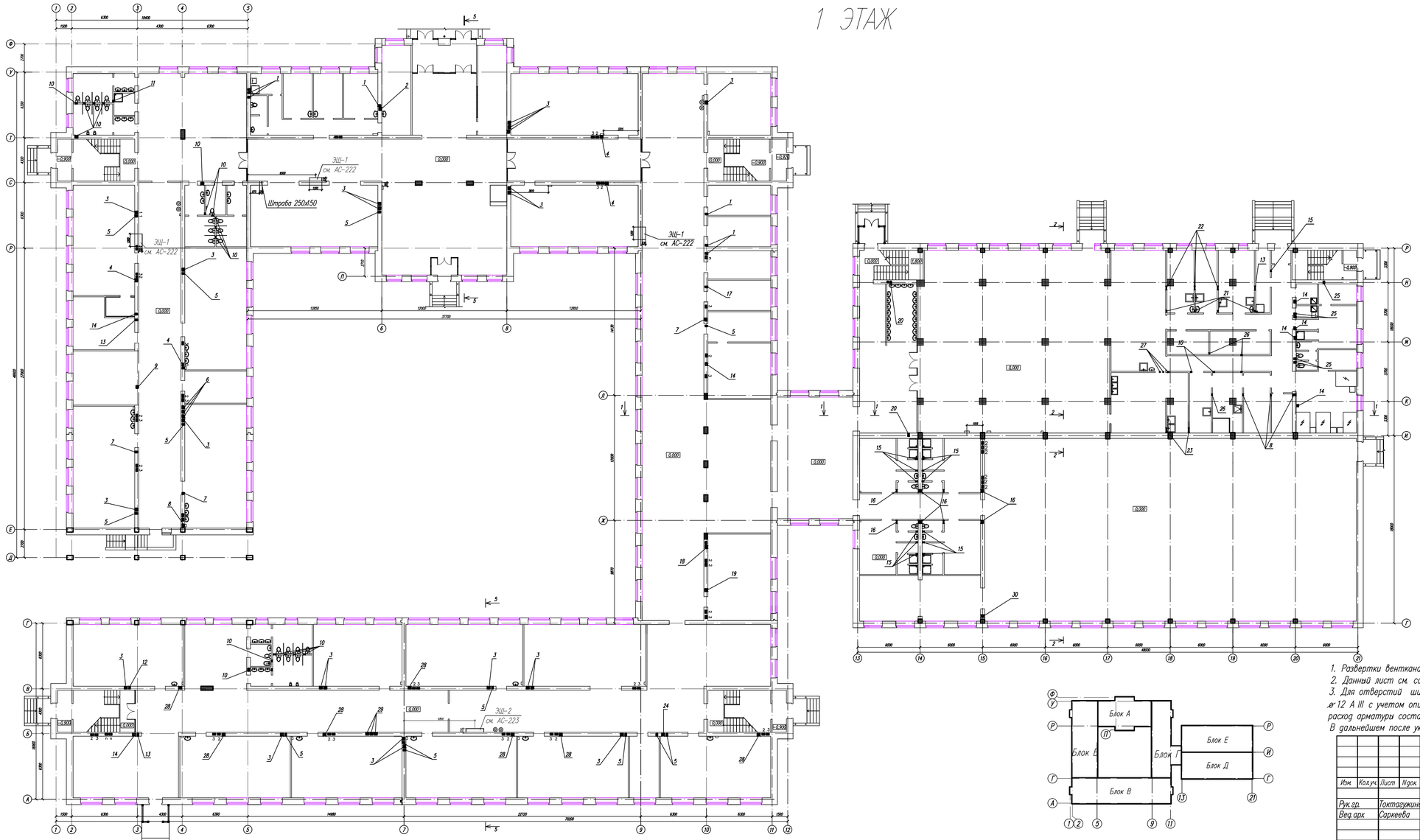

ТАБЛИЦА ОТВЕРСТИЙ

Номер отв.	Размер b x h	Размер отм. низа отв.	Назначен.
1	150х150	2,750	ОВ
2	200х200	2,650	ОВ
3	200х200	2,500	ОВ
4	160х160	2,650	ОВ
5	150х150	2,500	ОВ
6	210х170	2,700	ОВ
7	160х160	2,750	ОВ
8	170х170	2,700	ОВ
9	200х200	2,600	ОВ
10	170х170	2,740	ОВ
11	150х150	2,740	ОВ
12	170х170	2,500	ОВ
13	150х150	2,700	ОВ
14	200х200	2,700	ОВ
15	150х210	2,700	ОВ
16	210х210	2,700	ОВ
17	200х200	2,750	ОВ
18	210х210	2,500	ОВ
19	160х160	2,500	ОВ
20	150х210	2,750	ОВ
21	210х210	2,740	ОВ
22	410х310	2,600	ОВ
23	410х410	2,600	ОВ
24	210х210	2,740	ОВ
25	160х160	2,700	ОВ
26	150х170	2,700	ОВ
27	410х410	2,740	ОВ
28	170х170	2,650	ОВ
29	200х200	2,400	ОВ
30	100х100	0,050	ОВ

1. Развертки вентканалов см. на листах АС-100-114.
2. Данный лист см. совместно с листами ОВ, ВК, ЭЛ.
3. Для отверстий шириной от 250 до 500мм на отметке верха отверстия уложить арматуру ⌀12 А III с учетом опирания по 0,25м с каждой стороны – для отверстий 1 этажа расход арматуры составляет 12,93 кг/м.п.
В дальнейшем после укладки труб отверстия заделываются.

						56-2018-1-РП-АС			
Изм.	Кол.уч.	Лист	Nдок.	Подп.	Дата	Строительство средней школы на 1200мест в пос.Восточный г.Семей ВКО			
Рук.гр.		Токтагужинова					Стадия	Лист	Листов
Вед.арх.		Саркеева					РП	36	
						План отверстий 1 этажа	ТОО ПИИ "Семстройпроект"		

СОГЛАСОВАНО
Гл.спец. ВК Мустафина
Гл.спец. ЭЛ.СС Капкова

СОГЛАСОВАНО
Гл. спец. АС Северина
Гл. спец. ОВ Масабиева

Взам. инв.N
Подпись и дата
Инв.N подл.

2 ЭТАЖ

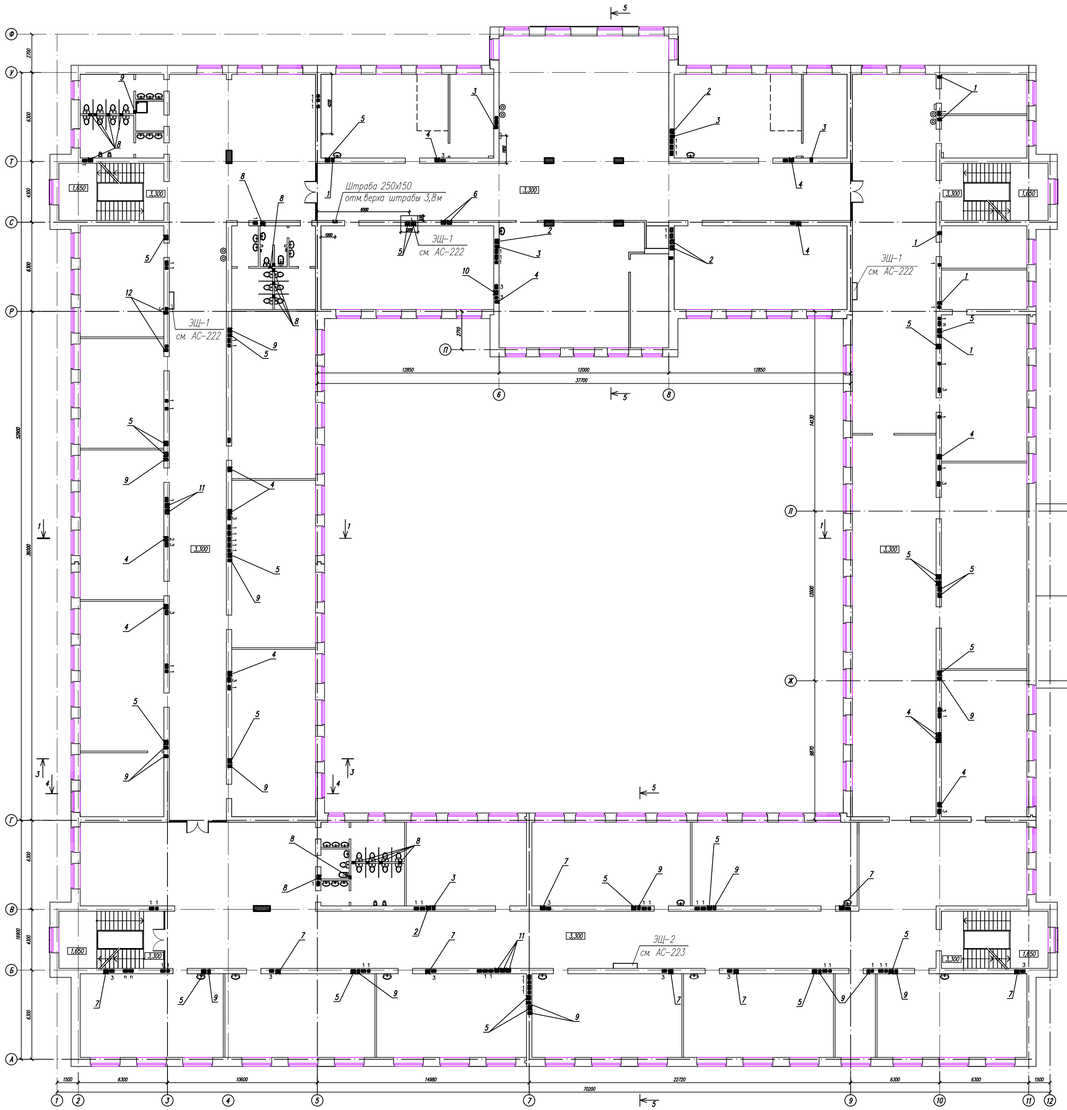

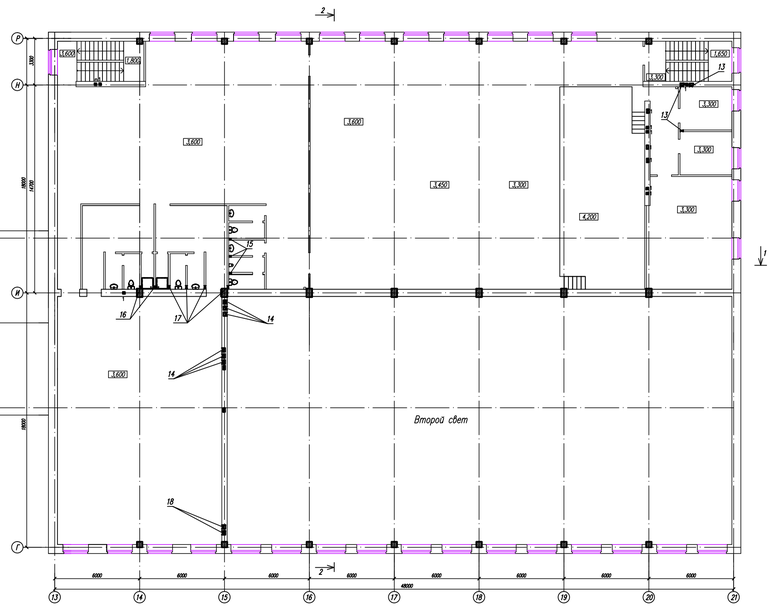

ТАБЛИЦА ОТВЕРСТИЙ

Номер отв.	Размер b x h	отм. низа отв.	Назначен.
1	150х150	6,050	ОВ
2	200х200	6,000	ОВ
3	150х150	6,000	ОВ
4	160х160	5,950	ОВ
5	200х200	5,800	ОВ
6	200х200	5,700	ОВ
7	170х170	5,950	ОВ
8	170х170	6,040	ОВ
9	150х150	5,800	ОВ
10	170х170	5,950	ОВ
11	200х200	5,900	ОВ
12	160х160	6,050	ОВ
13	150х210	6,700	ОВ
14	160х160	6,360	ОВ
15	160х160	7,000	ОВ
16	150х160	7,000	ОВ
17	170х170	7,000	ОВ
18	200х200	6,500	ОВ
19	150х150	6,040	ОВ

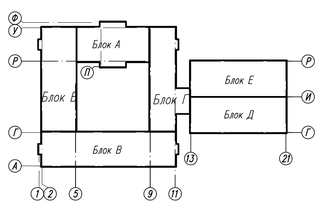

1. Развертки вентканалов см. на листах АС-100-114.
2. Данный лист см. совместно с листами ОВ, ВК, ЭЛ.
3. Для отверстий шириной от 250 до 500мм на отметке верха отверстия уложить арматуру ⌀12 А III с учетом опирания по 0,25м с каждой стороны .

На 2 этаже все отверстия имеют ширину менее 250мм. При ширине отверстий до 250мм с учетом перевязки швов кирпичной кладки армирование не предусматривается.
В дальнейшем после укладки труб отверстия заделываются.

СОГЛАСОВАНО
Гл.спец. ВК Мустафина
Гл.спец. ЭЛ.С.С. Капкова
СОГЛАСОВАНО
Гл. спец. АС Северина
Гл. спец. ОВ Масабаева
Взам. инв.N
Подпись и дата
Инв.N подл.

Изм.	Кол.уч.	Лист	N док.	Подп.	Дата	56-2018-1-РП-АС		
						Строительство средней школы на 1200мест в пос.Восточный г.Семей ВКО		
Рук.гр.		Токтагужинова					Стадия	Лист	Листов
Вед.арх.		Саркеева					РП	37	
						План отверстий 2 этажа	ТОО ПИИ "Семстройпроект"	

3 ЭТАЖ

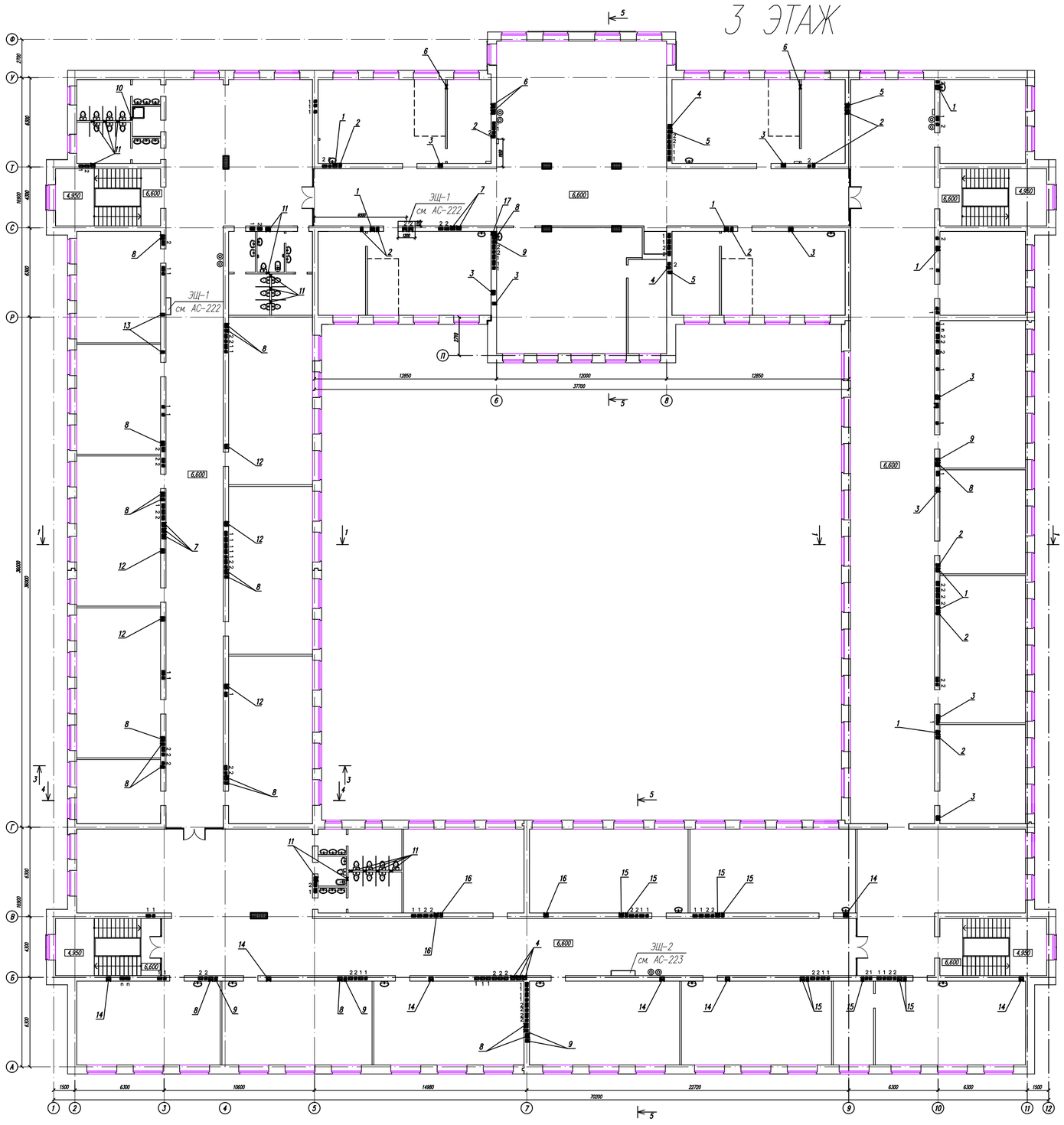

ТАБЛИЦА ОТВЕРСТИЙ

Номер отв.	Размер		Назначен.
	b x h	отм. низа отв.	
1	200x200	9,300	ОВ
2	150x150	9,300	ОВ
3	160x160	9,250	ОВ
4	200x200	9,200	ОВ
5	150x150	9,200	ОВ
6	260x210	9,200	ОВ
7	200x200	9,000	ОВ
8	200x200	9,100	ОВ
9	150x150	9,100	ОВ
10	150x150	9,340	ОВ
11	170x170	9,340	ОВ
12	200x200	9,250	ОВ
13	200x200	9,350	ОВ
14	170x170	9,250	ОВ
15	170x170	9,100	ОВ
16	170x170	9,300	ОВ
17	350x200	6,625	ВК

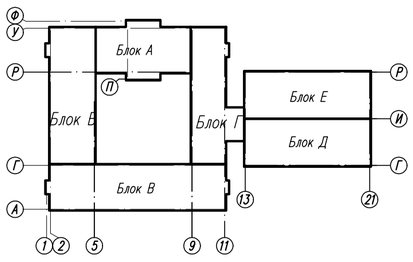

1. Развертки вентканалов см. на листах АС-100-114.
2. Данный лист см. совместно с листами ОВ, ВК, ЭЛ.
3. Для отверстий шириной от 250 до 500мм на отметке верха отверстия уложить арматуру ⌀12 А III с учетом опирания по 0,25м с каждой стороны – для отверстий 3 этажа расход арматуры составляет 3,0 кг/м.п.

В дальнейшем после укладки труб отверстия заделываются.

СОГЛАСОВАНО
Гл.спец. ВК Мустафина
Гл.спец. ЭЛ.СС Катокова
СОГЛАСОВАНО
Гл. спец. АС Северина
Гл. спец. ОВ Масабаева
Взам. инв.N
Подпись и дата
Инв.N подл.

Изм.	Кол.уч.	Лист	Nдок.	Подп.	Дата
Рук.гр.		Токтагужинова			
Вед.арх		Саркеева			

56-2018-1-РП-АС

Строительство средней школы на 1200мест в пос.Восточный г.Семей ВКО

Стадия	Лист	Листов
РП	38	

План отверстий 3 этажа

ТОО ПИИ "Семстройпроект"

Экспликация полов

Наименование или номер помещения	Тип пола	Схема пола или номер узла по серии	Тип покрытия	Площадь пола м2
1	2	3	4	5
Подвал				
N1,3,4,6,7,8а,9а 9б,9в,10,12,14	1	По типу ТД 740 / 2.244-1, вып.6	-Покрытие: бетонное из бетона кл.В15 -20мм -Стяжка из цементно-песчаного раствора М150-20мм -Подстилающий слой из бетона В 7,5 армированный сеткой 3/3/100/В-I 150 мм -Уплотненная послойно гравийно-песчаная смесь-400мм -Грунт основания с втрамбованным щебнем или гравием крупностью 40-60 мм	512,3
N 2,5,8,9,11,13	2	ТД 256 / 2.244-1, вып.4	-Покрытие: из уплотненного гравия -100мм -Грунт основания	3560,55
1 этаж				
N1,2,5,13,14,23, 31,32,38,42,43, 44,51,54,56,63, 64,74,76	3	По типу ТД 446 / 2.244-1, вып.6	Керамический гранит 600х600 -11 мм Прослойка и заполнение швов из цементно-песчаного раствора М150 -15 мм Стяжка из цементно-песчаного раствора марки 150 -54 мм Теплоизоляц.слой ПМ-50 ГОСТ 9573-2012-30мм Железобетонная плита перекрытия -220 мм	1992,1
N7,9,34,55, 57,59,59а,60, 61,62,67,88,91,	4	По типу ТД 663 / 2.244-1, вып.6	Линолеум на теплоизолирующей подоснове ГОСТ 18180-80,класс 33 -3,6мм. Прослойка из клеящей мастики -1,0мм. Стяжка из легкого бетона (γ=1000-1200кг/м3) М 50 -75,4мм. Теплоизоляц.слой ПМ-50 ГОСТ 9573-2012-30мм Железобетонная плита перекрытия -220мм.	425,92
N11,12,15,16, 17,24,25,26, 35,36,37,68, 69,70,71,72, 77,78,79,80, 81,83,89,90, 93,94,95,96, 97,98,102,92, 104	5	По типу ТД 452 / 2.244-1, вып.6	Керамические плитки ГОСТ 6787-89 -13мм. Прослойка и заполнение швов из цементно-песчаного раствора М 150 -15мм. Стяжка из цем.-песчан. раствора М150 -20мм. 4слоя изола И-БД ГОСТ 10296-79 на горячей битум. мастике МБК-Г-55 ГОСТ 2889-80-5мм. Стяжка из цем.-песч.р-ра М150 по уклону-27мм. Теплоизоляц.слой ПМ-50 ГОСТ 9573-2012-30мм Железобетонная плита перекрытия -220мм.	462,2
N 8,22,66, 82,84,85,86, 87,99,101а	6	ТД 446 / 2.244-1, вып.6	Керамич.плитки 300х300 ГОСТ 6787-89 -11 мм Прослойка и заполнение швов из цементно-песчаного раствора марки150 -15 мм Стяжка из цементно-песчаного раствора марки 150 -54мм Теплоизоляц.слой ПМ-50 ГОСТ 9573-2012 -30мм Железобетонная плита перекрытия -220 мм	193,27
N 65	7	по типу ТД 111 / 2.244-1, вып.6	Рейки 60х60 -60мм Лага 100х50 (пролет лаг 1000м) -50мм Прокладка из доски 150х25х200 по 2 слоям толя -25мм Кирпичный столбик 250х75х250 на цем.-песч. р-ре М25 -75 мм Бетонная подготовка см. пункт 7 примечания Грунт основания с втрамбованным щебнем или гравием крупностью 40-60 мм - 490мм Местный грунт с послойным уплотненеием через 20см -900мм	627,3
N4,6,20,21,27, 28,29,30,31а, 33,39,45,46, 47,48,49,50, 73	8	По типу ТД 56 / 2.244-1, вып.6	Доски ДП-35 ГОСТ 8242-88 -35мм. Лага 100х60, между лагами укладываются минераловатные плиты (γ=175кг/м3) -60мм. Звукоизоляц.ленточная прокладка из древесно-волокнистых плит (ДВП) ГОСТ 4598-86 -15мм. Железобетонная плита перекрытия -220мм.	971,6
N 19,40,52, 58а,101	9	ТД 376 / 2.244-1, вып.6	Керамич.плитки 300х300 ГОСТ 6787-89 -11 мм Прослойка и заполнение швов из цементно-песчаного раствора марки150 -15 мм Подстилающий слой из бетона В 7.5 -80 мм Грунт основания с втрамбованным щебнем или гравием крупностью 40-60 мм.	32,3
2 этаж				
N3,6,12,22,31, 33,45,47,55, 57	10	По типу ТД 424 / 2.244-1, вып.6	Керамический гранит 600х600 -11 мм Прослойка и заполнение швов из цементно-песчаного раствора М150 -15 мм Стяжка из цементно-песчаного раствора марки 150 -38 мм 1 слой пергамина ГОСТ 2697-83 или рубероида Звукоизоляционный слой из древесноволокнистой плиты (γ=125-250кг/м3) -16мм. Железобетонная плита перекрытия -220 мм	1252,6
N 30,42,48, 48а,50,51,58,	11	ТД 603 / 2.244-1, вып.6	Линолеум на теплоизолирующей подоснове ГОСТ 18180-80,класс 33 -3,6мм. Прослойка из клеящей мастики -1,4мм. Стяжка из легкого бетона (γ=1100-1200кг/м3) класса В3,5 -55мм. Звукоизоляцион. слой из древесноволокнистой плиты (γ=125-250кг/м3) ГОСТ 4598-86 -20мм. Железобетонная плита перекрытия -220мм.	181,9
N 13,14,15,23, 24,25,34,35,36, 59,60,61	12	По типу ТД 346 / 2.244-1, вып.6	Керамические плитки ГОСТ 6787-89 -13мм. Прослойка и заполнение швов из цементно-песчаного раствора М 150 -12мм. Стяжка из цем.-песчан. раствора М150 -20мм. 4слоя изола И-БД ГОСТ 10296-79 на горячей битум. мастике МБК-Г-55 ГОСТ 2889-80-5мм. Стяжка из цем.-песч.р-ра М150 по уклону-30мм. Железобетонная плита перекрытия -220мм.	141,9
N 7,8,9,10,11, 17,18,19,20,21, 26,27,28,29,37, 38,39,40,41,43, 46,52,53,53а,62, 63,64,65,66,67	13	ТД 11 / 2.244-1, вып.6	Доски ДП-27 ГОСТ 8242-88 -27мм. Лага 100х40 по ГОСТ 24454-80Е(шаг 450)-40мм. Звукоизоляц.ленточная прокладка из древесно-волокнистых плит (ДВП) ГОСТ 4598-86 -13мм. Железобетонная плита перекрытия -220мм.	2093,8
N 54	14	ТД 20 / 2.244-1, вып.6	Рейки 55х55 ГОСТ 2695-83 -55мм. Акустическая лага трапецевидного сечения ТУ 66.04-10-87 -40мм Железобетонная плита перекрытия -220мм.	203,8
N 1,2,4,5	15	ТД 605 / 2.244-1, вып.6	Релин ртутностойкий -2,5мм. Прослойка из клеящей мастики -1,5мм. Стяжка из легкого бетона (γ=1000-1200кг/м3) класса В3,5 -51мм. Звукоизоляцион. слой из древесноволокнистой плиты (γ=125-250кг/м3) ГОСТ 4598-86 -25мм. Железобетонная плита перекрытия -220мм.	144,3
3 этаж				
N 3,6,22,29,33, 37,47,48	10	По типу ТД 424 / 2.244-1, вып.6	Керамический гранит 600х600 -11 мм Прослойка и заполнение швов из цементно-песчаного раствора М150 -15 мм Стяжка из цементно-песчаного раствора марки 150 -38 мм 1 слой пергамина ГОСТ 2697-83 или рубероида Звукоизоляционный слой из древесноволокнистой плиты (γ=125-250кг/м3) -16мм. Железобетонная плита перекрытия -220 мм	1245,7
N 21,49,51	11	ТД 603 / 2.244-1, вып.6	Линолеум на теплоизолирующей подоснове ГОСТ 18180-80,класс 33 -3,6мм. Прослойка из клеящей мастики -1,4мм. Стяжка из легкого бетона (γ=1100-1200кг/м3) класса В3,5 -55мм. Звукоизоляцион. слой из древесноволокнистой плиты (γ=125-250кг/м3) ГОСТ 4598-86 -20мм. Железобетонная плита перекрытия -220мм.	99,48
N 13-15,23-25, 34-36	12	По типу ТД 346 / 2.244-1, вып.6	Керамические плитки ГОСТ 6787-89 -13мм. Прослойка и заполнение швов из цементно-песчаного раствора М 150 -12мм. Стяжка из цем.-песчан. раствора М150 -20мм. 4слоя изола И-БД ГОСТ 10296-79 на горячей битум. мастике МБК-Г-55 ГОСТ 2889-80-5мм. Стяжка из цем.-песч.р-ра М150 по уклону-30мм. Железобетонная плита перекрытия -220мм.	103,2
N 9,10,17,18, 19,20,26,27, 28,30,31,32, 39,40,41,42, 43,44,45,52, 52а,53,54	13	ТД 11 / 2.244-1, вып.6	Доски ДП-27 ГОСТ 8242-88 -27мм. Лага 100х40 по ГОСТ 24454-80Е(шаг 450)-40мм. Звукоизоляц.ленточная прокладка из древесно-волокнистых плит (ДВП) ГОСТ 4598-86 -13мм. Железобетонная плита перекрытия -220мм.	1329,5
N 1,2,4,5,7,8, 11,12	15	ТД 605 / 2.244-1, вып.6	Релин ртутностойкий -2,5мм. Прослойка из клеящей мастики -1,5мм. Стяжка из легкого бетона (γ=1000-1200кг/м3) класса В3,5 -51мм. Звукоизоляцион. слой из древесноволокнистой плиты (γ=125-250кг/м3) ГОСТ 4598-86 -25мм. Железобетонная плита перекрытия -220мм.	288,4
Лестница N1 (пом.18 -1 эт.,пом.16 -2 эт.,пом.16-3 эт.),Лестница N2(пом.41-1эт,пом.32-2эт.,пом.38-3эт.) Лестница N3 (пом.53 -1 эт.,пом.44 -2 эт.,пом.46-3 эт.),Лестница N4(пом.58-1эт,пом.49-2эт.,пом.50-3эт.) Лестница N5 (пом.75-1 эт.,пом.56-2 эт.),Лестница N6(пом.100-1эт,пом.68-2эт.)				
Ступени, подступенки	16	по типу ТД 340 / 2.244-1, вып.6	Напольная керамическая плитка ГОСТ 6787-89 нескользкая, стойкая к истиранию -13мм. Прослойка и заполнение швов из цементно-песчаного раствора М150 -15мм. Железобетонные лестничные марши	145,5
Лестничные площадки		по типу ТД340 / 2.244-1, вып.6	Напольная керамическая плитка ГОСТ 6787-89 нескользкая, стойкая к истиранию -13мм. Прослойка и заполнение швов из цементно-песчаного раствора М150 -15мм. Железобетонная лестничная площадка -90мм.	175,8
Лестничные площадки на отм. 0,000 и -0,900		По типу ТД 446 / 2.244-1, вып.6	Керамический гранит 600х600 -11 мм Прослойка и заполнение швов из цементно-песчаного раствора М150 -15 мм Стяжка из цементно-песчаного раствора марки 150 -54 мм Теплоизоляц.слой ПМ-50 ГОСТ 9573-2012-30мм Железобетонная плита перекрытия -220 мм	126,8

1. Деревянные конструкции полов спортзала окрасить огнезащитными композициями типа "Спарк"-древесина ТУ 647 РК -19770309ТОО-001-2000.
2. Полы во всех помещениях, кроме душевых и санузлов, выполнить без порогов.
3. Работы по устройству полов проводить после прокладки инженерных коммуникаций.
4. Высоту полов всех помещений каждого этажа (кроме санузлов, душевых и помещений уборочного инвентаря) выдержать на одной отметке.
5. В помещениях с использованием линолеумных покрытий края линолеума у стен должны быть подведены под плинтуса, плотно закрепленные между стеной и полом.
   Швы примыкающих друг к другу листов линолеума должны быть тщательно пропаяны.
6. Деревянные полы и плинтус окрасить масляной краской светло-коричневого цвета за 2 раза.
   Полы спортзала окрасить масляной краской за 2 раза, рисунок выполнить согласно стандартов.
7. В конструкции пола спорт.зала выполнить подготовку из бетона класса В15 толщиной 150мм, армированную сварными сетками из арматуры ø5ВрI с ячейками 100х100мм. Расход арматуры ø5ВрI-206,3кг.
8. Для обеспечения вентиляции подпольного пространства полов с деревянным покрытием применять плинтуса с отверстиями.
9. В двух противоположных углах помещений в полах типа 7,8 (1этаж) ставить вентиляционные решетки из нержавеющего металла (дет.53 серия 2.140-1 вып.3) для обеспечения вентиляции подпольного пространства.
10. Вентиляционные отверстия в покрытии пола предусмотреть при ее изготовлении.
11. В помещениях с полами из керамической плитки плинтус выполнить из керамической плитки на цемент. растворе М100 (3752,4п.м.), с линолеумными полами-поливинилхлоридный плинтус (932,8м.п.), с деревянными полами -деревянный плинтус (2450,5м.п.).
12. При устройстве полов пользоваться ВСН 9-94 "Инструкция по устройству полов в жилых и общественных зданиях", СП РК 3.02-136-2012.
13. По периметру наружных стен спортзала предусмотреть засыпку керамзитовым гравием на ширину 0,8м. толщиной 400мм. Расход керамзитового гравия-1,28м3.
14. Дощатое покрытие пола устраивают из шпунтованных досок 1 и 2 сорта антисептированных с нижней стороны и по кромкам. Влажность досок при их укладке и сплачивании не должна превышать 12%. Материалом для изготовления пола является древесина хвойных и лиственных пород (кроме липы и тополя).
15. Укладка вышеуказанных элементов пола допускается лишь после освидетельствования правильности выполнения соответствующего нижележащего элемента с составлением акта на скрытые работы.
16. Все типы покрытий должны иметь сертификат соответствия и санитарно-гигиеническ. сертификат.
17. Относительная влажность воздуха в помещениях в процессе устройства покрытий полов, а также в последующий период (до сдачи в эксплуатацию) должна быть не более 60%. При этом температура воздуха на уровне пола при устройстве полов из древесных материалов должна быть не ниже +10°С, а из синтетических материалов не ниже +15°С.
18. Полы в помещениях душевых, моечных, заготовочной пищеблока оборудовать сливными трапами с уклоном 0,001 и отверстиями согласно СП РК 3.02-111-2012.
19. Данный лист см. совместно с листами АС-8-35.

Изм.	Кол.уч.	Лист	Nдок	Подп.	Дата	56-2018-1-РП-АР		
						Строительство средней школы на 1200мест в пос.Восточный г.Семей ВКО		
Разработал		Токтагужинова					Стадия	Лист	Листов
Проверил		Саркеева					РП	39	
Норм.контр.		Токтагужинова				Экспликация полов	ТОО ПИИ "Семстройпроект"	

ВЕДОМОСТЬ ОТДЕЛКИ ПОМЕЩЕНИЙ (площадь, м²)

Наименование или номер помещения	Потолок		Стены или перегородки		Низ стен или перегородок		
	Площадь	Вид отделки	Площадь	Вид отделки	Площадь	Вид отделки	Высота, мм
1	2	3	4	5	6	7	8
Подвал							
N 1,3,4,6,7,9а,9б,9в,9г, 10,12,14	512,3	Затирка швов и известковая побелка	684,3	Улучшенная штукатурка и известковая побелка	–	–	–
1 этаж							
N 1,2,5,13,14,18,19,22, 23,27,28,29,30,31а,32, 38,40,41,42,43,44,49,51, 52,53,54,55,56,57,58, 58а,63,64,66,74,75,84, 85,86,87,91,99,100,101, 101а	2325,8	Сплошное выравнивание (левкас) улучшенная водоэмульсионная окраска	1784,94	Улучшенная штукатурка, левкас высококачеств. водоэмульсионная окраска (колер N1)	1809,32	Улучшенная штукатурка, левкас высококачеств. окраска масляной краской (колер N1)	1600
N 4,6,33,39,45,46,47, 48,50,76	904,2	Сплошное выравнивание (левкас) улучшенная водоэмульсионная окраска	945,3	Улучшенная штукатурка, левкас высококачеств. водоэмульсионная окраска (колер N3)	115,2	Улучшенная штукатурка, левкас высококачеств. окраска масляной краской (колер N3) (сапожок)	300
N 7,9,21,67	184,07	Сплошное выравнивание (левкас) улучшенная водоэмульсионная окраска	135,93	Улучшенная штукатурка, левкас высококачеств. водоэмульсионная окраска белого цвета	268,94	Улучшенная штукатурка, левкас высококачеств. окраска масляной краской (колерN2)	2100
N 20,65	630,5	Сплошное выравнивание (левкас) улучшенная водоэмульсионная окраска	522,34	Улучшенная штукатурка, левкас высококачеств. водоэмульсионная окраска белого цвета	263,06	Улучшенная штукатурка, левкас высококачеств. окраска масляной краской (колер N2)	2400
N 11,12,15,16,17, 24,25,26,35,36,37, 69,70,83,89,93,102,103, 92	170,2	Сплошное выравнивание (левкас) улучшенная водоэмульсионная окраска	319,92	Улучшенная штукатурка, левкас улучшенная водоэмульсионная окраска	432,44	Штукатурка, керамическая глазурован. плитка, ГОСТ 6141–82* 200х300мм "Камелия"	1800
N 8,68,71,72,77, 78,79,80,81,82,90, 94,95,96,97,104	235,84	Сплошное выравнивание (левкас) окраска масляной краской	833,26	Штукатурка, керамическая глазурован. плитка, ГОСТ 6141–82* 200х300 мм "Аликанте бирюза"	–	–	-
N 3,34,59,59а,60, 61,62,73,88	250,0	Сплошное выравнивание (левкас) водоэмульсионная окраска	581,73	Улучшенная штукатурка, левкас высококачеств. водоэмульс. окр. (колер N4)	–	–	-
N 98	8,3	Сплошное выравнивание (левкас) улучшенная водоэмульсионная окраска	17,0	Улучшенная штукатурка, левкас улучшенная окраска масляной краской	24,9	Штукатурка, керамическая глазурован. плитка, ГОСТ 6141–82* 200х300мм "Камелия"	1800
2этаж							
N 2,3,5,6,10,12,16,21,22 31,32,33,44,45,47,48, 49,51,56,68	1334,39	Сплошное выравнивание (левкас) улучшенная водоэмульсионная окраска	1036,24	Улучшенная штукатурка, левкас высококачеств. водоэмульсионная окраска (колерN1)	900,6	Улучшенная штукатурка, левкас высококачеств. окраска масляной краской (колерN1)	1600
N 55,57,64,65,66,67	294,55	Подвесной потолок "Армстронг"					
N 13,14,15,23,24,25, 34,35,36	99,69	Сплошное выравнивание (левкас) улучшенная водоэмульсионная окраска	191,3	Улучшенная штукатурка, левкас улучшенная водоэмульсионная окраска	269,83	Штукатурка, керамическая глазурованная плитка, ГОСТ 6141–82* 200х300мм "Камелия"	1800
N 60,61	13,74	Подвесной потолок Влагостойкий гипсокартон, грунтовка, масл. окраска					
N 59	16,05	Подвесной потолок Влагостойкий гипсокартон, грунтовка, масл. окраска	130,1	Штукатурка, керамическая глазурованная плитка, ГОСТ 6141–82* 200х300 мм "Аликанте бирюза"	–	-	-
N 1,4,7,8,9,11,17,18,19, 20,26,27,28,29,30,37, 38,39,40,41,43,52,53а	1445,0	Сплошное выравнивание (левкас) улучшенная водоэмульсионная окраска	2245,97	Улучшенная штукатурка, левкас, высококачеств. водоэмульсионная окраска с колером (колерN3)	247,9	Улучшенная штукатурка, левкас, высококачеств. окраска масляной краской (колерN3) (сапожок)	300
N 62	330,1	Подвесной потолок "Армстронг"					
N 42,46,50,53	282,6	Сплошное выравнивание (левкас) улучшенная водоэмульсионная окраска	513,97	Улучшенная штукатурка, левкас, высококачеств. водоэмульсионная окраска с колером N4	–	-	-
N 63	84,0	Подвесной потолок "Армстронг"					
N 54	203,8	Сплошное выравнивание (левкас) улучшенная водоэмульсионная окраска	127,57	Улучшенная штукатурка, левкас, высококачеств. водоэмульсионная окраска белого цвета	190,35	Улучшенная штукатурка, левкас, высококачеств. окраска масляной краской (колерN2)	2100
N 58	41,02	Подвесной потолок "Армстронг"					
3 этаж							
N 3,6,16,22,29,33,37, 38,46,47,48,50	1363,16	Сплошное выравнивание (левкас) улучшенная водоэмульсионная окраска	1639,75	Улучшенная штукатурка, левкас, высококачеств. водоэмульсионная окраска (колер N1)	953,78	Улучшенная штукатурка, левкас, высококачеств. окраска масляной краской (колер N1)	1600
N 1,2,4,5,7,8,9,10,11,12, 17,18,19,20,21,26,27,28, 30,31,32,39,40,41,42,43, 44,45,49,52,52а,53,54	1669,2	Сплошное выравнивание (левкас) улучшенная водоэмульсионная окраска	2745,41	Улучшенная штукатурка, левкас, высококачеств. водоэмульсионная окраска (колер N3)	278,85	Улучшенная штукатурка, левкас, высококачеств. окраска масляной краской (колер N3) (сапожок)	300
N 13,14,15,23,24, 25,34,35,36	99,52	Сплошное выравнивание (левкас) улучшенная водоэмульсионная окраска	441,32	Улучшенная штукатурка, левкас, улучшенная водоэмульсионная окраска	252,45	Штукатурка, керамическая глазурован. плитка, ГОСТ 6141–82* 200х300мм "Камелия"	1800
N 51	35,7	Сплошное выравнивание (левкас) улучшенная водоэмульсионная окраска	69,84	Улучшенная штукатурка, левкас, высококачеств. водоэмульсионная окраска (колер N4)	-	-	-

1	2	3	4	5	6	7	8

салатный – Колер N1 | св–голубой – Колер N2 | персик – Колер N3 | сливочный – Колер N4

1. Внутренние дверные блоки окрашиваются масляной краской белого цвета
2. Вся цветовая гамма внутренней отделки должна быть в светлых тонах
   Перед началом окраски цветовую гамму необходимо согласовать с проектным институтом.
3. Внутренние дверные и оконные откосы оштукатуриваются с последующим выравниванием сухими смесмесями и улучшенной водоэмульсионной окраской–912,82м2.
4. Воздуховоды во всех помещениях, кроме технических, сантехнических и производственных обшить гипсокартоном толщ. 10мм по металлическому каркасу.S гипсокартона для обшивки воздуховодов–242,38м2.
   Гипсокартон загрунтовать, затем окрасить улучшенной водоэмульсионной окраской, площадь отделки –220,15м2.
   В местах выпуска и притока воздуха установить пластиковые решетки.
   Воздуховоды в остальных помещениях окрасить автомобильной краской белого цвета за 2 раза.
5. Водопроводные и канализационные стояки во всех помещениях, кроме технических, сантехнических и обшить гипсокартоном толщ. 10мм по металлическому каркасу. S гипсокартона для обшивки стояков–62,76м2.
   Гипсокартон отделать грунтовкой, затем улучшенной водоэмульсионной окраской, площадь отделки –62,76м2.
   В местах установки прочистки и ревизий на стояках предусмотреть проемы с дверцами размером 20х20 см.
6. В местах установки умывальников в классах, кабинетах, лабораториях, в помещениях медицинского назначения, учительской и в местах установки питьевых фонтанчиков предусмотреть отделку глазурованными плитками на высоту 1,8 м от пола и шириной не менее 0,2м от прибора с каждой стороны – 68,04 м2
7. Отделка нижних поверхностей лестничных маршей и площадок учтена в площади отделки потолков.
8. Данный лист см. с листами АС–8–35.

Изм.	Кол.уч.	Лист	Nдок.	Подп.	Дата
Разработал		Токтагужинова			
Проверил		Саркеева			
Норм. контр.		Токтагужинова			

56–2018–1–РП–АР

Строительство средней школы на 1200мест в пос.Восточный в г.Семей ВКО

Стадия	Лист	Листов
РП	40	

Ведомость отделки помещений

ТОО ПИИ "Семстройпроект"

Спецификация элементов заполнения проемов

Марка, поз.	Обозначение	Наименование	Количество: Подв.	1эт.	2эт.	3эт.	Всего	Примеч.
1	2	3	4	5	6	7	8	9
		Двери наружные утепленные						
1	Металлические индивидуального изготовления по типу Серии 1.236-5, выпуск 3. с полимерным покрытием	2370х1910	–	1	–	–	1	двери утепленные
2		2070х1510	–	8	–	–	8	двери утепленные
3		2370х1310	–	6/1	–	–	7	двери утепленные
4	ГОСТ 23166-99	Дверь балконная БП РСП по типу 24-12У,h=2300	–	2/2	–	–	4	
5	Металлические индивидуального изготовления по типу Серии 1.236-5, выпуск 3. с полимерным покрытием	2070х910	–	-/1	–	–	1	двери утепленные
6	Серия 1.236-5, в.3	по типу ДП 3.06 1210х1620(h)	3/3	–	–	–	6	1,5-польные противопожарные
		Двери внутренние						
7	ГОСТ 6629-88	ДО 24-15	–	6	4	3	13	
8	то же	ДО 24-13	–	1/2	-/3	–	6	
9	Серия 1.236-5, в.3	ДП 3.02	–	3	5	2	10	двупольные противопожарные
10	ГОСТ 6629-88	ДГ 24-10	–	17/14	18/18	19/9	95	
11	то же	ДГ 21-9	–	13/10	2/1	2/3	31	
12	то же	ДГ 21-8	–	12/7	9/5	9/5	47	
13	то же	ДГ 21-7	–	2/5	5/9	-/1	22	
14	Индивид. см.л. АС-48	ИД 21-9	–	-/1	–	–	1	
15	Серия 1.236-5, в.3	по типу ДП 3.07 с размерами 1010х2040(h)	5/6	–	–	–	11	противопожарные
16	то же	по типу ДП 3.07 с размерами 1010х1690(h)	2/4	–	–	–	6	противопожарные
17	индивидуальная, решетчатая см. данный лист	2100х1010	–	1	–	–	1	индивидуальные
18	ГОСТ 6629-88	ДГ 24-12	–	2/6	–	–	8	1,5-польные
19	то же	по типу ДГ 24-15 с размерами 2500(h)х1510	–	–	1	1	2	
20	ГОСТ 6629-88	ДГ 24-15	–	1	–	–	1	
21	то же	ДГ 24-13	–	1/2	–	–	3	
		Витражи наружные (Вн) и внутренние (Вв)						
Вн1	Индивид. см.л. АС-43	Вн 2600(h) х 2460	–	2	–	–	2	металлопластик
Вн2	Индивид. см.л. АС-43	Вн 9860(h) х 13400 (фальшостекление)	–	–	1	–	1	алюминиевый профиль
Вн4	Индивид. см.л. АС-44	Вн 6690(h) х 1810 (фальшостекление)	–	–	4	–	4	алюминиевый профиль
Вн5	Индивид. см.л. АС-43	Вн 2620(h) х 6060	–	1	–	–	1	металлопластик
Вн5*	Индивид. см.л. АС-44	Вн 2620(h) х 6060	–	1	–	–	1	металлопластик
Вв6	Индивид. см.л. АС-44	Вв 2960(h) х 6120	–	1	–	–	1	металлопластик
Вв7	Индивид. см.л. АС-44	Вв 2060(h) х 2960	–	1	–	–	1	металлопластик
Вв8	Индивид. см.л. АС-44	Вв 2960(h) х 4000	–	4	4	4	12	металлопластик
Вв9	Индивид. см.л. АС-44	Вв 2960(h) х 6000	–	1	–	–	1	металлопластик
Вв10	Индивид. см.л. АС-44	Вв 2960(h) х 5060	–	1	–	–	1	металлопластик

Марка, поз.	Обозначение	Наименование	Количество: Подв.	1эт.	2эт.	3эт.	Чердак	Всего	Примеч.
1	2	3	4	5	6	7	8	9	
		Оконные блоки металлопластиковые с тройным остеклением							
01	индивидуальное металлопластиковое, по типу ГОСТ 23166-99	ОП ССП 2110-2110 Фр схему см. лист АС-42	–	12	12	–	–	24	
02	индивидуальное металлопластиковое, по типу ГОСТ 23166-99	ОП ССП 2110-1810 Фр схему см. лист АС-42	–	4	4	–	–	8	
03	то же	ОП ССП 1810-2110 Фр	–	41	40	46	–	127	
04	то же	ОП ССП 1810-1810 Фр	–	58	64	57	–	176	
05	индивидуальное металлопластиковое, по типу ГОСТ 23166-99	ОП ССП 18-18 Фр схему см. лист АС-42	–	5	11	–	–	16	
06	то же	ОП ССП 1810-1510 Фр	–	11	12	8	–	31	
07	то же	индивидуальное, по типу ОП ССП 910-1350 Фр, с размерами 900(h)-1350	–	2	2	2	–	6	
08	то же	ОП ССП 1810-1210 Фр	–	2	2	2	–	6	
09	то же	ОП ССП 1810-910 Фр	–	2	–	–	–	2	
010	то же	ОП ССП 18-9 Фр	–	1	–	–	–	1	
011	то же	ОП ССП 18-6 Фр	–	1	–	–	–	1	
012	то же	ОП ССП 1210-910	14	–	–	–	–	14	
013	то же	ОП ССП 1510-2110	–	–	1	–	–	1	
014	индивидуальное, металлопластиковое по типу ГОСТ 23166-99	ОП ССП 910-1810, с размерами 1100(h)-1810	–	–	4	4	–	8	
ОИ-1	индивидуальное (по ГОСТ 24454-80*Е) См. АС-176, АС-177	1230(h)х2430	–	–	–	–	4	4	
ОИ-2		800(h)х1275	–	–	–	–	8	8	
015	индивидуальное металлопластиковое, по типу ГОСТ 23166-99	индивидуальное, по типу ОП ССП 1810-2110 Фр с размерами 1710(h)-2110	–	1	–	–	–	1	
016	то же	индивидуальное, по типу ОП ССП 1810-1810 Фр с размерами 1710(h)-1810	–	3	–	–	–	3	
017	то же	индивидуальное, по типу ОП ССП 1810-2110 Фр с размерами 1810(h)-1665	–	1	1	1	–	3	
018	то же	индивидуальное, по типу ОП ССП 1810-1810 Фр с размерами 1810(h)-1270	–	1	1	1	–	3	
019	то же	индивидуальное, по типу ОП ССП 1810-2110 Фр с размерами 1810(h)-1946	–	1	1	1	–	3	
020	то же	индивидуальное, по типу ОП ССП 1810-2110 Фр с размерами 1810(h)-2014	–	2	2	2	–	6	
021	то же	индивидуальное, по типу ОП ССП 1810-1810 Фр с размерами 1810(h)-1234	–	1	1	1	–	3	
022	то же	индивидуальное, по типу ОП ССП 1810-1810 Фр с размерами 1810(h)-1616	–	1	1	1	–	3	
		Подоконные плиты пластиковые							
ПП1	Пластиковые по типу серии 1.136.5-24, вып.1	ПП 22-55-1	–	58	57	50	–	165	
ПП2	то же	ПП 19-55-1	–	73	83	64	–	220	
ПП3	то же	ПП 16-55-1	–	11	12	8	–	31	
ПП4	то же	ПП 14-55-1	–	2	2	2	–	6	
ПП5	то же	ПП 13-55-1	–	2	2	2	–	6	
ПП6	то же	ПП 10-55-1	14	4	–	–	–	18	
		Фрамуги деревянные наружные с тройным остеклением							
ФР-1	Деревянные по серии 1.236- 12, выпуск 1	по типу ФН 03-15 (320(h)х1176мм)	–	2	–	–		2	
		Фрамуги деревянные внутренние с одинарным остеклением							
ФР-2	Деревянные по серии 1.236- 12, выпуск 1	по типу ФВ 09-12 с размерами 900(h)х1200	–	–	12	12		24	

Д-17

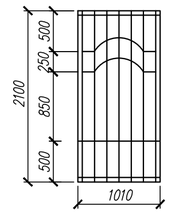

Расход материалов на изготовление металлической решетчатой двери Д-17 составляет: L 50х5 = 28,3кг;
арматура ø 12А III – 16,33кг.

1. Схема определения левых и правых дверей : 1/1- левая/правая .
2. Для оформления заказа на изготовление индивидуальных металлопластиковых окон и витражей уточнить размеры проемов (произвести дополнительные обмеры) по факту кладки.
3. Двери со знаком* должны иметь приспособления для самозакрывания и уплотнения в притворах.
4. Внутренние дверные блоки и фрамуги окрашиваются масляной краской белого цвета за 2 раза.
5. При установке оконных блоков в стеновые проемы учитывать ГОСТ 30971-2002. "Швы монтажные узлов примыканий оконных блоков к стеновым проемам"
6. На открывающиеся створки окон предусмотреть противомоскитные сетки.
7. Все двери предусмотреть с замками.
8. Остекление дверей и витражей выполнить из ударопрочного закаленного стекла.
9. В дверях типа О установить с двух сторон защитные ограждения см. ГОСТ 6629-88, прилож.3 (для внутренних дверей), ГОСТ 24698-81, серию 1.136.5-19 (для наружных дверей).
10. Все двери, кроме дверей помещений с влажным режимом, выполнить без порогов. Высота каждого уровня порога входной наружной двери не должна превышать 0,014м согласно СП РК 3.06-101-2012.
11. Данный лист смотреть совместно с листами АС-8-35.

Изм.	Кол.уч.	Лист	Nдок.	Подп.	Дата
Разработал	Токтагужинова				
Проверил	Саркеева				
Норм. контр.	Токтагужинова				

56-2018-1-РП-АР

Строительство средней школы на 1200мест в пос.Восточный в г.Семей ВКО

Стадия	Лист	Листов
РП	41	

Спецификация элементов заполнения проемов

ТОО ПИИ "Семстройпроект"

Фрагмент фасада 1

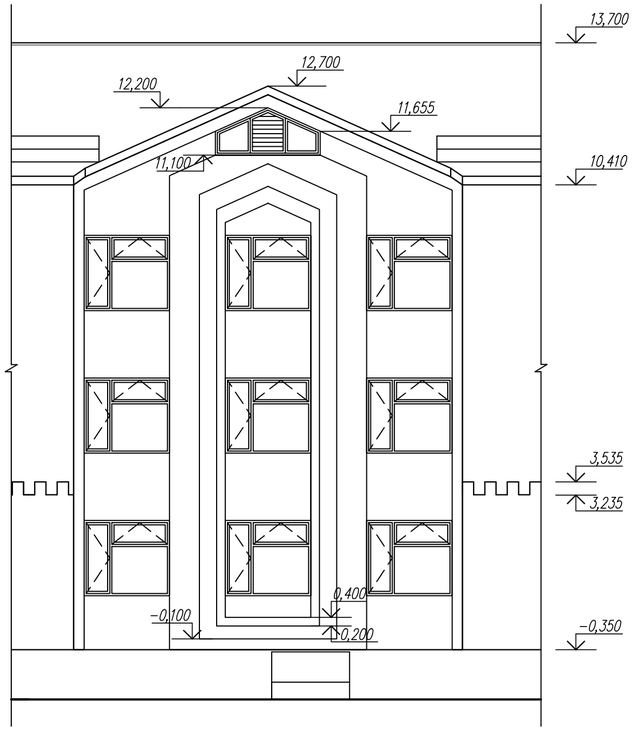

Фрагмент фасада 2

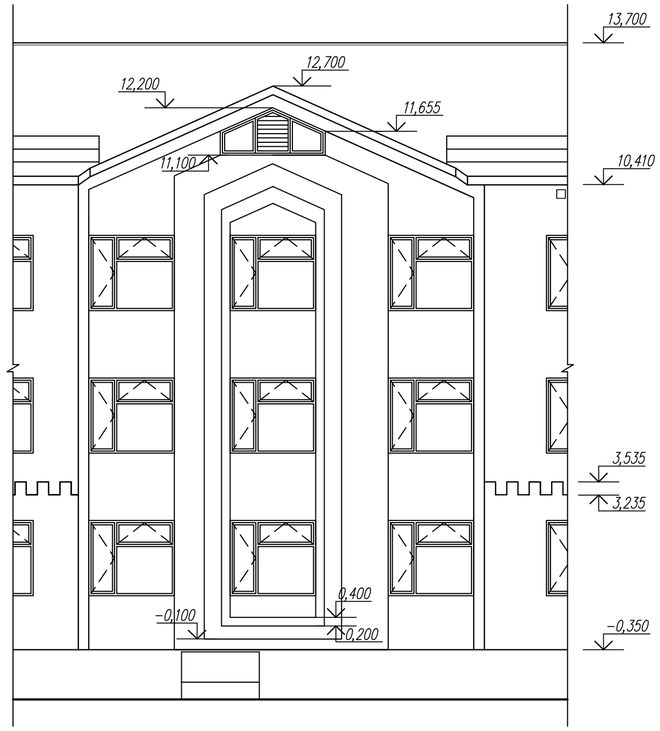

Фрагмент фасада 3

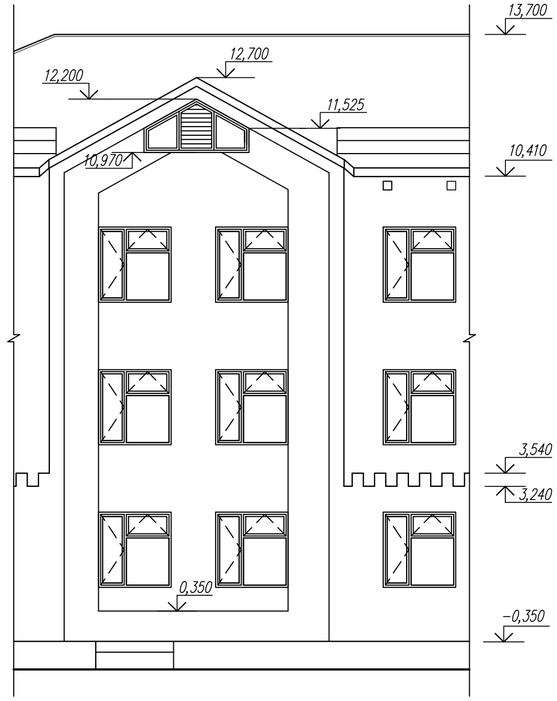

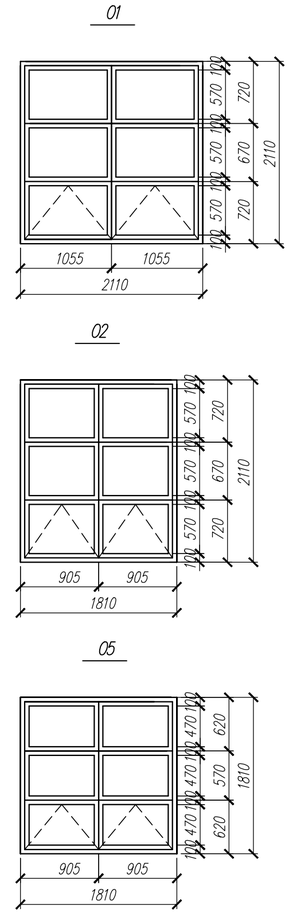

Фрагмент фасада 4

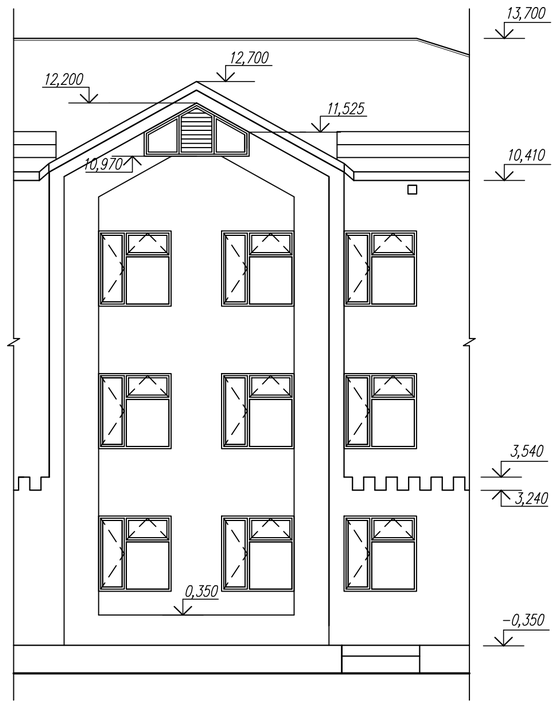

Фрагмент фасада 5

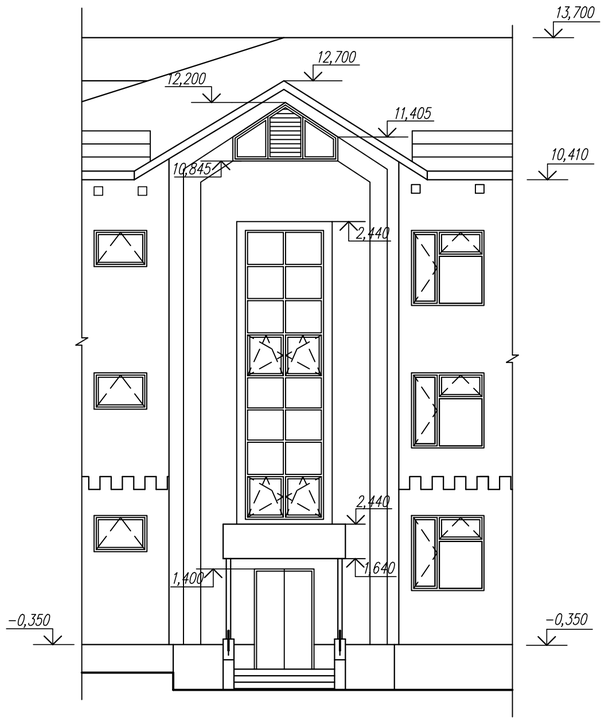

Устройство металлической перемычки

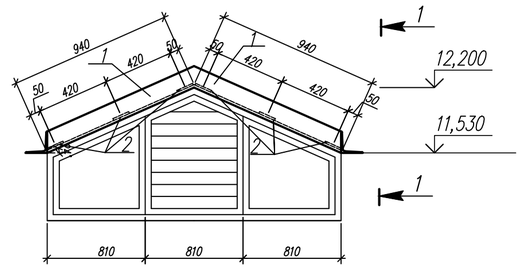

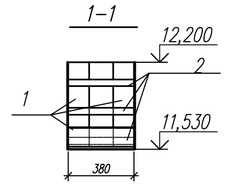

Расход материалов на устройство металлической перемычки

Марка	Обозначение	Наименование	Кол. шт.	Масса ед., кг	Примечан.
1	2	3	4	5	6
		Металлическая перемычка	8	124,26	
1	ГОСТ 8240-97	Уголок ∟ 125х8 Lобщ=4,52 п.м.	–	70,06	
2	ГОСТ 103-2006	Полоса 100х3 Lобщ=2,3п.м.	–	54,2	

1. Разработанные чердачные окна смотреть на листах АС-176,177.
2. Данный лист смотреть совместно с листами АС-4,5.
3. Сварку производить электродами Э-42 hшв.=6мм по ГОСТ 9467-75*.

Изм.	Кол.уч.	Лист	Nдок.	Подп.	Дата
Разработал	Токтагужинова				
Проверил	Саркеева				
Норм.контр.	Токтагужинова				

56-2018-1-РП-АР

Строительство средней школы на 1200мест в пос.Восточный в г.Семей ВКО

Стадия	Лист	Листов
РП	42	

Рисунок и размеры окон 01,02,05. Фрагменты фасадов 1,2,3,4,5.

ТОО ПИИ "Семстройпроект"

Развертка наружных витражей :

Вн2 (7190/5600hx13280/7860мм-1шт)

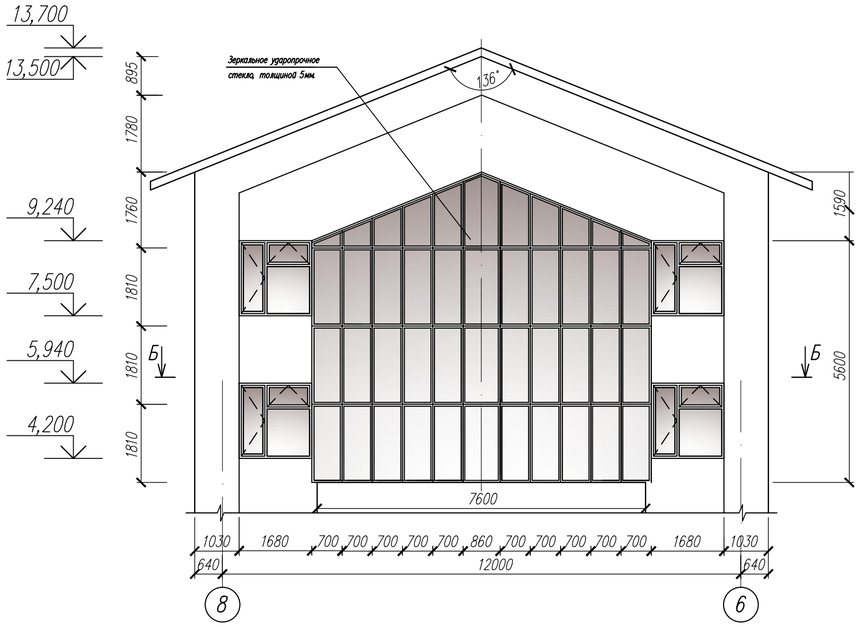

Вн1 (2600hx2460мм-2шт)

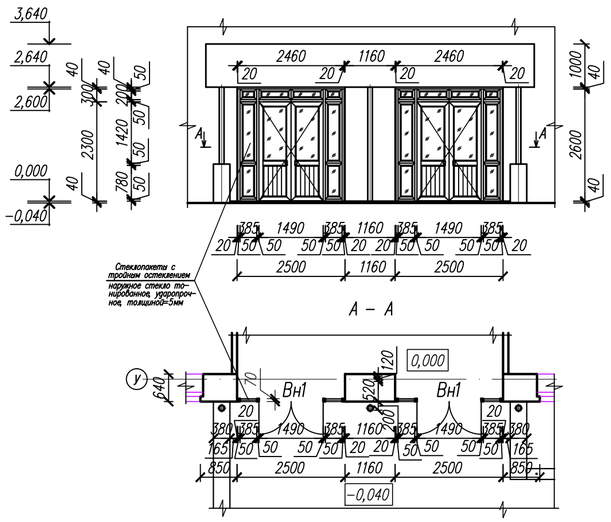

Б – Б

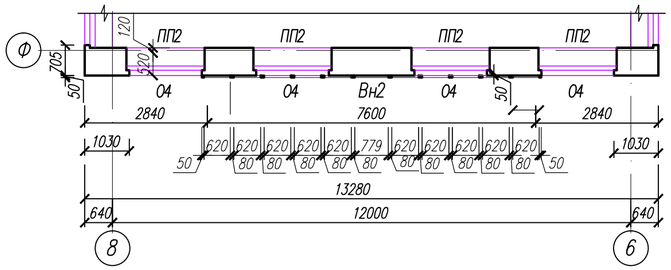

Вн5 (2600hx1720/2620/1720мм-1шт)

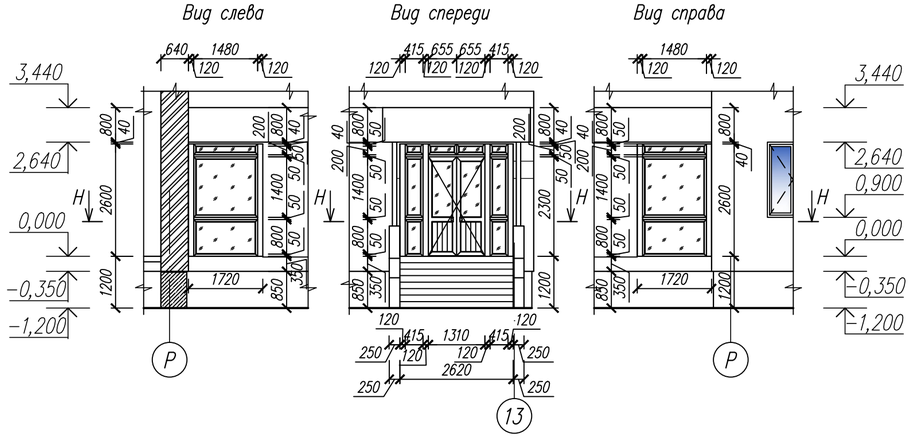

Н – Н

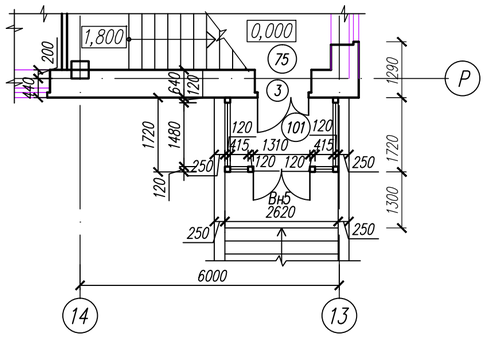

1. Витражи Вн1, Вн5 – металлопластиковые, Вн2 – алюминиевые индивидуального изготовления.
2. Для оформления заказа на изготовление индивидуальных окон и витражей уточнить размеры проемов (произвести дополнительные обмеры).
3. Узлы креплений и сечений выполнить согласно технологии завода-изготовителя.
4. Данный лист смотреть совместно с листами АС-4,5 и АС-8÷35.

УСЛОВНЫЕ ОБОЗНАЧЕНИЯ :

– Керамогранит белого цвета

– Зеркальное ударопрочное стекло, толщиной 5мм.

						56-2018-1-РП-АР			
						Строительство средней школы на 1200мест в пос.Восточный в г.Семей ВКО			
Изм.	Кол.уч.	Лист	Nдок.	Подпись	Дата				
Разработал		Токтагужинова					Стадия	Лист	Листов
Проверил		Саркеева					РП	43	
Норм.контр.		Токтагужинова				Наружные витражи Вн1, Вн2, Вн3, Вн5	ТОО ПИИ "Семстройпроект"		

Развертка наружного витража :

Вн4 (6690hх 1810–4шт)

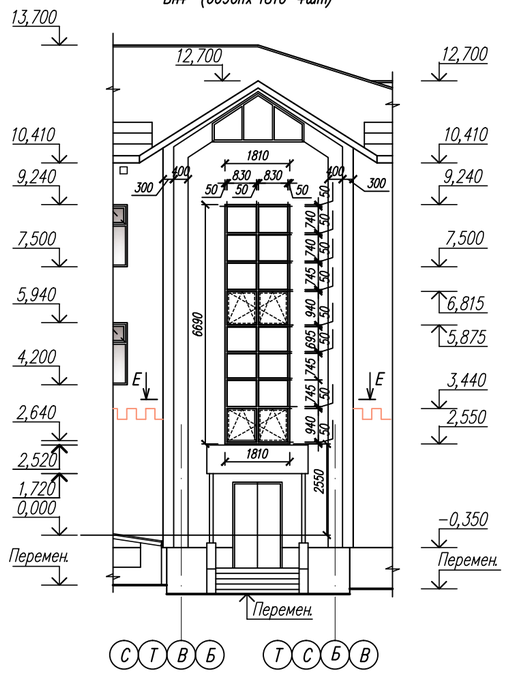

Развертка внутренних витражей :

В86 (2960hх6120мм–1шт)

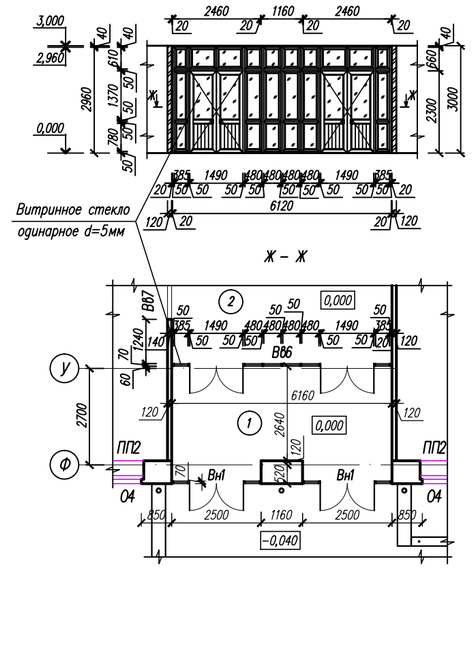

В87 (2060hх2960мм–1шт)

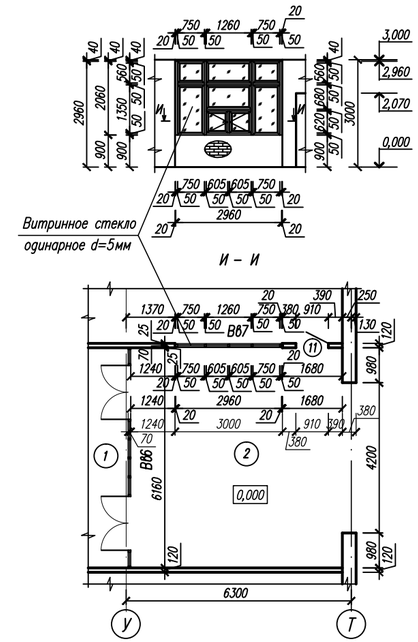

Вн5* (2600hх1620/2620/1620мм–1шт)

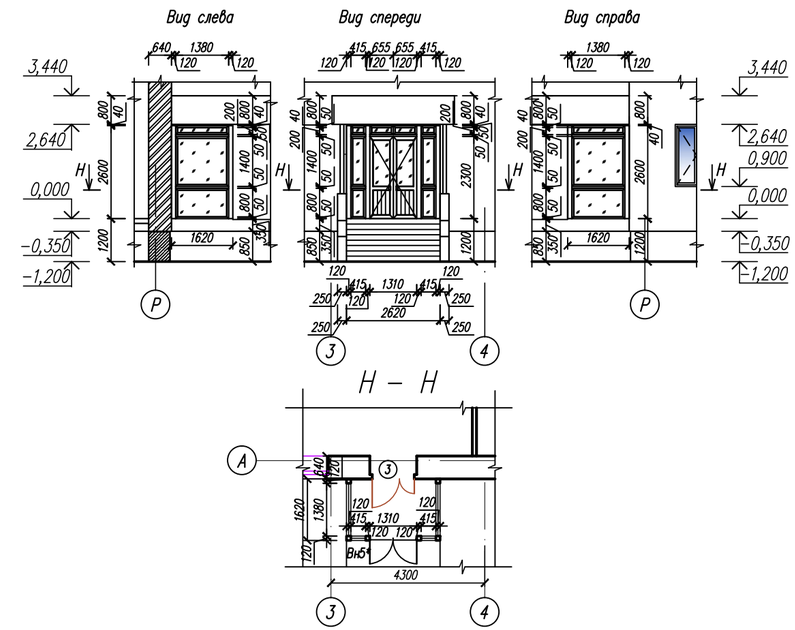

Е – Е

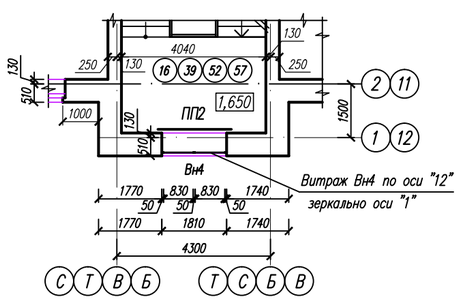

В88 (2960hх4000мм–10шт)

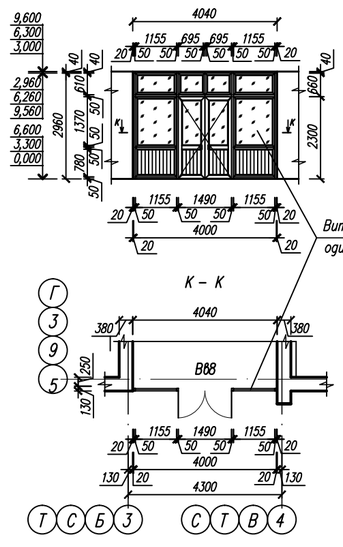

В89 (2960hх1680/2640/1680мм–1шт)

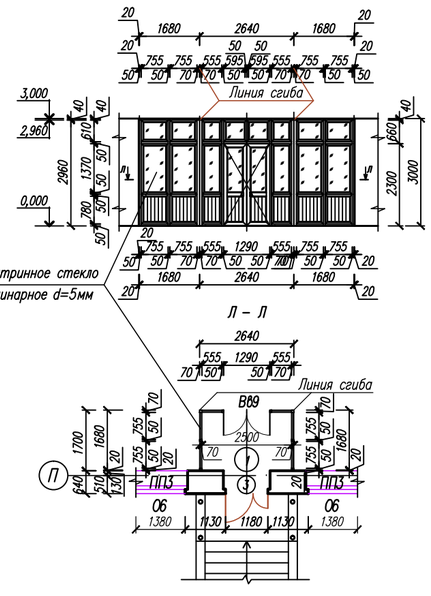

В810 (2960hх5060мм–1шт)

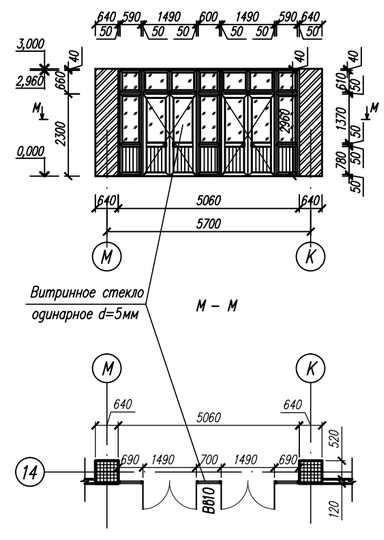

УСЛОВНЫЕ ОБОЗНАЧЕНИЯ :

– Тонированное ударопрочое стекло, толщиной 5мм.(Вн4)

– Витринное одинарное стекло, толщиной 5мм.(В86 – В810)

1. Витражи Вн4 –алюминиевые, В86–В810 –металлопластиковые индивидуального изготовления.
2. Для оформления заказа на изготовление индивидуальных окон и витражей уточнить размеры проемов (произвести дополнительные обмеры).
3. Узлы креплений и сечений выполнить согласно технологии завода–изготовителя.
4. Данный лист смотреть совместно с листами АС–4,5 и АС–8÷35.

						56–2018–1–РП–АР			
						Строительство средней школы на 1200мест в пос.Восточный в г.Семей ВКО			
Изм.	Кол.уч.	Лист	Nдок	Подпись	Дата				
Разработал		Токтагужинова					Стадия	Лист	Листов
Проверил		Саркеева					РП	44	
Норм.контр.		Токтагужинова				Наружный витраж Вн4, внутренние витражи В86, В87, В88, В89 и В810.	ТОО ПИИ "Семстройпроект"		

Фрагмент плана 1 (3шт).
Блок В 1–3 этажи.

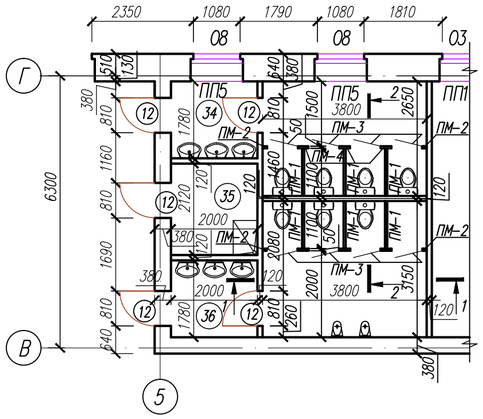

Фрагмент плана 2 (3шт).
Блок Б 1–3 этажи.

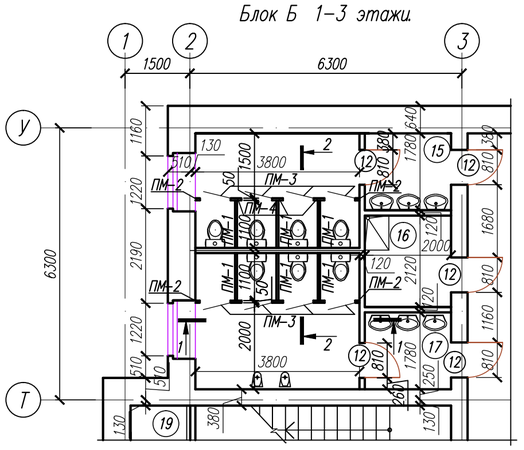

4

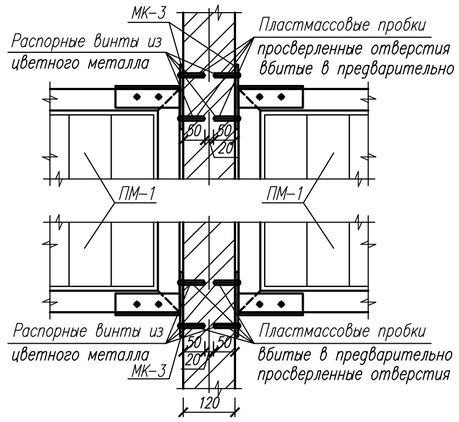

1–1

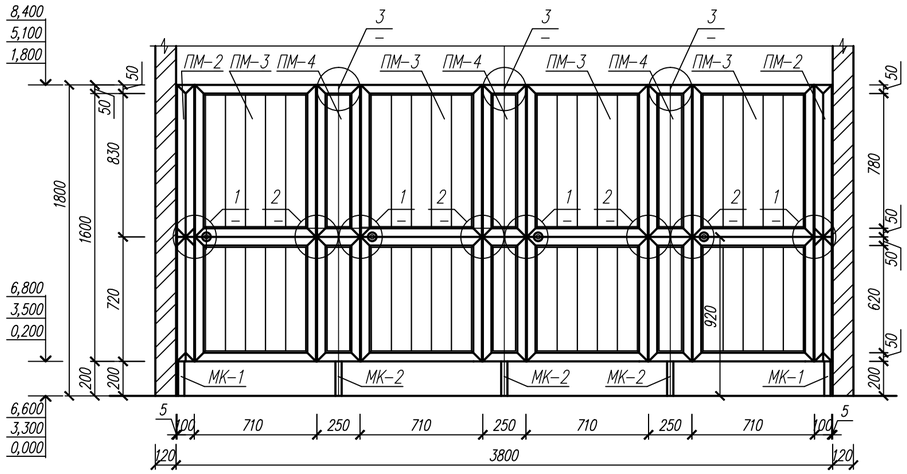

2–2

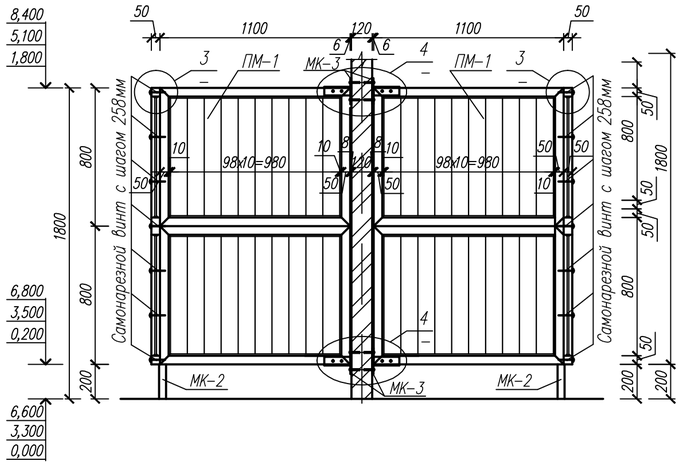

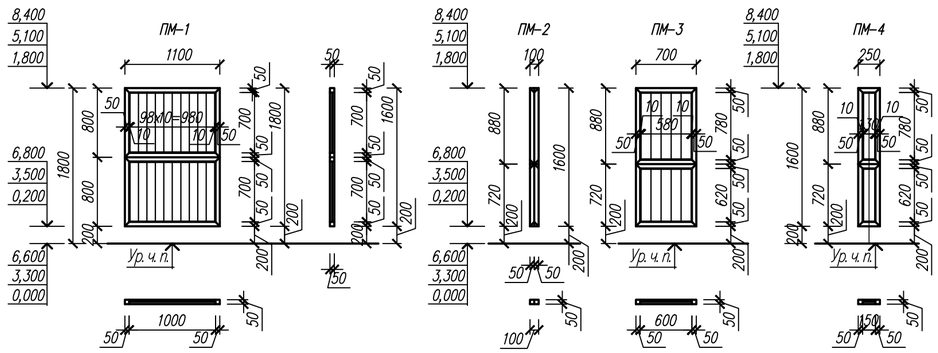

1

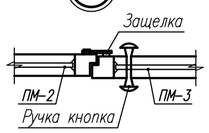

2

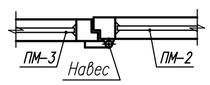

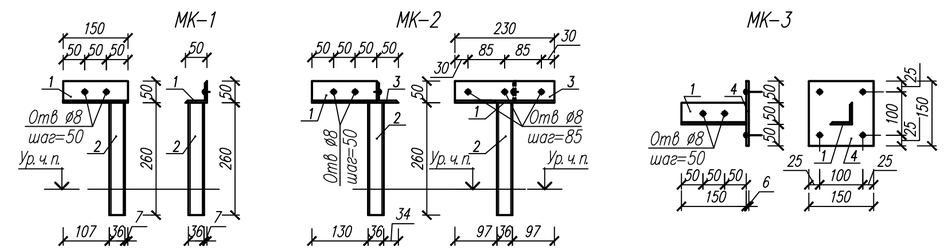

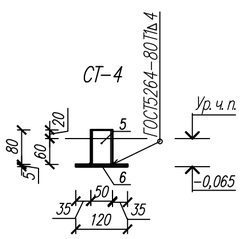

3

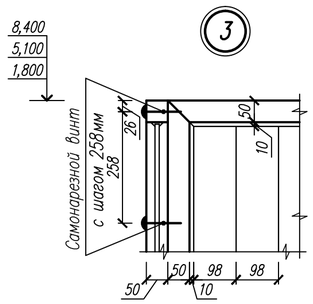

Спецификация элементов перегородок на один фрагмент плана 1 и 2

Марка, поз.	Обозначение	Наименование	Кол-во	Масса ед., кг	Приме-чание
ПМ-1		Панель из металлопласта ПМ-1	6	26,40	На 1эл-т
ПМ-2		Панель из металлопласта ПМ-2	4	2,40	то же
ПМ-3		Панель из металлопласта ПМ-3	8	16,80	то же
ПМ-4		Панель из металлопласта ПМ-4	6	6,00	то же
		Закладные детали			
МК-1		Закладная деталь МК-1	4	1,65	На 1эл-т
МК-2		Закладная деталь МК-2	6	2,54	то же
МК-3		Закладная деталь МК-3	12	1,66	то же
СТ-4		Закладная деталь СТ-4	10	1,18	то же

Спецификация элементов на одну закладную деталь

Марка, поз.	Обозначение	Наименование	Кол-во	Масса ед., кг	Приме-чание
		Закладная деталь МК-1	4		
1	ГОСТ 8509-93	Уголок ∟ 50х 50х5 L=150мм	1	0,57	На 1эл-т
2	ГОСТ 8639-68	Труба ст. квадрат. 36х4 L=260	1	1,05	то же
		Закладная деталь МК-2	6		
1	ГОСТ 8509-93	Уголок ∟ 50х 50х5 L=150мм	1	0,57	На 1эл-т
2	ГОСТ 8639-68	Труба ст. квадрат. 36х4 L=260	1	1,05	то же
3	ГОСТ 8509-93	Уголок ∟ 50х 50х5 L=230мм	1	0,87	то же
		Закладная деталь МК-3	12		
1	ГОСТ 8509-93	Уголок ∟ 50х 50х5 L=150мм	1	0,57	На 1эл-т
4	ГОСТ 103-2006	Полоса ст.-150х150х6 L=150	1	1,06	то же
		Закладная деталь СТ-4	10		
5	ГОСТ 8639-68	Труба ст. квадрат. 50х4 L=80	1	0,59	На 1эл-т
6	ГОСТ 103-2006	Полоса ст.-120х120х5 L=120	1	0,57	то же

1. Количество перегородок в спецификации дана только на один фрагмент плана. Количество фрагментов 1 и 2 поэтажно по 3 шт., общее количество санузлов-3шт.
2. Сварку элементов производить электродами типа Э-42. Высота шва =4мм.
3. Закладные детали выполнить с гальваническим покрытием светло-серого цвета.
4. Закладные детали МК-3 и СТ-4 устанавливать до укладки пола и облицовки стен.
5. Перегородки санузлов выполнить из металлопласта со сплошным заполнением. Их размеры уточнить при изготовлении с учетом фактически выполненных конструкций.
6. Узлы креплений и сечений выполнить согласно технологии фирмы-изготовителя Металлопласт белого цвета, вес без стекла 1м2=15кг.
7. Данный лист см. совместно с листами АС-15÷29.

Изм.	Кол.уч.	Лист	Nдок.	Подпись	Дата	56-2018-1-РП-АР		
						Строительство средней школы на 1200мест в пос.Восточный в г.Семей ВКО		
Разработал		Токтагужинова					Стадия	Лист	Листов
Проверил		Саркеева					РП	45	
Норм. контр.		Токтагужинова				Перегородки и двери санузлов. Фрагмент плана 1, 2. Блок Б, В 1-3этажи.	ТОО ПИИ "Семстройпроект"		

Фрагмент плана 3 (3шт).
Блок Б 1–3 этажи

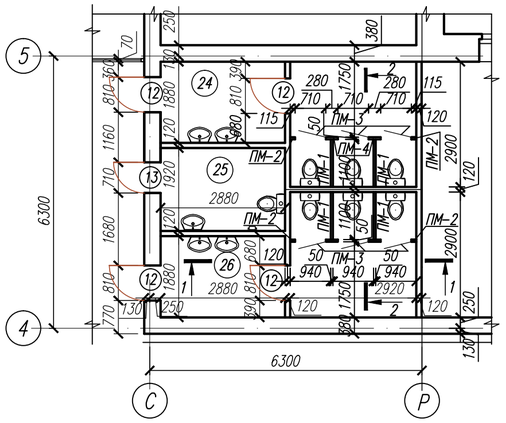

2–2

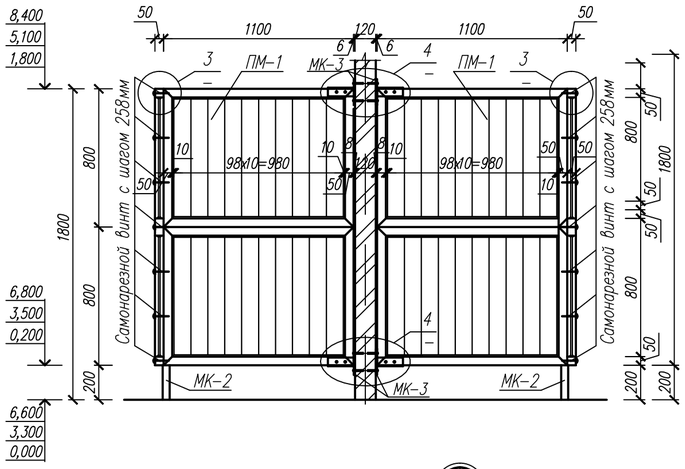

1–1

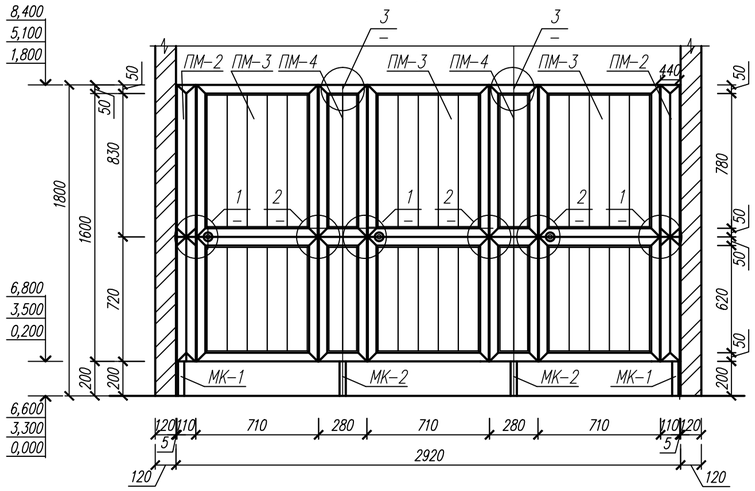

4

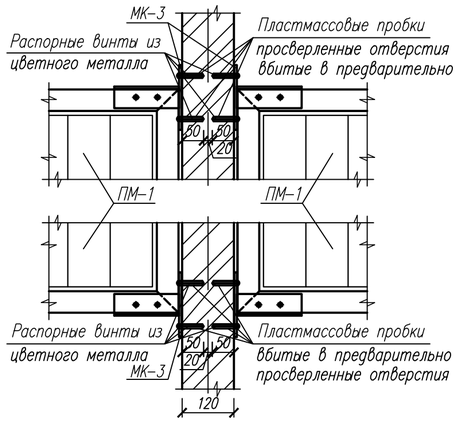

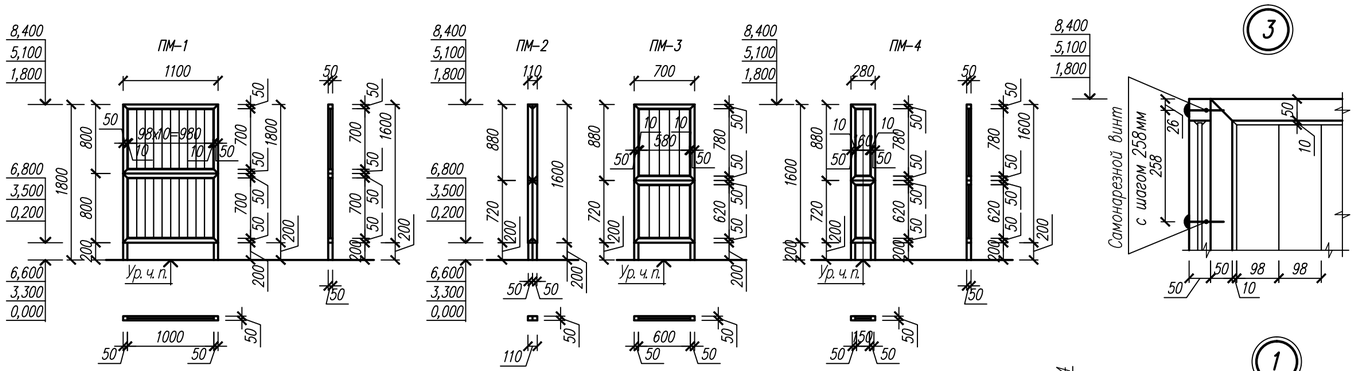

3

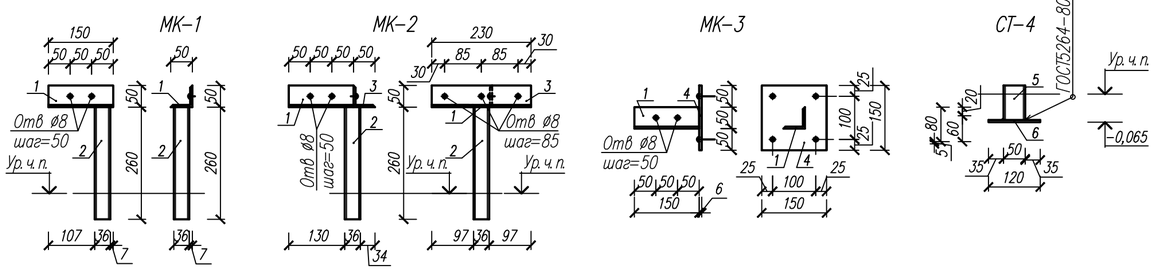

1

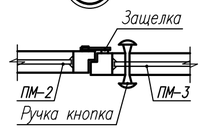

2

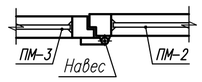

Спецификация элементов перегородок на один фрагмент плана 3

Марка, поз.	Обозначение	Наименование	Кол-во	Масса ед., кг	Приме-чание
ПМ-1		Панель из металлопласта ПМ-1	4	26,40	На 1эл-т
ПМ-2		Панель из металлопласта ПМ-2	4	2,64	то же
ПМ-3		Панель из металлопласта ПМ-3	6	16,80	то же
ПМ-4		Панель из металлопласта ПМ-4	4	6,72	то же
		Закладные детали			
МК-1		Закладная деталь МК-1	4	1,65	На 1эл-т
МК-2		Закладная деталь МК-2	4	2,54	то же
МК-3		Закладная деталь МК-3	8	1,66	то же
СТ-4		Закладная деталь СТ-4	8	1,18	то же

Спецификация элементов на одну закладную деталь

Марка, поз.	Обозначение	Наименование	Кол-во	Масса ед., кг	Приме-чание
		Закладная деталь МК-1	4		
1	ГОСТ 8509-93	Уголок ∟ 50х 50х5 L=150мм	1	0,57	На 1эл-т
2	ГОСТ 8639-68	Труба ст. квадрат. 36х4 L=260	1	1,05	то же
		Закладная деталь МК-2	4		
1	ГОСТ 8509-93	Уголок ∟ 50х 50х5 L=150мм	1	0,57	На 1эл-т
2	ГОСТ 8639-68	Труба ст. квадрат. 36х4 L=260	1	1,05	то же
3	ГОСТ 8509-93	Уголок ∟ 50х 50х5 L=230мм	1	0,87	то же
		Закладная деталь МК-3	8		
1	ГОСТ 8509-93	Уголок ∟ 50х 50х5 L=150мм	1	0,57	На 1эл-т
4	ГОСТ 103-2006	Полоса ст.-150х150х6 L=150	1	1,06	то же
		Закладная деталь СТ-4	8		
5	ГОСТ 8639-68	Труба ст. квадрат. 50х4 L=80	1	0,59	На 1эл-т
6	ГОСТ 103-2006	Полоса ст.-120х120х5 L=120	1	0,57	то же

1. Количество перегородок в спецификации дана только на один фрагмент плана. Количество фрагментов поэтажно -3шт., общее количество санузлов -3шт.
2. Сварку элементов производить электродами типа Э-42. Высота шва =4мм.
3. Закладные детали выполнить с гальваническим покрытием светло-серого цвета.
4. Закладные детали МК-3 и СТ-4 устанавливать до укладки пола и облицовки стен.
5. Перегородки санузлов выполнить из металлопласта со сплошным заполнением. Их размеры уточнить при изготовлении с учетом фактически выполненных конструкций.
6. Узлы креплений и сечений выполнить согласно технологии фирмы-изготовителя "Ак пласт" ТОО "Уфук". Металлопласт белого цвета, вес без стекла 1м2=15кг.
7. Данный лист см. совместно с листами АС-15÷29.

Изм.	Кол.уч.	Лист	Nдок	Подпись	Дата	56-2018-1-РП-АР		
						Строительство средней школы на 1200мест в пос.Восточный в г.Семей ВКО		
Разработал		Токтагужинова					Стадия	Лист	Листов
Проверил		Саркеева					РП	46	
Норм. контр.		Токтагужинова				Перегородки и двери санузлов. Фрагмент плана 3. Блок Б 1-3этажи.	ТОО ПИИ "Семстройпроект"	

Схема каркаса подиума

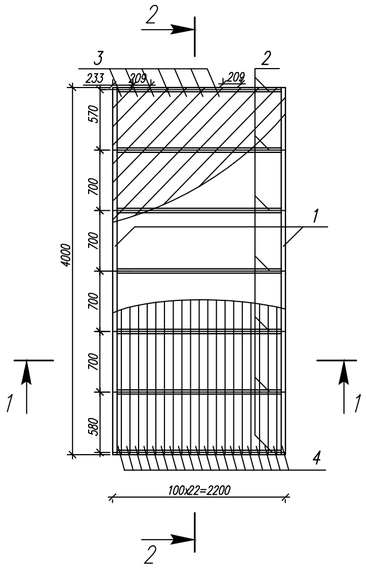

1–1

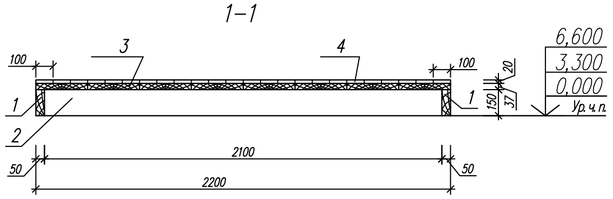

2–2

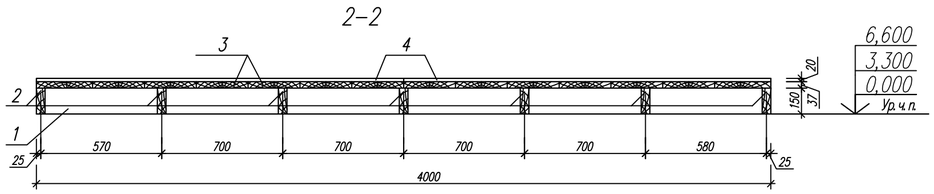

Спецификация материалов на изготовление подиума

Марка поз.	Обозначение	Наименование	Кол.	Масса ед. кг.	Примечания
		Подиум			
1	Каркас подиума	Брус 50х150 L=4000	2		0,06м3
2	Каркас подиума	Брус 50х150 L=2000	7		0,10м3
3	Диагональный настил	Доски ГОСТ 8242–88 h=37		8,9м2	0,33м3
4	Покрытие подиума	Доски ГОСТ 8242–88 h=29		8,9м2	0,26м3

1. Конструкции подиума изготовить из древесины хвойных пород ГОСТ 8486–86*Е. Влажность древесины не должна превышать 12 %.
2. Все деревянные изделия подиума подвергнуть глубокой пропитке антипиренами.
3. Все соединения деревянных конструкций выполнить на гвоздях.
4. Лицевые поверхности подиума проолифить и покрасить масляными красками под цвет пола помещения за 2 раза.

Изм.	Кол.уч.	Лист	Nдок	Подпись	Дата	56–2018–1–РП–АР
						Строительство средней школы на 1200мест в пос.Восточный в г.Семей ВКО
Разработал		Токтагужинова				Стадия: РП; Лист: 47; Листов:
Проверил		Саркеева				
Норм.контр.		Токтагужинова				Подиум
						ТОО ПИИ "Семстройпроект"

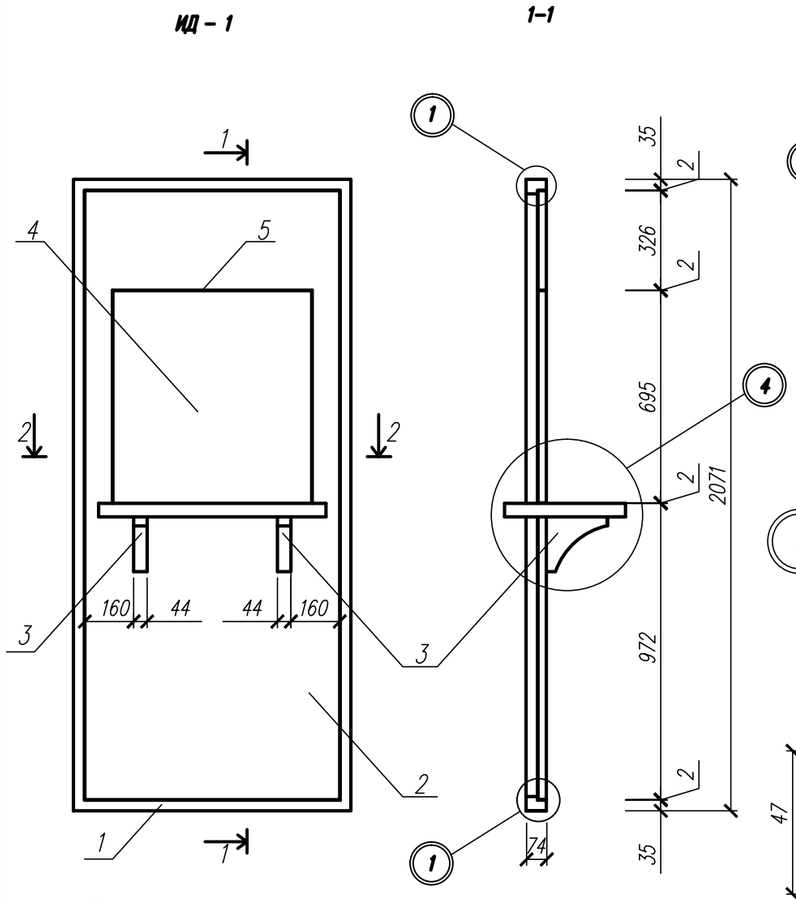

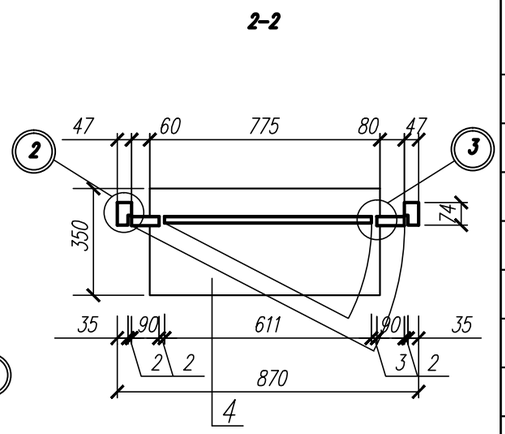

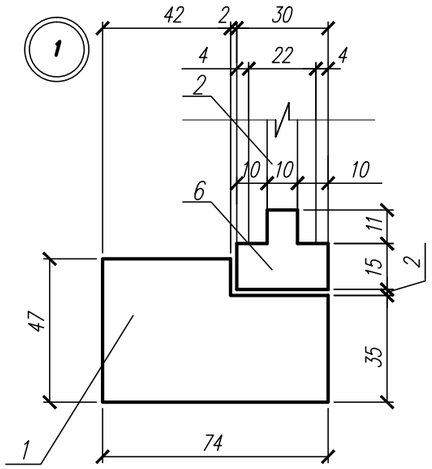

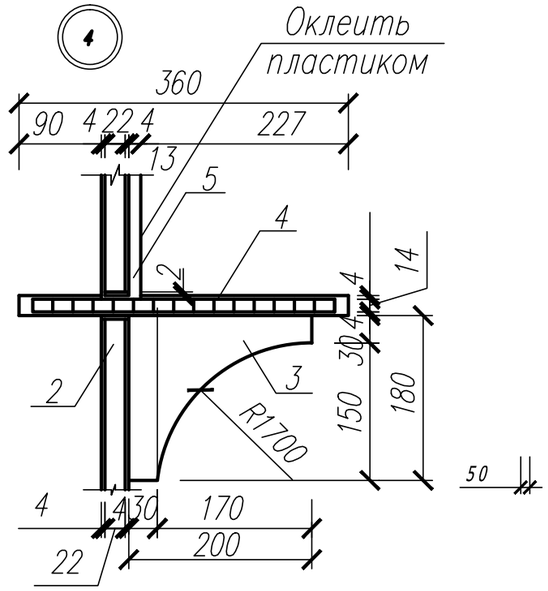

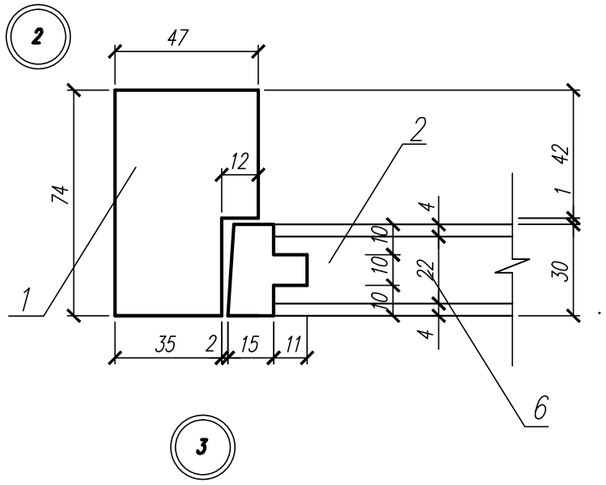

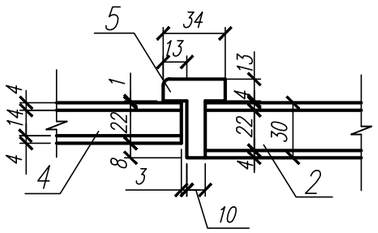

Спецификация древесины

Марка, поз.	Наименование	Категор. древ.	Длина, мм	Сечение, мм	Колич. шт.	Общ. длина м	Объем м3
	Дверь с раздаточным окном ИД–1						
1	Брусок	II	–	47 x 74	–	8,082	0,0213
2	Плита ДСП	–	1991	30 x 895	–	1,997	0,0519
3	Доска	II	200	44 x 180	2	0,400	0,003
4	Рейка	II	–	14 x 40	–	19,100	0,0107
5	Брусок	II	–	34 x 43	–	2,850	0,0411
6	Брусок	II	–	26 x 40	–	5,786	0,0451
						Итого :	0,1704

1. Данный лист смотреть совместно с листом АС–19.

Изм.	Кол.уч.	Лист	Nдок.	Подп.	Дата	56–2018–1–РП–АР		
						Строительство средней школы на 1200мест в пос.Восточный в г.Семей ВКО		
Разработал		Токтагужинова					Стадия	Лист	Листов
Проверил		Саркеева					РП	48	
						Дверь с раздаточным окном ИД–1	ТОО ПИИ "Семстройпроект"	

Ведомость объемов работ

Марка поз.	Обозначение	Наименование	Ед. изм.	Площадь	Примечание
1	2	3	4	5	6
Устройство полов техподполья	тип пола 1 по типу ТД 740 серии 2.244-1.вып.6	Устройство покрытия бетон.из бетона кл.В15-20мм отделки из цементно-песчаного раствора М150-20мм подстилающего слоя из бетона В 7,5, 150 мм армированного сеткой 3/3/100-В-I уплотненного песчано гравейно-песч. смеси-400мм грунта основания с втрамбованным щебнем или гравием крупностью 40-60 мм	м2	512,3	
	тип пола 2 по типу ТД 256 серии 2.244-1.вып.4	-Покрытие: из уплотненного гравия -100мм -Грунт основания	м2	3560,55	
Устройство полов 1 этажа	тип пола 3 по типу ТД 446 серии 2.244-1.вып.6	Укладка керамического гранита 600х600 -11 мм Прослойка и заполнение швов из цементно-песчаного раствора М150 -15 мм Стяжка из цементно-песч.раствора М150-54мм Теплоизоляц.слой ПМ-50 ГОСТ 9573-2012-30мм по железобетонной плите перекрытия	м2	1992,1	
Устройство полов 1 этажа	тип пола 4 по типу ТД 663 серии 2.244-1.вып.6	Линолеум на теплоизолирующей подосновке ГОСТ 18180-80,класс 33 -3,6мм. Прослойка из клевящей мастики -1,0мм. Стяжка из легкого бетона (=1000-1200кг/м3) М 50 -75.4мм. Теплоизоляц.слой ПМ-50 ГОСТ 9573-2012-30мм по железобетонной плите перекрытия	м2	425,92	
Устройство полов 1 этажа	тип пола 5 по типу ТД 452 серии 2.244-1.вып.6	Укладка керамической плитки ГОСТ 6787-89 -13мм. Прослойка и заполнение швов из цементно-песчаного раствора М 150 -15мм. Стяжка из цем.-песчан. раствора М150 -20мм. 4слоя изола И-БД ГОСТ 10296-79 на горячей битум. мастике МБК-Г-55 ГОСТ 2889-80-5мм. Стяжка из цем.-песч.р-ра М150 по уклону-27мм. Теплоизоляц.слой ПМ-50 ГОСТ 9573-2012-30мм по железобетонной плите перекрытия	м2	462,2	
Устройство полов 1 этажа	тип пола 6 ТД 446 серии 2.244-1.вып.6	Керамич.плитки 300х300 ГОСТ 6787-89 -11 мм Прослойка и заполнение швов из цементно-песчаного раствора марки150 -15 мм Стяжка из цементно-песчаного раствора марки 150 -54мм Теплоизоляц.слой ПМ-50 ГОСТ 9573-2012 -30мм по железобетонной плите перекрытия	м2	193,27	
Устройство полов 1 этажа	тип пола 7 по типу ТД 111 серии 2.244-1.вып.6	Устройство речных полов (рейка 60х60) -60мм Укладка лат 100х50 (пролет лат 1000м) -50мм Прокладка из доски 150х25с200 по 2 сл. толя -25мм Кирпичный столбик 250х75х250 -75мм выполнить подгот. из бетона кл.В15 - 150мм.армированную сварными сетками из арматуры ⌀5ВВр с ячейками 100х100мм. Расход арм. ⌀5ВВр-2063кг. Грунт основания с втрамбованным щебнем-490мм Местный грунт с послойным уплотнением через 20см -900мм	м2	627,3	
Устройство полов 1 этажа	тип пола 8 по типу ТД 56 серии 2.244-1.вып.6	Укладка доски ДП-35 ГОСТ 8242-88 -35мм. по лагам 100х60, между лагами укладываются минераловатные плиты -60мм. Звукоизоляц.лентчная прокладка из древесно-волокнистых плит (ДВП) ГОСТ 4598-86 -1мм. по железобетонной плите перекрытия	м2	971,6	
Устройство полов 1 этажа	тип пола 9 ТД 376 серии 2.244-1.вып.6	Укладка керам.плитки 300х300 ГОСТ 6787-89 -11 мм Устройство прослойки и заполн.швов из цементно-песчаного раствора марки150 -15 мм Подстилающий слой из бетона В 7,5 -80 мм по грунту основания с втрамбованным щебнем	м2	32,3	

Ведомость объемов работ

Марка поз.	Обозначение	Наименование	Ед. изм.	Площадь	Примечание
1	2	3	4	5	6
Устройство полов 2 и 3 этажей	тип пола 10 по типу ТД 424 серии 2.244-1.вып.6	укладка керамического гранита 600х600 -11 мм по прослойке и заполнение швов из цементно-песчаного раствора М150 -15 мм Стяжка из цементно-песч.раствораМ 150 -38мм 1 слой пергамина ГОСТ 2697-83 или рубероида Звукоизоляционный слой из древесноволокнистой плиты (=125-250кг/м3) -16мм. по железобетонной плите перекрытия	м2	2498,3+ 1245,7	
Устройство полов 2 и 3 этажей	тип пола 11 ТД 603 серии 2.244-1.вып.6	Линолеум на теплоизолирующей подосновке ГОСТ 18180-80,класс 33 -3,6мм. Прослойка из клевящей мастики -1.4мм. Стяжка из легкого бетона (=1100-1200кг/м3) класса В3,5 -55мм. Звукоизоляцион. слой из древесноволокнистой плиты (=125-250кг/м3) ГОСТ 4598-86 -20мм. по железобетонной плите перекрытия	м2	281,38 99,48	
Устройство полов 2 и 3 этажей	тип пола 12 по типу ТД 346 серии 2.244-1.вып.6	Керамические плитки ГОСТ 6787-89 -13мм. Прослойка и заполнение швов из цементно-песчаного раствора М 150 -12мм. Стяжка из цем.-песчан. раствора М150 -20мм. 4слоя изола И-БД ГОСТ 10296-79 на горячей битум. мастике МБК-Г-55 ГОСТ 2889-80-5мм. Стяжка из цем.-песч.р-ра М150 по уклону-30мм. по железобетонной плите перекрытия	м2	141,9 103,2	
Устройство полов 2 и 3 этажей	тип пола 13 ТД 11 серии 2.244-1.вып.6	укладка доски ДП-27 ГОСТ 8242-88 -27мм. по лагам 100х40 по ГОСТ 24454-80Е(шаг 450)-40мм. Звукоизоляц.лентчная прокладка из древесно-волокнистых плит (ДВП) ГОСТ 4598-86 -1мм. по железобетонной плите перекрытия	м2	2093,8 1329,5	
Устройство полов 2 этажа	тип пола 14 ТД 20 серии 2.244-1.вып.6	Укладка рейки 55х55 ГОСТ 2695-83 -55мм. Акустическая лата трапецевидного сечения ТУ 66.04-10-87 -40мм. по железобетонной плите перекрытия	м2	203,8	
Устройство полов 2 и 3 этажей	тип пола 15 ТД 605 серии 2.244-1.вып.6	Укладка релтина ртутностойкого -2,5мм. по прослойке из клевящей мастики -1,5мм. Стяжка из легкого бетона (=1000-1200кг/м3) класса В3,5 -51мм. Звукоизоляцион. слой из древесноволокнистой плиты (=125-250кг/м3) ГОСТ 4598-86 -25мм. по железобетонной плите перекрытия	м2	144,3 288,4	
Облицовка ступ. подступенков и лест.площ.	тип пола 16 по типу ТД 340 серии 2.244-1.вып.6	Напольная керамическая плитка ГОСТ 6787-89 нескользкая, стойкая к истиранию -13мм. Прослойка и заполнение швов из цементно-песчаного раствора М150 -15мм. Железобетонная лестнич. площадки и марши	м2	321,3	
Облицовка площадок над техподпольем	тип пола 16 по типу ТД 340 серии 2.244-1.вып.6	Керамический гранит 600х600 -11 мм Прослойка и заполнение швов из цементно-песчаного раствора М150 -15 мм Стяжка из цементно-песчаного раствора марки 150 -54 мм Теплоизоляц.слой ПМ-50 ГОСТ 9573-2012-30мм по железобетонной плите перекрытия	м2	126,8	
	Полы спортзала окрасить масляной краской за 2 раза, рисунок согласно стандартов.		м2	627,3	
	По периметру наружных стен спортзала предусмотреть засыпку керам. гравием на ширину 0,8м толщиной 400мм. Расход керамзитового гравия		м3	1,28	
	В помещениях с полами из керамической плитки плинтус выполнить из кер.плитки с линолеумными полами-поливинилхлоридный плинтус с деревянными полами -деревянный плинтус		м.п. м.п. м.п.	3752,4 632,8 2450,5	

Ведомость объемов работ

Марка поз.	Обозначение	Наименование	Ед. изм.	Площадь	Примечание
1	2	3	4	5	6
		Установка оконных блоков металлопластиковых со спаренным стеклопакетом по ГОСТ 23166-99			
	О-1	ОП СОП 2110-2110 Фр схему см. лист АС-42	шт.	24	
	О-2	ОП СОП 2110-1810 Фр схему см. лист АС-42	шт.	8	
	О-3	ОП СОП 1810-2110 Фр	шт.	127	
	О-4	ОП СОП 1810-1810 Фр	шт.	176	
	О-5	ОП СОП 18-18Фр схему см. лист АС-42	шт.	16	
	О-6	ОП СОП 1810-1510 Фр	шт.	31	
	О-7	индивидуальное,по типу ОП СОП 910-1350 Фр, с размерами 900(h)-1350	шт.	6	
	О-8	ОП СОП 1810-1210 Фр	шт.	6	
	О-9	ОП СОП 1810-910 Фр	шт.	2	
	О-10	ОП СОП 18-9 Фр	шт.	1	
	О-11	ОП СОП 18-6 Фр	шт.	1	
	О-12	ОП СОП 1210-910	шт.	14	
	О-13	ОП СОП 1510-2110	шт.	1	
	О-14	ОП СОП 910-1810, с размерами 1100(h)-1810	шт.	8	
	ОИ-1	индив. (по ГОСТ 24454-80*Е) 1230(h)х2430	шт.	4	
	ОИ-2	См. АС-176, АС-177 800(h)х1275	шт.	8	
	О-15	индивидуальное,по типу ОП СОП 1810-2110 Фр с размерами 1710(h)-2110	шт.	1	
	О-16	индивидуальное,по типу ОП СОП 1810-1810 Фр с размерами 1710(h)-1810	шт.	3	
	О-17	индивидуальное,по типу ОП СОП 1810-2110 Фр с размерами 1810(h)-1865	шт.	3	
	О-18	индивидуальное,по типу ОП СОП 1810-1810 Фр с размерами 1810(h)-1210	шт.	3	
	О-19	индивидуальное,по типу ОП СОП 1810-2110 Фр с размерами 1810(h)-1946	шт.	3	
	О-20	индивидуальное,по типу ОП СОП 1810-2110 Фр с размерами 1810(h)-2014	шт.	6	
	О-21	индивидуальное,по типу ОП СОП 1810-1810 Фр с размерами 1810(h)-1234	шт.	3	
	О-22	индивидуальное,по типу ОП СОП 1810-1810 Фр с размерами 1810(h)-1616	шт.	3	

1	2	3	4	5	6
		Подоконные плиты пластиковые по типу сер.1.136.5-24, вып.1			
	ПП-1	ПД-22-55-1	шт.	165	
	ПП-2	ПД-19-55-1	шт.	220	
	ПП-3	ПД-16-55-1	шт.	31	
	ПП-4	ПД-14-55-1	шт.	6	
	ПП-5	ПД-13-55-1	шт.	6	
	ПП-6	ПД-10-55-1	шт.	18	
		Установка фрамуг деревянных наружных с тройным остеклением			
	ФР-1	Деревянные по серии 1.236- 12, выпуск 1 по типу ФН (3-15 1200)h(1170мм)		2	
		Установка фрамуг деревянных внутренних с одинарным остеклением			
	ФР-2	Деревянные по серии 1.236- 12, выпуск 1 по типу ФВ (9-15 12, с размерами 900(h)х1200		24	
		Установка дверных блоков наружных утепленных			
1	Металлические утепленные по типу	2370х1910	шт.	1	
2	серии 1.236-5.вып.3, с полимерным покрытием	2070х1510	шт.	8	
3	то же	2370х1310	шт.	7	
4	ГОСТ 23166-99	Дверь балконная БП РСП по типу 24-12V,h=2300	шт.	4	
5	Металлические утепленные по типу серии 1.236-5.вып.3, с полимерным покрытием	2070х910	шт.		
6	Серия 1.236-5, в.3	по типу ДП 3.06 1210х1620(h)	шт.	6	
		Установка дверных блоков внутренних			
7	ГОСТ 6629-88	ДО 24-15	шт.	13	
8	то же	ДО 24-13	шт.	6	
9	Серия 1.236-5, в.3	ДП 3.02	шт.	10	
10	ГОСТ 6629-88	ДГ 24-10	шт.	95	
11	то же	ДГ 21-9	шт.	31	
12	то же	ДГ 21-8	шт.	47	
13	то же	ДГ 21-7	шт.	22	
14	Индивид. см.л. АС-48	ИД 21-9	шт.	1	
15	Серия 1.236-5, в.3	по типу ДП 3.07 с размерами 1010х2040(h)	шт.	11	
16	то же	по типу ДП 3.07 с размерами 1010х1690(h)	шт.	6	
17	индивидуальная,решетчатая	2100х1010	шт.	1	
18	ГОСТ 6629-88	ДГ 24-12	шт.	8	
19	то же	по типу ДГ 24-15 с размерами 2500(h)х1510	шт.	2	
20	то же	ДГ 24-15	шт.	1	
21	то же	ДГ 24-13	шт.	3	
		Установка витражей наружных (Вн) и внутренних (Вв)			
Вн1	Индивид. см.л. АС-43	Вн 2900(h) х 2460	шт.	2	
Вн2	Индивид. см.л. АС-43	Вн 9860(h) х 13400 (фальшсостояние)	шт.	1	
Вн4	Индивид. см.л. АС-44	Вн 6990(h) х 1810 (фальшсостояние)	шт.	4	
Вн5	Индивид. см.л. АС-43	Вн 2920(h) х 6060	шт.	1	
Вн5*	Индивид. см.л. АС-44	Вн 2620(h) х 6060	шт.	1	
Вв6	Индивид. см.л. АС-44	Вв 2960(h) х 6120	шт.	1	
Вв7	Индивид. см.л. АС-44	Вв 2960(h) х 2960	шт.	1	
Вв8	Индивид. см.л. АС-44	Вв 2960(h) х 4000	шт.	12	
Вв9	Индивид. см.л. АС-44	Вв 2960(h) х 6000	шт.	1	
Вв10	Индивид. см.л. АС-44	Вв 2960(h) х 5060	шт.	1	

1	2	3	4	5	6
		Внутренняя отделка помещений			
		Сплошное выравнивание (тяжелое), улучшенная водоэмульсионная окраска	м2	11005,46	
		Сплошное выравнивание (тяжелое), окраска масляной краской	м2	235,5	
		Подвесной потолок "Армстрон"	м2	749,67	
		Подвесной потолок, влагостойкий гипсокартон, грунтовка, мастл. окраска	м2	29,79	
		Заделка швов, известковая побелка потолков	м2	512,3	
		Улучш. штукатурка, известковая побелка стен и перегородок	м2	684,3	
		Улучшенная штукатурка,тяжелая,улучшенная водоэмульсионная окраска на всю ?	м2	1197,71	
		Улучшенная штукатурка,тяжелая,улучшенная окраска масляной краской (смешан) h=2,3м	м2	641,95	
		Улучшенная штукатурка,тяжелая,улучшенная окраска масляной краской h=2,1м	м2	477,35	
		Улучшенная штукатурка,тяжелая,улучшенная окраска масляной краской h=1,8м	м2	3663,7	
		Штукатур. керамическая тонкоразмерная плитка h=1,8м	м2	997,93	
		Штукатурка, керамическая тонкоразмерная плитка на всю высоту	м2	946,2	
		Улучшенная штукатурка,тяжелая,улучшенная водоэмульсионная окраска	м2	12157,6	
		Улучшенная штукатурка,тяжелая,улучшенная окраска масляной краской	м2	17,0	
		Обшивка водопроводных и канализационных стояков листами ГВЛ	м2	62,76	
		Обшивка ГВЛ по металлическому каркасу,грунтовка и окраска улучшенной водоэмульсионной краской			
		Обшивка воздуховодов листами ГВЛ толщ. 10мм по металлическому каркасу,грунтовка и окраска улучшенной водоэмульсионной краской	м2	242,38	
		Окраска внутренних дверных блоков масляной краской белого цвета за 2 раза	м2	577,91	
		Шпаклевание, сплошное выравнивание сухими смесями, улучшенная водоэмульсионная окраска внутренних оконных и дверных откосов	м2	912,82	
		Наружная отделка			
		Облицовка ступеней и площадок крылец напольной бетонной тротуарной плиткой нескользкой	м2	181,3	
		Цоколь, фасадные поверхности ограждения крылец,пандусов,входов в подвал,колонны проезда	м2	573,6	
		облицовка плитами керамогранита			
		Стены,оконные и дверные откосы облицовка лицевым силикатным кирпичом СУЛПо М125/F35/1,8 ГОСТ 379-2015	м2	51609,14	
		Козырек металлонесущий, профилированный лист с полимерным покрытием	м2	4782,5 2208,9	
		Козырьки входов облицовка металлосайдингом с полимерным покрытием	м2	221,8	
		Витражи алюминиевого профиля с полимерным покрытием	м2	225,1	
		Оконные слепы-оцинкованная кровельная сталь с полимерным покрытием	м2	216,2	

Изм.	Кол.	Лист	Nдок.	Подп.	Дата
Разработал	Саркеева				
Проверил	Токтагужинова				
Норм.контр.	Токтагужинова				

56-2018-1-РП-АС

Строительство средней школы на 1200мест в пос.Восточный г.Семей ВКО

Стадия	Лист	Листов
РП	48а	

Ведомость объемов работ

ТОО ПИИ "Семстройпроект"