ТИПОВОЙ ПРОЕКТ

815-47.86

ЖИЖЕСБОРНИК ЕМКОСТЬЮ 100М^3

Строительные изделия

АЛЬБОМ II

21874-02
цена: 1-03

ПОО 1101ТП 21874-02

ГИП	Слямканов		Привязан 56-2018-18,19-КЖИ	ТОО ПИИ "Семстройпроект"
Нач. отд	Елкеева			
Нач. ОИО	Мустафина			
Инженер	Халилов		Строительство средней школы на 1200 мест в пос.Восточный г.Семей ВКО	
Инв N				

Резервуар сточных вод емк. 100 м3

ТИПОВОЙ ПРОЕКТ

815-47.86

ЖИЖЕСБОРНИК ЕМКОСТЬЮ 100М^3

Строительные изделия

АЛЬБОМ II

Разработан
институтом Гипронисельхоз

Главный инженер института В. А. Чернояров
Главный инженер проекта А.А. Кузнецов

Утвержден Госагропромом СССР,
приказ от 27.06.86 г. №15-ЭГ.
Введен в действие институтом
Гипронисельхоз, приказ от 23.09.86 г.
№121-П

Альбом 02

ГИП	Слямканов		Привязан 56-2018-18,19-КЖИ	ТОО ПИИ "Семстройпроект"
Нач.отд	Елкеева			
Нач.ОИО	Мустафина			
Инженер	Халилов		Строительство средней школы на 1200 мест в пос.Восточный г.Семей ВКО	
Инв N				

Резервуар сточных вод емк. 100 м3

Альбом II

Т.п. 815-47.86

Обозначение	Наименование	Стр.	Примечание
	Содержание	2	
КЖИ-ТТ1	Технические требования к изготовлению сборных железобетонных изделий	3	
-ТТ2	Технические требования к изготовлению арматурных и закладных изделий	3	
-2П1-6АIV-Т-П-1	Плита покрытия 2П1-6АIVТ-П-1	4	
-2П1-6АIVТ-П-2	Плита покрытия 2П1-6АIVТ-П-2	5	
~~-П26-5а-1~~	~~Плита покрытия П26-5а-1~~	~~6~~	
-ПС1А^{а}-24-Б2.000	Панель стеновая балочная		
	ПС1А^{а}-24-Б2, ПС1А^{б}-24-Б2,		
	ПС1Б^{а}-24-Б2, ПС1Б^{б}-24-Б2,		
	ПС1И-24-Б2.	7	
-ПС1А^{а}-24-Б2.000СБ	Панель стеновая балочная		
	ПС1А^{а}-24-Б2, ПС1А^{б}-24-Б2		
	ПС1Б^{а}-24-Б2, ПС1Б^{б}-24-Б2		
	~~ПС1И-24-Б2.~~	8	
	Сборочный чертеж.	9,10	
-ПС1А^{а}-24-Б2.010	Сетка арматурная С1...С4	11	
-ПС1А^{а}-24-Б2.020	Каркас КР1...КР~~12~~ 11	12	
-ПС1А^{а}-24-Б2.020СБ	Каркас КР1...КР~~12~~.11		
	Сборочный чертеж.	13	
-ПС1А^{а}-24-Б2.030	Изделие закладное МН1...МН~~5~~4	14	
-ПС1А^{а}-24-Б2.030СБ	Изделие закладное МН1...МН~~5~~4		
	Сборочный чертеж	15	
-ПС1А^{а}-24-Б2^{а}	Панель стеновая ПС1А^{а}-24-Б2^{а},		
	~~ПС1И-24-Б2^{а},~~ ПС1-24-Б2^{а}	16	
~~-МН3.000~~	~~Изделие закладное МН3~~	~~17~~	
-МН4.000	Изделие закладное МН4	18	
-МС1.000	Изделие закладное МС1	18	
-ПК1.000	Пакет арматурный ПК1, ~~ПК3~~	19	

Обозначение	Наименование	Стр	Примечание
-ПК2.000	Пакет арматурный ~~ПК2,~~		
	ПК~~4~~5, ПК6	20	
-КР1.000	Каркас плоский КР1, ~~КР5~~	21	
-КР2.000	Каркас плоский КР2, ~~КР6~~	22	
-КР3.000	Каркас плоский ~~КР3, КР7,~~		
	КР9, КР11.	23	
-КР4.000	Каркас плоский ~~КР4, КР8,~~		
	КР10, КР12.	24	
-С1.000	Сетка арматурная ~~С1,~~		
	С9, С10	25	

56-2018-18,19-КЖИ

Рук. гр. Вишнивецкая 06.18

Инв. №

2

21874-02

Формат А3

Дмоаьлн

1. Изготовление изделий вести в соответствии с требованиями следующих нормативных документов:

ГОСТ 13015.0-~~83~~ 2012. Конструкции и изделия бетонные и железобетонные сборные. Общие технические требования;

ГОСТ 13015.1-~~81~~ 2012. Конструкции и изделия бетонные и железобетонные сборные. Правила приёмки;

ГОСТ 13015.2-~~82~~ 2012. Конструкции и изделия бетонные и железобетонные сборные. Правила маркировки;

ГОСТ 13015.3-~~81~~ 2012 Конструкции и изделия бетонные и железобетонные сборные. Документ о качестве;

ГОСТ 13015.4-~~84~~ 2012. Конструкции и изделия бетонные и железобетонные сборные. Правила транспортирования и хранения, а также серии чертежей типовых конструкций, указанных на чертежах изделий и дополнительных требований, указанных в рабочих чертежах основного комплекта марки КЖ

2. Для обеспечения требуемой толщины защитного слоя бетона под арматуру следует устанавливать специальные прокладки из плотного цементно-песчаного раствора состава 1:2, асбестоцемента или из пластмассы.

Предусматривать стальные прокладки или фиксаторы, выходящие на поверхность бетона, не допускается.

Привязан 56-2018-18,19-КЖИ

Рук. гр.	Вишневецкая		06.18
Инв. №			

Нач. отд.	Вислогузов		11.86
Н. контр.	Харламова		
Гл. констр.	Олешко		
Гл. спец.	Янковский		
Рук. гр.	Левинская		
Инж.	Ветров		

815-47.86- КЖИ-ТТ1

Технические требования к изготовлению сборных железобетонных изделий

Стадия	Лист	Листов
Р		1

ГИПРОНИСЕЛЬХОЗ

Формат А4

1. Изготовление арматурных изделий вести в соответствии с требованиями следующих нормативных документов:

ГОСТ 10922-~~75~~ 2012. Арматурные изделия и закладные детали сварные для железобетонных конструкций;

ГОСТ 14098-~~68~~ 2014. Соединения сварные арматуры железобетонных изделий и конструкций. Контактная и ванная сварка. Основные типы и конструктивные элементы;

ГОСТ ~~19292-73~~ 14098-2014. Соединения сварные элементов закладных деталей сборных железобетонных конструкций. Контактная и автоматическая сварка плавлением. Основные типы и конструктивные элементы;

~~СН 393-78~~ СН РК 5.03-07-2013. Инструкция по сварке соединений арматуры и закладных деталей железобетонных конструкций.

2. Дуговую сварку производить электродами типа Э42 по ГОСТ 9467-~~75~~ 91*

3. Изготовление плоских каркасов и сеток производить при помощи контактной точечной электросварки.

4. Сварку сеток и каркасов производить во всех точках пересечения стержней.

3

21874-02

Привязан 56-2018-18,19-КЖИ

Рук. гр.	Вишневецкая		06.18
Инв. №			

Нач. отд	Вислогузов		11.86
Н. контр	Харламова		
Гл. констр.	Олешко		
Гл. спец	Янковский		
Рук. гр.	Левинская		
Инж.	Ветров		

815-47.86- КЖИ-ТТ2

Технические требования к изготовлению арматурных и закладных изделий.

Стадия	Лист	Листов
Р		1

ГИПРОНИСЕЛЬХОЗ

Копир. Косенкова

Формат А4

Взам. инв. № | Подпись и дата | Инв. № подл.

Альбом II

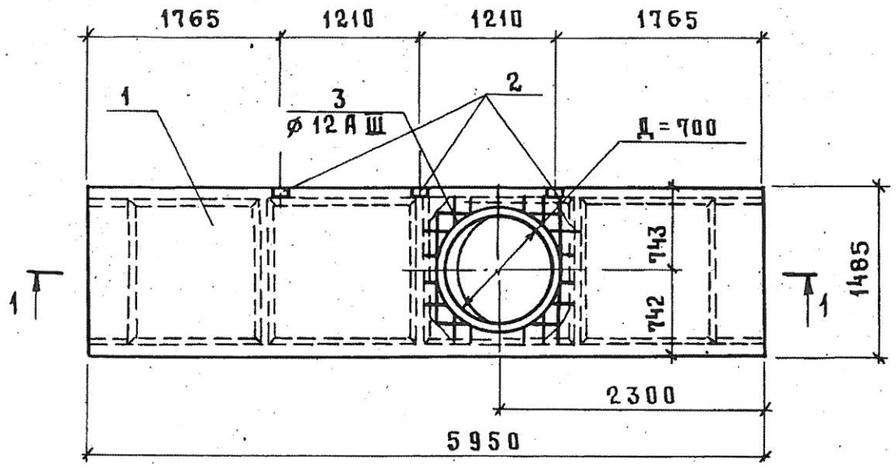

1 - 1

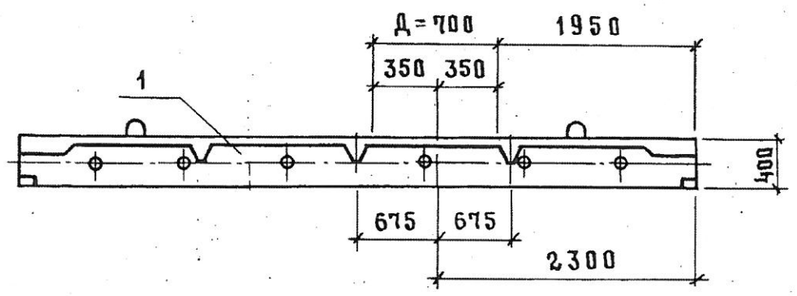

Поз. 3

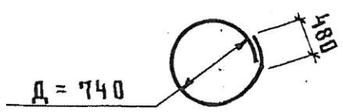

Формат	Зона	Поз.	Обозначение	Наименование	Кол.	Примечание
				Документация		
А4			КЖИ-ТТ1	Технические требования		
				к изготовлению сборных		
				железобетонных изделий		
				Сборочные единицы и детали		
		1	1.422.1-2 вып.1	Плита покрытия 2П1-6АIV-Т-П	1	
		2	3.400-6/76	Изделие закладное МН4-45	3	
Б4		3	КЖИ-2П1-6АIV-Т-П-1.001	ø 12 А III ГОСТ 5781-82* ℓ=2635	1	2,34 кг

Ведомость расхода дополнительной стали на элемент, кг

Марка элемента	Изделия арматурные				Изделия закладные						Общий расход
	Арматура класса				Арматура класса			Прокат марки			
	А III				А III			ВСТ3кп2			
	ГОСТ 5781-82*				ГОСТ 5781-82*			ГОСТ 8509-~~72~~93			
	ø 12			Итого	ø 8		Итого	50×50×5		Итого	
2П1-6АIV-Т-П-1	2,34			2,34	1,32		1,32	1,14		1,14	4,80

1. При изготовлении плиты с отверстием в форму для соответствующих плит устанавливается вкладыш ф 700
2. Поз. 2, и 3 — по данному чертежу, остальное - по серии 1.442.1-2 вып.1 и КЖИ-ТТ1
3. Арматуру полки плиты в месте прохождения отверстия обрезать, концы обрезанных стержней приварить к поз. 3
4. Покрытие поз. 2 гор. Ц100 ГОСТ 9.073-77

4

21874-02

Привязан 56-2018-18,19-КЖИ	Нач. отд.	Вислогузов	11.86
	Н. контр.	Харламова	
	Гл. констр.	Олешко	
Рук. гр Вишневецкая 06.18	Гл. спец.	Янковский	
	Рук. гр	Левинская	
Инв. №	Инж.	Китайгородский	

815-47.86 - КЖИ-2П1-6АIV-Т-П-1

Плита покрытия 2П1-6АIV-Т-П-1

Стадия	Масса	Масштаб
Р		1:5
Лист	Листов 1	

ГИПРОНИСЕЛЬХОЗ

Копир. Косенкова

Формат А3

Инв. № подл. | Подпись и дата | Взам. инв. №

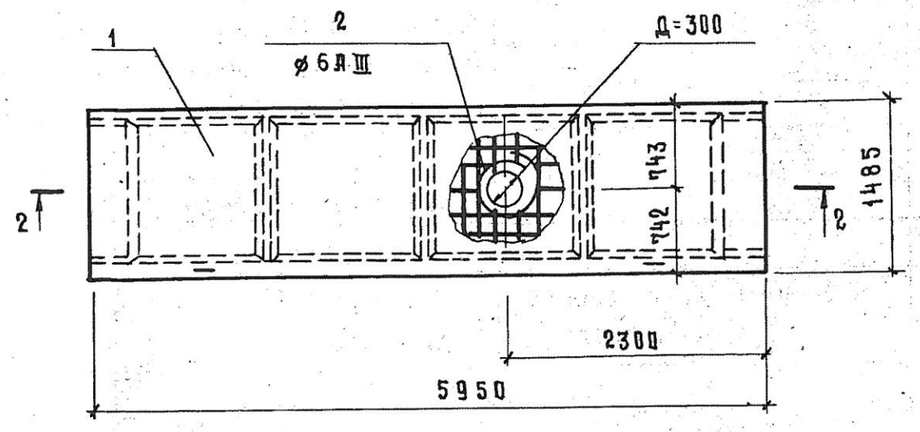

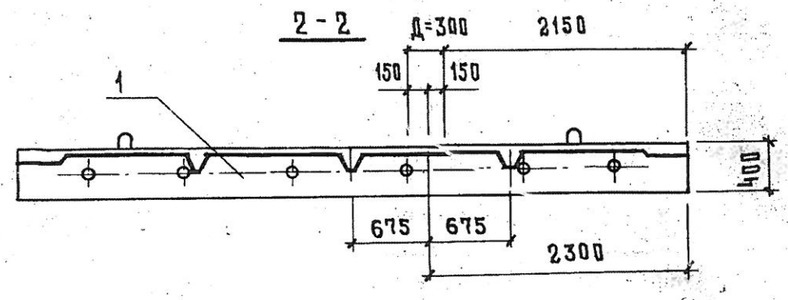

Поз. 2

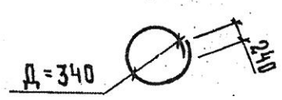

Формат	Зона	Поз.	Обозначение	Наименование	Кол.	Примечание
				Документация		
А4			-КЖИ-ТТ1	Технические требования		
				к изготовлению сборных		
				железобетонных изделий		
				Сборочные единицы		
				и детали		
		1	1.442.1-2 вып.1	Плита покрытия 2П1-6А-IVт-п	1	
Бч		2	-КЖИ-2П1-6АIV-т-п-2.002	ø 6 А III ГОСТ 5781-82* ℓ=1310	1	0,3 кг

1. При изготовлении плиты с отверстием в форму для соответствующих плит устанавливается вкладыш ø 300; остальное - по серии 1.442.1-2 вып.1 и КЖИ-ТТ1.
2. Арматуру полки плиты в месте прохождения отверстия обрезать, концы обрезанных стержней приварить к поз. 2

5

21874-02

Привязан 56-2018-18,19-КЖИ	Нач. отд	Вислогузов		11.86	815-47.86 - КЖИ-2П1-6АIV-Т-П-2
	Н. контр	Харламова			Плита покрытия 2П1-6АIV-Т-П-2
	Гл. констр	Олешко			Стадия: Р; Масса: ; Масштаб: 1:5
Рук. гр Вишневецкая	Гл. спец.	Янковский			Листов: ; Листов 1
	Рук. гр.	Левинская			ГИПРОНИСЕЛЬХОЗ
Инв. №	Инж.	Китайгородский			

Формат А3

Альбом II

Формат	Зона	Поз.	Обозначение	Наименование	Количество на исполнение -ПС1А^{а}-24-Б2.000 —	01	02	03	~~04~~	Примечание
				Документация						
А4			КЖИ-ТТ1	Технические требования						
				к изготовлению сборных						
				железобетонных						
				изделий						
А3			-ПС1А^{а}-24-Б2.000 СБ	Сборочный чертёж						
				Сборочные единицы						
				Сетки арматурные						
А3		1	-010	С1	1	1				
			-01	С2	1	1				
А3		2	-02	С3			1	1	~~1~~	
			-03	С4			1	1	~~1~~	
Б4		3	-001	С $\frac{4ВрI-250}{6АIII-100}$ $860\times1280\frac{15}{30}$ ГОСТ 8478-81*	1	1				1,85 кг
			-002	С $\frac{4ВрI-250}{6АIII-100}$ $860\times1380\frac{65}{30}$ ГОСТ 8478-81*			1	1	~~1~~	2,05 кг
Б4		4	-003	С $\frac{4ВрI-250}{6АIII-200}$ $850\times1280\frac{15}{25}$ ГОСТ 8478-81*	1	1				1,70 кг
			-004	С $\frac{4ВрI-250}{6АIII-200}$ $850\times1380\frac{15}{25}$ ГОСТ 8478-81*			1	1	~~1~~	1,90 кг
				Каркасы						
А3		5	-020	КР1	6	6				
			-01	КР2			6	6	~~6~~	

21874-02 7

Инв. № подл. | Подпись | Дата

Привязан 56-2018-18,19-КЖИ

Инв. №

Нач.отд	Вислогузов		11.86
Н.контр.	Харламова		
Гл.констр.	Олешко		
Гл.спец	Янковский		
Рук.гр.	Левинская		
Ст.инж.	Трейбач		

Рук. гр. Вишневецкая 06.18

815-47.86 КЖИ-ПС1А^{а}-24-Б2.000

Панель стеновая балочная ПС1А^{а}-24-Б2; ПС1А^{б}-24-Б2; ПС1Б^{а}-24-Б2; ПС1Б^{б}-24-Б2; ~~ПС1И-24-Б2.~~

Стадия	Лист	Листов
Р	1	2

ГИПРОНИСЕЛЬХОЗ

Формат А3

Альбом II

Формат	Зона	Поз.	Обозначение	Наименование	Количество на исполнение -ПС1А^{а}-24-Б2.000-					Примечание
					—	01	02	03	~~04~~	
				Изделия закладные						
А3		6	КЖИ-ПС1А^{а}-24-Б2.030	МН-1	1					
			-01	МН-2		1				
			-02	МН-3			1			
			-03	МН-4				1		
			~~-04~~	~~МН-5~~					~~1~~	
А3		7	3.900-3 в.4/82 ч.2 МН-21	МН-21	2	2	2	2	~~2~~	
			3.900-3 в.4/82 ч.2 МН-21^{1}	МН-21^{1}	2	2	2	2	~~2~~	
				Материалы						
				Бетон класса В15	0,462	0,462	0,524	0,524	~~0,559~~	$м^3$

8

Привязан 56-2018-18,19-КЖИ

Рук. гр. Вишневецкая 16.18

Инв. №

21874-02

815-47.86 — КЖИ-ПС1А^{а}-24-Б2.000

Лист 2

Формат А3

Альбом II

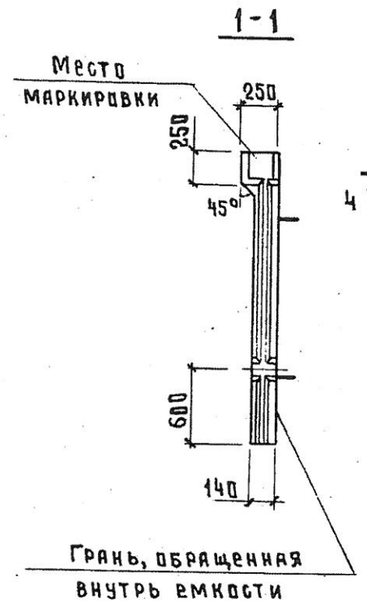

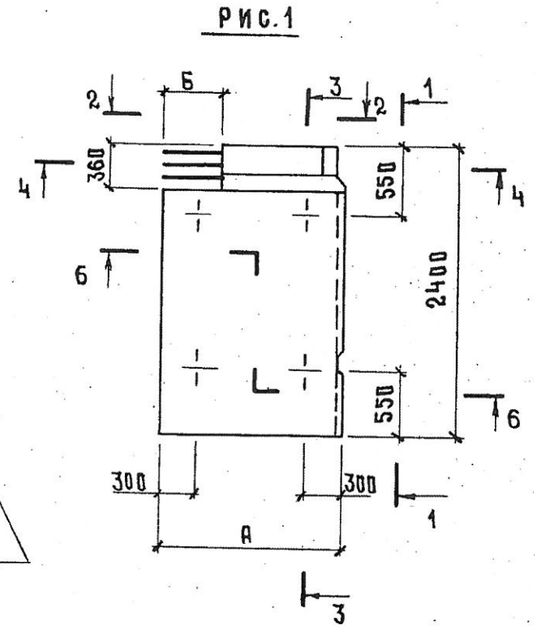

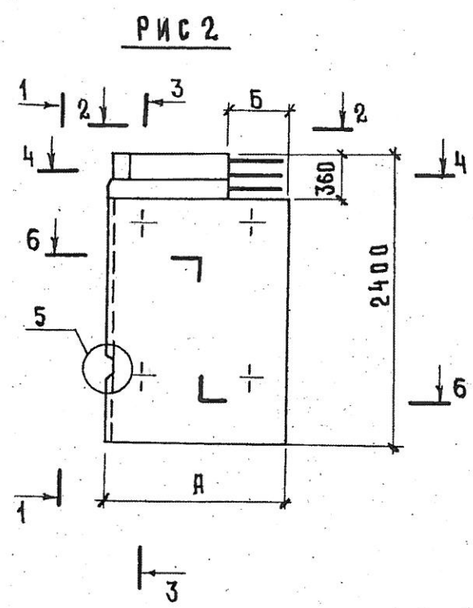

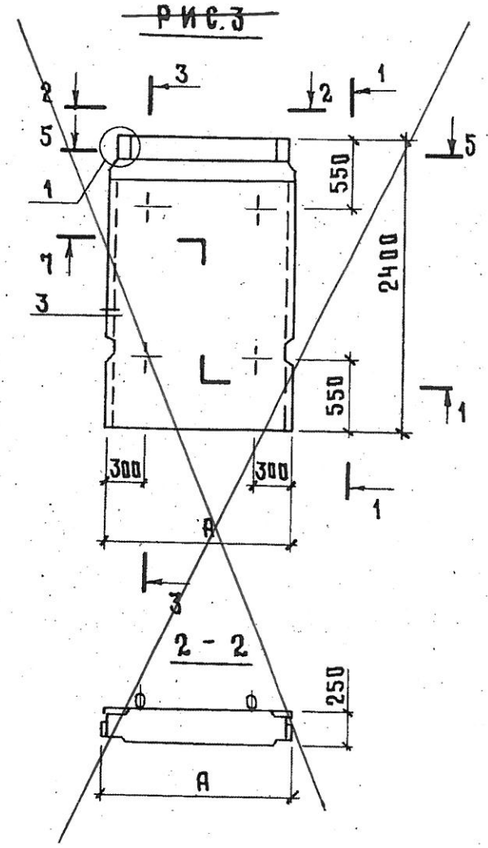

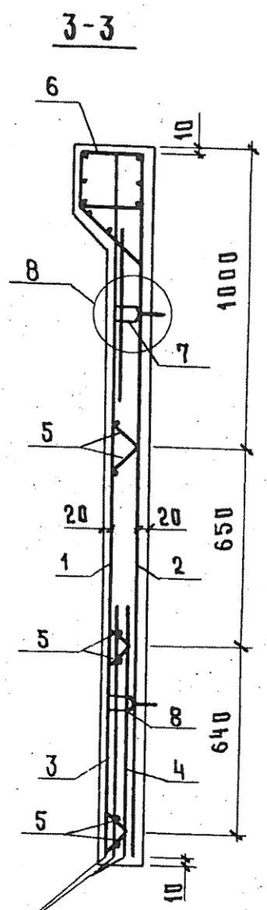

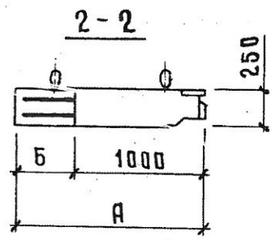

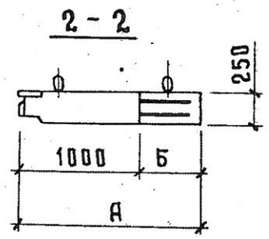

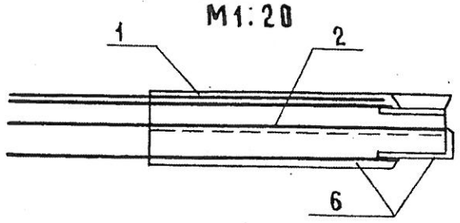

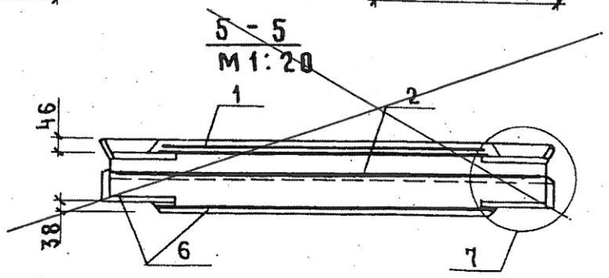

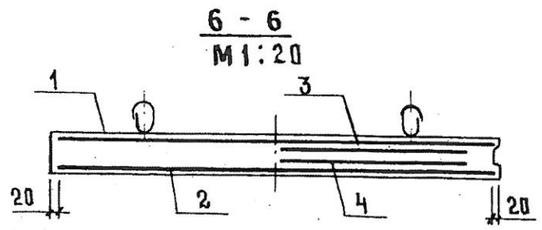

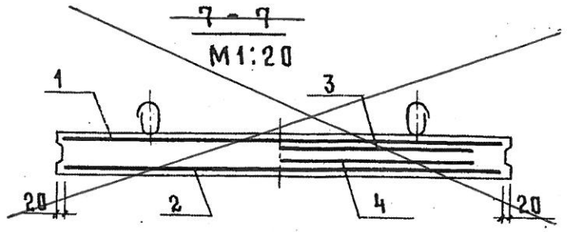

Сетки установить анкерующими стержнями к нижнему торцу панели.

1. Панели изготавливаются в опалубочных формах для стеновых панелей марки ПС1 по серии 3.900-3 вып.1/82 путем установки вкладышей и перегородок.
2. Панели шириной 1320 и 1510 следует изготавливать попарно в одной опалубочной форме с армированием по чертежам КЖИ.
3. Узлы приняты по серии 3.900-3 вып 4/82 часть 1.

21874-02

9

Наименование	Марка	Размеры, мм А	Размеры, мм Б	Рис.	Масса т
ПС1А^{а}-24-Б2.000	ПС1А^{а}-24-Б2	1320	320	1	1,12
-01	ПС1А^{б}-24-Б2	1320	320	2	1,12
-02	ПС1Б^{а}-24-Б2	1510	510	1	1,31
-03	ПС1Б^{б}-24-Б2	1510	510	2	1,31
~~-04~~	~~ПС1И-24-Б2~~	~~1510~~		~~3~~	~~1,39~~

Привязан 56-2018-18,19-КЖИ

Рук.гр Вишневецкая 06.18

Инв. №

Нач.отд.	Вислогузов		11.86
Н.контр	Харламова		
Гл.констр.	Олешко		
Гл.спец.	Янковский		
Рук.гр.	Левинская		
Ст.инж.	Трейбач		

815-47.86- КЖИ-ПС1А^{а}-24-Б2.000СБ

Панель стеновая балочная ПС1А^{а}-24-Б2; ПС1А^{б}-24-Б2; ПС1Б^{а}-24-Б2; ПС1Б^{б}-24-Б2; ~~ПС1И-24-Б2~~. Сборочный чертеж.

Стадия	Масса	Масштаб
Р	см. табл.	1:50
Лист 1	Листов 2	

ГИПРОНИСЕЛЬХОЗ

Формат А3

Инв.№ подл. | Подпись и дата

Альбом II

Ведомость расхода стали на элемент, кг

Марка элемента	Изделия арматурные									Изделия закладные																Общий расход
	Арматура класса								Всего	Арматура класса												Прокат марки			Всего	
	ВрI					А-III				ВрI			АI			АII			АIII			Вст3кп2				
	ГОСТ 6727-80*					ГОСТ 5781-82*				ГОСТ 6727-80*			ГОСТ 5781-82*									ГОСТ 19903-~~74~~ 2015				
	ø4	ø5			Итого	ø6		Итого		ø5		Итого	ø10		Итого	ø12		Итого	ø10		Итого	t=6		Итого		
ПС1А[а]-24-Б2	3,56	6,43			9,99	4,27		4,27	14,26	1,12		1,12	8,20		8,20	2,20		2,20	4,08		4,08	6,46		6,46	22,06	36,32
ПС1А[б]-24-Б2	3,56	6,43			9,99	4,27		4,27	14,26	1,12		1,12	8,20		8,20	2,20		2,20	4,08		4,08	6,46		6,46	22,06	36,32
ПС1Б[а]-24-Б2	3,76	6,91			10,67	4,15		4,15	14,82	1,27		1,27	8,20		8,20	2,20		2,20	4,80		4,80	6,46		6,46	22,93	37,75
ПС1Б[б]-24-Б2	3,76	6,91			10,67	4,15		4,15	14,82	1,27		1,27	8,20		8,20	2,20		2,20	4,80		4,80	6,46		6,46	22,93	37,75
~~ПС1И-24-Б2~~	~~3,76~~	~~6,91~~			~~10,67~~	~~4,15~~		~~4,15~~	~~14,82~~	~~1,04~~		~~1,04~~	~~8,20~~		~~8,20~~	~~2,20~~		~~2,20~~	~~4,14~~		~~4,14~~	~~12,92~~		~~12,92~~	~~28,50~~	~~43,32~~

10

21874-02

Привязан 56-2018-18,19-КЖИ			
Рук. гр Вишневецкая		Васев	06.18
Инв. №			

815-47.86- КЖИ-ПС1А[а]-24-Б2.000СБ

Лист 2

Формат А3

Альбом II

Рис.1

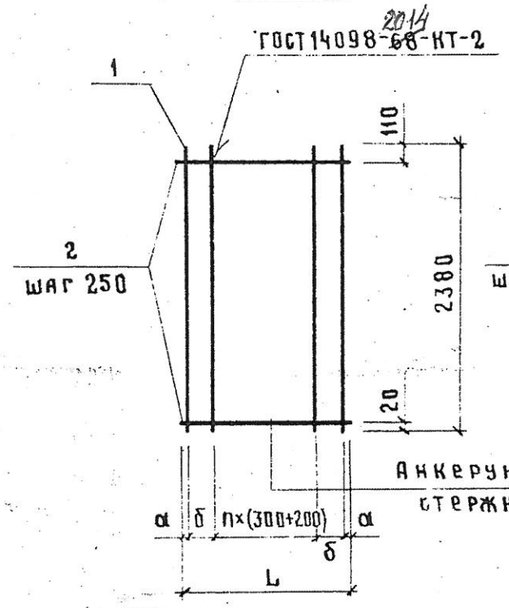

Рис. 2

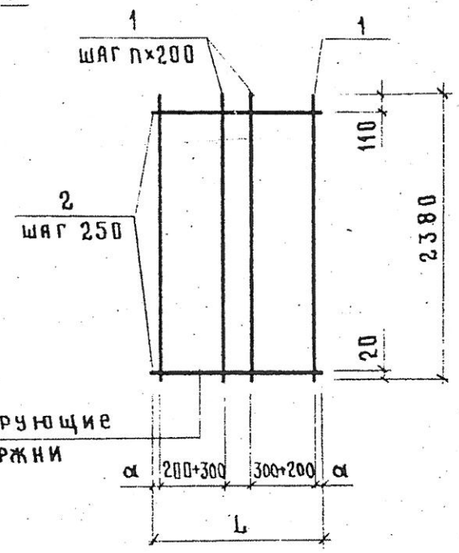

Обозначение	Марка	Размеры, мм			n	Рис	Масса, кг
		L	α	δ			
ПС1А^{a}-24-Б2.010	С1	1280	40	100	2	1	3,90
-01	С2	1280	40	—	1	2	4,70
-02	С3	1470	35	200	2	1	3,90
-03	С4	1470	35	—	2	2	5,20

Формат	Зона	Поз.	Обозначение	Наименование	Кол. на исп. ПС1А^{a}-24-Б2.010				Примечание
					—	01	02	03	
				Документация					
А4			КЖИ-ТТ2	Технические требования к изготовлению арматурных и закладных изделий					
				Детали					
Б4		1	ПС1А^{a}-24-Б2.011	⌀5 ВрI ГОСТ 6727-80* ℓ=2380	7		7		0,37 кг
			-012	⌀6 АIII ГОСТ 5781-82* ℓ=2380		6		7	0,53 кг
Б4		2	-013	⌀4 ВрI ГОСТ 6727-80* ℓ=1280	10		10		0,13 кг
			-01	ℓ=1470		10		10	0,15 кг

11.

21874-02

Привязан 56-2018-18,19-КЖИ			
Рук. гр Вишневецкая			06.18
Инв. N			

Нач. отд	Вислогузов		11.86
Н. контр.	Харламова		
Гл. конст	Олешко		
Гл. спец	Янковский		
Рук. гр	Левинская		
Ст. инж	Треибач		

815-47.86-КЖИ-ПС1А^{a}-24-Б2.010

Сетка арматурная С1...С4

Стадия	Масса	Масштаб
Р	см. табл.	1:50
Лист	Листов 1	

ГИПРОНИСЕЛЬХОЗ

Формат А3

Инв. N подл. | Подпись

Альбом II

Формат	Зона	Поз.	Обозначение	Наименование	Количество на исполнение ПС1А^{а}-24-62.000- —	01	02	03	04	05	~~06~~	07	08	09	010	~~011~~	Примечание
				Документация													
А4			КЖИ-ТТ2	Технические требования к изготовлению арматурных и закладных изделий		•											
А3			ПС1А^{а}-24-62.020 СБ	Сборочный чертеж.													
				Детали													
				⌀5 Вр-I ГОСТ 6727-80*													
Б4		1	-021	ℓ=130	13	14											0,02 кг
			-01	ℓ=210			6	6	7	7	~~6~~						0,03 кг
			-02	ℓ=520								7	7	8	8	~~6~~	0,08 кг
Б4		2	-03	ℓ=1105								1	1				0,17 кг
			~~-04~~	~~ℓ=1120~~												~~1~~	~~0,17 кг~~
			-05	ℓ=1260	2												0,19 кг
			-06	ℓ=1295										1	1		0,20 кг
			-07	ℓ=1450		2											0,22 кг
				⌀10 А III ГОСТ 5781-82*													
Б4		3	-022	ℓ=1105			3	3				3	3				0,68 кг
			~~-01~~	~~ℓ=1120~~							~~3~~					~~3~~	~~0,69 кг~~
			-02	ℓ=1295					3	3				3	3		0,80 кг
Б4		4	-023	Лист Б 6×250×250 ГОСТ 19903-~~74~~ 2015 / Вст3кп2 ГОСТ 535-~~79~~ 2005			1	1	1	1	~~2~~	1	1	1	1	~~2~~	2,95 кг

12

21874-02

Привязан 56-2018-18,19-КЖИ	Нач.отд.	Висогузов	11.86
	Н.контр.	Харламова	
	Гл.констр.	Олешко	
Рук. гр Висгневецкая 06.18	Гл.спец.	Янковский	
	Рук.гр.	Левинская	
Инв. №	Ст.инж.	Трейбач	

815-47.86-КЖИ-ПС1А^{а}-24-62.020

Каркас КР-1...КР-11

Стадия	Лист	Листов
Р		1

ГИПРОНИСЕЛЬХОЗ

Формат А3

Альбом II

Рис. 1

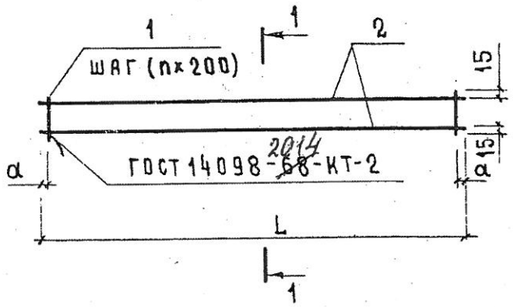

1-1

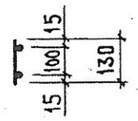

Рис. 2

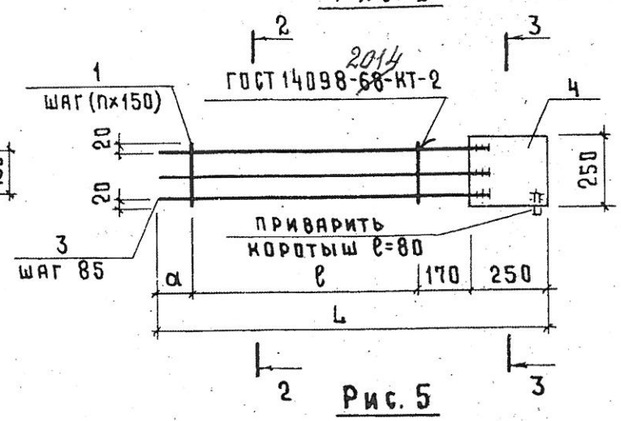

2-2

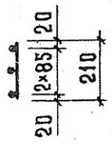

3-3

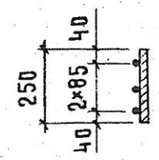

Рис. 3

остальное - см. рис. 2

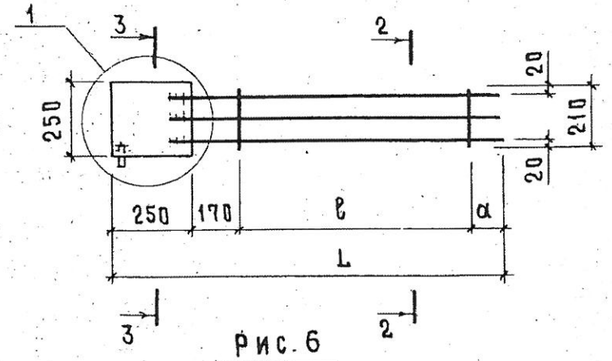

~~Рис. 4~~

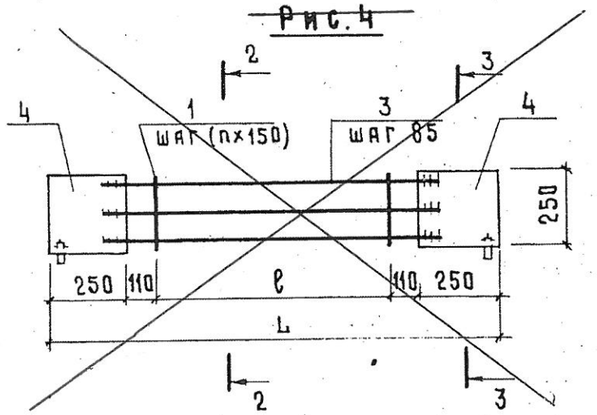

Рис. 5

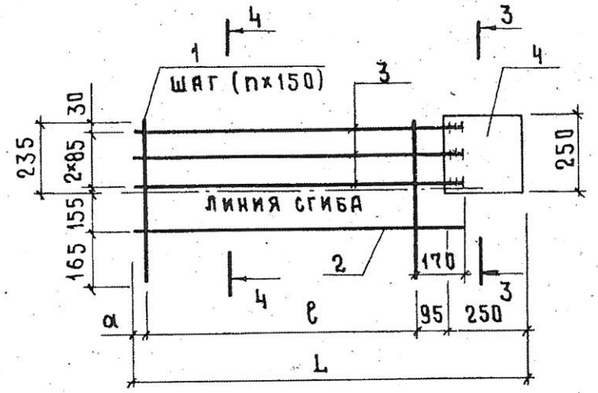

4-4

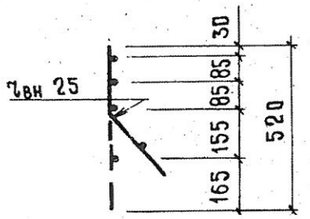

Рис. 6

остальное - см. рис 5

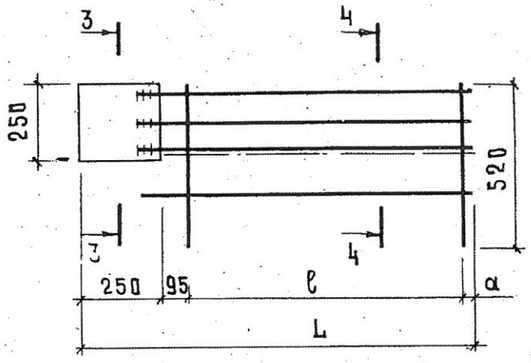

Приварку стержней выполнять дуговой сваркой фланговыми швами $h_{шв}=0{,}25d$, но не менее 4 мм; $B_{шв}=0{,}5d$ но не менее 10 мм электроды типа Э-50А

1

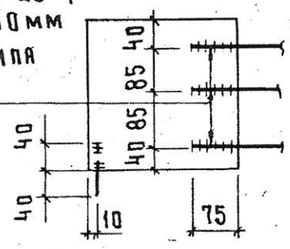

~~Рис. 7~~

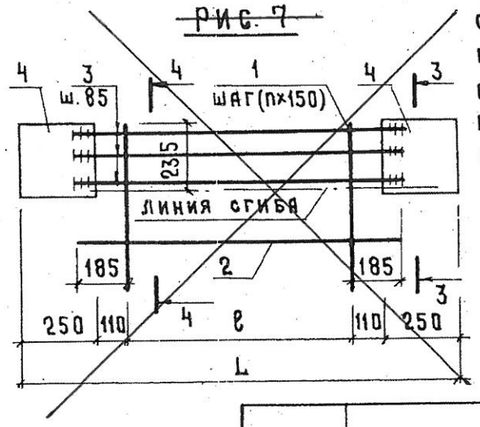

Обозначение	Марка	Размеры, мм			n	Рис.	Масса кг
		L	α	ℓ			
-ПС1А^{а}-24-Б2.020	КР1	1260	30	1200	12	1	0,64
-01	КР2	1450	25	1400	14	1	0,72
-02	КР3	1280	110	750	5	2	5,17
-03	КР4	1280	110	750	5	3	5,17
-04	КР5	1470	150	900	6	2	5,56
-05	КР6	1470	150	900	6	3	5,56
~~-06~~	~~КР7~~	~~1470~~	~~—~~	~~750~~	~~5~~	~~4~~	~~8,15~~
-07	КР8	1280	35	900	6	5	5,72
-08	КР9	1280	35	900	6	6	5,72
-09	КР10	1470	75	1050	7	5	5,69
-010	КР11	1470	75	1050	7	6	5,69
~~-011~~	~~КР12~~	~~1470~~	~~—~~	~~750~~	~~5~~	~~7~~	~~8,62~~

13

21874-02

Привязан 56-2018-18,19-КЖИ

Рук. гр. Вишневецкая 06.18

Инв. №

Нач. отд.	Вислогузов		11.86
Н. контр.	Харламова		
Гл. констр.	Олешко		
Гл. спец.	Янковский		
Рук. гр.	Левинская		
Ст. инж.	Трейбач		

815-47.86-КЖИ-ПС1А^{а}-24-Б2.020СБ

Каркас КР1... КР~~12~~ 11

Сборочный чертеж

Стадия	Масса	Масштаб
Р	см. табл.	1:20
Лист	Листов 1	

ГИПРОНИСЕЛЬХОЗ

Формат А3

Инв. № подл. | Подп. и дата

Формат	Зона	Поз.	Обозначение	Наименование	Количество на исполнение -ПС1А^{а}-24-Б2.030- —	01	02	03	~~04~~	Примечание
				Документация						
А4			КЖИ-ТТ2	Технические требования к изготовлению арматурных и закладных изделий						
А3			-ПС1А^{а}-24-Б2.030 СБ	Сборочный чертёж						
				Сборочные единицы						
А3		1	-020-02	Каркас КР3	1					
			-03	КР4		1				
			-04	КР5			1			
			-05	КР6				1		
			~~-06~~	~~КР7~~					~~1~~	
			-07	КР8	1					
			-08	КР9		1				
			-09	КР10			1			
			-010	КР11				1		
			~~-011~~	~~КР12~~					~~1~~	
				Детали						
Б4		3	-031	⌀ 5 Вр I ГОСТ 6727-80* ℓ=205	7	7	8	8	~~7~~	0,03 кг
Б4		4	-032	Лист Б 6×80×150 ГОСТ 19903-~~74~~ 2005 / ВСТ3кп2 ГОСТ 535-~~79~~ 2005	1	1	1	1	~~2~~	0,56 кг

14

21874-02

Привязан 56-2018-18,19-КЖИ			
Рук. гр. Вишневецкая			06.18
Инв. №			

Нач. отд.	Вислогузов		11.86
Н. контр.	Харламова		
Гл. констр.	Олешко		
Гл. спец.	Янковский		
Рук. гр.	Левинская		
Ст. инж.	Трейбач		

815-47.86-КЖИ-ПС1А^{а}-24-Б2.030

Изделие закладное МН1...МН~~3~~4

Стадия	Лист	Листов
Р		1

ГИПРОНИСЕЛЬХОЗ

Формат А3

Альбом II

Рис.1

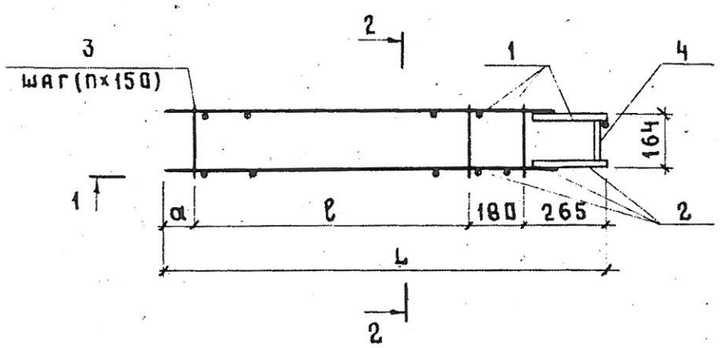

2 - 2

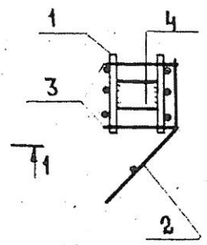

Рис. 2

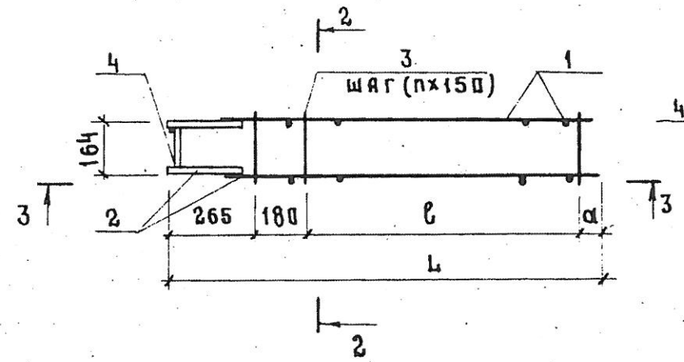

~~Рис. 3~~

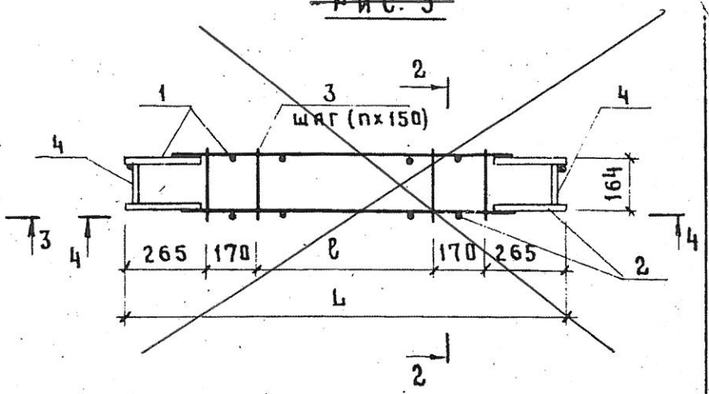

1 - 1

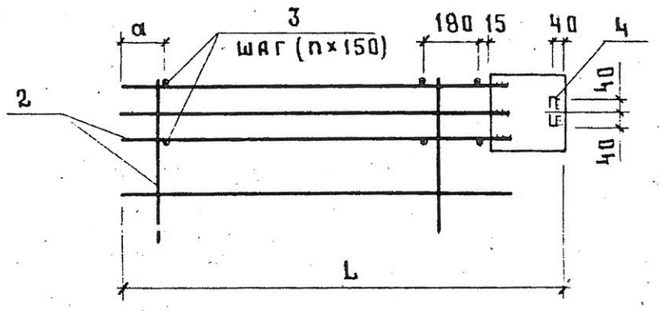

3 - 3

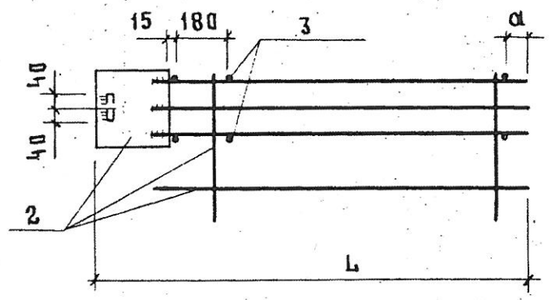

4 - 4

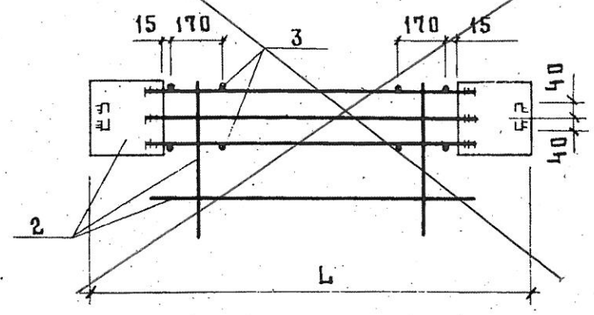

Обозначение	Марка	Размеры, мм			n	Рис.	Масса, кг
		L	ℓ	a			
-ПС1А^{a}-24-Б2.030	МН 1	1280	750	85	5	1	11,10
-01	МН 2	1280	750	85	5	2	11,10
-02	МН 3	1470	900	135	6	1	12,00
-03	МН 4	1470	900	135	6	2	12,00
~~-04~~	~~МН 5~~	~~1470~~	~~600~~		~~4~~	~~3~~	~~10,00~~

15

21874-02

Привязан 56-2018-18,19-КЖИ

Рук. гр. Вишнибецкая 06.18

Инв. N

Нач. отд.	Вислогузов		11.86
Н. контр.	Харламова		
Гл. констр.	Олешко		
Гл. спец.	Янковский		
Рук. гр.	Левинская		
Ст. инж.	Трейбач		

815-47.86 КЖИ-ПС1А^{a}-24-Б2.030СБ

Изделие закладное МН1 ... МН~~5~~4
Сборочный чертеж

Стадия	Масса	Масштаб
Р	см. табл.	1:20
Лист	Листов 1	

ГИПРОНИСЕЛЬХОЗ

формат А3

Альбом I

Рис.1

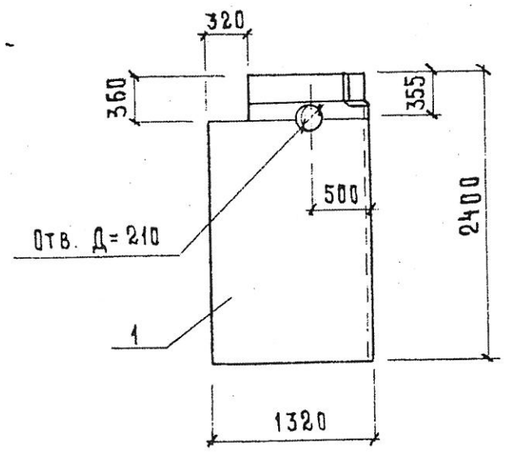

~~Рис. 2~~

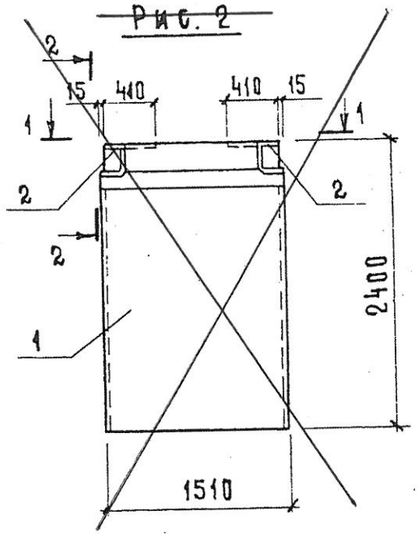

Рис.3

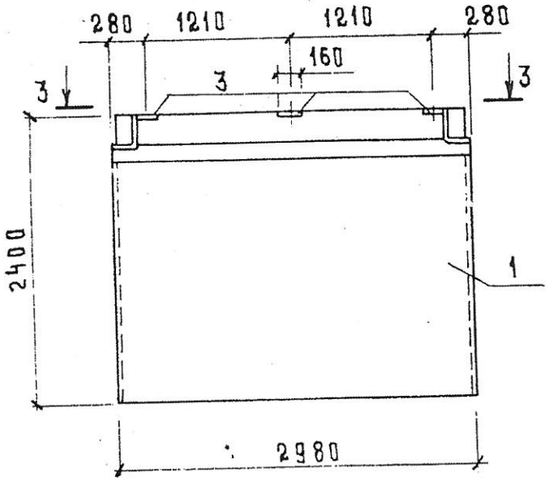

1 - 1

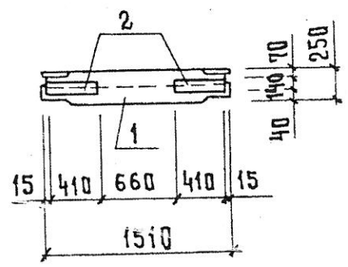

2 - 2

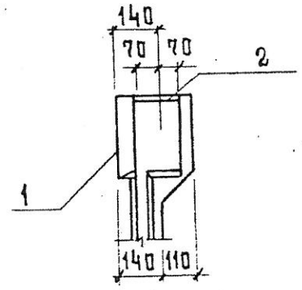

3 - 3

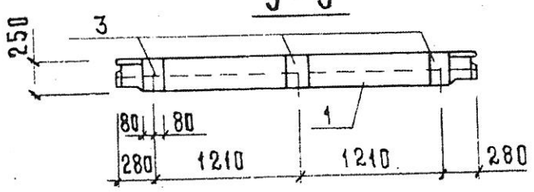

1. Разбивка поз.2 (рис.2) и отверстие (рис.1) по данному чертежу, остальное по КЖИ-ПС1А^{а}-24-Б2.000
2. Разбивка поз.3 (рис.3) по данному чертежу, остальное по серии 3.900-3 вып. 4/82 ч.1
3. Покрытие поз. 2,3 гор. Ц100 ГОСТ 9.073-77

Формат	Зона	Поз.	Обозначение	Наименование	Кол. на испол. ПС1^{а}-24-Б2^{а}.000- —	01	02	Примечание
				Документация				
А4			-КЖИ-ТТ1	Технические требования				
				к изготовлению сборных				
				железобетонных изделий				
				Сборочные единицы				
А3		1	-КЖИ-ПС1^{а}-24-Б2.000	Панель ПС1А^{а}-24-Б2	1			
			~~-КЖИ ПС1А^{а} 24 Б2.000~~	~~ПС1И- 24-Б2~~		~~1~~		
			3.900-3, вып. 4/82, ч.1	ПС1 - 24-Б2			1	
		2	3.900-3, вып. 2/82	Изделие закладное ~~МН2~~		~~2~~		
А4		3	-КЖИ-МН4.000	МН4			3	

Ведомость расхода стали на дополнительные закладные изделия, кг

Марка элемента	Изделия закладные: Арматура класса АIII, ГОСТ 5781-82*, ø14		Итого	Прокат марки Вст пс 6-1, ГОСТ 19903-~~74~~ 2015, t=12		Итого	Всего	Общий расход
~~ПС1И-24-Б2^{а}~~	4,82		4,82	10,82		10,82	15,64	15,64
ПС1-24-Б2^{а}	5,28		5,28	11,31		11,31	16,59	16,59

16

21874-02

Обозначение	Марка	Рис.
КЖИ-ПС1А^{а}-24-Б2^{а}.000	ПС1А^{а}-24-Б2^{а}	1
~~-01~~	~~ПС1И-24-Б2^{а}~~	~~2~~
-02	ПС1-24-Б2^{а}	3

Привязан 56-2018-18,19-КЖИ

Рук. гр Винниковская 06.18

Инв. №

Нач. отд	Вислогузов		11.86
Н. контр.	Харламова		
Гл. констр	Олешко		
Гл. спец.	Корнеев		
Рук. гр.	Левинская		
Ст. инж.	Антропов		

815-47.86 КЖИ-ПС1А^{а}-24-Б2^{а}

Панель стеновая ПС1А^{а}-24-Б2^{а}; ~~ПС1И-24-Б2^{а}~~; ПС1-24-Б2^{а}

Стадия	Масса	Масштаб
Р	—	1:50
Лист	Листов 1	

ГИПРОНИСЕЛЬХОЗ

Формат А3

Альбом II

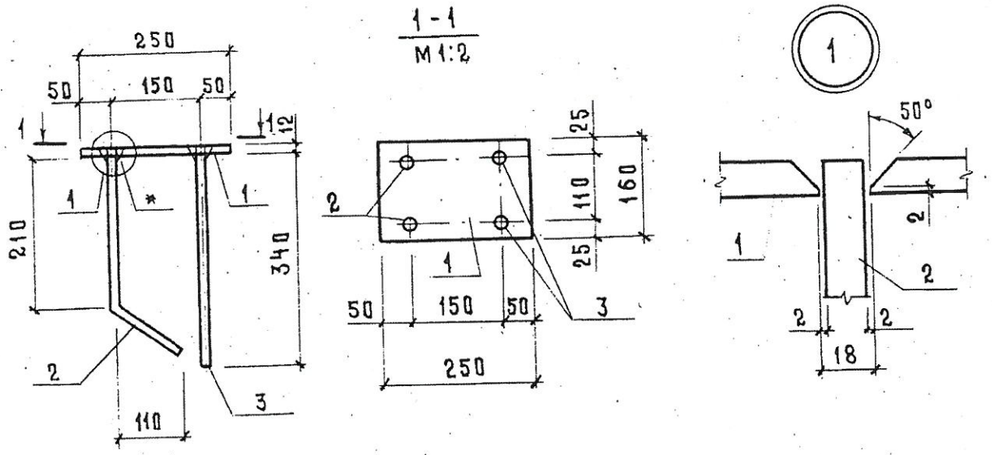

Формат	Зона	Поз.	Обозначение	Наименование	Кол.	Примечание
				Документация		
А4			КЖИ-ТТ2	Технические требования		
				к изготовлению арматурных		
				и закладных изделий	X	
				Детали		
Б4		1	-МН4.001	Лист $\frac{Б12\times160\times230\ ГОСТ19903\text{-}\cancel{74}\ 2015}{Вст3пс6\text{-}1\ ГОСТ535\text{-}\cancel{79}\ 2005}$	1	3,77 кг
Б4		2	-002	⌀14 А III ГОСТ5781-82*, ℓ=340	2	0,41 кг
Б4		3	-003	Различие исполнений		
				по чертежу	2	0,41 кг

* – Ручная дуговая сварка в раззенкованные отверстия. Электроды типа Э-42 по ГОСТ 9467-~~75~~ 91*

Покрытие гор. Ц100 ГОСТ 9.073-77

Привязан 56-2018-18,19-КЖИ

Рук. гр. Вишневецкая 06.18

Инв. №

815-47.86-КЖИ-МН4.000

17

Нач. отд	Вислогузов		11.86
Н. контр.	Харламова		
Гл. констр	Олешко		
Гл. спец.	Янковский		
Рук. гр.	Левинская		
Ст. инж.	Антропов		

Изделие закладное МН4

Стадия	Масса	Масштаб
Р	5,41	1:10

Лист | Листов 1

ГИПРОНИСЕЛЬХОЗ

Формат А4

Инв. № подл. | Подпись и дата | Взам. инв. №

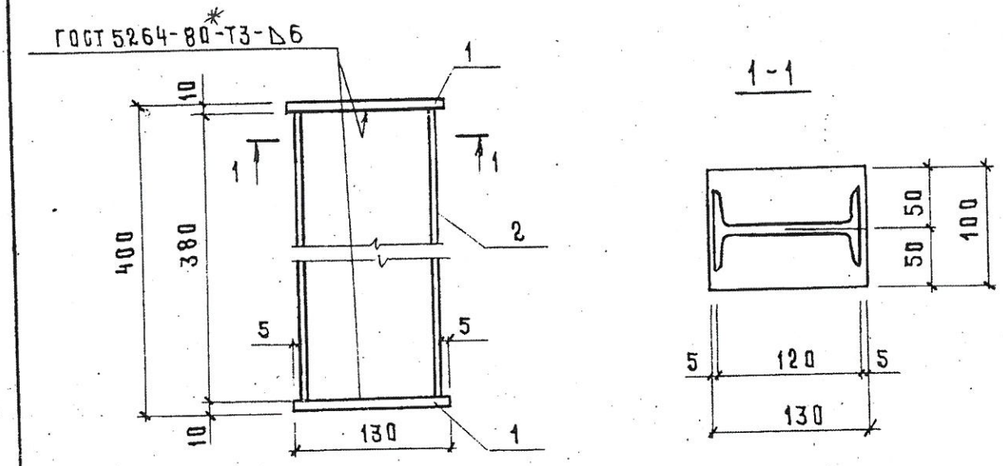

Формат	Зона	Поз.	Обозначение	Наименование	Кол.	Примечание
				Документация		
А4			КЖИ-ТТ2	Технические требования		
				к изготовлению арматурных		
				и закладных изделий	X	
				Детали		
Б4		1	МС1.001	Лист $\frac{Б\ 10\times100\times130\ ГОСТ19903\text{-}\cancel{74}\ 2015}{Вст3кп2\ ГОСТ535\text{-}\cancel{79}\ 2005}$	2	1,02 кг
Б4		2	-002	Двутавр $\frac{12\ ГОСТ\ 8239\text{-}\cancel{72}\ 89}{Вст3кп2\ ГОСТ535\text{-}\cancel{79}\ 2005}$		
				ℓ=380	1	4,37 кг

Покрытие гор. Ц100 ГОСТ 9.073-77

18

21874-02

Привязан 56-2018-18,19-КЖИ

Рук. гр. Вишневецкая 06.18

Инв. №

815-47.86-МС1.000

Нач. отд	Вислогузов		11.86
Н. контр.	Харламова		
Гл. констр.	Олешко		
Гл. спец.	Янковский		
Рук. гр.	Левинская		
Ст. инж.	Антропов		

Изделие соединительное МС1

Стадия	Масса	Масштаб
Р	6,4	1:5

Лист | Листов 1

ГИПРОНИСЕЛЬХОЗ

Формат А4

Инв. № подл. | Подпись и дата | Взам. инв. №

Альбом II

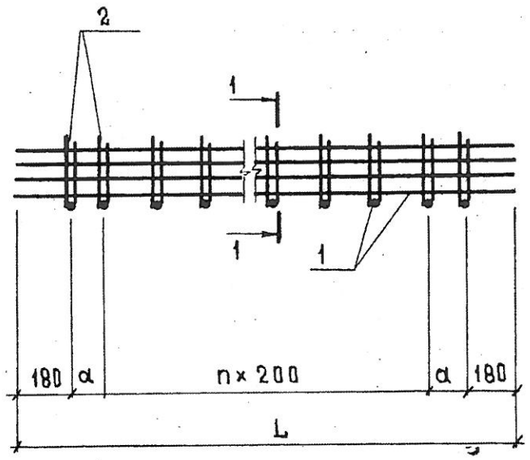

1 - 1

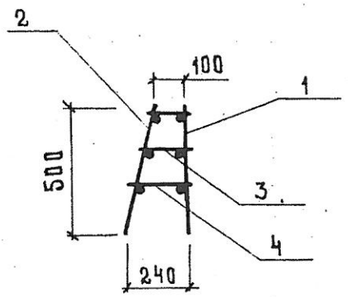

Обозначение	Марка	Размеры, мм		n, шт	Масса, кг
		L	a		
ПК1.000	ПК1	3290	165	13	21,2
~~-01~~	~~ПК3~~	~~4840~~	~~140~~	~~21~~	~~31,43~~

Формат	Зона	Поз.	Обозначение	Наименование	Кол	Примечание
				Документация		
А4			КЖИ-ТТ2	Технические требования		
				к изготовлению арматурных и закладных изделий		
				ПК1.000		
				Сборочные единицы		
А3		1	КР1.000	Каркас плоский КР1	1	
А3		2	КР2.000	КР2	1	
				Детали		
Б4		3	ПК1.001	⌀ 8АI ГОСТ5781-82* ℓ=170	16	0,07 кг
Б4		4	-01	ℓ=210	16	0,08 кг
				~~ПК1.000-01~~		
				~~Сборочные единицы~~		
А3		1	~~КР1.000-01~~	~~Каркас плоский КР5~~	~~1~~	
А3		2	~~КР2.000-01~~	~~КР6~~	~~1~~	
				~~Детали~~		
Б4		3	~~ПК1.001~~	~~⌀ 8АI ГОСТ5781-82 ℓ=170~~	~~24~~	~~0,07 кг~~
Б4		4	~~-01~~	~~ℓ=210~~	~~24~~	~~0,08 кг~~

19

21874-02

Инв. № подл. | Подпись и дата | Взам. инв. №

Привязан 56-2018-18,19-КЖИ

Инв. №

Нач. отд	Вислогузов		11.86
Н. контр	Харламова		
Гл. спец	Янковский		
Гл. констр.	Олешко		
Рук. гр.	Левинская		
Инж.	Китайгородский		
Рук. гр	Вишневецкая		06.18

815-47.86-КЖИ-ПК1.000

Пакет арматурный

ПК1; ~~ПК3~~

Стадия	Масса	Масштаб
Р	см. табл.	Б.М
Лист	Листов 1	

ГИПРОНИСЕЛЬХОЗ

Формат А3

Альбом II

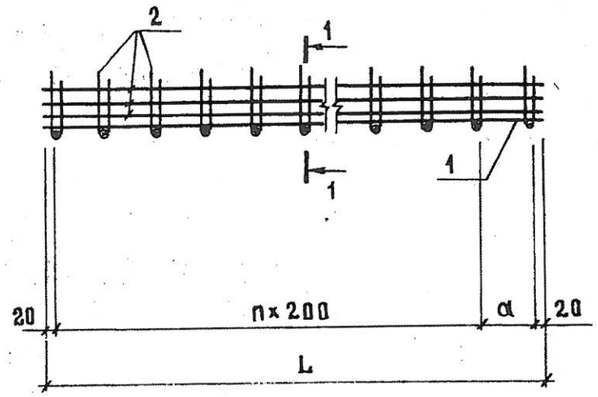

1-1

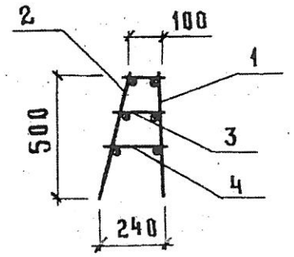

Обозначение	Марка	Размеры, мм L	Размеры, мм a	n шт	Масса, кг
ПК2.000	~~ПК2~~	~~2040~~	~~—~~	~~10~~	~~17,85~~
~~-01~~	~~ПК4~~	~~3590~~	~~150~~	~~17~~	~~30,45~~
-02	ПК5	5040	—	25	42,68
-03	ПК6	8040	—	40	66,62

Формат	Зона	Поз.	Обозначение	Наименование	Кол. на исп. -ПК2.000 —	~~-01~~	02	03	Примечание
				Документация					
А4			КЖИ-ТТ2	Технические требования к изготовлению арматурных и закладных изделий					
				Сборочные единицы					
А3		1	КР3.000	Каркас плоский ~~КР3~~	~~1~~				
			~~-01~~	~~КР7~~		~~1~~			
			-02	КР9			1		
			-03	КР11				1	
А3		2	КР4.000	~~КР4~~	~~1~~				
			~~-01~~	~~КР8~~		~~1~~			
			-02	КР10			1		
			-03	КР12				1	
				Детали					
Б4		3	ПК2.001	⌀8 AI ГОСТ 5781-82* ℓ=170	~~11~~	~~19~~	26	41	0,07 кг
Б4		4	-01	ℓ=210	~~11~~	~~19~~	26	41	0,08 кг

20

21874-02

Привязан 56-2018-18,19-КЖИ

Инв. № подл. | Подпись и дата | Взам. инв. №

Нач. отд	Вислогузов		11.86
Н. контр	Харламова		
Гл. констр	Олешко		
Гл. спец	Янковский		
Рук. гр	Левинская		
Инж.	Китайгородский		

Рук. гр Вишневецкая 06.18

Инв. №

815-47.86- КЖИ-ПК2.000

Пакет арматурный ~~ПК2~~, ПК5, ПК6

Стадия	Масса	Масштаб
Р	см. табл	1:5
Лист	Листов 1	

ГИПРОНИСЕЛЬХОЗ

Формат А3

Альбом II

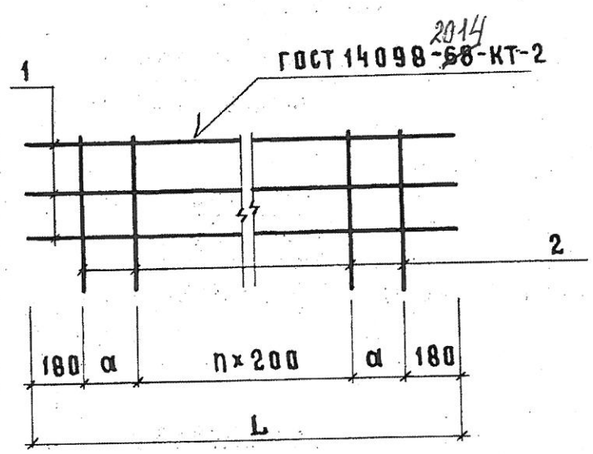

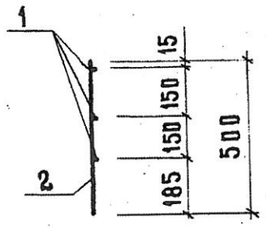

Обозначение	Марка	Размеры, мм L	Размеры, мм a	n, шт	Масса, кг
КР1.000	КР1	3290	165	13	10,3
~~-01~~	~~КР5~~	~~4840~~	~~140~~	~~21~~	~~15,3~~

Формат	Зона	Поз.	Обозначение	Наименование	Кол.	Примечание
				Документация		
А4			КЖИ-ТТ2	Технические требования к изготовлению арматурных и закладных деталей		
				КР1.000		
				Детали		
Б4		1	КР1.001	⌀8А I ГОСТ 5781-82* ℓ=3290	3	1,3 кг
Б4		2	-002	⌀12А III ГОСТ 5781-82* ℓ=500	16	0,4 кг
				~~КР1.000-01~~		
				~~Детали~~		
Б4		1	~~-001-01~~	~~⌀8А I ГОСТ 5781-82 ℓ=4840~~	~~3~~	~~1,9 кг~~
Б4		2	~~-002~~	~~⌀12А III ГОСТ 5781-82 ℓ=500~~	~~24~~	~~0,4 кг~~

21

21874-02

Привязан 56-2018-18,19-КЖИ

Инв. №

Нач. отд	Вислогузов		11.86
Н. контр.	Харламова		
Гл. констр.	Олешко		
Гл. спец	Янковский		
Рук. гр	Левинская		
Инж.	Китайгородский		

Рук. гр Вишневецкая 06.18

815-47.86-КЖИ-КР1.000

Каркас плоский КР1; ~~КР5~~

Стадия	Масса	Масштаб
Р	см. табл.	1:5
Лист	Листов 1	

ГИПРОНИСЕЛЬХОЗ

Формат А3

Альбом II

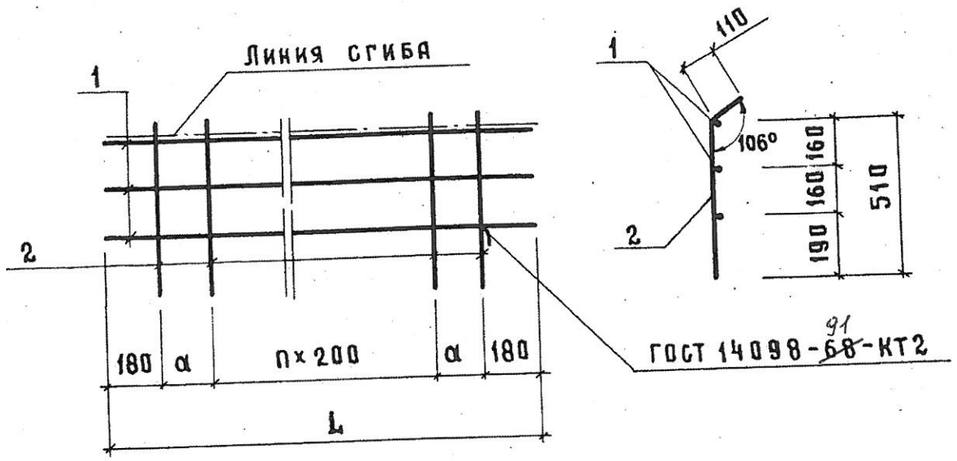

Обозначение	Марка	Размеры, мм L	Размеры, мм a	n, шт	Масса, кг
КР2.000	КР2	3290	165	13	7,8
~~-01~~	~~КР6~~	~~4840~~	~~140~~	~~21~~	~~11,5~~

Формат	Зона	Поз.	Обозначение	Наименование	Кол	Примечание
				Документация		
А4			КЖИ-ТТ2	Технические требования к изготовлению арматурных и закладных изделий		
				КР2.000		
				Детали		
БЧ		1	КР2.001	⌀8 А I ГОСТ 5781-82* ℓ=3290	3	1,3 кг
БЧ		2	-01	ℓ=620	16	0,24 кг
				~~КР2.000-01~~		
				~~Детали~~		
БЧ		1	~~-02~~	~~⌀8 А I ГОСТ 5781-82 ℓ=4840~~	~~3~~	~~1,9 кг~~
БЧ		2	~~-01~~	~~ℓ=620~~	~~24~~	~~0,24 кг~~

22

21874-02

Привязан 56-2018-18,19-КЖИ

Инв. №

Рук. гр. Вишневецкая 06.18

Нач. отд.	Вислогузов		11.86
Н. контр.	Харламова		
Гл. констр.	Олешко		
Гл. спец.	Янковский		
Рук. гр.	Левинская		
Инж.	Китайгородский		

815-47.86~ КЖИ-КР2.000

Каркас плоский КР2, ~~КР6~~

Стадия	Масса	Масштаб
Р	см. табл.	1:5
Лист	Листов 1	

ГИПРОНИСЕЛЬХОЗ

Формат А3

Альбом II

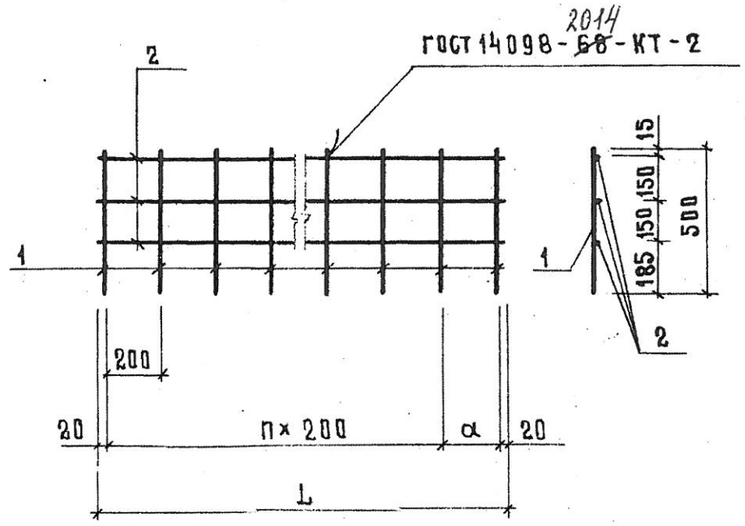

Обозначение	Марка	Размеры, мм L	Размеры, мм a	n шт	Масса, кг
КР3.000	~~КР3~~	~~2040~~	—	~~10~~	~~11,1~~
~~-01~~	~~КР7~~	~~3590~~	~~150~~	~~17~~	~~18,98~~
-02	КР9	5040	—	25	26,5
-03	КР11	8040	—	40	41,69

Формат	Зона	Поз.	Обозначение	Наименование	Кол. на испол. КР3.000- —	~~01~~	02	03	Примечание
				Документация					
А4			КЖИ-ТТ2	Технические требования к изготовлению арматурных и закладных изделий					
				Детали					
Б4		1	КР3.001	ф16АIII ГОСТ5781-82* ℓ=500	~~11~~	~~19~~	26	41	0,79 кг
Б4		2	002	ф 8АI ГОСТ5781-82* ~~ℓ=2040~~	~~3~~				0,8 кг
			-01	~~ℓ=3590~~		~~3~~			1,32 кг
			-02	ℓ=5040			3		2,0 кг
			-03	ℓ=8040				3	3,1 кг

23

21874-02

Привязан 56-2018-18,19-КЖИ

Инв. №

Нач.отд.	Вислогузов		11.86
Н.контр.	Харламова		
Гл.констр.	Олешко		
Гл.спец.	Янковский		
Рук.гр.	Левинская		
Инж.	Китайгородский		

Рук. гр. Вишневецкая 06.18

815-47.86-КЖИ-КР3.000

Каркас плоский ~~КР3, КР7,~~ КР9; КР11

Стадия	Масса	Масштаб
Р	см. табл.	1:5
Лист	Листов 1	

ГИПРОНИСЕЛЬХОЗ

Формат А3

Альбом II

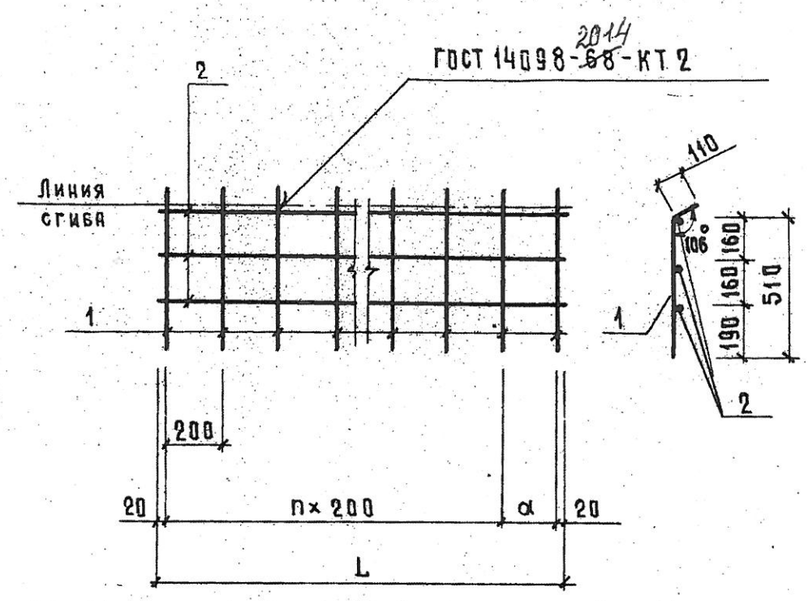

Обозначение	Марка	Размеры, мм L	Размеры, мм α	n шт	Масса, кг
КР4.000	~~КР4~~	~~2040~~	—	~~10~~	~~5,1~~
~~-01~~	~~КР8~~	~~3590~~	~~150~~	~~17~~	~~8,52~~
-02	КР10	5040	—	25	12,24
-03	КР12	8040	—	40	19,14

Формат	Зона	Поз.	Обозначение	Наименование	Кол. на исп. -КР4.000- —	~~01~~	02	03	Примечание
				Документация					
А4			КЖИ-ТТ2	Технические требования к изготовлению арматурных и закладных изделий					
				Детали					
Вч		1	КР4.001	⌀8 А I ГОСТ 5781-82* ℓ=620	~~11~~	~~19~~	26	41	0,24 кг
Вч		2	~~-01~~	~~ℓ=2040~~	~~3~~				~~0,8 кг~~
			~~-02~~	~~ℓ=3590~~		~~3~~			~~1,32 кг~~
			-03	ℓ=5040			3		2,0 кг
			-04	ℓ=8040				3	3,1 кг

24

21874-02

Привязан 56-2018-18,19-КЖИ	Нач. отд	Вислогузов	11.86
	Н. контр.	Харламова	
	Гл. констр.	Олешко	
Рук. гр Вишневецкая 06.18	Гл. спец.	Янковский	
	Рук. гр.	Левинская	
Инв. №	Инж.	Китайгородский	

815-47.86-КЖИ-КР4.000

Каркас плоский ~~КР4; КР8;~~ КР10; КР12

Стадия	Масса	Масштаб
Р	см-табл.	1:5
Лист	Листов 1	

ГИПРОНИСЕЛЬХОЗ

Формат А3

Инв. № подл. | Подпись и дата | Взам. инв. №

Альбом II

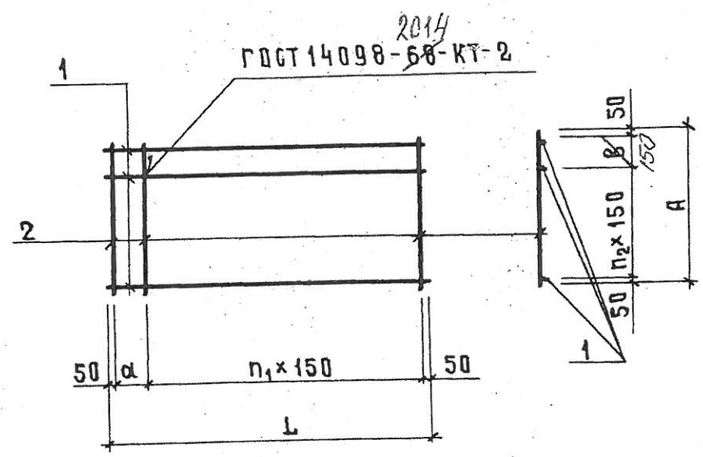

Обозначение	Марка	Размеры, мм L	A	α	в	n_1 шт	n_2 шт	Масса, кг
С1.000	~~С1~~	~~4300~~	~~1800~~	–	~~50~~	~~28~~	~~11~~	~~66,7~~
~~-01~~	~~С3~~	~~5850~~	~~1500~~	~~50~~	~~50~~	~~38~~	~~9~~	~~76,7~~
~~-02~~	~~С4~~	~~4300~~	~~2500~~	–	–	~~28~~	~~16~~	~~90,40~~
~~-03~~	~~С5~~	~~7300~~	~~1500~~	–	~~50~~	~~48~~	~~9~~	~~95,12~~
~~-04~~	~~С6~~	~~5850~~	~~2500~~	~~50~~	–	~~38~~	~~16~~	~~123,8~~
~~-05~~	~~С7~~	~~7300~~	~~2000~~	–	~~100~~	~~48~~	~~12~~	~~123,3~~
~~-06~~	~~С8~~	~~7300~~	~~2500~~	–	–	~~48~~	~~16~~	~~139,4~~
-07	С9	7300	3400	–	–	48	22	206,4
-08	С10	5300	2350	100	–	34	13	98,7

Формат	Зона	Поз.	Обозначение	Наименование	Количество на исполнение С1.000 —	~~01~~	02	~~03~~	~~04~~	~~05~~	~~06~~	07	08	Примечание
				Документация										
А4			КЖИ-ТТ2	Технические требования										
				к изготовлению арматурных										
				и закладных изделий										
				Детали										
				⌀ 10 А III ГОСТ 5781-82*										
Б4		1	С1.001	ℓ = 7300				~~11~~		~~14~~	~~17~~	23		4,5 кг
			~~-01~~	~~ℓ = 5850~~		~~11~~			~~17~~					~~3,61 кг~~
			-02	ℓ = 5300									14	3,27 кг
			~~-03~~	~~ℓ = 4300~~	~~13~~		~~17~~							~~2,65 кг~~
Б4		2	-04	ℓ = 3400								49		2,10 кг
			~~-05~~	~~ℓ = 2500~~			~~29~~		~~40~~		~~49~~			~~1,56 кг~~
			-06	ℓ = 2350									36	1,47 кг
			~~-07~~	~~ℓ = 2000~~						~~49~~				~~1,23 кг~~
			~~-08~~	~~ℓ = 1800~~	~~29~~									~~1,11 кг~~
			~~-09~~	~~ℓ = 1500~~		~~40~~		~~49~~						~~0,93 кг~~

25

21874-02

Привязан 56-2018-18,19-КЖИ

Инв. №

Рук. гр. Винниковецкая 06.18

Нач. отд.	Вислогузов		11.86
Н. контр.	Харламова		
Гл. констр.	Олешко		
Гл. спец.	Янковский		
Рук. гр.	Левинская		
Инж.	Китайгородский		

815-47.86-КЖИ-С1.000

Сетка арматурная ~~С1,~~ С9,..С10

Стадия	Масса	Масштаб
Р	см. табл.	1:10
Лист	Листов 1	

ГИПРОНИСЕЛЬХОЗ

Формат А3