ТОО ПИИ СЕМСТРОЙПРОЕКТ

Государственная лицензия N 001372 от 26 сентября 2000 года

РАБОЧИЙ ПРОЕКТ
ЗАКАЗ N 56

Строительство средней школы на 1200мест в пос. Восточный г. Семей ВКО (без наружных инженерных сетей)

том.3.7.3 Жироуловитель.

Директор института	Слямканов Е.С.
Главный инженер института	Колесников Е.В.
Главный инженер проекта	Слямканов С.Е.

2019год

Ведомость основных комплектов рабочих чертежей

Обозначение	Наименование	Примечание
56-2018-24-РП-КЖ	Конструкции железобетонные	

Ведомость рабочих чертежей основного комплекта

Лист	Наименование	Примечание
1	2	3
КЖ-1	Общие данные.	
КЖ-2	План. Разрез 1-1. Разрез 2-2	
КЖ-3	Крышка люка	

Ведомость ссылочных и прилагаемых документов

Обозначение	Наименование	Примечание
серия 3.900.1-14 в.1	Изделия ж.б. для круглых колодцев водопровода и канализации	

Общие данные

Рабочий проект "Строительство средней школы на 1200мест в пос. Восточный г. Семей ВКО разработан на основании задания на проектирование и предназначен для строительства в г. Семей со следующими природно-климатическими условиями:

- климатический район - III, подрайон А;
- расчетная температура наружного воздуха минус 35,7°С;
- нормативный вес снегового покрова -100 кг/м2;
- нормативный скоростной напор ветра - 38 кг/м2;
- район - несейсмичен;
- Основанием жироуловителя служат гравийные грунты с среднезернистым песчаным заполнителем- со следующими характеристиками Сii =1кПа; фii =35°;

рii=1,74 г/см3; Ro=500кПа. Грунты обладают слабоагрессивными свойствами к бетонам на портландцементе марки W4.

Грунтовые воды на момент проведения изысканий вскрыты на глубине 4,2м, возможно повышение уровня грунтовых вод в течении года на 0,5-1,0м.

Уровень промерзания грунта -2,14м.

Уровень ответственности II, степень огнестойкости II.

Конструктивные решения.(Жироуловитель)

Плита днища, плита перекрытия , стеновые кольца жироуловителя выполнены сборные железобетонные по серии 3.900.1-14.

Плиты покрытия жироуловителя покрыть 2-мя слоями рубероида РМД. ГОСТ 10923-93

Обратную засыпку пазух грунта следует производить с тщательным уплотнением слоями толщиной 20-30см.

Боковые поверхности конструций, соприкасающиеся с грунтом, обмазать горячим битумом за 2 раза.

Производство работ выполнять согласно СП РК 5.03-107-2013.

Перечень видов скрытых работ, подлежащих освидетельствованию актами:

- освидетельствование качества грунтов оснований и заложения фундаментов,
- разбивка осей сооружения,
- устройство котлована сооружения,
- монтаж конструкций сооружения
- антикоррозионная защита и гидроизоляция конструкций,
- устройство обратной засыпки пазух котлованов.

Антикоррозионные мероприятия.

Антикоррозионные мероприятия приняты в соответствии с требованиями СП РК 2.01-101-2013.

Бетонные конструкции , соприкасающиеся с грунтом обмазать горячим битумом за 2 раза.

Производство работ предусмотрено в летний период.

Настоящий проект разработан в соответствии с действующими нормами и правилами и предусматривает мероприятия, обеспечивающие безопасность при эксплуатации сооружений.

Главный инженер проекта Слямканов С.Е.

СОГЛАСОВАНО:
Мустафина
Нач. отдела ОИО

Взам. инв. №
Подпись и дата
Инв. № подл.

Изм.	Кол.	Лист	N док.	Подпись	Дата
Нач. отд		Елкеева			
Проверил		Бычкова			
Выполнил		Крылова			
Н. контр.		Бычкова			

56-2018-24-РП-КЖ

Строительство средней школы на 1200мест в пос. Восточный г. Семей ВКО (без наружных инженерных сетей)

Жироуловитель.

Стадия	Лист	Листов
РП	1	3

Общие данные

ТОО ПИИ "Семстройпроект"

План

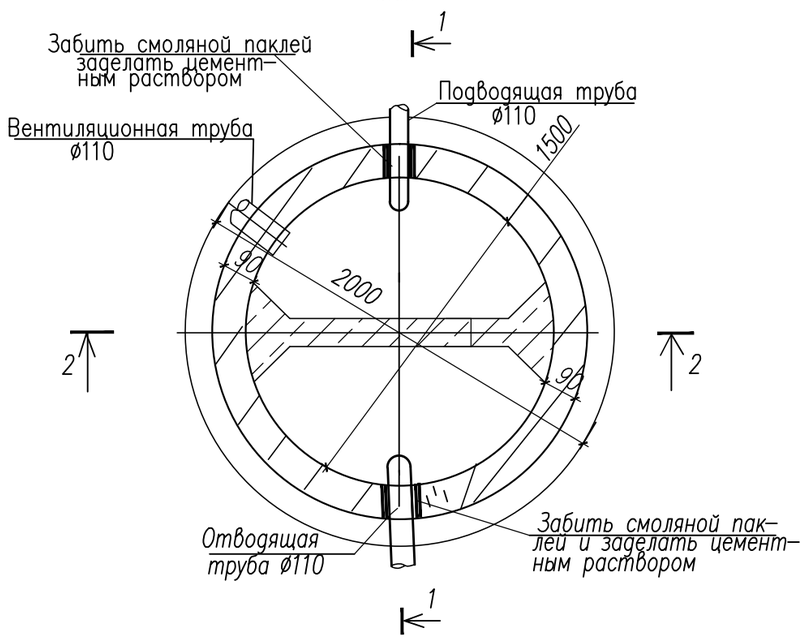

Марка	Обозначение	Наименование	Кол. шт.	Масса ед., кг	Примечан.
1	Серия 3.900.1-14, вып.1.	Плита днища ПН 15	1	950	
2	то же	Кольцо стеновое КС 15.6	2	660	
3	"	Кольцо стеновое КС 15.9а	1	880	
4	"	Плита перекрытия 1ПП15-1	1	580	
5	"	Кольцо опорное КО 6	1	50	
6	"	Кольцо стеновое КС 7.3	3	130	
7	ГОСТ 3634-99	Люк чугунный С с шарниром и замком ø700	1	95	
8	ГОСТ 18599-2001	Колено, гладкий конец ø110	3	0,8	
9	ГОСТ 18599-2001	Труба, ø110, L=2,1п.м.	1	2,31кг	
10	-КЖ-3	Крышка деревянная утеплен.	1		
11		Бетон кл. В12,5	0,25	м3	
12		Бетон кл. В7,5	0,74	м3	
13	Серия 5.904-51 ЗК 00.000	Зонт круглый ø200	1	2,0	
14	Серия 3.900.1-14, вып.1	Опорная скоба МН 1	14	0,82	для спуска
15					
	Серия 5.900-2 ТМ89-03	Сальник набивной Ду125,L=200	2	14,0	

Разрез 1-1

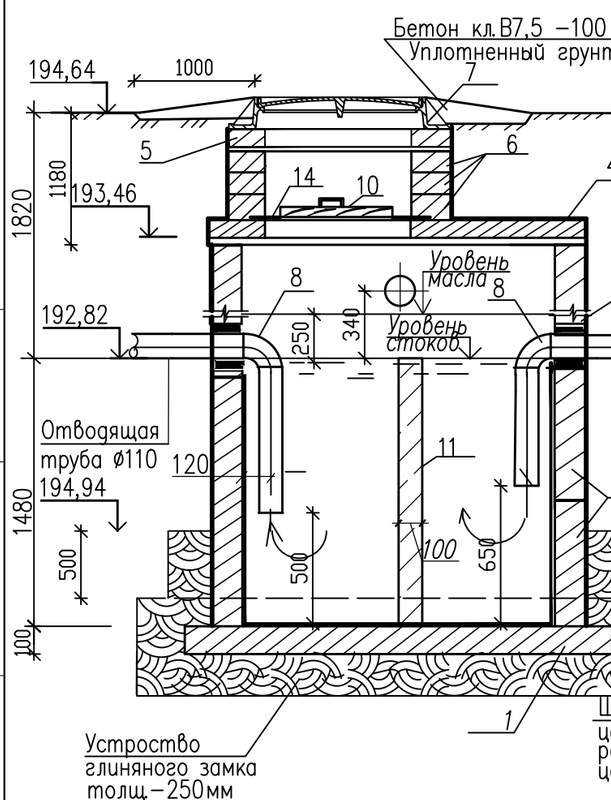

Разрез 2-2

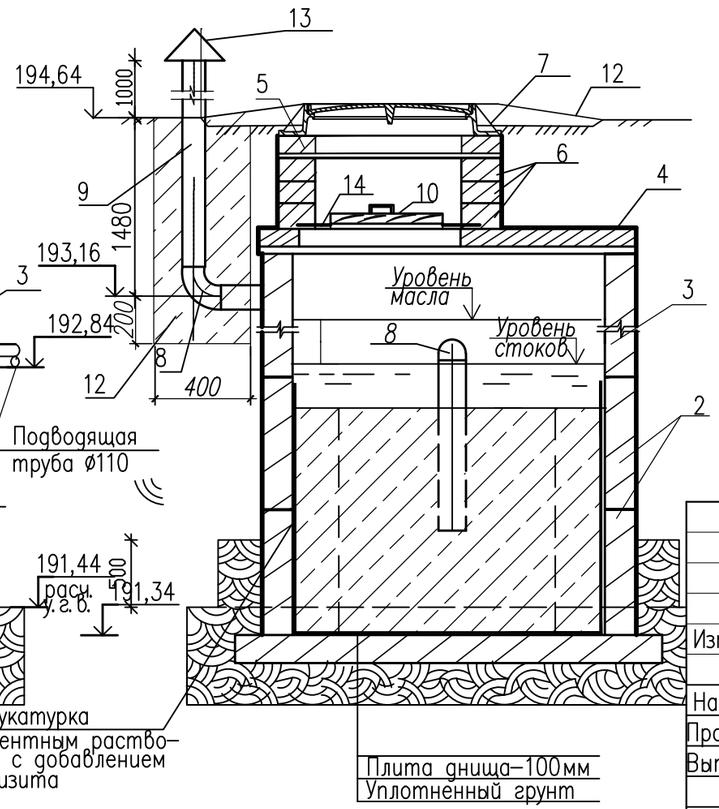

1. Основанием жироуловителя служат гравийные грунты с среднезернистым песчаным заполнителем- со следующими характеристиками Сii =1кПа; фii =35°; рii=1,74 г/см3; Ro=500кПа. Грунты обладают слабоагрессивными свойствами к бетонам на портландцементе марки W4.
Грунтовые воды на момент проведения изысканий вскрыты на глубине 4,2м, возможно повышение уровня грунтовых вод в течении года на 0,5-1,0м.
2. С наружной стороны стены колодца обмазать горячим битумом за 2 раза
3. С внутренней стороны колодец оштукатуривается цементно-песчаным раствором с добавлением церизита.
4. Отверстия для пропуска вентиляционной трубы устраивать по месту.
5. Удаление масла производится путем откачки ручным поршневым насосом Р 0,8-30 (Q=0,8м3/час, Н=30м.вод.ст.)

Изм.	Кол.	Лист	N док.	Подпись	Дата
Нач.отд		Елкеева			
Проверил		Бычкова			
Выполнил		Крылова			
Н.контр.		Бычкова			

56-2018-24-РП-КЖ

Строительство средней школы на 1200мест в пос. Восточный г. Семей ВКО (без наружных инженерных сетей)

Жироуловитель

Стадия	Лист	Листов
РП	2	

План. Разрез 1-1, Разрез 2-2

ТОО ПИИ "Семстройпроект"

Взам. инв. №

Подпись и дата

Инв. № подл.

Горловина

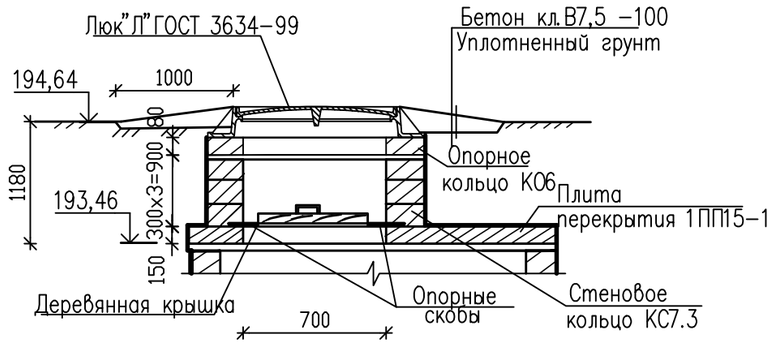

Спецификация материалов на одно изделие

Марка, поз.	Обозначение	Наименование	Кол.	Масса кг	Примеч.
		Доска б=25мм	0,015		м3
	ГОСТ 103-2006	Полосовая сталь 4х25х600	2	0,94	шт.
	ГОСТ 7798-70	Болты М6х70	10	3,1	шт.
		Войлок толщ.5мм	0,3		м2
		Сталь оцинкованная толщ. 0,7мм	0,8		м2

Крышка деревянная утепленная

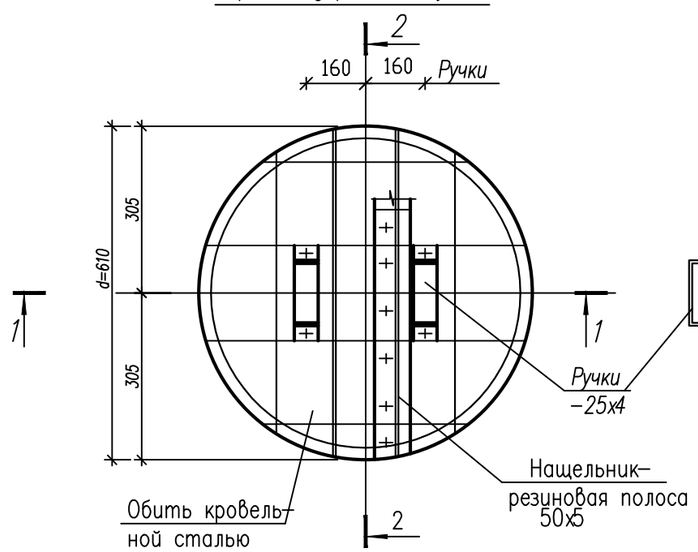

Разрез 2-2

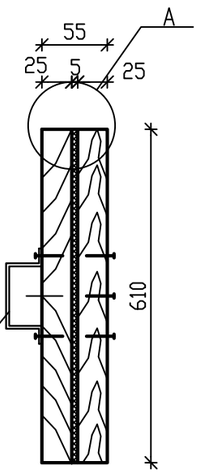

Разрез 1-1

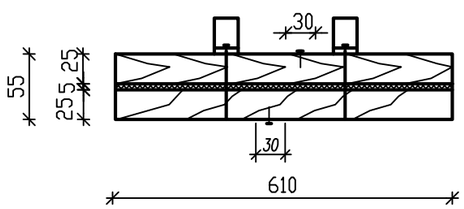

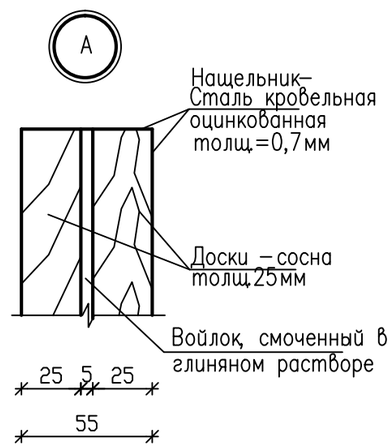

1. Доски крышки тщательно антисептировать
2. Крепление ручек крышки производится на болтах, крепление остальных деталей- на гвоздях.
3. Кольцо горловины обмазать горячим битумом за 2 раза.

Изм.	Кол.	Лист	N док.	Подпись	Дата	56-2018-24-РП-КЖ			
						Строительство средней школы на 1200мест в пос. Восточный г. Семей ВКО (без наружных инженерных сетей)			
Нач.отд		Елкеева				Жироуловитель	Стадия	Лист	Листов
Проверил		Бычкова					РП	3	
Выполнил		Крылова				Крышка люка	ТОО ПИИ "Семстройпроект"		
Н.контр.		Бычкова							

Взам. инв. №

Подпись и дата

Инв. № подл.