Ведомость рабочих чертежей марки ГП

Лист	Наименование	Примечание
1	Общие данные.	
2	Разбивочный план. М1:500	
3	План организации рельефа. М1:500	
4	План земляных масс. М1:500	
5	Сводный план инженерных сетей. М1:500	
6	План благоустройства и озеленения территории. М1:500	
7	План ограждения. М1:100	
8	Ведомость объемов работ. Конструкции покрытий	

Технико-экономические показатели ГП

Элементы территории	Площадь	
	га	%
Площадь участка согласно акт на право частно собственности	0,4595	100
Площадь застройки	0,0644	14
Площадь покрытий (в т.ч. отмостки)	0,2340	51
Площадь озеленения	0,1611	35
Площадь площадь подъездной лороги	0,0495	

Ведомость основных комплектов рабочих чертежей

Обозначение	Наименование	Примечание
Г-7/17-ГП	Генеральный план	
Г-7/17-АС	Архитектурно-строительные решения	
Г-7/17-ТС	Теплоснабжение	
Г-7/17-ЭС	Электроснабжение	
Г-7/17-НВК	Наружные сети водоснабжения и канализации	

Общие указания:

1. Проектная документация разработана в соответствии со следующими исходными данными:
- архитектурно-планировочное задание;
- акт № 0710255 от 17 ноября 2017г на право временного безвозмездного землепользования (аренды) на земельный участок, кадастровый номер 05-071-031-890;
- топографическая съемка местности в масштабе 1:500 по объекту "Строительство 30-квартирного жилого в с. Улкен-Нарын Катон-Карагайского района ВКО , выполненная ТОО «VEKA ПЛАСТ», 2017г.;
- отчёт по инженерно-геологическим изысканиям по объекту "Строительство 30-квартирного жилого дома в с. Улкен-Нарын Катон-Карагайского района ВКО, выполненные «ВОСТОКГИИЗ», 1976 г, с подтверждение 2016 г. ВКГИИЗ;
2. Система координат - местная, высот - Балтийская.

Взаим.инв.№

Подпись и дата

инв. № подл.

Изм.	Кол.уч	Лист	№док.	Подпись	Дата
Разработал		Смагулова			
Проверил		Медведев			
Н. контр.		Грохотов			

Г-12/20-ГП

Строительство 30-квартирного жилого дома в с. Улкен-Нарын Катон-Карагайского района ВКО

Жилой дом

Стадия	Лист	Листов
РП	1	10

Общие данные. Ситуационная схема

ТОО "ГРАДОПРОЕК" Лицензия № 15011030

Формат А3

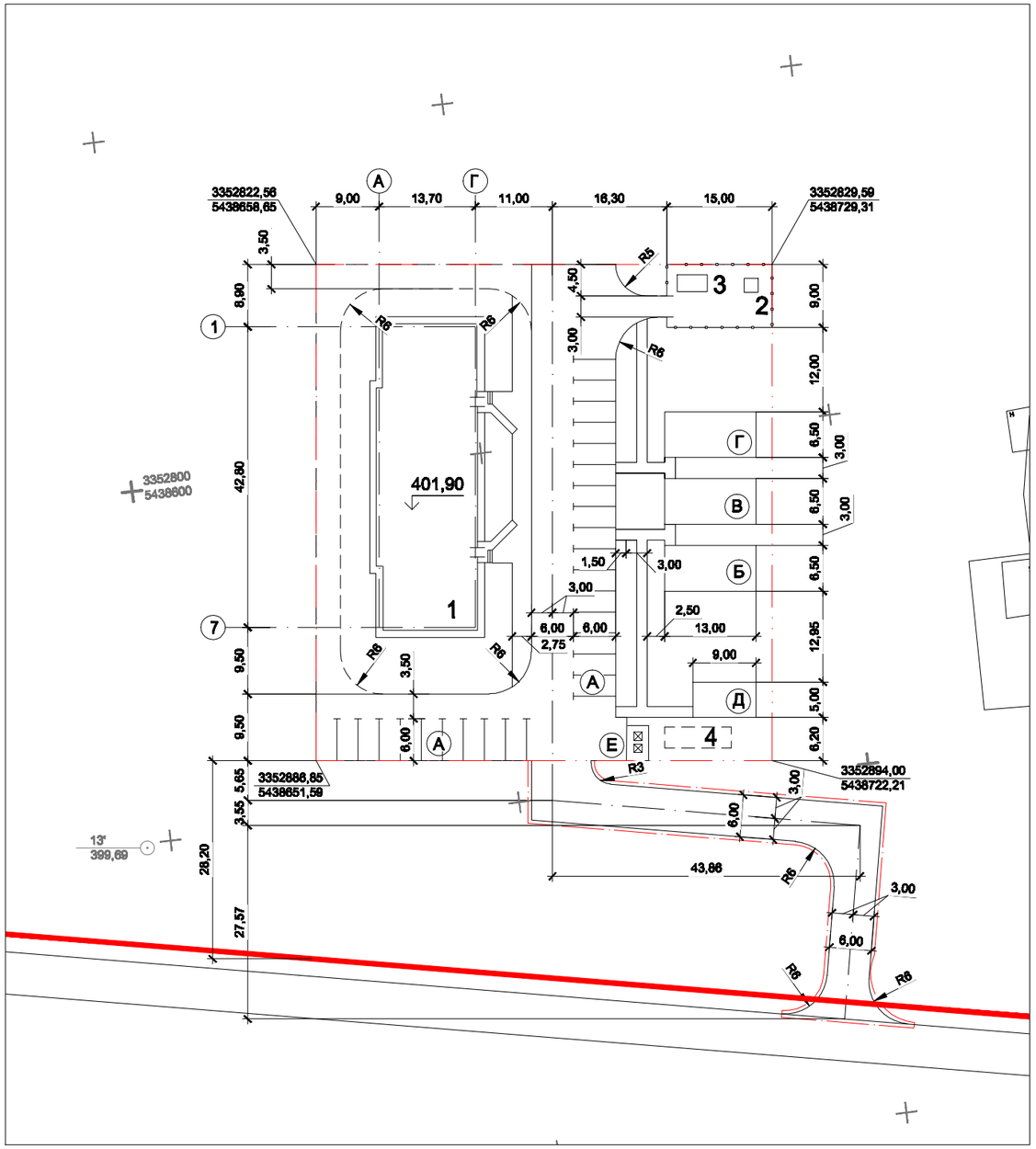

Экспликация зданий и сооружений

Номер	Наименование	Примечание
1	Жилой дом	Проектир.
2	Трансформаторная подстанция	Проектир.
3	Дизель-генераторная	Проектир.
4	Резервуар для сбора бытовых стоков емк. 65 м3	Проектир.

Ведомость жилых и общественных зданий и сооружений

Номер на плане	Наименование и обозначение	Этажность	Количество			Площадь, м²				Строительный объем, м³	
			Зданий	Квартир		Застройки		Общая нормируемая		Зданий	Всего
				Здания	Всего	Здания	Всего	Здания	Всего		
1	Жилой дом	3	1	30	30	610,0	610,0	2001,52	2001,52	6496,5	6496,5

Условные обозначения

- граница проектирования согласна акту на частную собственность
- граница проектирования
- здания и сооружения
- проезды и площадки
- тротуар

Указания:

1. Система высот- Балтийская, координат - местная.
2. Все размеры расстояния даны в метрах.
3. Разбивку зданий производить совместно с архитектурно-строительными чертежами.

Согласовано:

Взам.инв.№

Подпись и дата

Инв. № подл.

Изм.	Кол.уч	Лист	№док	Подпись	Дата
Разработал		Смагулова			
Проверил		Медведев			
Н. контр.		Грохотов			

Г-12/20-ГП

Строительство 30-квартирного жилого дома в с. Улкен-Нарын Катон-Карагайского района ВКО

Жилой дом

Стадия	Лист	Листов
РП	2	

Разбивочный план. М 1:500

ТОО "ГРАДОПРОЕК" Лицензия № 15011030

Формат А2

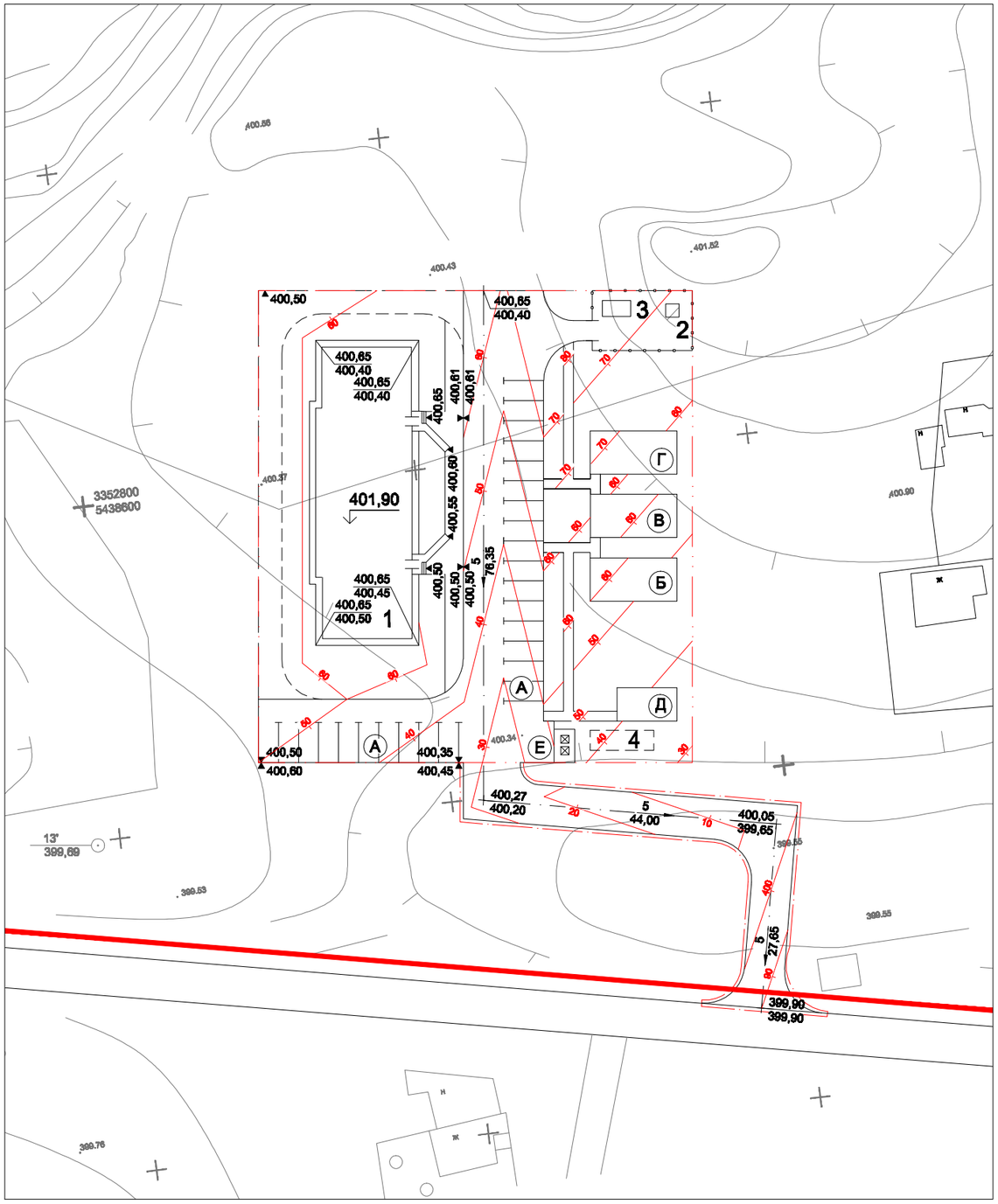

Экспликация зданий и сооружений

Номер	Наименование	Примечание
1	Жилой дом	Проектир.
2	Трансформаторная подстанция	Проектир.
3	Дизель-генераторная	Проектир.
4	Резервуар для сбора бытовых стоков емк. 65 м3	Проектир.

Условные обозначения

- граница проектирования согласна акту на частную собственность
- граница проектирования
- здания и сооружения
- 400,65 / 400,40 — проектная отметка / отметка существующего рельефа
- 5 / 76,35 — величина уклона в промилле / длина участка в метрах
- проектные горизонтали

Изм.	Кол.уч	Лист	№док.	Подпись	Дата	Г-12/20-ГП		
						Строительство 30-квартирного жилого дома в с. Улкен-Нарын Катон-Карагайского района ВКО		
Разработал		Смагулова				Жилой дом	Стадия: РП	Лист: 3 / Листов:
Проверил		Медведев				План организации рельефа. М 1:500	ТОО "ГРАДОПРОЕК" Лицензия № 15011030	
Н. контр.		Грохотов						

Согласовано:

Взам.инв.№

Подпись и дата

инв. № подл.

Формат А2

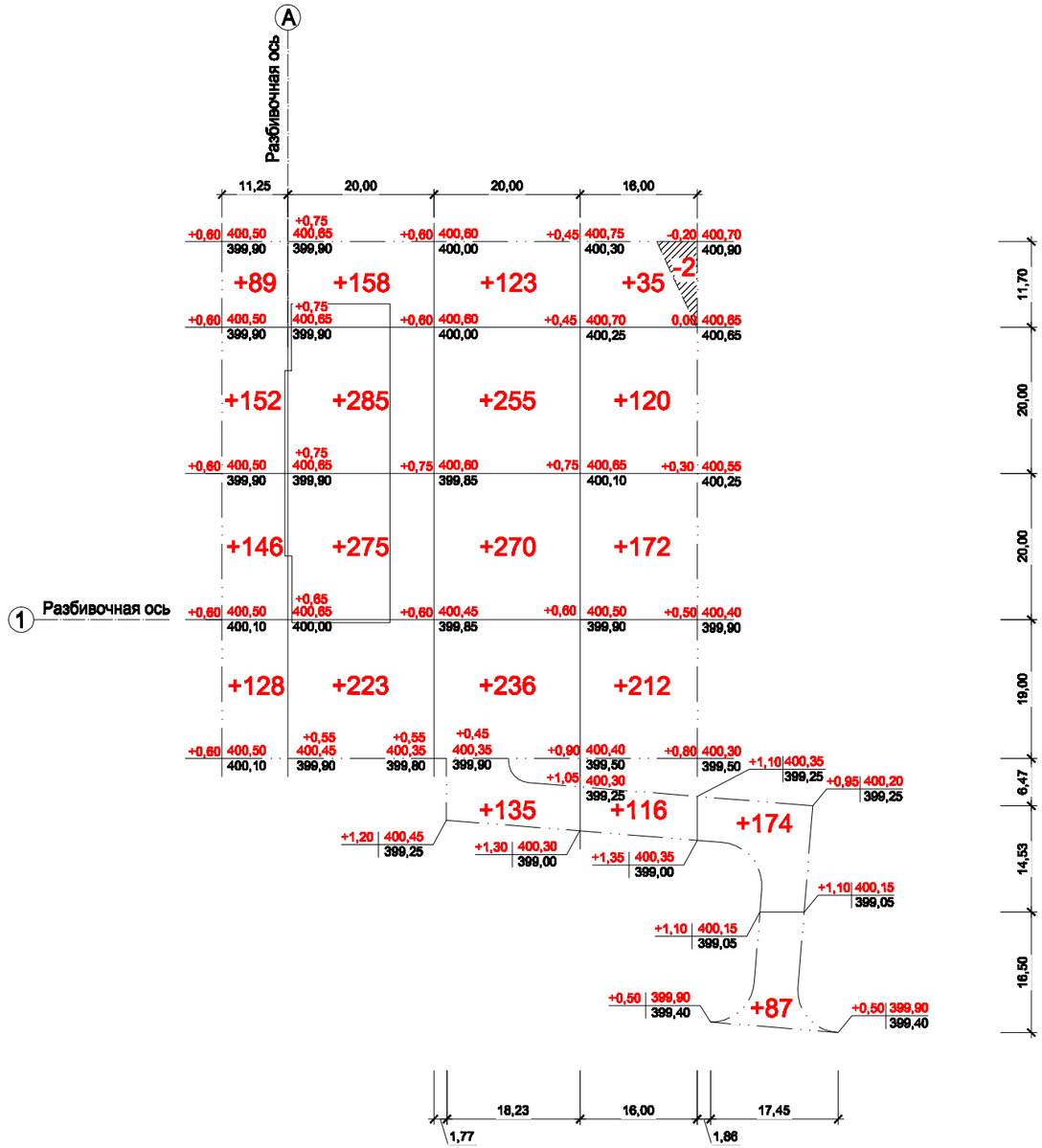

Итого, м³							Всего, м³	
	Насыпь (+)	+515	+941	+1019	+655	+261		+3391
	Выемка (-)	-	-	-	-	-2		-2

Ведомость объемов земляных масс

Наименование грунта	Количество, м³		Приме-чание
	насыпь(+)	выемка(-)	
1. Грунт планировки территории	3391	2	
2. Вытесненный грунт, в том числе при устройстве:		1156	
- покрытий проездов и площадок	——	(673)	
- газона	——	(483)	
3. Поправка на уплотнение (10%)	339	——	
Всего пригодного грунта	3730	1158	
4. Недостаток пригодного грунта	——	2572	
5. Плодородный грунт всего		2545	
в том числе:			
- используемый для газона	483		
- избыток плодородного грунта	2062		
6. Всего перерабатываемого грунта	6275	6275	

Картограмма снятия ПСП

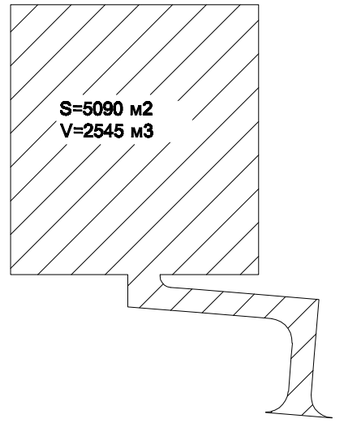

Условные обозначения

- граница подсчета объемов работ
- проектируемый жилой дом
- рабочая отметка
- проектная отметка
+0,60 400,50 / 399,90 - отметка существующего рельефа
+172 - объем насыпи, м³
- территория насыпи
- территория выемки

Указания:

1. План земляных масс выполнен на основании плана организации рельефа.
2. Отметки существующего рельефа даны с учетом снятия почвенно-растительного слоя грунта.
3. Согласно инженерно-геологических изыскания толщина снимаемого растительного слоя принята - 0,50 м.

Изм.	Кол.уч	Лист	№док.	Подпись	Дата	Г-12/20-ГП		
						Строительство 30-квартирного жилого дома в с. Улкен-Нарын Катон-Карагайского района ВКО		
						Жилой дом	Стадия	Лист	Листов
							РП	4	
Разработал		Смагулова				План земляных масс. М 1:500	ТОО "ГРАДОПРОЕК" Лицензия № 15011030	
Проверил		Медведев						
Н. контр.		Грохотов						

Взамен.инв.№ | Подпись и дата | инв. № подл.

Формат А2

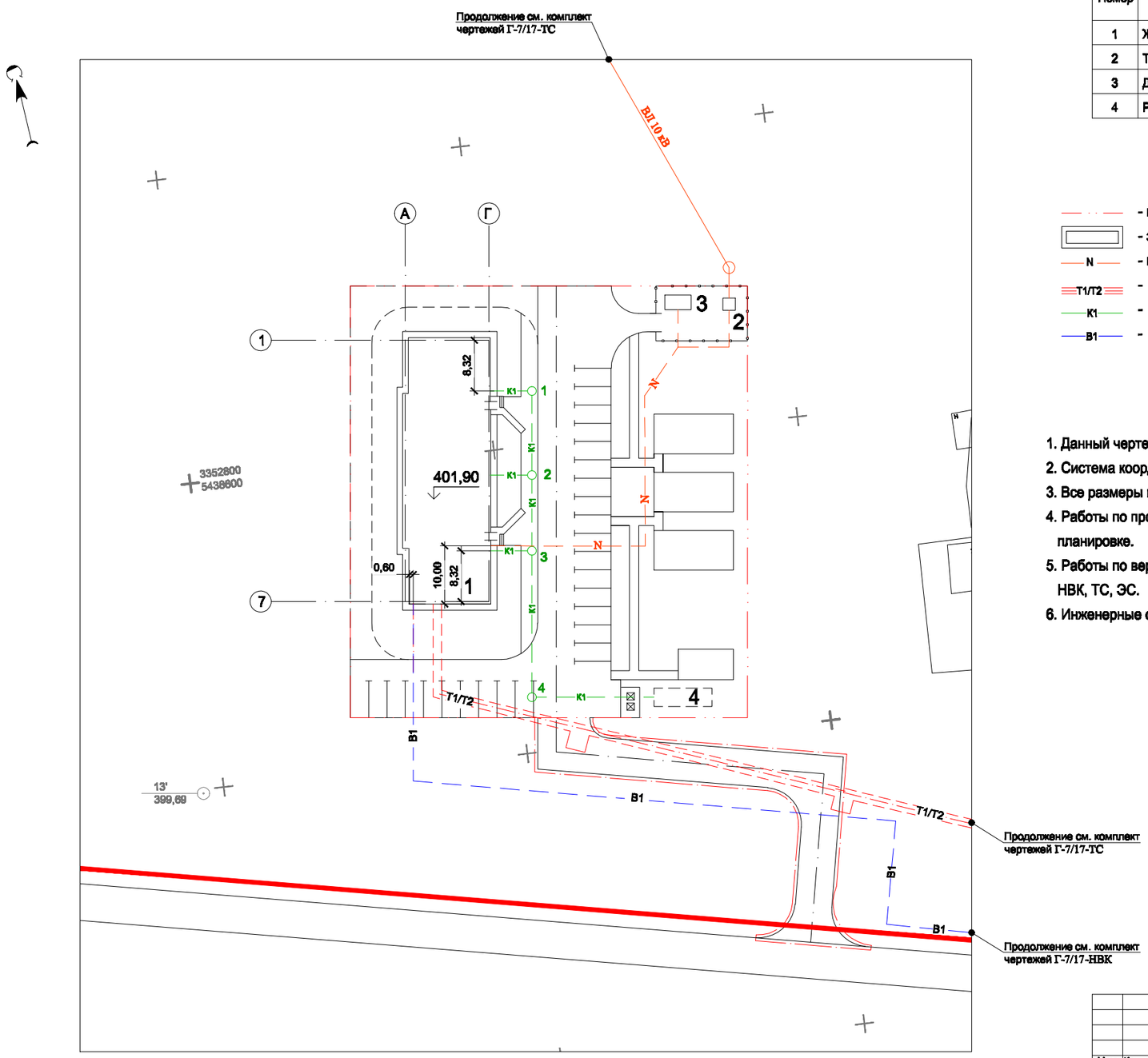

Экспликация зданий и сооружений

Номер	Наименование	Примечание
1	Жилой дом	Проектир.
2	Трансформаторная подстанция	Проектир.
3	Дизель-генераторная	Проектир.
4	Резервуар для сбора бытовых стоков емк. 65 м3	Проектир.

Условные обозначения

- граница проектирования
- здания и сооружения
- N - проектируемая кабельная линия 0,4 КВ (в траншее)
- Т1/Т2 - проектируемая тепловая сеть (в непроходном канале)
- К1 - проектируемая самотечная бытовая канализационная сеть (в траншее)
- В1 - проектируемый хоз-питьевой - противопожарный водопровод (в траншее)

Указания:

1. Данный чертеж выполнен на основе разбивочного плана.
2. Система координат -местная, высот - Балтийская.
3. Все размеры и расстояния даны в метрах.
4. Работы по прокладке инженерных сетей выполнить до работ по вертикальной планировке.
5. Работы по вертикальной планировке выполнять после прокладки инженерных сетей НВК, ТС, ЭС.
6. Инженерные сети нанесенены по соответствующим комплектам чертежей

Согласовано:

инв. № подп. | Подпись и дата | Взаим.инв.№

Изм.	Кол.уч	Лист	№док	Подпись	Дата
Разработал		Смагулова			
Проверил		Медведев			
Н. контр.		Грохотов			

Г-12/20-ГП

Строительство 30-квартирного жилого дома в с. Улкен-Нарын Катон-Карагайского района ВКО

Жилой дом

Стадия	Лист	Листов
РП	5	

Сводный план инженерных сетей. М 1:500

ТОО "ГРАДОПРОЕК" Лицензия № 15011030

Формат А2

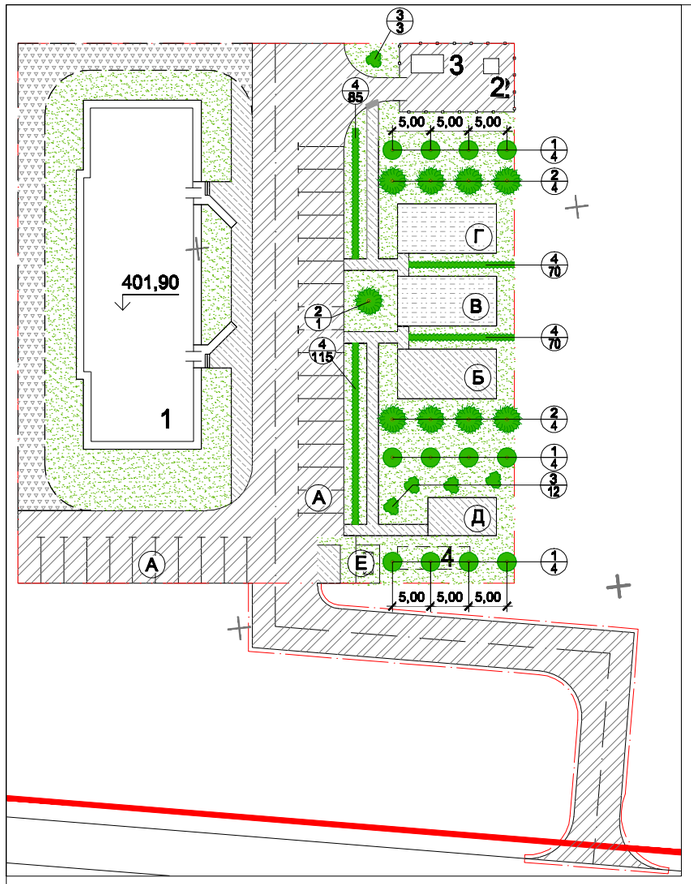

План расположения малых архитектурных форм. М 1:250

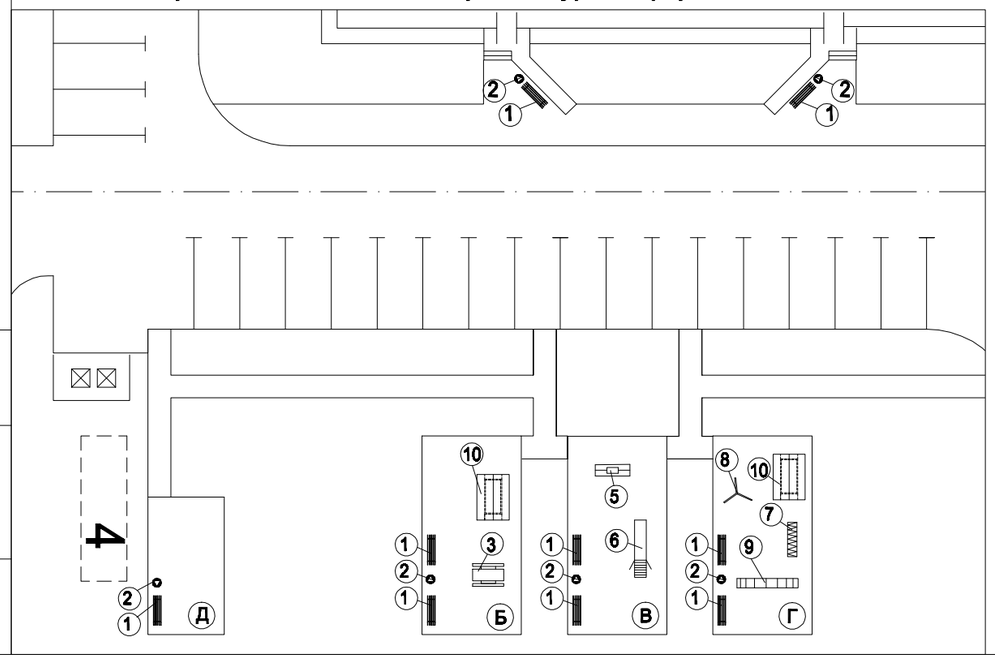

Ведомость тротуаров, дорожек и площадок

Поз.	Наименование	Тип	Площадь покрытия, м²	Примечание
А	Временная парковка автомобилей	1	486	проектир.
Б	Площадка для отдыха взрослых	2	85,5	проектир.
В	Площадка для игр детей	3	85,5	проектир.
Г	Площадка для игр детей	3	85,5	проектир.
Д	Площадка для хозяйственных целей	2	45	проектир.
Е	Площадка для мусоросборных контейнеров	2	15	проектир.
-	Автомобильный проезд	1	809	проектир.
-	Тротуар	2	280	проектир.

Ведомость элементов озеленения

№по плану	Наименование породы и вида насаждения	Возраст (лет)	Кол-во (шт)	Примечание
	I. Деревья:			
1	Рябина обыкновенная	5	15	С комом 1,0х1,0х0,6
2	Ель сибирская	5	9	С комом 1,0х1,0х0,6
	Всего:		24	
	II. Кустарники:			
3	Сирень	2-4	15	
4	Вяз мелколистный	2-4	340	5 шт на 1 м.п.
	Всего:		355	

Ведомость малых форм архитектуры

№ по пп	Условное изображение	Наименование знака	Кол-во, шт	Обозначение по УСН РК 8.02-3.01-2016
1		Скамья антивандальная, тип СК-006	10	84-020302-0306
2		Урна, тип 9001	7	84-020303-0205
3		Стол со скамьями	1	84-020301-0101
4		Песочница металлическая, тип П-004	1	84-020109-0401
5		Качели	1	84-020104-0201
6		Горка - скат, тип IIА	1	84-020102-0102
7		Карусель, тип 2	1	84-020101-0102
8		Гимнастическая стенка, тип1	1	84-020204-0101
9		Шведская стенка	1	84-020204-0201
10		Навес беседки, тип 1А	2	84-020101-0101

Ассортимент газонных трав

Наименование	Соотношение в травосмеси	Хоз. пригод-ность семян, не ниже	Потребность, кг на га	Резерва	Норма высева, кг на га	Количество всего, кг	Примечание
Мятлик луговой	30	55	27	6	33	5,32	0,1611
Овсяница красная	30	72	50	10	60	9,67	
Свинорой пальчатый	25	72	49	10	59	9,50	
Полевица белая	15	63	8	2	10	1,61	
Потребность семян	100		134		162	26,10	

Условные обозначения

- условная граница
- здания и сооружения
- газон
- деревья лиственных пород
- кустарник в группе
- "живая изгородь"
- тип1 - асфальтобетонное покрытие проезда
- тип2 - асфальтобетонное покрытие тротуаров
- тип3 - покрытие площадок из каменных высевок
- тип4 - противопожарный проезд из щебня

Указания:

1 Работы по озеленению выполнять после работ по вертикальной планировки.

2. В дробном обозначении озеленения в числителе дан номер вида растения по ведомости в знаменателе - количество п.м. живой изгороди из кустарника, шт - деревьев.

3. Расстояние от оси кустарника до края тротуара принять не менее 0,5 м, от проезда-1,2 м

4. Недостающие размеры брать в масштабе чертежа.

Изм.	Кол.уч	Лист	№док	Подпись	Дата
Разработал		Смагулова			
Проверил		Медведев			
Н. контр.		Грохотов			

Строительство 30-квартирного жилого дома в с. Улкен-Нарын Катон-Карагайского района ВКО

Жилой дом

Стадия	Лист	Листов
РП	6	

План благоустройства и озеленения территории М 1:500

ТОО "ГРАДОПРОЕК" Лицензия № 15011030

Взаим.инв.№ | Подпись и дата | инв. № подл.

Формат А2

План ограждения

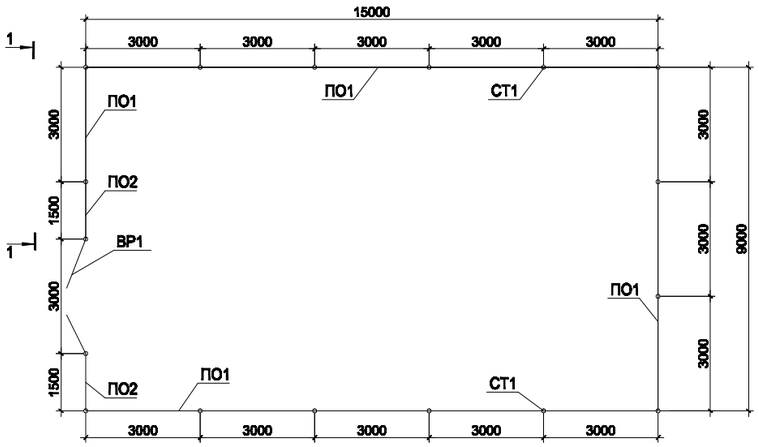

1-1

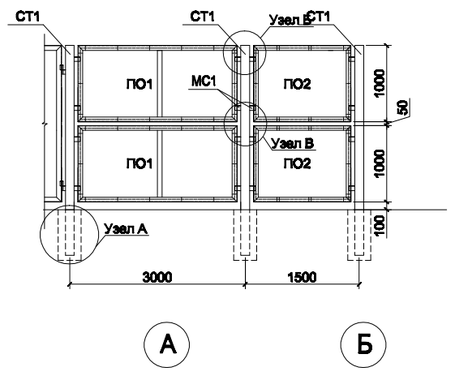

Панель ограждения ПО1

Панель ограждения ПО2

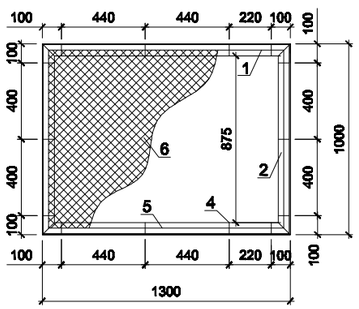

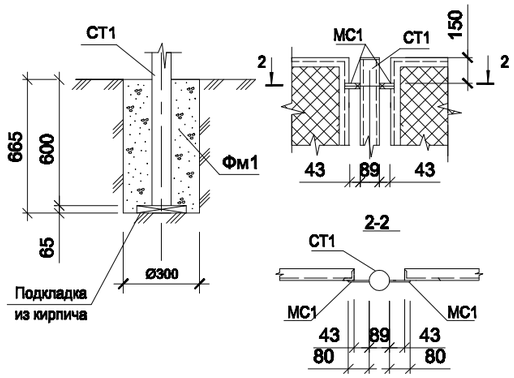

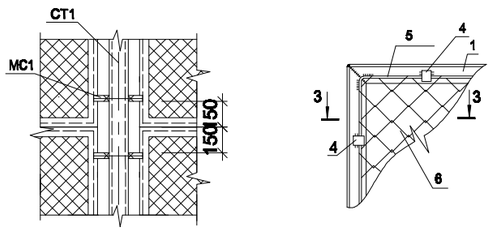

Стойка СТ1

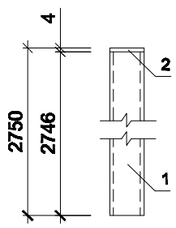

3-3

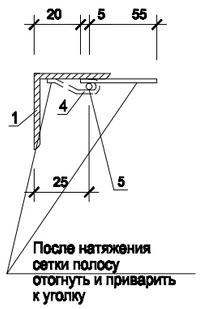

Примечания:
1. Для антикоррозийной защиты металлических элементов нанести 2 слоя грунтовки ГФ -021 по ГОСТ 25129-82 с последующим покрытием 2-мя слоями эмали ПФ-115 по ГОСТ 6465-76*

Спецификация элементов на ограждение

Марка, поз.	Обозначение	Наименование	Кол.	Масса ед.,кг	Примеч.
СТ1		Стойка СТ1	17	28,8	
ПО1		Панель ограждения ПО1	14	46,14	
ПО2		Панель ограждения ПО2	2	26,24	
ВР1	Серия 3.017-3 вып.5	Ворота ВР1 2000х3000	1	174,2	
Ф1		Фундамент Ф1	17		

Спецификация элементов на панель ограждения ПО1, ПО2 ,СТ1,Фм1

Марка, поз.	Обозначение	Наименование	Кол.	Масса ед.,кг	Примеч.
		Панель ограждения ПО1	1	46,14	
1		Уголок 63х63х5-В ГОСТ8209-93 / С245 ГОСТ27782-88 L=2800	2	13,47	26,94
2		Уголок 63х63х5-В ГОСТ8209-93 / С245 ГОСТ27782-88 L=1000	2	4,81	9,62
3		Лист 6х80х875-Б-ПУ-НО ГОСТ19903-90 / С245 ГОСТ27772-88*	1	2,47	
4		Лист 4х12х60-Б-ПУ-НО ГОСТ19903-90 / С245 ГОСТ27772-88*	20	0,02	0,4
5	ГОСТ 5781-82	Ø6 AI, L=7600	1	1,69	
6	ГОСТ 5336-80*	Сетка 1-Р35-2,0, 950х2750	1	4,1	
МС1		Лист 6х60х80-Б-ПУ-НО ГОСТ19903-90 / С245 ГОСТ27772-88*	4	0,23	0,92
		Панель ограждения ПО2	1	26,24	
1		Уголок 63х63х5-В ГОСТ8209-93 / С245 ГОСТ27782-88 L=1300	2	6,27	12,54
2		Уголок 63х63х5-В ГОСТ8209-93 / С245 ГОСТ27782-88 L=1000	2	4,81	9,62
4		Лист 4х12х60-Б-ПУ-НО ГОСТ19903-90 / С245 ГОСТ27772-88*	14	0,02	0,28
5	ГОСТ 5781-82	Ø6 AI, L=4600	1	1,02	
6	ГОСТ 5336-80*	Сетка 1-Р35-2,0, 950х1250	1	1,86	
МС1		Лист 6х60х80-Б-ПУ-НО ГОСТ19903-90 / С245 ГОСТ27772-88*	4	0,23	0,92
		Стойка СТ1	1	28,8	
1	ГОСТ 10704-91	Труба Ø89х5, L=2750	1	28,49	
2		Лист 4х100х100-Б-ПУ-НО ГОСТ19903-90 / С245 ГОСТ27772-88*	1	0,31	
		Фундамент Фм1			
		Бетон кл. В12,5 м³	1	0,05	
	ГОСТ 530-2002	КОРПо 1НФ/100/2,0/50 шт.	1		

Изм.	Кол.уч	Лист	№док.	Подпись	Дата
Разработал	Смагулова				
Проверил	Медведев				
Н. контр.	Грохотов				

Г-12/20-ГП

Строительство 30-квартирного жилого дома в с. Улкен-Нарын Катон-Карагайского района ВКО

Жилой дом

Стадия	Лист	Листов
РП	7	

План ограждения. М 1:100

ТОО "ГРАДОПРОЕК"
Лицензия № 15011030

Взамен.инв.№ | Подпись и дата | инв. № подл.

Формат А2

Ведомость объемов работ

№ п.п.	Наименование работ	ед. изм.	колич-во	примеч.
	I. Подготовительные работы			
1	Снятие плодородного слоя почвы, с вывозом грунта	$м^3$	2062	
	в отвал 0,50 км и формирование в бурты			
2	Снятие плодородного слоя и формирование буртов	$м^3$	483	
	с дальнейшим использованием в газон			
	II. Земляные работы			
3	Устройство выемки с перемещением в насыпь на расстояние до 100 м	$м^3$	1158	
4	Устройство насыпи из привозного грунта	$м^3$	2572	
5	Уплотнение насыпи	$м^3$	3730	
6	Планировка насыпи	$м^2$	5057	
7	Планировка выемки	$м^2$	33	
8	Устройство корыта под покрытия / газон	$м^3$	673/483	
9	Устройство проектируемого газона из привозного грунта	$м^3$	483	
	Планировка плодородного грунта	$м^2$	1611	
10	II. Благоустройство			
11	Устройство асфальтобетонного покрытия проезда и площадок	$м^2$	1790	тип1
12	Устройство бортового камня БР 100.30.15	п.м.	380	
13	Устройство асфальтобетонного покрытия тротуара и площадок	$м^2$	424,5	тип2
14	Устройство покрытия площадок из каменных высевок	$м^2$	169	тип3
15	Устройство бортового камня БР 100.20.08	п.м.	351	
16	Устройство противопожарного проезда	$м^2$	333	тип4
17	Устройство малых архитектурных форм	—		см. л.6 ведомость
18	Устройство ограждения	—		см. л.л. 7
19	Устройство ж/б ограждения мусор. контейнеров, h=1,5 м	п.м.	15	
	III.Озеленение			
20	Посадка деревьев	шт	24	см. л.6 ведомость
21	Групповая посадка кустарника	шт	15	см. л.6 ведомость
22	Устройство живой изгороди, h=1,6 м	шт	340	см. л.6 ведомость
23	Устройство газона, h=0,3 м	$м^2$	1611	см. л.6 ассортим.

Конструкция асфальтобетонного покрытия проезда

Тип 1. М 1:20

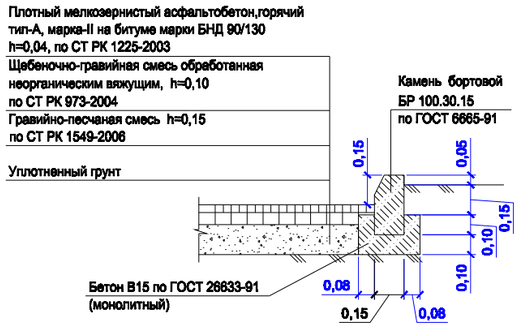

Конструкция покрытия площадок из каменных высевок

Тип 3. М 1:20

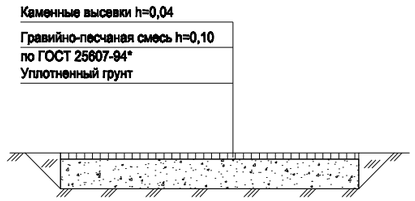

Конструкция покрытия из щебня проезда для пожарных машин

Тип 4. М 1:20

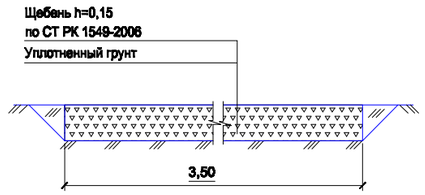

Узел сопряжения проезда с тротуаром

М 1:20

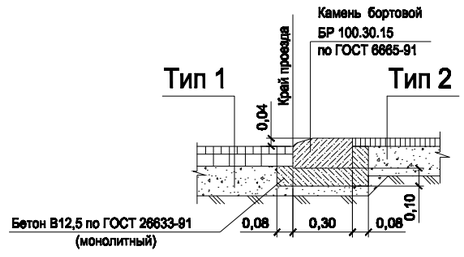

Конструкция асфальтобетонного покрытия тротуара

Тип 2. М 1:20

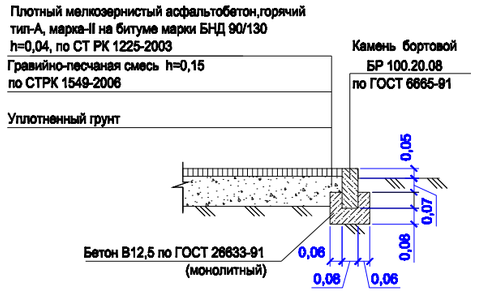

Изм.	Кол.уч	Лист	№док.	Подпись	Дата
Разработал	Смагулова				
Проверил	Медведев				
Н. контр.	Грохотов				

Г-12/20-ГП

Строительство 30-квартирного жилого дома в с. Улкен-Нарын Катон-Карагайского района ВКО

Жилой дом

Стадия	Лист	Листов
РП	8	

Ведомость объемов работ. Конструкции покрытий.

ТОО "ГРАДОПРОЕК" Лицензия № 15011030

Взаим.инв.№ | Подпись и дата | инв. № подл.

Формат А2