ТОО "ВОСТОКАГРОПРОМПРОЕКТ"

Государственная лицензия ГСЛ №003397 на право выполнения проектных работ на территории РК

Заказ № 1253-48

60-ти квартирный жилой дом в 6 микрорайоне г. Риддера ВКО (поз18.)

ТОМ 6.2

60-ти КВАРТИРНЫЙ ЖИЛОЙ ДОМ

Состав альбома:

Часть АС - Архитектурно-строительные решения

Директор *Урунтаев М.Ж*

Гл. инженер проекта *Чапля Р.А.*

г. Усть-Каменогорск 2017г.

Ведомость основных комплектов рабочих чертежей

Обозначение	Наименование	Примечание
-ГП	Генеральный план	
-АС	Архитектурно-строительные решения	
-ОВ	Отопление и вентиляция	
-ВК	Водопровод и канализация	
-ЭЛ	Электротехнические решения	
-СС	Слаботочные сети	

Ведомость рабочих чертежей основного комплекта марки АС

Лист	Наименование	Примечание
1	2	3
1	Общие данные (начало)	
2÷8	Общие данные (продолжение)	
9	Общие данные (окончание)	
10	Фасад I-IV. Фасад Д-А	
11	Фасад IV-I. Фасад А-Д	
12	План кровли	
13	План техподполья блок-секции А	
14	План техподполья блок-секции Б в осях "II-III"	
15	План техподполья блок-секции В в осях "III-IV"	
16	План первого этажа блок-секции А	
17	План первого этажа блок-секции Б в осях "II-III"	
18	План первого этажа блок-секции В в осях "III-IV"	
19	План типового этажа блок-секции А	
20	План типового этажа блок-секции Б в осях "II-III"	
21	План типового этажа блок-секции В в осях "III-IV"	
22	Разрез 1-1	
~~23~~	~~План фундаментов в осях "I-II"~~	Аннулирован
~~24~~	~~План фундаментов в осях "II-III"~~	Аннулирован
~~25~~	~~План фундаментов в осях "III-IV"~~	Аннулирован
~~26~~	~~Сечения фундаментов "1-1" : "7-7"~~	Аннулирован
~~27~~	~~Узлы "А"; "Б"; "В"~~	Аннулирован
~~28~~	~~Кладочный план техподполья блок-секции "А"~~	Аннулирован
~~29~~	~~Кладочный план техподполья блок-секции "Б" в осях "II-III"~~	Аннулирован
~~30~~	~~Кладочный план техподполья блок-секции "Б" в осях "III-IV"~~	Аннулирован
~~31~~	~~Кладочный план первого этажа блок-секции "А" в осях "I-II" с расстановкой сердечников~~	Аннулирован
~~32~~	~~Кладочный план первого этажа блок-секции "Б" в осях "II-III" с расстановкой сердечников~~	Аннулирован
~~33~~	~~Кладочный план первого этажа блок-секции "Б" в осях "III-IV" с расстановкой сердечников~~	Аннулирован
~~34~~	~~Кладочный план типового этажа блок-секции "А" в осях "I-II" с расстановкой сердечников~~	Аннулирован
~~35~~	~~Кладочный план типового этажа блок-секции "Б" в осях "II-III" с расстановкой сердечников~~	Аннулирован
~~36~~	~~Кладочный план типового этажа блок-секции "Б" в осях "III-IV" с расстановкой сердечников~~	Аннулирован
~~37~~	~~План чердака блок-секции А в осях "I-II"~~	Аннулирован
~~38~~	~~План чердака блок-секции Б в осях "II-III"~~	Аннулирован
~~39~~	~~План чердака блок-секции Б в осях "III-IV"~~	Аннулирован
40	Диафрагма ДЖм1, ДЖм2. Опалубочный чертеж	

Рабочий проект разработан в соответствии с государственными нормативными требованиями действующими в Республике Казахстан.

ГИП Урунтаев М.Ж.

ГИП	Чапля		
Исполнил	Мусабаева		
Проверил	Волков		
Инв. №			

Изм.	Кол.уч.	Лист	№док.	Подпись	Дата
ГИП		Урунтаев М.Ж.			
Гл. арх.		Волков А.А.			
Нач. отд.		Гайсина			
Разработал		Гилезетдинова			
Проверил		Гайсина			
Н. контр.		Гайсина			

Привязан: 1253-48-1-АС

ТОО "Востокагропромпроект" г.Усть-Каменогорск

60-ти квартирный жилой дом в 6 микрорайоне г. Риддера ВКО (поз.18)

Листов

1175-11-1-АС

5 этажный 60-ти квартирный жилой дом в 19 жилом районе г.Усть-Каменогорск поз.43 по генеральному плану

60-ти квартирный жилой дом

Стадия	Лист	Листов
РП	1	

Общие данные (начало)

ТОО "Востокагропромпроект" г.Усть-Каменогорск

Взам.инв.N | Подп. и дата | Инв.N подл.

1	2	3
41	Диафрагма ДЖм1. Арматурный чертеж	
42	Диафрагма ДЖм1. Сечения 3-3, 4-4, 5-5	
43	Диафрагма ДЖм1. Узлы "А"	
44	Диафрагма ДЖм2. Арматурный чертеж	
44а	Диафрагма ДЖм2. Сечения 3-3, 4-4, 5-5	
45	Диафрагма ДЖм2. Спецификация	
~~46~~	~~Схема расположения сердечников и сеток первого этажа блок-секции А~~	Аннулирован
~~47~~	~~Схема расположения сердечников и сеток первого этажа блок-секции Б в осях "II-III", "III-IV"~~	Аннулирован
~~48~~	~~Схема расположения сердечников и сеток типового этажа блок-секции А~~	Аннулирован
~~49~~	~~Схема расположения сердечников и сеток типового этажа~~	Аннулирован
~~50~~	~~блок-секции Б в осях "II-III", "III-IV"~~	Аннулирован
~~51~~	~~Сердечник монолитный См1 ÷ См6~~	Аннулирован
~~52~~	~~Сердечник монолитный См7 ÷ См17~~	Аннулирован
~~53~~	~~Спецификация элементов сердечников монолитных и сеток. Ведомость расхода стали на элемент~~	Аннулирован
~~54~~	~~Каркас КС1 ÷ КС3~~	Аннулирован
55	Армирование стен фронтонов по оси А в осях 2-4; по оси Д в осях 4-2	
56	Армирование стен фронтонов. См18, См19, ОБ-1. Каркасы КС4, КС5	
57	Схема расположения перемычек и отверстий техподполья блок-секции "А" в осях "I-II"	
58	Схема расположения перемычек и отверстий техподполья блок-секции "Б" в осях "II-III"	
59	Схема расположения перемычек и отверстий техподполья блок-секции "В" в осях "III-IV"	
60	Схема расположения перемычек и отверстий 1-го этажа блок-секции "А" в осях "I-II"	
61	Схема расположения перемычек и отверстий 1-го этажа блок-секции "Б" в осях "II-III"	
62	Схема расположения перемычек и отверстий 1-го этажа блок-секции "В" в осях "III-IV"	
63	Схема расположения перемычек и отверстий типового этажа блок-секции "А" в осях "I-II"	
64	Схема расположения перемычек и отверстий типового этажа блок-секции "Б" в осях "II-III"	
65	Схема расположения перемычек и отверстий типового этажа блок-секции "В" в осях "III-IV"	
~~66~~	~~Ведомость перемычек~~	Аннулирован
~~67~~	~~Схема расположения плит перекрытия на отм. -0.300 и антисейсмического пояса блок-секции А~~	Аннулирован
~~68~~	~~Схема расположения плит перекрытия на отм. -0.300 и антисейсмического пояса блок-секции Б в осях "II-III", "III-IV"~~	Аннулирован
~~69~~	~~Схема расположения плит перекрытия на отм. +2.500 и антисейсмического пояса блок-секции А~~	Аннулирован
~~70~~	~~Схема расположения плит перекрытия на отм. +2.500 и антисейсмического пояса блок-секции Б в осях "II-III","III-IV"~~	Аннулирован
~~71~~	~~Схема расположения плит перекрытия на отм. +5.300, +8.100, +10.900 и антисейсмического пояса блок-секции А~~	Аннулирован
~~72~~	~~Схема расположения плит перекрытия на отм. +5.300, +8.100, +10.900 и антисейсмического пояса блок-секции Б в осях "II-III", "III-IV"~~	Аннулирован

1	2	3
~~73~~	~~Схема расположения плит перекрытия на отм. +13.700 и антисейсмического пояса блок-секции А~~	Аннулирован
~~74~~	~~Схема расположения плит перекрытия на отм. +13.700 и антисейсмического пояса блок-секции Б в осях "II-III", "III-IV"~~	Аннулирован
~~75~~	~~Узел 1 ÷ 7~~	Аннулирован
~~76~~	~~Узел 8 ÷ 10а~~	Аннулирован
~~77~~	~~Узел 13 ÷ 18~~	Аннулирован
~~78~~	~~Узел 19 ÷ 25~~	Аннулирован
~~79~~	~~Узел 26 ÷ 28~~	Аннулирован
~~80~~	~~Узел 29 ÷ 31~~	Аннулирован
~~81~~	~~Узел 32 ÷ 34~~	Аннулирован
~~82~~	~~Узел 35 ÷ 36~~	Аннулирован
~~83~~	~~Спецификация элементов к схеме расположения плит перекрытия~~	Аннулирован
~~84~~	~~Спецификация элементов антисейсмического пояса и монолитной обвязки~~	Аннулирован
~~85~~	~~Ведомость расхода стали на антисейсмический пояс и монолитной обвязки~~	Аннулирован
~~86~~	~~Участок монолитный Ум1 ÷ Ум4~~	Аннулирован
~~87~~	~~Плита ПК-72.15-8АтVТ-а~~	Аннулирован
~~88~~	~~Плита ПК-72.10-8АтVТ-а. Схема расположения анкера А1 в плите ПК-72.10-8АтVТ-а, ПК8-36.10-С8а~~	Аннулирован
~~89~~	~~Ведомость деталей к схеме расположения антисейсмического пояса. Анкер АС 1 ÷ АС 5. Закладной элемент МН1~~	Аннулирован
90	Лестница Л-1	
91	Сечения "3-3" ÷ "5-5"	
92	Схема расположения балок и косоуров лестницы "Л-1"; "Л-2"	
93	Крепление ограждения верхней площадки. Узел 1. Спецификация элементов на одну лестницу	
94	Узлы "2"; "2а"; "3"; "3а", "4"	

Привязан 1253-48-1-АС

Привязал	Мусабаева		
Проверил	Волков		
Инв. №			

Изм.	Кол.уч.	Лист	№док.	Подпись	Дата
Разработал		Гилезетдинова			
Проверил		Гайсина			
Н. контр.		Гайсина			

1175-11-1-АС

5 этажный 60-ти квартирный жилой дом в 19 жилом районе г.Усть-Каменогорск поз.43 по генеральному плану

60-ти квартирный жилой дом

Стадия	Лист	Листов
РП	2	

Общие данные (продолжение)

ТОО "Востокагропромпроект" г.Усть-Каменогорск

Взам.инв.N | Подп. и дата | Инв.N подл.

1	2	3
95	Балка Б/1 ÷ Б/14. Косоур ЛК1а^{т}, ЛК10а^{т}	
96	Спецификация элементов балок и косоуров	
97	Площадка Пм-1 ÷ Пм-3	
98	Сетка С-1 ÷ С-9	
99	Ограждение Л01 ÷ Л05. Поручень П-2	
100	Лестница Л-2	
101	Ступень ЛС1 ÷ ЛС4	
102	Спецификация элементов крыши блок-секции А в осях "I-II"	
103	Спецификация элементов крыши блок-секции Б, В в осях "II-III", "III-IV"	
104	Схема расположения элементов крыши блок-секции А в осях "I-II"	
105	Схема расположения элементов крыши блок-секции Б в осях "II-III"	
106	Схема расположения элементов крыши блок-секции В в осях "III-IV"	
107	Разрез 1-1, 2-2	
108	Разрез 3-3, 4-4	
109	Разрез 5-5, 6-6	
110	Узлы 1 ÷ 4	
111	Узлы 5 ÷ 7	
112	Узел 8	
113	Узел 9	
114	Изделие соединительное МС1 ÷ МС5	
115	Слуховое окно ОС 1	
116	Развертки вентиляционных каналов по осям 3,2	
117	Сечения вентиляционных каналов по оси 2	
118	Сечения вентиляционных каналов по оси 3 (сеч. 1-1 ÷ 4-4)	
119	Сечения вентиляционных каналов по оси 3 (сеч. 5-5 ÷ 8-8)	
120	Вентиляционные шахты	
121	Зонт З-1, З-2. Спецификация элементов. Ведомость расхода стали	
122	Схема ограждения лоджии	
123	Деталь устройства люка и стремянки входа в чердак	
	Вновь разработанные чертежи	
23	Схема расположения свайного поля блок-секции "А" в осях "I-II"	
24	Схема расположения свайного поля блок-секции "Б" в осях "II-III"	
25	Схема расположения свайного поля блок-секции "В" в осях "III-IV"	
26	План ростверка и схема расположения выпусков из ростверка блок-секции "А" в осях "I-II"	

1	2	3
27	План ростверка и схема расположения выпусков из ростверка блок-секции "Б" в осях "II-III"	
27-1	План ростверка и схема расположения выпусков из ростверка блок-секции "В" в осях "III-IV"	
27-2	Сечения фундаментов "1-1" ÷ "10-10". Деталь 1. Деталь 2	
27-3	Узел "А", "1", "2". Каркас КР-1	
28	Кладочный план техподполья блок-секции "А"	
29	Кладочный план техподполья блок-секции "Б" в осях "II-III"	
30	Кладочный план техподполья блок-секции "В" в осях "III-IV"	
31	Кладочный план первого этажа блок-секции "А" в осях "I-II" с расстановкой сердечников	
32	Кладочный план первого этажа блок-секции "Б" в осях "II-III" с расстановкой сердечников	
33	Кладочный план первого этажа блок-секции "В" в осях "II-IV" с расстановкой сердечников	
34	Кладочный план типового этажа блок-секции "А" в осях "I-II" с расстановкой сердечников	
35	Кладочный план типового этажа блок-секции "Б" в осях "II-III" с расстановкой сердечников	
36	Кладочный план типового этажа блок-секции "В" в осях "III-IV" с расстановкой сердечников	
37	План чердака блок-секции А в осях "I-II"	
38	План чердака блок-секции Б в осях "II-III"	
39	План чердака блок-секции В в осях "III-IV"	
46	Схема расположения сердечников и сеток первого этажа блок-секции А в осях I-II	
47	Схема расположения сердечников и сеток первого этажа блок-секции Б, В в осях "II-III", "III-IV"	
48	Схема расположения сердечников и сеток типового этажа блок-секции А в осях I-II	
49	Схема расположения сердечников и сеток типового этажа блок-секции Б, В в осях "II-III", "III-IV"	
51	Сердечник монолитный См1 ÷ См6	
52	Сердечник монолитный См7 ÷ См15	
53	Каркас КС1 ÷ КС3	

Привязан	1253-48-1-АС		
Привязал	Мусабаева		
Проверил	Волков		
Инв. №			

Изм.	Кол.уч.	Лист	№док.	Подпись	Дата	1175-11-1-АС			
						5 этажный 60-ти квартирный жилой дом в 19 жилом районе г.Усть-Каменогорск поз.43 по генеральному плану			
Разработал		Гилезетдинова				60-ти квартирный жилой дом	Стадия	Лист	Листов
Проверил		Гайсина					РП	3	
Н. контр.		Гайсина				Общие данные (продолжение)	ТОО "Востокагропромпроект" г.Усть-Каменогорск		

Взам.инв.N | Подп. и дата | Инв.N подл.

1	2	3
54	Спецификация элементов сердечников монолитных и сеток.	
	Ведомость расхода стали на элемент	
59-1	Неподвижная опора Н1, Н2 Опора ОП1 ÷ ОП16	
66	Ведомость перемычек	
66-1	Спецификация элементов монолитных перемычек	
66-2	Обрамление проема Об-1 ÷ Об-7. Узел 1 ÷ 8	
67	Схема расположения плит перекрытия на отм. -0.300	
	и антисейсмического пояса	
68	Схема расположения выпусков из антисейсмического пояса	
	на отм. -0.300	
69	Узел А, Б	
70	Схема расположения плит перекры- тия на отм. +2.500, +5.300	
	+8.100, +10.900 и антисейсмического пояса	
71	Схема расположения плит перекрытия на отм. +13.700	
	и антисейсмического пояса	
72	Узлы 1 ÷ 7	
73	Узлы 8 ÷ 12	
74	Узлы 13 ÷ 18	
75	Узлы 19 ÷ 25	
76	Узел 26. Деталь устройства антисейсмического пояса над	
	оконными проемами	
77	Узел 27, 28	
78	Узел 29, 30	
79	Узлы 31 ÷ 33	
80	Узел 34, 35	
81	Спецификация элементов к схеме расположения плит перекрытия	
82	Спецификация элементов антисейсмического пояса	
83	Ведомость деталей. Анкер АС-1 ÷ АС-4. Изделие закладное МН1	
84	Участок монолитный Ум1 ÷ Ум4	
85	Плита ПК 72.15-8А VT-а	
86	Плита ПК 72.10-8А VT-а. Схема расположения анкера А1 в плите	
	ПК 72.10-8А VT-а, ПК8-36.10-С8а	
124	Крыльцо Кр1 ÷ Кр3	

Энергосбережение и энергетическая эффективность

В рабочем проекте предусмотрены мероприятия по энергосбережению и повышению энергоэффективности здания 5-ти этажного 60-ти квартирного жилого дома в г. Риддер Восточно-Казахстанской области.

Рабочий проект выполнен для города Риддер при следующих природно-климатических условиях:

- расчетная зимняя температура - минус 36шС;
- скоростной напор ветра - 38 кг/м2
- вес снегового покрова - 150 кг/м2
- сейсмичность района - 7 баллов.
- сейсмичность площадки строительства - 8 баллов.

Степень ответственности здания - II.

Разработан энергетический паспорт на здание жилого дома для подтверждения соответствия удельного показателя тепловой энергетической эффективности, удельных характеристик и теплозащитных характеристик ограждений здания показателям, установленным действующими нормативными документами Республики Казахстан.

Теплотехнические расчеты наружных ограждающих конструкций выполнены в соответствии с МСН 2.04-02-2004 «Тепловая защита зданий», СН РК 2.04-21-2004. Расчетные данные сведены в таблицу «Теплоэнергетические показатели» энергетического паспорта здания.

Основные технические мероприятия, принятые в проекте, направлены на энергосбережение и повышение энергоэффективности:

- уменьшение расхода теплоты для энергоэффективной работы инженерных систем здания и создание условий теплового комфорта в помещении за счет применения утеплителей, повышающих теплозащитные свойства ограждений и увеличение величины сопротивления процесса теплопередачи;
- автоматизация и индивидуальное регулирование инженерных систем, систем энергопотребления и индивидуальный учет расхода энергоресурсов;
- тепловая изоляция трубопроводов систем теплоснабжения, отопления и горячего водоснабжения;
- регулирование и учет процессов использования энергоресурсов;
- инженерные сети запроектированы по оптимальным трассам, обеспечивающим минимальные потери энергоресурсов.

Наружная стена состоит из кирпича, толщиной 380мм, утепленные с наружной стороны теплоизоляционными плитами "ISOVER OL-E" толщиной 140мм с облицовкой стальным сайдингом МП СК-14Х226.

Чердачное перекрытие состоит из нескольких слоев: железобетонная плита перекрытия толщиной 220 мм; стяжка из цем. песчаного раствора М50, толщиной 10мм; пароизоляция - слой рубероида РПП-350Б на битумной мастике МБК-Г-80А; утеплитель - IZOTERM П-150 Y=150кг/м3 - 210мм; гидро-ветрозащитная двухслойная мембрана "Изоспан АМ".

Перекрытие над неотапливаемым техподпольем состоит из двух типов покрытия пола:

1 тип: железобетонная плита перекрытия, толщиной 220мм; утеплитель - щебень и песок из перлита вспученного, Y=200кг/м3, толщиной 40мм; гидроизоляция - пергамин ГОСТ 2697-83; стяжка из легкого бетона, класса В7,5 Y=1200кг/м3 - 50мм; мастика клеящая или клей; линолиум (на теплоизолирующей подоснове, вспененный).

2 тип: железобетонная плита перекрытия, толщиной 220мм; утеплитель - щебень и песок из перлита вспученного, Y=200кг/м3, толщиной 40мм; гидроизоляция - пергамин ГОСТ 2697-83; стяжка из цементно-песчаного раствора, марки 200 - 40мм; слой цементно-песчаного раствора, марки 200 с покрытием керамической плиткой - 30мм.

Окна и балконные двери - двухкамерные стеклопакеты по ГОСТ 24866-99 в одинарном переплете с тройным остеклением из обычного стекла с межстекольным расстоянием 8мм.

Требуемые величины нормируемых $R_0^{тр}$ сопротивлений теплопередаче видов ограждений здания:

- стены - 3,39 м2С/Вт;
- окна и балконные двери - 0,56 м2С/Вт;
- входных дверей - 1,85 м2С/Вт;
- чердачных перекрытий (холодного чердака) - 4,46 м2С/Вт;
- перекрытие над неотапливаемым тех.подпольем - 1,03 м2С/Вт.

Система отопления жилого дома, состоящего из 3-х блок-секций запроектирована самостоятельная для каждой блок-секции. Подключение системы отопления блок-секции осуществляется от индивидуального узла управления, расположенного в техподполье. В общем узле ввода устанавливается счетчик учета тепловой энергии.

Система горячего водоснабжения закрытая, присоединяется к тепловой сети по последовательной двухступенчатой схеме и готовится в тепловом пункте в водоводяных подогревателях.

Энергоэффективность здания обеспечена, все расчетные характеристики удовлетворяют требования нормативных документов.

Привязан	1253-48-1-АС		
Привязал	Мусабаева		
Проверил	Волков		
Инв. №			

Изм.	Кол.уч.	Лист	№док.	Подпись	Дата
Разработал		Гилезетдинова			
Проверил		Гайсина			
Н. контр.		Гайсина			

1175-11-1-АС

5 этажный 60-ти квартирный жилой дом в 19 жилом районе г.Усть-Каменогорск поз.43 по генеральному плану

60-ти квартирный жилой дом	Стадия	Лист	Листов
	РП	3-1	
Общие данные (продолжение)	ТОО "Востокагропромпроект" г.Усть-Каменогорск		

Взам.инв.N | Подп. и дата | Инв.N подл.

Ведомость ссылочных и прилагаемых документов

Обозначение	Наименование	Примечание
1	2	3
	Ссылочные документы	
ГОСТ 24698-81	Двери деревянные наружные для	
	жилых и общественных зданий	
ГОСТ 6629-88	Двери деревянные внутренние для	
	жилых и общественных зданий	
1.236-5 вып.3	Противопожарные двери общественных зданий	
ГОСТ 23166-99	Блоки оконные. Общие технические условия	
1.011.1-10 вып.1	Сваи забивные железобетонные	
1.141.1-19с вып.0,2	Предварительно напряженные плиты перекрытий	
	с круглыми пустотами длиной 6280, 5980, 5680,	
	5380, 5080 и 4780 мм, шириной 1790, 1490, 1190	
	и 990 мм для строительства в районах	
	сейсмичностью 8 баллов	
1.141.1-22с вып.0,2	Панели перекрытий с круглыми пустотами	
	длиной 3580 и 2980 мм шириной 1790, 1490	
	и 990 мм, для строительства в районах	
	сейсмичностью 8 баллов	
1.090.1-1 вып.5-1	Плиты перекрытий многопустотные и ребристые	
1.869.1-1	Железобетонные опорные подушки	
ГОСТ 8717.0-84	Ступени железобетонные и бетонные	
2.144-1/88	Узлы полов жилых зданий	
2.130-6с вып.1	Узлы стен жилых и общественных зданий, возво-	
	димых в районах сейсмичностью 7, 8 и 9 баллов	
2.140-5с вып.1	Узлы перекрытий жилых и общественных зданий,	
	возводимых в районах сейсм. 7, 8 и 9 баллов	
2.160-6с вып.1	Узлы покрытий жилых зданий для	
	строительства в сейсмических районах	
РК 1.031.9 -3.01	Перегородки поэлементной сборки из гипсоволок-	
	нистых листов на металлическом и деревянном	
	каркасах для жилых, общественных и	
	производственных зданий	
	Прилагаемые документы	
	Крепление ограждения лоджий. Деталь 53	2.130-1 вып.9 лист51
	Крепление ограждения лоджии в кирпичную	
	стену. Деталь 54	2.130-1 вып.9 лист52

Общие сведения

Проект выполнен для строительства пятиэтажного 60-квартирного жилого дома ~~в 19 жилом районе г.Усть-Каменогорск~~. 6 микрорайоне г. Риддера ВКО (поз. 18).

Проект выполнен с соблюдением норм СНиП РК 3.02-43-2007* "Жилые здания", СНиП РК 3.02-02-2009 "Общественные здания и сооружения", СНиП РК 2.02-05-2009 "Пожарная безопасность зданий и сооружений", ППБ РК-2006 "Правила пожарной безопасности в Республике Казахстан", СНиП РК 2.03-30-2006 "Строительство в сейсмических районах".

Площадка строительства характеризуется следующими природно-климатическими условиями:

- расчетная зимняя температура ~~-39С°;~~ -36С°;
- нормативная снеговая нагрузка 150 кг/м^2;
- скоростной напор ветра 38 кг/м^2;
- сейсмичность района 7 баллов;
- сейсмичность площадки строительства 8 баллов.

Уровень ответственности сооружения по ГОСТ 27751-88 - II.

Степень огнестойкости по СНиП РК 2.02-05-2009 - II.

Класс по функциональной пожарной опасности по СНиП РК 2.02-05-2009 - Ф1.3.

Класс конструктивной пожарной опасности здания - С1.

Класс жилого здания СНиП РК 3.02-43-2007*(таб.1) - IV.

За условную отметку 0.000 принята отметка чистого пола 1-го этажа, соответствующая абсолютной отметке на местности 765.95

Основные показатели:

Площадь застройки - 1049.85 м^2
Площадь жилого здания - 4718.4 м^2

Общая площадь квартир - 3430.05 м^2
Состав квартир:
- однокомнатная (41.42 м^2) - 15 квартир
- двухкомнатная (62.80 м^2) - 15 квартир
- двухкомнатная (61.55 м^2) - 15 квартир
- двухкомнатная (62.90 м^2) - 15 квартир

Строительный обьем здания - 18068.6 м^3
в т.ч. обьем подземной части - 2169.91 м^3
в т.ч. обьем надземной части - 15898.69 м^3
Этажность здания - 5 этажей

Привязан	1253-48-1-АС		
Привязал	Мусабаева		
Проверил	Волков		
Инв. №			

Согласовано:

Группа ЭЛ	Анисимова		15.12.17
Группа ОВ	Плинакос		15.12.17
Группа ВК	Сембаева		15.12.17

Инв.N подл. | Подп. и дата | Взам.инв.N

							1175-11-1-АС
							5 этажный 60-ти квартирный жилой дом в 19 жилом районе г.Усть-Каменогорск поз.43 по генеральному плану
Изм.	Кол.уч.	Лист	№док.	Подпись	Дата		
Разработал		Гилезетдинова				60-ти квартирный жилой дом	Стадия: РП; Лист: 4; Листов:
Проверил		Гайсина					
Н. контр.		Гайсина				Общие данные (продолжение)	ТОО "Востокагропромпроект" г.Усть-Каменогорск

Объемно-планировочные решения

Пятиэтажный жилой дом состоит из 3-х секций. Здание прямоугольной формы в плане с размерами в осях 14,72 х 66,06 м.

Высота жилых этажей составляет 2,8 м. Высота техподполья 2.0 м.(от пола до потолка). Секции имеют лестничные клетки типа Л1. Наружный вход в лестничные клетки осуществляется через двойной тамбур, а также для обеспечения доступа маломобильных групп населения предусмотрены пандусы.

На каждом этаже блок-секции расположены четыре квартиры: три 2-х комнатных и одна 1-комнатная квартира. Каждая квартира имеет лоджию. В 2-хкомнатных квартирах санузел раздельный , в 1-комнатной - совмещенный. Квартиры запроектированы с удобной взаимосвязью жилых помещений. Габариты жилых и подсобных помещений приняты согласно СНиП РК 3.02.-43-2007*.

В жилых комнатах обеспечена требуемая инсоляция (не менее 2,5 часа). Требования норм инсоляции достигнуты соответствующим размещением, ориентацией и планировкой здания.

В техническом подполье расположены помещения инженерно-технического обеспечения здания:электрощитовая, водомерный узел, тепловой пункт и инженерные коммуникации. Из техподполья предусмотрено два выхода, расположенные в торцах здания.

Крыша проектируемого здания - скатная с холодным чердаком, с наружным организованным водостоком.

Противопожарные мероприятия

Противопожарные мероприятия назначены согласно - СНиП РК 2.02-05-2009 - "Пожарная безопасность зданий и сооружений", ППБ РК 2006 - "Правила пожарной безопасности в Республике Казахстан", СНиП РК "Жилые дома" 3.02-43-2007*.

По конструктивным решениям здание относится ко II-ой степени огнестойкости.

По функциональной пожарной опасности здание относится к классу Ф 1.3, класс по конструктивной пожарной опасности - С1.

Ширина и высота в свету путей эвакуации, а также ширина и высота эвакуационных дверей соответствуют требованиям п. 6.2.9 СНиП РК 2.02-05-2009. Открывание дверей выполнено в соответствии с п. 6.2.10 СНиП РК 2.02-05-2009.

Техническое подполье и чердак согласно п. 7.2.7 СНиП РК 3.02.-43-2007 разделены противопожарными перегородками 1-го типа. Перегородки разделяют техподполье на отсеки по секциям, с устройством в них герметичных противопожарных дверей для обеспечения сквозного прохода через все здание.

В техническом подполье согласно п. 7.4.5 СНиП РК 3.02-43-2007 предусмотрено два эвакуационных выхода из расчета: один выход - на 300 м2 и еще один - на неполные 2000 м2.

На одну лестничную клетку согласно п. 7.3.2 СНиП РК 3.02.-43-2007 приходится менее 500 м2 общей площади квартир на этаже.

Ограждения лоджий согласно п. 7.2.8 СНиП РК 3.02.-43-2007 запроектированы из негорючих материалов.

Стены и перегородки, отделяющие внеквартирные коридоры от других помещений, согласно п. 7.2.5 СНиП РК 3.02.-43-2007 имеют предел огнестойкости не менее 0,75 часа, а межквартирные ненесущие стены и перегородки - не менее 0,5 часа и класс пожарной опасности К0.

Лестничные клетки согласно п. 7.3.10 СНиП РК 3.02.-43-2007 освещены через окна в наружных стенах с площадью открывающихся створок не менее 1,2 м на каждом этаже для проветривания.

Металлические балки и косоуры лестничной клетки выполнить с огнезащитой из теплоизоляционной штукатурки с заполнением из вермикулита и гранулированной ваты при толщине штукатурки 30 мм. Деревянные конструкции чердака: стропила и обрешетку в соответствии с п.7.30 СНиП РК 2.02-05-2009 подвергнуть огнезащитной обработке. Качество огнезащитной обработки должно быть таким, чтобы потеря массы защищенной древесины при испытании по СТ СЭВ 4686-84 не превышала 25 %.

Выход на чердак предусматривается с лестничной клетки в соответствии с п.8.5 СНиП РК 2.02-05-2009 выполнен выход на чердак через люк по закрепленной стальной стремянке.По чердаку выполнен сквозной проход высотой не менее 1,6 метра (в противопожарных стенах, при блокировки блок-секций, предусматривается проход через противопожарные двери).Также предусмотрен выход через на кровлю через слуховое окно.

Перечень актов освидетельствования скрытых работ

По нулевому циклу:

1. Устройство горизонтальной гидроизоляции;
2. Устройство вертикальной гидроизоляции;
3. Устройство полов по грунту;
4. Устройство фундаментов;

По надземной части:

1. Кирпичная кладка стен;
2. Армирование кирпичной кладки;
3. Контрольные испытания для определения фактической величины нормального сцепления кладки;
4. Скрытые работы по кирпичной кладке стен в зимних условиях;
5. Устройство теплоизоляции в покрытии;
6. Устройство оконных и дверных блоков;
7. Устройство утепления фасадов;
8. Устройство полов;
9. Устройство антисейсмических поясов

Согласовано:

Группа ЭЛ	Анисимова	15.12.17
Группа ОВ	Плинкос	15.12.17
Группа ВК	Сембаева	15.12.17

Инв.N подл. | Подп. и дата | Взам.инв.N

Привязан 1253-48-1-АС

Привязал	Мусабаева		
Проверил	Волков		
Инв. №			

Изм.	Кол.уч.	Лист	№док.	Подпись	Дата
Разработал		Гилезетдинова			
Проверил		Гайсина			
Н. контр.		Гайсина			

1175-11-1-АС

5 этажный 60-ти квартирный жилой дом в 19 жилом районе г.Усть-Каменогорск поз.43 по генеральному плану

	Стадия	Лист	Листов
60-ти квартирный жилой дом	РП	5	
Общие данные (продолжение)	ТОО "Востокагропромпроект" г.Усть-Каменогорск		

Конструктивные решения

Конструктивная схема здания - продольно-стеновая.
Фундаменты - свайные. Ростверк монолитный железобетонный.
Стены техподполья - из сборных бетонных блоков.
Наружные стены здания из кирпича КР-р-по 250х120х65 1НФ/125/2.0/50/ ГОСТ 530-2012 на цементно-песчаном растворе М50 с армированием арматурными сетками СГ с шагом 675 мм по высоте согласно серии 2.130-6с, утепленные с наружной стороны теплоизоляционными плитами "ISOVER OL-E" толщиной 140 мм с облицовкой стальным сайдингом МП СК-14Х226.
Внутренние стены из кирпича КР-р-по 250х120х65 1НФ/125/2.0/ ГОСТ 530-2012 на цементно-песчаном растворе М50 с армированием арматурными сетками СГ с шагом 675 мм по высоте согласно серии 2.130-6с.
Перегородки по серии РК 1.031.9-3.01 "Комплектные системы КНАУФ", в техподполье и санузлах перегородки кирпичные из кирпича КР-р-по 250х120х65 1НФ /100/2.0/ по ГОСТ 530-2012 на цемент- но-песчаном растворе М50, с армированием 2ф5Вр1 через 675 мм кладки по высоте.
Перемычки - монолитные на всю толщину стены с заведением в кладку на глубину 250 и 350 мм.
Перекрытие - сборные железобетонные многопустотные плиты.
Лестницы - сборные железобетонные ступени по металлическим косоурам.
Утеплитель покрытия - IZOTERM П-150 Y=150кг/м3 ; Крыша - чердачная, кровля - металлочерепица по деревянной обрешетке.
Окна - двухкамерные стеклопакеты в металлопластиковом обрамлении по ГОСТ 23166-99.
Двери - деревянные по ГОСТ 24698-81, ГОСТ 6629-88 и противопожарные по серии 1.236-5 вып.3.
При выполнении железобетонного обрамления оконных и дверных проемов, в откосы заложить антисептированные деревянные пробки 250х120х65 через 0.6 м по высоте, но не менее двух штук с каждой стороны проема.
Полы согласно "Экспликации полов" лист АС-9 - линолеум, керамическая плитка, бетонные.
По периметру здания устраивается бетонная отмостка толщиной 150 мм, шириной 750 мм по уплотненному с гравием грунту до pd>1.65т/м , с уклоном в поперечном направлении 0.03.
Работы выполнять по предварительно разработанному проекту производства работ с учетом требований СНиП 3.02.01-87 "Земляные сооружения, основания и фундаменты", СНиП РК 5.03-37-2005 "Несущие и ограждающие конструкции", СНиП РК 2.01-19-2004 "Защита строительных конструкций от коррозии", СНиП РК 3.02-29-2004 "Изоляционные и отделочные покрытия", СНиП РК 1.03-05-2001 "Охрана труда и техника безопасности в строительстве".

Антисейсмические мероприятия.

Антисейсмические мероприятия разработаны на основании СНиП РК 2.03-30-2006 "Строительство в сейсмических районах".
Кладку стен выше отм. 0.000 выполнять на растворе со специальными добавками, обеспечивающими значение временному сопротивлению кладки осевому растяжению по неперевязанным швам Rnt>1.2 кгс/см2 , для перегородок Rnt>0.6 кгс/см2. Для кладки стен из кирпича следует применять однорядную цепную систему перевязки.
Сейсмостойкость кирпичных стен здания повышается созданием комплексной конструкции путем включения в состав кладки монолитных вертикальных железобетонных элементов. Вертикальные сердечники соединяются с антисейсмическими поясами. Горизонтальная арматура стен и антисейсмических поясов проходит через вертикальные сердечники.
Сердечники устраиваются в местах сопряжений стен, по краям оконных и дверных проемов, на глухих участках стен с шагом, не превышающим высоту этажа.
В сопряжениях стен в кладку укладываются арматурные сетки через 675 мм по высоте. Кладку кирпичных перегородок армировать 2 5Вр1 ГОСТ 6727-80* через 675 мм по высоте, продольные стержни соединить поперечными стержнями 5Вр1 через 300 мм по длине.
В дополнение к горизонтальному армированию, предусмотрено усиление вертикальными железобетонными включениями (сердечниками) с шагом не более 3 м.
Дверные проемы в перегородках имеют железобетонное обрамление.
По верху перегородок уложить горизонтальные арматурные сетки в слое бетона толщиной 30 мм (см. деталь крепления перегородок к перекрытию АС-32.
Элементы кирпичных стен, размеры которых не удовлетворяют требованиям табл. 7.5 СНиП РК 2.03-30-2006, усилены монолитными железобетонными включениями.
Расстояния между осями поперечных стен удовлетворяют требованиям табл. 7.4. СНиП РК 2.03-30-2006.
В уровне перекрытий устраивается антисейсмический пояс с опорным участком по всем продольным и поперечным стенам, выполненный из монолитного железобетона с непрерывным армированием, в который заанкерены плиты перекрытия.
Антисейсмический пояс верхнего этажа связывается с кладкой вертикальными выпусками арматуры.
Швы между панелями и шпонки должны быть тщательно очищены от мусора и замоноличены цементно-песчаным раствором М200.
Перемычки монолитные выполняются на всю ширину стены и заделываются в кладку на глубину не менее 350 мм, при ширине проема до 1,5 м - на глубину 250 мм.
Лестницы выполнены в соответствии с п. 7.110 СНиП РК 2.03-30-2006. Дверные и оконные проемы лестничных клеток усилены железобетонными обрамлениями.
Участки стен над чердачным перекрытием, имеющие высоту более 400мм, армированы и усилены монолитными железобетонными сердечниками, заанкеренными в антисейсмический пояс.

Согласовано:

Группа ЭЛ	Анисимова	15.12.17
Группа ОВ	Плинокос	15.12.17
Группа ВК	Сембаева	15.12.17

Инв.N подл. | Подп. и дата | Взам.инв.N

Привязан 1253-48-1-АС

Привязал	Мусабаева		
Проверил	Волков		
Инв. №			

Изм.	Кол.уч.	Лист	№док.	Подпись	Дата
Разработал		Гилезетдинова			
Проверил		Гайсина			
Н. контр.		Гайсина			

1175-11-1-АС

5 этажный 60-ти квартирный жилой дом в 19 жилом районе г.Усть-Каменогорск поз.43 по генеральному плану

60-ти квартирный жилой дом	Стадия	Лист	Листов
	РП	6	
Общие данные (продолжение)	ТОО "Востокагропромпроект" г.Усть-Каменогорск		

Схемы расположения элементов окон

ОК-1

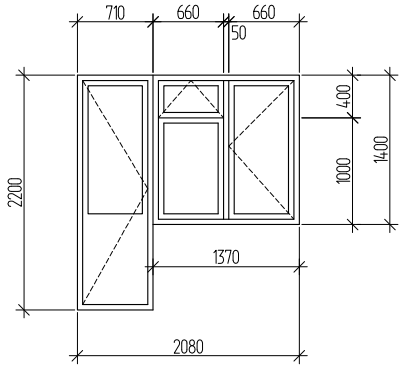

ОК-2

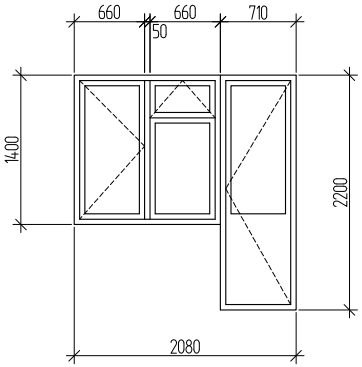

ОК-3

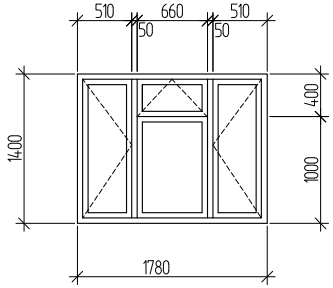

ОК-4

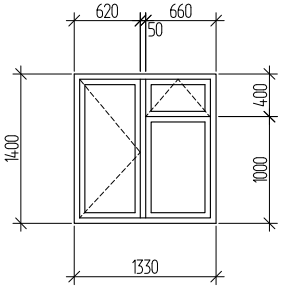

ОК-5

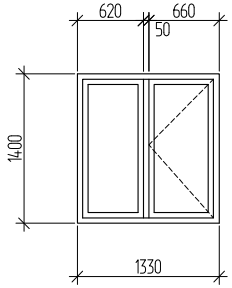

Спецификация заполнения оконных проемов

Поз.	Обозначение	Наименование	Количество							Примеч.
			1 эт.	2 эт.	3 эт.	4 эт.	5 эт.	чердак	всего	
		ОК-1	6	6	6	6	6	–	30	
	ГОСТ 23166-99	ОП ОСП 14х14 ПО Ф								
	ГОСТ 23166-99	БП ОСП 22-7								
	ГОСТ 8242-88	ПД-1-34х450х1450								
		ОК-2	6	6	6	6	6	–	30	
	ГОСТ 23166-99	ОП ОСП 14х14 ПО Ф								
	ГОСТ 23166-99	БП ОСП 22-7 Л								
	ГОСТ 8242-88	ПД-1-34х450х1450								
		ОК-3	6	6	6	6	6	–	30	
	ГОСТ 23166-99	ОП ОСП 14х18 ПО Ф								
	ГОСТ 8242-88	ПД-1-34х450х1900								
		ОК-4	15	15	15	15	15	–	75	
	ГОСТ 23166-99	ОП ОСП 14х14 ПО Ф								
	ГОСТ 8242-88	ПД-1-34х450х1450								
		ОК-5	–	3	3	3	3	–	12	
	ГОСТ 23166-99	ОП ОСП 14х14 ПО								
	ГОСТ 8242-88	ПД-1-34х450х1450								

1 Окна ОК1-ОК5 выполнить с заполнением двухкамерными стеклопакетами СПД 4М1-8-4М1-8-4И ГОСТ 24866-99 с энергосберегающим покрытием на внутреннем стекле с требуемым сопротивлением теплопередаче $R_0^{тр}$= 0.56.

2 С наружной стороны окон выполнить сливы из оцинкованной стали t=1мм шириной 150 мм. Общая длина сливов – 270,15 м.

Взамен инв. | Подпись и дата | Инв. подл

Изм.	Кол.уч.	Лист	№док.	Подпись	Дата	1175-11-1-АС	
						5 этажный 60-ти квартирный жилой дом в 19 жилом районе г.Усть-Каменогорск поз.43 по генеральному плану	
Разработал		Гилезетдинова				60-ти квартирный жилой дом	Стадия: РП; Лист: 7; Листов:
Проверил		Гайсина					
Н.контр.		Гайсина				Общие данные (продолжение)	ТОО "Востокагропромпроект" г.Усть-Каменогорск

Привязан 1253-48-1-АС

Привязал Мусабаева

Проверил Волков

Инв. №

Формат: А3

Спецификация заполнения дверных проемов

Поз.	Обозначение	Наименование	Количество								Примеч.
			техподполье	1 эт.	2 эт.	3 эт.	4 эт.	5 эт.	чердак	всего	
1	ГОСТ 24698-81	Дверной блок ДН21-10	2	—	—	—	—	—	—	2	прим.1
2	ГОСТ 24698-81	Дверной блок ДН21-13	—	6	—	—	—	—	—	6	
2/1	ГОСТ 24698-81	Дверной блок ДН21-9	—	6	—	—	—	—	—	6	
3	ГОСТ 6629-88	Дверной блок ДУ 21-9	—	6	6	6	6	6	—	30	
4	ГОСТ 6629-88	Дверной блок ДУ 21-9 л	—	6	6	6	6	6	—	30	
5	ГОСТ 6629-88	Дверной блок ДО 21-13	—	12	12	12	12	12	—	60	
6	ГОСТ 6629-88	Дверной блок ДО 21-9	—	9	9	9	9	9	—	45	
7	ГОСТ 6629-88	Дверной блок ДО 21-9л	—	15	15	15	15	15	—	75	
8	ГОСТ 6629-88	Дверной блок ДГ 21-7	—	18	18	18	18	18	—	90	
9	ГОСТ 6629-88	Дверной блок ДГ 21-7л	—	6	6	6	6	6	—	30	
10	серия 1.236-5 в.3	ДП3.07.00.00.00 М4	3	—	—	—	—	—	2	5	прим.1
11	серия 1.236-5 в.3	ДП3.07.00.00.00 М4	1	—	—	—	—	—	—	1	прим.2
12	ГОСТ 24698-81	Люк ДЛ 10-10	—	—	—	—	—	3	—	3	
13	ГОСТ 24698-81	Дверной блок ДС19-9	4	—	—	—	—	—	—	4	прим.1

Ведомость проемов ворот и дверей

Поз.	Размер проема в кладке, в x h, мм
2,5	1310×2070 (h)
11	710×1500 (h)
1,10	1010×1800 (h)
13	910×1800 (h)
3,4,6,7	910×2070 (h)
8,9	710×2070 (h)

1 Двери "1","10" и "13" индивидуального изготовления, выполнить высотой 1800 мм по типу дверей указанных в Спецификации заполнения дверных проемов.

2 Дверь "11" индивидуального изготовления, выполнить высотой 1500 мм по типу двери указанной в Спецификации заполнения дверных проемов.

Взамен инв. | Подпись и дата | Инв. № подл.

Привязан	1253-48-1-АС
Привязал	Мусабаева
Проверил	Волков
Инв. №	

Изм.	Кол.уч.	Лист	№док.	Подпись	Дата	1175-11-1-АС			
						5 этажный 60-ти квартирный жилой дом в 19 жилом районе г.Усть-Каменогорск поз.43 по генеральному плану			
Разработал		Гилезетдинова				60-ти квартирный жилой дом	Стадия	Лист	Листов
Проверил		Гайсина					РП	8	
Н.контр.		Гайсина				Общие данные (продолжение)	ТОО "Востокагропромпроект" г.Усть-Каменогорск		

Формат: А3

Ведомость отделки помещений

Наименование или номер помещения	Вид отделки элементов интерьеров						
	Потолок	Площадь	Стены или перегородки	Площадь	Низ стен или перегородок	Высота м	Площадь
Общие комнаты, спальни, прихожие, кладовые	Затирка. Водоэмульсионная покраска.	2531.85	Простая штукатурка.	4306,05	———	———	———
			Шпаклевка ГКЛ сухими смесями	1929,3			
			Оклейка обоями	6235,35			
Санузлы	Затирка. Водоэмульсионная покраска.	214.05	Простая штукатурка.	1183.5	Окраска эмалью ПФ-115 за 2 раза по грунту	1,8	1018.8
			Шпаклевка ГКЛ сухими смесями	263.7			
			Водоэмульсионная покраска.	428.4			
Лестничные клетки, тамбуры	Затирка. Водоэмульсионная покраска.	374,34	Простая штукатурка.	918,41	Окраска эмалью ПФ-115 за 2 раза по грунту	1,8	555,81
			Водоэмульсионная покраска.	362,6			
Кухни	Затирка. Водоэмульсионная покраска.	558.75	Простая штукатурка.	1621,35	Окраска эмалью ПФ-115 за 2 раза по грунту	1,5	1018,2
			Шпаклевка ГКЛ сухими смесями	77,35			
			Водоэмульсионная покраска.	680,5			

1 Во всех помещениях предусмотреть улучшенную штукатурку откосов окон и дверей в кирпичных стенах с дальнейшей покраской их водоэмульсионными составами.

2 Работы по устройству полов вести с соблюдением СНиП РК 3.02.03-2003.

3 Во всех помещениях предусмотреть устройство плинтусов в соответствии с покрытием: керамическая плитка - из керамогранитной плитки - 558.97 м.п; бетон - бетонные - 85.84 м.п; линолеум - пластиковые - 2936.07 м.п.

4 Перегородки С111, С111а и С625, С625а замаркированы на л. АС-16 - АС-21.

5 Межкомнатные перегородки С111 выполнять после оштукатуривания кирпичной поверхности перегородки.

6 Для перегородок С111, С111а принять: в качестве изоляционного материала маты теплоизоляционные URSA М-25 - 60мм; лист гипсокартонный марки ГКЛ - для С111, марки ГКЛВ - для С111а.

7. Для звукоизоляции межквартирные перегородки толщиной 120мм обшить гипсокартоном по металлическому каркасу из комплектной системы КНАУФ по серии РК 1.073.9-2.00 выпуск 1.:

- марки С625 δ=62,5мм, обшивка из обычных гипсокартонных листов (ГКЛ) δ=12,5мм по ПН50х40;

- марки С625а δ=66мм, из огнестойких гипсокартонных листов (ГКЛО) δ=16,0мм по ПН50х40.

В качестве звукоизоляционного слоя применить плиты из минеральной ваты П-75 на синтетическом связующем, толщиной 50мм.

Экспликация полов

Номер помещений	Тип пола	Схема пола или тип пола по серии с. 2.144-1/88	Данные элементов пола (наименование, толщина, основание и др.), мм	Площадь пола м²
Общие комнаты, спальни, прихожие, кухни, кладовые, коридоры	1 этаж			
	1	129	Покрытие- линолеум	618.12
	2-5 этажи			
	2	61	Покрытие- линолеум	2472.48
Санузлы, лестничные клетки, тамбуры	1 этаж			
	3	135	Покрытие- керамическая плитка ГОСТ 6787-89 -11мм	113.76
	2-5 этажи			
	4	62	Покрытие- керамическая плитка ГОСТ 6787-89 -11мм	474.48
электрощитовая тепловой узел, техподполье	Техподполье			
	5	176	Покрытие- бетон (монолитный)	770.12

Спецификация гипсокартонных перегородок

Поз.	Обозначение	Наименование	Кол.	Масса ед.кг	Примеч.
С111	с. РК 1.031.9-2.00	С111 (D=93 мм)	962.4	28	м²
С111а	с. РК 1.031.9-2.00	С111 (D=107 мм)	4.26	28	м²
С625	с. РК 1.073.9-2.00	С625 (D=62.5 мм)	226.5	16	м²
С625а	с. РК 1.073.9-2.00	С625 (D=66 мм)	87.9	16	м²

Привязан	1253-48-1-АС				
Привязал	Мусабаева				
Проверил	Волков				
Инв. №					

Изм.	Кол.уч.	Лист	№док.	Подпись	Дата	1175-11-1-АС			
						5 этажный 60-ти квартирный жилой дом в 19 жилом районе г.Усть-Каменогорск поз.43 по генеральному плану			
Разработал		Гилезетдинова				60-ти квартирный жилой дом	Стадия	Лист	Листов
Проверил		Гайсина					РП	9	
Н.контр.		Гайсина				Общие данные (окончание)	ТОО "Востокагропромпроект" г.Усть-Каменогорск		

Взамен инв. | Подпись и дата | Инв. подл

Формат: А3

Фасад 1-IV

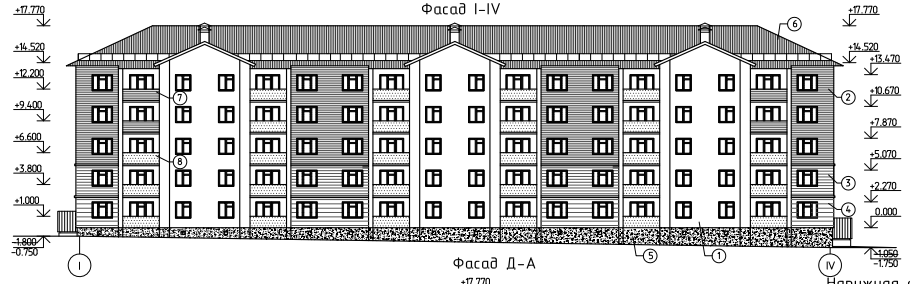

Фасад Д-А

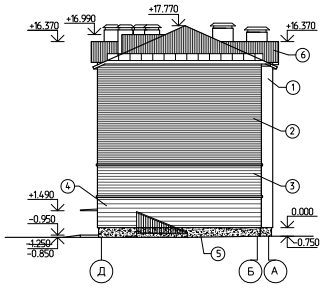

Ведомость наружной отделки фасадов

Поз. отделки	Наименование элемента фасада	Наименование материала отделки	Наименование и номер эталона цвета или образец колера	Площадь м2	Примечание
1	стены	стальной сайдинг МП СК-14х226	RAL 9010 (белый)	2524.34	
2	стены	стальной сайдинг МП СК-14х226	RAL 1016 (желтый)	390.22	
3	стены	стальной сайдинг МП СК-14х226	RAL 7035 (сб.серый)	192.42	
4	стены	стальной сайдинг МП СК-14х226	RAL 7040 (серый)	192.42	
5	цоколь, крыша	каменная штукатурка	——	214.73	
6	крыша	металлочерепица по деревянной обрешетке	——	——	
7	ограждение лоджий	стальной сайдинг МП СК-14х226	RAL 1016 (желтый)	40.2	
8	ограждение лоджий	стальной сайдинг МП СК-14х226	RAL 2003 (оранжевый)	219.0	

Наружная отделка

1. Наружные стены - стальной сайдинг МП СК-14х226, цвет по палитре RAL Classic - 9010
2. Наружные стены - стальной сайдинг МП СК-14х226, цвет по палитре RAL Classic - 1016
3. Наружные стены - стальной сайдинг МП СК-14х226, цвет по палитре RAL Classic - 7035
4. Наружные стены - стальной сайдинг МП СК-14х226, цвет по палитре RAL Classic - 7040
5. Цоколь - каменная штукатурка
6. Крыша - металлочерепица по деревянной обрешетке
7. Ограждение лоджий - стальной сайдинг МП СК-14х226, цвет по палитре RAL Classic - 1016
8. Ограждение лоджий - стальной сайдинг МП СК-14х226, цвет по палитре RAL Classic - 2003

Инв. № подл. | Подпись и дата | Взам. инв. №

Привязан	1253-48-1-АС				
Разработал	Гимазетдинов				
Проверил	Гайсина				
Н.контр.	Гайсина				
ГИП	Гайсина				

Изм.	Кол.уч.	Лист	№док.	Подпись	Дата

1175-11-1-АС

5 этажный 60-ти квартирный жилой дом в 19 жилом районе г.Усть-Каменогорск поз.43 по генеральному плану

60-ти квартирный жилой дом

Стадия	Лист	Листов
РП	10	

Фасад 1-IV. Фасад Д-А

ТОО "Востокагропромпроект" г.Усть-Каменогорск

Фасад IV-I

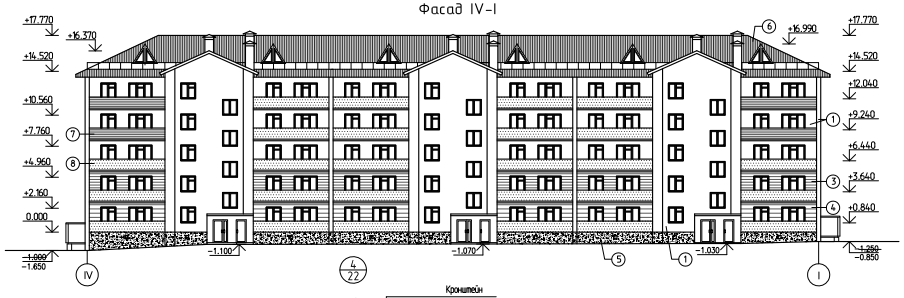

Фасад А-Д

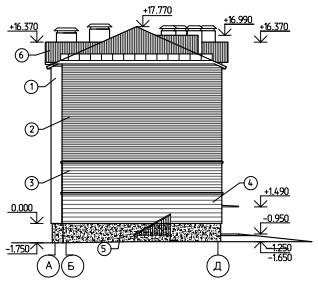

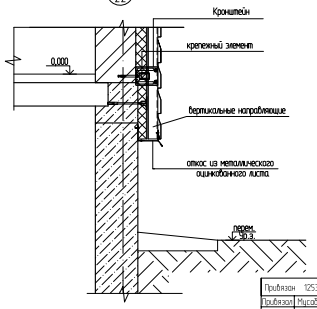

1. Условные обозначения наружной отделки фасадов см. л.АС-10.

Привязан	1253-48-1-АС				
Привязал	Мусабаева				
Проверил	Волков				
Инв. №					

Изм.	Кол.уч.	Лист	№док.	Подпись	Дата
Разработал		Гимазетдинова			
Проверил		Гайсина			
Н.контр.		Гайсина			

1175-11-1-АС

5 этажный 60-ти квартирный жилой дом в 19 жилом районе г.Усть-Каменогорск поз.43 по генеральному плану

60-ти квартирный жилой дом

Стадия	Лист	Листов
РП	11	

Фасад IV-I Фасад А-Д

ТОО "Востказгорпромпроект" г.Усть-Каменогорск

Формат А3

Инв. № подл. | Подпись и дата | Взам. инв. №

План кровли

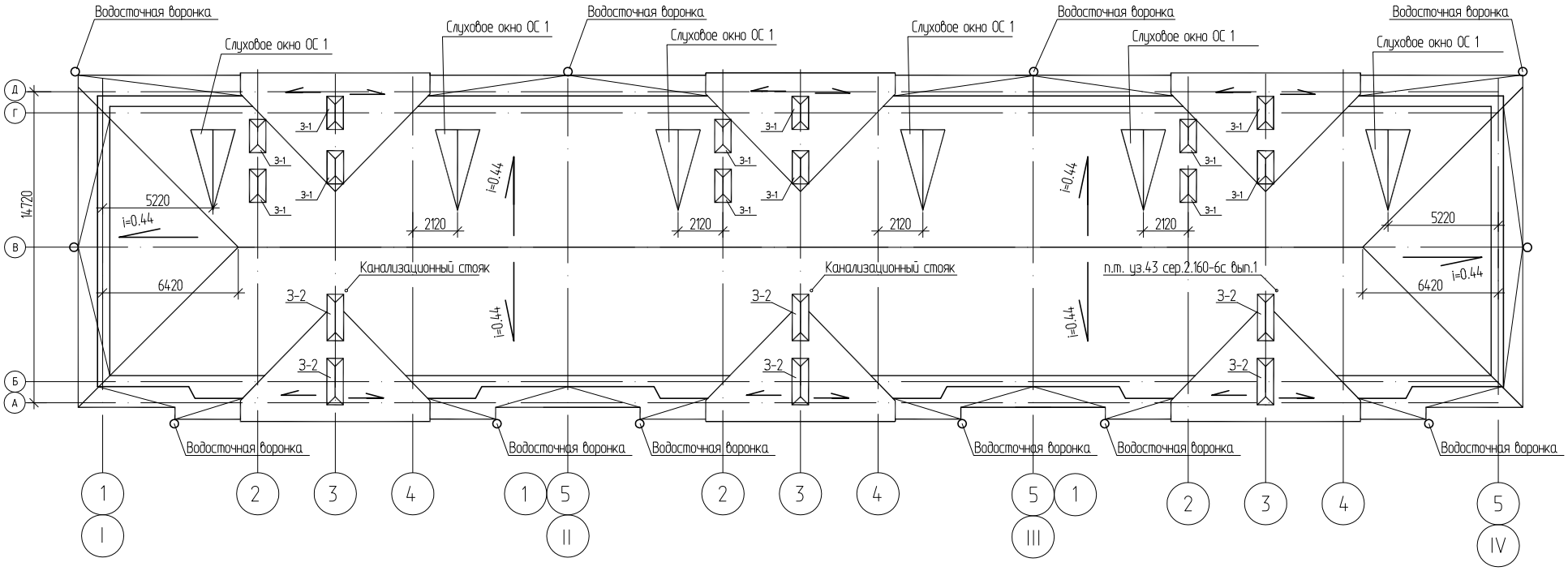

1. Данный лист смотреть совместно с листами АС-104-АС-106,АС-116 - АС-121.

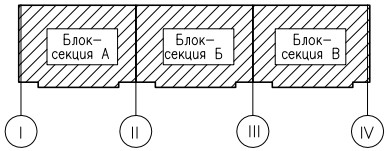

Привязан 1253-48-18-АС

Исполнил	Окунева	
Проверил	Илюбаев	
Инв. №		

Изм.	Колич.	Лист	№док.	Подпись	Дата
Разраб.		Гаврилова			
Пров.		Левинская			
Н.контр.		Левинская			

1175-11-1-АС

5 этажный 60-ти квартирный жилой дом в 19 жилом районе г. Усть-Каменогорск поз. 43 по генеральному плану.

60-ти квартирный жилой дом

Стадия	Лист	Листов
РП	12	

План кровли

ТОО "Востокагропромпроект" г. Усть-Каменогорск

Инв. № подл. | Подп. и дата | Инв. № дубл.

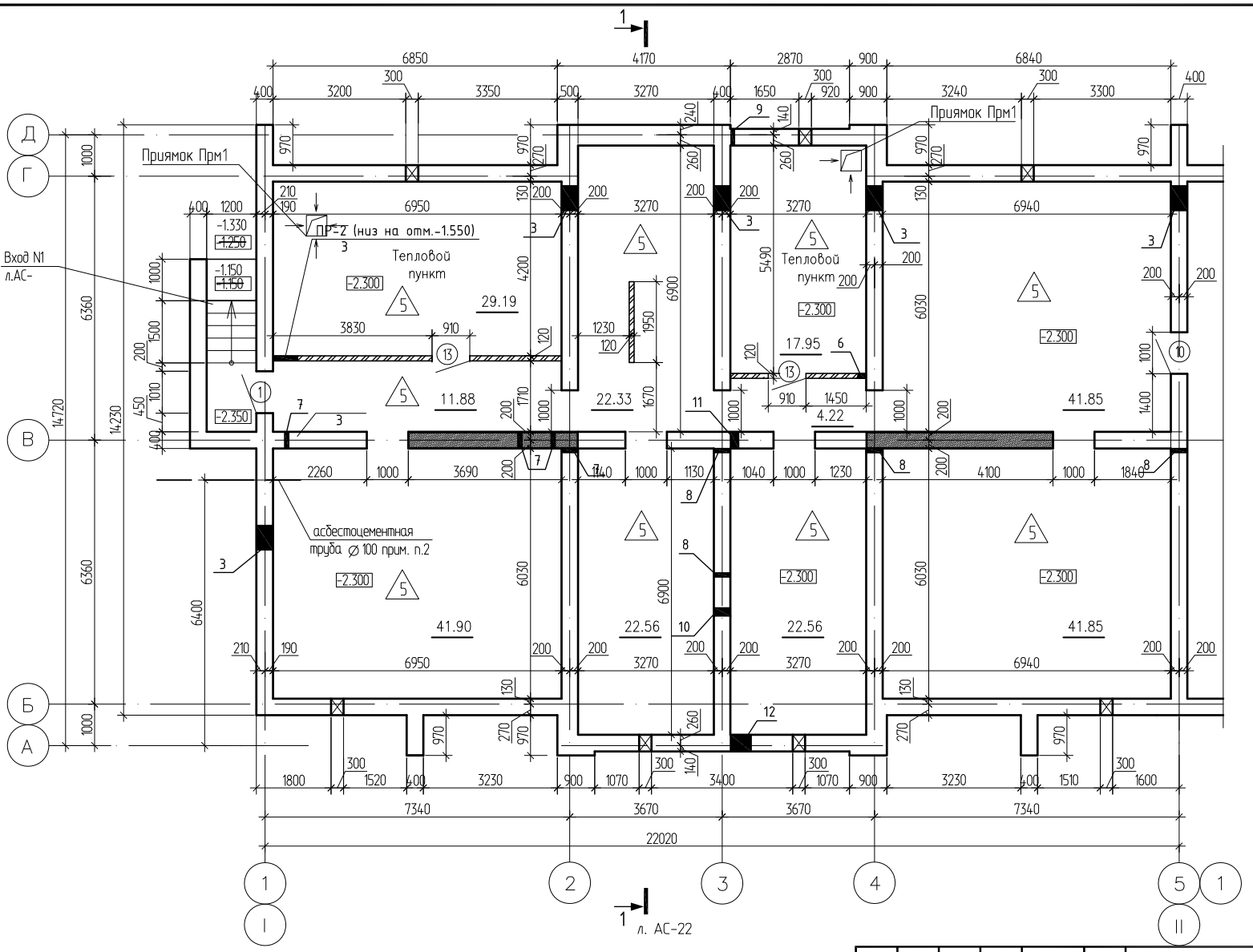

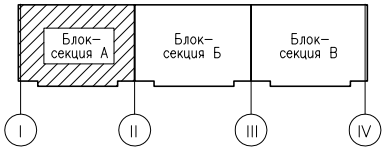

Условные обозначения

- стены наружные и внутренние бетонные блоки ФБС
- перегородки кирпичные
- тип пола

1. Спецификацию заполнения дверных проемов см. лист АС-8.
2. Асбестоцементную трубу ∅100 мм. заложить на отм. -0,6м отповерхности земли с уклоном в сторону улицы.
3. Площадь этажа в блок-секции "А" - 256,29м2.
4. Привязки отверстий в стенах и перегородках смотри лист АС-57. Таблицу отверстий смотри лист АС-63.

Согласовано:

Группа З/П	Анисимова	15.12.17
Группа ОВ	Плинокос	15.12.17
Группа ВК	Семдаева	15.12.17

Инв. подл. | Подпись и дата | Взамен инв.

Привязан	1253-48-1-АС	
Привязал	Мусабаева	
Проверил	Волков	
Инв. №		

Изм.	Кол.уч.	Лист	№док.	Подпись	Дата
Разработал		Гилезетдинова			
Проверил		Гайсина			
Н.контр.		Гайсина			

1175-11-1-АС

5 этажный 60-ти квартирный жилой дом в 19 жилом районе г.Усть-Каменогорск поз.43 по генеральному плану

60-ти квартирный жилой дом

Стадия	Лист	Листов
РП	13	

План техподполья блок-секции "А" в осях "I-II"

ТОО "Востокагропромпроект" г.Усть-Каменогорск

Формат: А3

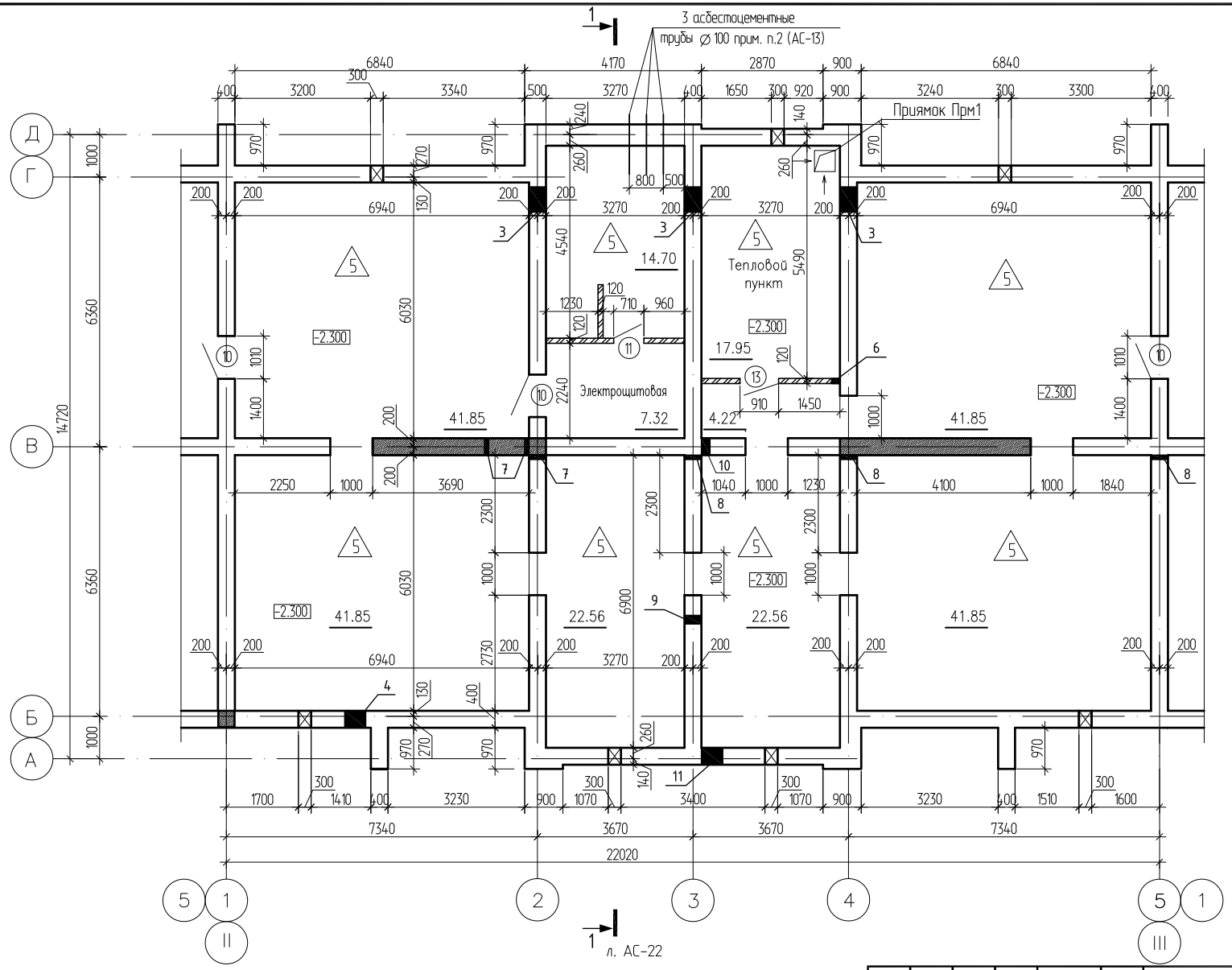

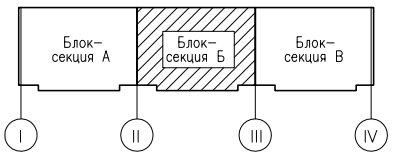

Условные обозначения

- стены наружные и внутренние бетонные блоки ФБС
- перегородки кирпичные
- тип пола

1. Спецификацию заполнения дверных проемов см. лист АС-8.
2. Площадь этажа в блок-секции "Б" - 256,71м2.
3. Привязки отверстий в стенах и перегородках смотри лист АС-58. Таблицу отверстий смотри лист АС-63.

Изм.	Кол.уч.	Лист	№док.	Подпись	Дата	1175-11-1-АС
						5 этажный 60-ти квартирный жилой дом в 19 жилом районе г.Усть-Каменогорск поз.43 по генеральному плану
Разработал	Гилезетдинова					60-ти квартирный жилой дом
Проверил	Гайсина					Стадия: РП; Лист: 14; Листов:
Н.контр.	Гайсина					План техподполья блок-секции "Б" в осях "II-III"
						ТОО "Востокагропромпроект" г.Усть-Каменогорск

Привязан	1253-48-1-АС	
Привязал	Мусабаева	
Проверил	Волков	
Инв. №		

Согласовано:

Группа ЭЛ	Анисимова	15.12.17
Группа ОВ	Плинокос	15.12.17
Группа ВК	Сембаева	15.12.17

Взамен инв. | Подпись и дата | Инв. подл

Формат: А3

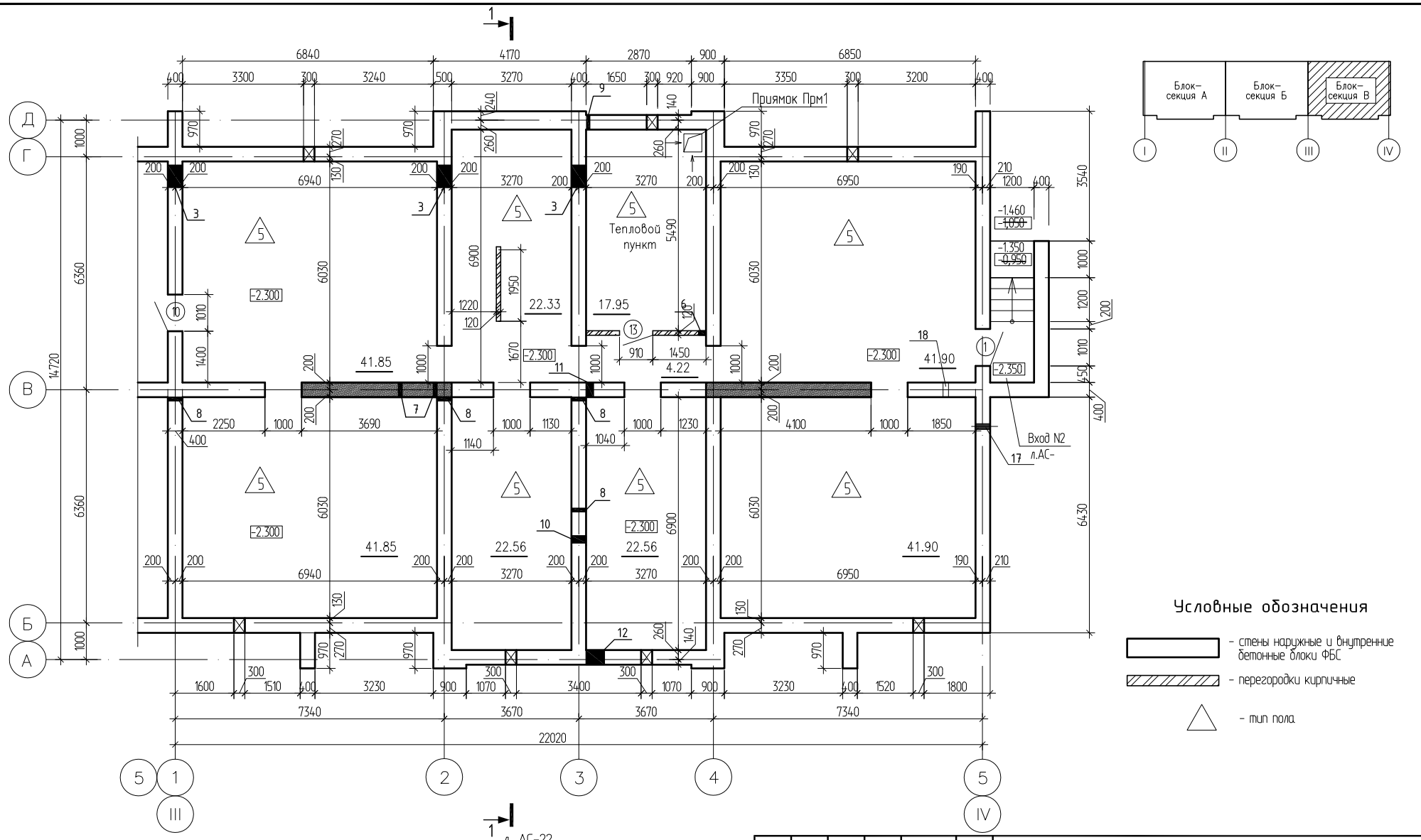

1. Спецификацию заполнения дверных проемов см. лист АС-8.
2. Площадь этажа в блок-секции "В" - 257,12м2.
3. Привязки отверстий в стенах и перегородках смотри лист АС-59. Таблицу отверстий смотри лист АС-63.

Привязан	1253-48-1-АС		
Привязал	Мусабаева		
Проверил	Волков		
Инв. №			

Изм.	Кол.уч.	Лист	№док.	Подпись	Дата
Разработал		Гилезетдинова			
Проверил		Гайсина			
Н.контр.		Гайсина			

1175-11-1-АС

5 этажный 60-ти квартирный жилой дом в 19 жилом районе г.Усть-Каменогорск поз.43 по генеральному плану

60-ти квартирный жилой дом

Стадия	Лист	Листов
РП	15	

План техподполья блок-секции "В" в осях "III-IV"

ТОО "Востокагропромпроект" г.Усть-Каменогорск

Согласовано:		
Группа ЭЛ	Анисимова	15.12.17
Группа ОВ	Плинакос	15.12.17
Группа ВК	Сембаева	15.12.17

Инв. подл | Подпись и дата | Взамен инв.

Формат: А3

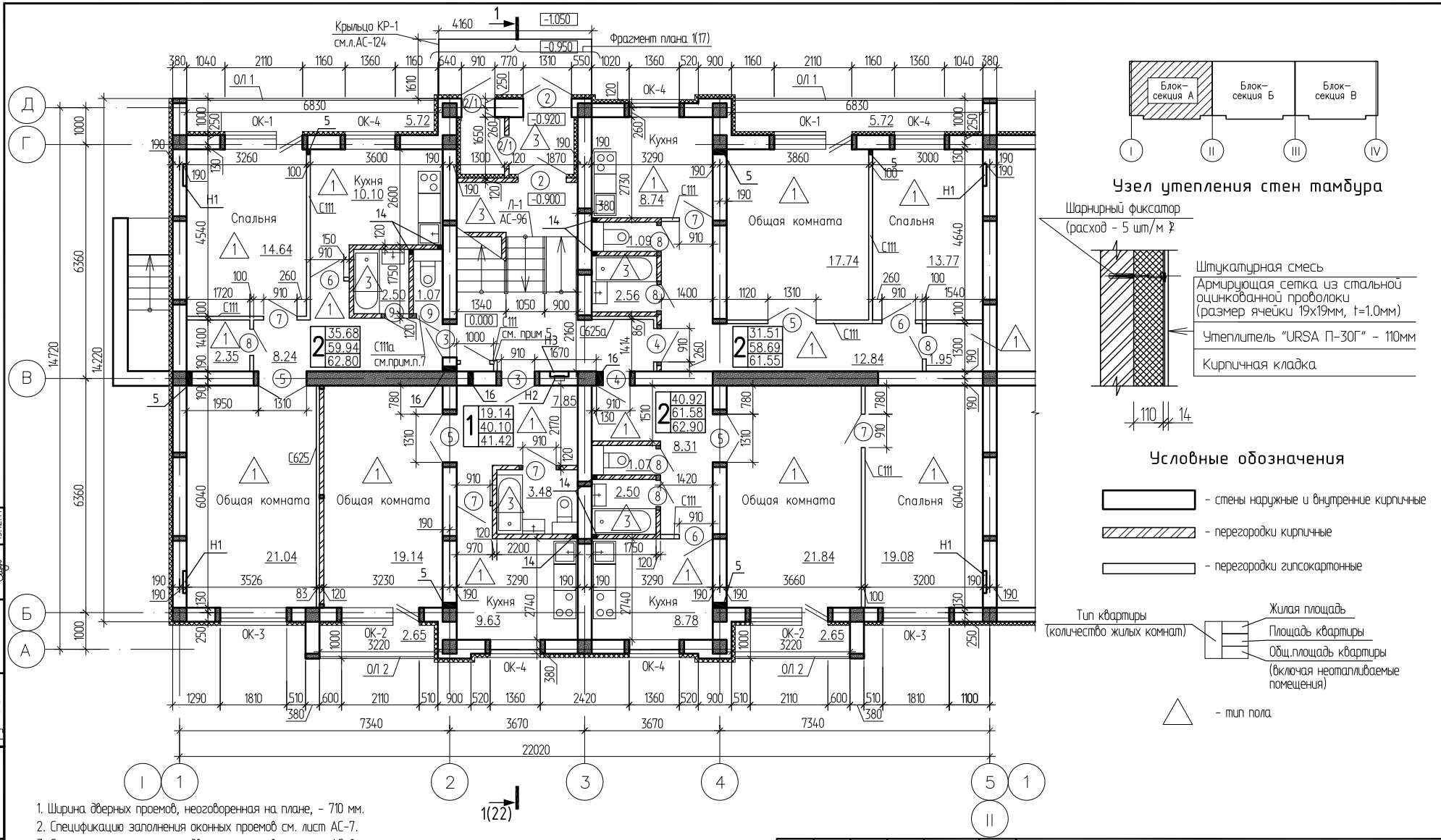

Узел утепления стен тамбура

Условные обозначения

- стены наружные и внутренние кирпичные
- перегородки кирпичные
- перегородки гипсокартонные

Тип квартиры (количество жилых комнат)
Жилая площадь
Площадь квартиры
Общ.площадь квартиры (включая неотапливаемые помещения)
- тип пола

1. Ширина дверных проемов, неоговоренная на плане, - 710 мм.
2. Спецификацию заполнения оконных проемов см. лист АС-7.
3. Спецификацию заполнения дверных проемов см. лист АС-8.
4. Узел утепления наружных стен см. лист АС-17.
5. Распределительный этажный узел.Г.р. (HxBxL) 1200x200x1000 мм, применительно к шкафу ЩРВ-2х48эк-1. Разводку труб обшить ГКЛ листами. Расход ГКЛ: С111 (D=93 мм)- 40.5 м2 на одну блок-секцию.
6. Спецификация гипсокартонных перегородок С111, С111а и С625, С625а дана на листе АС-9.
7. Над проемом выполнить перегородку из гипсокартона. Расход дан на листе АС-9.
8. Площадь квртир на этаже в блок-секции "А" - 228,67м2. Площадь этажа - 252,32м2.
9. Привязки отверстий в стенах и перегородках смотри лист АС-60. Таблицу отверстий смотри лист АС-63.

Согласовано: Группа ЭЛ Анисимова 15.12.17; Группа ОВ Плинокос 15.12.17; Группа ВК Сембаева 15.12.17

Инв. подл | Подпись и дата | Взамен инв.

Привязан	1253-48-1-АС	
Привязал	Мусабаева	
Проверил	Волков	
Инв. №		

Изм.	Кол.уч.	Лист	№док.	Подпись	Дата
Разработал		Гилезетдинова			
Проверил		Гайсина			
Н.контр.		Гайсина			

1175-11-1-АС

5 этажный 60-ти квартирный жилой дом в 19 жилом районе г.Усть-Каменогорск поз.43 по генеральному плану

60-ти квартирный жилой дом

Стадия	Лист	Листов
РП	16	

План первого этажа блок-секции "А" в осях "I-II"

ТОО "Востокагропромпроект" г.Усть-Каменогорск

Формат: А3

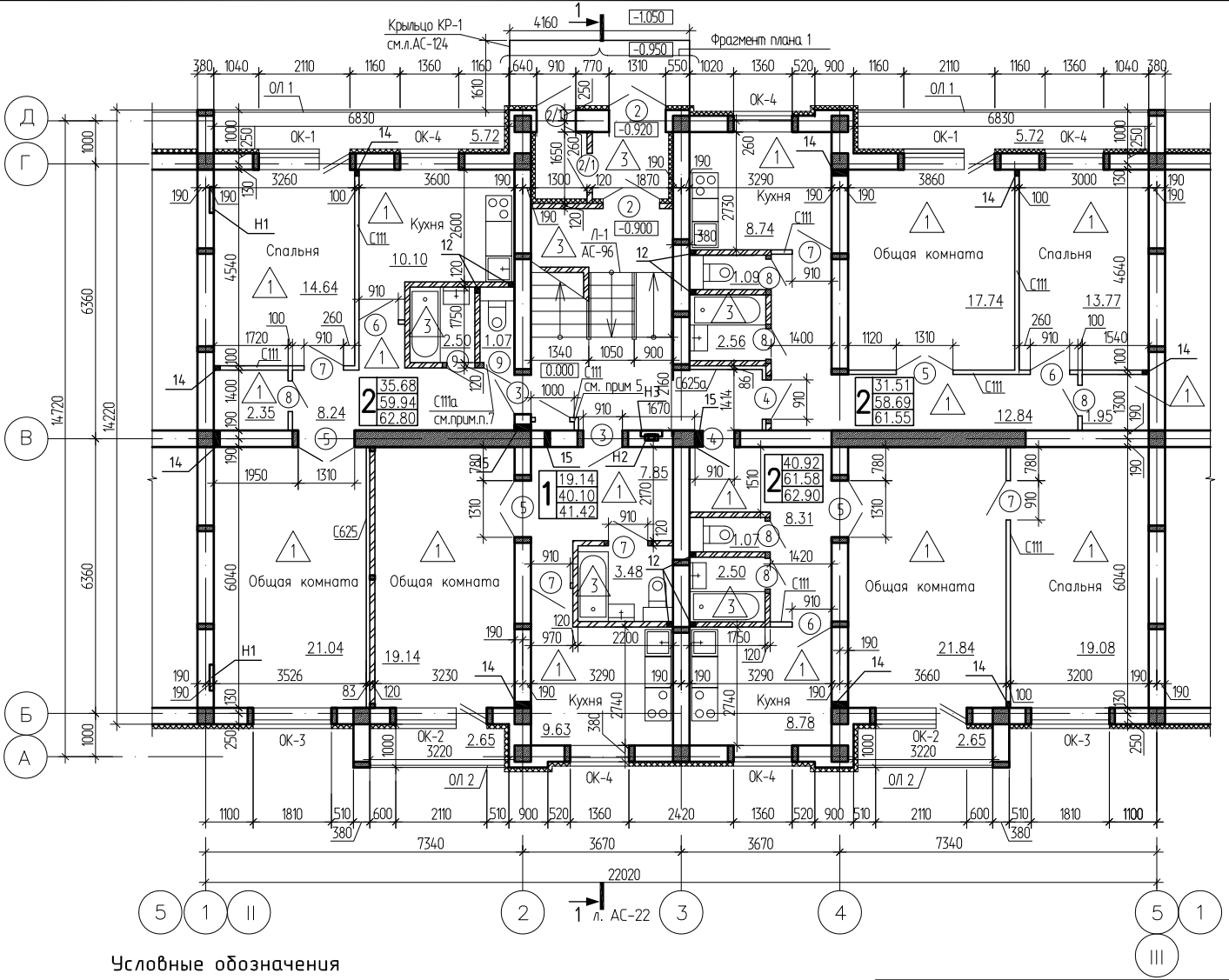

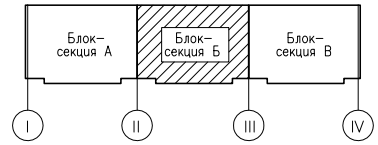

1. Ширина дверных проемов, неоговоренная на плане, – 710 мм.
2. Спецификацию заполнения оконных проемов см. лист АС-7.
3. Спецификацию заполнения дверных проемов см. лист АС-8.
4. Узел утепления наружных стен см. лист АС-17.
5. Распределительный этажный узел Г.р. (HxBxL) 1200x200x1000 мм, применительно к шкафу ЩРВ-2х48зк-1. Разводку труб обшить ГКЛ листами. Расход ГКЛ: С111 (D=93 мм)– 40.5 м2 на одну блок-секцию.
6. Спецификация гипсокартонных перегородок С111, С111а и С625, С625а дана на листе АС-9.
7. Над проемом выполнить перегородку из гипсокартона. Расход дан на листе АС-9.
8. Общая площадь квартир на этаже в блок-секции "Б" – 228,67м2. Площадь этажа – 252,32м2.
9. Привязки отверстий в стенах и перегородках смотри лист АС-61. Таблицу отверстий смотри лист АС-63.

Фрагмент плана 1

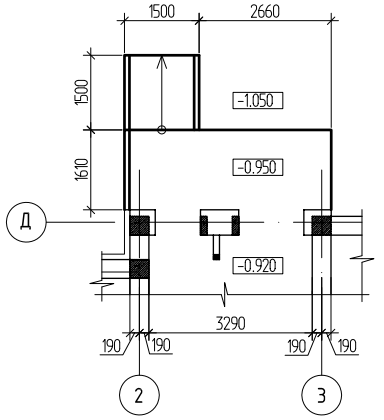

Условные обозначения

- стены наружные и внутренние кирпичные
- перегородки кирпичные
- перегородки гипсокартонные
- тип пола

Тип квартиры (количество жилых комнат)
- Жилая площадь
- Площадь квартиры
- Общ.площадь квартиры (включая неотапливаемые помещения)

Согласовано:

Группа ЭЛ	Анисимова	15.12.17
Группа ОВ	Плинакас	15.12.17
Группа ВК	Сембаева	15.12.17

Инв. подл. | Подпись и дата | Взамен инв.

Привязан	1253-48-1-АС				
Привязал	Мусабаева				
Проверил	Волков				
Инв. №					

Изм.	Кол.уч.	Лист	№док.	Подпись	Дата
Разработал		Гилезетдинова			
Проверил		Гайсина			
Н.контр.		Гайсина			

1175-11-1-АС

5 этажный 60-ти квартирный жилой дом в 19 жилом районе г.Усть-Каменогорск поз.43 по генеральному плану

60-ти квартирный жилой дом

Стадия	Лист	Листов
РП	17	

План первого этажа блок-секции "Б" в осях "II-III"

ТОО "Востокагропромпроект" г.Усть-Каменогорск

Формат: А3

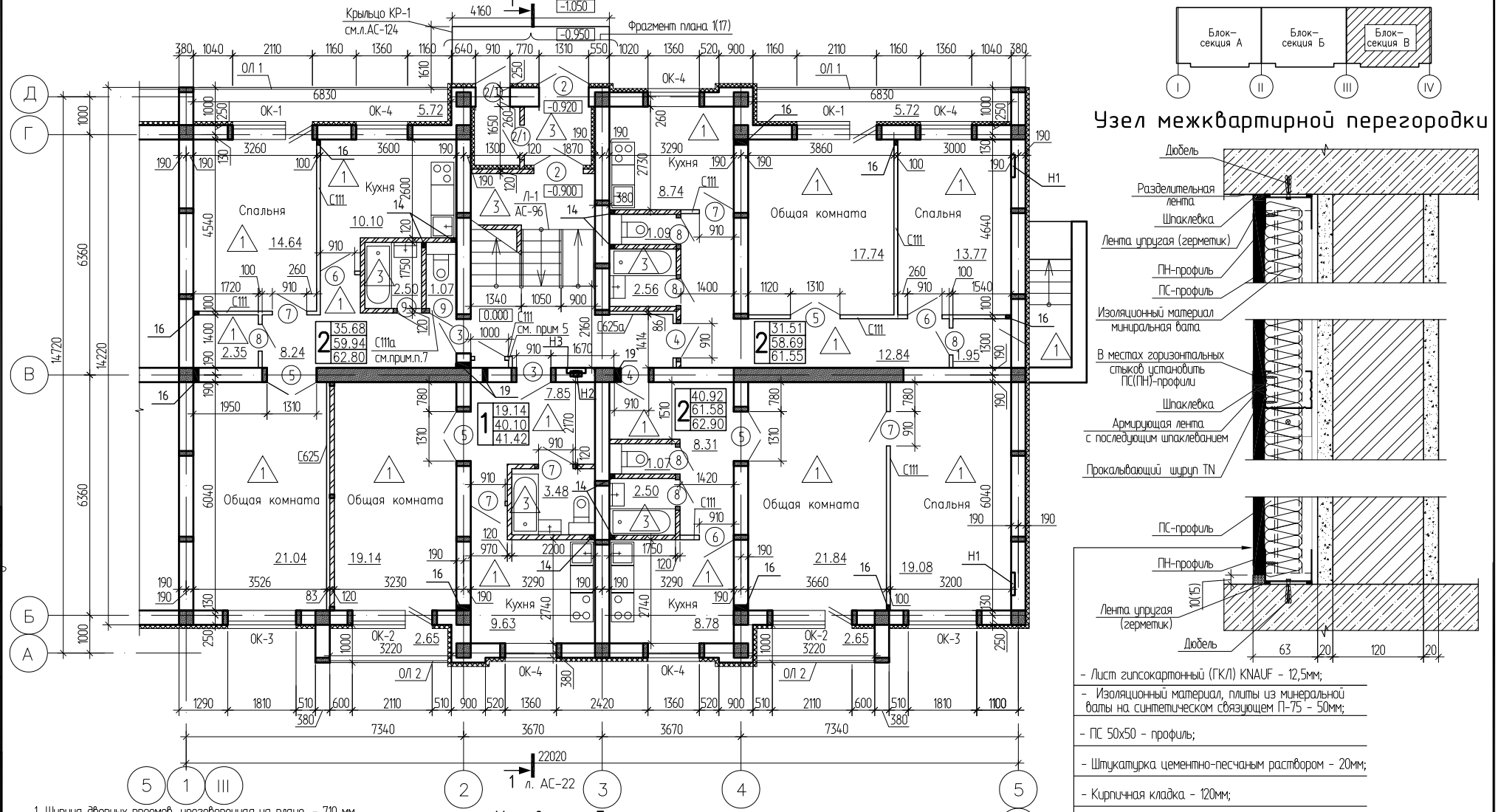

Узел межквартирной перегородки

- Лист гипсокартонный (ГКЛ) KNAUF - 12,5мм;
- Изоляционный материал, плиты из минеральной ваты на синтетическом связующем П-75 - 50мм;
- ПС 50х50 - профиль;
- Штукатурка цементно-песчаным раствором - 20мм;
- Кирпичная кладка - 120мм;
- Штукатурка цементно-песчаным раствором - 20мм

1. Ширина дверных проемов, неоговоренная на плане, - 710 мм.
2. Спецификацию заполнения оконных проемов см. лист АС-7.
3. Спецификацию заполнения дверных проемов см. лист АС-8.
4. Узел утепления наружных стен см. лист АС-17.
5. Распределительный этажный узел Г.р. (HxBxL) 1200x200x1000 мм, применительно к шкафу ЩРВ-2х48зк-1. Разводку труб обшить ГКЛ листами. Расход ГКЛ: С111 (D=93 мм)- 40.5 м2 на одну блок-секцию.
6. Спецификация гипсокартонных перегородок С111, С111а и С625, С625а дана на листе АС-9.
7. Над проемом выполнить перегородку из гипсокартона. Расход дан на листе АС-9.
8. Общая площадь квртир на этаже в блок-секции "В" - 228,67м2. Площадь этажа - 252,32м2.
9. Привязки отверстий в стенах и перегородках смотри лист АС-62. Таблицу отверстий смотри лист АС-63.

Условные обозначения

- стены наружные и внутренние кирпичные
- перегородки кирпичные
- перегородки гипсокартонные

Привязан	1253-48-1-АС		
Привязал	Мусабаева		
Проверил	Волков		
Инв. №			

Изм.	Кол.уч.	Лист	№док.	Подпись	Дата
Разработал		Гилезетдинова			
Проверил		Гайсина			
Н.контр.		Гайсина			

1175-11-1-АС			
5 этажный 60-ти квартирный жилой дом в 19 жилом районе г.Усть-Каменогорск поз.43 по генеральному плану			
60-ти квартирный жилой дом	Стадия	Лист	Листов
	РП	18	
План первого этажа блок-секции "В" в осях "III-IV"	ТОО "Востокагропромпроект" г.Усть-Каменогорск		

Согласовано:			
Группа ЭЛ	Анисимова		15.12.17
Группа ОВ	Плинокос		15.12.17
Группа ВК	Сембаева		15.12.17

Инв. подл. | Подпись и дата | Взамен инв.

Формат: А3

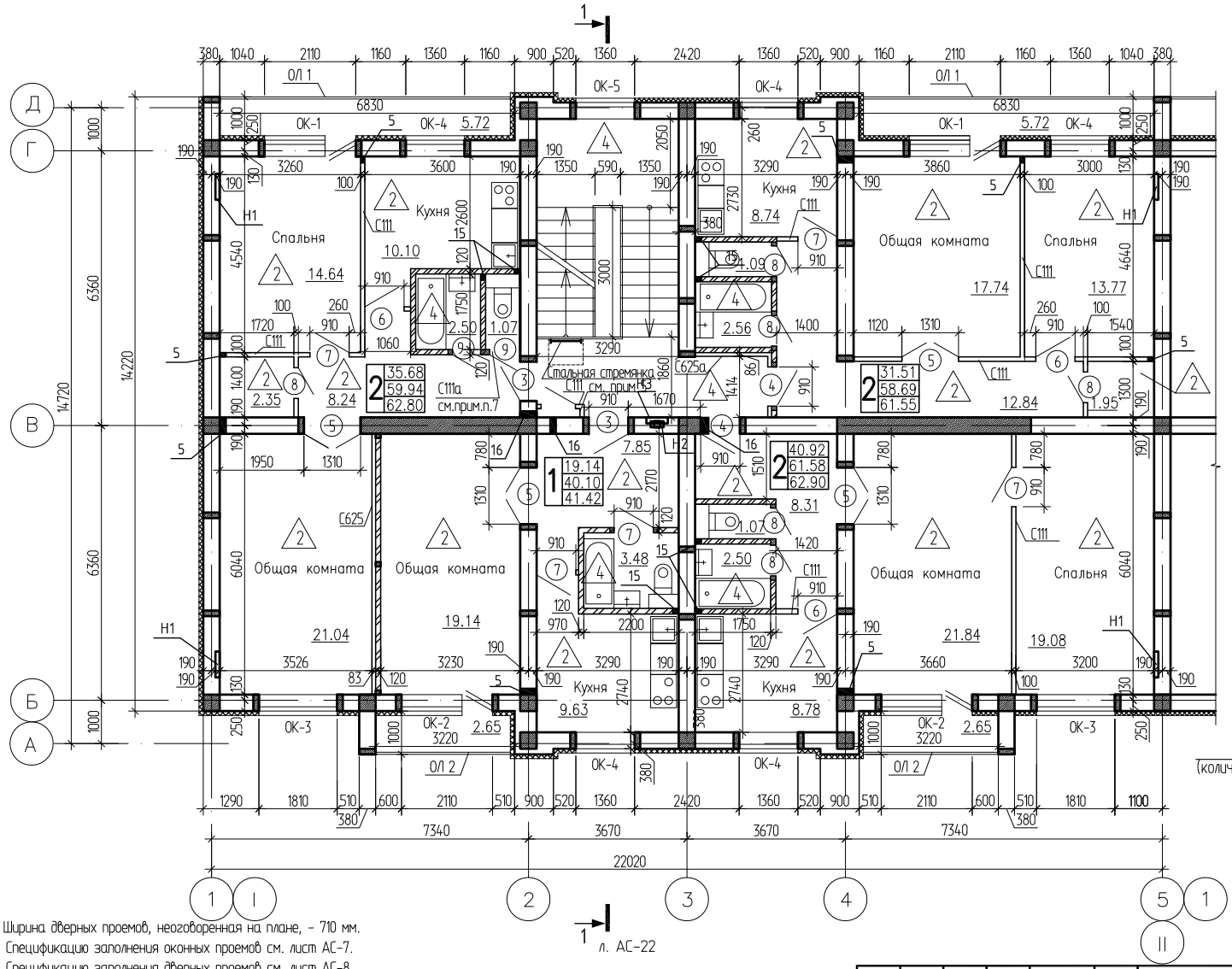

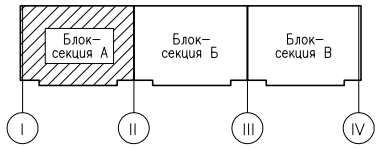

Условные обозначения

- стены наружные и внутренние кирпичные
- перегородки кирпичные
- перегородки гипсокартонные

Тип квартиры (количество жилых комнат)

Жилая площадь
Площадь квартиры
Общ.площадь квартиры (включая неотапливаемые помещения)

△ – тип пола

1. Ширина дверных проемов, неоговоренная на плане, – 710 мм.
2. Спецификацию заполнения оконных проемов см. лист АС-7.
3. Спецификацию заполнения дверных проемов см. лист АС-8.
4. Узел утепления наружных стен см. лист АС-17.
5. Распределительный этажный узел.Г.р. (HxBxL) 1200x200x1000 мм, применительно к шкафу ЩРВ-2х48зк-1. Разводку труб обшить ГКЛ листами. Расход ГКЛ: С111 (D=93 мм)- 40.5 м2 на одну блок-секцию.
6. Спецификация гипсокартонных перегородок С111, С111а и С625, С625а дана на листе АС-9.
7. Над проемом выполнить перегородку из гипсокартона. Расход дан на листе АС-9.
8. Общая площадь квартир на этаже в блок-секции "А" – 228,67м2. Площадь этажа – 253,94м2.
9. Привязки отверстий в стенах и перегородках смотри лист АС-63. Таблицу отверстий смотри лист АС-63.

Согласовано:

Группа ЭЛ	Анисимова	15.12.17
Группа ОВ	Плиникас	15.12.17
Группа ВК	Сембаева	15.12.17

Инв. подл. | Подпись и дата | Взамен инв.

Привязан	1253-48-1-АС				
Привязал	Мусабаева				
Проверил	Волков				
Инв. №					

Изм.	Кол.уч.	Лист	№док.	Подпись	Дата
Разработал		Гилезетдинова			
Проверил		Гайсина			
Н.контр.		Гайсина			

1175-11-1-АС

5 этажный 60-ти квартирный жилой дом в 19 жилом районе г.Усть-Каменогорск поз.43 по генеральному плану

60-ти квартирный жилой дом

Стадия	Лист	Листов
РП	19	

План типового этажа блок-секции "А" в осях "I-II"

ТОО "Востокагропромпроект" г.Усть-Каменогорск

Формат: А3

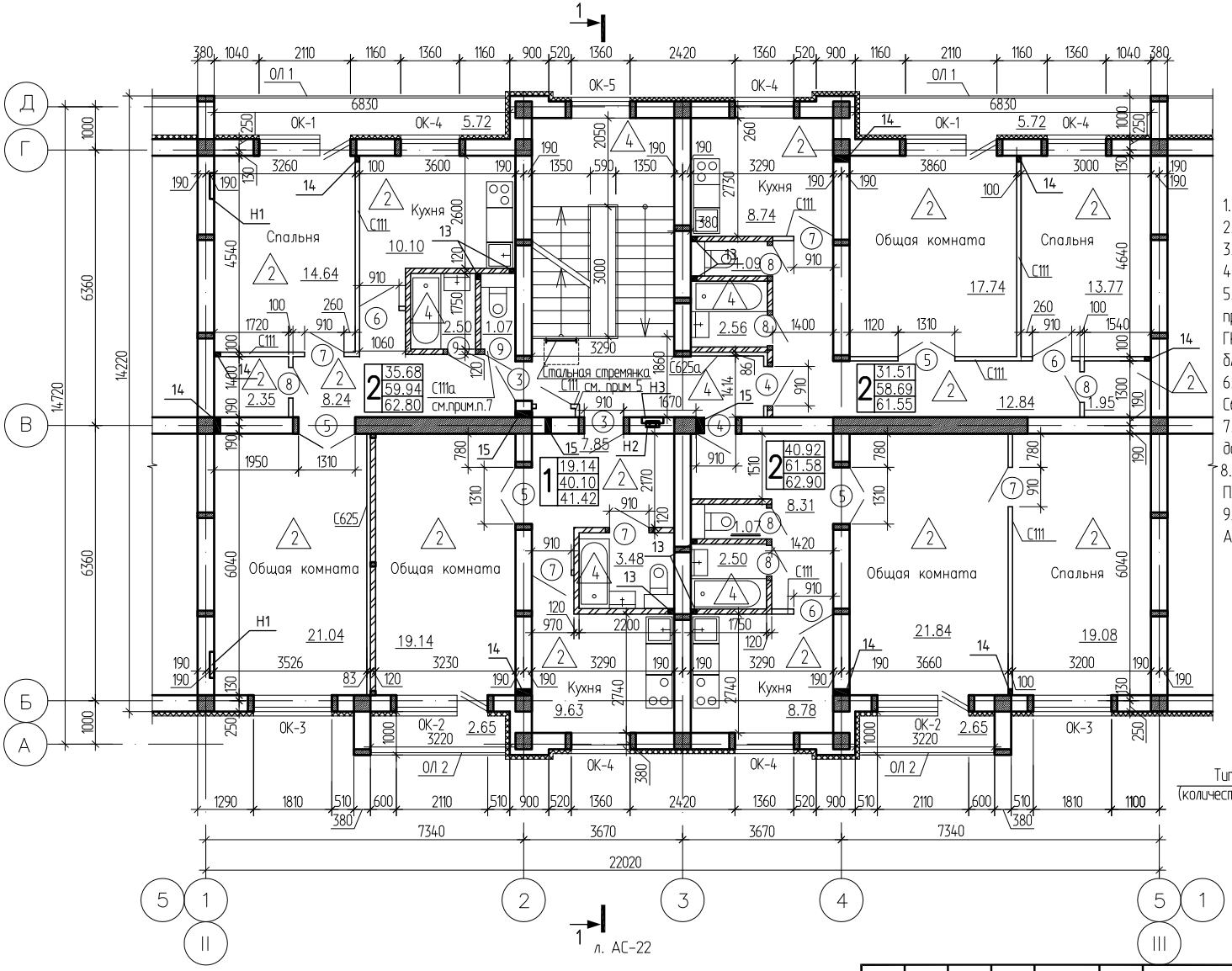

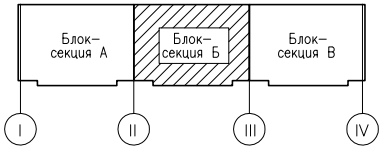

1. Ширина дверных проемов, неоговоренная на плане, – 710 мм.
2. Спецификацию заполнения оконных проемов см. лист АС-7.
3. Спецификацию заполнения дверных проемов см. лист АС-8.
4. Узел утепления наружных стен см. лист АС-17.
5. Распределительный этажный узел.Г.р. (HxBxL) 1200x200x1000 мм, применительно к шкафу ЩРВ-2х48зк-1. Разводку труб обшить ГКЛ листами. Расход ГКЛ: С111 (D=93 мм)- 40.5 м2 на одну блок-секцию.
6. Спецификация гипсокартонных перегородок С111, С111а и С625, С625а дана на листе АС-9.
7. Над проемом выполнить перегородку из гипсокартона. Расход дан на листе АС-9.
8. Общая площадь квртир на этаже в блок-секции "Б" -228,67м2. Площадь этажа - 253,94м2.
9. Привязки отверстий в стенах и перегородках смотри лист АС-64. Таблицу отверстий смотри лист АС-63.

Условные обозначения

- стены наружные и внутренние кирпичные
- перегородки кирпичные
- перегородки гипсокартонные

Тип квартиры (количество жилых комнат)
- Жилая площадь
- Площадь квартиры
- Общ.площадь квартиры (включая неотапливаемые помещения)

- тип пола

Согласовано:			
Группа ЭЛ	Анисимова		15.12.17
Группа ОВ	Плинокас		15.12.17
Группа ВК	Семдаева		

Инв. подл | Подпись и дата | Взамен инв.

Привязан 1253-48-1-АС		
Привязал	Мусабаева	
Проверил	Волков	
Инв. №		

Изм.	Кол.уч.	Лист	№док.	Подпись	Дата
Разработал		Гилезетдинова			
Проверил		Гайсина			
Н.контр.		Гайсина			

1175-11-1-АС

5 этажный 60-ти квартирный жилой дом в 19 жилом районе г.Усть-Каменогорск поз.43 по генеральному плану

60-ти квартирный жилой дом

Стадия	Лист	Листов
РП	20	

План типового этажа блок-секции "Б" в осях "II-III"

ТОО "Востокагропромпроект" г.Усть-Каменогорск

Формат: А3

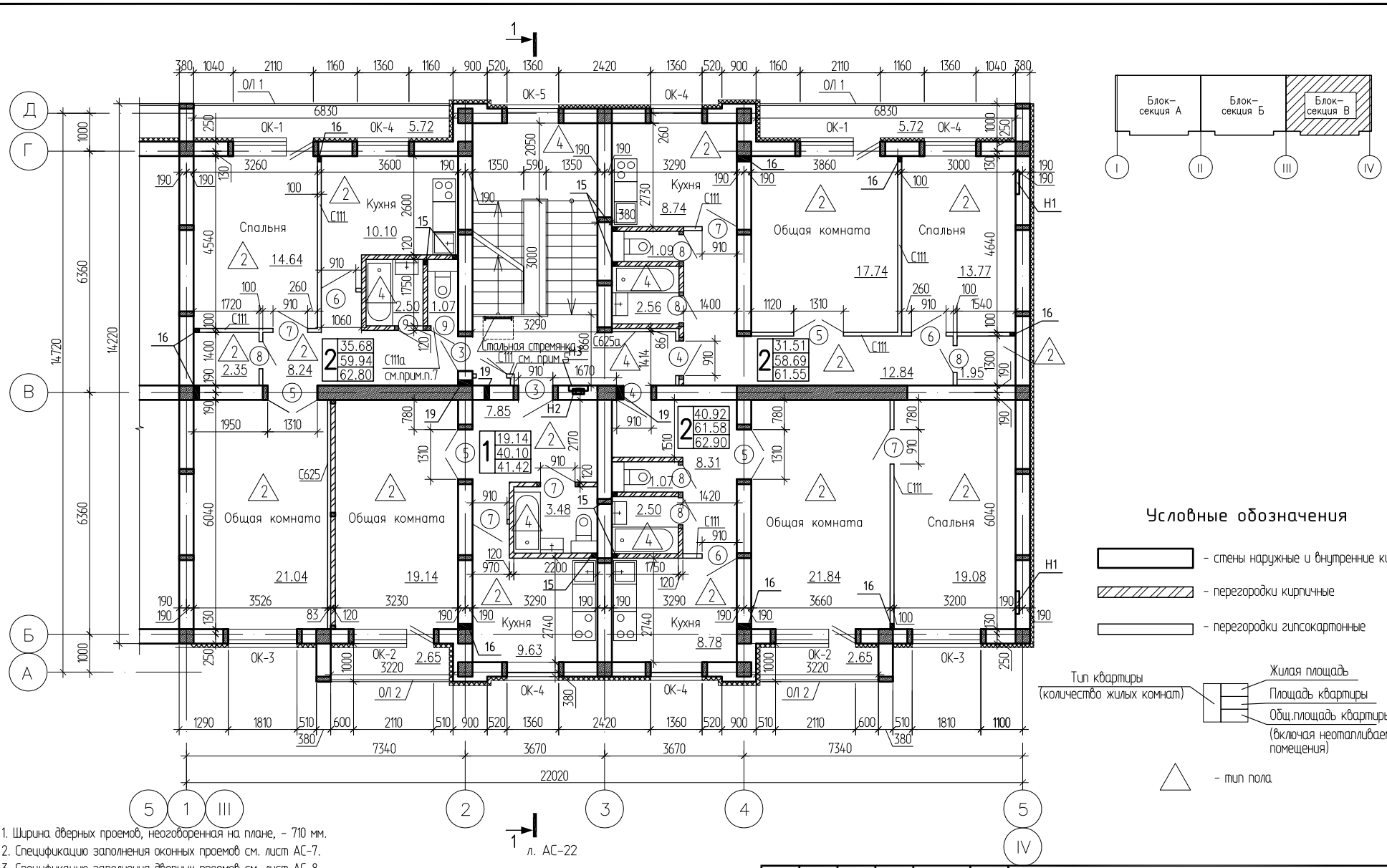

1. Ширина дверных проемов, неоговоренная на плане, - 710 мм.
2. Спецификацию заполнения оконных проемов см. лист АС-7.
3. Спецификацию заполнения дверных проемов см. лист АС-8.
4. Узел утепления наружных стен см. лист АС-17.
5. Распределительный этажный узел Г.р. (HxBxL) 1200x200x1000 мм, применительно к шкафу ЩРВ-2х48зк-1. Разводку труб обшить ГКЛ листами. Расход ГКЛ: С111 (D=93 мм)- 40.5 м2 на одну блок-секцию.
6. Спецификация гипсокартонных перегородок С111, С111а и С625, С625а дана на листе АС-9.
7. Над проемом выполнить перегородку из гипсокартона. Расход дан на листе АС-9.
8. Общая площадь квартир на этаже в блок-секции "В" - 228,67м2. Площадь этажа - 253,94м2.
9. Привязки отверстий в стенах и перегородках смотри лист АС-65. Таблицу отверстий смотри лист АС-63.

Привязан	1253-48-1-АС		
Привязал	Мусабаева		
Проверил	Волков		
Инв. №			

Изм.	Кол.уч.	Лист	№док.	Подпись	Дата
Разработал		Гилезетдинова			
Проверил		Гайсина			
Н.контр.		Гайсина			

1175-11-1-АС

5 этажный 60-ти квартирный жилой дом в 19 жилом районе г.Усть-Каменогорск поз.43 по генеральному плану

60-ти квартирный жилой дом

Стадия	Лист	Листов
РП	21	

План типового этажа блок-секции "В" в осях "III-IV"

ТОО "Востокагропромпроект" г.Усть-Каменогорск

Инв. подл	Подпись и дата	Взамен инв.	Группа ВК	Группа ОВ	Группа ЭЛ
			Сембаева	Плинакос	Анисимова
			15.12.17	15.12.17	15.12.17

Формат: А3

Разрез 1-1

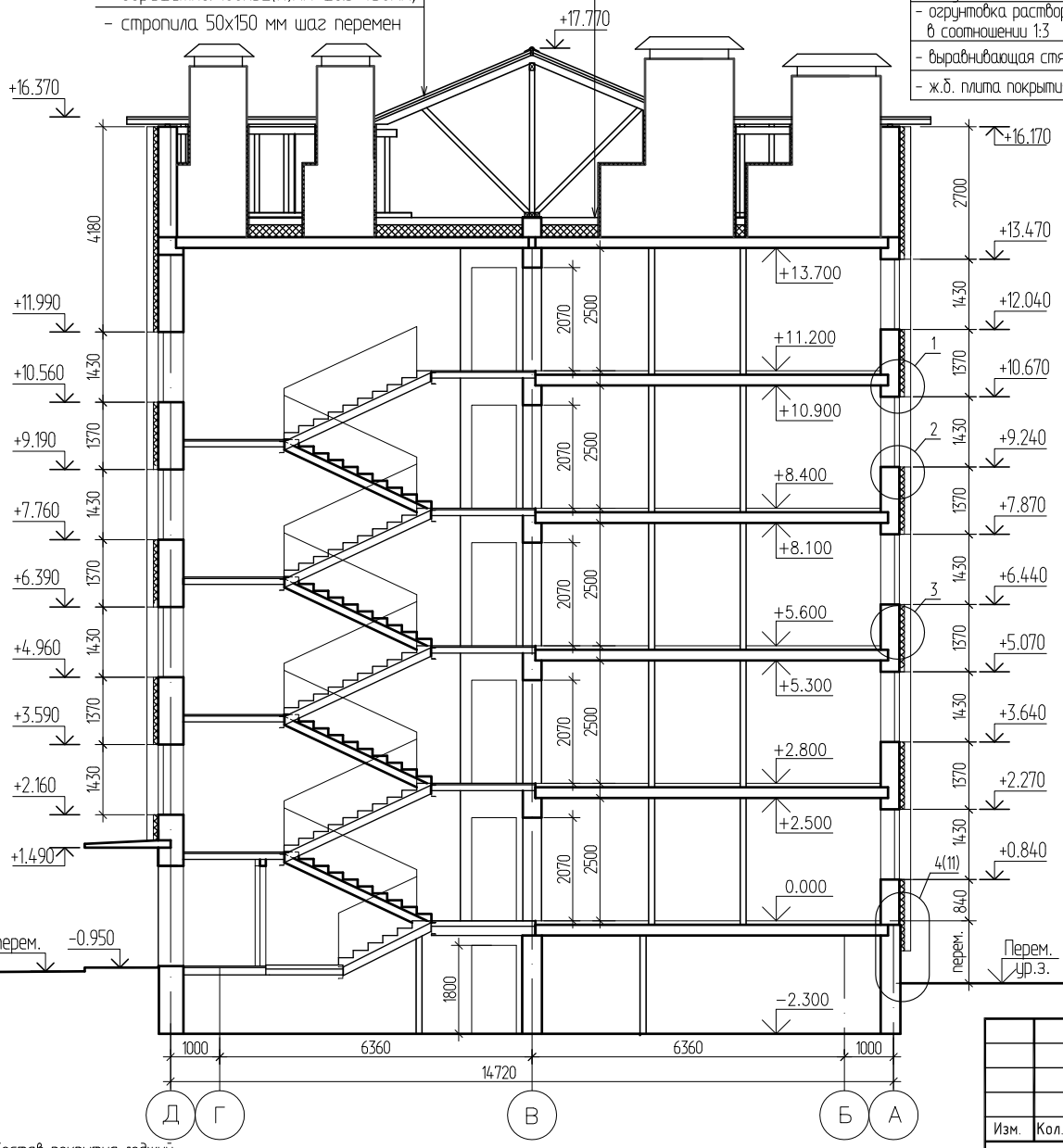

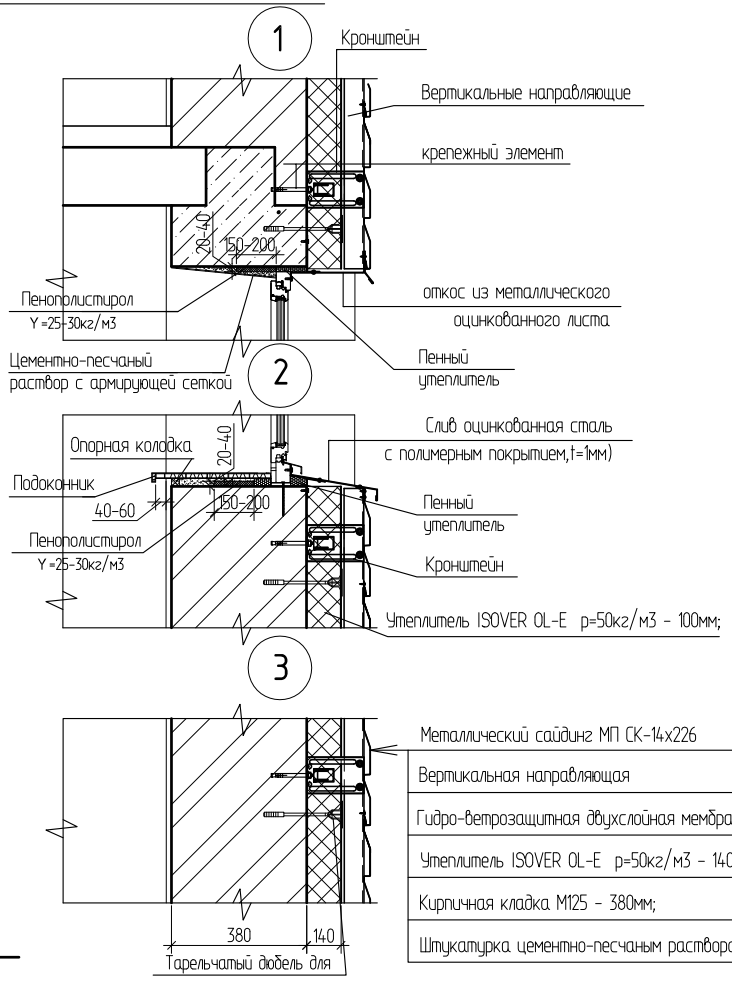

1. Состав покрытия лоджий:
   - цементный пол с железнением поверхности по уклонуот 0 до 30мм;
   - гидроизоляция 2 слоя рубероида на битумной мастике;
   - ж.б. плита перекрытия - 120мм.
2. Поверх гидро-ветрозащитной двухслойной мембраны "Изоспан АМ" в чердачном перекрытии здания уложить ходовые доски 130х40мм.

Привязан	1253-48-1-АС				
Привязал	Мусабаева				
Проверил	Волков				
Инв. №					

Изм.	Кол.уч.	Лист	№док.	Подпись	Дата
Разработал		Гилезетдинова			
Проверил		Гайсина			
Н.контр.		Гайсина			

1175-11-1-АС

5 этажный 60-ти квартирный жилой дом в 19 жилом районе г.Усть-Каменогорск поз.43 по генеральному плану

60-ти квартирный жилой дом

Стадия	Лист	Листов
РП	22	

Разрез 1-1

ТОО "Востокагропромпроект" г.Усть-Каменогорск

Инв. подл | Подпись и дата | Взамен инв.

Формат: А3

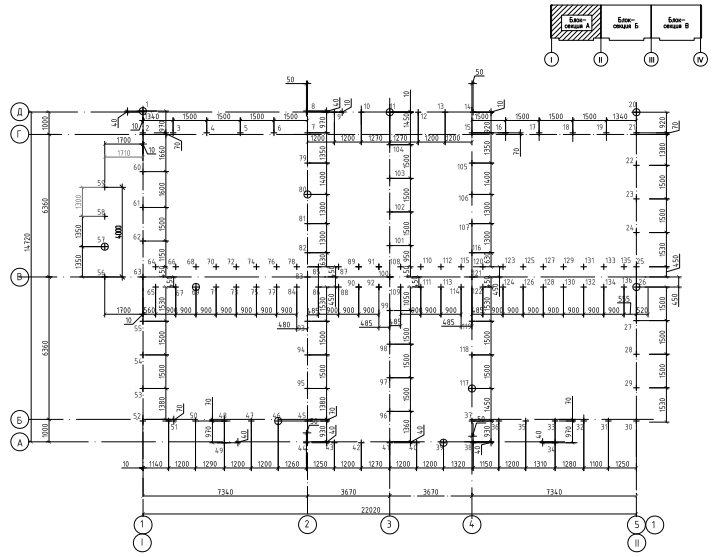

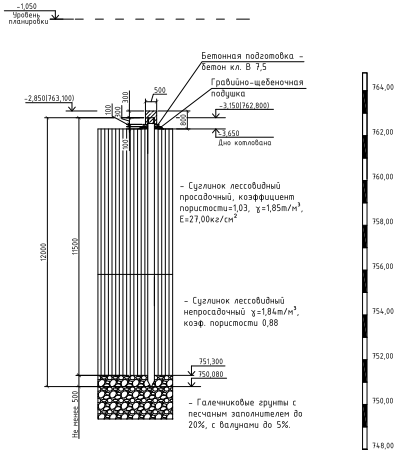

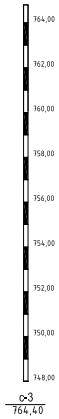

0-3
764,40

Спецификация свай

Вид свай	№ поз. по проекту	Марка сваи	Кол-во шт.	Серия, лист проекта	Несущая способность сваи	Расчетная нагрузка допускаемая на сваю	Отметка головы сваи после срубки	Масса ед., кг
Забивные сваи стойки	1÷136	С120.30-9	136	Серия 1.011.1-10.1	126,0 т	90,0 т	-3,150	2730

1. Общие данные см. листы АС-1 – АС-9.
2. Данный чертеж читать совместно с листом АС-26.
3. За отм. 0,000 условно принята отм. чистого пола этажа,соответствующая абсолютной отметки на местности 765,950 см. часть ГП.
4. Согласно заключения об инженерно-геологических условиях, выполненного ТОО "ВК ГИИИз" (см. СП 3441), основанием остроя сваи служат галечниковые грунты. Подземные воды по состояние на март 2017г. вырабатками до 16,5м не вскрыты.
5. Сваи погружать в лидерные скважины диаметром 250 мм глубиной 10 м (Лидерные скважины не должны выходить за пределы проседающей толщи).
6. Сваи выполнять из бетона класса В25 с рабочей арматурой Ф16AIII.
7. Отклонение осей погруженных свай в плане от проектного положения не должно превышать указанных в тлб.1В СНиП 3.02.01-87.
8. При производстве работ осуществлять технический контроль и составление актов на скрытые работы в соответствии с указаниями глав СНиП РК.
9. В начале производства работ забить пробные сваи номеров : 1;11;20;26;39;46;57;69;80;117. При забивке пробных свай определить необходимость лидерных скважин.
10. Проектный отказ свай определяется производителем работ в зависимости от сваебойного оборудования. Свая, не давшая проектного отказа, должна подвергаться контрольной добивке в соответствии с действующими нормами.
11. Сейсмичность строительной площадки 8 баллов.
12. При изменении отметки головы сваи после срубки, для получения требуемого отказа, работы в данных местах приостановить и поставить в известность автора проекта для решения наращивания длины свай.
13. Узел сопряжения сваи с ленточным железобетонным ростверком см. лист АС-24.

Изм.	Кол.	Лист	№док.	Подпись	Дата
Разработал	Ананьева				
Проверил	Прапасова				
Н. контроль	Прапасова				

1253-48-18-АС

60-ти квартирный жилой дом в 6 микрорайоне г. Риддер ВКО (поз.18)

60-ти квартирный жилой дом.

Схема расположения свайного поля блок-секции "А" в осях "1-III."

Стадия	Лист	Листов
РП	23	

ТОО "Востказагропромпроект" г.Усть-Каменогорск

Инв.№ подл. | Подп. и дата | Взам.инв.№

Узел сопряжения сваи с ленточным ростверком

Спецификация свай

Вид свай	№ поз. по проекту	Марка сваи	Кол-во шт.	Серия, лист проекта	Несущая способность сваи	Расчетная нагрузка допускаемая на свю	Отметка головы сваи после срубки	Масса ед., кг
Забивные сваи стойки	1 ÷ 123	С120.30-9.1	123	Серия 1.011.1-10.1	126,0 т	90,00 т	-3,150	2730

1. Общие данные см. листы АС-1 - АС-9.
2. Данный чертеж читать совместно с листом АС-27.
3. За отм. 0,000 условно принята отм. чистого пола этажа,соответствующаяя абсолютной отметки на местности 765,950 см. часть ГП.
4. Согласно заключения об инженерно-геологических условиях, выполненного ТОО "ВК ГИИИз" (см. СП 3441), основанием острия сваи служат галечниковые грунты. Подземные воды по состоянию на март 2017г. выработками до 16,5м не вскрыты.
5. Сваи погружать в лидерные скважины диаметром 250 мм глубиной 10 м (Лидерные скважины не должны выходить за пределы проседающей толщи).
6. Сваи выполнять из бетона класса В25 с рабочей арматурой Ф16АIII.
7. Отклонение осей погруженных свай в плане от проектного положения не должно превышать указанных в таб.1В СНиП 3.02.01-87.
8. При производстве работ осуществлять технический контроль и составление актов на скрытые работы в соответствии с указаниями глав СНиП РК.
9. В начале производства работ забить пробные сваи номеров: 1;11;20;26;39;46;57;69;80;117. При забивке пробных свай определить необходимость лидерных скважин.
10. Проектный отказ свай определяется производителем работ в зависимости от сваебойного оборудования. Свая, не давшая проектного отказа, должна подвергаться контрольной добивке в соответствии с действующими нормами.
11. Сейсмичность строительной площадки 8 баллов.
12. При изменении отметки головы сваи после срубки, для получения требуемого отказа, работы в данных местах приостановить и поставить в известность автора проекта для решения наращивания длины свай.

Взам.инв.N | Подп. и дата | Инв.N подл.

Изм.	Кол.	Лист	Nдок.	Подпись	Дата
Разработал		Ананьева			
Проверил		Протасова			
Н. контроль		Протасова			

1253-48-18-АС

60-ти квартирный жилой дом в 6 микрорайоне г. Риддер ВКО (поз.18)

60-ти квартирный жилой дом.

Стадия	Лист	Листов
РП	24	

Схема расположения свайного поля блок-секции "Б" в осях "II-III."

ТОО "Востокагропромпроект" г.Усть-Каменогорск

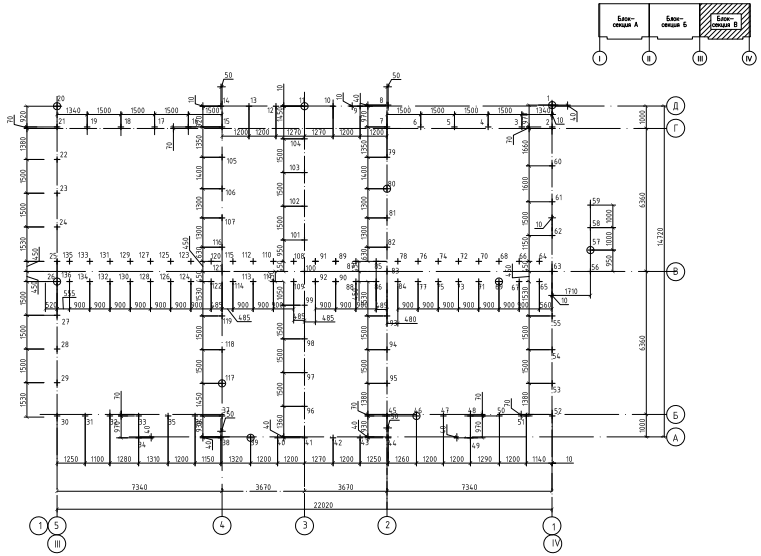

Спецификация свай

Вид свай	№ поз. по проекту	Марка сваи	Кол-во шт.	Серия, лист проекта	Несущая способность сваи	Расчетная нагрузка допускаемая на сваю	Отметка головы сваи после срубки	Масса ед., кг
Забивные сваи стойки	1 ÷ 127	С120.30-9	127	Серия 1.011.1-10.1	126,0 т	90,0 т	-3,150	2730

1. Общие данные см. листы АС-1 – АС-9.
2. Данный чертеж читать совместно с листом АС-27-1.
3. За отм. 0,000 условно принята отм. чистого пола этажа,соответствующая абсолютной отметки на местности 765,950 см. часть ГП.
4. Согласно заключения об инженерно-геологических условиях, выполненного ТОО "ВК ГИИИз" (см. СП 3441), основанием острия сваи служат галечниковые грунты. Подземные воды по состояние на март 2017г. выработками до 16,5м не вскрыты.
5. Сваи погружать в лидерные скважины диаметром 250 мм глубиной 10 м (Лидерные скважины не должны выходить за пределы проседающей толщи).
6. Сваи выполнять из бетона класса В25 с рабочей арматурой Ф16АIII.
7. Отклонение осей погруженных свай в плане от проектного положения не должно превышать указанных в таб.1В СНиП 3.02.01-87.
8. При производстве работ осуществлять технический контроль и составление актов на скрытые работы в соответствии с указаниями глав СНиП РК.
9. В начале производства работ забить пробные сваи номеров: 1,11;20;26;39;46;57;69;80;117.. При забивке пробных свай определить необходимость лидерных скважин.
10. Проектный отказ свай определяется производителем работ в зависимости от сваебойного оборудования. Свая, не давшая проектного отказа, должна подвергаться контрольной добивке в соответствии с действующими нормами.
11. Сейсмичность строительной площадки 8 баллов.
12. При изменении отметки головы сваи после срубки, для получения требуемого отказа, работы в данных местах приостановить и поставить в известность автора проекта для решения наращивания длины свай.
13. Узел сопряжения свай с ленточным железобетонным ростверком см. лист АС-24.

Изм.	Кол.	Лист	№док.	Подпись	Дата
Разработал	Ананьева				
Проверил	Протасова				
Н. контроль	Протасова				

1253-48-18-АС

60-ти квартирный жилой дом в 6 микрорайоне г. Риддер ВКО (поз.18)

60-ти квартирный жилой дом.

Стадия	Лист	Листов
РП	25	

Схема расположения свайного поля блок-секции "В" в осях "III-IV."

ТОО "Востказгропромпроект" г.Усть-Каменогорск

Инв.№ подл. | Подп. и дата | Взам.инв.№

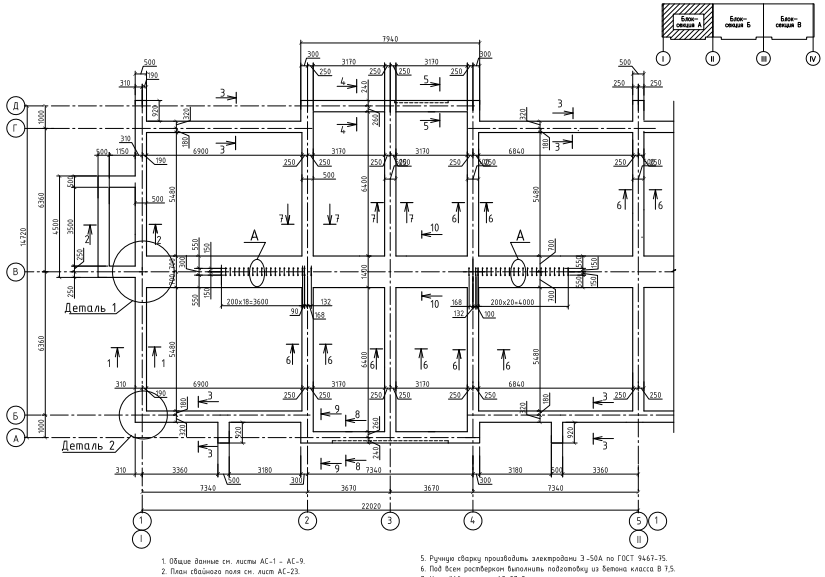

1. Общие данные см. листы АС-1 – АС-9.
2. План свайного поля см. лист АС-23.
3. Ростверк выполнять только после приемки погруженных свай.
4. Проектная марка бетона по прочности класса В15. Рабочая арматура принята класса AIII.
5. Ручную сварку производить электродами Э-50А по ГОСТ 9467-75.
6. Под всем ростверком выполнить подготовку из бетона класса В 7,5.
7. Узел "А" см. лист АС-27-3.
8. Сечения "1-1" ÷ "10-10" см. лист АС-27-2.
9. Расход арматуры на поз. 9, 10 в ведомость расхода стали не включен.
10. Деталь 1 и 2 см лист АС-27-2.

Спецификация на монолитный железобетонный ростверк в осях "I-II"

Марка поз.	Обозначение	Наименование	Кол-во	Масса ед.кг	Примеч.
		Сборочные единицы			
КР-1	Лист АС-27-3	Выпуски диафрагм жесткости Каркас КР-1	44	6,95	305,80 кг
4		14AIII ГОСТ 5781-82* пог. м	1230,0	1,208	1485,84 кг
5		AI ГОСТ 5781-82* L =1650 мм	1834	0,652	1195,80 кг
6		AI ГОСТ 5781-82* L =1970 мм	456	0,78	355,68 кг
7		AI ГОСТ 5781-82* L =1900 мм	152	0,75	114,01 кг
8		AI ГОСТ 5781-82* L =1500 мм	152	0,59	90,06 кг
		Материалы			
		Бетон класса В15; F50 м³	63,67		
		Подготовка бетон класса В7,5; F50 м³	13,10		

Ведомость расхода стали , кг

Марка элемента	Арматурные изделия						
	Арматура класса						Всего
	A III			A I			
	ГОСТ 5781-82*			ГОСТ 5781-82*			
	Ф18	Ф14	итого	Ф8		итого	
Монолитный ж.б. ростверк	288,2	1485,84	1774,04	1755,55		1755,55	3529,59

						1253-48-18-АС	
						60-ти квартирный жилой дом в 6 микрорайоне г. Риддер ВКО (поз.18)	
Изм.	Кол.	Лист	№док.	Подпись	Дата		
Разработал	Ананьева					60-ти квартирный жилой дом.	Стадия: РП; Лист: 26; Листов:
Проверил	Протасова					План ростверка и схема расположения выпусков из ростверка блок-секции "А" в осях "I-II".	ТОО "Востказагропромпроект" г.Усть-Каменогорск
Н. контроль	Протасова						

Инв.№ подл. | Подп. и дата | Взам.инв.№

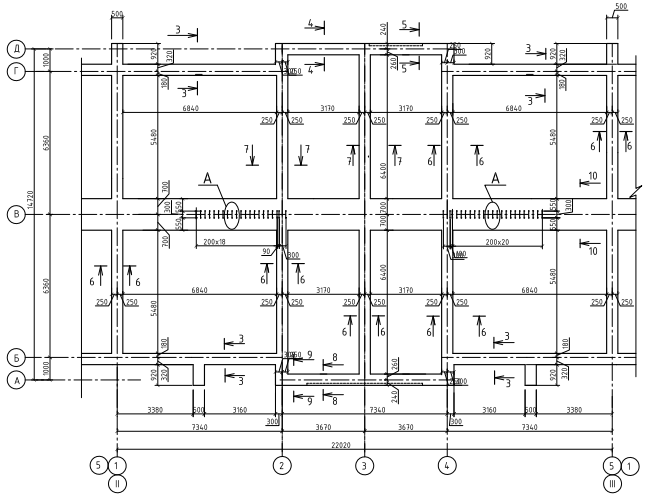

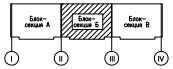

1. Общие данные см. листы АС.-1 – АС-9.
2. План свайного поля см. лист АС-24.
3. Ростверк выполнять только после приемки погруженных свай.
4. Проектная марка бетона по прочности класса В15. Рабочая арматура принята класса AIII.
5. Ручную сварку производить электродами Э-50А по ГОСТ 9467-75.
6. Под всем ростверком выполнить подготовку из бетона класса В 7,5.
7. Узел "А" см. лист АС-27.3.
8. Сечения "1-1" - "10-10" см. лист АС-27-2.
9. Расход арматуры на поз. 9, 10 в ведомость расхода стали не включен.
10. Деталь 1 и 2 см лист АС-27-2.

Спецификация на монолитный железобетонный ростверк в осях "II-III"

Марка поз.	Обозначение	Наименование	Кол-во	Масса ед.кг	Примеч.
		Сборочные единицы			
КР-1	Лист АС-27-3	Выпуски диафрагм жесткости Каркас КР-1	44	6,95	291,90 кг
4		14AIII ГОСТ 5781-82* пог. м	924,72	1,208	1117,06 кг
5		AI ГОСТ 5781-82* L =1650 мм	974	0,652	635,10 кг
6		AI ГОСТ 5781-82* L =1970 мм	453	0,78	353,34 кг
7		AI ГОСТ 5781-82* L =1900 мм	151	0,75	113,25 кг
8		AI ГОСТ 5781-82* L =1500 мм	151	0,59	89,09 кг
		Материалы			
		Бетон класса В15; F50 м³	47,76		
		Подготовка бетон класса В7,5; F50 м³	10,22		

Ведомость расхода стали , кг

Марка элемента	Арматурные изделия						
	Арматура класса						Всего
	A III			A I			
	ГОСТ 5781-82*			ГОСТ 5781-82*			
	ф18	ф14	итого	ф8		итого	
Монолитный ж.б. ростверк	288,2	1176,90	1465,10	1190,81		1190,81	2655,91

Изм.	Кол.	Лист	№док.	Подпись	Дата
Разработал	Ананьева				
Проверил	Протасова				
Н. контроль	Протасова				

1253-48-18-АС

60-ти квартирный жилой дом в 6 микрорайоне г. Риддер ВКО (поз.18)

60-ти квартирный жилой дом.

Стадия	Лист	Листов
РП	27	

План ростверка и схема расположения выпусков из ростверка блок-секции "Б" в осях "II-III".

ТОО "Востказагропромпроект" г.Усть-Каменогорск

Инв.№ подл. | Подп. и дата | Взам.инв.№

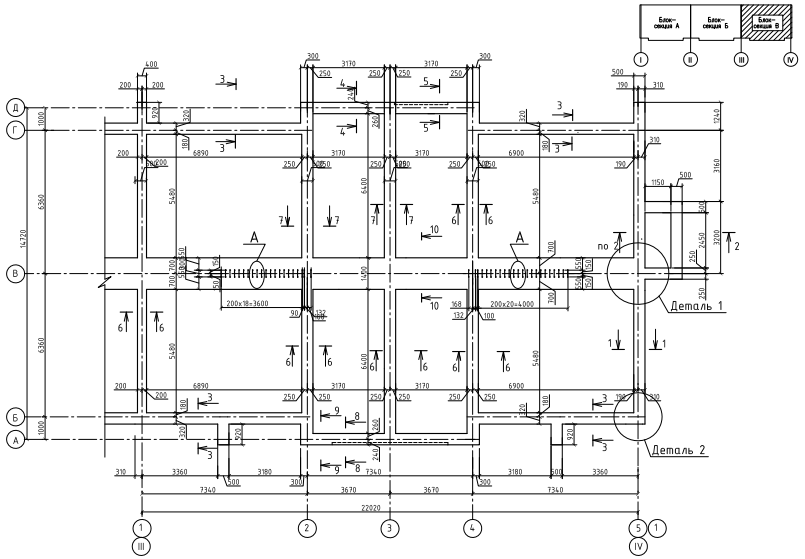

1. Общие данные см. листы АС-1 – АС-9.
2. План свайного поля см. лист АС-25.
3. Ростверк выполнять только после пригонки погруженных свай.
4. Проектная марка бетона по прочности класса В15. Рабочая арматура принята класса AIII.
5. Ручную сварку производить электродами Э-50А по ГОСТ 9467-75.
6. Под всем ростверком выполнить подготовку из бетона класса В 7,5.
7. Узел "А" см. лист АС-27-3.
8. Сечения "1-1" ÷ "10-10" см. лист АС-27-2.
9. Расход арматуры на поз. 9, 10 в ведомость расхода стали не включен.
10. Деталь 1 и 2 см. лист АС-27-2.

Спецификация на монолитный железобетонный ростверк в осях "III-IV"

Марка поз.	Обозначение	Наименование	Кол-во	Масса ед.кг	Примеч.
		Сборочные единицы			
КР-1	Лист АС-32	Выпуски диафрагм жесткости Каркас КР-1	44	6,95	305,80 кг
4		14AIII ГОСТ 5781-82* пог. м	1300,0	1,208	1570,40 кг
5		8AI ГОСТ 5781-82* L =1650 мм	1846	0,652	1204,00 кг
6		8AI ГОСТ 5781-82* L =1970 мм	456	0,78	355,68 кг
7		8AI ГОСТ 5781-82* L =1900 мм	152	0,75	114,01 кг
8		8AI ГОСТ 5781-82* L =1500 мм	152	0,59	90,06 кг
		Материалы			
		Бетон класса В15; F50 м³	64,00		
		Подготовка бетон класса В7,5; F50 м³	13,10		

Ведомость расхода стали , кг

Марка элемента	Арматурные изделия						
	Арматура класса						Всего
	A III			A I			
	ГОСТ 5781-82*			ГОСТ 5781-82*			
	ф18	ф14	итого	ф8		итого	
Монолитный ж.б. ростверк	288,2	1570,40	1858,60	1791,60		1791,60	3650,20

Изм.	Кол.	Лист	№док.	Подпись	Дата
Разработал	Ананьева				
Проверил	Прапасова				
Н. контроль	Прапасова				

1253-48-18-АС

60-ти квартирный жилой дом в 6 микрорайоне г. Риддер ВКО (поз.18)

60-ти квартирный жилой дом.

План ростверка и схема расположения выпусков из ростверка блок-секции "В" в осях "III-IV".

Стадия	Лист	Листов
РП	27-1	

ТОО "Востказгазпромпроект" г.Усть-Каменогорск

Инв.№ подл. | Подп. и дата | Взам.инв.№

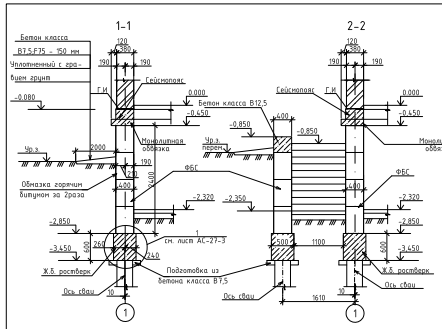

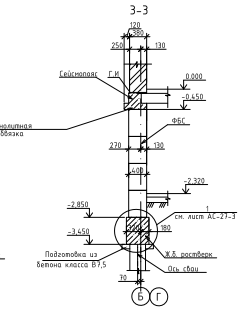

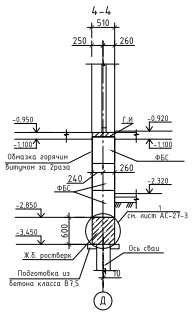

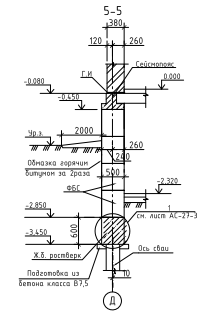

Деталь 1 сопряжения рабочей арматуры ростверка

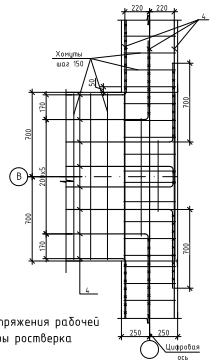

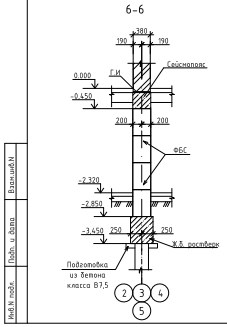

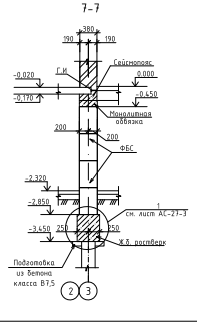

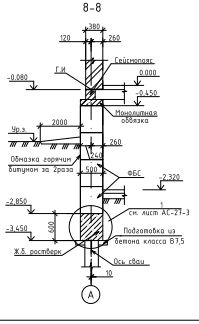

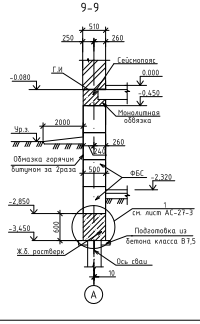

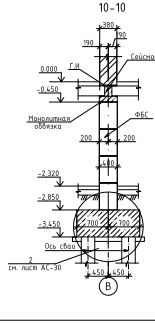

Деталь 2 сопряжения рабочей арматуры ростверка

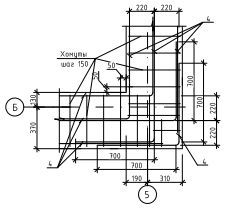

Спецификация на один элемент

Поз.	Обозначение	Наименование	Кол-во на блок I-II	Кол-во на блок II-III	Кол-во на блок III-IV	Всего	Масса ед.кг	Примеч.
		Блоки бетонные						
		ФБС 24.5.6-Т ГОСТ 13579-78*	30	30	30	90	1630	
		ФБС 12.5.6-Т ГОСТ 13579-78*	15	15	15	45	790	
		ФБС 9.5.6-Т ГОСТ 13579-78*	30	30	30	90	590	
		ФБС 24.4.6-Т ГОСТ 13579-78*	154	142	148	444	1300	
		ФБС 12.4.6-Т ГОСТ 13579-78*	70	64	66	200	640	
		ФБС 9.4.6-Т ГОСТ 13579-78*	59	56	58	173	470	
		Материалы						
		Бетон класса В7,5 (Монолитные забежки), м³	6,4	6,0	6,3	18,7		
		Бетон класса В12,5 (Подготовка под спуском в подвал), м³	1,2		0,6	1,8		

1. Общие данные см. листы АС-1 – АС-9.
2. Данный чертеж читать совместно с листами АС-26 ÷ АС-27-1, АС-27-3.
3. Заделку пазух производить непучинистым, непросадочным грунтом с тщательным трамбованием грунта до Уск=1,65 т/м³ по мере устройства фундаментов. При засыпке пазух необходимо обеспечить поверхностный сток воды вокруг здания, не допускать окончательной планировки и устройства бетонной отмостки.
Для уменьшения влияния касательных сил морозного пучения боковую поверхность и фундаментов обмазать битумной мастикой, приготовленной из золы-уноса ТЭЦ – 4 части, битума МГ3 – 3 части и соляного масла – 1 часть по объему. Обмазка фундамента должна производиться от подошвы ростверка до планировочной отметки в два слоя.
4. Стены техподполья выполнять из блоков бетонных для стен подвалов ГОСТ 13579-78 из бетона класса по прочности В12,5, по морозостойкости F50. Расход блоков см спецификацию.
5. Сопряжение рабочей арматуры ростверка в узлах выполнить согласно Деталям 1 и 2, с анкеровкой рабочей арматуры не менее 50d (700мм).
6. Горизонтальную гидроизоляцию выполнять из цементного раствора составом 1:2.

Изм.	Кол.	Лист	Nдок.	Подпись	Дата
Разработал		Ананьева			
Проверил		Протасова			
Н. контроль		Протасова			

1253-48-18-АС

60-ти квартирный жилой дом в 6 микрорайоне г. Риддер ВКО (поз.18)

60-ти квартирный жилой дом.

Стадия	Лист	Листов
РП	27-2	

Сечения фундаментов "1-1" ÷ "10-10."
Деталь 1. Деталь 2.

ТОО "Востказагропромпроект" г.Усть-Каменогорск

Взам.инв.N | Подп. и дата | Инв.N подл.

Узел "А"

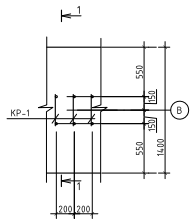

Узел "1"

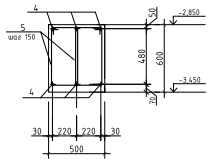

Узел "2"

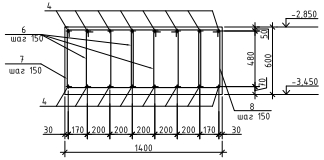

1-1

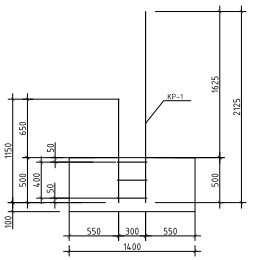

КР-1

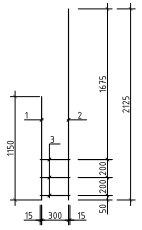

Узел стыковки рабочей арматуры

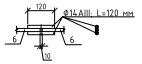

Спецификация на один элемент

Поз.	Обозначение	Наименование	Кол-во	Масса ед.кг	Примеч.
		КР-1		6,95	
1		18А III ГОСТ 5781-82* L =1150мм	1	2,30	2,30 кг
2		18А III ГОСТ 5781-82* L =2125 мм	1	4,25	4,25 кг
3		8А I ГОСТ 5781-82* L =330 мм	3	0,131	0,40 кг

Ведомость деталей

Поз.	Эскиз
5 L=1650	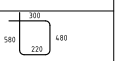
6 L=1970	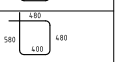

Ведомость деталей

Поз.	Эскиз
7 L=1900	
8 L=1500	

1. Общие данные см. листы АС-1÷АС-9.
2. Данный чертеж читать совместно с листами АС-41,АС-42,АС-43.
3. Узлы "А" замаркированы на листах АС-41; АС-42; АС-43.
4. Узлы "1","2" замаркированы на листе АС-33.
5. Расход арматуры на стыковку рабочих стержней ростверка включены в общий расход арматуры поз . 4 спецификации на листах АС-29;АС-30,АС-31.

							1253-48-18-АС	
							60-ти квартирный жилой дом в 6 микрорайоне г. Риддер ВКО (поз.18)	
Изм.	Кол.	Лист	№док.	Подпись	Дата			
Разработал		Ананьева				60-ти квартирный жилой дом.	Стадия	Лист	Листов
Проверил		Протасова					РП	27-3	
Н. контроль		Протасова							
						Узлы "А", "1","2". Каркас КР-1.	ТОО "Востказгорпромпроект" г.Усть-Каменогорск		

Взам.инв.№ | Подп. и дата | Инв.№ подл.

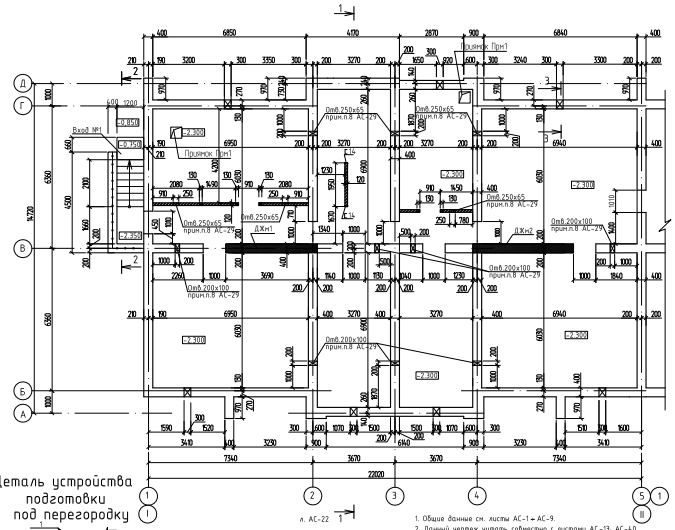

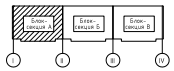

3-3

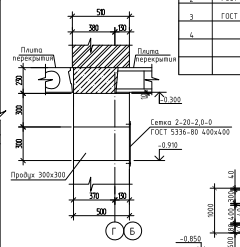

Спецификация на вход №1

Поз.	Обозначение	Наименование	Кол.	Масса ед.кг	Примеч.
С-1	ГОСТ 23279-2012	Сетка 5Ср $\frac{5Вр1-100}{5Вр1-100}$ $м^2$	6,29	3,25	20,44 кг
МН-1	Серия 1.400-15 выпуск 1	Закладное изделие МН 548 п.м.	9,60	4,20	40,32 кг
1	ГОСТ 8639-82	Труба ⊡50х5 L=1200 мм	10	8,08	80,80 кг
2	ГОСТ 8639-82	Труба ⊡40х4 п.м.	14,85	5,00	74,25 кг
3	ГОСТ 8639-82	Труба ⊡20х2 п.м.	31,08	1,00	31,08 кг
4		Пластина $\frac{100х8\ ГОСТ\ 19903-2015}{С245\ ГОСТ\ 27772-2015}$ L=100	10	0,63	6,30 кг
		Материалы			
		Бетон класса В12,5, F150, W6 $м^3$	1,32		

Вход №1
2-2

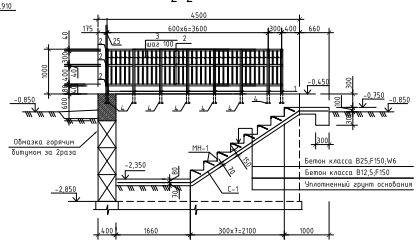

Деталь устройства подготовки под перегородку

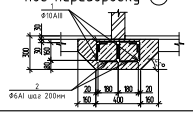

Поз.	Эскиз
2 L=920	290 / 270 / 170 / 190

1. Общие данные см. листы АС-1 ÷ АС-9.
2. Данный чертеж читать совместно с листами АС-13; АС-40.
3. Расход материалов на устройство стенок входа в подвал №1 см. лист АС-27-2.
4. Расход материалов на железобетонную подготовку под перегородки: - арматура Ф10III - 43,20 кг; Ф6АI - 24,92 кг; бетон класса В12,5 - 2,06 $м^3$.
5. Кирпичную перегородку обратить с 2-х сторон швеллером №14 и приварить к косоурам. Расход швеллера №14 на одну лестничную клетку составляет -77,0 кг.
6. Все продухи выполнить по сечению "3-3". Расход сетки 2-20-2,0-0 ГОСТ5336-80 - 2,98 кг (1,12 $м^2$).
7. Расход материалов на стены техподполья см. лист АС-27-2.

Изм.	Кол.	Лист	Nдок.	Подпись	Дата
Разработал		Окунева			
Проверил		Илебаев			
Н. контроль		Илебаев			

1253-48-18-АС

60-ти квартирный жилой дом в 6 микрорайоне г. Риддера ВКО (поз. 18)

60-ти квартирный жилой дом.

Кладочный план техподполья блок-секции "А"

Стадия	Лист	Листов
РП	28	

ТОО "Востокагропромпроект" г.Усть-Каменогорск

Взам.инв.N | Подп. и дата | Инв.N подл.

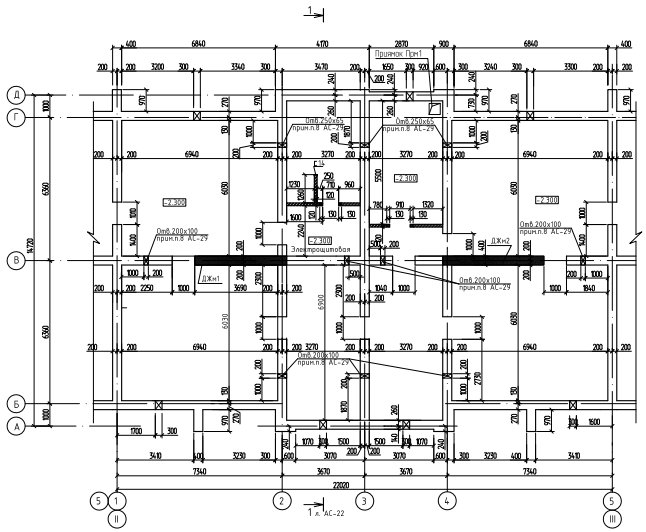

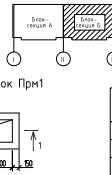

Приямок Прм1

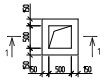

1 - 1

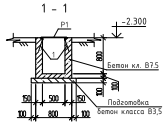

Решетка Р1

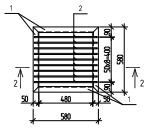

2 - 2

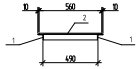

Спецификация элементов

Поз.	Обозначение	Наименование	Кол.	Масса ед.кг	Примеч.
		Приямок			
Р1	Данный лист	Решетка Р1	1	13.26	
1	Серия 1.400-15 вып.1	Закладное изделие МН548 L=550	2.4	4.2	
		Материалы: Бетон кл. В7.5	0.39		$м^3$
		Решетка Р1		13.26	
1	ГОСТ 8509-93	L50х5 L=580	4	2.19	8.76кг
2	ГОСТ 5781-82*	Ф12 L=560	9	0.5	4.5кг

1. Общие данные см. листы АС-1 ÷ АС-9.
2. Данный чертеж читать совместно с листом АС-14.
3. Расход материалов на железобетонную подготовку: - арматура Ф10III - 28,88 кг;
   Ф6АI -15,92 кг;
   бетон класса В12,5 - 1,32 $м^3$.
4. Деталь устройства железобетонной подготовки под кирпичные перегородки см. лист АС-28.
5. Кирпичную перегородку л/к обрамить с 2-х сторон швеллером №14 и приварить к косоурам.
   Расход швеллера №14 на одну лестничную клетку составляет -77,0 кг.
6. Все продуки выполнить по сечению "3-3" на листе АС-31.
   Расход сетки 2-20-2,0-0 ГОСТ5336-80 - 2,98 кг (1,12 $м^2$).
7. Расход материалов на стены техподполья см. лист АС-27-2.
8. В перегородках толщиной 120 мм предусмотреть отверстия 250х65мм под потолком подвала.
   Во внутренних стенах толщиной 400 мм предусмотреть отверстия 200х100мм под потолком подвала.
   Расположение отверстий см. на листах АС-28, АС-29, АС-30.
9. Сварку производить электродами Э42А ГОСТ 9467-75*. Сварные швы выполнять по ГОСТ 5264-80*. Толщину сварных швов принять по наименьшей толщине сваривaемых элементов , но не менее 5 мм.
10. Все металлические после монтажа окрасить эмалью ПФ -115 ГОСТ 6465-76* в два слоя по грунтовке ГФ 021 ГОСТ 25129-82* при общей толщине покрытия 55 мкм.

Изм.	Кол.	Лист	Nдок.	Подпись	Дата
Разработал	Окунева				
Проверил	Илабаев				
Н. контроль	Илабаев				

1253-48-18-АС

60-ти квартирный жилой дом в 6 микрорайоне г. Риддера ВКО (поз. 18)

60-ти квартирный жилой дом.

Стадия	Лист	Листов
РП	29	

Кладочный план техподполья блок-секции "Б" в осях III-III

ТОО "Востокагропромпроект" г.Усть-Каменогорск

Инв.N подл. | Подп. и дата | Взам.инв.N

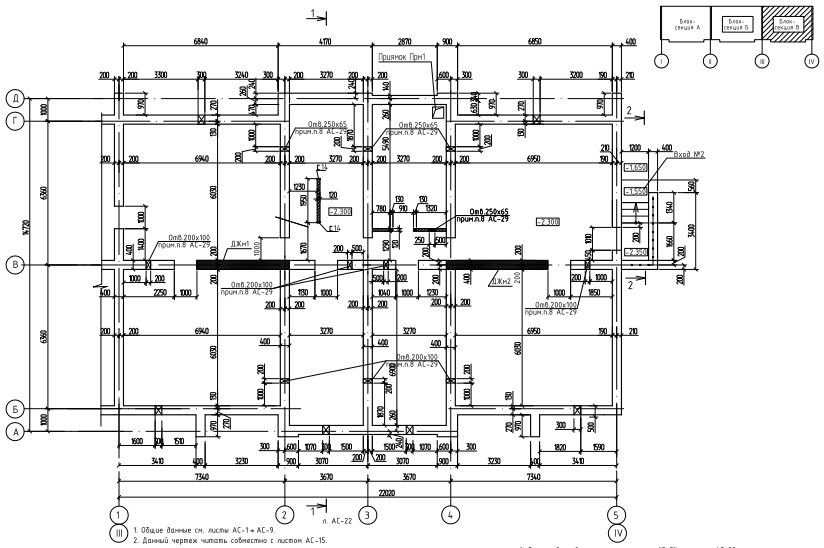

1. Общие данные см. листы АС-1÷АС-9.
2. Данный чертеж читать совместно с листом АС-15.
3. Деталь устройства железобетонной подготовки под кирпичные перегородки см. лист АС-28.
4. Расход материалов на железобетонную подготовку: - арматура Ф10АI – 19,32 кг;
   Ф6АI – 10,62 кг;
   -бетон класса В12,5 – 0,88 м³.
5. Кирпичную перегородку л/к обрамить с 2-х сторон швеллером №14 и приварить к косоурам. Расход швеллера №14 на одну лестничную клетку составляет –77,0 кг.
6. Все продухи выполнить по сечению "3-3" на листе АС-28. Расход сетки 2-20-2,0-0 ГОСТ5336-80 – 2,98 кг (1,12 м²).
7. Расход материалов на стены техподполья см. лист АС-25.
8. Расход материалов на устройство стенок входа в подвал №2 см. лист АС-27-2

Спецификация на вход №2

Поз.	Обозначение	Наименование	Кол.	Масса ед.кг	Примеч.
С-1	ГОСТ 23279-2012	Сетка 5Ср 5Bpl-100/5Bpl-100 м²	3,80	3,25	12,35 кг
МН-1	Серия 1.400-15 Выпуск 1	Закладное изделие МН 548	4,80	4,20	20,16 кг
1	ГОСТ 8639-82	Труба ⌀50х5 L=1200 мм	8	8,08	64,64 кг
2	ГОСТ 8639-82	Труба ⌀40х4 п.м.	11,40	5,00	57,00 кг
3	ГОСТ 8639-82	Труба ⌀20х2 п.м.	24,50	1,00	24,50 кг
4		Пластина 100х8 ГОСТ 19903-2015 Ст45 ГОСТ 27772-2015 L=100	8	0,63	5,04 кг
		Материалы			
		Бетон класса В12,5; F150; W6 м³	0,96		

Вход №2
2-2

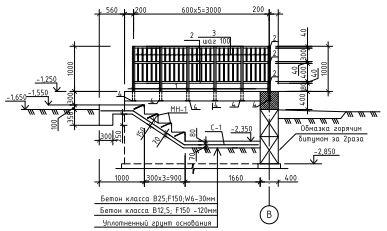

						1253-48-18-АС	
						60-ти квартирный жилой дом в 6 микрорайоне г. Риддера ВКО (поз. 18)	
Изм.	Кол.	Лист	№док.	Подпись	Дата		
						60-ти квартирный жилой дом.	Стадия: РП; Лист: 30; Листов:
Разработал		Окунева					
Проверил		Илебаев					
Н. контроль		Илебаев				Клавочный план техподполья блок-секциии "В" в осях III–IV	ТОО "Востокагропромпроект" г.Усть-Каменогорск

Инв.№ подл. | Подп. и дата | Взам.инв.№

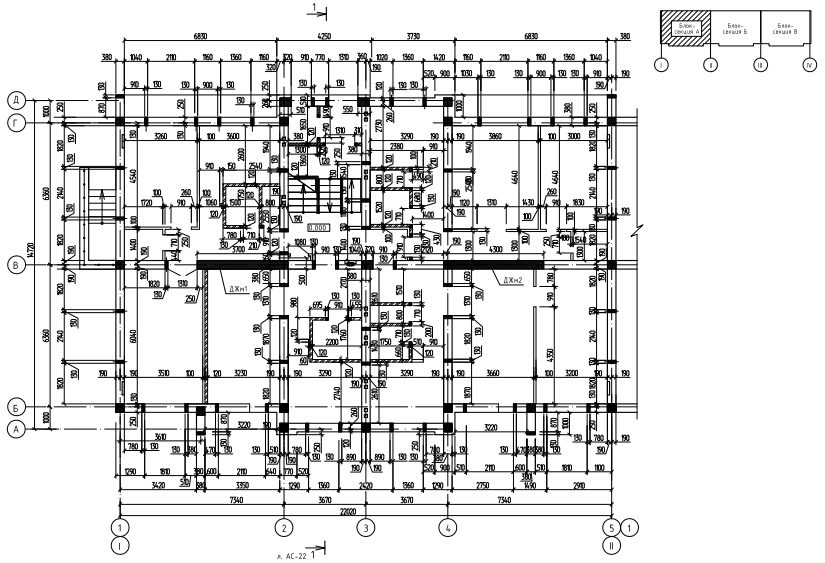

Спецификация элементов крепления перегородок

Поз.	Обозначение	Наименование	Кол.	Масса ед.кг	Примеч.
ЭД1	Данный лист	Деталь крепления ЭД1	120	1,7	204,00 кг
ЭД2	Данный лист	Деталь крепления ЭД2	84	0,94	78,96 кг
		5Врl ГОСТ 5781-82* пог.м	138,54	0,144	19,95 кг
		Пенополиуретан пог.м	89,33		
		ЭД1	1,7		
		Пластина 6х80 ГОСТ103-76*-2006 / С245 ГОСТ 27772-2015			
		L=450	1	1,7	1,7
		ЭД2	0,94		
		Уголок 90х56х6 ГОСТ 8510-93 / С245 ГОСТ 27772-2015			
		L=140	1	0,94	0,94

1. Общие данные см. листы АС-1 - АС-9.
2. Данный чертеж читать совместно с листами АС-16,АС-22,АС-46,АС-60.
3. Кирпичную кладку наружных выполнять из кирпича КР-р-по 250х120х65 1НФ/125/2.0/50/ ГОСТ 530-2012, внутренних стен - из кирпича КР-р-по 250х120х65 1НФ/125/2.0/ ГОСТ 530-2012, с армированием арматурными сетками СГ-1 с шагом 675 мм по высоте согласно серии 2.130-6с.
Расход арматуры Ø5Bp-I - 1316,95 кг, Ø3Bp I - 83,23 кг.
Значение временного сопротивления кладки осевому растяжению по неперевязанным швам Rnt должно быть не менее 1,2 кг/см². Для повышения нормального сцепления кладки следует применять растворы со специальными добавками.
Кирпичную кладку перегородок выполнять из кирпича КР-р-по 250х120х65 1НФ /100/2.0/ по ГОСТ 530-2012 с армированием каркасами из арматуры Bp-I с шагом 675 мм по высоте. Значение временного сопротивления кладки осевому растяжению по неперевязанным швам Rnt должно быть не менее 0,6 кг/см².
4. Для кладки стен из кирпича следует применять однорядную цепную систему перевязки.
5. Кладка стен должна выполняться на смешанных цементных растворах марки не ниже 50.
6. Спецификацию заполнения оконных и дверных проемов см. листы АС-7, АС-8.
7. Узел утепления наружных стен и стен подвала см. лист АС-16.
8. Детали крепления кирпичных перегородок см. лист АС-32.
9. Развертки вентиляционных каналов по осям "2","3" см. лист АС-116.

Изм.	Кол.	Лист	№док.	Подпись	Дата
Разработал		Окунева			
Проверил		Илебаев			
Н. контроль		Илебаев			

1253-48-18-АС

60-ти квартирный жилой дом в 6 микрорайоне г. Риддера ВКО (поз. 18)

60-ти квартирный жилой дом.

Стадия	Лист	Листов
РП	31	

Кладочный план первого этажа блок-секции "А" в осях I-II с расстановкой сердечников

ТОО "Востказагропромпроект" г.Усть-Каменогорск

Инв.№ подл. | Подп. и дата | Взам.инв.№

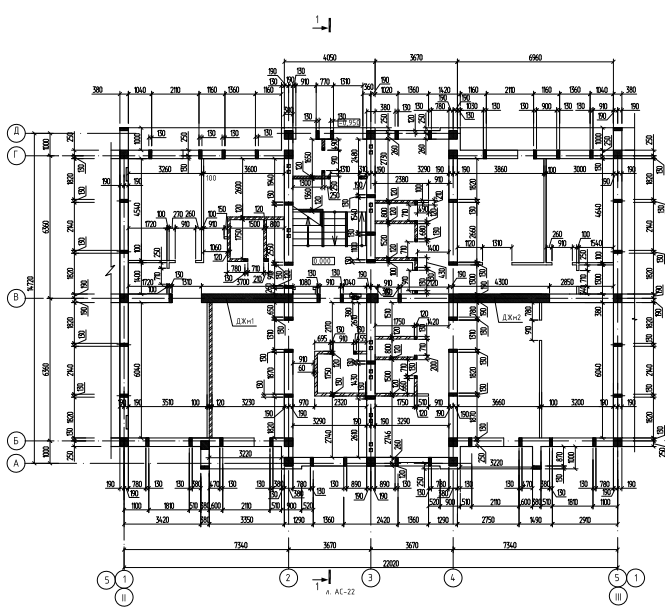

Детали крепления перегородок к стене

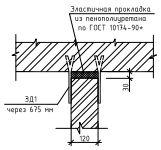

к перекрытию

Спецификация элементов крепления перегородок

Поз.	Обозначение	Наименование	Кол	Масса ед.кг	Примеч.
ЗД1	Данный лист	Деталь крепления ЗД1	120	1,7	204,00 кг
ЗД2	Данный лист	Деталь крепления ЗД2	79	0,94	74,26 кг
		5Врl ГОСТ 5781-82* пог.м	129,38	0,144	18,63 кг
		Пенополиуретан пог.м	89,33		
		ЗД1	1,7		
		Пластина 6х80 ГОСТ103-76*-2006 / С245 ГОСТ 27772-2015			
		L=450	1	1,7	1,7
		ЗД2	0,94		
		Уголок 90х50х6 ГОСТ8510-93 / С245 ГОСТ 27772-2015			
		L=140	1	0,94	0,94

1. Общие данные см. листы АС-1 ÷ АС-9.
2. Данный чертеж читать совместно с листами АС-17; АС-47; АС-61.
3. Кирпичную кладку наружных выполнять из кирпича КР-р-по 250х120х65 1НФ/125/2.0/50/ ГОСТ 530-2012, внутренних стен – из кирпича КР-р-по 250х120х65 1НФ/125/2.0/ ГОСТ 530-2012, с армированием арматурными сетками СГ-1 с шагом 675 мм по высоте согласно серии 2.130-6с. Расход арматуры Ø5Вр-I – 1142,99 кг; Ø3Вр I – 72,24 кг.
Значение временного сопротивления кладки осевому растяжение по неперевязанным швам Rnt должно быть не менее 1,2 кг/см². Для повышения нормального сцепления кладки следует применять растворы со специальными добавками.
Кирпичную кладку перегородок выполнять из кирпича КР-р-по 250х120х65 1НФ /100/2.0/ по ГОСТ 530-2012 с армированием каркасами из арматуры Вр-I с шагом 675 мм по высоте. Значение временного сопротивления кладки осевому растяжению по неперевязанным швам Rnt должно быть не менее 0,6 кг/см².
4. Для кладки стен из кирпича следует применять однорядную цепную систему перевязки.
5. Кладка стен должна выполняться на смешанных цементных растворах марки не ниже 50.
6. Спецификации заполнения дверных и оконных проемов см. листы АС-7; АС-8.
7. Узел утепления наружных стен и стен тамбура см. лист АС-16.
8. Развертки вентиляционных каналов по осям "2";"3" см. лист АС-116.

							1253-48-18-АС
							60-ти квартирный жилой дом в 6 микрорайоне г. Риддера ВКО (поз. 18)
Изм.	Кол.	Лист	№док.	Подпись	Дата		
Разработал		Окунева				60-ти квартирный жилой дом.	Стадия: РП; Лист: 32; Листов:
Проверил		Жакбаев					
Н. контроль		Жакбаев				Кладочный план первого этажа блок-секции "Б" в осях II-III с расстановкой сантехников	ТОО "Востокагропромпроект" г.Усть-Каменогорск

Инв.№ подл. | Подп. и дата | Взам.инв.№

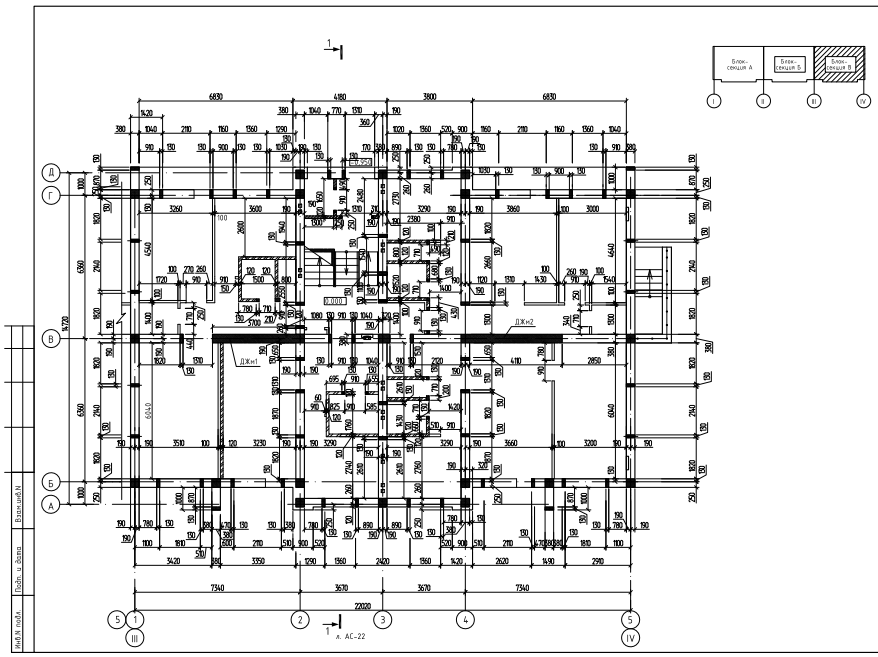

Спецификация элементов крепления перегородок

Поз.	Обозначение	Наименование	Кол	Масса ед.кг	Примеч.
ЗД1	Данный лист	Деталь крепления ЗД1	108	1,7	183,6 кг
ЗД2	Данный лист	Деталь крепления ЗД2	73	0,94	68,62 кг
		Брl ГОСТ 5781-82* пог.м	121,14	0,144	17,44 кг
		Пенополиуретан пог.м	85,37		
		ЗД1	1,7		
		Пластина 6х80 ГОСТ103-76*/2006 С245 ГОСТ 27772-2015			
		L=450	1	1,7	1,7
		ЗД2	0,94		
		Уголок 90х50х6 ГОСТ 8510-93 С245 ГОСТ 27772-2015			
		L=140	1	0,94	0,94

1. Общие данные см. листы АС-1 : АС-9.
2. Данный чертеж читать совместно с листами АС-18; АС-47, АС-62.
3. Кирпичную кладку наружных выполнять из кирпича КР-р-по 250х120х65 1НФ/125/2.0/50/ ГОСТ 530-2012, внутренних стен - из кирпича КР-р-по 250х120х65 1НФ/125/2.0/ ГОСТ 530-2012, с армированием арматурными сетками СГ-1 с шагом 675 мм по высоте согласно серии 2.130-6с.
Расход арматуры Ø5Вр-I - 1162,03 кг; Ø3Вр I - 73,44 кг.
Значение временного сопротивления кладки осевому растяжение по неперевязанным швам Rnt должно быть не менее 1,2 кг/см². Для повышения нормального сцепления кладки следует применять растворы со специальными добавками.
Кирпичная кладку перегородок выполнять из кирпича КР-р-по 250х120х65 1НФ /100/2.0/ по ГОСТ 530-2012 с армированием каркасами из арматуры Вр-I с шагом 675 мм по высоте. Значение временного сопротивления кладки осевому растяжение по неперевязанным швам Rnt должно быть не менее 0,6 кг/см².
4. Для кладки стен из кирпича следует применять однорядную цепную систему перевязки .
5. Кладка стен должна выполняться на смешанных цементных растворах марки не ниже 50.
6. Спецификации заполнения оверных и оконных проемов см. листы АС-7; АС-8.
7. Узлы утепления наружных стен и стен тамбура см. лист АС-16.
8. Детали крепления кирпичных перегородок см. лист АС-32.
9. Развертки вентиляционных каналов по осям "2","3" см. лист АС-116.

							1253-48-18-АС	
							60-ти квартирный жилой дом в 6 микрорайоне г. Риддера ВКО (поз. 18)	
Изм.	Кол.	Лист	№док.	Подпись	Дата			
Разработал		Окунева					60-ти квартирный жилой дом.	Стадия: РП; Лист: 33; Листов:
Проверил		Илебаев						
Н. контроль		Илебаев					Кладочный план первого этажа блок-секции "В" в осях III-IV с расстановкой сердечников	ТОО "Востказагропромпроект" г.Усть-Каменогорск

Инв.№ подл. | Подп. и дата | Взам.инв.№

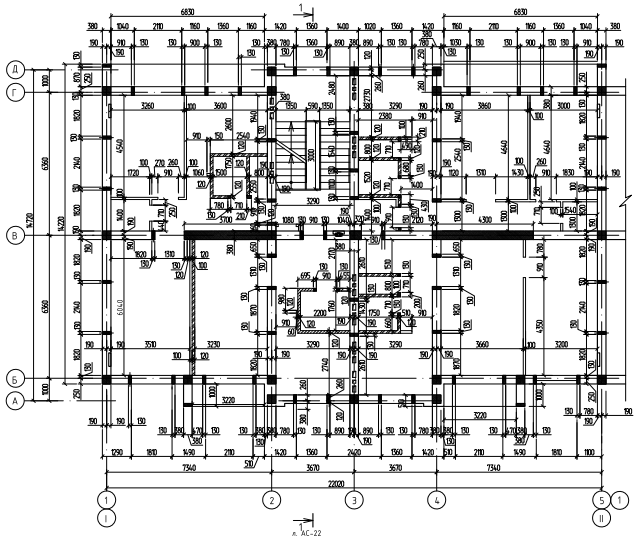

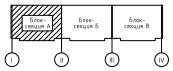

Спецификация элементов крепления перегородок на один этаж

Поз.	Обозначение	Наименование	Кол	Масса ед.кг	Примеч.
ЗД1	Данный лист	Деталь крепления ЗД1	96	1,7	163,2 кг
ЗД2	Данный лист	Деталь крепления ЗД2	59	0,94	55,46 кг
		5Bpl ГОСТ 5781-82* пог.м	92,88	0,144	13,38 кг
		Пенополиуретан пог.м	68,1		
		ЗД1	1,7		
		Пластина -6х80 ГОСТ103-76*-2006 С245 ГОСТ 27772-2015			
		L=450	1	1,7	1,7
		ЗД2	0,94		
		Уголок 90х50х6 ГОСТ8510-93 С245 ГОСТ 27772-2015			
		L=140	1	0,94	0,94

1. Общие данные см. листы АС-1 ÷ АС-9.
2. Данный чертеж читать совместно с листами АС-19, АС-63.
3. Узел утепления наружных стен и стен тамбура см. лист АС-16.
4. Детали крепления кирпичных перегородок см. лист АС-32.

						1253-48-18-АС	
						60-ти квартирный жилой дом в 6 микрорайоне г. Риддера ВКО (поз. 18)	
Изм.	Кол.	Лист	№док.	Подпись	Дата		
Разработал	Окунева					60-ти квартирный жилой дом.	Стадия: РП; Лист: 34; Листов:
Проверил	Илебаев						
Н. контроль	Илебаев					Кладочный план типового этажа блок-секции "А" в осях 1-11 с расстановкой сердечников	ТОО "Востказагропромпроект" г.Усть-Каменогорск

Инв.№ подл. | Подп. и дата | Взам.инв.№

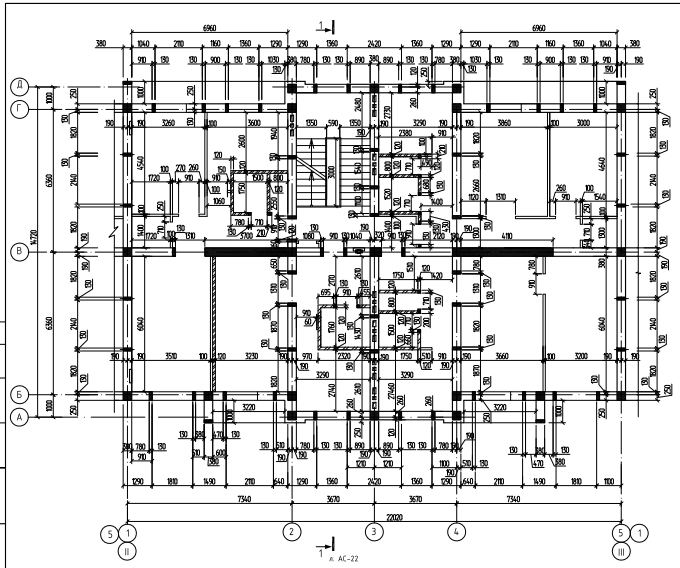

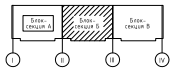

Спецификация элементов крепления перегородок на один этаж

Поз.	Обозначение	Наименование	Кол.	Масса ед.кг	Примеч.
ЗД1	Данный лист	Деталь крепления ЗД1	96	1,7	163,2 кг
ЗД2	Данный лист	Деталь крепления ЗД2	59	0,94	55,46 кг
		5Вр1 ГОСТ 5781-82* пог.м	92,88	0,144	13,38 кг
		Пенополиуретан пог.м	68,1		
		ЗД1	1,7		
		Пластина $\frac{6x80\ ГОСТ103\text{-}76\text{*}2006}{С245\ ГОСТ\ 27772\text{-}2015}$			
		L=450	1	1,7	1,7
		ЗД2	0,94		
		Уголок $\frac{90x50x6\ ГОСТ8510\text{-}93}{С245\ ГОСТ\ 27772\text{-}2015}$			
		L=140	1	0,94	0,94

1. Общие данные см. листы АС-1 + АС-9.
2. Данный чертеж читать совместно с листами АС-20; АС-64.
3. Узел утепления наружных стен и стен тамбура см. лист АС-16.
4. Детали крепления кирпичных перегородок см. лист АС-32.

Изм.	Кол.	Лист	Nдок.	Подпись	Дата
Разработал	Окунева				
Проверил	Илебаев				
Н. контроль	Илебаев				

1253-48-18-АС

60-ти квартирный жилой дом в 6 микрорайоне г. Риддера ВКО (поз. 18)

60-ти квартирный жилой дом.

Стадия	Лист	Листов
РП	35	

Кладочный план типового этажа блок-секции "Б" в осях II-III с расстановкой сердечников

ТОО "Востокагропромпроект" г.Усть-Каменогорск

Инв.N подл. | Подп. и дата | Взам.инв.N

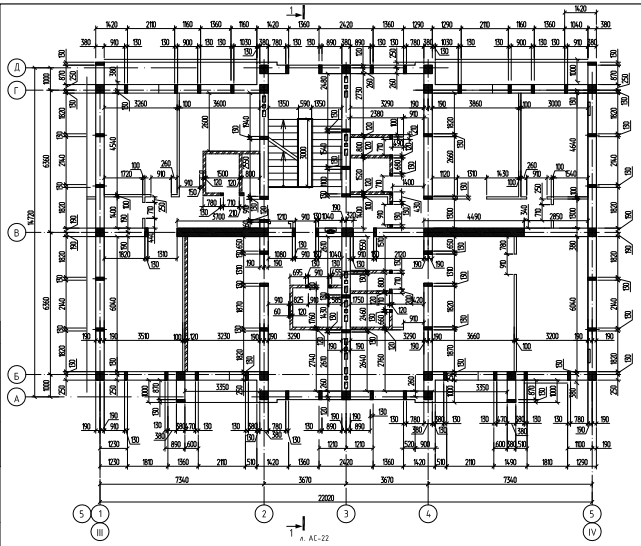

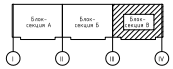

Спецификация элементов крепления перегородок на один этаж

Поз.	Обозначение	Наименование	Кол.	Масса ед.кг	Примеч.
ЗД1	Данный лист	Деталь крепления ЗД1	96	1,7	163,2 кг
ЗД2	Данный лист	Деталь крепления ЗД2	59	0,94	55,46 кг
		5Вр1 ГОСТ 5781-82* пог.м	92,88	0,144	13,38 кг
		Пенополиуретан пог.м	68,1		
		ЗД1	1,7		
		Пластина 6х80 ГОСТ103-76*-2006 С245 ГОСТ 27772-2015			
		L=450	1	1,7	1,7
		ЗД2	0,94		
		Уголок 90х50х6 ГОСТ8510-93 С245 ГОСТ 27772-2015			
		L=140	1	0,94	0,94

1. Общие данные см. листы АС-1 ÷ АС-9.
2. Данный чертеж читать совместно с листами АС-21; АС-65.
3. Узел крепления наружных стен и стен тамбура см. лист АС-16.
4. Детали крепления кирпичных перегородок см. лист АС-32.

						1253-48-18-АС	
						60-ти квартирный жилой дом в 6 микрорайоне г. Риддера ВКО (поз. 18)	
Изм.	Кол.	Лист	№док.	Подпись	Дата		
Разработал		Окунева				60-ти квартирный жилой дом.	Стадия: РП; Лист: 36; Листов:
Проверил		Илебаев					
Н. контроль		Илебаев				Кладочный план типового этажа блок-секции "В" в осях III-IV с расстановкой серёчников	ТОО "Востказагропромпроект" г.Усть-Каменогорск

Инв.№ подл. | Подп. и дата | Взам.инв.№

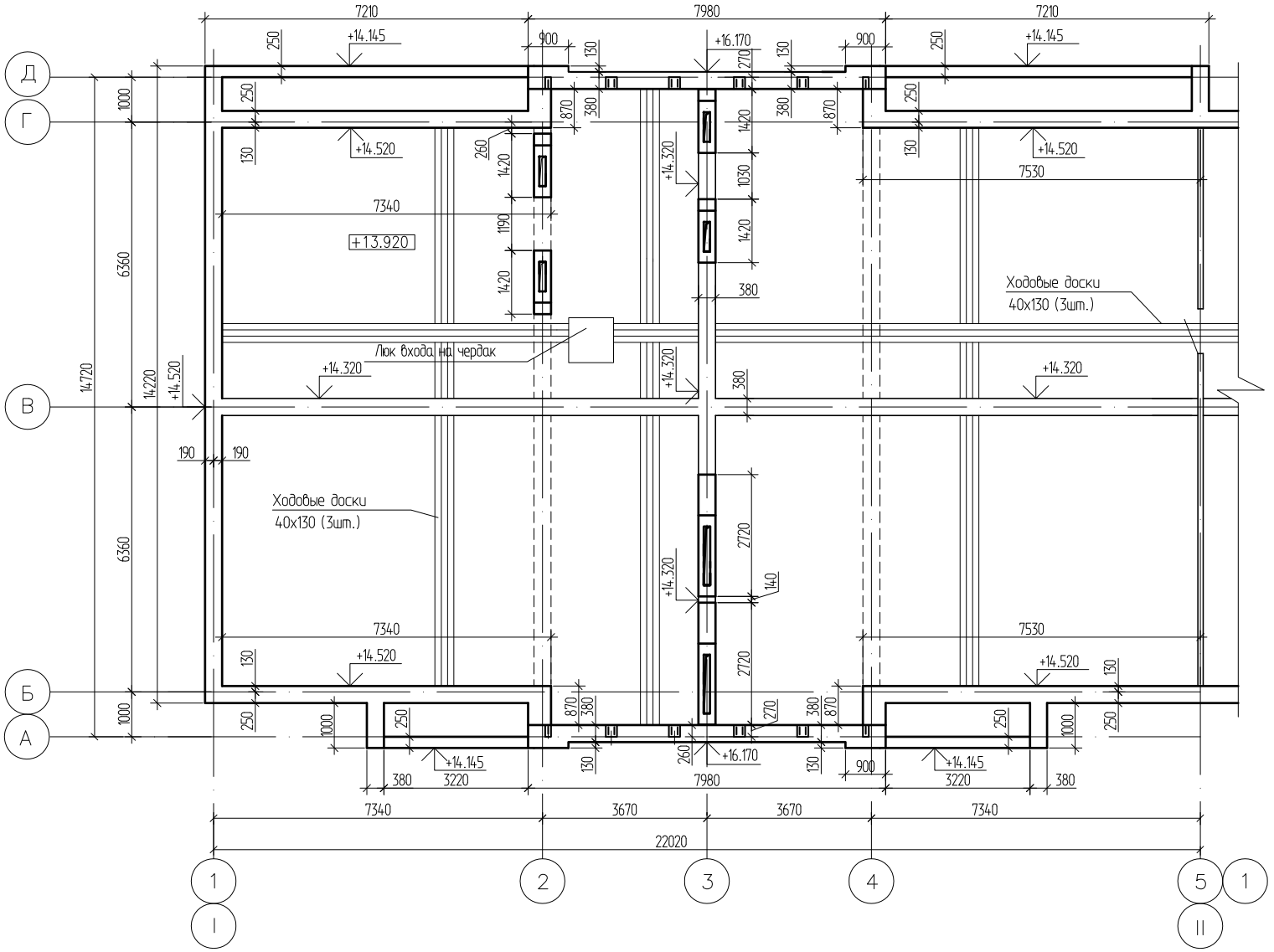

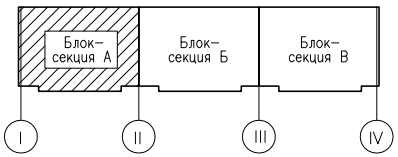

Изм.	Кол.	Лист	Nдок.	Подпись	Дата
Разработал		Окунева			
Проверил		Илюбаев			
Н. контроль		Илюбаев			

1253-48-18-АС

60-ти квартирный жилой дом в 6 микрорайоне г. Риддера ВКО (поз. 18)

60-ти квартирный жилой дом.

Стадия	Лист	Листов
РП	37	

План чердака блок-секции "А" в осях I-II

ТОО "Востокагропромпроект" г.Усть-Каменогорск

Инв. № подл. | Подп. и дата | Инв. № дубл.

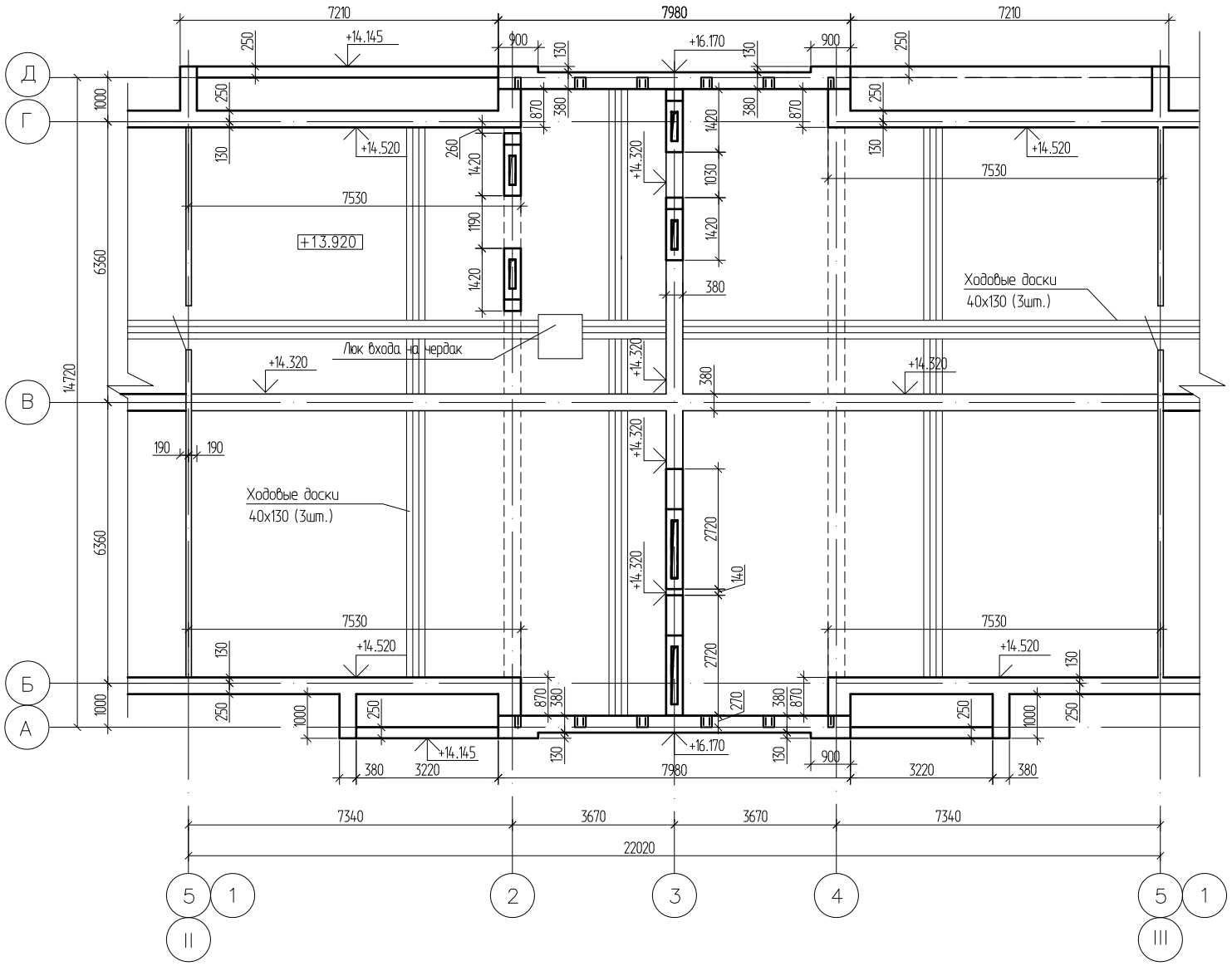

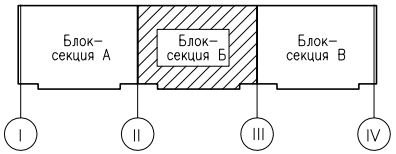

						1253-48-18-АС	
						60-ти квартирный жилой дом в 6 микрорайоне г. Риддера ВКО (поз. 18)	
Изм.	Кол.	Лист	Nдок.	Подпись	Дата		
Разработал		Окунева				60-ти квартирный жилой дом.	Стадия: РП; Лист: 38; Листов:
Проверил		Илюбаев					
Н. контроль		Илюбаев				План чердака блок-секции "Б" в осях II-III	ТОО "Востокагропромпроект" г.Усть-Каменогорск

Инв. № подл. | Подп. и дата | Инв. № дубл.

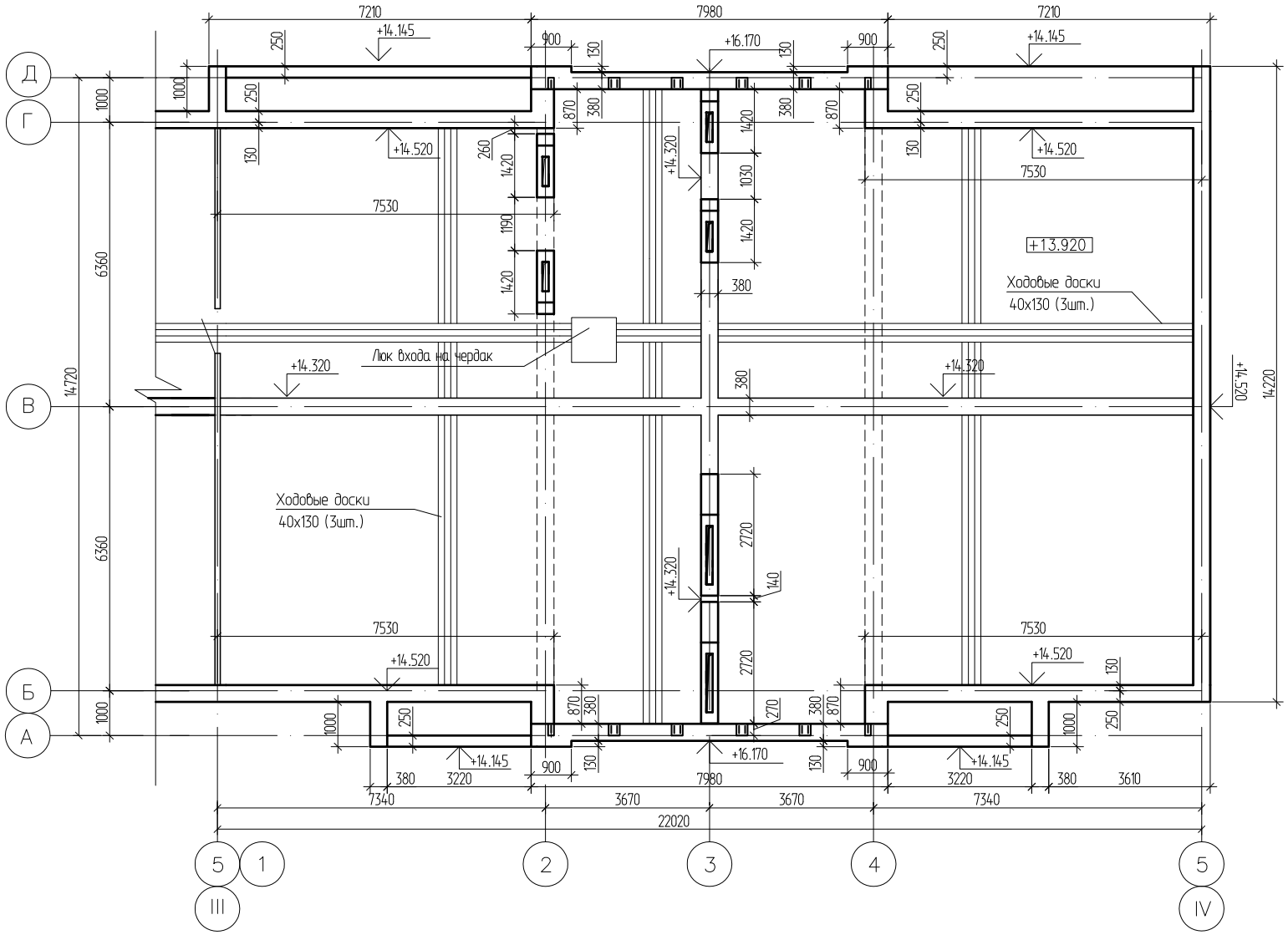

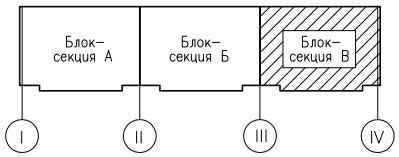

Изм.	Кол.	Лист	№док.	Подпись	Дата
Разработал		Окунева			
Проверил		Илюбаев			
Н. контроль		Илюбаев			

1253-48-18-АС

60-ти квартирный жилой дом в 6 микрорайоне г. Риддера ВКО (поз. 18)

60-ти квартирный жилой дом.

Стадия	Лист	Листов
РП	39	

План чердака блок-секции "В" в осях III-IV

ТОО "Востокагропромпроект" г.Усть-Каменогорск

Инв. № подл. | Подп. и дата | Инв. № дубл.

Диафрагма ДЖм1
(Опалубочный чертеж)

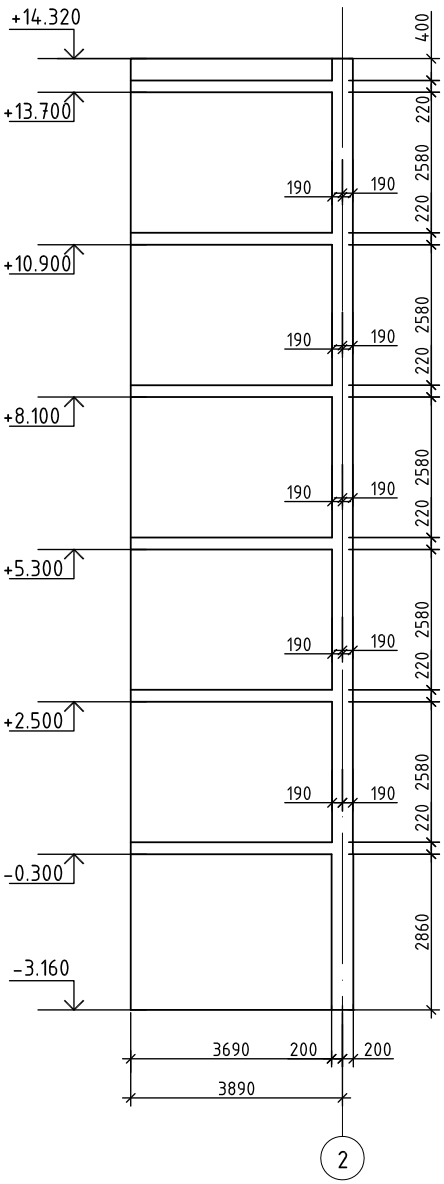

Диафрагма ДЖм2
(Опалубочный чертеж)

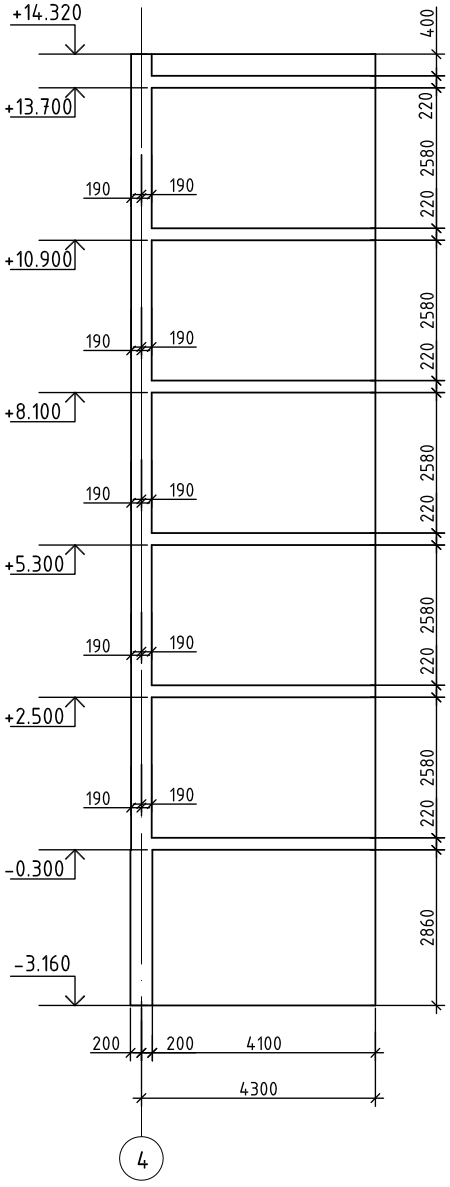

Ведомость расхода стали на элемент, кг

Марка элемента	Изделия арматурные										Всего
	Арматура класса							Прокат марки			
	A III					A I		C245			
	ГОСТ 5781-82*					ГОСТ 5781-82*		ГОСТ 103-2006			
	ф18	ф14	ф12	ф10	Итого	ф8	Итого	t18		Итого	
Диафрагма ДЖм1 (Ниже отм. 0.000)	347.12	156.0	-	15.06	518.18	26.32	26.32	-		-	544.5
Диафрагма ДЖм1 (Выше отм. 0.000)	89.36	117,04	1130.64	151.2	1488.24	144,07	144,07	4,6		4,6	1636.91
Диафрагма ДЖм2 (Ниже отм. 0.000)	378.32	170.7	-	16.56	565.58	27.9	27.9	-		-	593.48
Диафрагма ДЖм2 (Выше отм. 0.000)	93,96	129,36	1243,76	165,6	1632,68	153,05	153,05	4,6		4,6	1790.33

1. Общие данные см листы АС-1 ÷ 9.
2. Длина выпусков из ж.б. ленты обеспечивает стыковку арматурных стержней в одном сечении не более 50% от общего количества стержней.
3. Штрабы под электротехнические трубы выполнить по электротехническим чертежам. Перед установкой труб оголенные участки арматуры обмазать антикоррозийным составом. После прокладки труб, штрабы заделать цементно-песчаным раствором.
4. Бетонирование монолитных ж/б конструкций выполнять согласно СНиП РК 5.03.07-2013 "Несущие и ограждающие конструкции".
5. Снятие опалубки производить после достижения бетоном 70% проектной прочности.
6. Защитный слой арматуры принят согласно СНиП 5.03-34-2005 "Бетонные и железобетонные конструкции. Основные положения".
7. Выпуски арматурных сеток из кирпичной кладки и бетонных блоков выполняются при возведении кладки стен на один этаж. После окончания этих работ производятся арматурные и опалубочные работы для бетонирования диафрагм на один этаж.
Сетки армирования кирпичной кладки бетонных блоков условно не показаны.
8. Рабочую арматуру антисейсмического пояса пропустить сквозь тело диафрагм.
9. Данный лист читать совместно с листами АС-41 ÷ 45.

Взамен инв. | Подпись и дата | Инв. подл.

Привязан 1253-48-18-АС

Исполнил	Окунева	
Проверил	Илюбаев	
Инв. №		

Изм.	Кол.уч.	Лист	№ док.	Подпись	Дата
Проверил		Левинская			
Н. контроль		Левинская			
Разработал		Кибец			

1175-11-1-АС

5 этажный 60-ти квартирный жилой дом в 19 жилом районе г. Усть-Каменогорск поз. 43 по генеральному плану

60-ти квартирный жилой дом

Стадия	Лист	Листов
РП	40	

Диафрагма ДЖм1, ДЖм2. Опалубочный чертеж.

ТОО "Востокагропромпроект" г. Усть-Каменогорск

Формат А3

Диафрагма ДЖм1
(Арматурный чертеж)

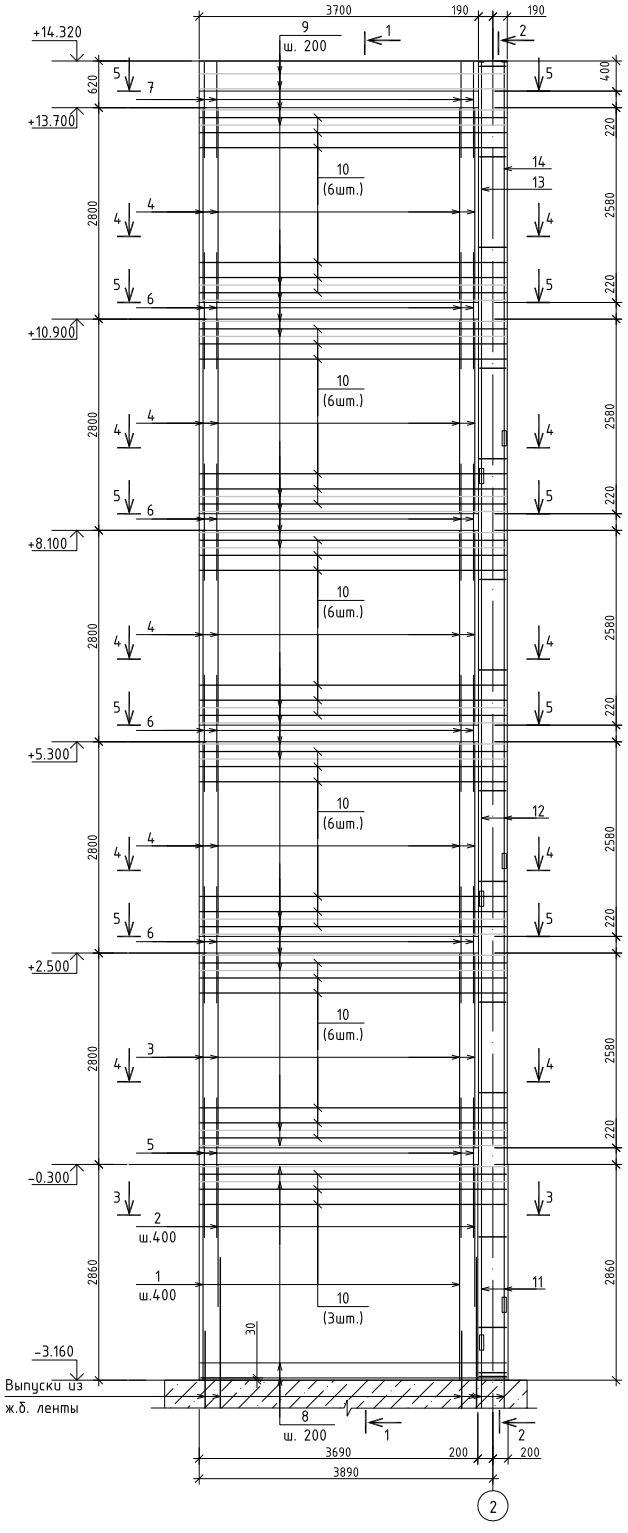

1 - 1

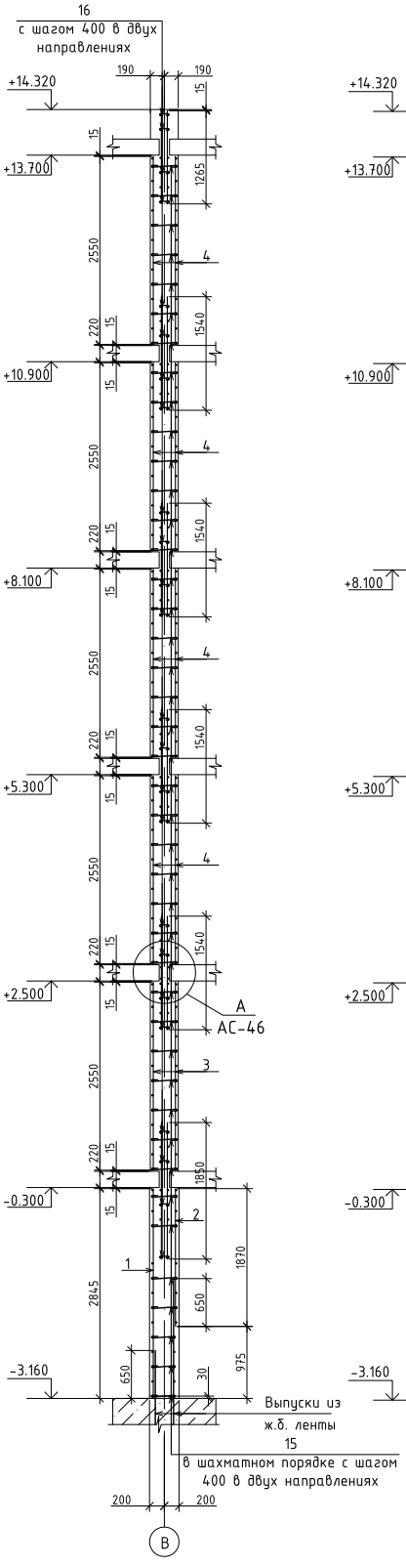

2 - 2

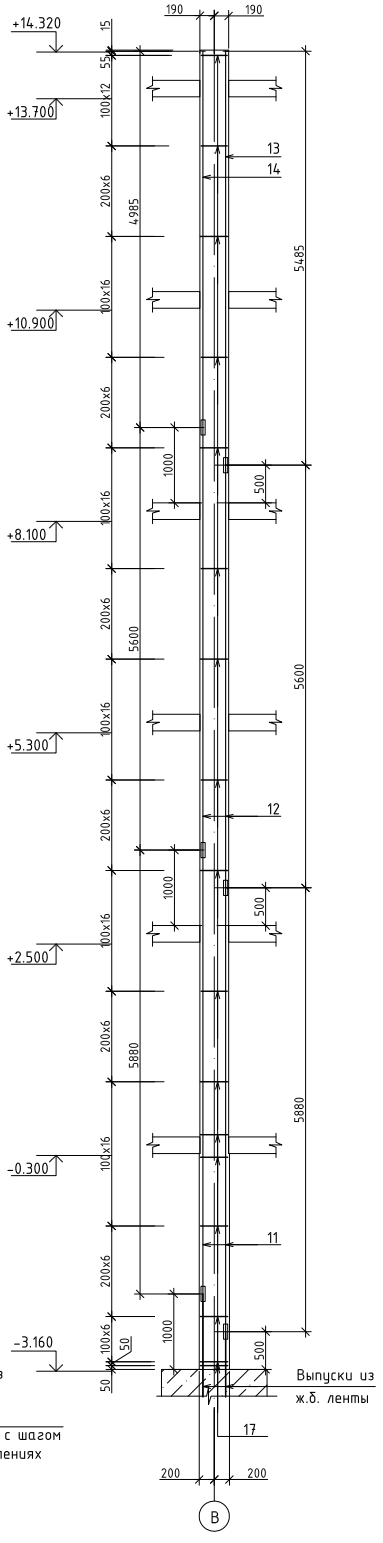

1. Общие данные см лист АС-1÷9.
2. Данный лист см. с листами АС- 40, 42, 43.
3. Спецификацию элементов см лист АС-43.
4. Ведомость расхода стали см лист АС-40.

Привязан 1253-48-18-АС

Исполнил	Окунева		
Проверил	Илюбаев		
Инв. №			

Изм.	Колич.	Лист	№ док.	Подпись	Дата
Проверил		Левинская			
Н. контроль		Левинская			
Разработал		Кибец			

1175-11-1-АС

5 этажный 60-ти квартирный жилой дом в 19 жилом районе г. Усть-Каменогорск поз. 43 по генеральному плану

60-ти квартирный жилой дом

Стадия	Лист	Листов
РП	41	

Диафрагма ДЖм1.
Арматурный чертеж.

ТОО "Востокагропромпроект" г. Усть-Каменогорск

Формат А3

Инв. N подл. | Подпись и дата | Взам. инв. N

3 - 3

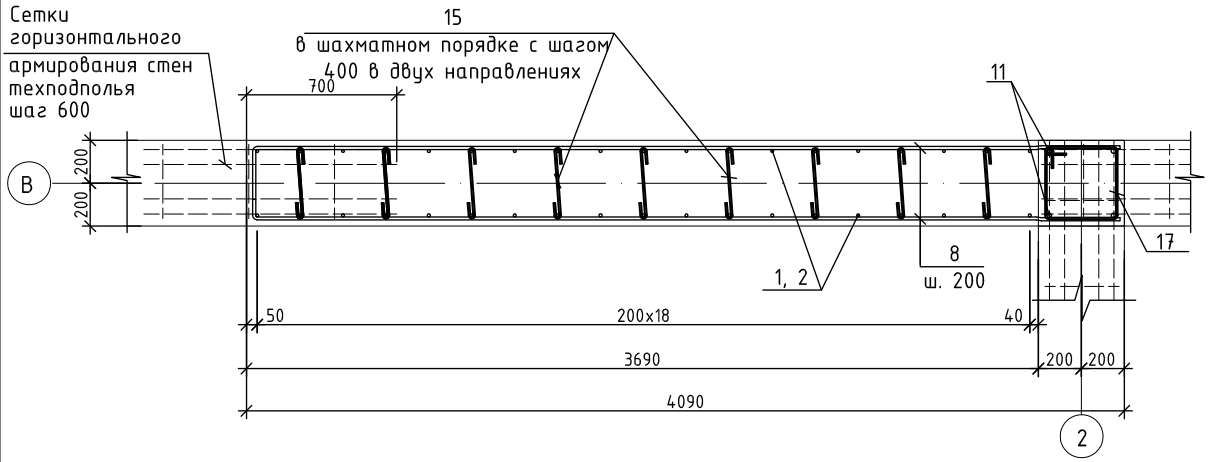

4 - 4

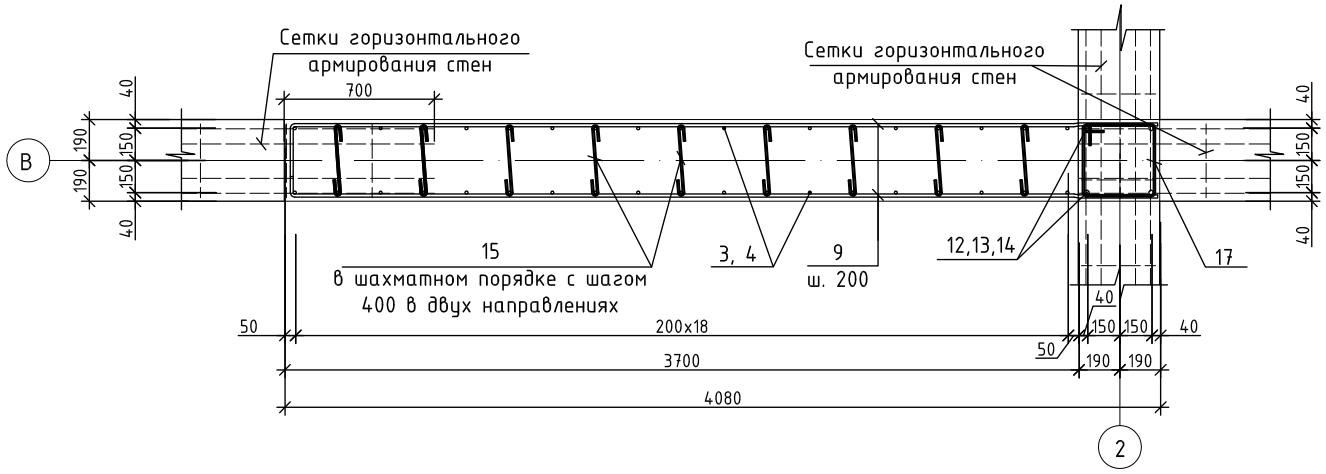

5 - 5

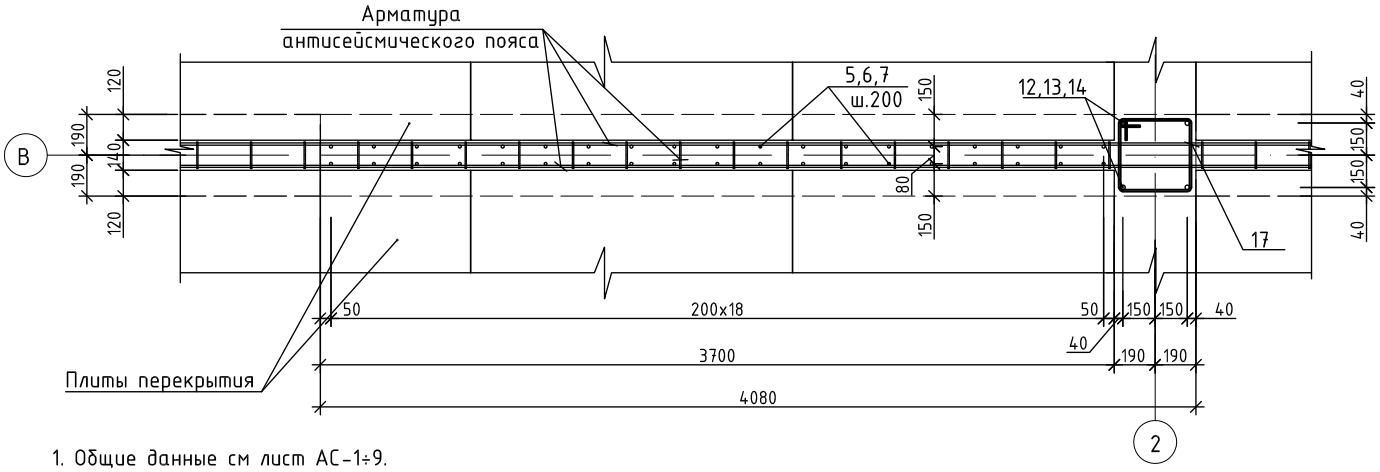

1. Общие данные см лист АС-1÷9.
2. Данный лист см. с листами АС- 40, 41, 43.
3. Сварку рабочей арматуры переферийного участка выполнять дуговой ручной сваркой С21-Рн по ГОСТ 14098-91.
4. Сварку производить электродами типа Э-42А по ГОСТ 9467-80.
5. Концы гнутых хомутов должны быть загнуты вокруг продольной арматуры и заведены вглубь сечения на длину не менее 6d и не менее 80 мм.
6. Анкеровка арматуры при помощи шайб выполняется ручной дуговой сваркой в раззенкованые отверстия. (см. деталь соединения на л.АС-49)
7. Вязка всех пересечений хомутов с рабочей арматурой выполняется отожженой проволокой Ф0,8-1 мм.
8. Спецификацию элементов см лист АС-43.
9. Ведомость расхода стали см лист АС-40.

Изм.	Кол.уч.	Лист	№ док.	Подпись	Дата

1175-11-1-АС

5 этажный 60-ти квартирный жилой дом в 19 жилом районе г. Усть-Каменогорск поз. 43 по генеральному плану

Привязан 1253-48-18-АС

Исполнил	Окунева		Проверил	Левинская	
Проверил	Илюбаев		Н. контроль	Левинская	
			Разработал	Кибец	
Инв. №					

60-ти квартирный жилой дом

Стадия	Лист	Листов
РП	42	

Диафрагма ДЖм1.
Сечения 3-3, 4-4, 5-5.

ТОО "Востокагропромпроект" г. Усть-Каменогорск

Взамен инв. | Подпись и дата | Инв. подл.

Спецификация элементов диафрагмы ДЖм1 *

Поз.	Обозначение	Наименование	Кол.	Масса ед.кг	Примеч.
1	2	3	4	5	6
		Диафрагма ДЖм1 ниже отм. 0.000			
1		18-А-III ГОСТ 5781-82* L=2850	19	5,70	
2		18-А-III ГОСТ 5781-82* L=1870	19	3,74	
5		18-А-III ГОСТ 5781-82* L=1540	38	3,08	
8		14-А-III ГОСТ 5781-82* L=4300	30	5,20	
10		10-А-III ГОСТ 5781-82* L=4060	6	2,51	
11		18-А-III ГОСТ 5781-82* L=5880	4	11,76	
15		8-А-I ГОСТ 5781-82* L=510	63	0,20	см. ведомость деталей
16		8-А-I ГОСТ 5781-82* L=215	18	0,09	см. ведомость деталей
17		8-А-I ГОСТ 5781-82* L=1400	22	0,55	см. ведомость деталей
А1		18-А-III ГОСТ 5781-82* L=230	8	0,46	
		Материалы			
		Бетон класса В15 м³	4,7		
		Диафрагма ДЖм1 выше отм. 0.000			
3		14-А-III ГОСТ 5781-82* L=2550	38	3,08	
4		12-А-III ГОСТ 5781-82* L=2550	152	2,27	
6		12-А-III ГОСТ 5781-82* L=1540	152	1,37	
7		12-А-III ГОСТ 5781-82* L=1265	38	1,12	
9		12-А-III ГОСТ 5781-82* L=4300	140	3,82	
10		10-А-III ГОСТ 5781-82* L=4060	60	2,52	
12		18-А-III ГОСТ 5781-82* L=5600	4	11,19	
13		18-А-III ГОСТ 5781-82* L=5485	2	10,96	
		Полоса 18х90 ГОСТ 103-2006 / С245 ГОСТ 27772-88 L=90	2	1,15	
14		18-А-III ГОСТ 5781-82* L=4985	2	9,96	
		Полоса 18х90 ГОСТ 103-2006 / С245 ГОСТ 27772-88 L=90	2	1,15	

продолжение

Поз.	Обозначение	Наименование	Кол.	Масса ед.кг	Примеч.
1	2	3	4	5	6
15		8-А-I ГОСТ 5781-82* L=510	315	0,20	см. ведомость деталей
16		8-А-I ГОСТ 5781-82* L=215	198	0,09	см. ведомость деталей
17		8-А-I ГОСТ 5781-82* L=1400	115	0,55	см. ведомость деталей
А1		18-А-III ГОСТ 5781-82* L=230	16	0,46	
		Материалы			
		Бетон класса В15 м³	22.8		

* Расход материалов дан на одну диафрагму ДЖм1. Количество ДЖм1 на все блок-секции - 3шт.

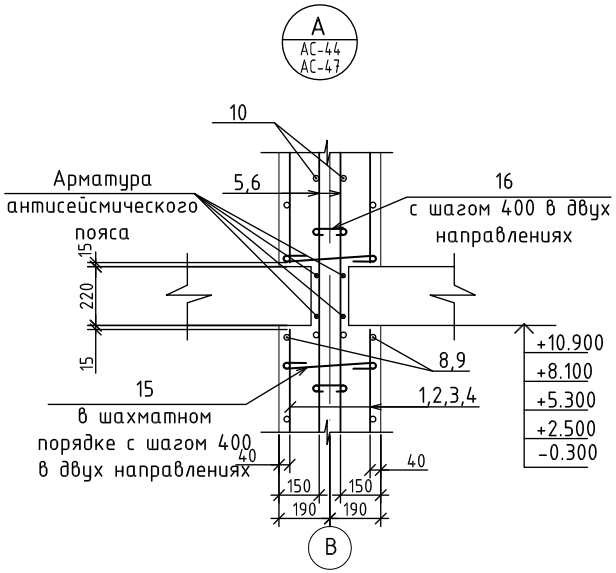

1. Общие данные см лист АС-1÷9.
2. Данный лист см. с листами АС- 40 ÷ 42.
3. Ведомость расхода стали см лист АС-40.

Ведомость деталей

Поз.	Эскиз
15 L=510	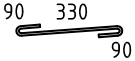
16 L=215	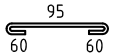
17 L=1400	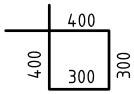

Привязан 1253-48-18-АС

Исполнил	Окунева		
Проверил	Илюбаев		
Инв. №			

Изм.	Кол.уч.	Лист	№ док.	Подпись	Дата
Проверил		Левинская			
Н. контроль		Левинская			
Разработал		Кибец			

1175-11-1-АС

5 этажный 60-ти квартирный жилой дом в 19 жилом районе г. Усть-Каменогорск поз. 43 по генеральному плану

60-ти квартирный жилой дом

Стадия	Лист	Листов
РП	43	

Диафрагма ДЖм1. Спецификация. Узел "А"

ТОО "Востокагропромпроект" г. Усть-Каменогорск

Взамен инв. | Подпись и дата | Инв. подл.

Диафрагма ДЖм2
(Опалубочный чертеж)

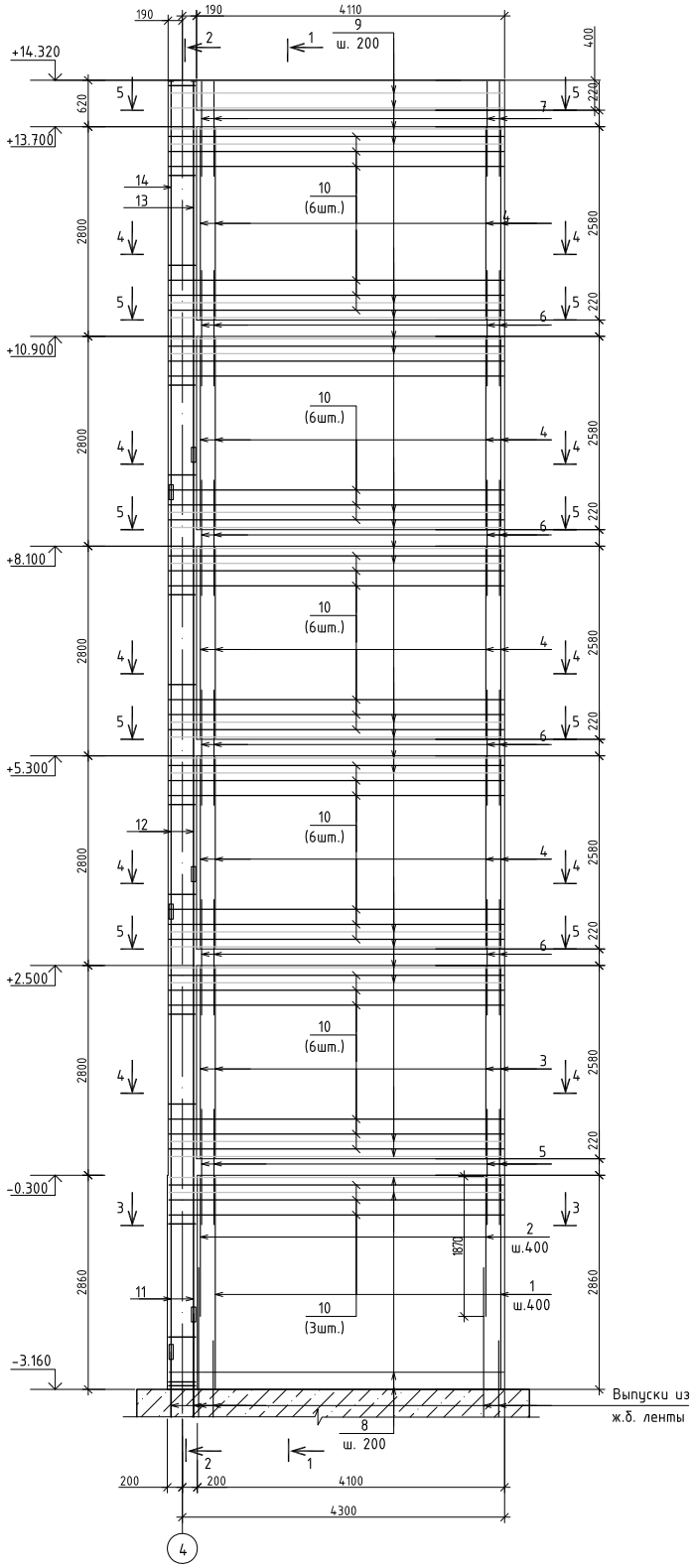

1 - 1

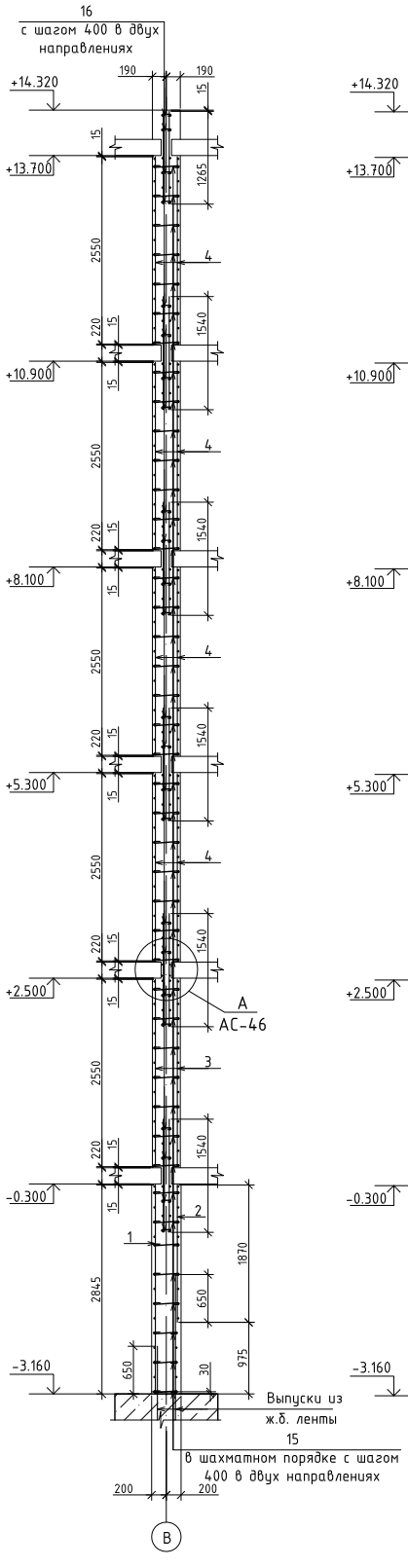

2 - 2

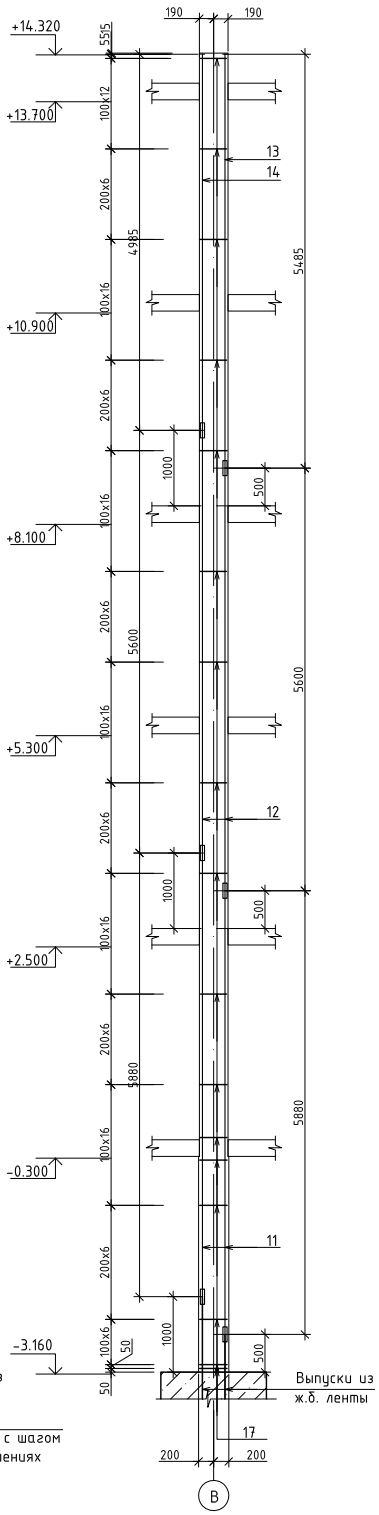

1. Общие данные см. лист АС-1÷9.
2. Данный лист см. с листами АС- 40, 44а, 45.
3. Спецификацию элементов см лист АС-45.
4. Ведомость расхода стали см лист АС-40.

Привязан 1253-48-18-АС			
Исполнил	Окунева		
Проверил	Илюбаев		
Инв. №			

Изм.	Кол.уч.	Лист	№ док.	Подпись	Дата
Проверил		Левинская			
Н. контроль		Левинская			
Разработал		Кубец			

1175-11-1-АС

5 этажный 60-ти квартирный жилой дом в 19 жилом районе г. Усть-Каменогорск поз. 43 по генеральному плану

60-ти квартирный жилой дом

Стадия	Лист	Листов
РП	44	

Диафрагма ДЖм2.
Арматурный чертеж.

ТОО "Востокагропромпроект" г. Усть-Каменогорск

Формат А2

Взам. инв. N | Подпись и дата | Инв. N подл.

3 - 3

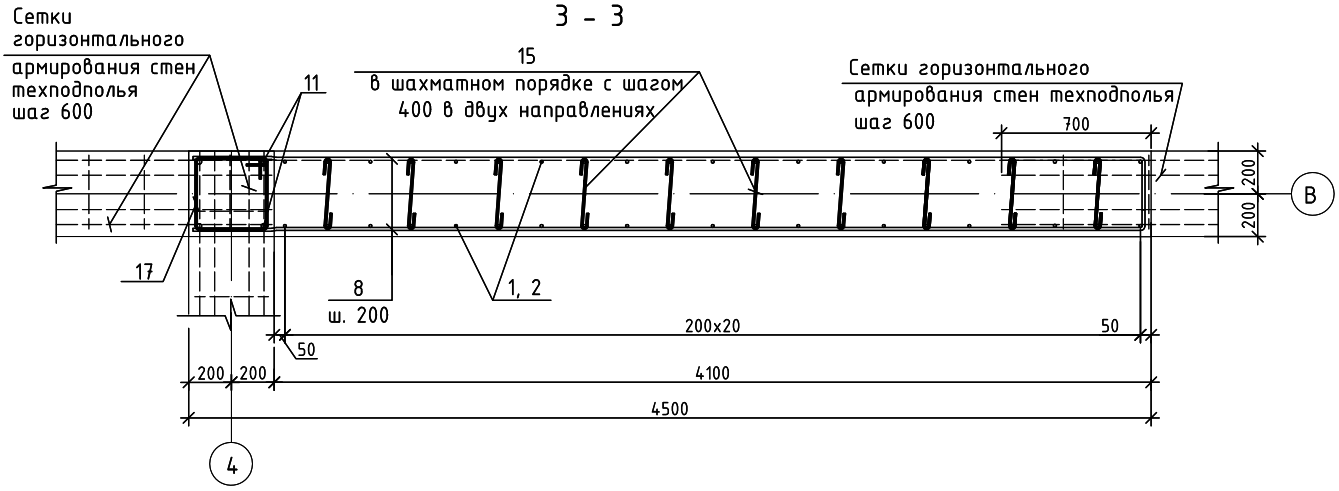

4 - 4

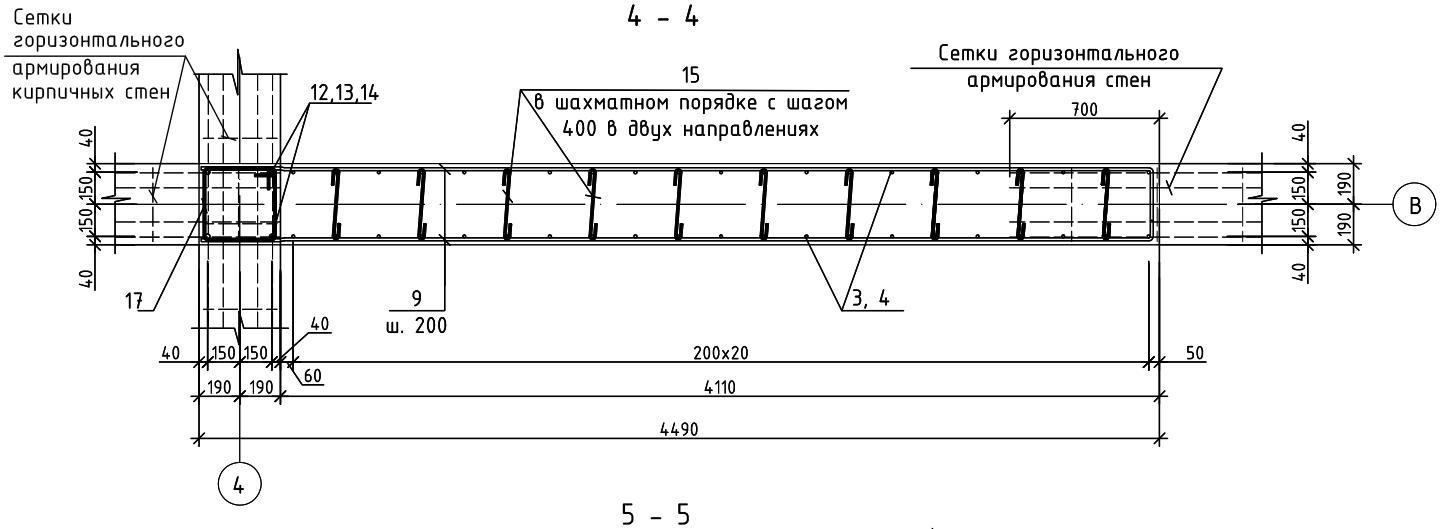

5 - 5

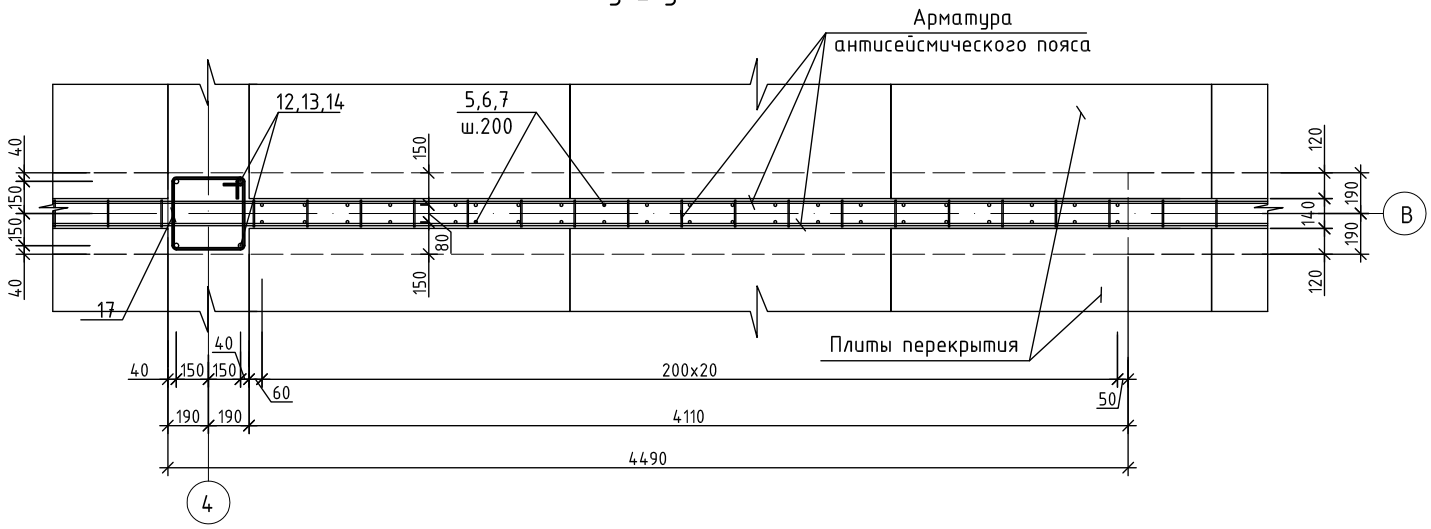

1. Общие данные см лист АС-1÷9.
2. Данный лист см. с листами АС- 40, 44, 45.
3. Сварку рабочей арматуры переферийного участка выполнять дуговой ручной сваркой С21-Рн по ГОСТ 14098-91.
4. Сварку производить электродами типа Э-42А по ГОСТ 9467-80.
5. Концы гнутых хомутов должны быть загнуты вокруг продольной арматуры и заведены вглубь сечения на длину не менее 6d и не менее 80 мм.
6. Анкеровка арматуры при помощи шайб выполняется ручной дуговой сваркой в раззенкованые отверстия (см. деталь соединения на л.АС-49)
7. Вязка всех пересечений хомутов с рабочей арматурой выполняется отожженой проволокой Ф0,8-1 мм.
8. Спецификацию элементов см лист АС-45.
9. Ведомость расхода стали см лист АС-40.

Взамен инв.	Подпись и дата	Инв. подл.

Изм.	Кол.уч.	Лист	№ док.	Подпись	Дата

1175-11-1-АС

5 этажный 60-ти квартирный жилой дом в 19 жилом районе г. Усть-Каменогорск поз. 43 по генеральному плану

Привязан 1253-48-18-АС

Исполнил	Окунева		Проверил	Левинская	
Проверил	Илюбаев		Н. контроль	Левинская	
			Разработал	Кибец	
Инв. №					

60-ти квартирный жилой дом

Стадия	Лист	Листов
РП	44а	

Диафрагма ДЖм2.
Сечения 3-3, 4-4, 5-5.

ТОО "Востокагропромпроект" г. Усть-Каменогорск

Спецификация элементов диафрагмы ДЖм2*

Поз.	Обозначение	Наименование	Кол.	Масса ед.кг	Примеч.
1	2	3	4	5	6
		Диафрагма ДЖм2 ниже отм. 0.000			
1		18-А-III ГОСТ 5781-82* L=2850	21	5,70	
2		18-А-III ГОСТ 5781-82* L=1870	21	3,74	
5		18-А-III ГОСТ 5781-82* L=1540	42	3,08	
8		14-А-III ГОСТ 5781-82* L=4710	30	5,69	
10		10-А-III ГОСТ 5781-82* L=4470	6	2,76	
11		18-А-III ГОСТ 5781-82* L=5880	4	11,76	
15		8-А-I ГОСТ 5781-82* L=510	70	0,20	см. ведомость деталей
16		8-А-I ГОСТ 5781-82* L=215	20	0,09	см. ведомость деталей
17		8-А-I ГОСТ 5781-82* L=1400	22	0,55	см. ведомость деталей
А1		18-А-III ГОСТ 5781-82* L=230	8	0,46	
		Материалы			
		Бетон класса В15 м³	5,2		
		Диафрагма ДЖм2 выше отм. 0.000			
3		14-А-III ГОСТ 5781-82* L=2550	42	3,08	
4		12-А-III ГОСТ 5781-82* L=2550	168	2,27	
6		12-А-III ГОСТ 5781-82* L=1540	168	1,37	
7		12-А-III ГОСТ 5781-82* L=1265	42	1,12	
9		12-А-III ГОСТ 5781-82* L=4710	140	4,18	
10		10-А-III ГОСТ 5781-82* L=4470	60	2,76	
12		18-А-III ГОСТ 5781-82* L=5600	4	11,19	
13		18-А-III ГОСТ 5781-82* L=5485	2	10,96	
		Полоса 18х90 ГОСТ 103-2006 / С245 ГОСТ 27772-88 L=90	2	1,15	
14		18-А-III ГОСТ 5781-82* L=4985	2	9,96	
		Полоса 18х90 ГОСТ 103-2006 / С245 ГОСТ 27772-88 L=90	2	1,15	

продолжение

Поз.	Обозначение	Наименование	Кол.	Масса ед.кг	Примеч.
1	2	3	4	5	6
15		8-А-I ГОСТ 5781-82* L=510	350	0,20	см. ведомость деталей
16		8-А-I ГОСТ 5781-82* L=215	220	0,09	см. ведомость деталей
17		8-А-I ГОСТ 5781-82* L=1400	115	0,55	см. ведомость деталей
А1		18-А-III ГОСТ 5781-82* L=230	16	0,46	
		Материалы			
		Бетон класса В15 м³	25.0		

* Расход материалов дан на одну диафрагму ДЖм2. Количество ДЖм2 на все блок-секции – 3шт.

Деталь соединения рабочей арматуры с пластиной

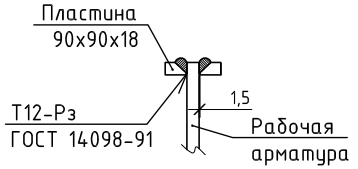

Деталь стыковки рабочей арматуры (С21-Рн по ГОСТ 14098-91)

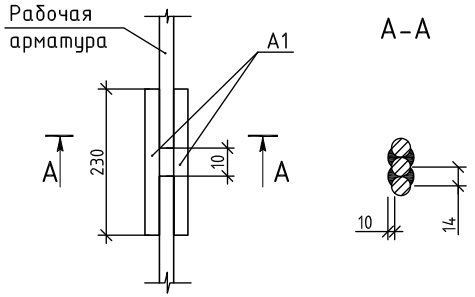

Ведомость деталей

Поз.	Эскиз
15 L=510	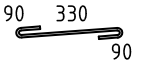
16 L=215	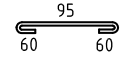
17 L=1400	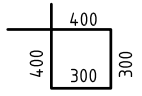

Привязан 1253-48-18-АС					
Исполнил	Окунева		Проверил	Левинская	
Проверил	Илюбаев		Н. контроль	Левинская	
			Разработал	Кибец	
Инв. №					

Изм.	Кол.уч.	Лист	№ док.	Подпись	Дата

1175-11-1-АС

5 этажный 60-ти квартирный жилой дом в 19 жилом районе г. Усть-Каменогорск поз. 43 по генеральному плану

60-ти квартирный жилой дом

Стадия	Лист	Листов
РП	45	

Диафрагма ДЖм2. Спецификация

ТОО "Востокагропромпроект" г. Усть-Каменогорск

Взамен инв. | Подпись и дата | Инв. подл.

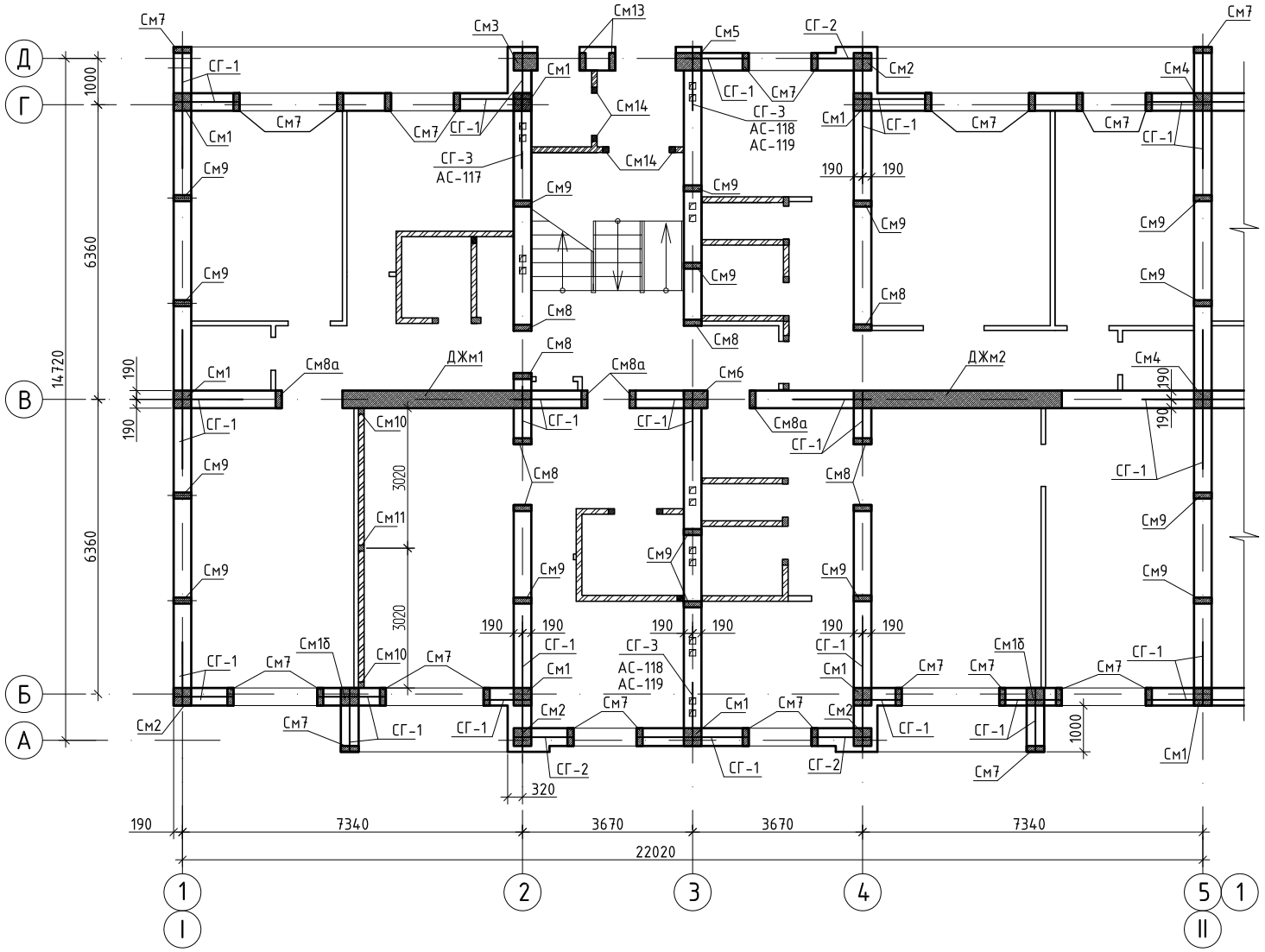

1. Спецификацию элементов монолитных сердечников и ведомость расхода стали на элемент смотри на листе АС-54.
2. Спецификацию элементов сеток смотри на листе АС-54.

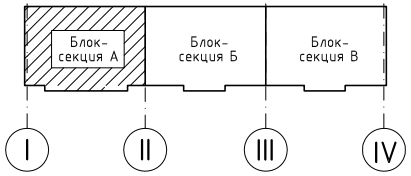

Изм.	Кол.	Лист	№док.	Подпись	Дата
Разработал		Окунева			
Проверил		Протасова			
Н. контроль		Протасова			

1253-48-18-АС

60-ти квартирный жилой дом в 6микрорайоне г. Риддера ВКО (поз. 18)

60-ти квартирный жилой дом.

Стадия	Лист	Листов
РП	46	

Схема расположения сердечников и сеток первого этажа блок-секции А в осях I-II

ТОО "Востокагропромпроект" г.Усть-Каменогорск

Взамен инв. N

Подпись и дата

Инв. N подл.

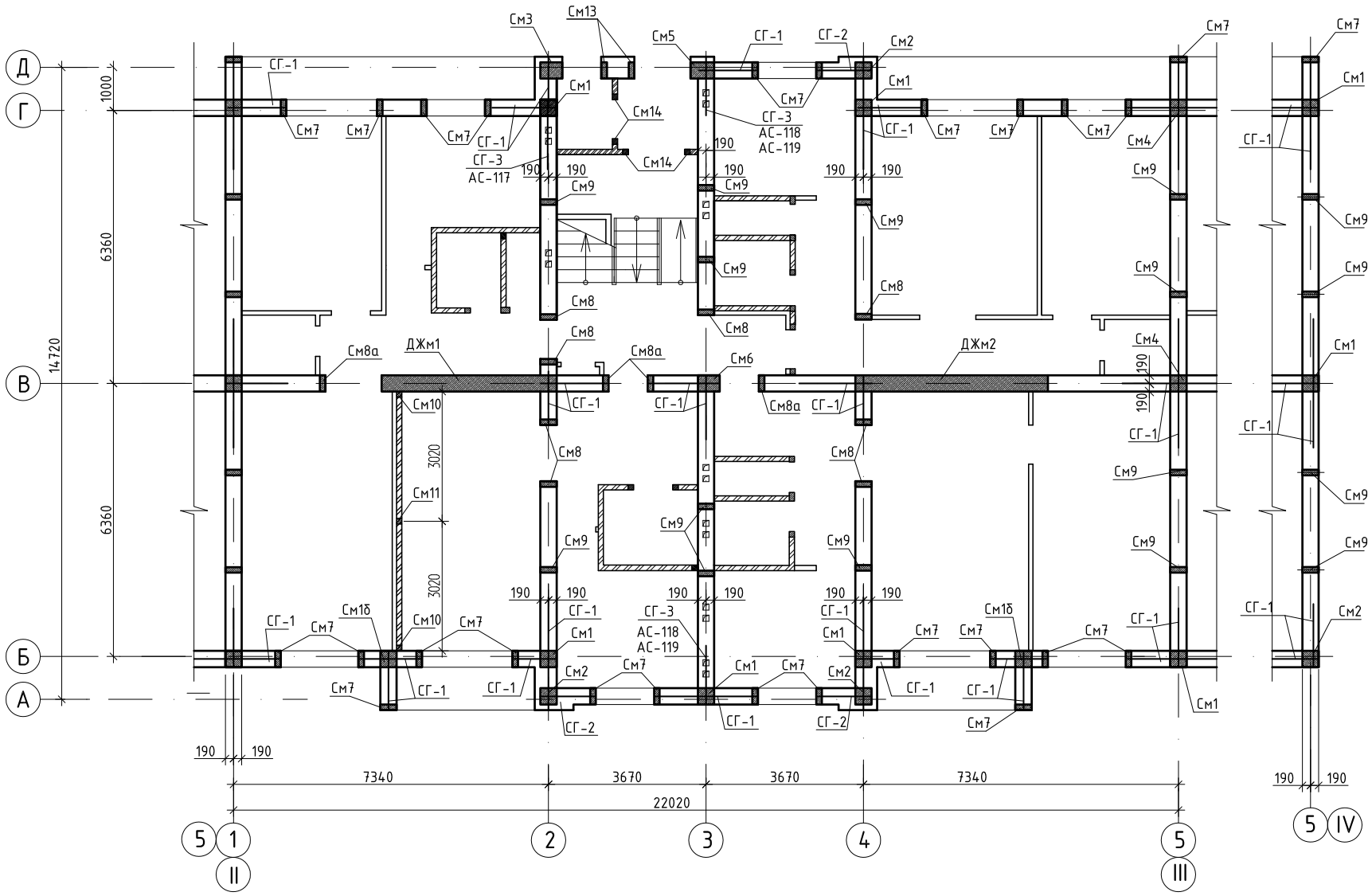

1. Спецификацию элементов монолитных сердечников и ведомость расхода стали на элемент смотри на листе АС-54.
2. Спецификацию элементов сеток смотри на листе АС-54.

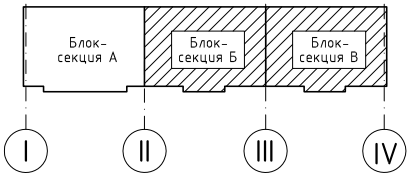

Изм.	Кол.	Лист	Nдок.	Подпись	Дата
Разработал		Окунева			
Проверил		Протасова			
Н. контроль		Протасова			

1253-48-18-АС

60-ти квартирный жилой дом в 6микрорайоне г. Риддера ВКО (поз. 18)

60-ти квартирный жилой дом.

Стадия	Лист	Листов
РП	47	

Схема расположения сердечников и сеток первого этажа блок-секции Б в осях II-III; В - III-IV

ТОО "Востокагропромпроект" г.Усть-Каменогорск

Взамен инв. N

Подпись и дата

Инв. N подл.

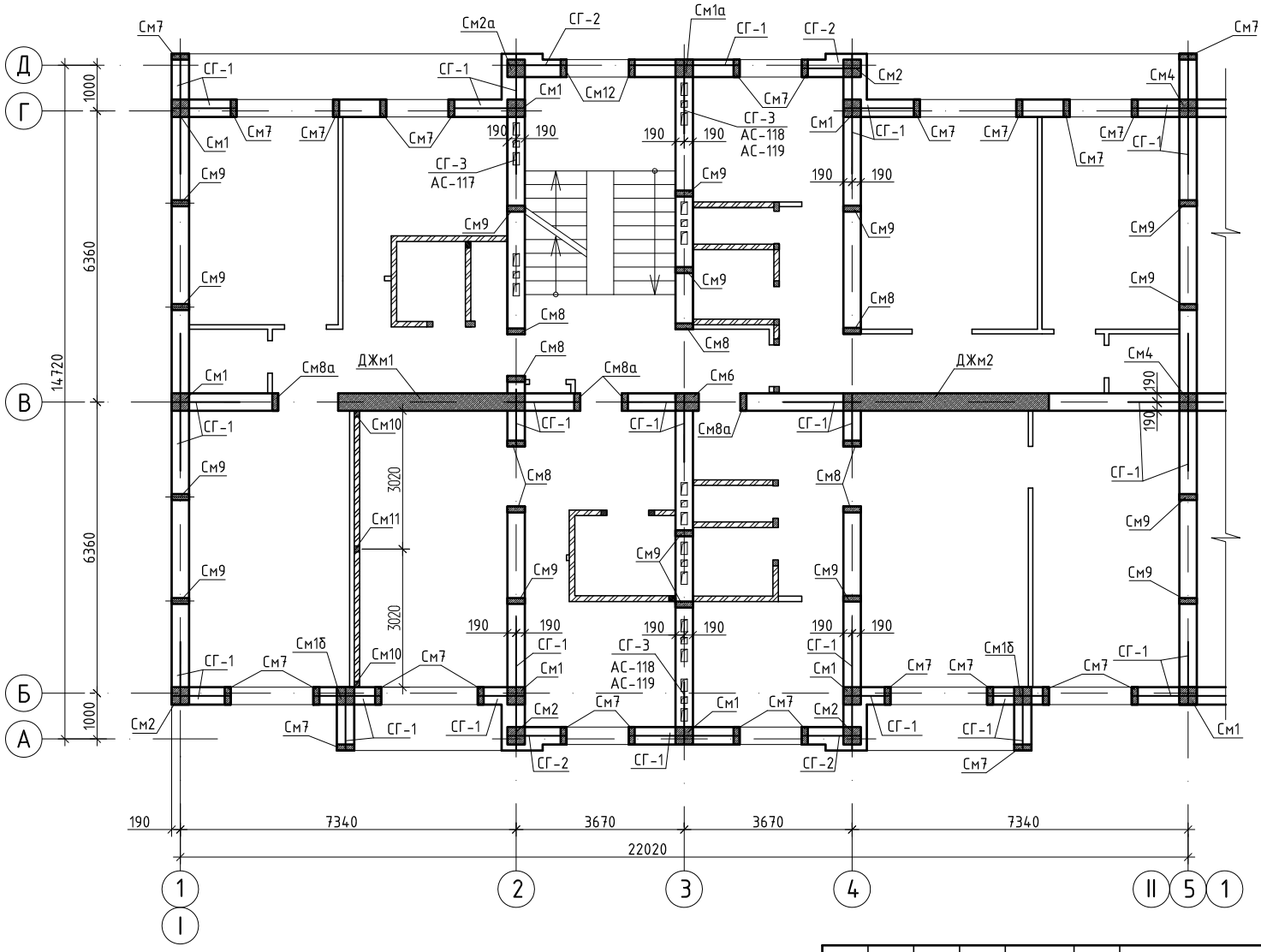

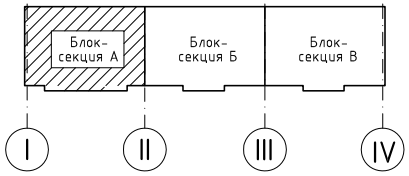

1. Спецификацию элементов монолитных сердечников и ведомость расхода стали на элемент смотри на листе АС-54.
2. Спецификацию элементов сеток смотри на листе АС-54.

						1253-48-18-АС	
						60-ти квартирный жилой дом в 6микрорайоне г. Риддера ВКО (поз. 18)	
Изм.	Кол.	Лист	Nдок.	Подпись	Дата		
						60-ти квартирный жилой дом.	Стадия: РП; Лист: 48; Листов:
Разработал		Окунева					
Проверил		Протасова					
Н. контроль		Протасова				Схема расположения сердечников и сеток типового этажа блок-секции А в осях I-II	ТОО "Востокагропромпроект" г.Усть-Каменогорск

Взамен инв. N | Подпись и дата | Инв. N подл.

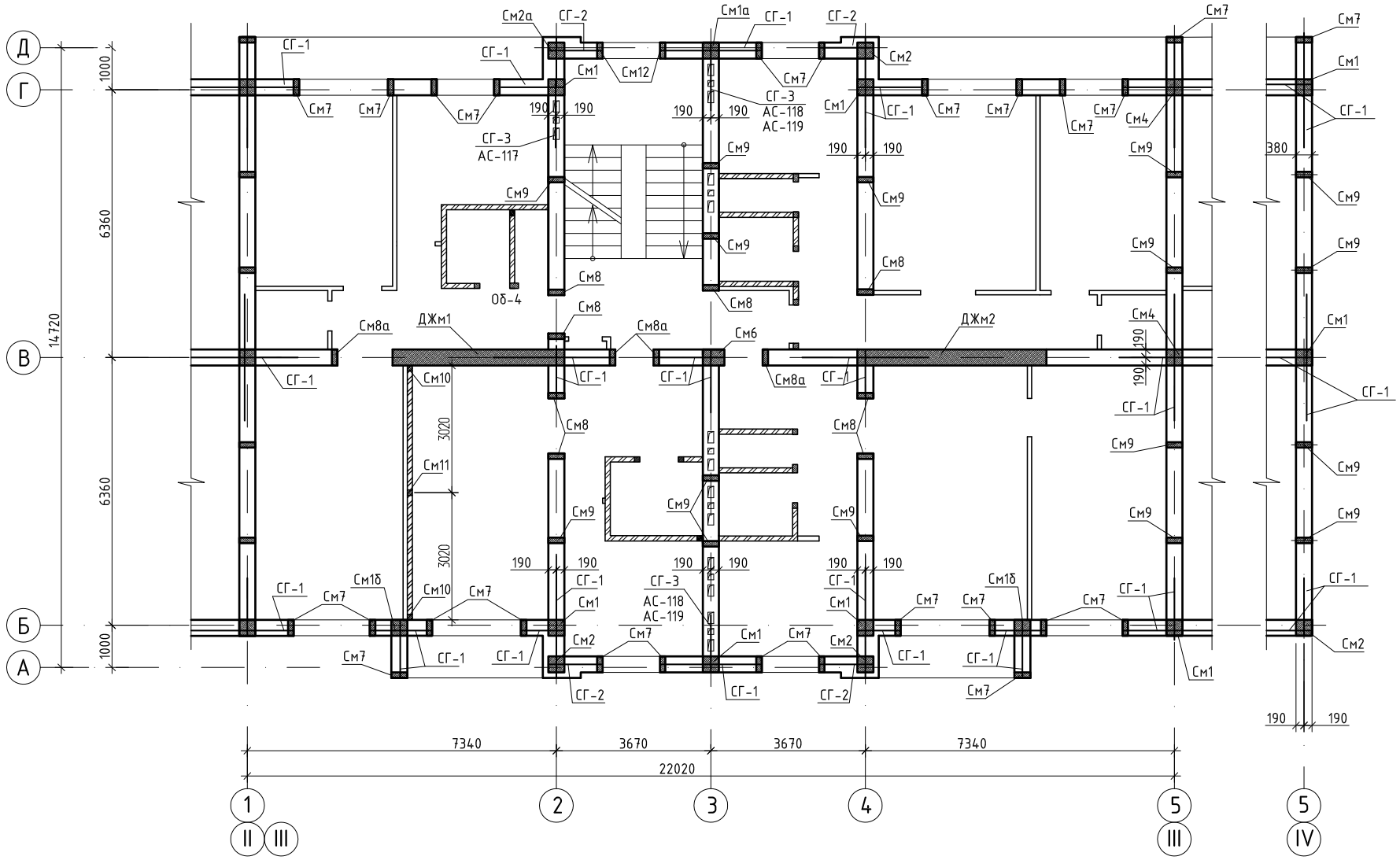

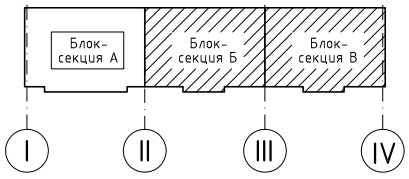

1. Спецификацию элементов монолитных сердечников и ведомость расхода стали на элемент смотри на листе АС-54.
2. Спецификацию элементов сеток смотри на листе АС-54.

Изм.	Кол.	Лист	Nдок.	Подпись	Дата
Разработал		Окунева			
Проверил		Протасова			
Н. контроль		Протасова			

1253-48-18-АС

60-ти квартирный жилой дом в 6микрорайоне г. Риддера ВКО (поз. 18)

60-ти квартирный жилой дом.

Стадия	Лист	Листов
РП	49	

Схема расположения сердечников и сеток типового этажа блок-секции Б в осях II-III; III-IV

ТОО "Востокагропромпроект" г.Усть-Каменогорск

Взамен инв. N

Подпись и дата

Инв. N подл.

См1, См1а, См1б

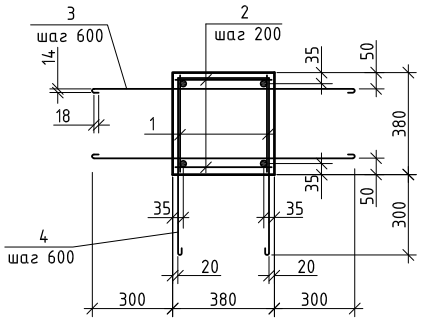

См2, См2а

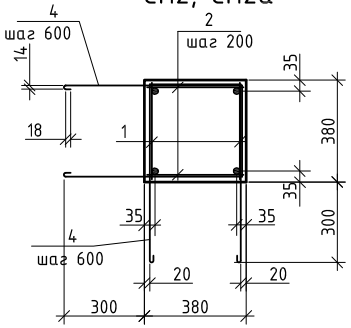

См3

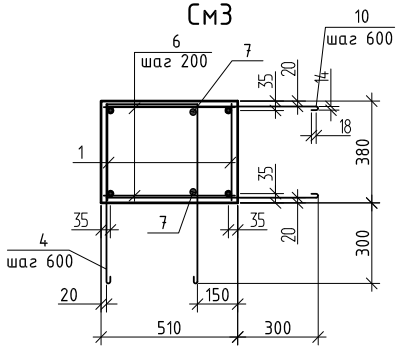

См4

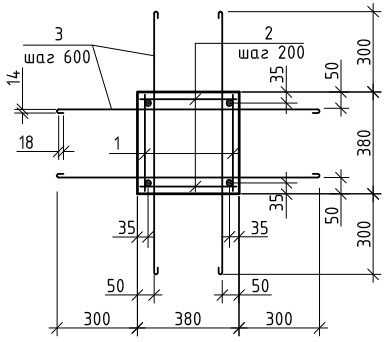

См5

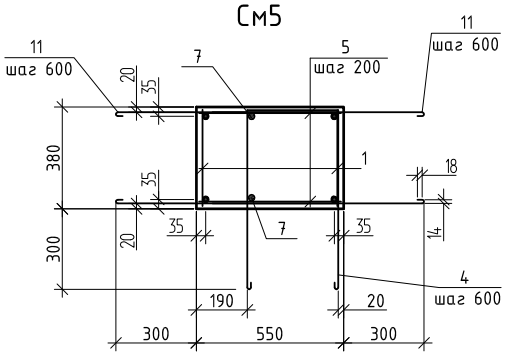

См6

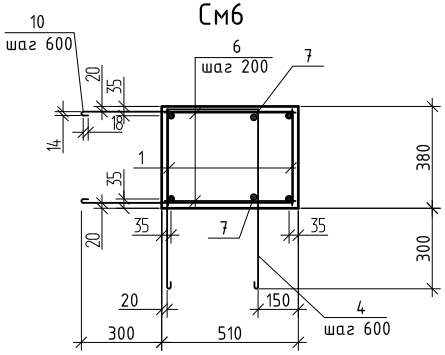

Спецификация элементов на один монолитный сердечник

Поз.	Обозначение	Наименование	Количество на исполнение									Масса ед.,кг.	Примеч.
			См1	См1а	См1б	См2	См2а	См3	См4	См5	См6		
		Сборочные единицы											
1	АС-53	Каркас КС1	18,8	14,56	24,20	24,2	19,36	4,84	18,8	4,24	21,50	3,64	п.м.
2	ГОСТ 5781-82*	ф8AI L=350	148	120	120	148	120		148	4		0,14	
3	ГОСТ 5781-82*	ф6AI L=1100	40	32	40				80			0,24	
4	ГОСТ 5781-82*	ф6AI L=1730	20	16	20	40	32	4		4	20	0,38	
5	ГОСТ 5781-82*	ф8AI L=530								24		0,21	
6	ГОСТ 5781-82*	ф8AI L=490						24			120	0,19	
7	ГОСТ 5781-82*	ф12AIII п.м.						4,84		4,24	18,80	0,89	
8	ГОСТ 5781-82*	ф16AIII L=220	80	64					80	16	40	0,35	
9	ГОСТ 5781-82*	ф16AIII L=1500			16	20	16	4		2	8	2,37	
10	ГОСТ 5781-82*	ф6AI L=2000						2			20	0,44	
11	ГОСТ 5781-82*	ф6AI L=2080								6		0,46	
12	ГОСТ 5781-82*	ф12AIII L=120						4		8	40	0,11	
13	ГОСТ 5781-82*	ф16AIII L=980	20	16	4				20	4	12	1,55	
14	ГОСТ 5781-82*	ф12AIII L=980						2		2	10	0,87	
		Материалы											
		Бетон класса В15	1,86	1,49	1,86	1,86	1,49	0,5	1,86	0,5	2,5		$м^3$

Деталь прохождения монолитного сердечника в уровне перекрытия

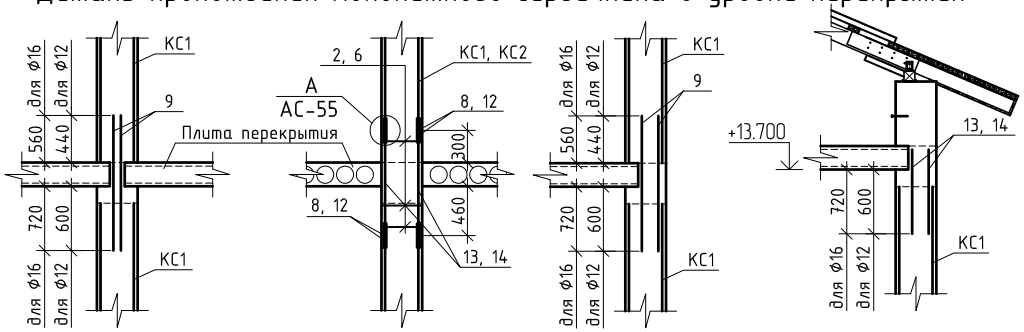

Ведомость расхода стали на сердечники см. лист АС-54.

Изм.	Кол.	Лист	Nдок.	Подпись	Дата	1253-48-18-АС			
						60-ти квартирный жилой дом в 6микрорайоне г. Риддера ВКО (поз. 18)			
Разработал		Окунева				60-ти квартирный жилой дом.	Стадия	Лист	Листов
Проверил		Протасова					РП	51	
Н. контроль		Протасова				Сердечник монолитный См1 ÷ См6	ТОО "Востокагропромпроект" г.Усть-Каменогорск		

Взамен инв. N | Подпись и дата | Инв. N подл.

См7, См12 См13

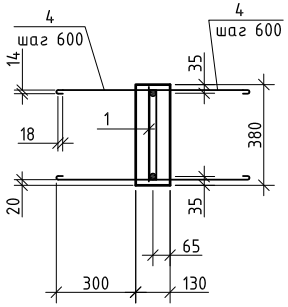

См8, См8а

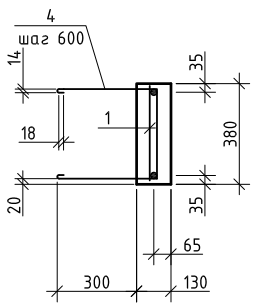

См9

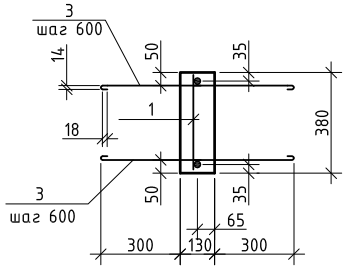

См10, См14

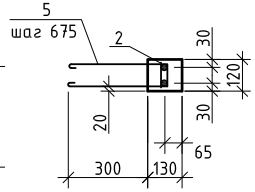

См11, См15

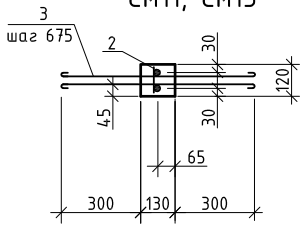

Спецификация элементов на один монолитный сердечник

Поз.	Обозначение	Наименование	Количество на исполнение										Масса ед.,кг.	Примеч.
			См7	См8	См8а	См9	См10	См11	См12	См13	См14	См15		
		Сборочные единицы												
1	АС-53	Каркас КС2	12,1	9,4	12,1	9,4			6.29	3,31			2,26	п.м.
2	АС-53	Каркас КС3					2,58	2,58			2,18	2,0	1,90	п.м.
3	ГОСТ 5781-82*	Ø6AI L=810				40		8				6	0,18	
4	ГОСТ 5781-82*	Ø6AI L=1160	25	20	20				24	7			0,26	
5	ГОСТ 5781-82*	Ø6AI L=910					4				4		0,20	
6	ГОСТ 5781-82*	Ø12AIII L=120		40		40			32	4			0,11	
7	ГОСТ 5781-82*	Ø12AIII L=1260	8		8								1,12	
8	ГОСТ 5781-82*	Ø12AIII L=980	2	10	2	10				1			0,87	
9	ГОСТ 5781-82*	Ø6AI L=350		14		14			12				0,08	
10	ГОСТ 5781-82*	Ø12AIII L=1310							6				1,16	
11	ГОСТ 5781-82*	Ø12AIII L=650							4				0,58	
		Материалы: Бетон класса В15	0,64	0,64	0,64	0,64	0,04	0,04	0,43	0,15	0,03	0,03		$м^3$

Деталь прохождения монолитного сердечника в уровне перекрытия

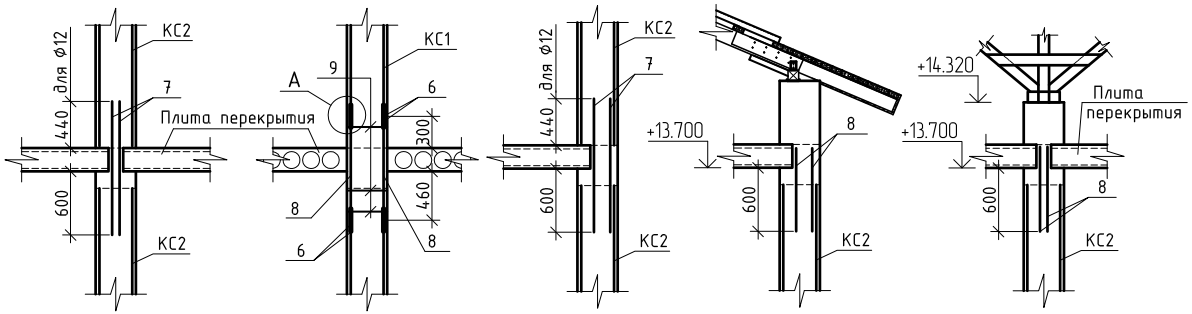

Деталь прохождения монолитного сердечника См12 в уровне окна лестничной клетки

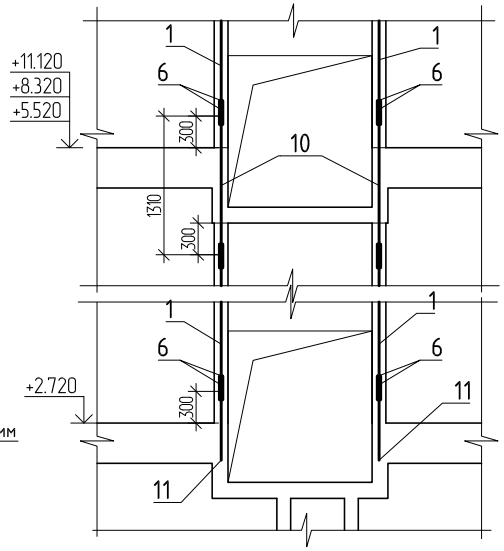

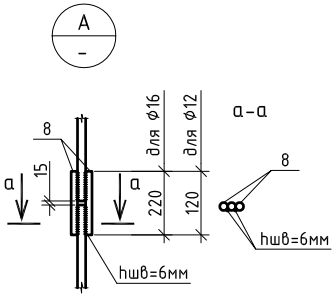

1. Ведомость расхода стали на сердечники см. лист АС-54.
2. Сердечники См10, См11, См14 крепить к полу и перекрытию в соответствии с узлами 5, 4. Узлы смотреть лист АС-66-2.

Расход материалов на крепление сердечников (на все блок-секции):
- полоса -5х90 L=240 - 58шт.(49,14кг);
- полоса -5х90 L=90 - 58шт. (18,43кг);
- уголок L90х56х6 L=110 - 58шт. (42,75кг).

Изм.	Кол.	Лист	Nдок.	Подпись	Дата	1253-48-18-АС			
						60-ти квартирный жилой дом в 6микрорайоне г. Риддера ВКО (поз. 18)			
Разработал		Окунева				60-ти квартирный жилой дом.	Стадия	Лист	Листов
Проверил		Протасова					РП	52	
Н. контроль		Протасова				Сердечник монолитный См7 ÷ См15	ТОО "Востокагропромпроект" г.Усть-Каменогорск		

Взамен инв. N

Подпись и дата

Инв. N подл.

КС1, КС2

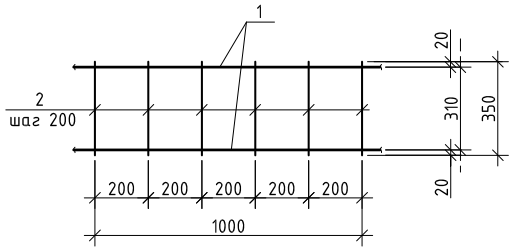

КС3

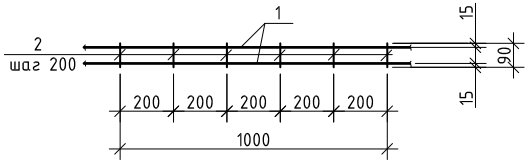

Спецификация элементов каркасов

Поз.	Обозначение	Наименование	Кол.	Масса ед.,кг.	Примеч.
		КС1			
		Сборочные единицы		3,64	
1		ø16AIII ГОСТ 5781-82* L=1000	2	1,58	3,16 кг
2		ø6AI ГОСТ 5781-82* L=350	6	0.08	0.48 кг
		КС2			
		Сборочные единицы		2.26	
1		ø12AIII ГОСТ 5781-82* L=1000	2	0.89	1.78 кг
2		ø6AI ГОСТ 5781-82* L=350	6	0.08	0.48 кг
		КС3			
		Сборочные единицы		1.90	
1		ø12AIII ГОСТ 5781-82* L=1000	2	0.89	1.78 кг
2		ø6AI ГОСТ 5781-82* L=90	6	0.02	0.12 кг

1. Сварку производить электродами Э42А по ГОСТ 14098-2014.

Взамен инв. N

Подпись и дата

Инв. N подл.

Изм.	Кол.	Лист	Nдок.	Подпись	Дата	1253-48-18-АС			
						60-ти квартирный жилой дом в 6микрорайоне г. Риддера ВКО (поз. 18)			
Разработал		Окунева				60-ти квартирный жилой дом.	Стадия	Лист	Листов
Проверил		Протасова					РП	53	
Н. контроль		Протасова				Каркас КС1 ÷ КС3	ТОО "Востокагропромпроект" г.Усть-Каменогорск		

Ведомость расхода стали на элемент, кг

Марка элемента	Изделия арматурные						Всего
	Арматура класса						
	A-III			A-I			
	ГОСТ 5781-82*			ГОСТ 5781-82*			
	⌀16	⌀12	Итого	⌀8	⌀6	Итого	
Сердечник монолитный См1	118,41	–	118,41	20,72	26,22	46,94	165,35
Сердечник монолитный См1а	93,21	–	93,21	16,8	20,75	37,55	130,76
Сердечник монолитный См1б	120,59	–	120,59	16,8	28,82	45,62	166,21
Сердечник монолитный См2	123,87	–	123,87	20,72	26,82	47,54	171,41
Сердечник монолитный См2а	99,1	–	99,1	16,8	21,45	38.25	137,35
Сердечник монолитный См3	24,77	6,49	31,26	4,56	4,72	9,28	40,54
Сердечник монолитный См4	118,41	–	118,41	20,72	28,22	48,94	167,35
Сердечник монолитный См5	29,94	6,39	36,33	5,6	6,32	11,92	48,25
Сердечник монолитный См6	119,5	29,83	149,33	22,8	26,72	49,52	198,85
Сердечник монолитный См7	–	32,24	32,24	–	12,31	12,31	44,55
Сердечник монолитный См8	–	29,83	29,83	–	10,83	10,83	40,66
Сердечник монолитный См8а	–	32,24	32,24	–	11,01	11,01	43,25
Сердечник монолитный См9	–	29,83	29,83	–	12,83	12,83	42,66
Сердечник монолитный См10	–	4,59	4,59	–	1,11	1,11	5,7
Сердечник монолитный См11	–	4,59	4,59	–	1,75	1,75	6,34
Сердечник монолитный См12	–	24,0	24,0	–	10,22	10,22	34,22
Сердечник монолитный См13	–	7,2	7,2	–	3,41	3,41	10,61
Сердечник монолитный См14	–	3,88	3,88	–	1,06	1,06	4,94
Сердечник монолитный См15	–	3,56	3,56	–	1,32	1,32	4,88

Спецификация элементов сердечников монолитных

Поз.	Обозначение	Наименование	Кол-во на исполнение					Масса ед.,кг.	Примеч.
			I-II	II-III	III-IV		Всего		
См1	АС-51	Сердечник монолитный См1	8	6	7		21		
См1а	АС-51	Сердечник монолитный См1а	1	1	1		3		
См1б	АС-51	Сердечник монолитный См1б	2	2	2		6		
См2	АС-51	Сердечник монолитный См2	4	3	4		11		
См2а	АС-51	Сердечник монолитный См2а	1	1	1		3		
См3	АС-51	Сердечник монолитный См3	1	1	1		3		
См4	АС-51	Сердечник монолитный См4	2	2	–		4		
См5	АС-51	Сердечник монолитный См5	1	1	1		3		
См6	АС-51	Сердечник монолитный См6	1	1	1		3		
См7	АС-52	Сердечник монолитный См7	26	25	25		76		
См8	АС-52	Сердечник монолитный См8	8	8	8		24		
См8а	АС-52	Сердечник монолитный См8а	4	4	4		13		
См9	АС-52	Сердечник монолитный См9	16	12	12		40		
См10	АС-52	Сердечник монолитный См10	10	10	10		40		
См11	АС-52	Сердечник монолитный См11	5	5	5		20		
См12	АС-52	Сердечник монолитный См12	2	2	2		6		
См13	АС-52	Сердечник монолитный См13	2	2	2		6		
См14	АС-52	Сердечник монолитный См14	4	4	4		12		
См15	АС-52	Сердечник монолитный См15	–	–	1		1		см.прим. п.6

Спецификация элементов сеток

Поз.	Обозначение	Наименование	Кол-во на исполнение				Масса ед.,кг.	Примеч.
			I-II	II-III	III-IV	Всего		
СГ-1	2.130-6с вып.1	Сетка СГ-1	1181,49	1010,84	1010,84	3507,01	0,75	п.м.
СГ-2	2.130-6с вып.1	Сетка СГ-2	101,28	101,28	101,28	303,84	0,78	п.м.

1. Сердечники должны быть открытыми не менее чем с одной стороны.
Сердечники должны соединяться с антисейсмическими поясами.
Продольную арматуру пропустить через тело монолитной перемычки.
Горизонтальную арматуру стен и антисейсмических поясов следует пропускать через вертикальные железобетонные включения (сердечники).
2. В спецификации элементов сердечников монолитных, в графе "Всего" расход дан на все здание.
3. Поперечные стержни сетки СГ-1, СГ-2 привязать к вертикальным стержням сердечников вязальной проволокой.
4. Стыкование каркасов производить вразбежку по длине сердечника.
5. Сварку производить электродами Э42А по ГОСТ 14098-2014.
6. Сердечник См15 замаркирован на листе АС-57.

Изм.	Кол.	Лист	Nдок.	Подпись	Дата	1253-48-18-АС		
						60-ти квартирный жилой дом в 6микрорайоне г. Риддера ВКО (поз. 18)		
Разработал		Окунева				60-ти квартирный жилой дом.	Стадия: РП	Лист: 54
Проверил		Протасова						
Н. контроль		Протасова				Спецификация элементов сердечников монолитных и сеток. Ведомость расхода стали на элемент.	ТОО "Востокагропромпроект" г.Усть-Каменогорск	

Взамен инв. N | Подпись и дата | Инв. N подл.

Армирование стен фронтона по оси "А" в осях 2-4, по оси "Д" в осях 4-2

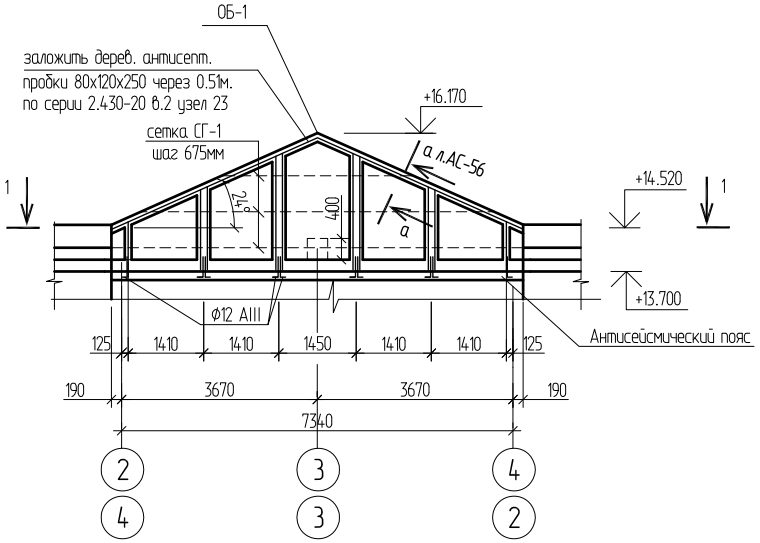

1 - 1

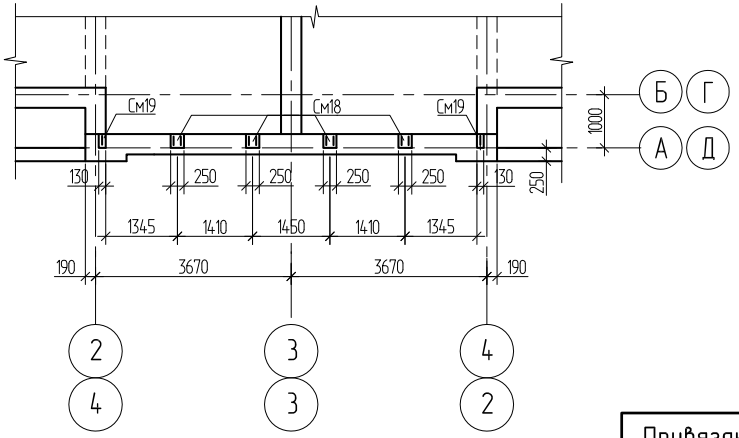

Спецификация элементов

Поз.	Обозначение	Наименование	Кол.	Масса ед, кг	Примеч.
СГ1	Сер.2.130-6с вып.1	Сетка СГ1 п.м.	18,20	0,75	
См18	АС-56	Монолитный сердечник См18 п.м.	6,50		
См19	АС-56	Монолитный сердечник См19 п.м.	1,20		
ОБ-1	АС-56	Монолитный пояс п.м.	8,70		
		12-А-III ГОСТ 5781-82*, L=600	10	0,53	

Ведомость расхода стали на элемент, кг

Марка элемента	Арматурные изделия				Всего
	Арматура класса				
	AI	Итого	AIII	Итого	
	ГОСТ 5781-82*		ГОСТ 5781-82*		
	ф6		ф12		
Монолитные сердечники и ОБ-1	17,90	17,90	77,04	77,04	94,94

1. Данный лист смотреть с листами АС-56, АС-71.
2. Спецификация дана на один фронтон. Всего фронтонов 6 шт.

Привязан 1253-48-18-АС

Исполнил	Окунева	
Проверил	Илюбаев	
Инв. №		

Изм.	Колич.	Лист	№док.	Подпись	Дата	1175-11-1-АС			
						5 этажный 60-ти квартирный жилой дом в 19 жилом районе г. Усть-Каменогорск поз. 43 по генеральному плану.			
						60-ти квартирный жилой дом	Стадия	Лист	Листов
Разраб.		Гаврилова					РП	55	
Пров.		Левинская							
Н.контр.		Левинская				Армирование стен фронтона по оси "А" в осях 2-4; по оси "Д", в осях 4-2.	ТОО "Востокагропромпроект" г. Усть-Каменогорск		

Взам.инв.N | Подп. и дата | Инв.N подл.