См18

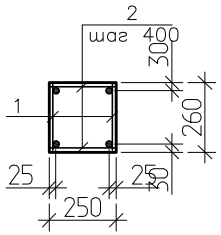

СМ19

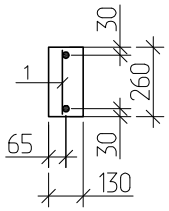

а-а (ОБ-1)

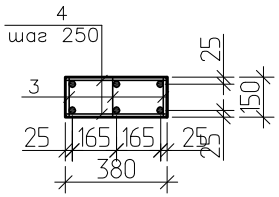

КС4

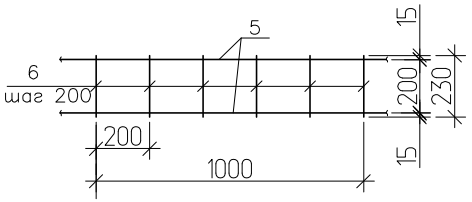

КС5

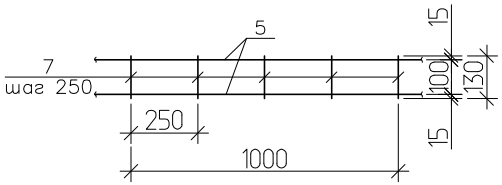

Спецификация элементов

Поз.	Обозначение	Наименование	Кол.	Масса ед, кг	Примеч.
		См18 (1 п.м.)			
		Сборочные единицы и детали:			
1	Данный лист	Каркас плоский КС4 п.м.	2	2,09	4,18кг
2		6-А-I ГОСТ 5781-82*, L=230	6	0,051	0,31кг
		Материалы:			
		Бетон кл.В15			0,065 м³
		См19 (1 п.м.)			
		Сборочные единицы и детали:			
1	Данный лист	Каркас плоский КС4 п.м.	1	2,09	2,09кг
		Материалы:			
		Бетон кл.В15			0,034 м³
		ОБ-1 (1 п.м.)			
		Сборочные единицы и детали:			
3	Данный лист	Каркас плоский КС5 п.м.	3	1,96	5,88кг
4		6-А-I ГОСТ 5781-82*, L=350	10	0,078	0,78кг
		Материалы:			
		Бетон кл.В15			0,060 м³

Спецификация элементов каркасов

Поз.	Обозначение	Наименование	Кол.	Масса ед, кг	Примеч.
		КС4			
		Сборочные единицы:			
5		12-А-III ГОСТ 5781-82*, L=1000	2	0,89	1,78кг
6		6-А-I ГОСТ 5781-82*, L=230	6	0,051	0,31кг
		КС5			
		Сборочные единицы:			
5		12-А-III ГОСТ 5781-82*, L=1000	2	0,89	1,78кг
7		6-А-I ГОСТ 5781-82*, L=130	6	0,030	0,18кг

1. Данный лист смотреть совместно с листом АС-55.

Привязан 1253-48-18-АС

Исполнил	Окунева	
Проверил	Илюбаев	
Инв. №		

Взам.инв.N

Подп. и дата

Инв.N подл.

Изм.	Колич.	Лист	№док.	Подпись	Дата
Разраб.		Гаврилова			
Пров.		Левинская			
Н.контр.		Левинская			

1175-11-1-АС

5 этажный 60-ти квартирный жилой дом в 19 жилом районе г. Усть-Каменогорск поз. 43 по генеральному плану.

60-ти квартирный жилой дом

Стадия	Лист	Листов
РП	56	

Армирование стен фронтонов. См18,См19,ОБ-1. Каркасы КС-4,КС-5

ТОО "Востокагропромпроект" г. Усть-Каменогорск

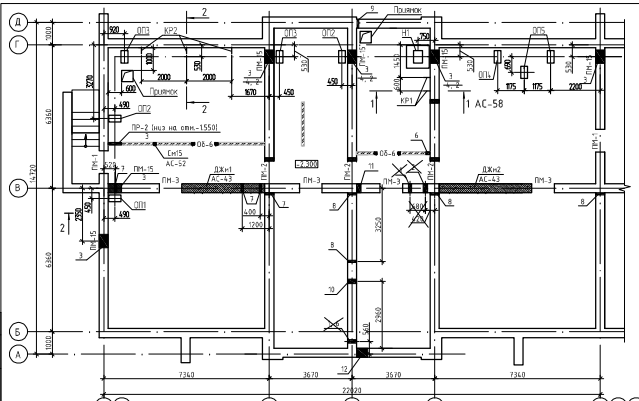

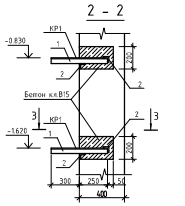

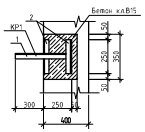

Спецификация перемычек

Поз.	Обозначение	Наименование	Кол. на исполнение					Масса ед. кг	Примечание
			Этаж-ном	1эт.	Тех.этаж ма.	Чердак	Всего		
ПМ-1	АС-66	Перемычка ПМ-1	2	-	-	-	2		
ПМ-2	АС-66	Перемычка ПМ-2	3	-	-	-	3		
ПМ-3	АС-66	Перемычка ПМ-3	4	-	-	-	4		
ПМ-4	АС-66	Перемычка ПМ-4	-	1	-	-	1		
ПМ-5	АС-66	Перемычка ПМ-5	-	1	-	-	1		
ПМ-6	АС-66	Перемычка ПМ-6	-	5	6	-	29		
ПМ-7	АС-66	Перемычка ПМ-7	-	4	4	-	20		
ПМ-8	АС-66	Перемычка ПМ-8	-	2	2	-	10		
ПМ-9	АС-66	Перемычка ПМ-9	-	1	1	-	5		
ПМ-10	АС-66	Перемычка ПМ-10	-	2	2	-	10		
ПМ-11	АС-66	Перемычка ПМ-11	-	2	2	-	10		
ПМ-12	АС-66	Перемычка ПМ-12	-	1	1	-	5		
ПМ-13	АС-66	Перемычка ПМ-13	-	1	1	-	5		
ПМ-14	АС-66	Перемычка ПМ-14	-	1	1	-	5		
ПМ-15	АС-66	Перемычка ПМ-15	1	-	-	-	1		
ПМ-15а	АС-66	Перемычка ПМ-15а	1	-	-	-	1		
ПМ-15в	АС-66	Перемычка ПМ-15в	4	-	-	-	4		
1	Серия 1.038.1-1 вып.1	Перемычка 1ПБ10-1	-	1	1	-	5	20	
2	Серия 1.038.1-1 вып.1	Перемычка 2ПБ13-1	1	4	4	-	21	54	

1. Данный лист смотри совместно с листом АС-29; АС-31.
2. Ведомость перемычек смотри на листе АС-66.
3. Над отверстиями ВК, ОВ шириной 500 мм и менее, выполнить рядовые перемычки из расчета один стержень Ф10АIII на каждые 120 мм толщины стены в слое цементного раствора толщиной 30 мм заделкой на опоры по 250 мм и соединить поперечной арматурой Ф6АI с шагом 300мм. Расход арматуры Ф10АIII ГОСТ 5781-82* составляет 84,62 кг; Ф6АI ГОСТ 5781-82* составляет 9,26 кг.
4. Кронштейны КР1 после монтажа окрасить эмалью ПФ-115 ГОСТ 6465-76* в два слоя по грунтовке ГФ 021 ГОСТ 25129-82* при общей толщине покрытия 55 мкм.
5. Количество неподвижных опор Н1-1шт., опорных подушек ОП-1-1шт., ОП-2-2шт., ОП-3-2шт., ОП-4-1шт., ОП-5-2шт, приямков-2шт.

Спецификация элементов

Поз.	Обозначение	Наименование	Кол	Масса ед.кг	Примеч
КР1		Кронштейн КР1	10	3,95	
		Кронштейн КР1			3.95кг
1	ГОСТ 8509-93	L 50х5 L=550	1	2.07	2.07кг
2	ГОСТ 8509-93	L 50х5 L=250	2	0.94	1.88кг
		Приямок			
Р1	Данный лист	Решетка Р1	1	13.26	
1	Серия 1.400-15 вып.1	Закладное изделие МН54.8 L=550	2.4	4.2	
		Материалы: Бетон кл. В7.5	0.39		$м^3$
		Решетка Р1		13.26	
1	ГОСТ 8509-93	L50х5 L=580	4	2.19	
2	ГОСТ 5781-82*	Ф12 L=560	9	0.5	

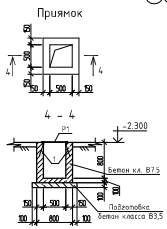

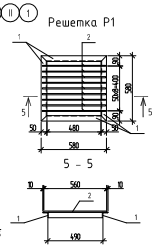

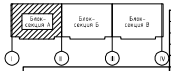

Привязан 1253-48-18-АС							1175-11-1-АС		
							5 этажный 60-ти квартирный жилой дом в 19 жилом районе г. Усть-Каменогорск поз. 43 по генеральному плану		
			Изм.	Кол.уч	Лист	№док.	Подп.	Дата	
			Разработал	Кибец			60-ти квартирный жилой дом	Стадия	Лист	Листов
Исполнил	Окунева		Проверил	Лебинская				РП	57	
Проверил	Линдаев		Н. контр.	Лебинская			Схема расположения перемычек и отверстий техподполья блок-секции "А" в осях "I-II"	ТОО "Востокагропромпроект" г.Усть-Каменогорск	
Инв. №									

Взам. инв. №

Подп. и дата

Инв. № подл.

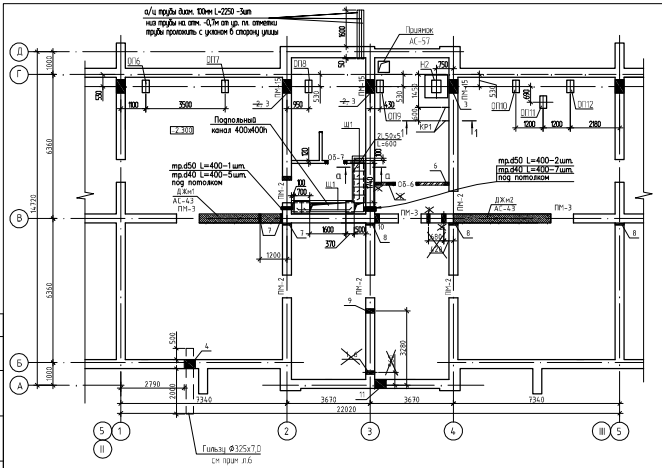

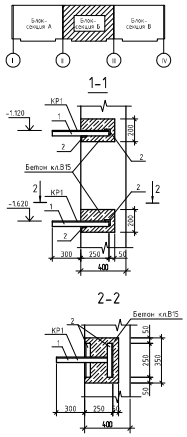

Спецификация перемычек

Поз.	Обозначение	Наименование	Кол. на исполнение					Масса ед. кг	Приме-чание
			Пе-рвичное	1эт.	Типобл-ка	Чердак	Всего		
ПМ-2	АС-66	Перемычка ПМ-2	5	-	-	-	5		
ПМ-3	АС-66	Перемычка ПМ-3	3	-	-	-	3		
ПМ-4	АС-66	Перемычка ПМ-4	-	1	-	-	1		
ПМ-5	АС-66	Перемычка ПМ-5	-	1	-	-	1		
ПМ-6	АС-66	Перемычка ПМ-6	-	5	6	-	29		
ПМ-7	АС-66	Перемычка ПМ-7	-	4	4	-	20		
ПМ-8	АС-66	Перемычка ПМ-8	-	2	2	-	10		
ПМ-9	АС-66	Перемычка ПМ-9	-	1	1	-	5		
ПМ-10	АС-66	Перемычка ПМ-10	-	2	2	-	10		
ПМ-11	АС-66	Перемычка ПМ-11	-	2	2	-	10		
ПМ-12	АС-66	Перемычка ПМ-12	-	1	1	-	5		
ПМ-13	АС-66	Перемычка ПМ-13	-	1	1	-	5		
ПМ-14	АС-66	Перемычка ПМ-14	-	1	1	-	5		
ПМ-15б	АС-66	Перемычка ПМ-15б	3	-	-	-	3		
1	Серия 1.038.1-1 вып.1	Перемычка 1ПБ10-1	-	1	1	-	5	20	
2	Серия 1.038.1-1 вып.1	Перемычка 2ПБ13-1	-	2	2	-	10	54	

1. Данный лист смотри совместно с листом АС-29, АС-32.
2. Ведомость перемычек смотри на листе АС-66.
3. Над отверстиями ВК, ОВ шириной 500 мм и менее, выполнить рядовые перемычки из расчета один стержень Ф10АII на каждые 120 мм толщины стены в слое цементного раствора толщиной 30 мм запуском на опоры по 250 мм и соединить поперечной арматурой Ф6АI с шагом 300мм. Расход арматуры Ф10АIII ГОСТ 5781-82* составляет 81,29кг, Ф6АI ГОСТ 5781-82* составляет 8,75 кг.
4. Кронштейны КР1 после монтажа окрасить эмалью ПФ-115 ГОСТ 6465-76* в два слоя по грунтовке ГФ 021 ГОСТ 25129-82* при общей толщине покрытия 55 мкм.
5. Расход материалов для пропуска кабелей через стены - труба (ГОСТ10704-91 Ф40 -4,8м.пог.,Ф50-1,2м.пог.
6. Гильзу Ф325х7,0 проложить через отверстие с уклоном в сторону улицы, выполнить герметизацию отверстия эластичным бало/газонепроницаемым материалом.
Расход материалов для ввода трубы Ф325х7,0 равен 2,9м(159,21кг).
7. Количества неподвижных опор Н2-1шт., опорных подушек ОП-6-1шт., ОП-7-1шт., ОП-8-1шт., ОП-9-1шт., ОП-10-1шт., ОП-11-1шт, приямков-1шт.

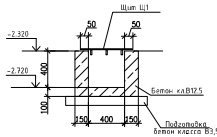

Спецификация элементов

Поз.	Обозначение	Наименование	Кол	Масса ед.кг	Примеч.
Щ1	АС-59	Щит Щ1	8	8.66	69.28 кг
		Бетон кл.В12.5	1.0		Подпольный канал, м3
КР1		Кронштейн КР1	4	3,95	
		Кронштейн КР1			3.95кг
1	ГОСТ 8509-93	∟ 50х5 L=550	1	2.07	2.07кг
2	ГОСТ 8509-93	∟ 50х5 L=250	2	0.94	1.88кг

Привязан 1253-48-18-АС

Исполнил	Зиганева	
Проверил	Ахмеров	
Инв. №		

Изм.	Кол. уч.	Лист	№ док.	Подп.	Дата

1175-11-1-АС

5 этажный 60-ти квартирный жилой дом в 19 жилом районе г. Усть-Каменогорск поз. 43 по генеральному плану

Разработал	Кобец	
Проверил	Лебанская	
Н. контр.	Лебанская	

60-ти квартирный жилой дом

Стадия	Лист	Листов
РП	58	

Схема расположения перемычек и отверстий техподполья блок-секции "Б" в осях "II-III"

ТОО "Востокагропромпроект" г.Усть-Каменогорск

Инв. № подл. | Подп. и дата | Взам. инв. №

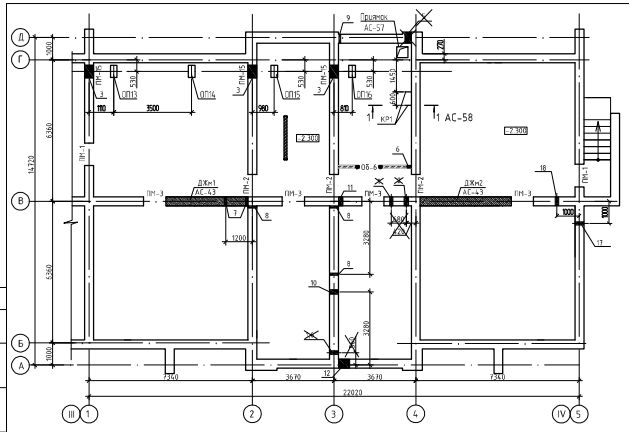

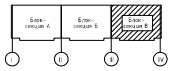

Спецификация перемычек

Поз.	Обозначение	Наименование	Кол. на исполнение					Масса ед. кг	Приме-чание
			Тех-подвал	Тэтж	Тэлобл эт.	Чердак	Всего		
ПМ-1	АС-66	Перемычка ПМ-1	2	-	-	-	2		
ПМ-2	АС-66	Перемычка ПМ-2	3	-	-	-	3		
ПМ-3	АС-66	Перемычка ПМ-3	4	-	-	-	4		
ПМ-4	АС-66	Перемычка ПМ-4	-	1	-	-	1		
ПМ-5	АС-66	Перемычка ПМ-5	-	1	-	-	1		
ПМ-6	АС-66	Перемычка ПМ-6	-	5	6	-	29		
ПМ-7	АС-66	Перемычка ПМ-7	-	4	4	-	20		
ПМ-8	АС-66	Перемычка ПМ-8	-	2	2	-	10		
ПМ-9	АС-66	Перемычка ПМ-9	-	1	1	-	5		
ПМ-10	АС-66	Перемычка ПМ-10	-	2	2	-	10		
ПМ-11	АС-66	Перемычка ПМ-11	-	2	2	-	10		
ПМ-12	АС-66	Перемычка ПМ-12	-	1	1	-	5		
ПМ-13	АС-66	Перемычка ПМ-13	-	1	1	-	5		
ПМ-14	АС-66	Перемычка ПМ-14	-	1	1	-	5		
ПМ-15б	АС-66	Перемычка ПМ-15б	2	-	-	-	2		
1	Серия 1.038.1-1 вып.1	Перемычка 1ПБ10-1	-	1	1	-	5	20	
2	Серия 1.038.1-1 вып.1	Перемычка 2ПБ13-1	-	2	2	-	10	54	

1. Данный лист смотри совместно с листом АС-30, АС-33.
2. Ведомость перемычек смотри на листе АС-66.
3. Над отверстиями ВК, ОВ шириной 500 мм и менее, выполнить рядовые перемычки из расчета один стержень Ф10АIII на каждые 120 мм толщины стены в слое цементного раствора толщиной 30 мм запуском на опоры по 250 мм и соединить поперечной арматурой Ф6АI с шагом 300мм. Расход арматуры Ф10АIII ГОСТ 5781-82* составляет 83,51кг, Ф6АI ГОСТ 5781-82* составляет 9,09 кг.
4. Кронштейны КР1 после монтажа окрасить эмалью ПФ-115 ГОСТ 6465-76* в два слоя по грунтовке ГФ 021 ГОСТ 25129-82* при общей толщине покрытия 55 мкм.
5. Количество опорных подушек ОП-12-1шт., ОП-13-1шт., ОП-14-1шт., ОП-15-1шт., ОП-16-1шт., приямков-1шт.

Щит Щ1

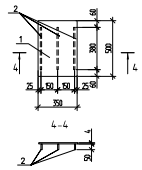

Спецификация элементов

Поз.	Обозначение	Наименование	Кол.	Масса ед.кг	Примеч.
КР1		Кронштейн КР1	4	3.95	
		Кронштейн КР1			3.95кг
1	ГОСТ 8509-93	∟ 50х5 L=550	1	2.07	2.07кг
2	ГОСТ 8509-93	∟ 50х5 L=250	2	0.94	1.88кг
		Щит Щ1			
1	ГОСТ 103-2006	-5х350 L=500	1	6.86	6.86кг
2	ГОСТ 103-2006	-4х50 L=380	3	0.60	1.80кг

Привязан 1253-48-18-АС							
Исполнил	Окунева		Изм.	Кол. уч.	Лист	№ док.	Подп.	Дата
Проверил	Ижбаев		Разработал	Кибец			
Инв. №			Проверил	Левинская			
			Н. контр.	Левинская			

1175-11-1-АС

5 этажный 60-ти квартирный жилой дом в 19 жилом районе г. Усть-Каменогорск поз. 43 по генеральному плану

60-ти квартирный жилой дом

Стадия	Лист	Листов
РП	59	

Схема расположения перемычек и отверстий техподполья блок-секции "В" в осях "III-IV"

ТОО "Востоказгипроинтрокт" г.Усть-Каменогорск

А4х3

Инв. № подл. | Подп. и дата | Взам. инв. №

Неподвижная опора Н1, Н2

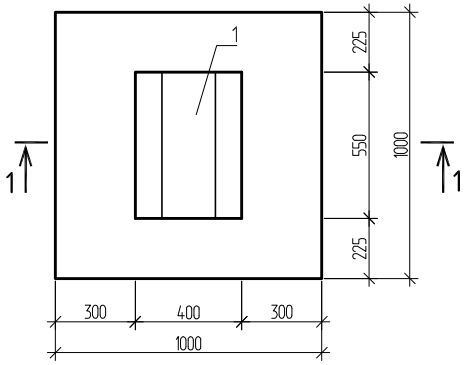

1 - 1

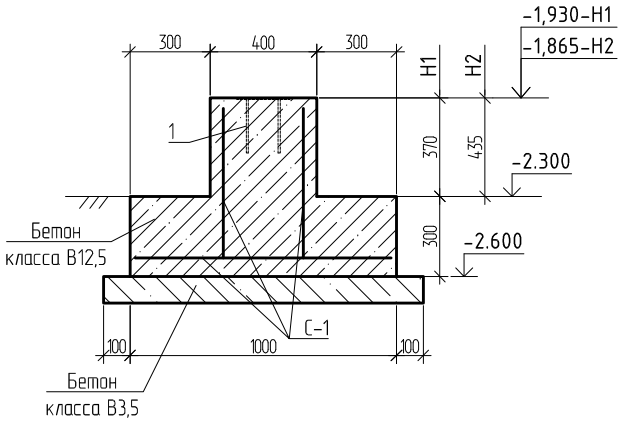

-1,805-ОП16
-1,815-ОП15
-1,825-ОП14
-1,835-ОП13
-1,845-ОП12
-1,850-ОП11
-1,855-ОП10
-1,875-ОП9
-1,880-ОП8
-1,895-ОП7
-1,905-ОП6
-1,915-ОП5
-1,920-ОП4
-1,950-ОП3
-1,940-ОП2
-1,930-ОП1

ОП1 ÷ ОП16

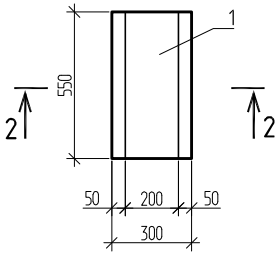

2 - 2

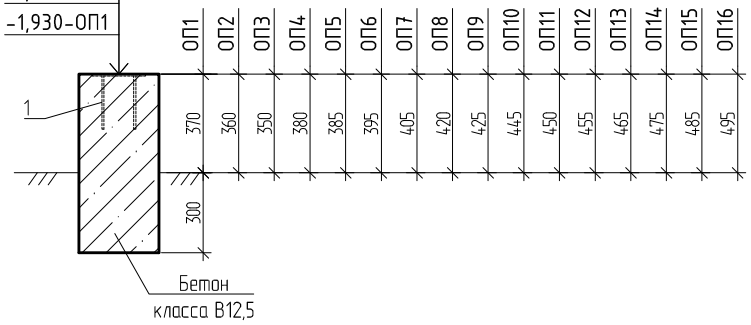

Спецификация элементов

Поз.	Обозначение	Наименование	Кол.	Масса ед.кг	Примеч.
		Неподвижная опора Н1			
С-1	ГОСТ 23279-2012	Сетка 4С $\frac{6AIII-200}{6AIII-200}$	1,5	2,22	$м^2$
1	Серия 1.400-15 вып.1	Закладное изделие МН129-1 L=550	1	5,61	
		Материалы: бетон кл. В12.5	0,38		$м^3$
		бетон кл. В3.5	0,14		$м^3$
		Неподвижная опора Н2			
С-1	ГОСТ 23279-2012	Сетка 4С $\frac{6AIII-200}{6AIII-200}$	1,55	2,22	$м^2$
1	Серия 1.400-15 вып.1	Закладное изделие МН129-1 L=550	1	5,61	
		Материалы: бетон кл. В12.5	0,4		$м^3$
		бетон кл. В3.5	0,14		$м^3$
		Опорная подушка ОП1-ОП5			
1	Серия 1.400-15 вып.1	Закладное изделие МН129-1 L=550	1	5,61	
		Материалы: бетон кл. В12.5	0,11		$м^3$
		Опорная подушка ОП6-ОП11			
1	Серия 1.400-15 вып.1	Закладное изделие МН129-1 L=550	1	5,61	
		Материалы: бетон кл. В12.5	0,12		$м^3$
		Опорная подушка ОП12-ОП16			
1	Серия 1.400-15 вып.1	Закладное изделие МН129-1 L=550	1	5,61	
		Материалы: бетон кл. В12.5	0,13		$м^3$

1. Данный лист смотри совместно с листом АС-57 ÷ АС-59.

Изм.	Кол.	Лист	Nдок.	Подпись	Дата
Разработал		Окунева			
Проверил		Протасова			
Н. контроль		Протасова			

1253-48-18-АС

60-ти квартирный жилой дом в 6микрорайоне г. Риддера ВКО (поз. 18)

60-ти квартирный жилой дом.

Стадия	Лист	Листов
РП	59-1	

Неподвижная опора Н1, Н2
Опора ОП1 ÷ ОП16

ТОО "Востокагропромпроект" г.Усть-Каменогорск

Взамен инв. N | Подпись и дата | Инв. N подл.

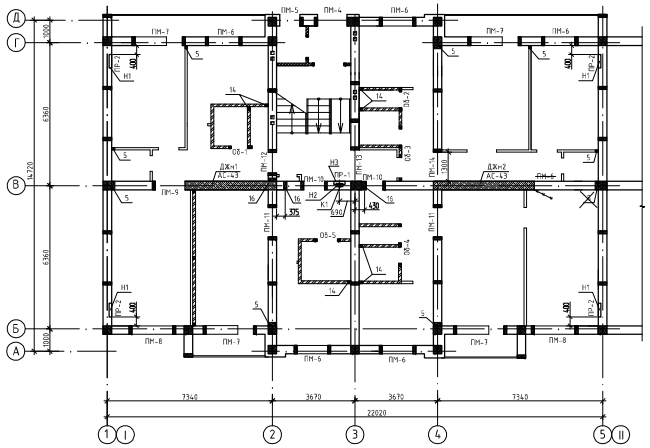

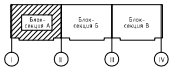

Ведомость расхода стали на один элемент, кг

Марка элемента	Изделия арматурные									Всего
	Арматура класса									
	AI		AIII							
	ГОСТ 5781-82*		ГОСТ 5781-82*							
	Ф8	Итого	Ф8	Ф10	Ф12	Ф14	Ф16	Ф18	Итого	
ПМ-1	-	-	-	3,68	-	-	-	-	3,68	3,68
ПМ-2	-	-	-	3,64	-	-	-	-	3,64	3,64
ПМ-3	6,72	6,72	-	1,82	-	7,16	-	-	8,98	15,7
ПМ-4	14,72	14,72	-	8,8	-	-	-	-	8,8	23,52
ПМ-5	11,96	11,96	-	6,88	-	-	-	-	6,88	18,84
ПМ-6	10,88	10,88	-	3,42	-	6,69	-	-	10,11	20,99
ПМ-7	16,8	16,8	-	5,16	-	-	-	16,74	21,9	38,7
ПМ-8	15,4	15,4	-	4,62	-	-	11,79	-	16,41	31,81
ПМ-9	11,2	11,2	-	3,3	-	-	8,49	-	11,79	22,99
ПМ-10	8,84	8,84	-	2,58	-	5,04	-	-	7,62	16,46
ПМ-11	10,88	10,88	-	6,6	-	-	-	-	6,6	17,48
ПМ-12	8,84	8,84	-	5,16	-	-	-	-	5,16	14,0
ПМ-13	11,56	11,56	-	7,02	-	-	-	-	7,02	18,58
ПМ-14	10,88	10,88	-	6,6	-	-	-	-	6,6	17,48
ПМ-15,ПМ-15а,ПМ-15б	7,7	7,7	-	4,02	-	-	-	-	4,02	11,72

1. Данный лист смотри совместно с листом АС-57, АС-31.
2. Спецификацию перемычек смотри на листе АС-57.
3. Над отверстиями ВК, ОВ шириной до 500 мм, выполнить рядовые перемычки из расчета один стержень Ф10AIII на каждые 120 мм толщины стены в слое цементного раствора толщиной 30 мм с запуском на опоры по 250 мм и соединить поперечной арматурой Ф6AI с шагом 300мм.

Расход арматуры см. лист АС-57.

Изм.	Кол. уч.	Лист	№ док.	Подп.	Дата	1175-11-1-АС
						5 этажный 60-ти квартирный жилой дом в 19 жилом районе г. Усть-Каменогорск поз. 43 по генеральному плану

Привязан 1253-48-18-АС			Разработал	Кибец		60-ти квартирный жилой дом	Стадия	Лист	Листов
Исполнил	Окунева		Проверил	Лебинская			РП	60	
Проверил	Ильдаев		Н. контр.	Лебинская		Схема расположения перемычек и отверстий 1 этажа блок-секции "А" в осях "I-III"	ТОО "Востокагропромпроект" г.Усть-Каменогорск		
Инв. №									

Взам. инв. №

Подп. и дата

Инв. № подл.

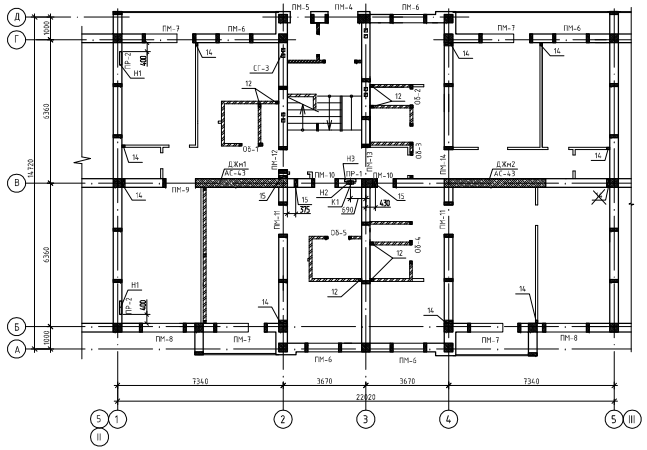

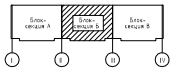

Ведомость расхода стали на один элемент, кг

Марка элемента	Изделия арматурные									Всего
	Арматура класса									
	AI		AIII							
	ГОСТ 5781-82*		ГОСТ 5781-82*							
	Ф8	Итого	Ф8	Ф10	Ф12	Ф14	Ф16	Ф18	Итого	
ПМ-2	-	-	-	3,64	-	-	-	-	3,64	3,64
ПМ-3	6,72	6,72	-	1,82	-	7,16	-	-	8,98	15,7
ПМ-4	14,72	14,72	-	8,8	-	-	-	-	8,8	23,52
ПМ-5	11,96	11,96	-	6,88	-	-	-	-	6,88	18,84
ПМ-6	10,88	10,88	-	3,42	-	6,69	-	-	10,11	20,99
ПМ-7	16,8	16,8	-	5,16	-	-	-	16,74	21,9	38,7
ПМ-8	15,4	15,4	-	4,62	-	-	11,79	-	16,41	31,81
ПМ-9	11,2	11,2	-	3,3	-	-	8,49	-	11,79	22,99
ПМ-10	8,84	8,84	-	2,58	-	5,04	-	-	7,62	16,46
ПМ-11	10,88	10,88	-	6,6	-	-	-	-	6,6	17,48
ПМ-12	8,84	8,84	-	5,16	-	-	-	-	5,16	14,0
ПМ-13	11,56	11,56	-	7,02	-	-	-	-	7,02	18,58
ПМ-14	10,88	10,88	-	6,6	-	-	-	-	6,6	17,48
ПМ-15Б	7,7	7,7	-	4,02	-	-	-	-	4,02	11,72

1. Данный лист смотри совместно с листом АС-58, АС-32.
2. Спецификацию перемычек смотри на листе АС-58.
3. Над отверстиями ВК, ОВ шириной до 500 мм, выполнить рядовые перемычки из расчета один стержень Ф10AIII на каждые 120 мм толщины стены в слое цементного раствора толщиной 30 мм с запуском на опоры по 250 мм и соединить поперечной арматурой Ф6AI с шагом 300мм. Расход арматуры см. лист АС-58.

Изм.	Кол. уч.	Лист	№ док.	Подп.	Дата	1175-11-1-АС
						5 этажный 60-ти квартирный жилой дом в 19 жилом районе г. Усть-Каменогорск поз. 43 по генеральному плану
Разработал		Кабец				60-ти квартирный жилой дом
Проверил		Лебинская				Схема расположения перемычек и отверстий 1 этажа блок-секции "Б" в осях "III-III"
Н. контр.		Лебинская				

Стадия	Лист	Листов
РП	61	

ТОО "Востокагропромпроект" г.Усть-Каменогорск

Привязан 1253-48-18-АС

Исполнил	Окунева	
Проверил	Ивлевой	
Инв. №		

Инв. № подл. | Подп. и дата | Взам. инв. №

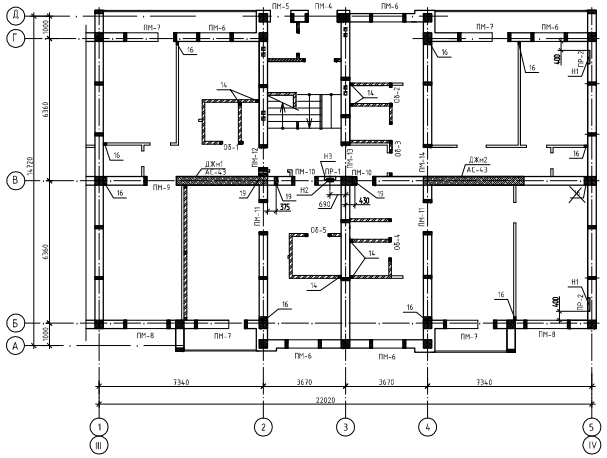

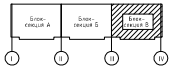

Ведомость расхода стали на один элемент, кг

Марка элемента	Изделия арматурные									Всего
	Арматура класса									
	AI		AIII							
	ГОСТ 5781-82*		ГОСТ 5781-82*							
	Ф8	Итого	Ф8	Ф10	Ф12	Ф14	Ф16	Ф18	Итого	
ПМ-1	-	-	-	3,68	-	-	-	-	3,68	3,68
ПМ-2	-	-	-	3,64	-	-	-	-	3,64	3,64
ПМ-3	6,72	6,72	-	1,82	-	7,16	-	-	8,98	15,7
ПМ-4	14,72	14,72	-	8,8	-	-	-	-	8,8	23,52
ПМ-5	11,96	11,96	-	6,88	-	-	-	-	6,88	18,84
ПМ-6	10,88	10,88	-	3,42	-	6,69	-	-	10,11	20,99
ПМ-7	16,8	16,8	-	5,16	-	-	-	16,74	21,9	38,7
ПМ-8	15,4	15,4	-	4,62	-	-	11,79	-	16,41	31,81
ПМ-9	11,2	11,2	-	3,3	-	-	8,49	-	11,79	22,99
ПМ-10	8,84	8,84	-	2,58	-	5,04	-	-	7,62	16,46
ПМ-11	10,88	10,88	-	6,6	-	-	-	-	6,6	17,48
ПМ-12	8,84	8,84	-	5,16	-	-	-	-	5,16	14,0
ПМ-13	11,56	11,56	-	7,02	-	-	-	-	7,02	18,58
ПМ-14	10,88	10,88	-	6,6	-	-	-	-	6,6	17,48
ПМ-15Б	7,7	7,7	-	4,02	-	-	-	-	4,02	11,72

1. Данный лист смотри совместно с листом АС-59, АС-33.
2. Спецификация перемычек смотри на листе АС-59.
3. Над отверстиями ВК, ОВ шириной до 500 мм, выполнить рядовые перемычки из расчета один стержень Ф10AIII на каждые 120 мм толщины стены в слое цементного раствора толщиной 30 мм с запуском на опоры по 250 мм и соединить поперечной арматурой Ф6AI с шагом 300мм.
Расход арматуры см. лист АС-59.

Привязан 1253-48-18-АС						
Исполнил	Скцнева					
Проверил	Ильдаев					
Инв. №						

Изм.	Кол. уч.	Лист	№ док.	Подп.	Дата	1175-11-1-АС
						5 этажный 60-ти квартирный жилой дом в 19 жилом районе г. Усть-Каменогорск поз. 43 по генеральному плану
Разработал		Кибец				60-ти квартирный жилой дом
Проверил		Лебинская				
Н. контр.		Лебинская				Схема расположения перемычек и отверстий 1 этажа блок-секции "В" в осях "III-IV"

Стадия	Лист	Листов
РП	62	

ТОО "Востокагропромпроект" г.Усть-Каменогорск

Взам. инв. №
Подп. и дата
Инв. № подл.

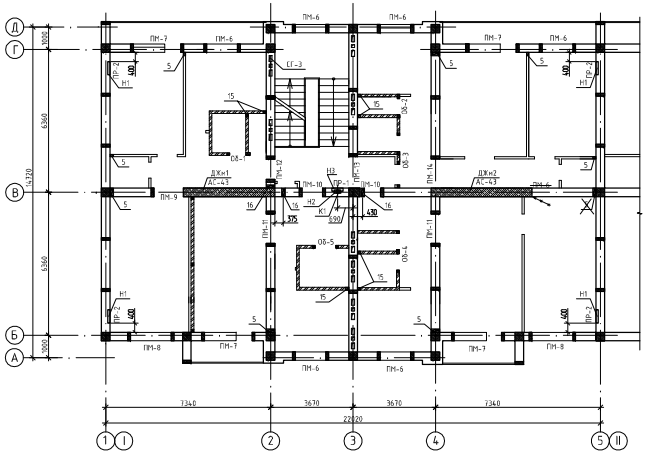
Д
Г
В
Б
А
ПМ-7
ПМ-6
ПМ-8
ПМ-9
ПМ-10
ПМ-11
ПМ-14
ПР-1
ПР-2
ПР-3
ПР-4
ПР-5
ПР-6
ПР-7
ПР-8
ПР-9
ПР-10
ПР-11
ПР-12
ПР-13
ПР-14
ПР-15
ПР-16
ПР-17
ПР-18
ПР-19
ПР-20
ПР-21
ПР-22
ПР-23
ПР-24
ПР-25
ПР-26
ПР-27
ПР-28
ПР-29
ПР-30
ПР-31
ПР-32
ПР-33
ПР-34
ПР-35
ПР-36
ПР-37
ПР-38
ПР-39
ПР-40

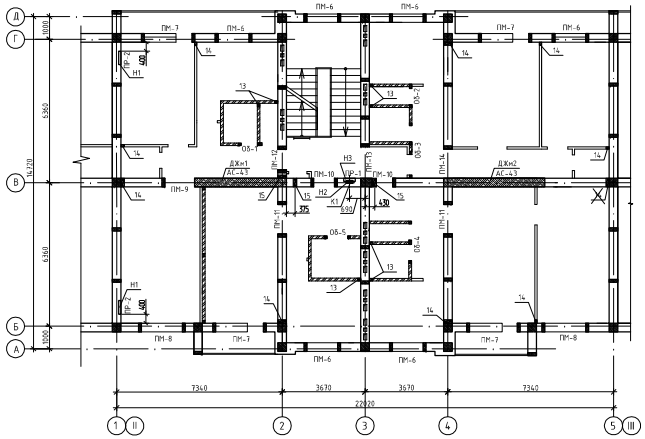

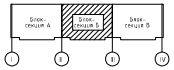

Таблица ниш и каналов

Поз.	Размер вxh, мм	Отм. низа отверстия	Примеч.
Н1	Ниша 600x800x130	+0,1;+2,9;+5,7;+8,5;+11,3	ОВ
Н2	Ниша 300x900x140	+1,3;+4,1;+6,9;+9,7;+12,5	ЭМ
Н3	Ниша 500x950x140	+1,3;+4,1;+6,9;+9,7;+12,5	ЭМ
К1	Канал 50x60	с-0,300 до+13,400	ЭМ

Таблица отверстий

Поз.	Размер вxh, мм	Отм. низа отверстия	Примеч.
~~1~~	~~150x100~~	~~-0,450~~	~~ОВ~~
~~2~~	~~200x150~~	~~-0,450~~	~~ОВ~~
3	600x400	-1,950	ОВ
4	500x500	-4,45	ВК
6	200x150	-0,50	ОВ
7	100x100	-0,60	ВК
8	100x100	-0,65	ВК
9	200x200	-0,80	ВК
10	200x200	-0,75	ВК
11	500x500	-2,32	ВК
12	150x150	+0,05	ВК
13	150x150	+2,85;+5,65;+8,45;+11,25	ВК
14	150x100	+0,05;+2,85;+5,65;+8,45;+11,25	ОВ
15	150x100	+2,30;+5,10;+7,90;+10,70;+13,50	ОВ

1. Данный лист смотри совместно с листом АС-58, АС-35.
2. Спецификации перемычек смотри на листе АС-58.
3. Над отверстиями ВК, ОВ шириной до 500 мм, выполнить рядовые перемычки из расчета один стержень Ф10АIII на каждые 120 мм толщины стены в слое цементного раствора толщиной 30 мм с запуском на опоры по 250 мм и соединить поперечной арматурой Ф6АI с шагом 300мм.
Расход арматуры см. лист АС-58.

Изм.	Кол. уч.	Лист	№ док.	Подп.	Дата	1175-11-1-АС	
						5 этажный 60-ти квартирный жилой дом в 19 жилом районе г. Усть-Каменогорск поз. 43 по генеральному плану	
Разработал		Кабец				60-ти квартирный жилой дом	Стадия: РП; Лист: 64; Листов:
Проверил		Леванская				Схема расположения перемычек и отверстий типового этажа блок-секции "Б" в осях "II-III"	ТОО "Востокагропромпроект" г.Усть-Каменогорск
Н. контр.		Леванская					

Привязан 1253-48-18-АС

Исполнил	Окунева	
Проверил	Ивлевой	
Инв. №		

Инв. № подл. | Подп. и дата | Взам. инв. №

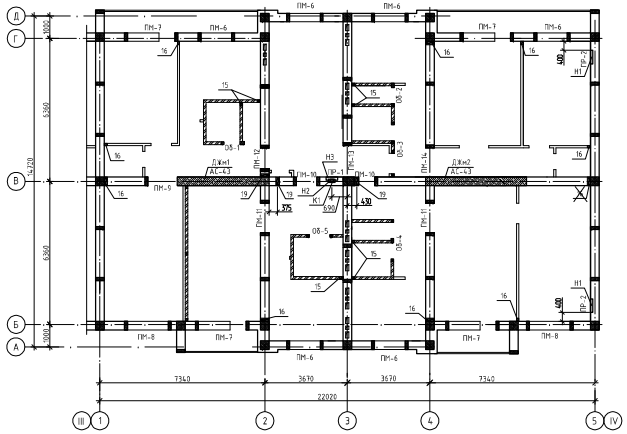

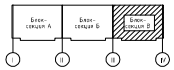

Таблица ниш и каналов

Поз.	Размер bxh, мм	Отм. низа отверстия	Примеч.
Н1	Ниша 600x800x130	+0,1;+2,9;+5,7;+8,5;+11,3	ОВ
Н2	Ниша 300x900x140	+1,3;+4,1;+6,9;+9,7;+12,5	ЭМ
Н3	Ниша 500x950x140	+1,3;+4,1;+6,9;+9,7;+12,5	ЭМ
К1	Канал 50x60	с-0,300 до+13,400	ЭМ

Таблица отверстий

Поз.	Размер bxh, мм	Отм. низа отверстия	Примеч.
~~1~~	~~150x100~~	~~-0,450~~	~~ОВ~~
~~2~~	~~200x150~~	~~-0,450~~	~~ОВ~~
3	600x400	-1,950	ОВ
~~4~~	~~100x100~~	~~-0,900~~	~~ОВ~~
~~5~~	~~500x500~~	~~-2,62~~	~~ВК~~
6	200x150	-0,50	ОВ
7	100x100	-0,60	ВК
8	100x100	-0,65	ВК
9	100x100	-0,70	ВК
10	200x200	-0,80	ВК
11	200x200	-0,75	ВК
12	500x500	-2,32	ВК
~~13~~	~~150x150~~	~~-0,80~~	~~ВК~~
14	150x150	+0,05	ВК
15	150x150	+2,85;+5,65;+8,45;+11,25	ВК
16	150x100	+0,05;+2,85;+5,65;+8,45;+11,25	ОВ
17	150x150	-1,700	СС
18	150x150	-0,780	СС
19	150x100	+2,30;+5,10;+7,90;+10,70;+13,50	ОВ

1. Данный лист смотри совместно с листом АС-59, 36.
2. Спецификацию перемычек смотри на листе АС-59.
3. Над отверстиями ВК, ОВ шириной до 500 мм, выполнить рядовые перемычки из расчета один стержень Ф10АIII на каждые 120 мм толщины стены в слое цементного раствора толщиной 30 мм с запуском на опоры по 250 мм и соединить поперечной арматурой Ф6АI с шагом 300мм.

Расход арматуры см. лист АС-59.

Привязан 1253-48-18-АС							
Исполнил	Окунева						
Проверил	Клевцов						
Инв. №							

Изм.	Кол. уч.	Лист	№ док.	Подп.	Дата
Разработал		Кибец			
Проверил		Левинская			
Н. контр.		Левинская			

1175-11-1-АС

5 этажный 60-ти квартирный жилой дом в 19 жилом районе г. Усть-Каменогорск поз. 43 по генеральному плану

60-ти квартирный жилой дом

Стадия	Лист	Листов
РП	65	

Схема расположения перемычек и отверстий типового этажа блок-секции "В" в осях "III-IV"

ТОО "Востокагропромпроект" г.Усть-Каменогорск

Инв. № подл. | Подп. и дата | Взам. инв. №

Ведомость перемычек (начало)

Марка	Схема сечения
1	2
ПМ-1 ℓ=1510 ПМ-2 ℓ=1500	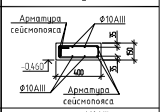
ПМ-3 ℓ=1500	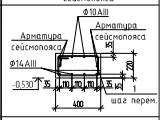
ПМ-4 ℓ=1810 ПМ-5 ℓ=1410	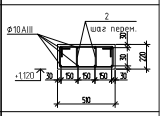
ПМ-6 ℓ=1860	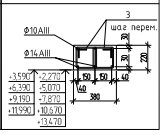

(продолжение)

1	2
ПМ-7 ℓ=2810	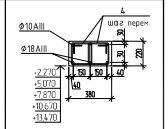
ПМ-8 ℓ=2510	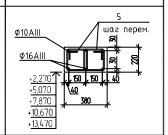
ПМ-9 ℓ=1810	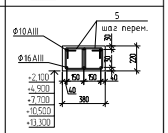
ПМ-10 ℓ=1410	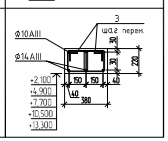

(окончание)

1	2
ПМ-11 ℓ=1810 ПМ-12 ℓ=1410	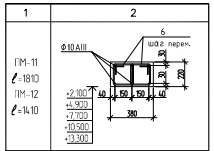
ПМ-13 ℓ=1900 ПМ-14 ℓ=1800	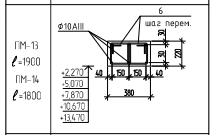
ПМ-15 ℓ=1100	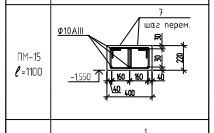
ПР-1	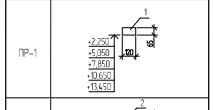
ПР-2	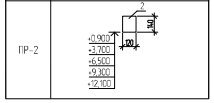

Ведомость деталей

Поз.	Эскиз
1	2
1 L=1210	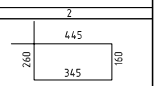
2 L=1160	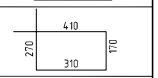
3 L=870	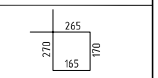
4 L=890	
5 L=880	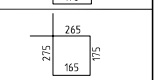
6 L=860	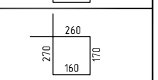
7 L=880	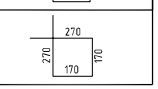

Схема расположения поперечных хомутов

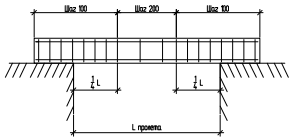

1. Шаг поперечных хомутов перемычек на приопорных участках, равных 1/4L пролета и опорных участках, принять 100мм. Шаг остальных стержней 200мм.
2. Концы гнутых хомутов должны быть загнуты вокруг продольной арматуры и заведены вглубь сечения на длину не менее 6d и не менее 80 мм.
3. Размеры хомутов даны по внутренней грани арматуры.
4. Вязка всех пересечений хомутов с рабочей арматурой выполняется отожженой проволокой Ф0,8-1 мм.

						1253-48-18-АС		
						60-ти квартирный жилой дом в 6микрорайоне г. Риддера ВКО (поз. 18)		
Изм.	Кол.	Лист	N Док.	Подпись	Дата			
Разработал	Ежнева					60-ти квартирный жилой дом.	Стадия	Лист	Листов
Проверил	Громакова						РП	66	
Н. контроль	Громакова					Ведомость перемычек	ТОО "Востокагропромпроект" г.Усть-Каменогорск		

Инв. N подл. | Подпись и дата | Взамен инв. N

Спецификация элементов монолитных перемычек

Поз.	Обозначение	Наименование	Кол.	Масса ед., кг	Примечание
1	2	3	4	5	6
		Перемычка ПМ-1 l=1510			
		Ф10AIII ГОСТ 5781-82* l=1490	4	0.92	
		Перемычка ПМ-2 l=1500			
		Ф10AIII ГОСТ 5781-82* l=1480	4	0.91	
		Перемычка ПМ-3 l=1500			
		Ф14AIII ГОСТ 5781-82* l=1480	4	1.79	
		Ф10AIII ГОСТ 5781-82* l=1480	2	0.91	
1		Ф8AI ГОСТ 5781-82* l=1210	14	0.48	
		Материалы: бетон кл.В15			$0.04м^3$
		Перемычка ПМ-4 l=1810			
		Ф10AIII ГОСТ 5781-82* l=1790	8	1.1	
2		Ф8AI ГОСТ 5781-82* l=1160	32	0.46	
		Материалы: бетон кл.В15			$0.2м^3$
		Перемычка ПМ-5 l=1410			
		Ф10AIII ГОСТ 5781-82* l=1390	8	0.86	
2		Ф8AI ГОСТ 5781-82* l=1160	26	0.46	
		Материалы: бетон кл.В15			$0.16м^3$
		Перемычка ПМ-6 l=1860			
		Ф14AIII ГОСТ 5781-82* l=1840	3	2.23	
		Ф10AIII ГОСТ 5781-82* l=1840	3	1.14	
3		Ф8AI ГОСТ 5781-82* l=870	32	0.34	
		Материалы: бетон кл.В15			$0.16м^3$
		Перемычка ПМ-7 l=2810			
		Ф18AIII ГОСТ 5781-82* l=2790	3	5.58	
		Ф10AIII ГОСТ 5781-82* l=2790	3	1.72	
4		Ф8AI ГОСТ 5781-82* l=890	48	0.35	
		Материалы: бетон кл.В15			$0.24м^3$

1	2	3	4	5	6
		Перемычка ПМ-8 l=2510			
		Ф16AIII ГОСТ 5781-82* l=2490	3	3.93	
		Ф10AIII ГОСТ 5781-82* l=2490	3	1.54	
5		Ф8AI ГОСТ 5781-82* l=880	44	0.35	
		Материалы: бетон кл.В15			$0.21м^3$
		Перемычка ПМ-9 l=1810			
		Ф16AIII ГОСТ 5781-82* l=1790	3	2.83	
		Ф10AIII ГОСТ 5781-82* l=1790	3	1.1	
5		Ф8AI ГОСТ 5781-82* l=880	32	0.35	
		Материалы: бетон кл.В15			$0.15м^3$
		Перемычка ПМ-10 l=1410			
		Ф14AIII ГОСТ 5781-82* l=1390	3	1.68	
		Ф10AIII ГОСТ 5781-82* l=1390	3	0.86	
3		Ф8AI ГОСТ 5781-82* l=870	26	0.34	
		Материалы: бетон кл.В15			$0.12м^3$
		Перемычка ПМ-11 l=1810			
		Ф10AIII ГОСТ 5781-82* l=1790	6	1.1	
6		Ф8AI ГОСТ 5781-82* l=860	32	0.34	
		Материалы: бетон кл.В15			$0.15м^3$
		Перемычка ПМ-12 l=1410			
		Ф10AIII ГОСТ 5781-82* l=1390	6	0.86	
6		Ф8AI ГОСТ 5781-82* l=860	26	0.34	
		Материалы: бетон кл.В15			$0.12м^3$
		Перемычка ПМ-13 l=1900			
		Ф10AIII ГОСТ 5781-82* l=1900	6	1.17	
6		Ф8AI ГОСТ 5781-82* l=860	34	0.34	
		Материалы: бетон кл.В15			$0.16м^3$
		Перемычка ПМ-14 l=1800			
		Ф10AIII ГОСТ 5781-82* l=1780	6	1.1	
6		Ф8AI ГОСТ 5781-82* l=860	32	0.34	
		Материалы: бетон кл.В15			$0.15м^3$

1	2	3	4	5	6
		Перемычка ПМ-15; ПМ-15с, ПМ-15б l=1100			
		Ф10AIII ГОСТ 5781-82* l=1080	6	0.67	
5		Ф8AI ГОСТ 5781-82* l=880	22	0.35	
		Материалы: бетон кл.В15			$0.1м^3$

						1253-48-18-АС
						60-ти квартирный жилой дом в 6микрорайоне г. Ридера ВКО (поз. 18)
Изм.	Кол.	Лист	№док.	Подпись	Дата	
Разработал		Окшиева				60-ти квартирный жилой дом.
Проверил		Прокасова				Спецификация элементов монолитных перемычек
Н. контроль		Прокасова				

Стадия	Лист	Листов
РП	66-1	

ТОО "Востокагропромпроект" г.Усть-Каменогорск

Взам. инв. №

Подпись и дата

Инв. № подл.

Обрамление проема ОБ-1, ОБ-2

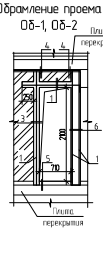

Обрамление проема ОБ-3

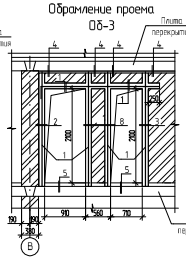

Обрамление проема ОБ-4

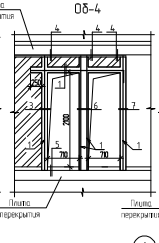

Обрамление проема ОБ-5

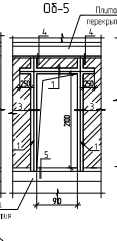

Обрамление проема ОБ-6, ОБ-7

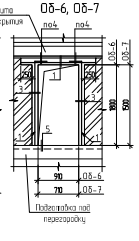

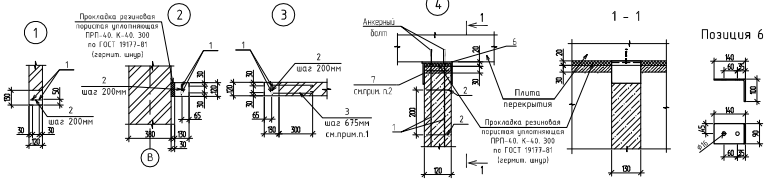

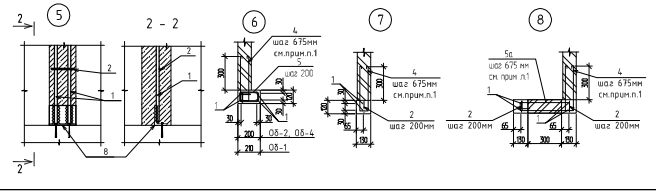

Спецификация элементов обрамлений проемов

Поз.	Обозначение	Наименование		Количество на исполнение ОБ-1	ОБ-2	ОБ-3	ОБ-4	ОБ-5	ОБ-6	ОБ-7	Масса ед.,кг	Примеч.
				15	15	15	15	15	4	1		шт. см.прим.п.4
		Сборочные единицы										
1	ГОСТ 5781-82*	Ø 12AIII		18,22	18,22	26,28	25,16	13,54	11,9	10,3	0,89	п.м.
2	ГОСТ 5781-82*	Ø 6AI	L=100	19	19	65	36	34	26	23	0,022	
3	ГОСТ 5781-82*	Ø 6AI	L=880	4	4	4	4	8	6	4	0,2	
4	ГОСТ 5781-82*	Ø 6AI	L=930	4	4	4	8	–	–	–	0,21	
5	ГОСТ 5781-82*	Ø 6AI	L=660	13	13	–	13	–	–	–	0,15	
5а	ГОСТ 5781-82*	Ø 6AI	L=1230	–	–	4	–	–	–	–	0,27	
6		Полоса	$\frac{-5\times30}{-\text{Ст3 ГОСТ 103-2006}}$ L=240	2	2	4	3	2	2	–	0,85	
7		Полоса	$\frac{-5\times30}{-\text{Ст3 ГОСТ 103-2006}}$ L=90	2	2	4	3	2	2	–	0,32	
8		Уголок	$\frac{\text{L}90\times56}{\text{Ст3 ГОСТ 8509-86}}$ L=110	3	3	4	4	2	2	2	0,74	
		Материалы:	Бетон кл. В15	0,12	0,12	0,19	0,17	0,1	0,09	0,07		м³

Ведомость деталей

Поз.	Эскиз
1	2
5 L=660	255; 175; 75; 155
5а L=1230	540; 175; 75; 440

Ведомость расхода стали на элемент, кг

Марка элемента	Изделия арматурные: Арматура класса A-III ГОСТ 5781-82* Ø12	Итого	A-I ГОСТ 5781-82* Ø6	Итого	Всего
Обрамление проема ОБ-1	16,22	16,22	4,01	4,01	20,23
Обрамление проема ОБ-2	16,22	16,22	4,01	4,01	20,23
Обрамление проема ОБ-3	23,39	23,39	4,15	4,15	27,54
Обрамление проема ОБ-4	22,39	22,39	5,22	5,22	27,61
Обрамление проема ОБ-5	12,05	12,05	2,35	2,35	14,4
Обрамление проема ОБ-6	10,59	10,59	1,77	1,77	12,36
Обрамление проема ОБ-7	9,17	9,17	1,31	1,31	10,48

1. Позиции 3, 4, 5а выпуск Ф6AI ставить в горизонтальные швы кладки по мере ее возведения.
2. Позиции 7 приварить к позиции 6.
3. Позиции 6, 7, 8 в ведомости расхода стали не учтены.
4. Количество обрамлений проемов подсчитаны на все блок секции.

Изм.	Кол.	Лист	Nдок.	Подпись	Дата
Разработал	Скнарёва				
Проверил	Пронасова				
Н. контроль	Пронасова				

1253-48-18-АС

60-ти квартирный жилой дом в 6микрорайоне г. Риддера ВКО (поз. 18)

60-ти квартирный жилой дом.

Стадия	Лист	Листов
РП	66-2	

Обрамление проема ОБ-1 ÷ ОБ-7
Узел 1 ÷ 8

ТОО "Востокагропромпроект" г.Усть-Каменогорск

Инв. № подл. | Подпись и дата | Взамен инв. №

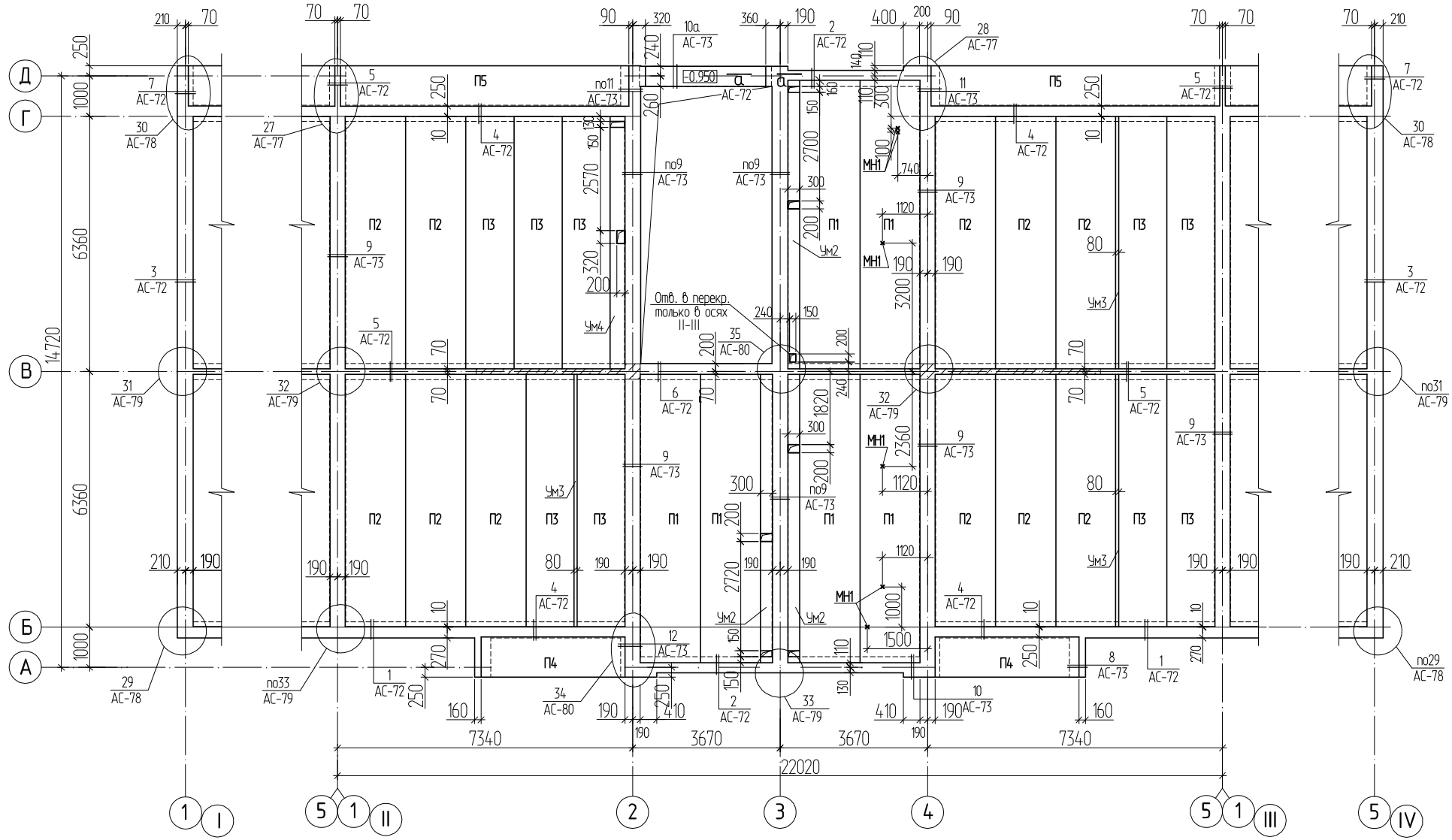

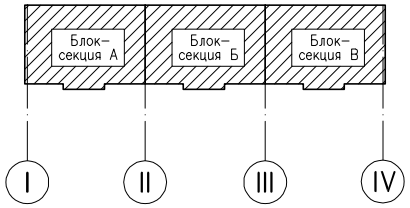

1. Спецификацию элементов, к схеме расположения плит перекрытия, смотри на листе АС-81.
2. Спецификацию элементов антисейсмического пояса смотри на листе АС-82.
3. Общие примечания смотри на листе АС-81.
4. В опорном участке, над проемами, предусмотреть дополнительные стержни смотри лист АС-66.
5. Деталь установки изделия закладного МН1 смотри на листе АС-73.

Изм.	Кол.	Лист	Nдок.	Подпись	Дата	1253-48-18-АС		
						60-ти квартирный жилой дом в 6микрорайоне г. Риддера ВКО (поз. 18)		
Разработал		Окунева				60-ти квартирный жилой дом.	Стадия	Лист	Листов
Проверил		Протасова					РП	67	
Н. контроль		Протасова				Схема расположения плит перекрытия на отм. -0.300 и антисейсмического пояса	ТОО "Востокагропромпроект" г.Усть-Каменогорск	

Взамен инв. N

Подпись и дата

Инв. N подл.

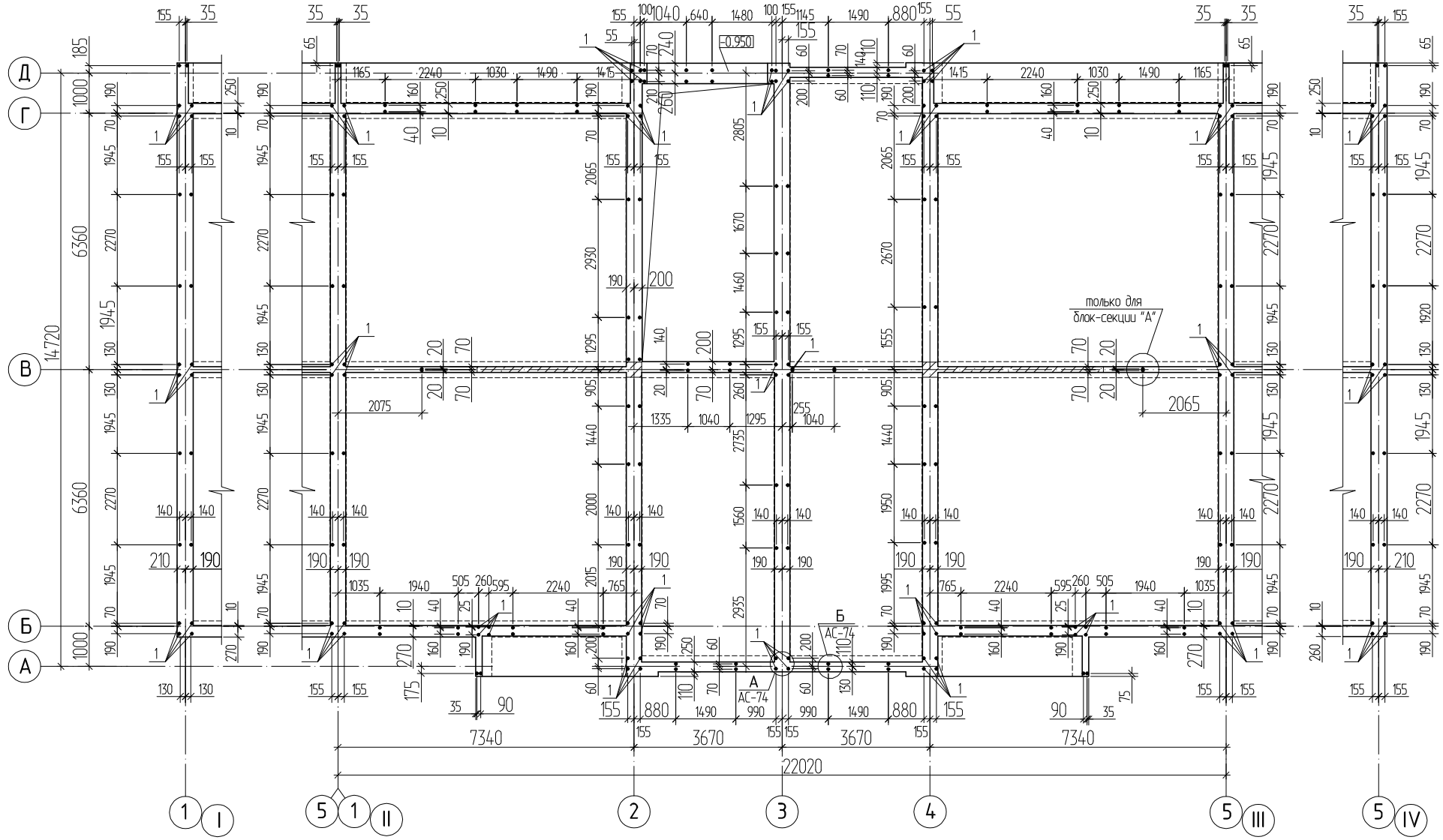

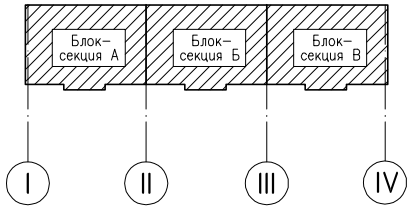

1. Данный лист смотри совместно с листом АС-67.
2. Незамаркированные выпуски поз.2.
3. Спецификацию элементов к схеме расположения выпусков из антисейсмического пояса смотри на листе АС-69.

Изм.	Кол.	Лист	Nдок.	Подпись	Дата	1253-48-18-АС		
						60-ти квартирный жилой дом в 6микрорайоне г. Риддера ВКО (поз. 18)		
Разработал		Окунева				60-ти квартирный жилой дом.	Стадия	Лист	Листов
Проверил		Протасова					РП	68	
Н. контроль		Протасова				Схема расположения выпусков из антисейсмического пояса на отм. -0.300	ТОО "Востокагропромпроект" г.Усть-Каменогорск		

Взамен инв. N

Подпись и дата

Инв. N подл.

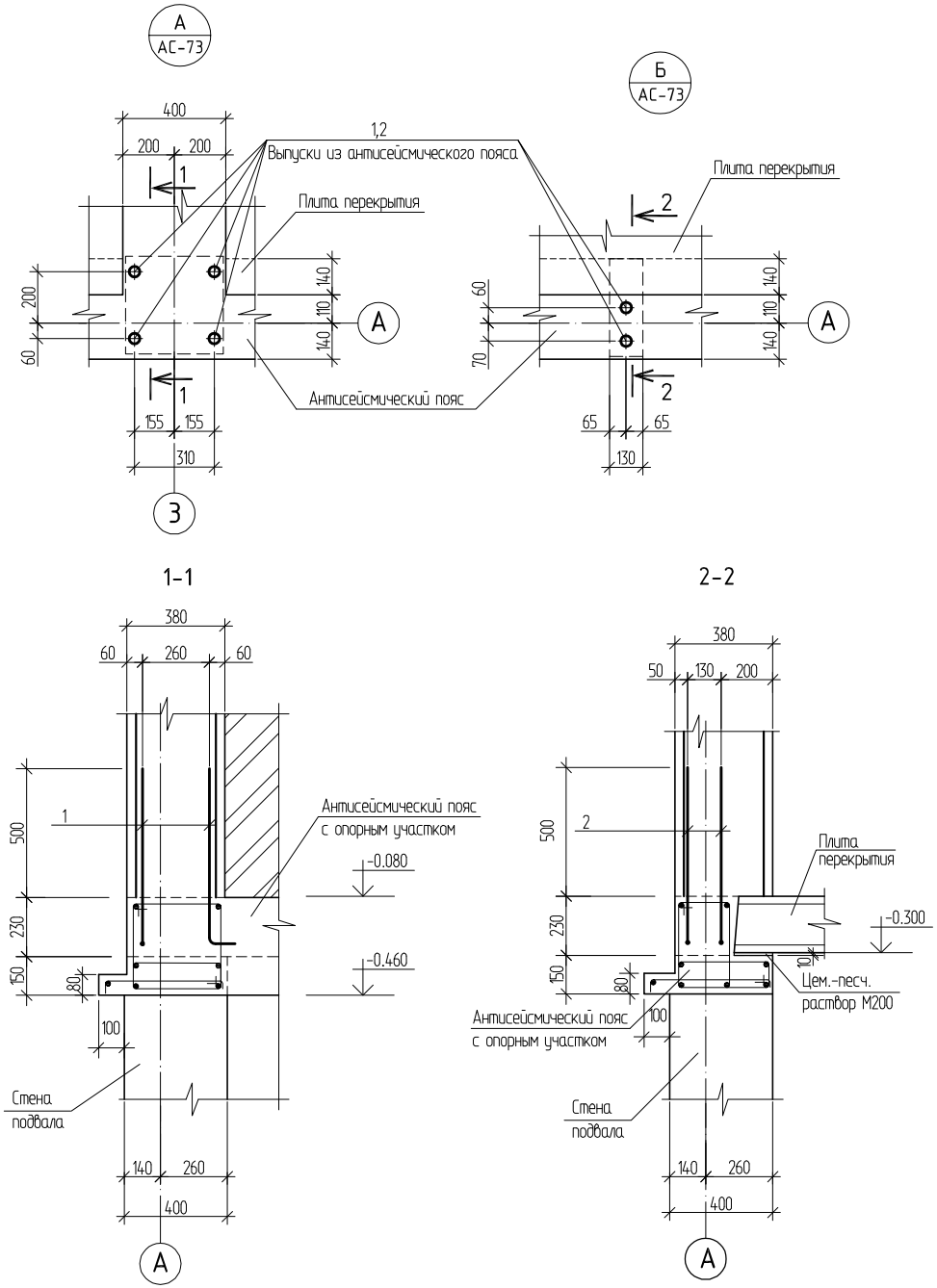

Спецификация элементов к схеме расположения выпусков из антисейсмического пояса на отм. -0.300

Поз.	Обозначение	Наименование	Всего	Масса ед.,кг.	Примеч.
1	ГОСТ 5781-82*	Ø 16AIII L=770	204	1.22	
2	ГОСТ 5781-82*	Ø 12AIII L=770	336	0.69	

Ведомость деталей

Поз.	Эскиз
1,2 L=770	670 100

1. Выпуски учтены в ведомости расхода стали на элемент, лист АС-82.

Изм.	Кол.	Лист	Nдок.	Подпись	Дата
Разработал		Окунева			
Проверил		Протасова			
Н. контроль		Протасова			

1253-48-18-АС

60-ти квартирный жилой дом в 6микрорайоне г. Риддера ВКО (поз. 18)

60-ти квартирный жилой дом.

Стадия	Лист	Листов
РП	69	

Узел А, Б

ТОО "Востокагропромпроект" г.Усть-Каменогорск

Взамен инв. N

Подпись и дата

Инв. N подл.

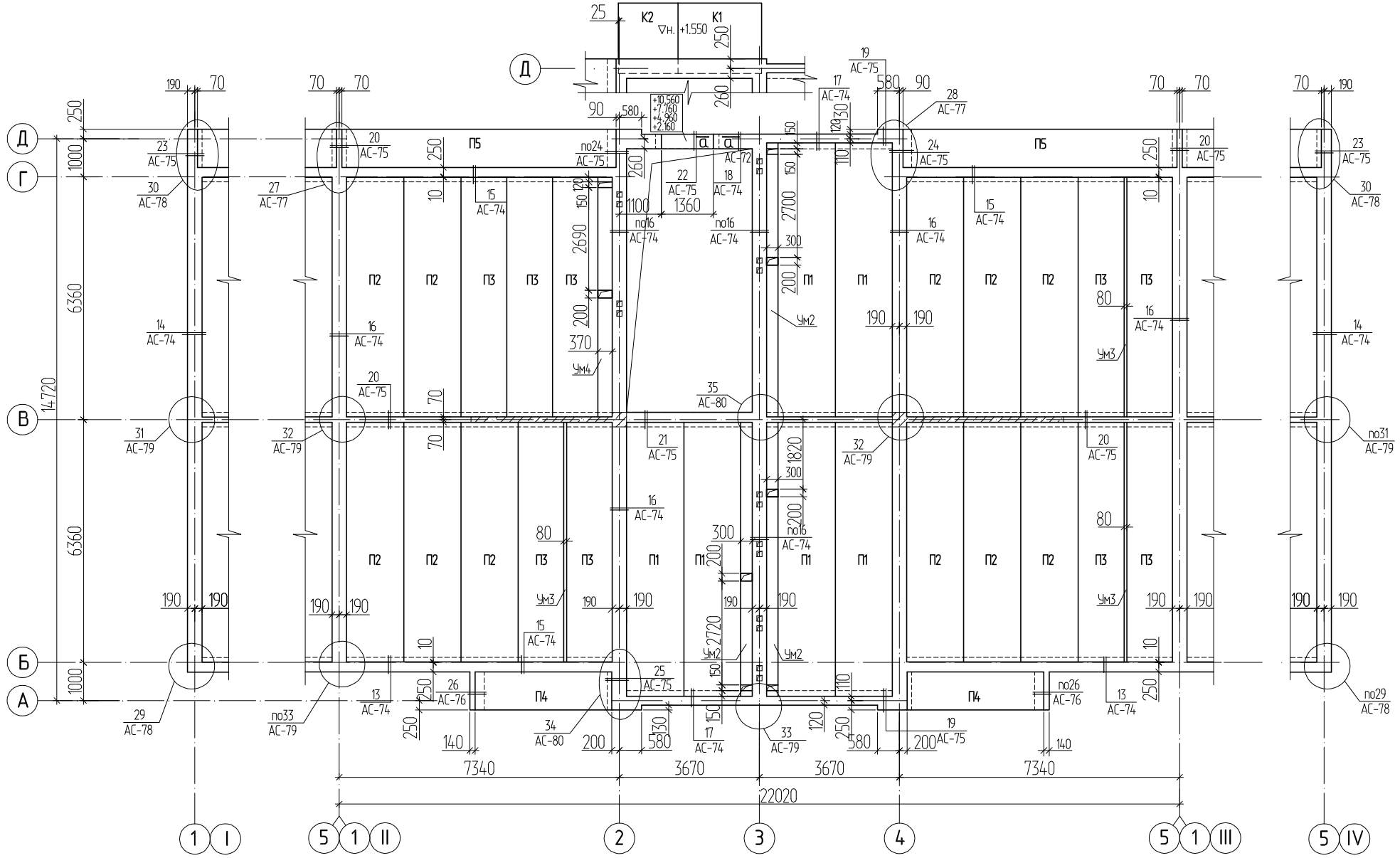

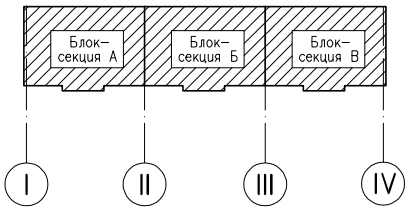

1. Спецификацию элементов, к схеме расположения плит перекрытия, смотри на листе АС-81.
2. Спецификацию элементов антисейсмического пояса смотри на листе АС-82.
3. Общие примечания смотри на листе АС-81.
4. Деталь устройства опорного участка в месте выполнения монолитной перемычки смотри на листе АС-76.
5. Деталь крепления козырька над входом смотри на листе АС-94.

Изм.	Кол.	Лист	Nдок.	Подпись	Дата

1253-48-18-АС

60-ти квартирный жилой дом в 6микрорайоне г. Риддера ВКО (поз. 18)

Разработал	Окунева	60-ти квартирный жилой дом.	Стадия: РП; Лист: 70; Листов:
Проверил	Протасова		
Н. контроль	Протасова	Схема расположения плит перекрытия на отм. +2.500, +5.300, +8.100, +10.900 и антисейсмического пояса	ТОО "Востокагропромпроект" г.Усть-Каменогорск

Взамен инв. N | Подпись и дата | Инв. N подл.

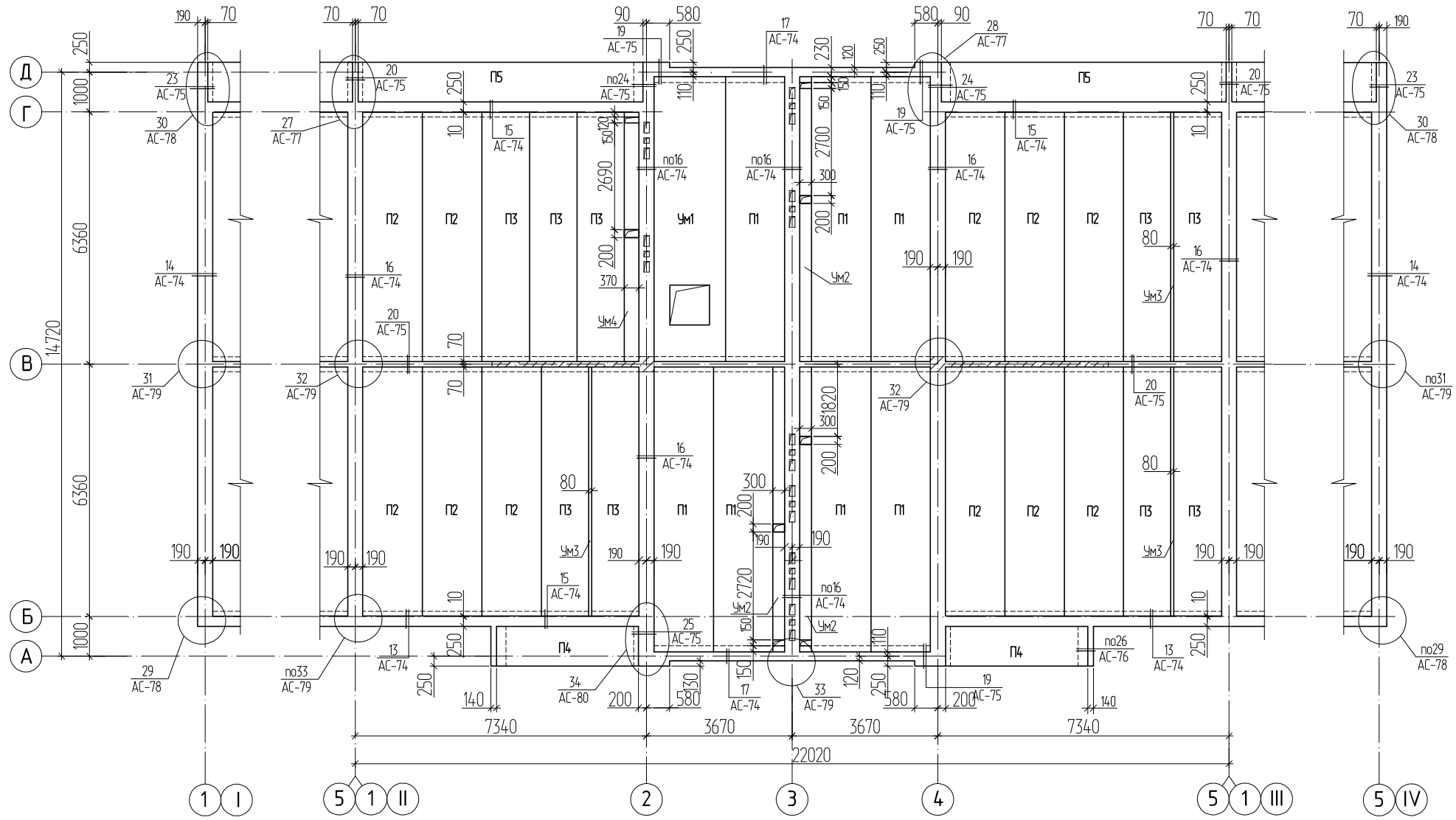

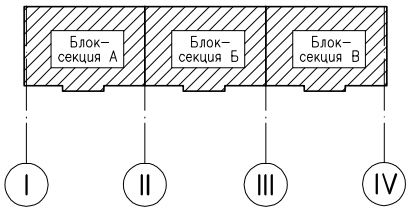

1. Спецификацию элементов, к схеме расположения плит перекрытия, смотри на листе АС-81.
2. Спецификацию элементов антисейсмического пояса смотри на листе АС-82.
3. Общие примечания смотри на листе АС-81.
4. Деталь устройства опорного участка в месте выполнения монолитной перемычки смотри на листе АС-76.
5. Деталь устройства люка и стремянки входа в чердак смотри на листе АС-123.

						1253-48-18-АС		
						60-ти квартирный жилой дом в 6микрорайоне г. Риддера ВКО (поз. 18)		
Изм.	Кол.	Лист	Nдок.	Подпись	Дата			
Разработал		Окунева				60-ти квартирный жилой дом.	Стадия	Лист	Листов
Проверил		Протасова					РП	71	
Н. контроль		Протасова				Схема расположения плит перекрытия на отм. +13.700 и антисейсмического пояса	ТОО "Востокагропромпроект" г.Усть-Каменогорск		

Взамен инв. N | Подпись и дата | Инв. N подл.

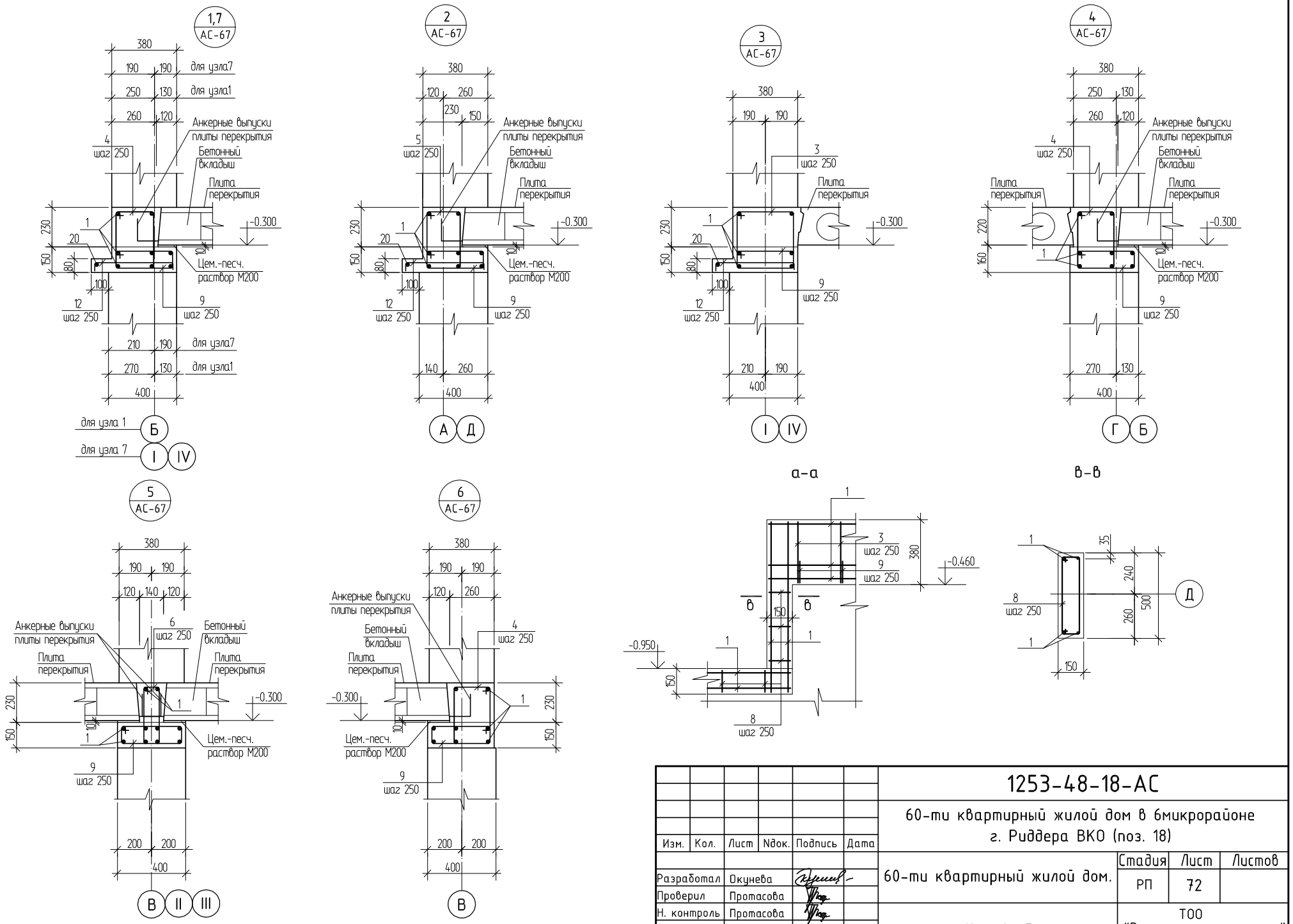

						1253-48-18-АС
						60-ти квартирный жилой дом в 6микрорайоне г. Риддера ВКО (поз. 18)
Изм.	Кол.	Лист	Nдок.	Подпись	Дата	
Разработал		Окунева				60-ти квартирный жилой дом.
Проверил		Протасова				
Н. контроль		Протасова				Узлы 1 ÷ 7

Стадия	Лист	Листов
РП	72	

ТОО "Востокагропромпроект" г.Усть-Каменогорск

Взамен инв. N

Подпись и дата

Инв. N подл.

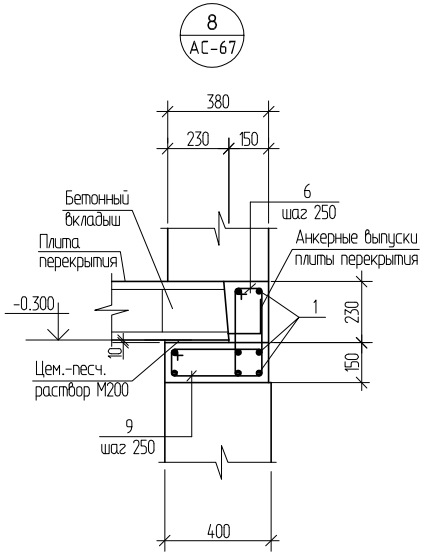

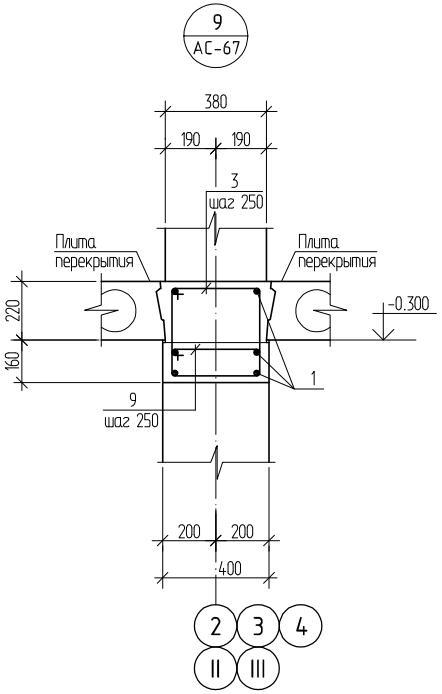

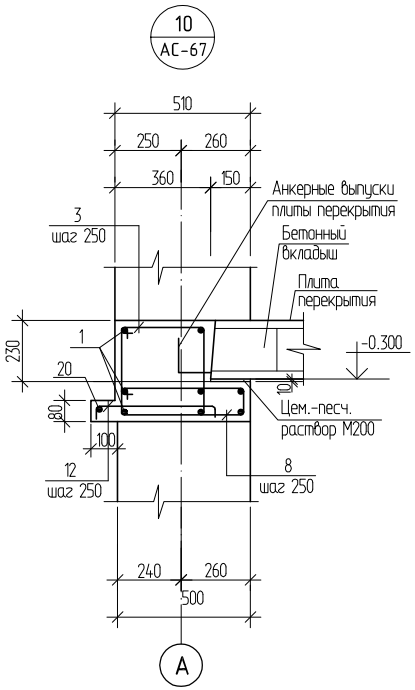

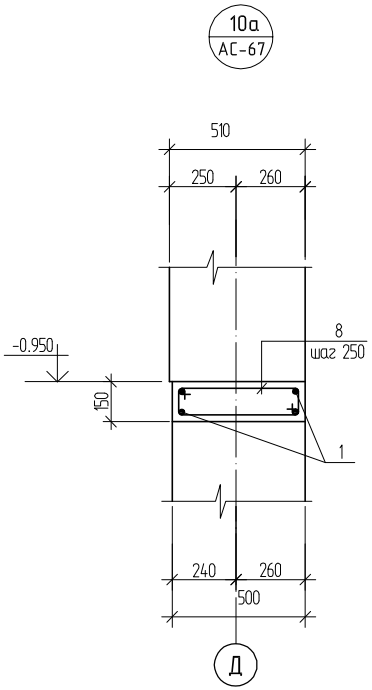

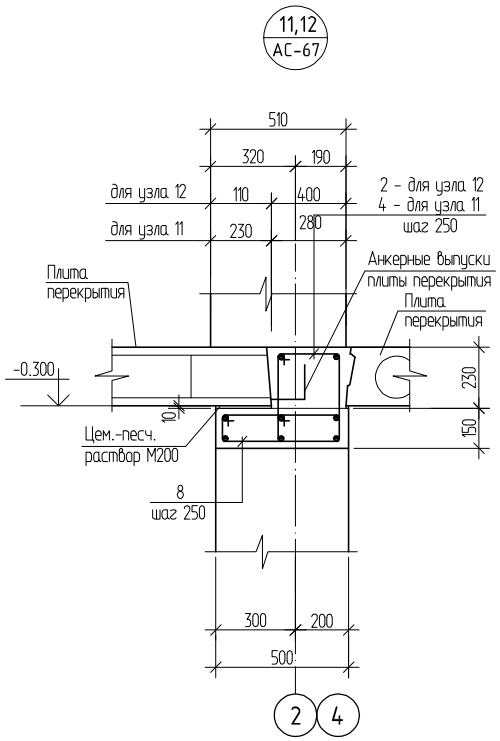

Деталь установки изделия закладного МН1

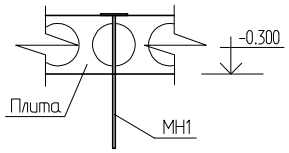

						1253-48-18-АС		
						60-ти квартирный жилой дом в 6микрорайоне г. Риддера ВКО (поз. 18)		
Изм.	Кол.	Лист	Nдок.	Подпись	Дата			
Разработал		Окунева				60-ти квартирный жилой дом.	Стадия	Лист	Листов
Проверил		Протасова					РП	73	
Н. контроль		Протасова				Узлы 8 ÷ 12	ТОО "Востокагропромпроект" г.Усть-Каменогорск		

Взамен инв. N

Подпись и дата

Инв. N подл.

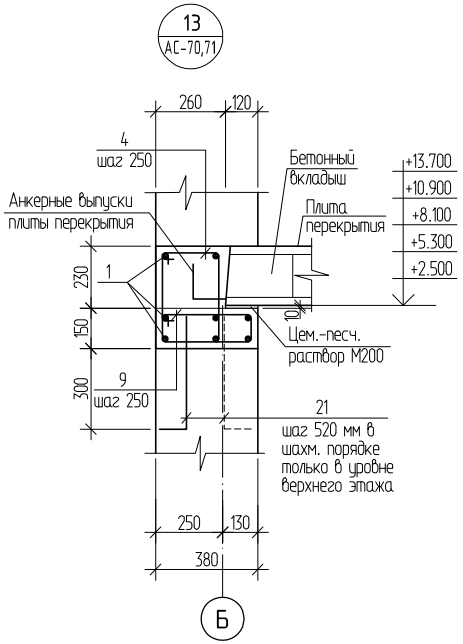

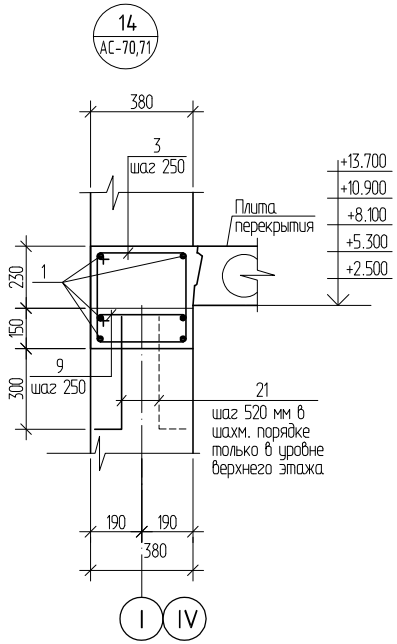

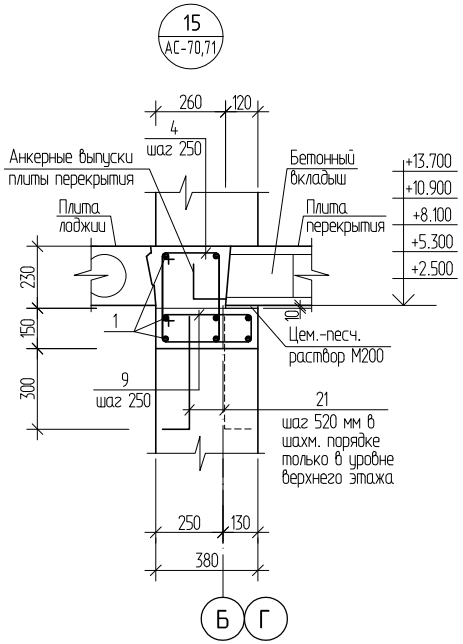

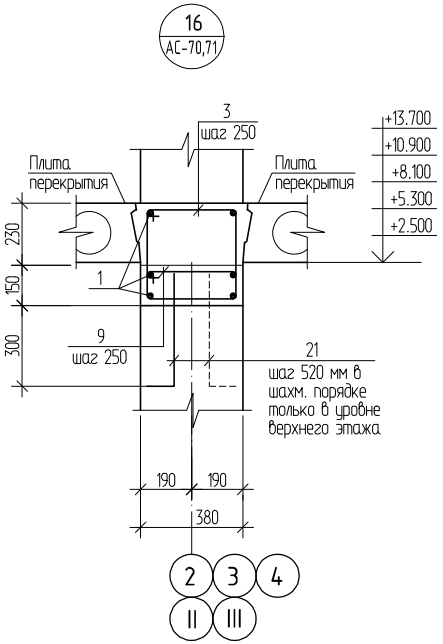

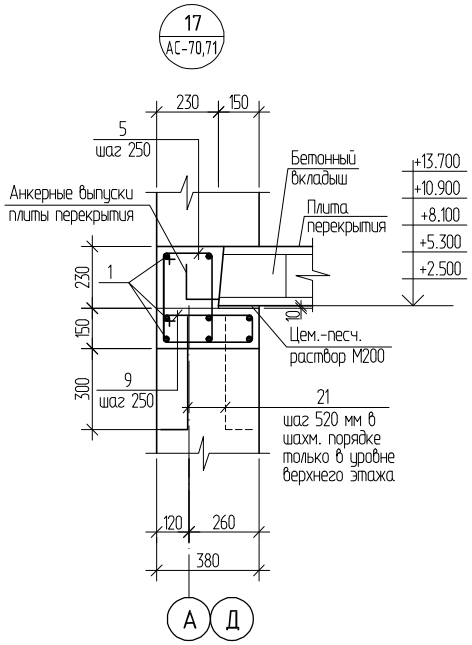

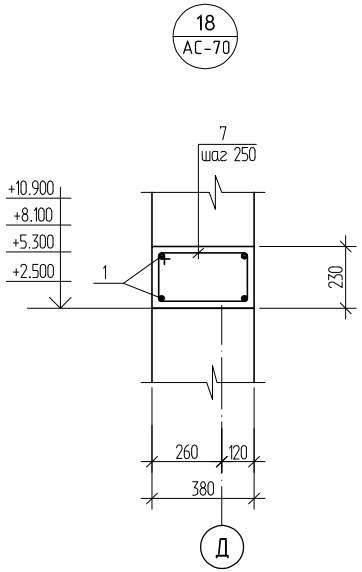

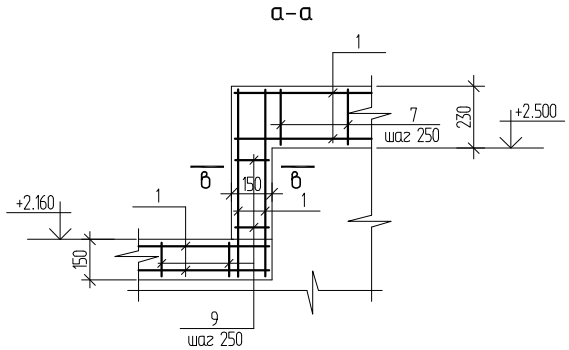

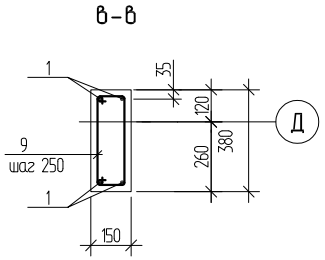

						1253-48-18-АС		
						60-ти квартирный жилой дом в 6микрорайоне г. Риддера ВКО (поз. 18)		
Изм.	Кол.	Лист	Nдок.	Подпись	Дата			
Разработал		Окунева				60-ти квартирный жилой дом.	Стадия	Лист	Листов
Проверил		Протасова					РП	74	
Н. контроль		Протасова				Узлы 13 ÷ 18	ТОО "Востокагропромпроект" г.Усть-Каменогорск		

Взамен инв. N

Подпись и дата

Инв. N подл.

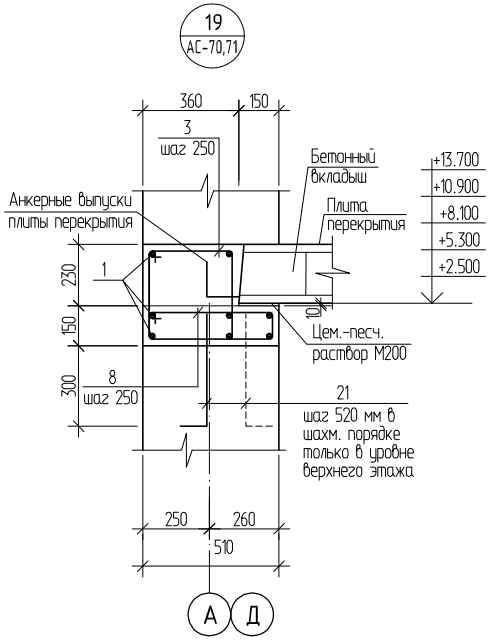

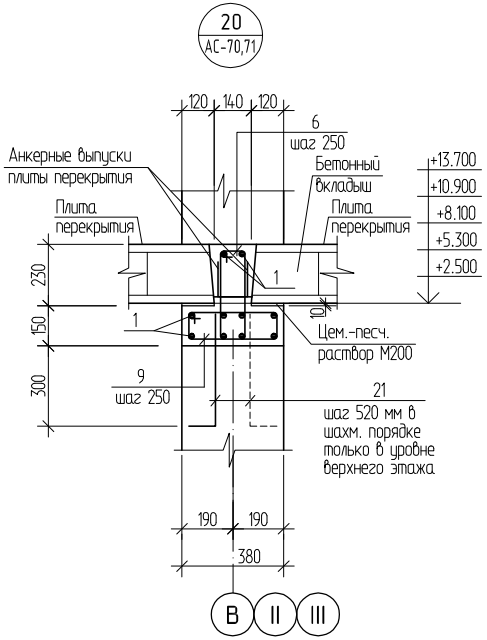

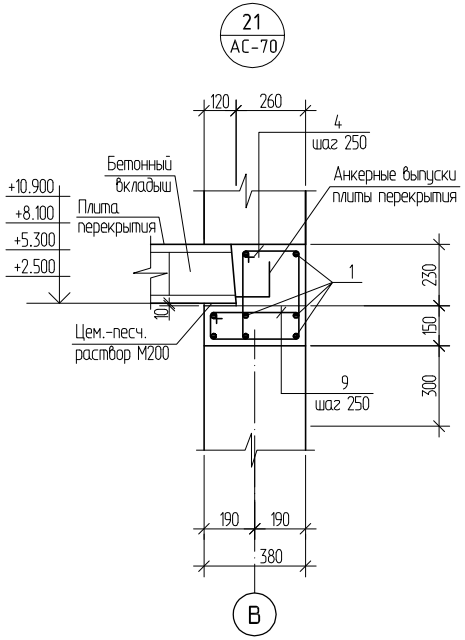

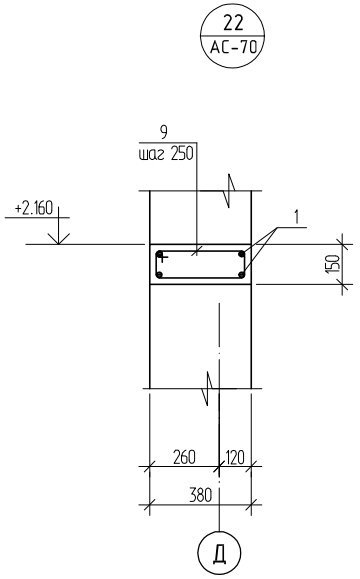

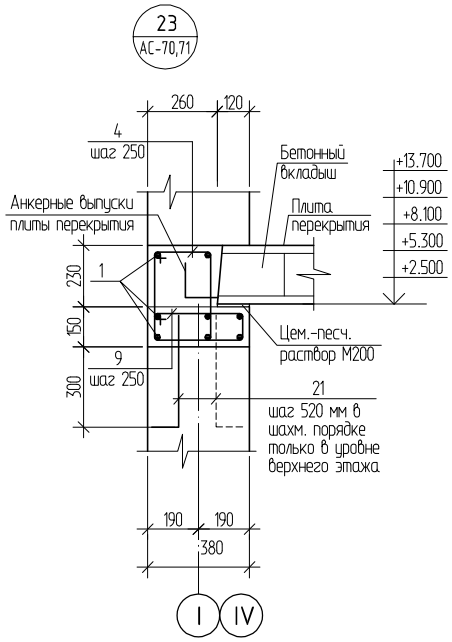

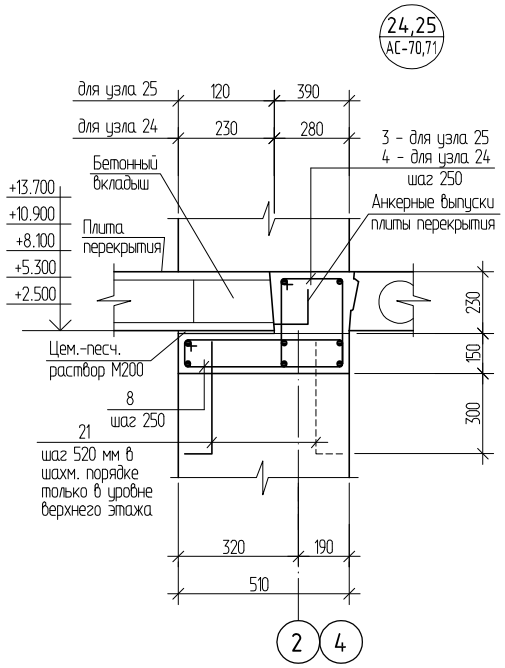

Деталь установки анкера для крепления мауэрлата

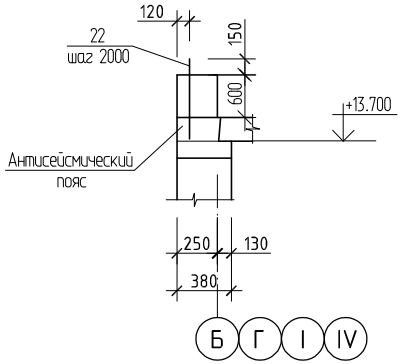

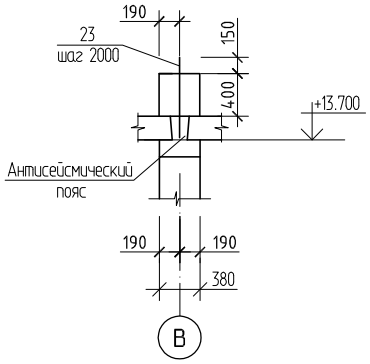

						1253-48-18-АС		
						60-ти квартирный жилой дом в 6микрорайоне г. Риддера ВКО (поз. 18)		
Изм.	Кол.	Лист	Nдок.	Подпись	Дата			
Разработал		Окунева				60-ти квартирный жилой дом.	Стадия	Лист	Листов
Проверил		Протасова					РП	75	
Н. контроль		Протасова							
						Узлы 19 ÷ 25	ТОО "Востокагропромпроект" г.Усть-Каменогорск		

Взамен инв. N

Подпись и дата

Инв. N подл.

26
АС-70,71

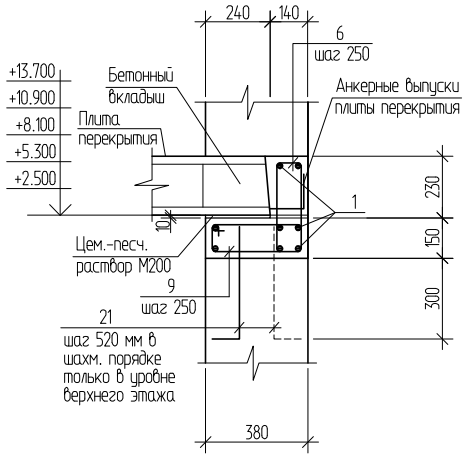

Деталь устройства антисейсмического пояса над оконными проемами

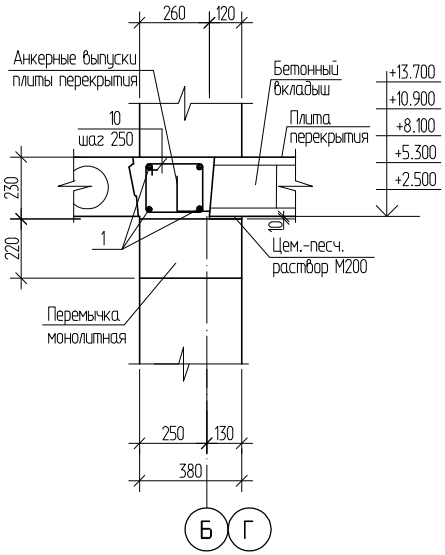

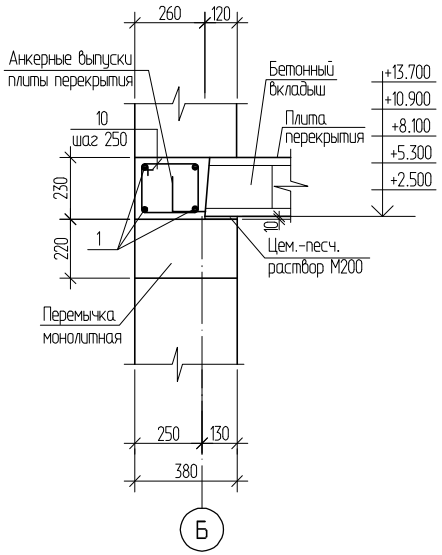

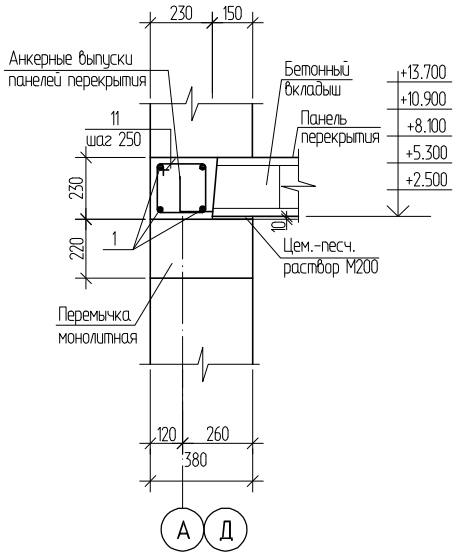

Деталь устройства опорного участка в месте выполнения монолитной перемычки

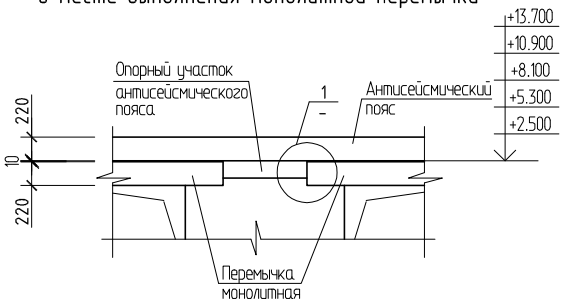

1
–

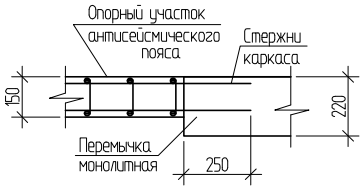

Изм.	Кол.	Лист	Nдок.	Подпись	Дата	1253-48-18-АС
						60-ти квартирный жилой дом в 6микрорайоне г. Риддера ВКО (поз. 18)
Разработал		Окунева				60-ти квартирный жилой дом.
Проверил		Протасова				Стадия: РП; Лист: 76; Листов:
Н. контроль		Протасова				Узел 26. Деталь устройства антисейсмического пояса над оконными проемами
						ТОО "Востокагропромпроект" г.Усть-Каменогорск

Взамен инв. N

Подпись и дата

Инв. N подл.

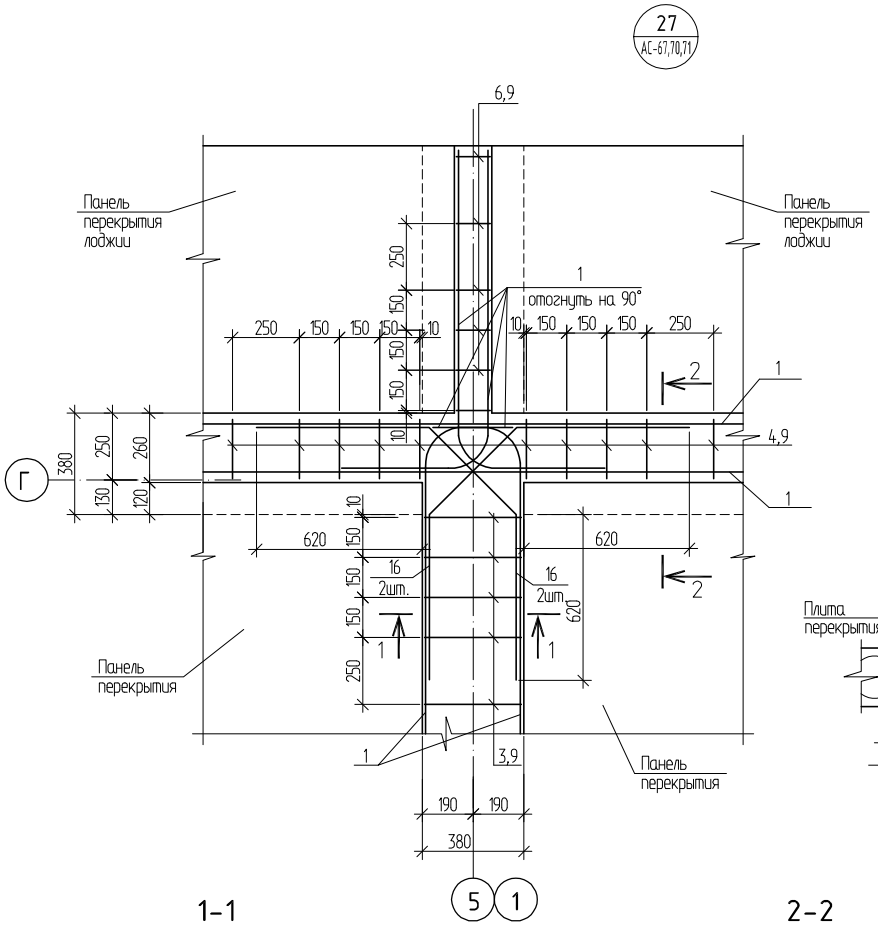

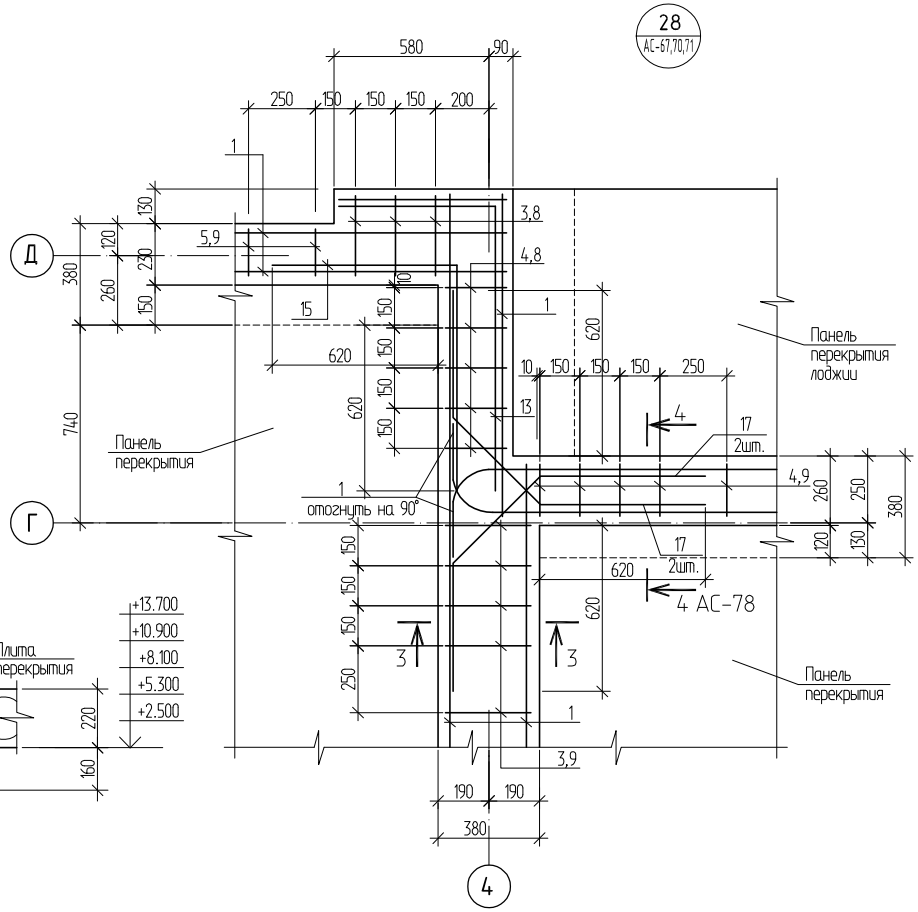

3-3

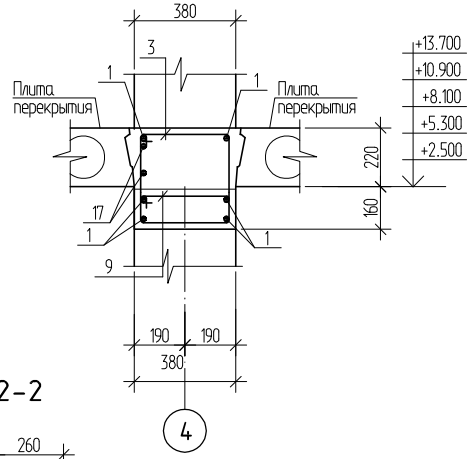

1-1

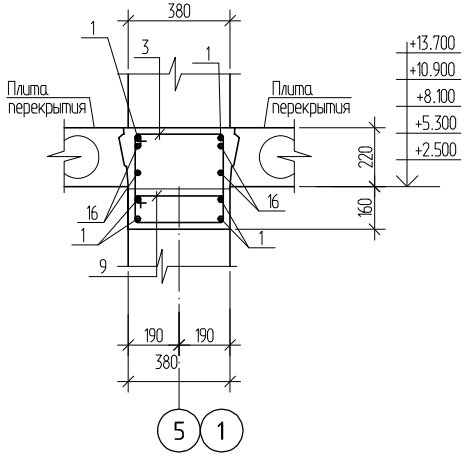

2-2

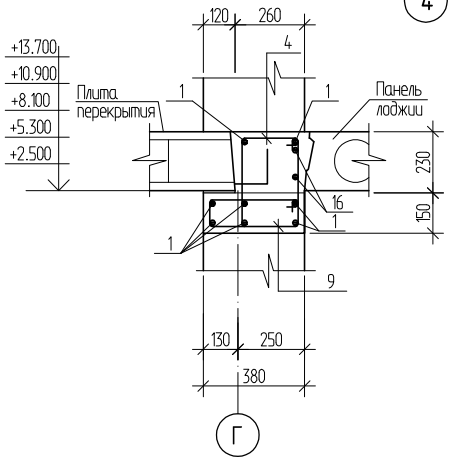

						1253-48-18-АС		
						60-ти квартирный жилой дом в 6микрорайоне г. Риддера ВКО (поз. 18)		
Изм.	Кол.	Лист	Nдок.	Подпись	Дата			
Разработал		Окунева				60-ти квартирный жилой дом.	Стадия	Лист	Листов
Проверил		Протасова					РП	77	
Н. контроль		Протасова				Узел 27, 28	ТОО "Востокагропромпроект" г.Усть-Каменогорск		

Взамен инв. N

Подпись и дата

Инв. N подл.

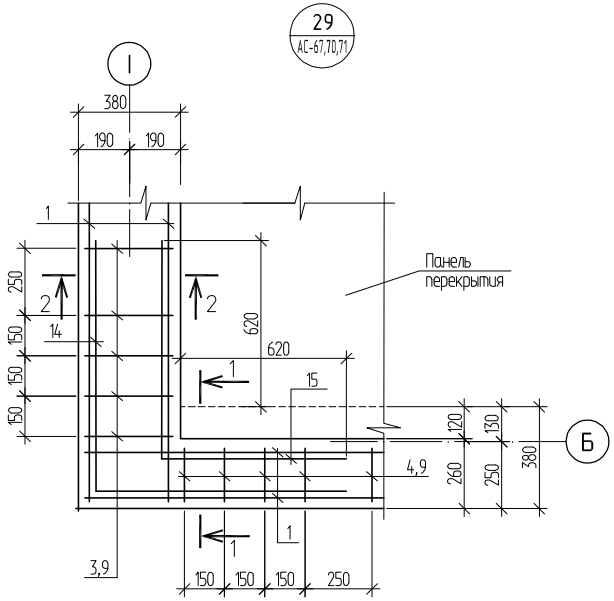

1-1

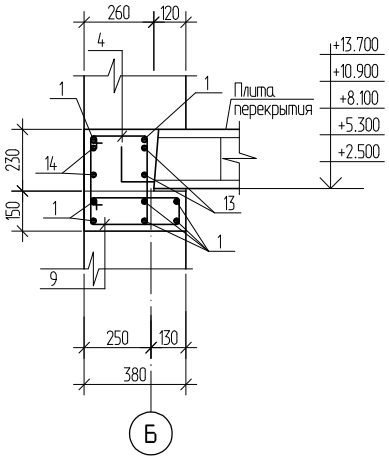

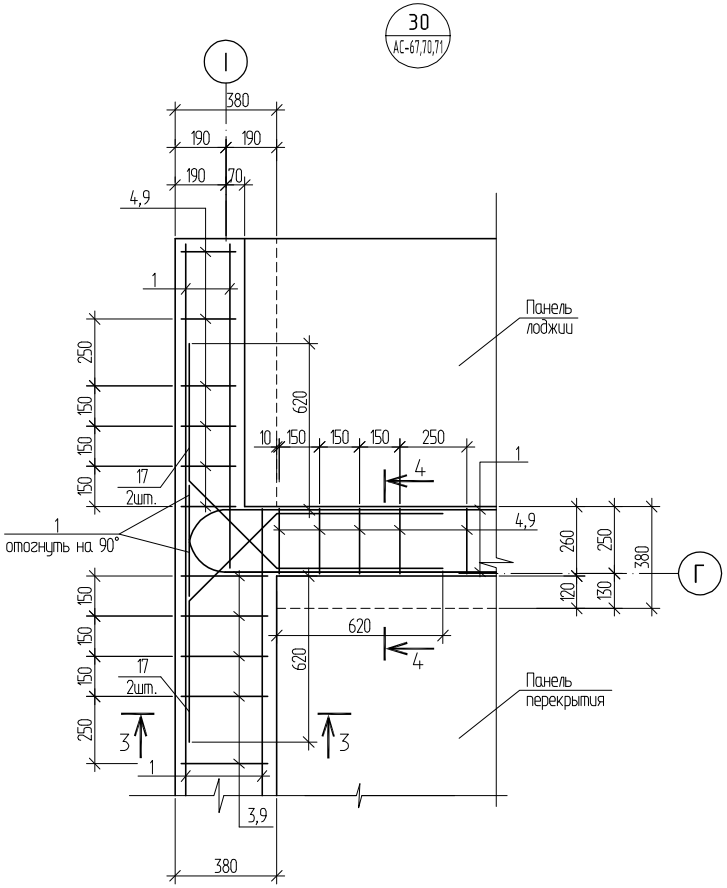

4-4

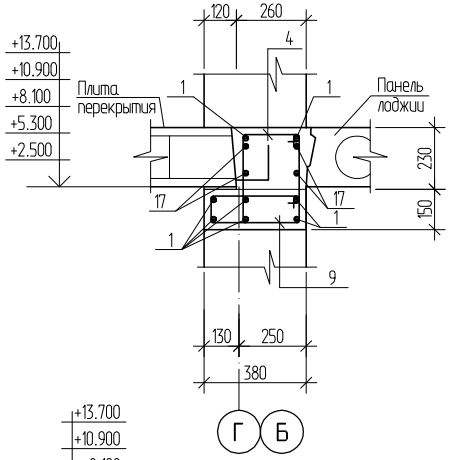

2-2

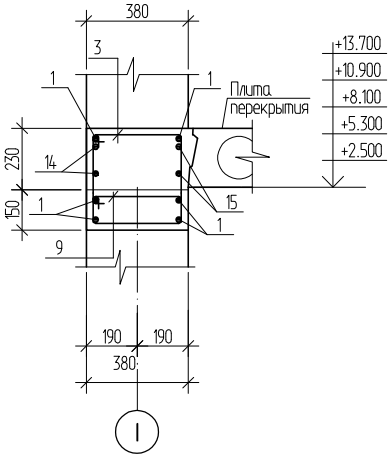

3-3

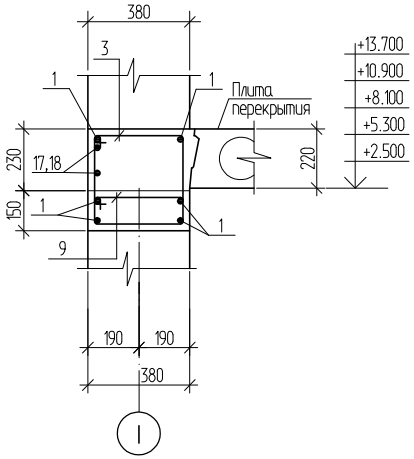

						1253-48-18-АС		
						60-ти квартирный жилой дом в 6микрорайоне г. Риддера ВКО (поз. 18)		
Изм.	Кол.	Лист	Nдок.	Подпись	Дата			
Разработал		Окунева				60-ти квартирный жилой дом.	Стадия	Лист	Листов
Проверил		Протасова					РП	78	
Н. контроль		Протасова				Узел 29, 30	ТОО "Востокагропромпроект" г.Усть-Каменогорск		

Взамен инв. N

Подпись и дата

Инв. N подл.

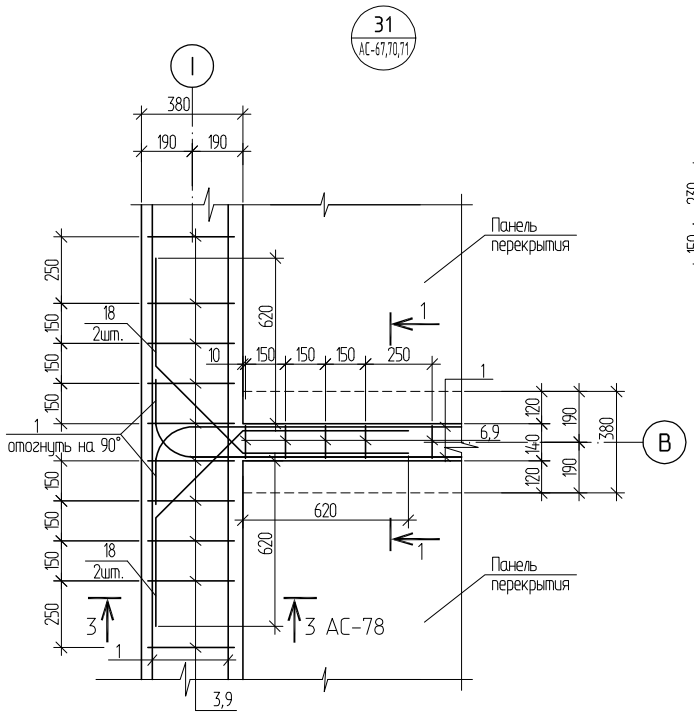

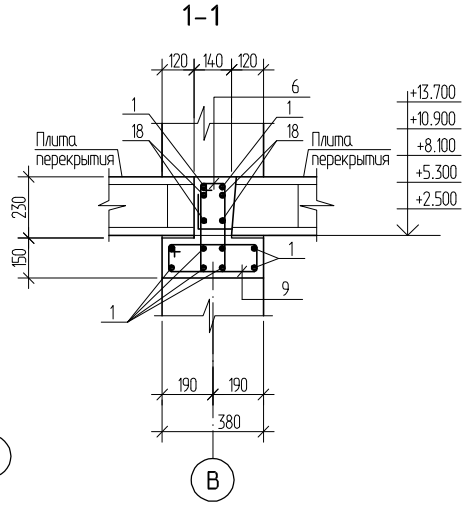

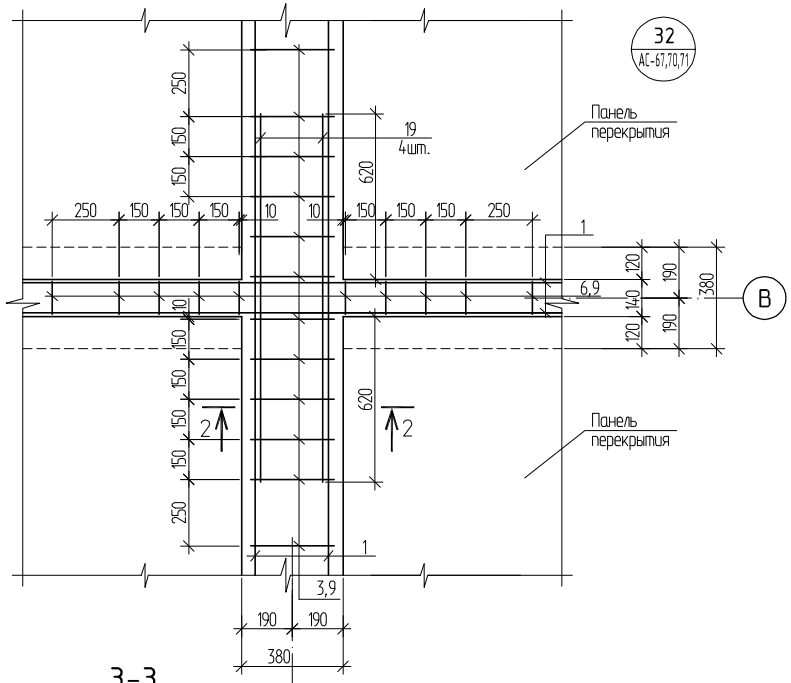

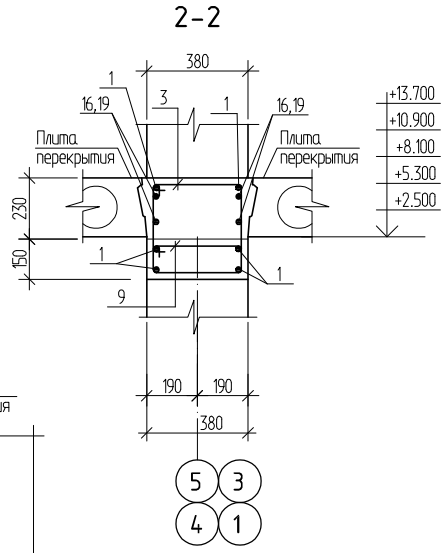

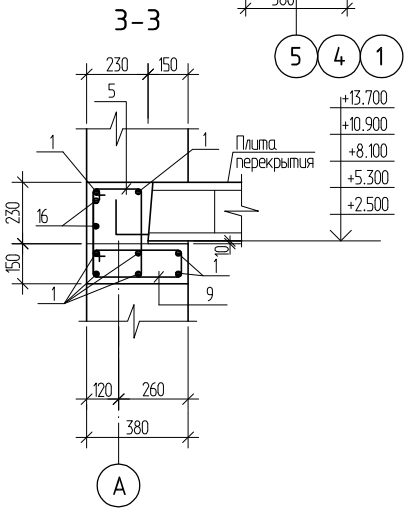

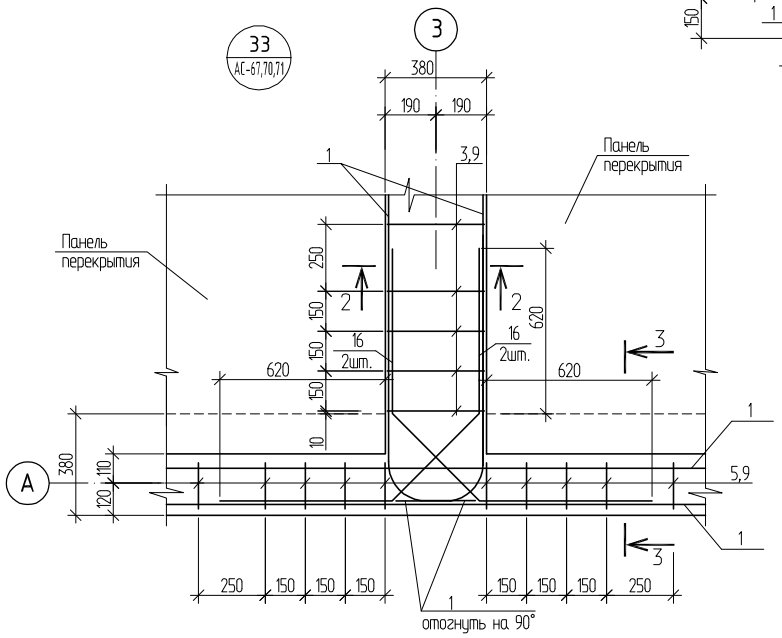

						1253-48-18-АС		
						60-ти квартирный жилой дом в 6микрорайоне г. Риддера ВКО (поз. 18)		
Изм.	Кол.	Лист	Nдок.	Подпись	Дата			
Разработал		Окунева				60-ти квартирный жилой дом.	Стадия	Лист	Листов
Проверил		Протасова					РП	79	
Н. контроль		Протасова				Узлы 31 ÷ 33	ТОО "Востокагропромпроект" г.Усть-Каменогорск		

Взамен инв. N

Подпись и дата

Инв. N подл.

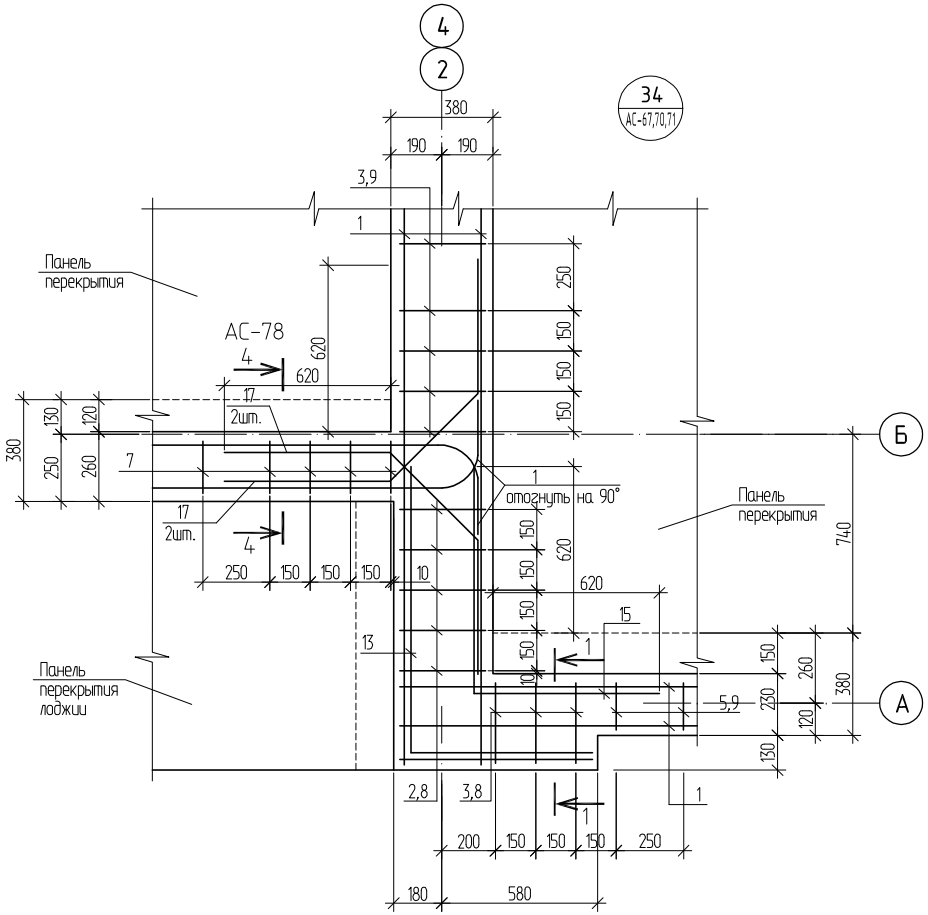

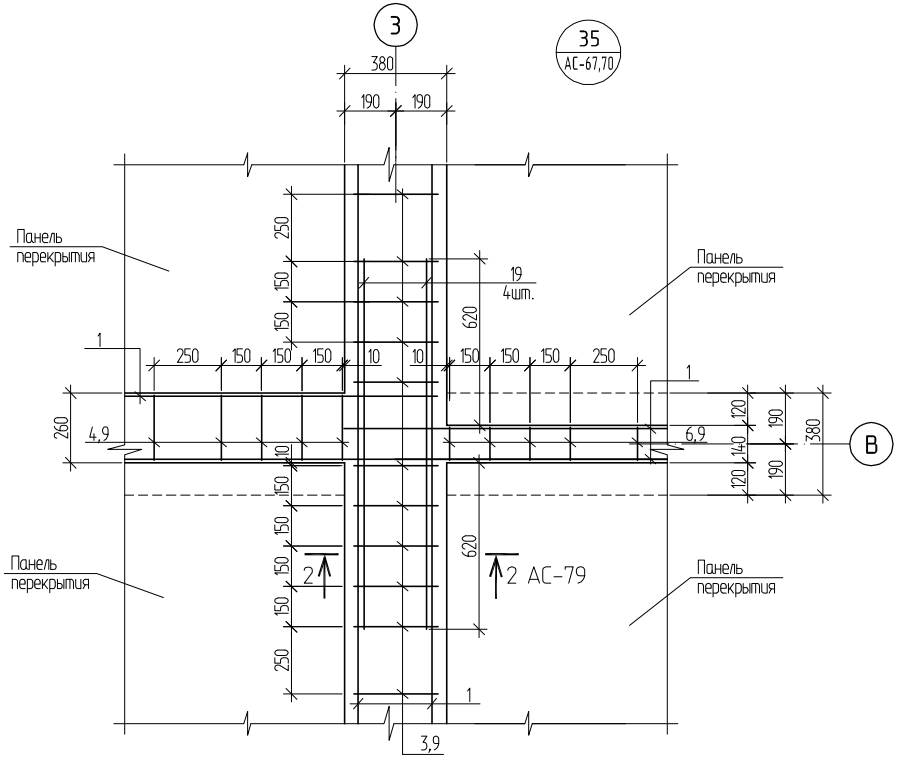

1-1

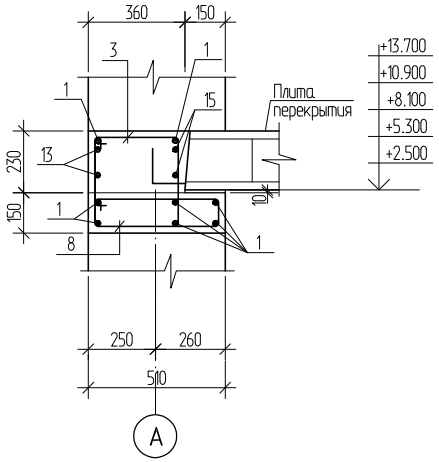

						1253-48-18-АС		
						60-ти квартирный жилой дом в 6микрорайоне г. Риддера ВКО (поз. 18)		
Изм.	Кол.	Лист	Nдок.	Подпись	Дата			
Разработал		Окунева				60-ти квартирный жилой дом.	Стадия	Лист	Листов
Проверил		Протасова					РП	80	
Н. контроль		Протасова				Узел 34, 35	ТОО "Востокагропромпроект" г.Усть-Каменогорск		

Взамен инв. N

Подпись и дата

Инв. N подл.

Спецификация элементов к схеме расположения плит перекрытия

Поз.	Обозначение	Наименование	Кол-во на исполнение на отм. -0.300				Кол-во на исполнение на отм. +2.500				Кол-во на исполнение на отм.+5.300,+8.100,+10.900				Кол-во на исполнение на отм. +13.700				Масса ед. кг	Примеч.
			I-II	II-III	III-IV	Всего	I-II	II-III	III-IV	Всего	I-II	II-III	III-IV	Всего	I-II	II-III	III-IV	Всего		
		Плита перекрытия																		
П1	АС-85	ПК 72.15-8АтVТ-а	6	6	6	18	6	6	6	18	6	6	6	18	7	7	7	21	3325	
П2	серия 1.141.1-19с/85 вып.0,2	ПК63.15-8АтVт-С8а	11	11	11	33	11	11	11	33	11	11	11	33	11	11	11	33	2975	
П3	серия 1.141.1-19с/85 вып.0,2	ПК63.12-8АтVт-С8а	9	9	9	27	9	9	9	27	9	9	9	27	9	9	9	27	2250	
П4	серия 1.141.1-22с вып.0,2	ПК8-36.10-С8а	2	2	2	6	2	2	2	6	2	2	2	6	2	2	2	6	1075	F50
П5	АС-86	ПК 72.10-8АтVТ-а	2	2	2	6	2	2	2	6	2	2	2	6	2	2	2	6		F50
К1	серия 1.238-1 вып.2	Козырек входа КВ 18.22-Т	-	-	-	-	1	1	1	3	-	-	-	-	-	-	-	-	1050	
К2	серия 1.238-1 вып.2	Козырек входа КВ 18.16-Т	-	-	-	-	1	1	1	3	-	-	-	-	-	-	-	-	750	
Ум1	АС-84	Участок монолитный Ум1	-	-	-	-	-	-	-	-	-	-	-	-	1	1	1	3		
Ум2	АС-84, прим. п.7	Участок монолитный Ум2	20.7	20.7	20.7	62.1	20.7	20.7	20.7	62.1	20.7	20.7	20.7	62.1	20.7	20.7	20.7	62.1		п.м.
Ум3	АС-84	Участок монолитный Ум3	18.9	18.9	18.9	56.7	18.9	18.9	18.9	56.7	18.9	18.9	18.9	56.7	18.9	18.9	18.9	56.7		п.м.
Ум4	АС-84, прим. п.7	Участок монолитный Ум4	6.0	6.0	6.0	18.0	6.0	6.0	6.0	18.0	6.0	6.0	6.0	18.0	6.0	6.0	6.0	18.0		п.м.
МН1	АС-83	Изделие закладное МН1	6	6	6	-	-	-	-	-	-	-	-	-	-	-	-	-	0.78	
	ГОСТ 10704-91*	Гильза ∅76х2 L=200	12	12	12	36	12	12	12	36	12	12	12	36	-	-	-	-	0.73	прим. п.10

1. Плиты перекрытий устанавливать на опорный участок антисейсмического пояса по слою свежеуложенного цементно-песчаного раствора марки М200 толщиной 10 мм.
2. Боковые грани плит покрытий должны иметь шпоночную поверхность.
3. Швы и шпонки между плитами тщательно очистить от строительного мусора и замонолитить цементно-песчаным раствором М200.
4. Отверстия в плитах перекрытия, шириной до 150 мм, выполнить по месту, в соответствии с чертежами ОВ и ВК, без нарушения несущих ребер плит.
5. В кладке, под мауэрлатом, имеющей высоту более 400 мм над верхним перекрытием заложить анкерующие стержни АС-1 (2 шт. на 1п.м. стены в шахматном порядке), смотри узел 53 серии 2.130-6с вып.1. Спецификацию на АС-1 смотри на листе АС-82.
6. Для крепления мауэрлата заложить анкерующие стержни АС-3, АС-4 с шагом 2000 мм. Спецификацию на АС-3, АС-4 смотри на листе АС-82. Деталь установки анкера для крепления мауэрлата смотри на листе АС-75.
7. Монолитный участок выполнять одновременно с устройством антисейсмического пояса.
8. Опорный участок антисейсмического пояса выполнять одновременно с устройством перемычек.
9. В спецификации элементов расход дан на один этаж.
10. В местах прохождения трубопроводов системы отопления через перекрытие заложить гильзы ∅76 L=200мм.

Изм.	Кол.	Лист	Nдок.	Подпись	Дата
Разработал		Окунева			
Проверил		Протасова			
Н. контроль		Протасова			

1253-48-18-АС

60-ти квартирный жилой дом в 6микрорайоне г. Риддера ВКО (поз. 18)

60-ти квартирный жилой дом.

Стадия	Лист	Листов
РП	81	

Спецификация элементов к схеме расположения плит перекрытия

ТОО "Востокагропромпроект" г.Усть-Каменогорск

Взамен инв. N | Подпись и дата | Инв. N подл.

Спецификация элементов антисейсмического пояса

Поз.	Обозначение	Наименование	Количество на исполнение на отм. -0.300	+2.500	+5.300	+8.100	+10.900	+13.700	Кол. Всего	Масса ед.,кг.	Примеч.
1	ГОСТ 5781-82*	Арматура ∅10AIII	3251.0	2934.9	2934.9	2934.9	2934.9	3005.2	17995.8	0.62	п.м.
2	ГОСТ 5781-82*	Арматура ∅ 6AI L=1520	32	-	-	-	-	-	32	0.34	см. Ведом. деталей
3	ГОСТ 5781-82*	Арматура ∅ 6AI L=1480	802	833	833	833	833	833	4967	0.33	см. Ведом. деталей
4	ГОСТ 5781-82*	Арматура ∅ 6AI L=1240	476	290	290	290	290	290	1926	0.28	см. Ведом. деталей
5	ГОСТ 5781-82*	Арматура ∅ 6AI L=1200	133	68	68	68	68	96	501	0.27	см. Ведом. деталей
6	ГОСТ 5781-82*	Арматура ∅ 6AI L=1020	290	290	290	290	290	340	1790	0.23	см. Ведом. деталей
7	ГОСТ 5781-82*	Арматура ∅ 6AI L=1180	-	22	22	22	22	-	88	0.26	см. Ведом. деталей
8	ГОСТ 5781-82*	Арматура ∅ 6AI L=1280	133	74	74	74	74	74	503	0.28	см. Ведом. деталей
9	ГОСТ 5781-82*	Арматура ∅ 6AI L=1020	1494	1282	1282	1282	1282	1282	7904	0.23	см. Ведом. деталей
10	ГОСТ 5781-82*	Арматура ∅ 6AI L=940	-	266	266	266	266	266	1330	0.21	см. Ведом. деталей
11	ГОСТ 5781-82*	Арматура ∅ 6AI L=880	-	74	74	74	74	74	370	0.20	см. Ведом. деталей
12	ГОСТ 5781-82*	Арматура ∅10AIII L=540	375	-	-	-	-	-	375	0.33	см. Ведом. деталей
13	ГОСТ 5781-82*	Арматура ∅12AIII L=1820	24	24	24	24	24	24	144	1.62	см. Ведом. деталей
14	ГОСТ 5781-82*	Арматура ∅12AIII L=1950	4	4	4	4	4	4	24	1.74	см. Ведом. деталей
15	ГОСТ 5781-82*	Арматура ∅12AIII L=1440	28	28	28	28	28	28	168	1.28	см. Ведом. деталей
16	ГОСТ 5781-82*	Арматура ∅12AIII L=1740	40	40	40	40	40	40	240	1.55	см. Ведом. деталей
17	ГОСТ 5781-82*	Арматура ∅12AIII L=1620	56	56	56	56	56	56	336	1.44	см. Ведом. деталей
18	ГОСТ 5781-82*	Арматура ∅12AIII L=1500	8	8	8	8	8	8	48	1.34	см. Ведом. деталей
18а	ГОСТ 5781-82*	Арматура ∅12AIII L=1450	24	24	24	24	24	24	144	1.29	см. Ведом. деталей
19	ГОСТ 5781-82*	Арматура ∅12AIII L=1380	44	44	44	44	44	44	264	1.23	
20	ГОСТ 5781-82*	Арматура ∅ 6AI	90.2	-	-	-	-	-	90.2	0.22	п.м.
		Материалы: Бетон кл. B15	47.3	41.5	41.5	41.5	41.5	41.0	254.3		$м^3$

Ведомость расхода стали на элемент, кг

Марка элемента	Изделия арматурные							Всего
	Арматура класса							
	A-III				A-I			
	ГОСТ 5781-82*				ГОСТ 5781-82*			
	∅10	∅12	∅16	Итого	∅6	∅12	Итого	
Антисейсмический пояс на отм. -0.300	2139.4	551.9	248.9	2940.2	912.1	-	912.1	3852.3
Антисейсмический пояс на отм. +2.500	1819.6	320.1	-	2139.7	833.1	-	833.1	2972.8
Антисейсмический пояс на отм. +5.300	1819.6	320.1	-	2139.7	833.1	-	833.1	2972.8
Антисейсмический пояс на отм. +8.100	1819.6	320.1	-	2139.7	833.1	-	833.1	2972.8
Антисейсмический пояс на отм. +10.900	1819.6	320.1	-	2139.7	833.1	-	833.1	2972.8
Антисейсмический пояс на отм. +13.700	1863.2	320.1	-	2183.3	961.8	100.8	1062.6	3245.9
Общий расход:	11281.0	2152.4	248.9	13682.3	5170.3	100.8	5271.1	18953.4

1. В ведомости расхода стали на элемент дан расход на выпуски из антисейсмического пояса на отм. -0.300. Спецификацию элементов на выпуски смотри лист АС-69.
2. Ведомость деталей смотри на листе АС-83.

Спецификация элементов антисейсмического пояса на отм. +13.700

Поз.	Обозначение	Наименование	Кол.	Масса ед.,кг.	Примеч.
	АС-83	Анкер АС-1	206	0.19	прим. 5 АС-81
21	АС-83	Анкер АС-2	610	0.13	
22	АС-83	Анкер АС-3	76	0.93	
23	АС-83	Анкер АС-4	36	0.75	

Взамен инв. N | Подпись и дата | Инв. N подл.

Изм.	Кол.	Лист	Nдок.	Подпись	Дата
Разработал		Окунева			
Проверил		Протасова			
Н. контроль		Протасова			

1253-48-18-АС

60-ти квартирный жилой дом в 6микрорайоне г. Риддера ВКО (поз. 18)

60-ти квартирный жилой дом.

Стадия	Лист	Листов
РП	82	

Спецификация элементов антисейсмического пояса

ТОО "Востокагропромпроект" г.Усть-Каменогорск

Ведомость деталей

Поз.	Эскиз
2	440; 320; 420; 340
3	420; 320; 420; 320
4	300; 320; 420; 200
5	280; 320; 420; 180
6	190; 320; 420; 90
7	420; 170; 320; 270
8	550; 90; 450; 190
9	420; 90; 320; 190
10	300; 170; 200; 270
11	270; 170; 170; 270
12	460; 40; 40
13	1105; 715
14	975; 975

Ведомость деталей

Поз.	Эскиз
15	795; 645
16	620; 135ш; 500; 135ш; 620
17	620; 135ш; 500; 135ш; 500
18	380; 135ш; 500; 135ш; 620
18а	620; 135ш; 330; 135ш; 500

Анкер АС-1

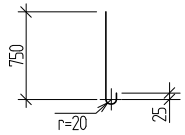

Анкер АС-2

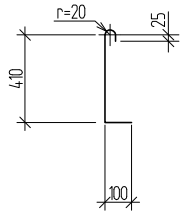

Анкер АС-3, АС-4

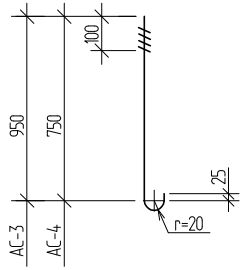

Спецификация элементов

Поз.	Обозначение	Наименование	Кол.	Примеч.
		Анкер АС-1		
		Стержень ∅6AI ГОСТ 5781-82*, L=840	1	0.19 кг
		Анкер АС-2		
		Стержень ∅6AI ГОСТ 5781-82*, L=600	1	0.13 кг
		Анкер АС-3		
		Стержень ∅12AI ГОСТ 5781-82*, L=1040	1	0.93 кг
		Анкер АС-4		
		Стержень ∅12AI ГОСТ 5781-82*, L=840	1	0.75 кг
		Изделие закладное МН1		0.78 кг
1		Пластина -6х100 ГОСТ103-2006, L=100	1	0.47 кг
2		Стержень ∅10AI ГОСТ 5781-82*, L=500	1	0.31 кг

Изделие закладное МН1

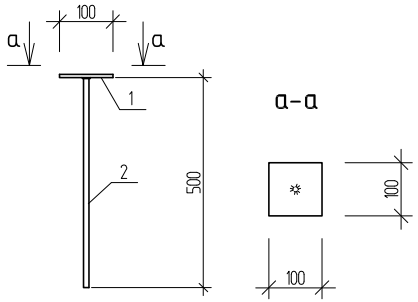

1. Концы гнутых хомутов должны быть загнуты вокруг продольной арматуры и заведены вглубь сечения на длину не менее 8 см.

Изм.	Кол.	Лист	Nдок.	Подпись	Дата
Разработал		Окунева			
Проверил		Протасова			
Н. контроль		Протасова			

1253-48-18-АС

60-ти квартирный жилой дом в 6микрорайоне г. Риддера ВКО (поз. 18)

60-ти квартирный жилой дом.

Стадия	Лист	Листов
РП	83	

Ведомость деталей. Анкер АС-1 ÷ АС-4. Изделие закладное МН1

ТОО "Востокагропромпроект" г.Усть-Каменогорск

Взамен инв. N | Подпись и дата | Инв. N подл.

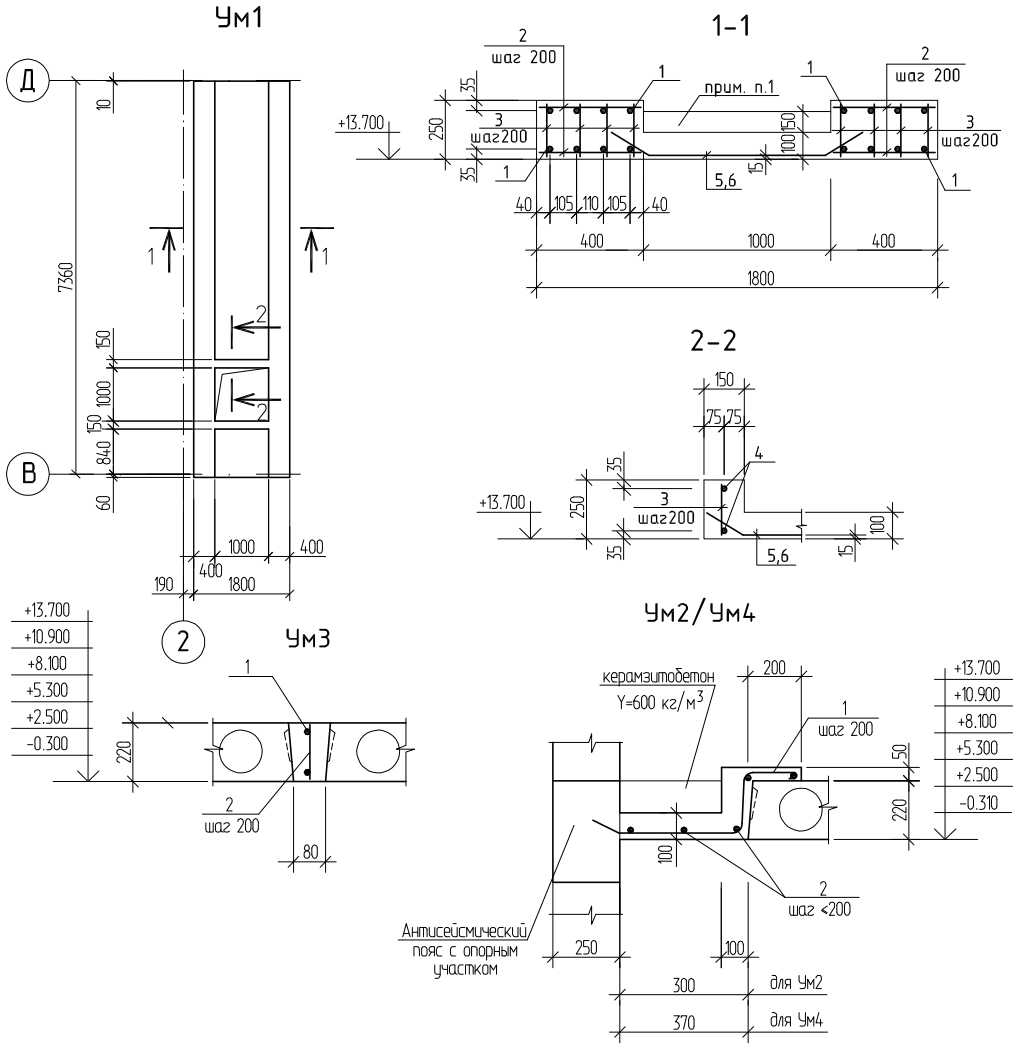

Спецификация элементов участка монолитного Ум1 ÷ Ум4

Поз.	Обозначение	Наименование	Кол.	Масса ед.,кг.	Примеч.
		Ум1			
		Сборочные единицы			
1	ГОСТ 5781-82*	⌀ 28AIII L=7390	16	35.70	
2	ГОСТ 5781-82*	⌀ 10AI L=380	148	0.24	
3	ГОСТ 5781-82*	⌀ 12AI L=230	240	0.20	
4	ГОСТ 5781-82*	⌀ 18AIII L=1700	4	3.40	
5	ГОСТ 23279-2012	4С $\frac{5Вр1-100}{5Вр1-100}$ 150х525 $\frac{25}{250}$	1	21.27	
6	ГОСТ 23279-2012	4С $\frac{5Вр1-100}{5Вр1-100}$ 150х 95 $\frac{25}{250}$	1	3.94	
		Материалы: Бетон кл. В25	2.17		$м^3$
		Легкий бетон γ=600кг/м³	0.73		$м^3$
		Ум2	1п.м.		
		Сборочные единицы:			
1	ГОСТ 5781-82*	⌀10AIII ℓ=930	5	0.58	
2	ГОСТ 5781-82*	⌀ 6AI ℓ=1000	5	0.222	
		Материалы: Бетон кл. В20	0.06		$м^3$
		Керамзитобетон γ=600кг/м³	0.02		$м^3$
		Ум3	1п.м.		
		Сборочные единицы:			
1	ГОСТ 5781-82*	⌀10AIII ℓ=1000	2	0.62	
2	ГОСТ 5781-82*	⌀6AI ℓ=200	5	0.044	
		Материалы: Бетон кл. В20	0.02		$м^3$
		Ум4	1п.м.		
		Сборочные единицы:			
1	ГОСТ 5781-82*	⌀10AIII ℓ=1000	5	0.62	
2	ГОСТ 5781-82*	⌀6AI ℓ=1000	5	0.222	
		Материалы: Бетон кл. В20	0.06		$м^3$
		Легкий бетон γ=600кг/м³	0.03		$м^3$

1. Корытообразные выемки монолитных участков заполнить керамзитобетоном γ=600кг/м³.

Ведомость расхода стали на элемент, кг

Марка элемента	Изделия арматурные											Всего
	Арматура класса											
	AIII				AI				BpI			
	ГОСТ 5781-82*				ГОСТ 5781-82*				ГОСТ 6727-80*			
	⌀ 10	⌀ 18	⌀ 28	Итого	⌀6	⌀10	⌀12	Итого	⌀5		Итого	
Участок монолитный Ум1	-	13.60	571.20	584.80	-	35.52	48.00	83.52	25.21		25.21	693.53
Участок монолитный Ум2	2.90	-	-	2.90	1.11	-	-	1.11	-		-	4.01
Участок монолитный Ум3	1.24	-	-	1.24	0.22	-	-	0.22	-		-	1.46
Участок монолитный Ум4	3.10	-	-	3.10	1.11	-		1.11		-		4.21

Изм.	Кол.	Лист	Nдок.	Подпись	Дата
Разработал		Окунева			
Проверил		Протасова			
Н. контроль		Протасова			

1253-48-18-АС

60-ти квартирный жилой дом в 6микрорайоне г. Риддера ВКО (поз. 18)

60-ти квартирный жилой дом.

Стадия	Лист	Листов
РП	84	

Участок монолитный Ум1 ÷ Ум4

ТОО "Востокагропромпроект" г.Усть-Каменогорск

Взамен инв. N | Подпись и дата | Инв. N подл.

ПК 72.15-8А$_{T}$VT-а

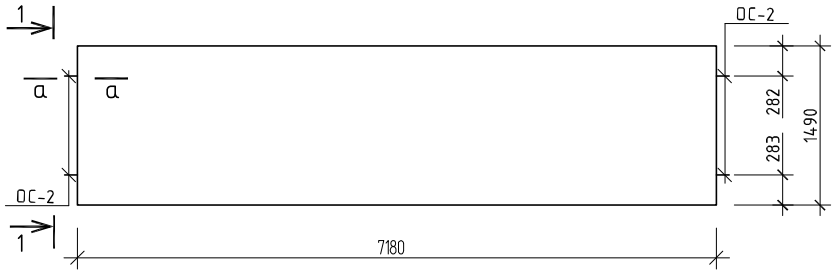

Спецификация элементов ПК 72.15-8А$_{T}$VT-а

Поз.	Обозначение	Наименование	Кол.	Примеч.
		ПК 72.15-8А$_{T}$VT-а		
		Сборочные единицы		
	серия 1.090.1-1 вып.5-1	Плита перекрытия ПК 72.15-8А$_{T}$VT		
		Дополнительные сборочные единицы		
ОС-2	серия 1.141.1-22с вып.4	Стержень ОС-2	6	0.24кг

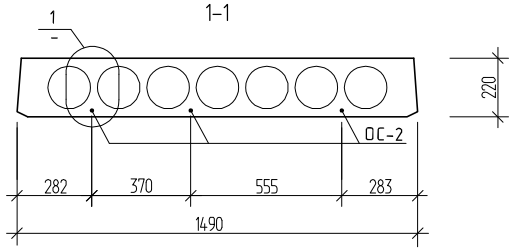

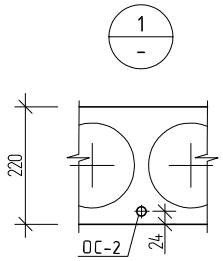

Ведомость расхода стали на дополнительные изделия, кг

Марка элемента	Изделия арматурные				Всего
	Арматура класса				
	AIII				
	ГОСТ 5781-82*				
	⌀8			Итого	
ПК 72.15-8А$_{T}$VT-а	1.44			1.44	1.44

а-а

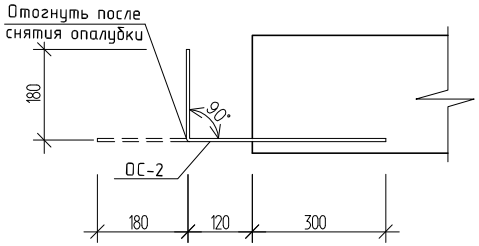

Изм.	Кол.	Лист	Nдок.	Подпись	Дата
Разработал		Окунева			
Проверил		Протасова			
Н. контроль		Протасова			

1253-48-18-АС

60-ти квартирный жилой дом в 6микрорайоне г. Риддера ВКО (поз. 18)

60-ти квартирный жилой дом.

Стадия	Лист	Листов
РП	85	

Плита ПК 72.15-8А VT-а

ТОО "Востокагропромпроект" г.Усть-Каменогорск

Взамен инв. N

Подпись и дата

Инв. N подл.

ПК 72.10-8А$_{T}$VT-а

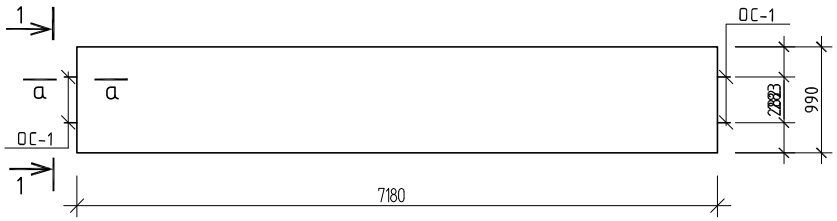

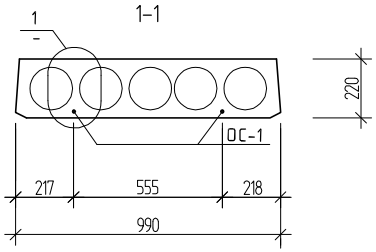

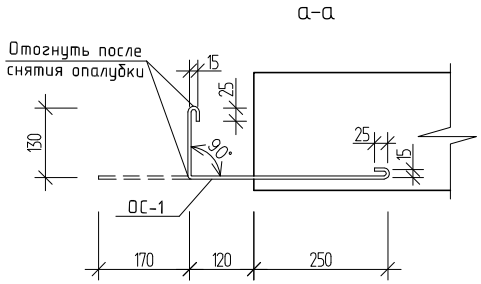

Схема расположения анкера А1 в плите ПК8-36.10-С8а

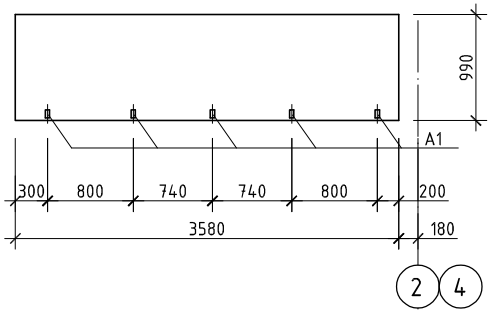

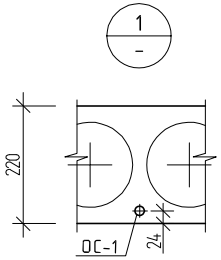

Схема расположения анкера А1 в плите ПК 72.10-8А$_{T}$VT-а

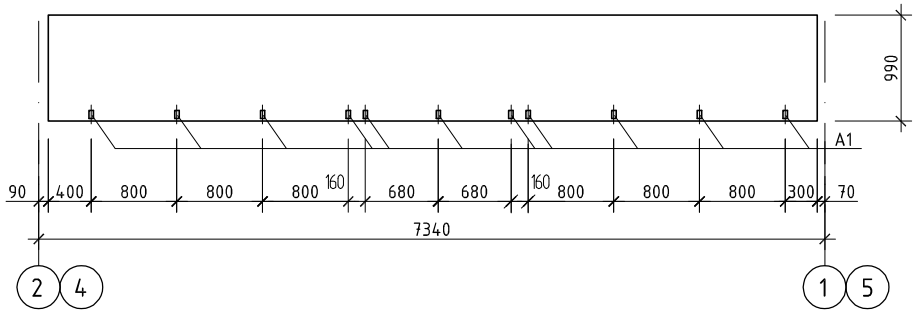

Спецификация элементов

Поз.	Обозначение	Наименование	Кол.	Примеч.
		ПК 72.10-8А$_{T}$VT-а		
		Сборочные единицы		
	серия 1.090.1-1 вып.5-1, прим. п.1	Плита перекрытия ПК 72.12-8А$_{T}$VT		
		Дополнительные сборочные единицы		
ОС-1	серия 1.141.1-22с вып.4	Стержень ОС-1	4	0.13кг

Ведомость расхода стали на дополнительные изделия, кг

Марка элемента	Изделия арматурные				Всего
	Арматура класса				
	AIII				
	ГОСТ 5781-82*				
	⌀8			Итого	
ПК 72.15-8А$_{T}$VT-а	1.44			1.44	1.44

1. Анкер А1, для крепления стойки, заложить в плиту лоджии по месту, смотри деталь 53 серии 2.130-1 вып.9 (лист прилагается).

Изм.	Кол.	Лист	Nдок.	Подпись	Дата
Разработал		Окунева			
Проверил		Протасова			
Н. контроль		Протасова			

1253-48-18-АС

60-ти квартирный жилой дом в 6микрорайоне г. Риддера ВКО (поз. 18)

60-ти квартирный жилой дом.

Стадия	Лист	Листов
РП	86	

Плита ПК 72.10-8А VT-а. Схема расположения анкера А1 в плите ПК 72.10-8А VT-а, ПК8-36.10-С8а

ТОО "Востокагропромпроект" г.Усть-Каменогорск

Взамен инв. N | Подпись и дата | Инв. N подл.

Лестница Л-1

А-А

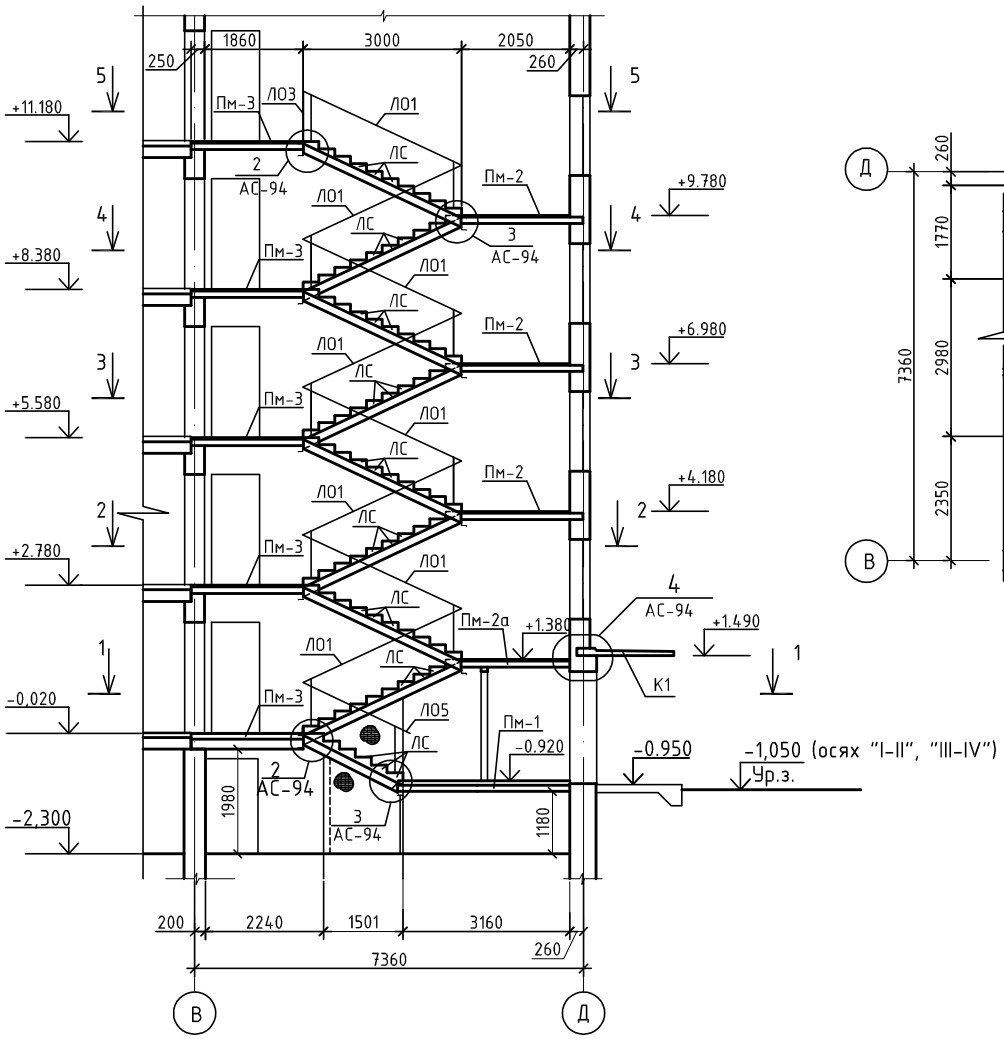

1-1

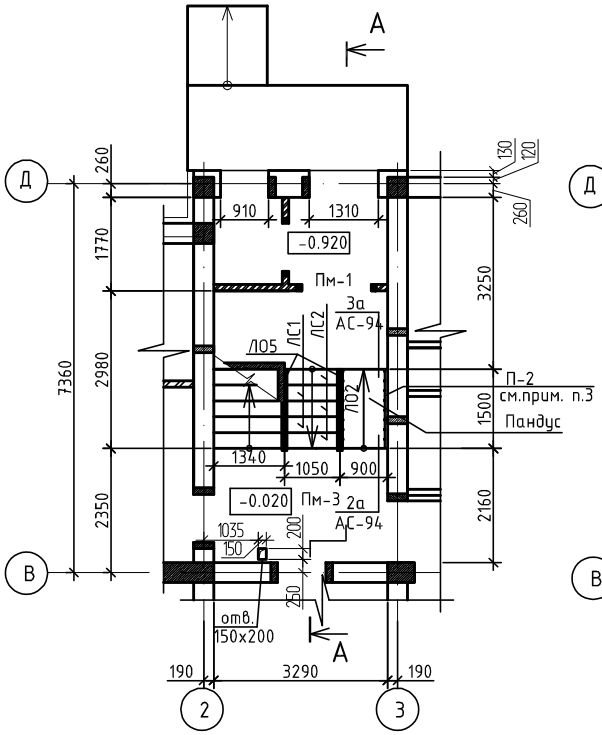

2-2

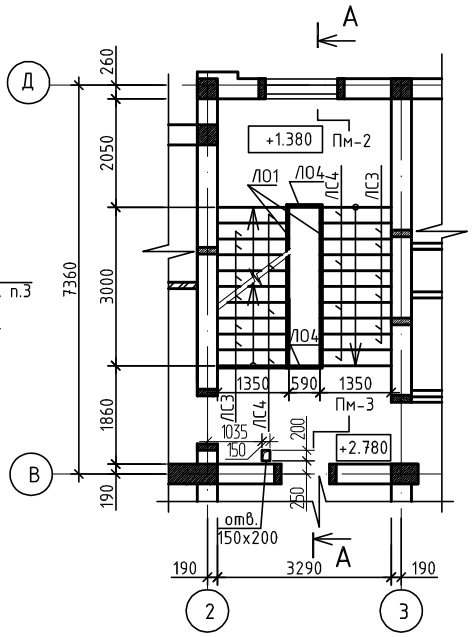

1. Общие данные см. листы "АС-1 ÷ "АС-9".
2. Спецификацию элементов лестницы смотри лист АС-93.
3. Поручень установить на высоте 0.7 и 0.9 м.
4. Вентиляционные каналы по осям "2";"3" условно не показаны.
5. Железобетонные ступени крепить к металлическим косоурам на сварке.

Взам.инв.N									1175-11-1-АС		
Подп. и дата									5 этажный 60-ти квартирный жилой дом в 19 жилом районе г. Усть-Каменогорск поз. 43 по генеральному плану		
Инв.N подл.						Изм.	Кол.	Лист	№док	Подпись	Дата
	Привязан 1253-48-18-АС					Разработал	Горошко				
						Проверил	Левинская				
	Исполнил	Окунева				Н. контр.	Левинская				
	Проверил	Илюбаев									
	Инв. №										

60-ти квартирный жилой дом.	Стадия	Лист	Листов
	РП	90	
Лестница Л-1	ТОО "Востокагропромпроект" г.Усть-Каменогорск		

3-3

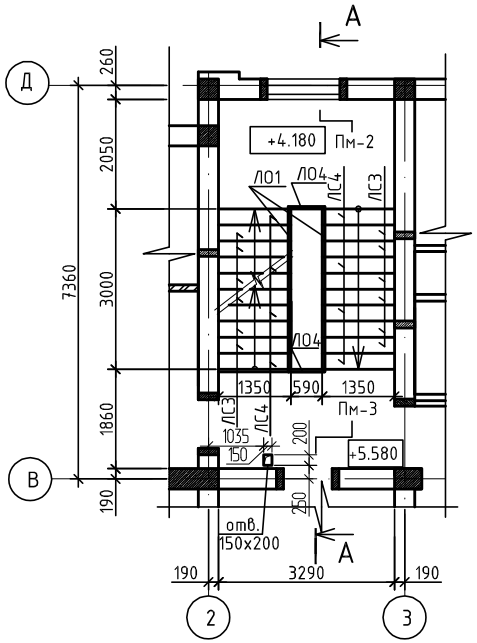

4-4

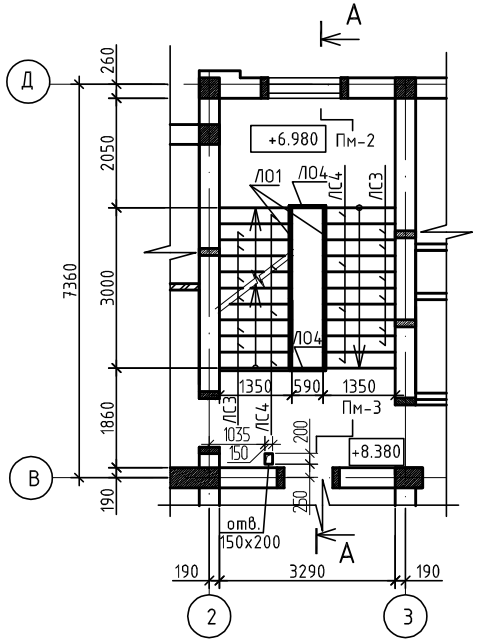

5-5

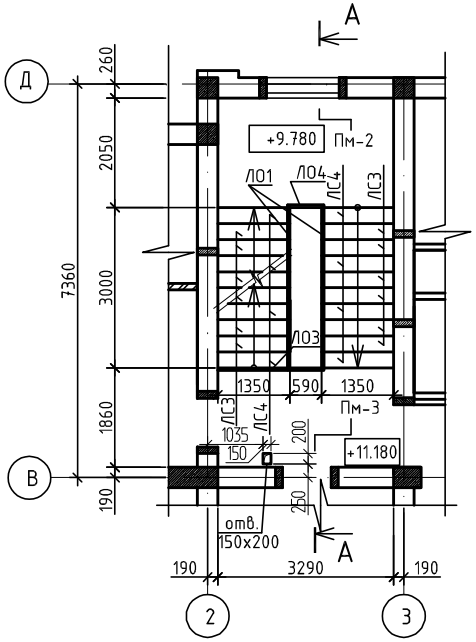

1. Общие данные см. листы "АС-1 ÷ "АС-9".
2. Спецификацию элементов лестницы Л-1 смотри лист АС-93.
3. Поручень установить на высоте 0.7 и 0.9 м.
4. Вентиляционные каналы по осям "2";"3" условно не показаны.

								1175-11-1-АС			
								5 этажный 60-ти квартирный жилой дом в 19 жилом районе г. Усть-Каменогорск поз. 43 по генеральному плану			
				Изм.	Кол.	Лист	№док	Подпись	Дата		
Привязан 1253-48-18-АС				Разработал		Горошко				60-ти квартирный жилой дом.	Стадия: РП; Лист: 91; Листов:
				Проверил		Левинская					
Исполнил	Окунева			Н. контр.		Левинская					
Проверил	Илюбаев									Сечения "3-3" ÷ "5-5".	ТОО "Востокагропромпроект" г.Усть-Каменогорск
Инв. №											

Взам.инв.N

Подп. и дата

Инв.N подл.

1-1

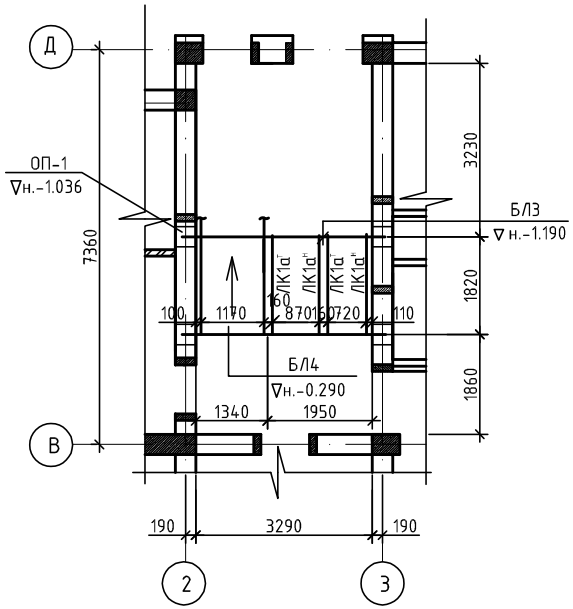

2-2

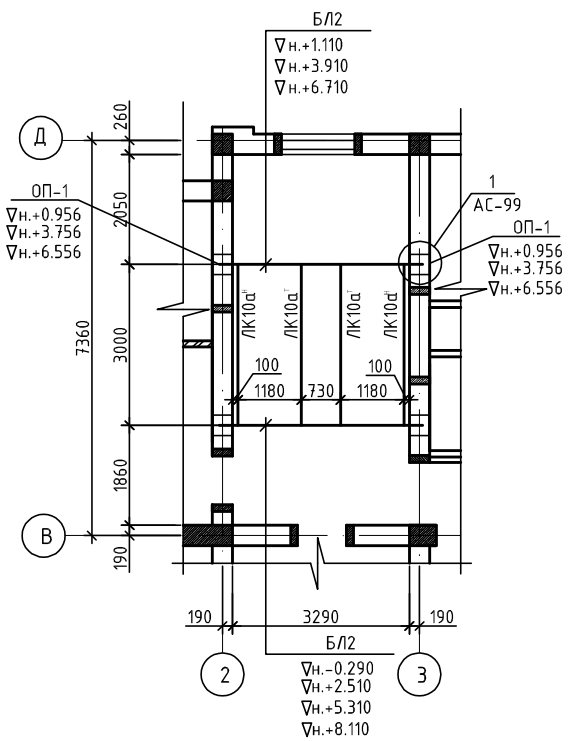

Схема расположения балок и косоуров

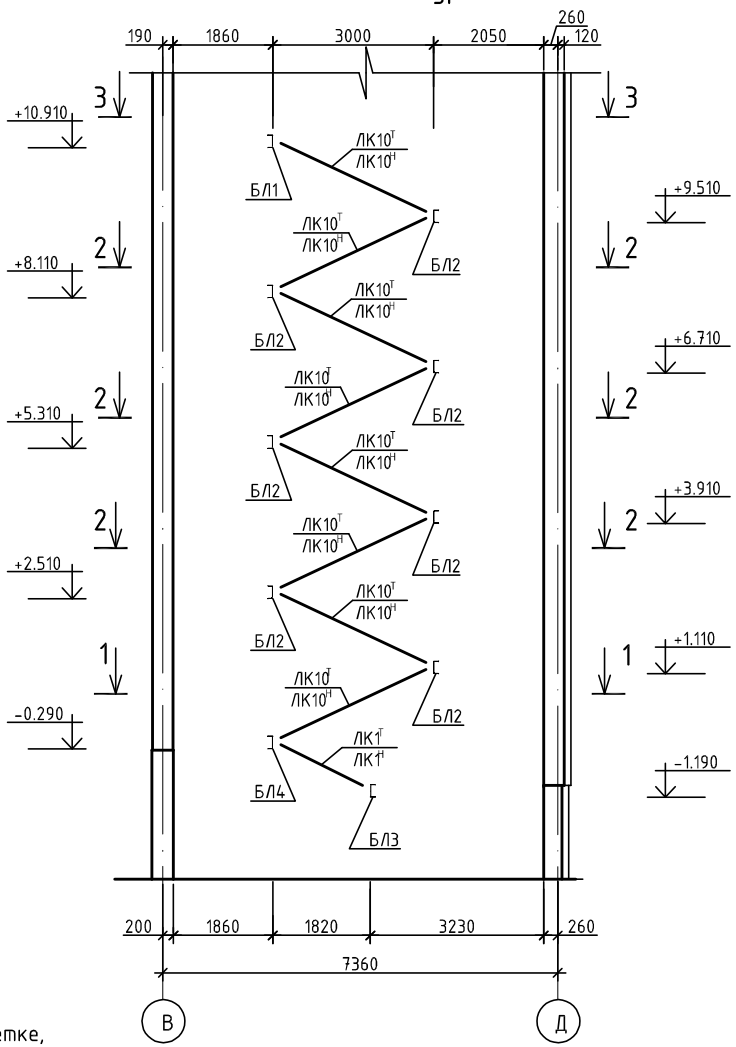

3-3

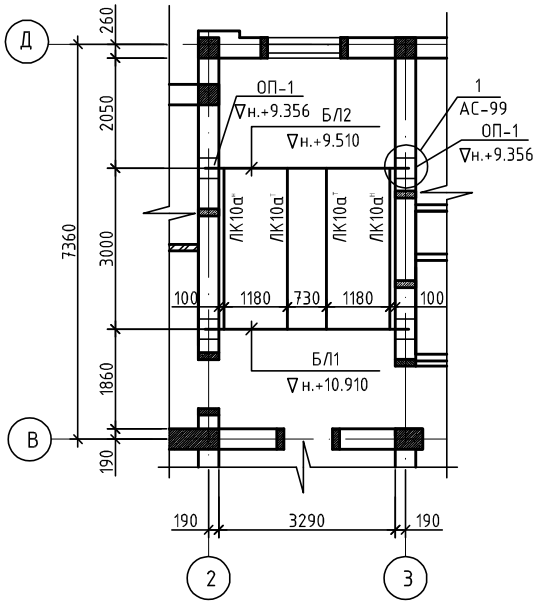

1. Общие данные см. листы "АС-1 : "АС-9".
2. Металлические балки и косоуры оштукатурить по сетке, толщиной 30мм.
3. Ведомость элементов смотри лист АС-96.

Изм.	Кол.	Лист	№док	Подпись	Дата

Привязан 1253-48-18-АС

Исполнил	Окунева	
Проверил	Илюбаев	
Инв. №		

Разработал	Горошко	
Проверил	Левинская	
Н. контр.	Левинская	

1175-11-1-АС

5 этажный 60-ти квартирный жилой дом в 19 жилом районе г. Усть-Каменогорск поз. 43 по генеральному плану

60-ти квартирный жилой дом.

Стадия	Лист	Листов
РП	92	

Схема расположения балок и косоуров лестницы "Л-1"; "Л-2".

ТОО "Востокагропромпроект" г.Усть-Каменогорск

Взам.инв.N | Подп. и дата | Инв.N подл.

Крепление ограждения верхней площадки

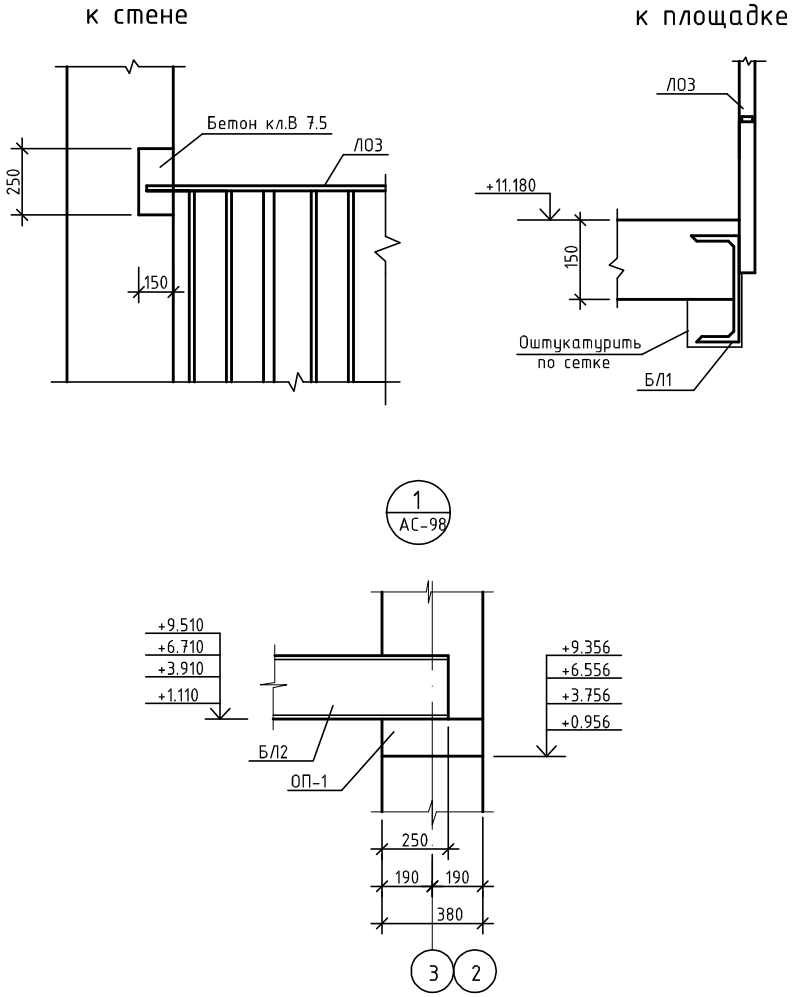

1. Общие данные см. листы "АС-1 ÷ "АС-9".

Спецификация элементов на одну лестницу, на одну блок-секцию

Поз.	Обозначение	Наименование	Кол.	Масса ед. кг	Примеч.
БЛ1	АС-95	Балка БЛ1	1	100.86	
БЛ2	АС-95	Балка БЛ2	7	100.86	
БЛ3	АС-95	Балка БЛ3	1	100.86	
БЛ4	АС-95	Балка БЛ4	1	100.86	
ЛК11а^{Т}	1.450-1 вып.2, АС-95	Косоур ЛК10а^{Т}	8	42.37	
ЛК11а^{Н}	1.450-1 вып.2, АС-95	Косоур ЛК10а^{Н}	8	42.37	
ЛК6а^{Т}	1.450-1 вып.2, АС-95	Косоур ЛК1а^{Т}	2	26.63	
ЛК6а^{Н}	1.450-1 вып.2, АС-95	Косоур ЛК1а^{Н}	2	26.63	
Пм-1	АС-97	Площадка Пм-1	1		
Пм-2	АС-97	Площадка Пм-2	3		
Пм-2а	АС-97	Площадка Пм-2а	1		
Пм-3	АС-97	Площадка Пм-3	5		
ЛС1	ГОСТ 8717.1-84; АС-101	Ступень ЛС1	2	111	
ЛС2	ГОСТ 8717.1-84; АС-101	Ступень ЛС2	3	111	
ЛС3	ГОСТ 8717.1-84; АС-101	Ступень ЛС3	48	145	
ЛС4	ГОСТ 8717.1-84; АС-101	Ступень ЛС4	32	145	
ОП-1	1.869.1-1	Опорная подушка ОП4-4	20	50	
ЛО1	АС-99	Лестничное ограждение ЛО1	8	30.4	
ЛО2	АС-99	Лестничное ограждение ЛО2	1	17.14	
ЛО3	АС-99	Лестничное ограждение ЛО3	1	19.97	
ЛО4	АС-99	Лестничное ограждение ЛО4	7	9.42	
ЛО5	АС-99	Лестничное ограждение ЛО5	2	21.88	
С-7	АС-98	Сетка С-7	2	3,73	Пандус
П-2	АС-99	Поручень П-2	2	5.18	
		Бетон класса В25 м^3	0.16		

Согласовано

Взам.инв.N

Подп. и дата

Инв.N подл.

Привязан 1253-48-18-АС

Исполнил	Окунева	
Проверил	Илюбаев	
Инв. №		

Изм.	Кол.	Лист	№док.	Подпись	Дата
Разработал		Горошко			
Проверил		Левинская			
Н. контр.		Левинская			

1175-11-1-АС

5 этажный 60-ти квартирный жилой дом в 19 жилом районе г. Усть-Каменогорск поз. 43 по генеральному плану

60-ти квартирный жилой дом.

Стадия	Лист	Листов
РП	93	

Крепление ограждения верхней площадки. Узел 1. Спецификация элементов на одну лестницу.

ТОО "Востокагропромпроект" г.Усть-Каменогорск

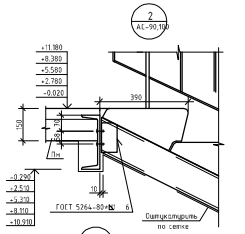

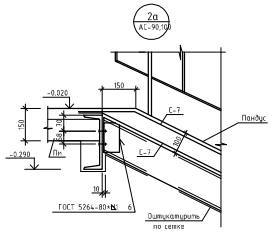

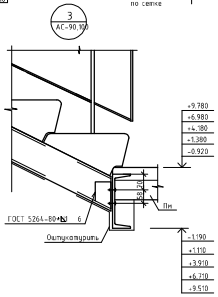

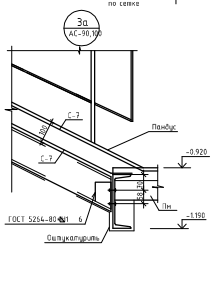

Спецификация элементов крепления козырька

Поз.	Обозначение	Наименование	Кол.	Масса ед. кг	Примеч.
1	ГОСТ 8509-93	∟ 63х5 L=общ. м.п.	3.75	4.81	18.04
2	ГОСТ 8509-93	∟ 63х5 L=500	4	2.41	9.64
3	ГОСТ 103-~~76*~~ 2006	-4х60 L=1400	4	2.63	10.52
4	ГОСТ 5781-82*	⌀8АI L=300	12	0.19	2.28

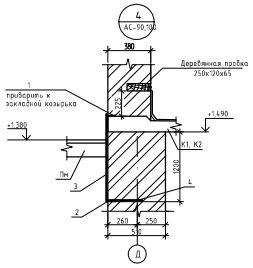

1. Общие данные см. листы "АС-1 ÷ "АС-9".
2. Данный чертеж читать совместно с листом АС-90;АС-92.
3. Спецификация козырьков К1, К2 дана на листе АС-81.

Изм.	Кол.	Лист	№док.	Подпись	Дата

1175-11-1-АС

5 этажный 60-ти квартирный жилой дом в 19 жилом районе г. Усть-Каменогорск поз. 43 по генеральному плану

Привязан 1253-48-18-АС

Разработал	Горошко	
Проверил	Лебинская	
Н. контр.	Лебинская	
Исполнил	Окунева	
Проверил	Исхаков	
Инв. №		

60-ти квартирный жилой дом.

Узлы "2", "2а", "3", "3а", "4".

Стадия	Лист	Листов
РП	94	

ТОО "Восток-агропромпроект" г.Усть-Каменогорск

Инв. № подл. | Подпись и дата | Взамен инв. №

БЛ1

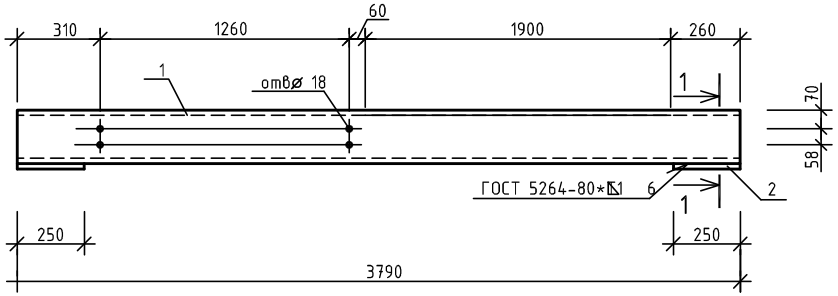

БЛ3

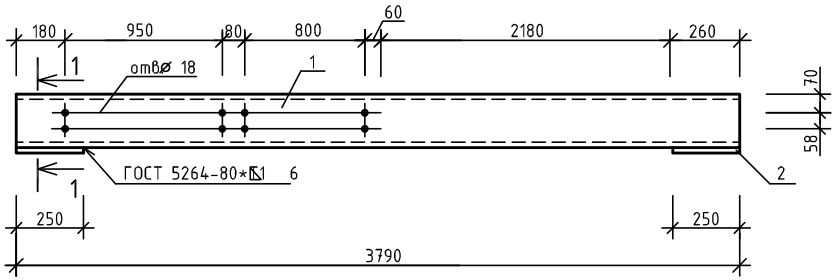

БЛ2, БЛ4

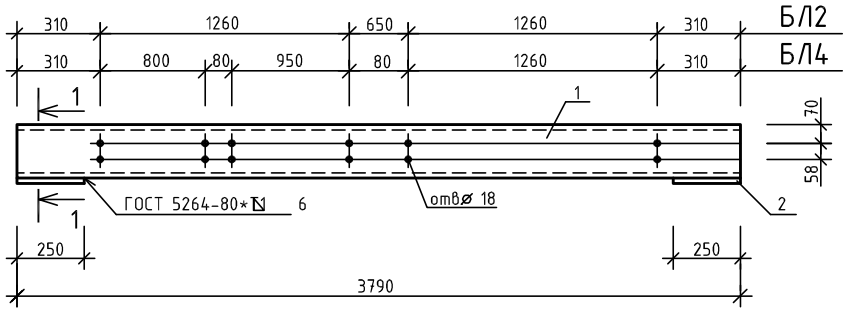

ЛК1ӑ

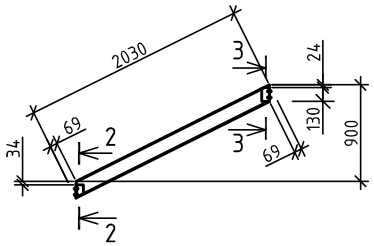

ЛК10ӑ

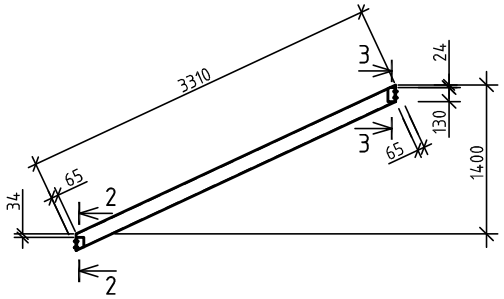

1-1

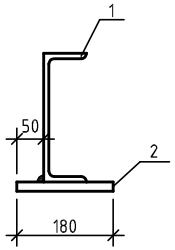

2-2

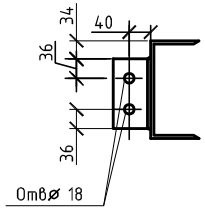

3-3

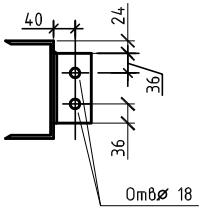

1. Косоуры марок ЛК1а^{Н} и ЛК10а^{Н} готовить обратно чертежу ЛК1а^{Т} и ЛК10а^{Т}.
2. Данный лист смотри совместно с листами АС-92;АС-96.

Изм.	Кол.	Лист	№док	Подпись	Дата	1175-11-1-АС
						5 этажный 60-ти квартирный жилой дом в 19 жилом районе г. Усть-Каменогорск поз. 43 по генеральному плану
Привязан 1253-48-18-АС		Разработал	Горошко			60-ти квартирный жилой дом.
		Проверил	Левинская			Стадия: РП; Лист: 95; Листов:
Исполнил	Окунева	Н. контр.	Левинская			
Проверил	Илюбаев					Балка БЛ1 - БЛ4. Косоур ЛК1а ; ЛК10а.
Инв. №						ТОО "Востокагропромпроект" г.Усть-Каменогорск

Взамен инв. №

Подпись и дата

Инв. № подл.