Спецификация элементов балок и косоуров

Поз.	Обозначение	Наименование	Кол.	Масса ед. кг	Примеч.
		Б/1 1		100.86	
1	ГОСТ 8240-97	[24У L=3790	1	90.96	
2	ГОСТ 103-~~76*~~ 2006	-14х180 L=250	2	4.95	
		Б/1 2, Б/1 4		100.86	
1	ГОСТ 8240-97	[24У L=3790	1	90.96	
2	ГОСТ 103-~~76*~~ 2006	-14х180 L=250	2	4.95	
		Б/1 3		100.86	
1	ГОСТ 8240-97	[24У L=3790	1	90.96	
2	ГОСТ 103-~~76*~~ 2006	-14х180 L=250	2	4.95	
		ЛК1а^{т}, ЛК1а^{н}		26.63	
1	ГОСТ 8240-97	[14У L=2030	1	24.97	
2	ГОСТ 8509-93	∟ 70х6 L=130	2	0.83	
		ЛК10а^{т}, ЛК10а^{н}		42.37	
1	ГОСТ 8240-97	[14У L=3310	1	40.71	
2	ГОСТ 8509-93	∟ 70х6 L=130	2	0.83	

Ведомость элементов

Марка	Сечение: Эскиз	Поз.	Состав	Усилия: M ТСМ	N ТС	Q ТС	Группа констр.	Марка металла	Примечание
Б/1,Б/2 Б/3,Б/4	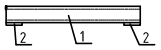	1	[24У				2	С 255	АС-101
		2	-δ=14						
ЛК10а^{т}	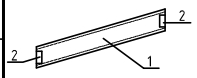	1	[14						АС-101
ЛК10а^{н}		2	∟ 70х6						прим. п.1 АС-101
ЛК1а^{т}	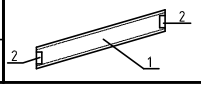	1	[14						АС-101
ЛК1а^{н}		2	∟ 70х6						прим. п.1 АС-101

1. Общие данные см. листы АС-1 ÷ АС-9.
2. Данный чертеж читать совместно с листом АС-95.

Взамен инв. №

Подпись и дата

Инв. № подл.

Изм.	Кол.	Лист	№док	Подпись	Дата
Разработал		Горошко			
Проверил		Левинская			
Н. контр.		Левинская			

Привязан 1253-48-18-АС

Исполнил	Окунева	
Проверил	Илюбаев	
Инв. №		

1175-11-1-АС

5 этажный 60-ти квартирный жилой дом в 19 жилом районе г. Усть-Каменогорск поз. 43 по генеральному плану

60-ти квартирный жилой дом.

Стадия	Лист	Листов
РП	96	

Спецификация элементов балок и косоуров

ТОО "Востокагропромпроект" г.Усть-Каменогорск

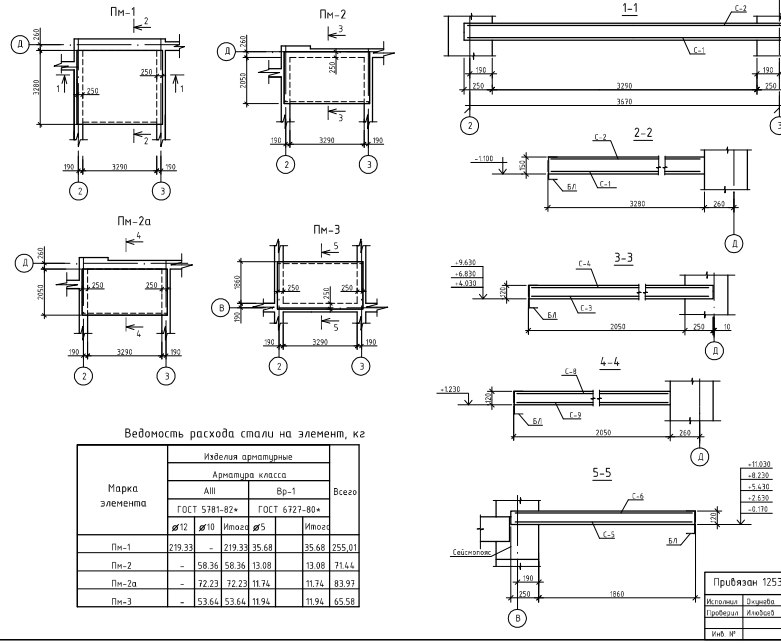

Ведомость расхода стали на элемент, кг

Марка элемента	Изделия арматурные						Всего
	Арматура класса						
	AIII			Bp-1			
	ГОСТ 5781-82*			ГОСТ 6727-80*			
	⌀12	⌀10	Итого	⌀5		Итого	
Пм-1	219.33	–	219.33	35.68		35.68	255.01
Пм-2	–	58.36	58.36	13.08		13.08	71.44
Пм-2а	–	72.23	72.23	11.74		11.74	83.97
Пм-3	–	53.64	53.64	11.94		11.94	65.58

Спецификация элементов площадок ПМ-1 ÷ Пм-3

Поз.	Обозначение	Наименование	Кол.	Масса ед. кг	Примеч.
		Пм-1			
С-1	АС-98	Сетка С-1	1	219.33	
С-2	АС-98	Сетка С-2	1	35.68	
		Материалы:			
		Бетон класса В25 м³	1.87		
		Пм-2			
С-3	АС-98	Сетка С-3	1	58.36	
С-4	АС-98	Сетка С-4	1	13.08	
		Материалы: Бетон класса В25			1.05м³
		Пм-2а			
С-8	АС-98	Сетка С-8	1	72.23	
С-9	АС-98	Сетка С-9	1	11.74	
		Материалы: Бетон класса В25			0.93м³
		Пм-3			
С-5	АС-98	Сетка С-5	1	53.64	
С-6	АС-98	Сетка С-6	1	11.94	
		Материалы: Бетон класса В25			0.96м³

1. Общие данные см. листы АС-1 ÷ АС-9.
2. Данный чертеж читать совместно с листами АС-90; АС-91; АС-100.

Привязан 1253-48-18-АС

Изм.	Кол.	Лист	№док.	Подпись	Дата
Разработал		Горошко			
Проверил		Левинская			
Н. контр.		Левинская			
Исполнил		Окишева			
Проверил		Клебзов			
Инв. №					

1175-11-1-АС

5 этажный 60-ти квартирный дом в 19 жилом районе г. Усть-Каменогорск поз. 43 по генеральному плану

60-ти квартирный жилой дом.

Стадия	Лист	Листов
РП	97	

Площадка Пм-1 ÷ Пм-3

ТОО "Востокагропромпроект" г.Усть-Каменогорск

Взамен инв. №

Подпись и дата

Инв. № подл.

С-1, С-2

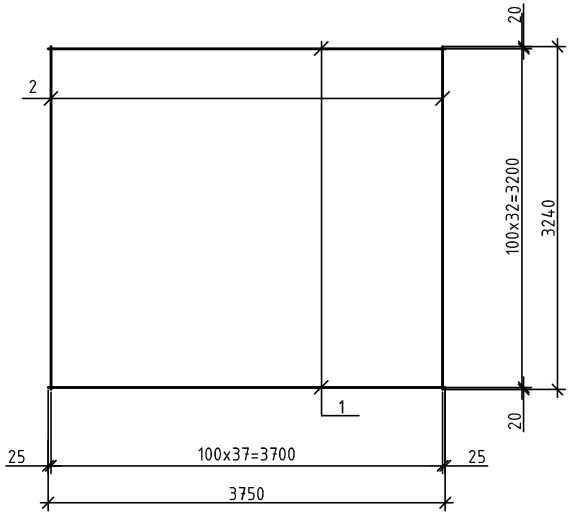

С-3, С-5

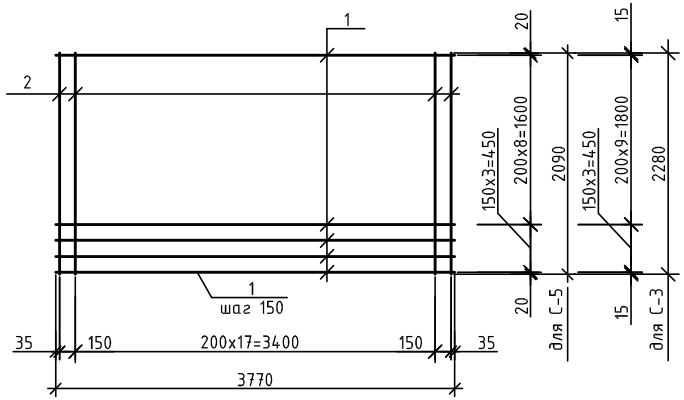

Спецификация элементов сеток

Марка издел.	Поз.	Наименование	Кол.	Масса 1 дет. кг	Масса издел. кг
С-1	1	Ø 12AIII ГОСТ 5781-82* L=3750	33	3.33	219.33
	2	Ø 12AIII ГОСТ 5781-82* L=3240	38	2.88	
С-2	1	Ø 5BpI ГОСТ 6727-80* L=3750	33	0.54	35.68
	2	Ø 5BpI ГОСТ 6727-80* L=3240	38	0.47	
С-3	1	Ø 10AIII ГОСТ 5781-82* L=3770	13	2.32	58,36
	2	Ø 10AIII ГОСТ 5781-82* L=2280	20	1.41	
С-4	1	Ø 5BpI ГОСТ 6727-80* L=3770	12	0.54	13.08
	2	Ø 5BpI ГОСТ 6727-80* L=2280	20	0.33	
С-5	1	Ø 10AIII ГОСТ 5781-82* L=3770	12	2.32	53.64
	2	Ø 10AIII ГОСТ 5781-82* L=2090	20	1.29	
С-6	1	Ø 5BpI ГОСТ 6727-80* L=3770	11	0.54	11,94
	2	Ø 5BpI ГОСТ 6727-80* L=2090	20	0.3	
С-7	1	Ø 5BpI ГОСТ 6727-80* L=2300	5	0.33	3,73
	2	Ø 5BpI ГОСТ 6727-80* L=880	16	0.13	
С-8	1	Ø 12AIII ГОСТ 5781-82* L=3750	11	3.33	72.23
	2	Ø 12AIII ГОСТ 5781-82* L=2010	20	1.78	
С-9	1	Ø 5BpI ГОСТ 6727-80* L=3750	11	0.54	11.74
	2	Ø 5BpI ГОСТ 6727-80* L=2010	20	0.29	

С-4, С-6

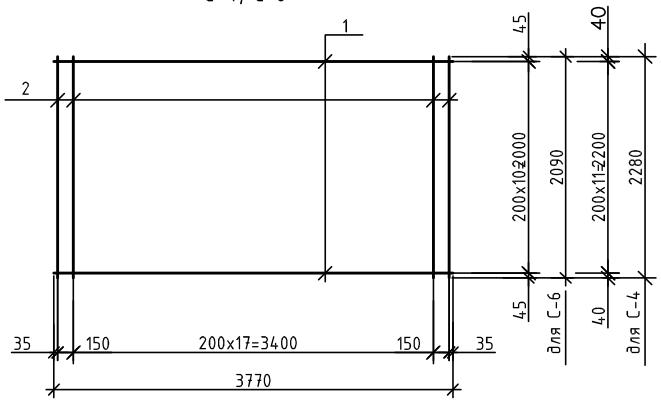

С-7

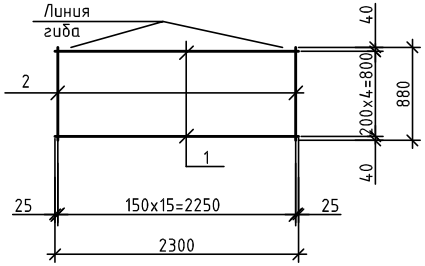

С-8, С-9

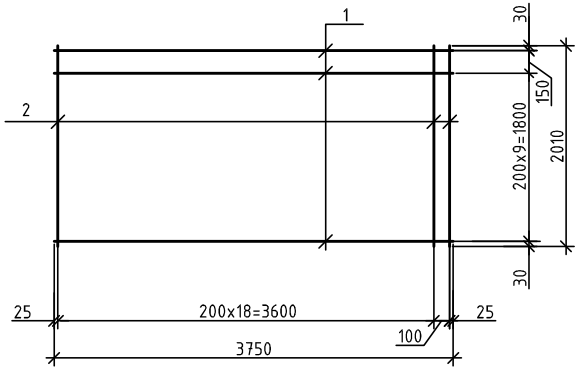

1. Общие данные см. литы АС-1 ÷ АС-9.
2. Данный чертеж читать совместно с листом АС-97.

Взам.инв.N | Подп. и дата | Инв.N подл.

Привязан 1253-48-18-АС			
Исполнил	Окунева		
Проверил	Илюбаев		
Инв. №			

Изм.	Кол.	Лист	№док.	Подпись	Дата
Разработал		Горошко			
Проверил		Левинская			
Н. контр.		Левинская			

1175-11-1-АС

5 этажный 60-ти квартирный жилой дом в 19 жилом районе г. Усть-Каменогорск поз. 43 по генеральному плану

60-ти квартирный жилой дом.

Стадия	Лист	Листов
РП	98	

Сетка С-1 – С-9

ТОО "Востокагропромпроект" г.Усть-Каменогорск

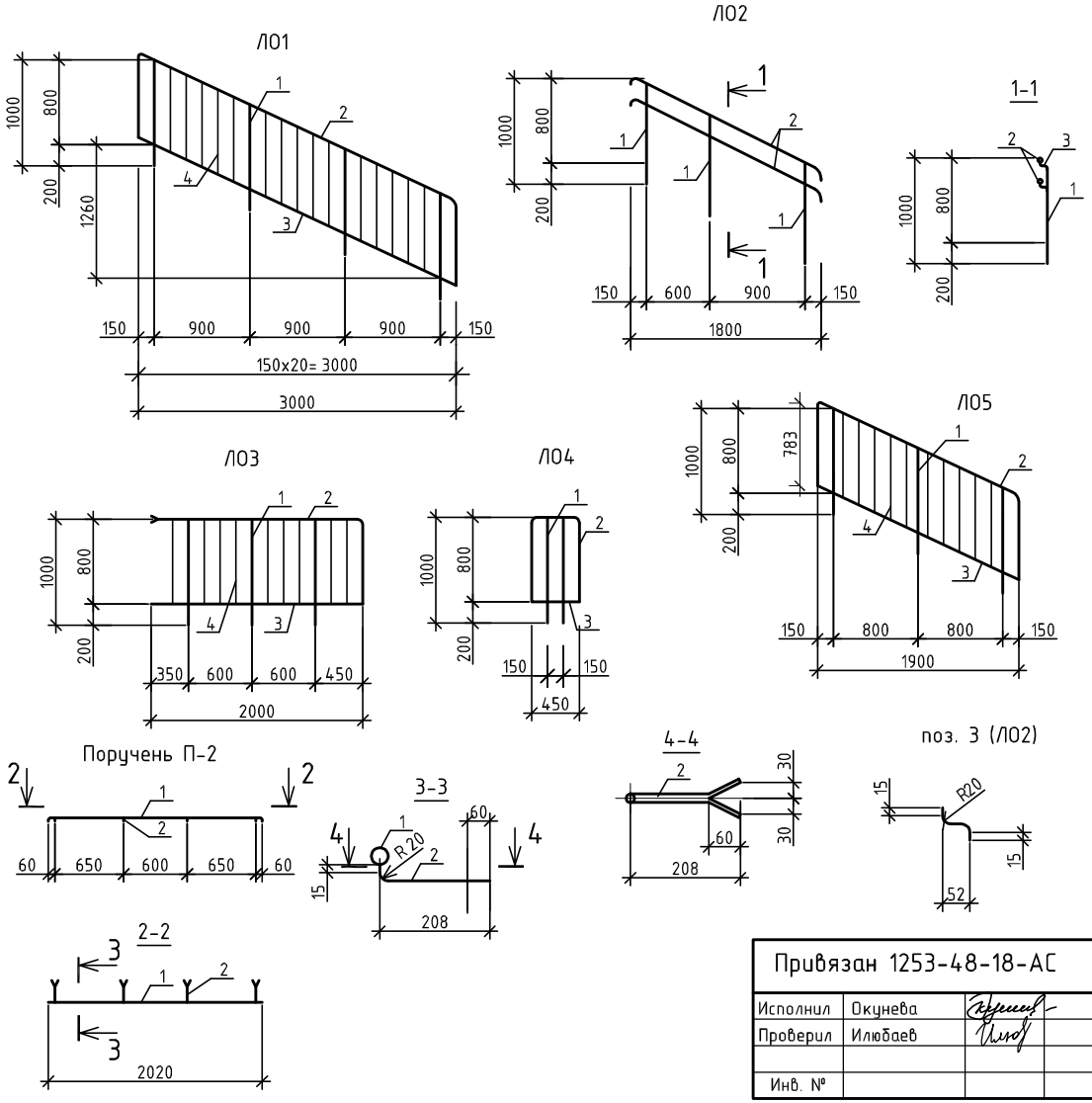

Привязан 1253-48-18-АС

Исполнил	Окунева	
Проверил	Илюбаев	
Инв. №		

Спецификация элементов ограждений Л01 ÷ Л04 и поручня П-2

Поз.	Обозначение	Наименование	Кол.	Масса ед. кг	Примеч.
		Л01		30.4	
1	ГОСТ 2591-88	Стойка □ 20 L=1000	4	3.14	12,56 кг
2	ГОСТ 103-~~76*~~ 2006	Поручень -4х40 L=4906	1	6.18	6.18 кг
3	ГОСТ 103-~~76*~~ 2006	Связь -4х20 L=3306	2	2.08	4,16 кг
4	ГОСТ 103-~~76*~~ 2006	Полоса -4х20 L=796	15	0.50	7,50 кг
	ГОСТ 8242-88	Поручень П-1 L=3310	1		
		Л02		17.14	
1	ГОСТ 2591-88	Стойка □ 20 L=905	3	2.84	8,52 кг
2	ГОСТ 10704-~~76*~~ 91	Труба Ø 40х2 L=2000	2	3.74	7,48 кг
3	ГОСТ 2590-88	Кронштейн Ø 16 L=120	6	0.19	1,14 кг
		Л03		19.97	
1	ГОСТ 2591-88	Стойка □ 20 L=1000	3	3.14	9,42 кг
2	ГОСТ 103-~~76*~~ 2006	Поручень -4х40 L=2800	1	3.53	3,53 кг
3	ГОСТ 103-~~76*~~ 2006	Связь -4х20 L=1996	2	1.26	2,52 кг
4		Полоса -4х20 L=792	9	0.5	4,5 кг
	ГОСТ 8242-88	Поручень П-1 L=1900	1		
		Л04		9.42	
1	ГОСТ 2591-88	Стойка □ 20 L=1000	2	3.14	6,28 кг
2	ГОСТ 103-~~76*~~ 2006	Поручень -4х40 L=2050	1	2.58	2,58 кг
3	ГОСТ 103-~~76*~~ 2006	Связь -4х20 L=446	2	0.28	0,56 кг
	ГОСТ 8242-88	Поручень П-1 L=500	1		
		Поручень П-2		5.18	
1	ГОСТ 10704-~~76*~~ 91	Труба Ø 40х2 L=2000	1	3.74	3,74 кг
2	ГОСТ 2590-88	Кронштейн Ø 16 L=230	4	0.36	1,44 кг

1. Общие данные см. листы АС-1 ÷ АС-9.
2. Данный чертеж читать совместно с листом АС-90;АС-100.

Спецификация элементов ограждения Л05

Поз.	Обозначение	Наименование	Кол.	Масса ед. кг	Примеч.
		Л05		21.88	
1	ГОСТ 2591-88	Стойка□ 20 L=1000	3	3.14	9.42 кг
2	ГОСТ 103-~~76*~~ 2006	Поручень -4х40 L=3600	1	4.54	4.54 кг
3	ГОСТ 103-~~76*~~ 2006	Связь -4х20 L=2317	2	1,46	2,92 кг
4	ГОСТ 103-~~76*~~ 2006	Полоса -4х20 L=796	10	0.5	5,0
	ГОСТ 8242-88	Поручень П-1 L=2300	1		

Изм.	Кол.	Лист	№док	Подпись	Дата	1175-11-1-АС			
						5 этажный 60-ти квартирный жилой дом в 19 жилом районе г. Усть-Каменогорск поз. 43 по генеральному плану			
Разработал		Горошко				60-ти квартирный жилой дом.	Стадия	Лист	Листов
Проверил		Левинская					РП	99	
Н. контр.		Левинская							
						Ограждение Л01 ÷ Л05 Поручень П-2.	ТОО "Востокагропромпроект" г.Усть-Каменогорск		

Взамен инв. № | Подпись и дата | Инв. № подл.

Лестница Л-2

А-А

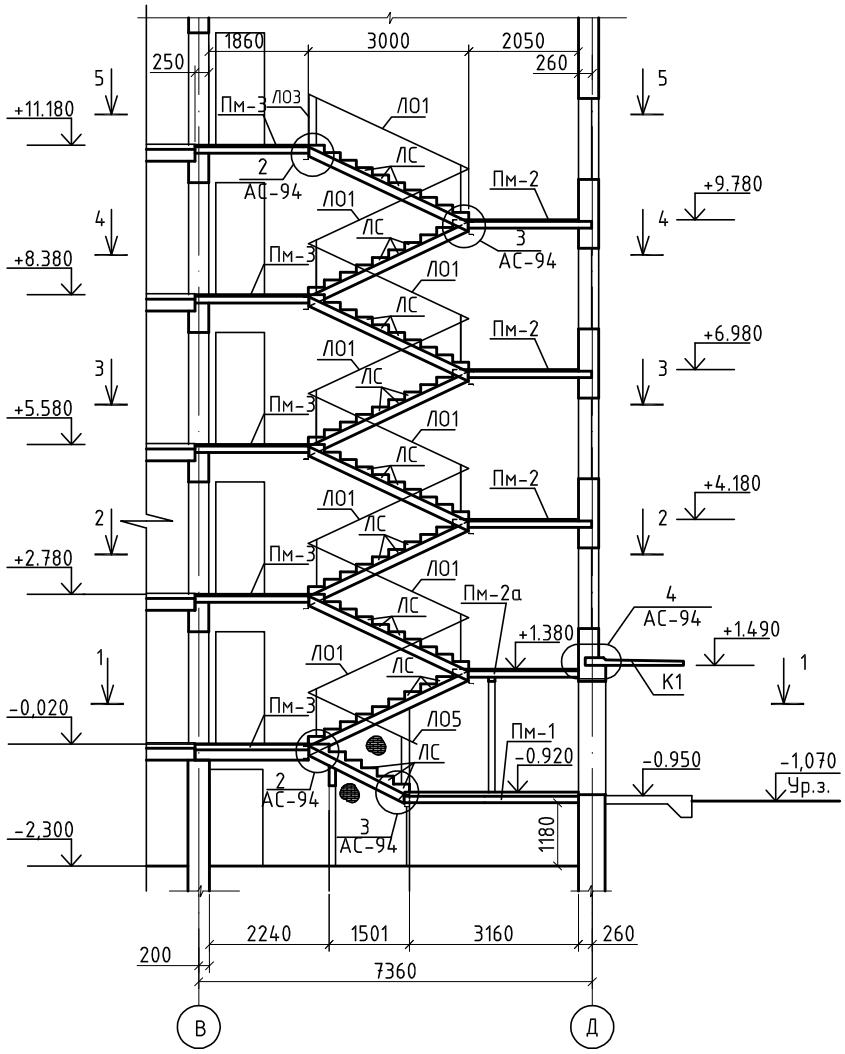

1-1

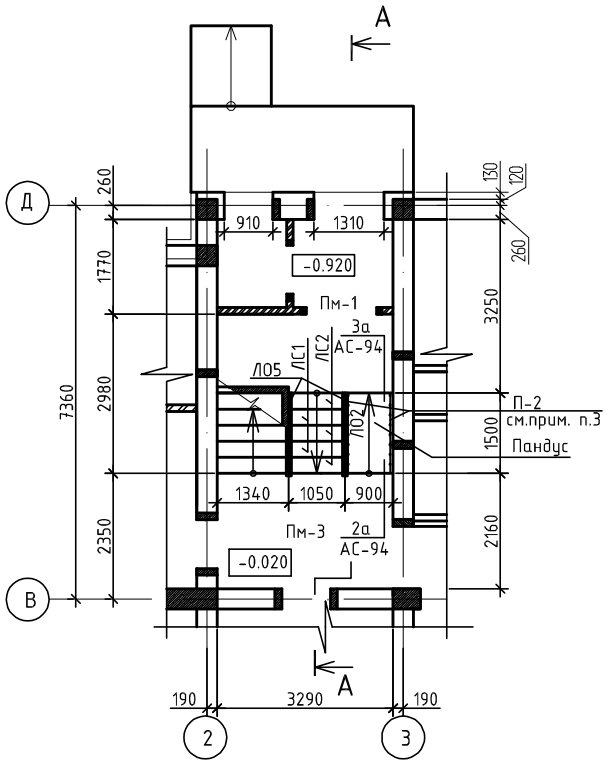

1. Общие данные см. литы "АС-1 ÷ "АС-9".
2. Данный чертеж читать совместно с листами АС-90 ÷АС-101.
3. Конструкция лестницы Л-2 отличается от Л-1 наличием электрощитовой.
4. Спецификацию элементов на лестницу смотри лист АС-93.
5. Поручень установить на высоте 0.7 и 0.9 м.
6. Вентиляционные каналы по осям "2"; "3" условно не показаны.
7. Сечения "2-2" ÷ "5-5" см. листы АС-90;"АС-91.
8. Железобетонные ступени крепить к металлическим косоурам на сварке.

Взам.инв.N | Подп. и дата | Инв.N подл.

Привязан 1253-48-18-АС		
Исполнил	Окунева	
Проверил	Илюбаев	
Инв. №		

Изм.	Кол.	Лист	№док	Подпись	Дата
Разработал		Горошко			
Проверил		Левинская			
Н. контр.		Левинская			

1175-11-1-АС

5 этажный 60-ти квартирный жилой дом в 19 жилом районе г. Усть-Каменогорск поз. 43 по генеральному плану

60-ти квартирный жилой дом.

Стадия	Лист	Листов
РП	100	

Лестница Л-2

ТОО "Востокагропромпроект" г.Усть-Каменогорск

ЛС1(ЛС3),ЛС2(ЛС4)

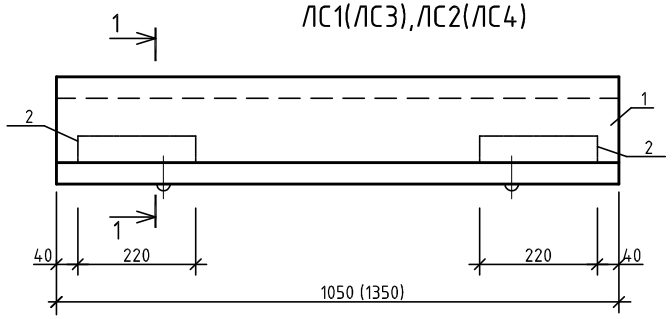

1-1

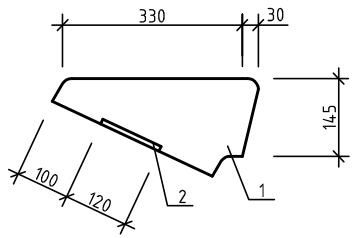

С-10

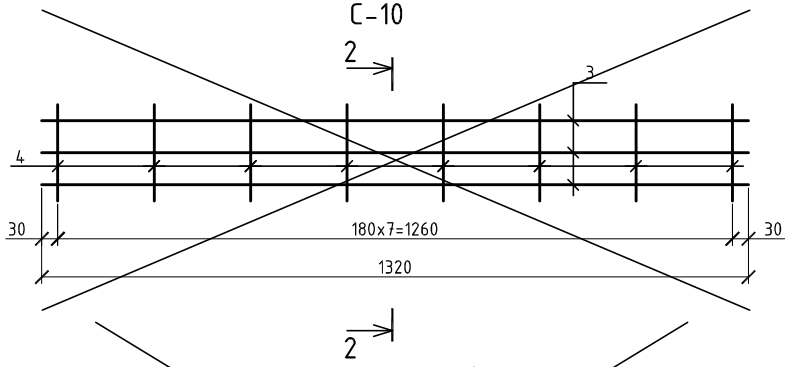

2-2

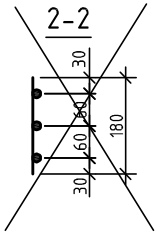

С-11

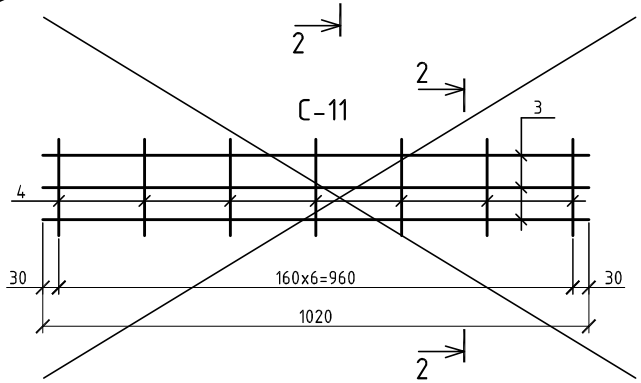

Ведомость расхода стали на дополнительные закладные изделия, кг

Марка элемента	Изделия арматурные						Всего
	Арматура класса			Прокат марки			
	A III			С 235			
	ГОСТ 5781-82*			ГОСТ 103-~~76*~~ 2006			
	⌀8		Итого	-8		Итого	
ЛС1,ЛС2	0.27		0.27	1.66		1.66	1.93
ЛС3,ЛС4	0.27		0.27	1.66		1.66	1.93

1. Общие данные см. литы АС-1 ÷ АС-9.
2. Закладные изделия поз.2 предназначены для крепления железобетонных ступеней к металлическим косоурам.

Спецификация элементов ступеней

Поз.	Обозначение	Наименование	Кол.	Масса ед. кг	Примеч.
		Ступень ЛС1			
		Сборочные единицы			
1	ГОСТ 8717.1-84	Ступень ЛС11	1	111	
		Дополнительные изделия			
2	ГОСТ 8717.1-84-00.7.00	Изделие закладное М4	2	1.93	
		Ступень ЛС2			
		Сборочные единицы			
1	ГОСТ 8717.1-84	Ступень ЛС11-1	1	111	
		Дополнительные изделия			
2	ГОСТ 8717.1-84-00.7.00	Изделие закладное М4	2	1.93	
		Ступень ЛС3			
		Сборочные единицы			
1	ГОСТ 8717.1-84	Ступень ЛС14	1	145	
		Дополнительные изделия			
2	ГОСТ 8717.1-84-00.7.00	Изделие закладное М4	2	1.93	
		Ступень ЛС4			
		Сборочные единицы			
1	ГОСТ 8717.1-84	Ступень ЛС14-1	1	145	
		Дополнительные изделия			
2	ГОСТ 8717.1-84-00.7.00	Изделие закладное М4	2	1.93	
		Сетка С-10		3.83	
3	ГОСТ 5781-82*	⌀12 A III ℓ =1320	3	1.17	3.51
4	ГОСТ 5781-82*	⌀6 A I ℓ =180	8	0.04	0.32
		Сетка С-11		3.01	
3	ГОСТ 5781-82*	⌀12 A III ℓ =1020	3	0.91	2.73
4	ГОСТ 5781-82*	⌀6 A I ℓ =180	7	0.04	0.28

Привязан 1253-48-18-АС

Исполнил	Окунева	
Проверил	Илюбаев	
Инв. №		

Изм.	Кол.	Лист	№док	Подпись	Дата
Разработал		Горошко			
Проверил		Левинская			
Н. контр.		Левинская			

1175-11-1-АС

5 этажный 60-ти квартирный жилой дом в 19 жилом районе г. Усть-Каменогорск поз. 43 по генеральному плану

60-ти квартирный жилой дом.

Стадия	Лист	Листов
РП	101	

Ступень ЛС1 ÷ ЛС4

ТОО "Востокагропромпроект" г.Усть-Каменогорск

Взамен инв. № | Подпись и дата | Инв. № подл.

Спецификация к схеме расположения стропил

Поз.	Обозначение	Наименование	Кол.	Объем ед. м³	Примеч.
1		Мауэрлат 100х100 п.м	44,9	0.01	0,45
2		Стропильные ноги 50х150 п.м.	599,5	0.008	4,80
3		Кобылка 50х130 L=1600	33	0.01	0,33
4		Кобылка 50х130 L=2350	40	0.015	0,6
5		Кобылка 50х130 L=2200	4	0.014	0,056
6		Мауэрлат 50х100 п.м	21,9	0,005	0,11
7		Диагональная нога 100х150 п.м.	44,4	0,015	0,67
8		Подкос 50х100 L=3000	58	0,015	0,87
9		Опорный брусок 50х50 L=400	143	0,0075	1,07
10		Стойка 100х100 п.м.	151	0,01	1,51
11		Накладка к стропилам 30х250 L=350	90	0,0026	0,234
12		Связь 50х100 п.м.	155,1	0,005	0,78
13		Прогон 100х150 п.м.	85	0,015	1,28
14		Лежень 100х100 п.м.	99,6	0,01	0,996
15		Опорный брусок 50х50 L=300	328	0,001	0,328
16		Подкладка под прогон 50х100 L=250	250	0,001	0,25
17		Обрешетка 32х100 п.м.	1673	0,0032	5,35
18		Опорный брусок100х100 L=300	143	0,003	0,43
19		Доски подшивки толщ.19мм п.м.			0,80
20		Ригель 50х150 п. м.	4,2	0,0075	0,032
21		Ходовые доски 40х130, п.м.	176	0,005	0,94
22		Накладка 100х30 L=1100	15	0,0033	0,05
23		Накладка к подкосам 50х100 L=470	116	0,002	0,232
24		Стропила окна 50х100 п.м.	44,0	0,005	0,22
25		Диагональная нога окна 50х150 п.м.	39	0,008	0,31
26		Обрешетка окна 32х100 п.м.	82,3	0,0032	0,263
27		Ходовая доска у лаза 25х100 п.м	57,6	0,0025	0,144
28		Подкладная доска 50х100 п.м.	20,8	0,005	0,104
29		Накладка 50х150 L=500	14	0,004	0,06
30		Затяжка 50х100 L=4500	29	0,023	0.67
31		Ветровые связи 50х100 L=2400	4	0,012	0.096
32		Шпренгель 50х100 L=1600	2	0,008	0.016

продолжение

Поз.	Обозначение	Наименование	Кол.	Объем ед. м³	Примеч.
		Ограждение крыши			40,6 м.п
33	ГОСТ 5781-82*	Ф16 А I L=1410	34	2.23	75,82 кг
34	ГОСТ 5781-82*	Ф14 А I п.м.	81,2	1.21	98,3 кг
ОС 1	лист АС -115	Слуховое окно ОС 1	2		
МС 1	лист АС -114	Изделие соединительное МС-1	89	0.5	44,5 кг
МС 2	лист АС -114	Изделие соединительное МС-2	58	0.47	27,26
МС 3	лист АС -114	Изделие соединительное МС-3	250	0.47	117,5
МС 4	лист АС -114	Изделие соединительное МС-4	442	0.47	207,7
МС 5	лист АС -114	Изделие соединительное МС-5	90	0.35	31,5
С1	сер. 1.100.2-5 вып. 1	Стремянка /IB-6.18	2	18.06	
		Водосточная труба п.м.	71		
		Металлочерепица м²	422,1		
		Кровельная оцинкованная сталь м²	41,4		

1. Данный лист смотреть совместно с листом АС-104.

Привязан 1253-48-18-АС

Исполнил	Окунева		
Проверил	Илюбаев		
Инв. №			

Изм.	Колич.	Лист	№док.	Подпись	Дата
Разраб.		Гаврилова			
Пров.		Левинская			
Н.контр.		Левинская			

1175-11-1-АС

5 этажный 60-ти квартирный жилой дом в 19 жилом районе г. Усть-Каменогорск поз. 43 по генеральному плану.

60-ти квартирный жилой дом

Стадия	Лист	Листов
РП	102	

Спецификация элементов крыши блок - секции А .

ТОО "Востокагропромпроект" г. Усть-Каменогорск

Инв. № дубл. | Подп. и дата | Инв. № подл.

Спецификация к схеме расположения стропил

Поз.	Обозначение	Наименование	Кол.	Объем ед. $м^3$	Примеч.
1		Мауэрлат 100х100 п.м	76,5	0.01	0,77
2		Стропильные ноги 50х150 п.м.	1227	0.008	9,82
3		Кобылка 50х130 L=1600	45	0.01	0,45
4		Кобылка 50х130 L=2350	126	0.015	1,89
5		Кобылка 50х130 L=2200	4	0,014	0,056
6		Мауэрлат 50х100 п.м	43,5	0,005	0,22
7		Диагональная нога 100х150 п.м.	68,4	0,015	1,03
8		Подкос 50х100 L=3000	140	0,015	2,1
9		Опорный брусок 50х50 L=400	267	0,0075	2,003
10		Стойка 100х100 п.м.	307,0	0,01	3,07
11		Накладка к стропилам 30х250 L=350	178	0,0026	0,463
12		Связь 50х100 п.м.	307,5	0,005	1,54
13		Прогон 100х150 п.м.	170,6	0,015	2,56
14		Лежень 100х100 п.м.	185,6	0,01	1,86
15		Опорный брусок 50х50 L=300	684	0,001	0,684
16		Подкладка под прогон 50х100 L=250	498	0,001	0,498
17		Обрешетка 32х100 п.м.	3032,3	0,0032	9,71
18		Опорный брусок100х100 L=300	225	0,003	0,675
19		Доски подшивки толщ.19мм п.м.			1,60
20		Ригель 50х150 п. м.	8,4	0,0075	0,063
21		Ходовые доски 40х130 п.м.	352,0	0,005	1,87
22		Накладка 100х30 L=1100	36	0,0033	0,12
23		Накладка к подкосам 50х100 L=470	280	0,002	0,56
24		Стропила окна 50х100 п.м.	88,0	0,005	0,44
25		Диагональная нога окна 50х150 п.м.	78,0	0,008	0,62
26		Обрешетка окна 32х100 п.м.	164,6	0,0032	0,53
~~27~~		~~Ходовая доска у лаза 25х100 п.м.~~	~~115,2~~	~~0,0025~~	~~0,29~~
28		Подкладная доска 50х100 п.м.	37,6	0,005	0,19
29		Накладка 50х150 L=500	34	0,004	0,136
30		Затяжка 50х100 L=4500	70	0,023	1.61
31		Ветровые связи 50х100 L=2400	4	0,012	0.096
32		Шпренгель 50х100 L=1600	2	0,008	0.016

продолжение

Поз.	Обозначение	Наименование	Кол.	Объем ед. $м^3$	Примеч.
		Ограждение крыши			69,0 м.п
33	ГОСТ 5781-82*	ф16 А I L=1410	58	2.23	129,34кг
34	ГОСТ 5781-82*	ф14 А I п.м.	138	1.21	166,9кг
ОС 1	лист АС -115	Слуховое окно ОС 1	4		
МС 1	лист АС -114	Изделие соединительное МС-1	153	0.5	76.5 кг
МС 2	лист АС -114	Изделие соединительное МС-2	222	0.47	104,34 кг
МС 3	лист АС -114	Изделие соединительное МС-3	498	0.47	234,1 кг
МС 4	лист АС -114	Изделие соединительное МС-4	938	0.47	440,9 кг
МС 5	лист АС -114	Изделие соединительное МС-5	178	0.35	62,3 кг
С1	сер. 1.100.2-5 вып. 1	Стремянка ЛВ-6.18	4	18.06	
		Водосточная труба п.м.	99,0		
		Металлочерепица $м^2$	824,1		
		Кровельная оцинкованная сталь $м^2$	67,9		

1.Данный лист смотреть совместно с листом АС-105, АС-106.
2.Спецификация дана на одну блок секцию.

Привязан 1253-48-18-АС

Исполнил	Окунева		
Проверил	Илюбаев		
Инв. №			

Изм.	Колич.	Лист	№док.	Подпись	Дата
Разраб.		Гаврилова			
Пров.		Левинская			
Н.контр.		Левинская			

1175-11-1-АС

5 этажный 60-ти квартирный жилой дом в 19 жилом районе г. Усть-Каменогорск поз. 43 по генеральному плану.

60-ти квартирный жилой дом

Стадия	Лист	Листов
РП	103	

Спецификация элементов крыши блок - секции Б, В .

ТОО "Востокагропромпроект" г. Усть-Каменогорск

Инв. № дубл. | Подп. и дата | Инв. № подл.

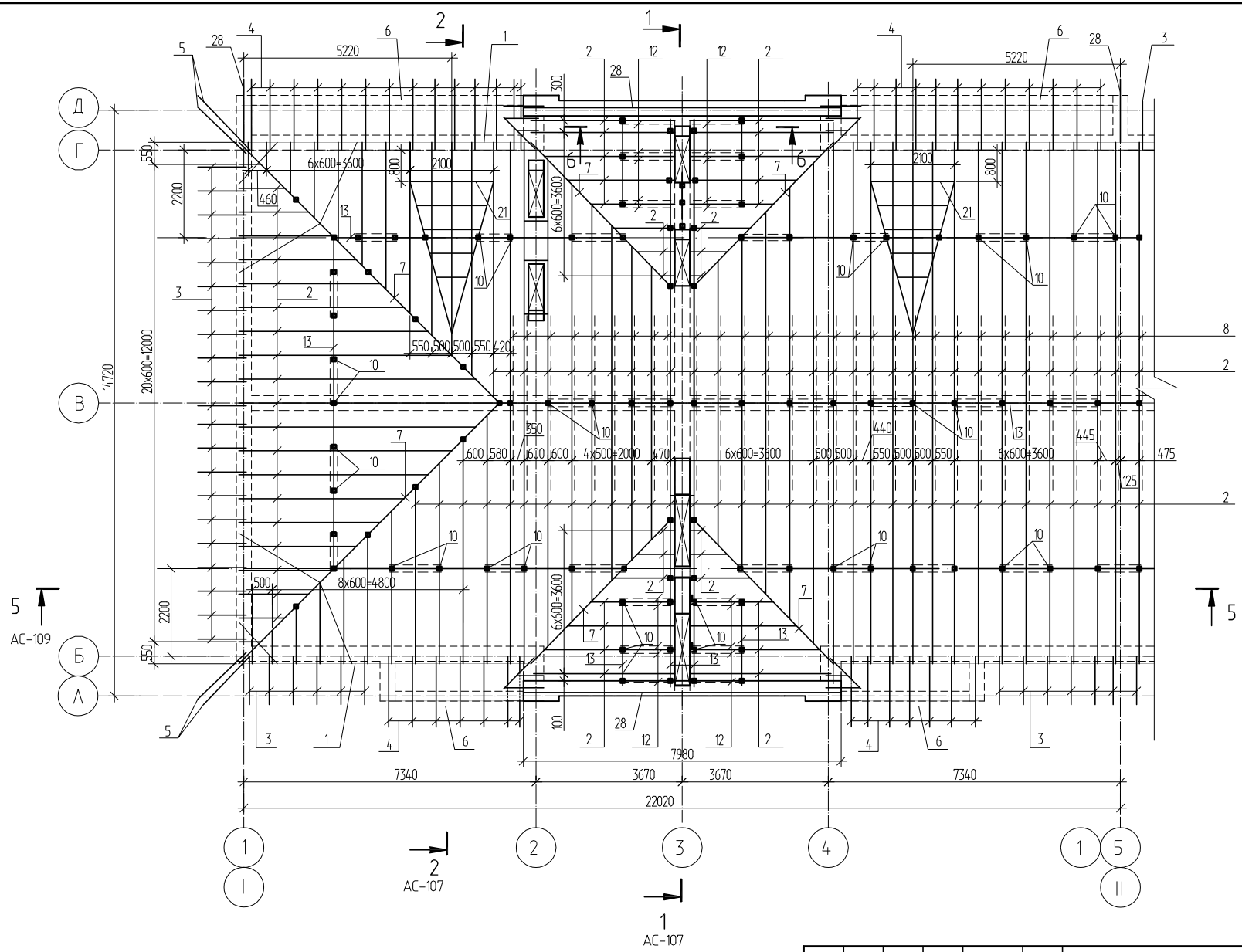

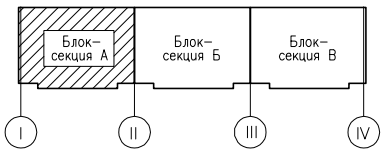

Согласовано

Инв. № дубл.

Подп. и дата

Инв. № подл.

Привязан 1253-48-18-АС

Исполнил	Окунева	
Проверил	Илюбаев	
Инв. №		

Изм.	Колич.	Лист	№док.	Подпись	Дата
Разраб.		Гаврилова			
Пров.		Левинская			
Н.контр.		Левинская			

1175-11-1-АС

5 этажный 60-ти квартирный жилой дом в 19 жилом районе г. Усть-Каменогорск поз. 43 по генеральному плану.

60-ти квартирный жилой дом

Стадия	Лист	Листов
РП	104	

Схема расположения элементов крыши блок - секции А в осях I - II.

ТОО "Востокагропромпроект" г. Усть-Каменогорск

104

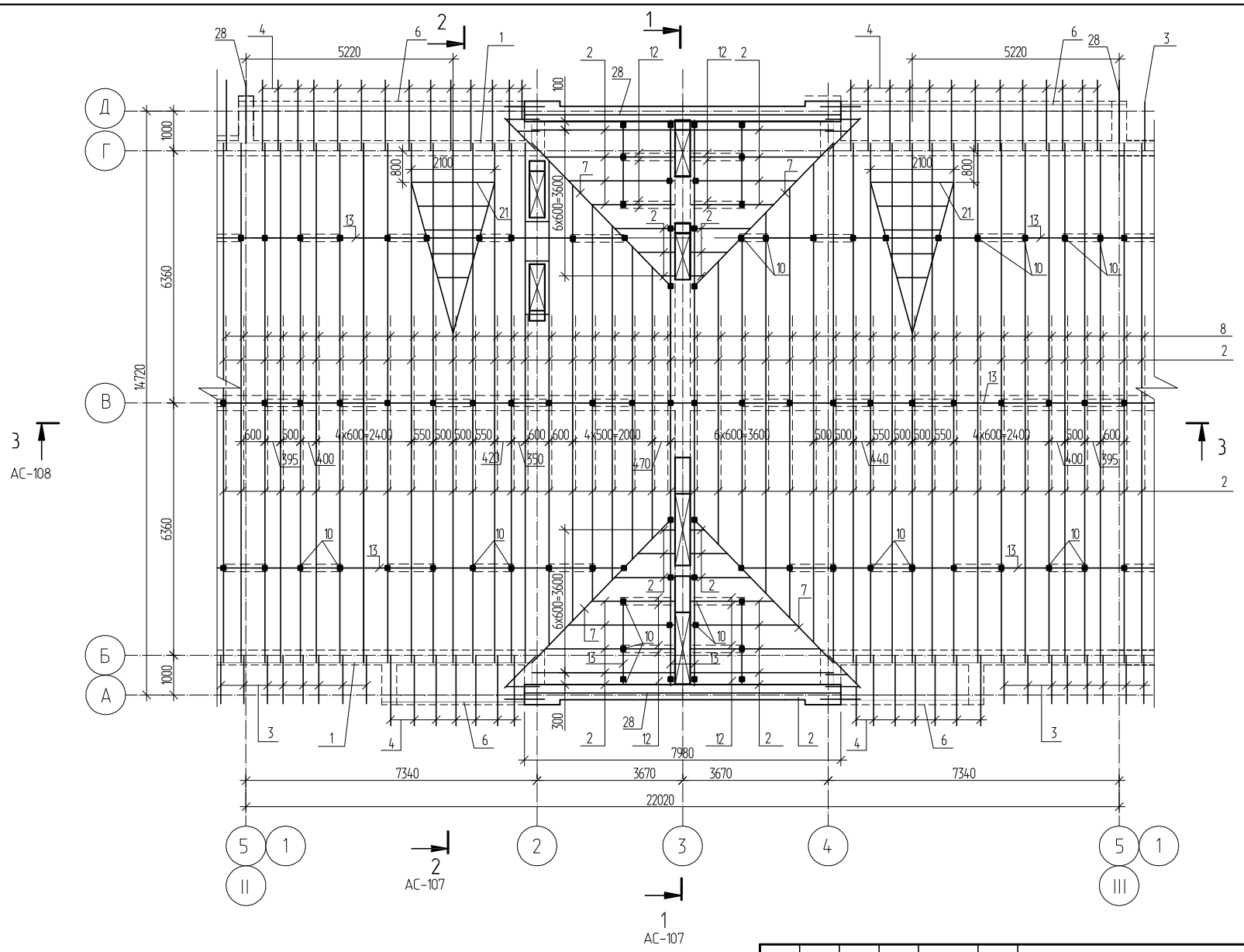

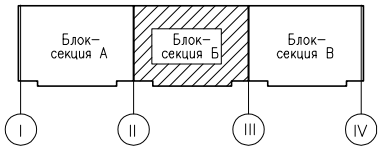

Привязан 1253-48-18-АС

Исполнил	Окунева	
Проверил	Илюбаев	
Инв. №		

Изм.	Колич.	Лист	№док.	Подпись	Дата
Разраб.		Гаврилова			
Пров.		Левинская			
Н.контр.		Левинская			

1175-11-1-АС

5 этажный 60-ти квартирный жилой дом в 19 жилом районе г. Усть-Каменогорск поз. 43 по генеральному плану.

60-ти квартирный жилой дом

Стадия	Лист	Листов
РП	105	

Схема расположения элементов крыши блок - секции Б в осях II - III.

ТОО "Востокагропромпроект" г. Усть-Каменогорск

Согласовано

Инв. № дубл.

Подп. и дата

Инв. № подл.

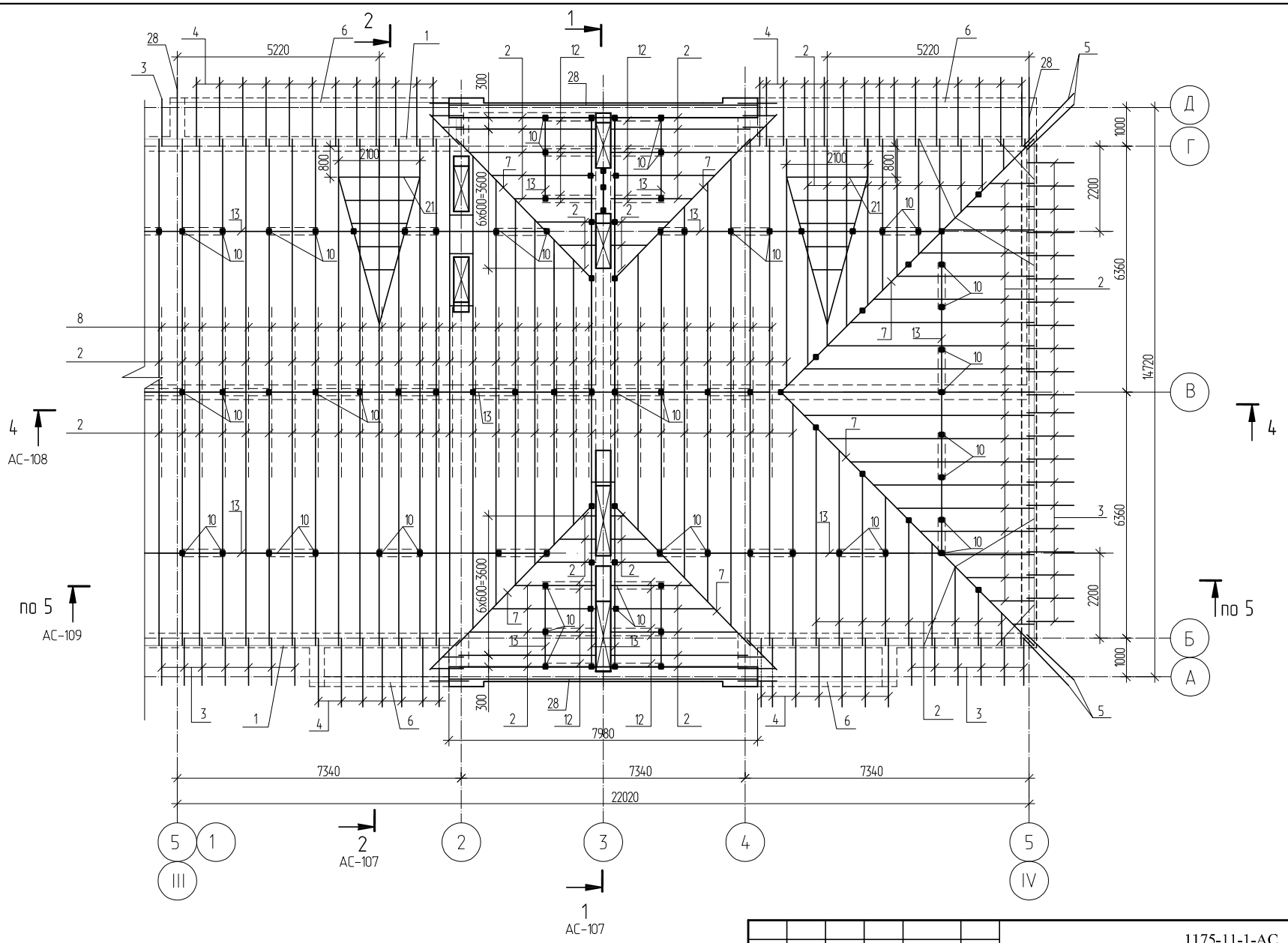

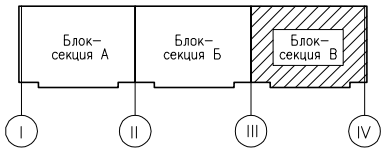

Согласовано

Инв. № дубл.

Подп. и дата

Инв. № подл.

						1175-11-1-АС
						5 этажный 60-ти квартирный жилой дом в 19 жилом районе г. Усть-Каменогорск поз. 43 по генеральному плану.
Изм.	Колич.	Лист	№док.	Подпись	Дата	
Разраб.		Гаврилова				60-ти квартирный жилой дом
Пров.		Левинская				Стадия: РП; Лист: 106; Листов:
Н.контр.		Левинская				Схема расположения элементов крыши блок - секции В в осях III - IV.
						ТОО "Востокагропромпроект" г. Усть-Каменогорск

Привязан 1253-48-18-АС

Исполнил	Окунева	
Проверил	Илюбаев	
Инв. №		

106

1-1

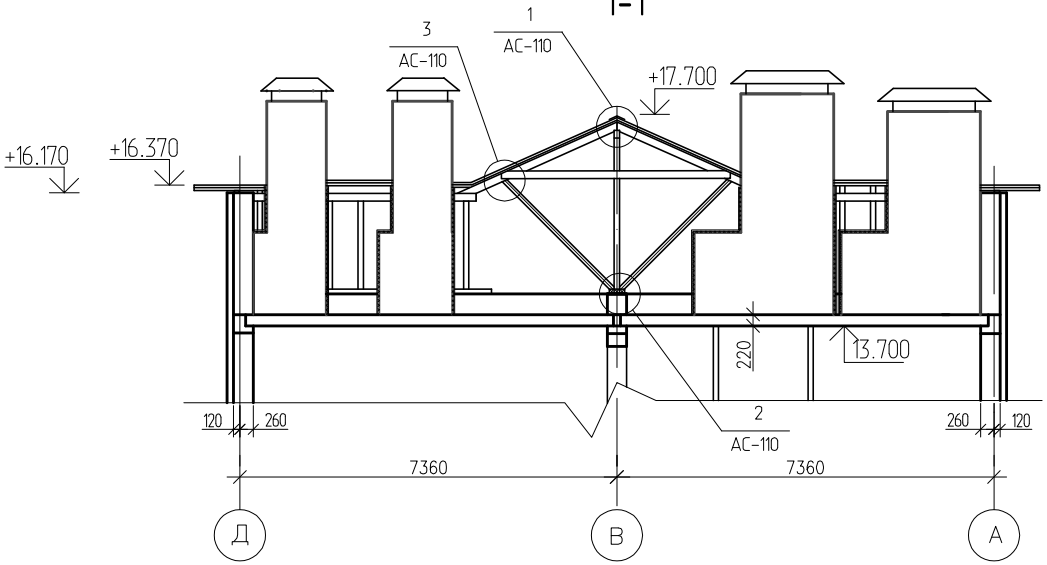

2-2

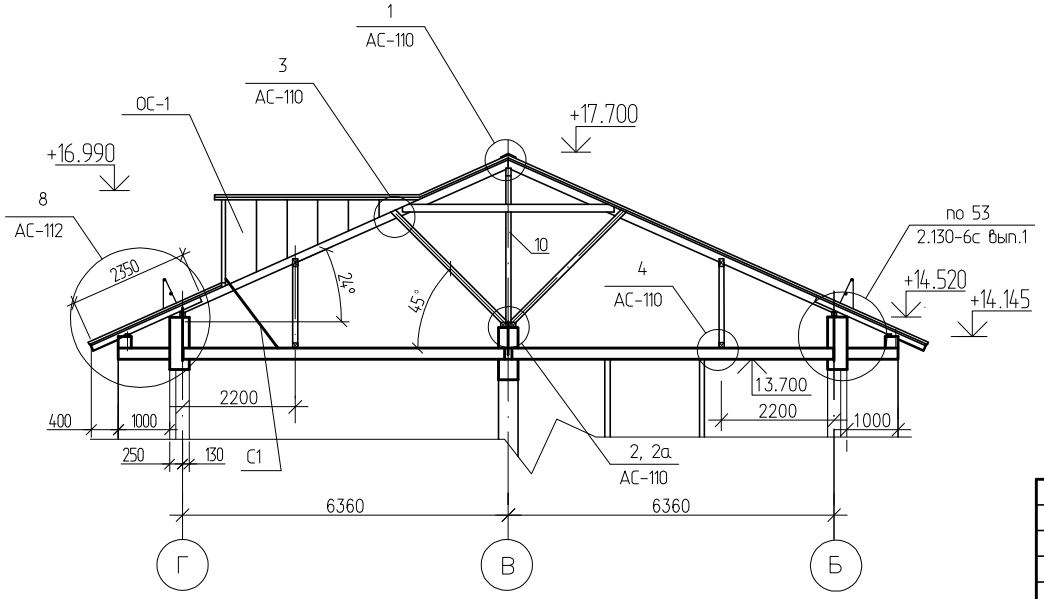

1. Данный лист смотреть совместно с листами АС-110-АС-113.
2. В соответствии с п.7.30 СНиП РК 2.02-5-2009 "Пожарная безопасность зданий и сооружений" деревянные конструкции чердака: стропила; прогоны, обрешетку подвергнуть огнезащитной обработке. Качество огнезащитной обработки должно быть таким, чтобы потеря массы огнезащищенной древесины при испытании по СТ СЭВ 446 не превышало 25%.
Огнезащитную обработку выполнить пропиточным средством ЩИТ-1 ТУ 75 00 РК 40494532 ТОО-001-2005 "Средства огнезащитные пропиточные ЩИТ-1 и ЩИТ-1 Универсал. Технические условия",разработанные ТОО "Basu Techologies".
Все деревянные конструкции крыши подвергнуть глубокой пропитке антипиренами.
3. По периметру наружных стен в прикарнизной части чердачной крыши уложить слой рубероида шириной 1.0 м.
4. Вентиляционные стояки выше чердачного перекрытия утеплить минераловатными плитами γ=125кг/м^3 по ГОСТ 9573-82* толщиной 30 мм с последующей штукатуркой по сетке.
5. Кровельные работы выполнять по ППР.
6. Данный лист смотреть совместно с листами АС-104-АС-106.

						1175-11-1-АС
						5 этажный 60-ти квартирный жилой дом в 19 жилом районе г. Усть-Каменогорск поз. 43 по генеральному плану.
Изм.	Колич.	Лист	№док.	Подпись	Дата	
Разраб.		Гаврилова				60-ти квартирный жилой дом
Пров.		Левинская				
Н.контр.		Левинская				Разрез 1-1, 2-2.

Стадия	Лист	Листов
РП	107	

ТОО "Востокагропромпроект" г. Усть-Каменогорск

Привязан 1253-48-18-АС		
Исполнил	Окунева	
Проверил	Илюбаев	
Инв. №		

Инв. № подл. | Подп. и дата | Инв. № дубл.

3-3

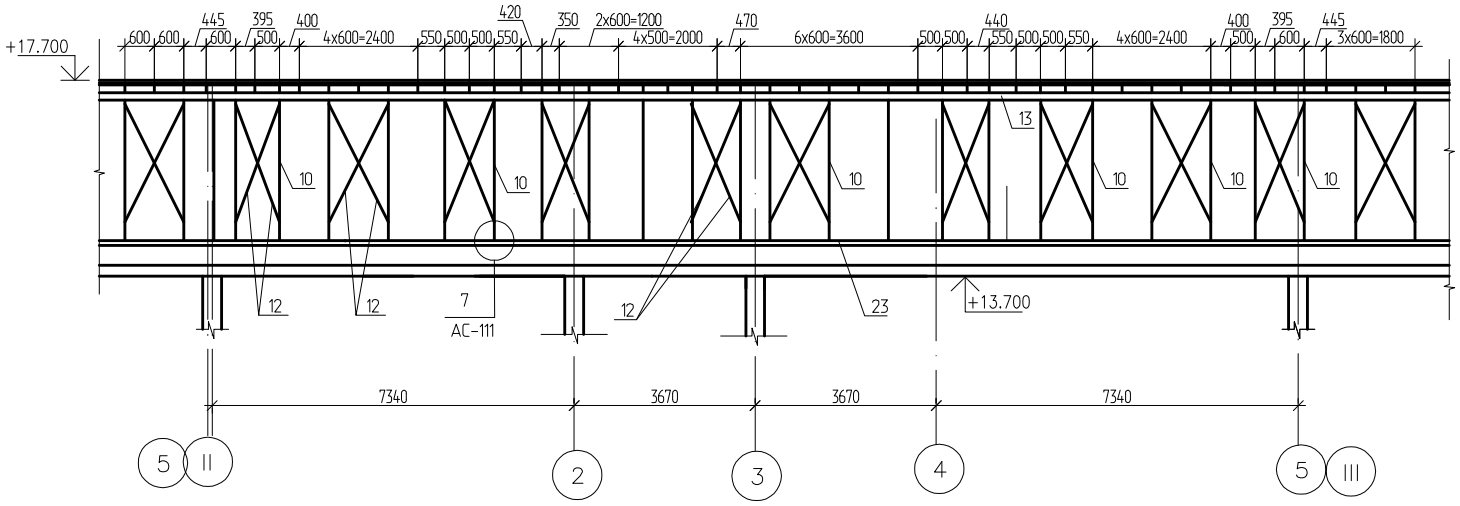

4-4

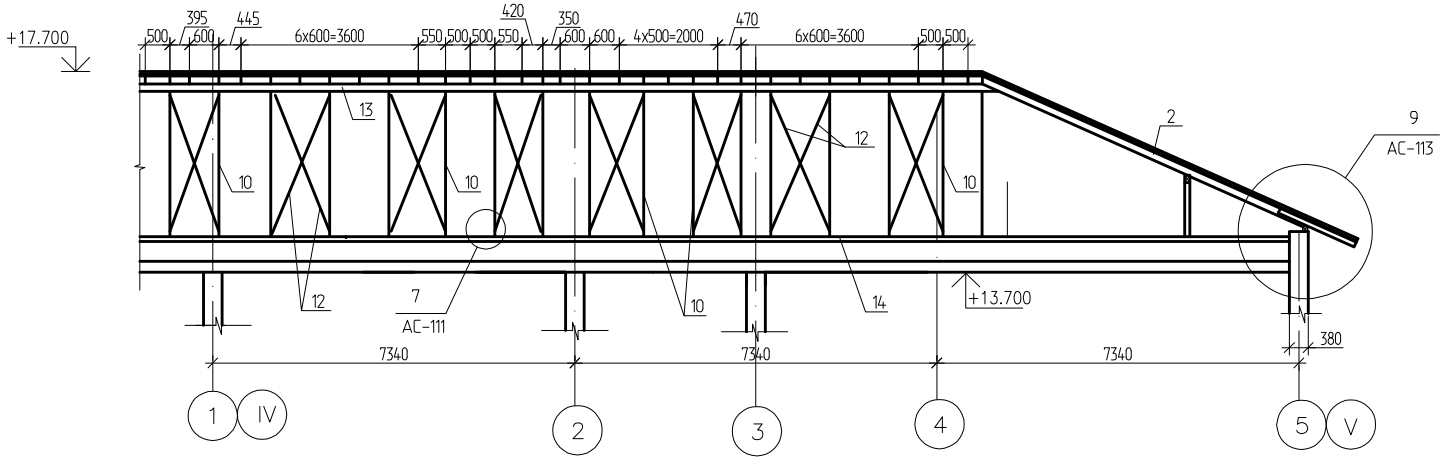

1. Данный лист смотреть совместно с листами АС-104-АС-106.

Привязан 1253-48-18-АС

Исполнил	Окунева	
Проверил	Илюбаев	
Инв. №		

Изм.	Колич	Лист	№док.	Подпись	Дата			
Разраб.		Гаврилова				1175-11-1-АС		
Пров.		Левинская				5 этажный 60-ти квартирный жилой дом в 19 жилом районе г. Усть-Каменогорск поз. 43 по генеральному плану.		
Н.контр.		Левинская				60-ти квартирный жилой дом	Стадия: РП	Лист: 108
						Разрез 3-3, 4-4.	ТОО "Востокагропромпроект" г. Усть-Каменогорск	

Согласовано

Инв. № дубл.

Подп. и дата

Инв. № подл.

5-5

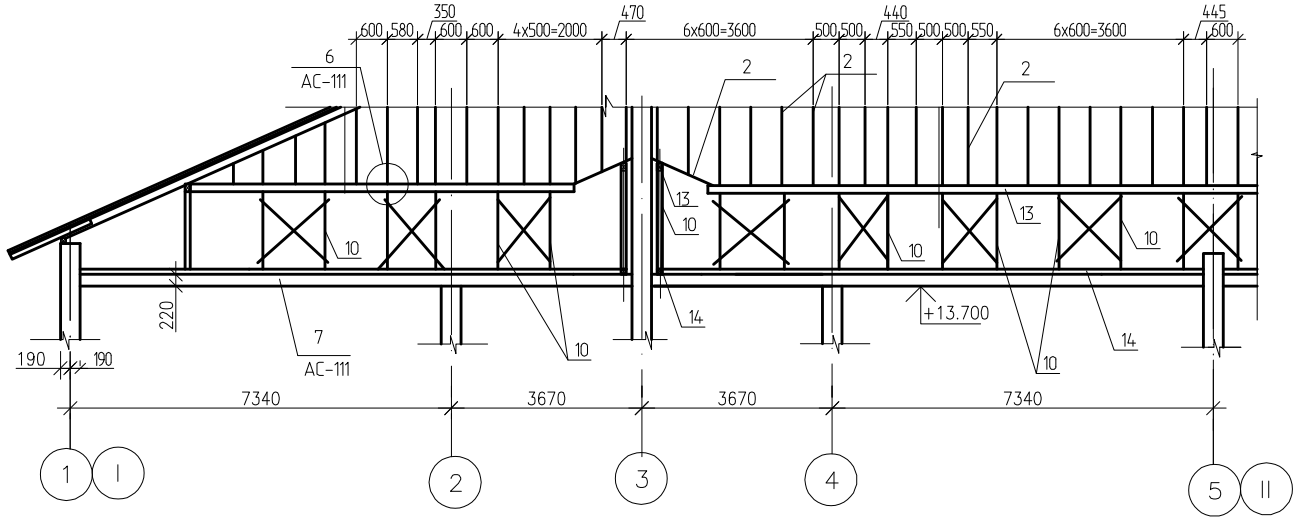

6-6

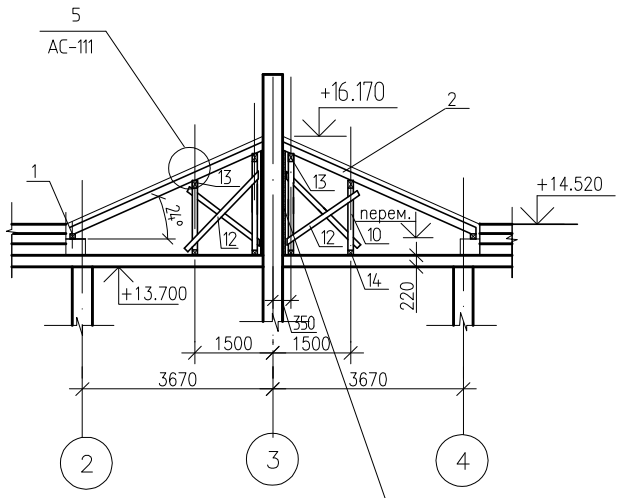

Минераловатные плиты γ=125 кг/м ГОСТ 9573-82*
толщ.30 мм с последующей штукатуркой
по сетке толщ. 20 мм

1.Данный лист смотреть совместно с листами АС-104-АС-106.

Согласовано

Инв. № дубл.

Подп. и дата

Инв. № подл.

Привязан 1253-48-18-АС

Исполнил	Окунева	
Проверил	Илюбаев	
Инв. №		

Изм.	Колич.	Лист	№док.	Подпись	Дата	1175-11-1-АС			
						5 этажный 60-ти квартирный жилой дом в 19 жилом районе г. Усть-Каменогорск поз. 43 по генеральному плану.			
Разраб.		Гаврилова				60-ти квартирный жилой дом	Стадия	Лист	Листов
Пров.		Левинская					РП	109	
Н.контр.		Левинская				Разрез 5-5, 6-6.	ТОО "Востокагропромпроект" г. Усть-Каменогорск		

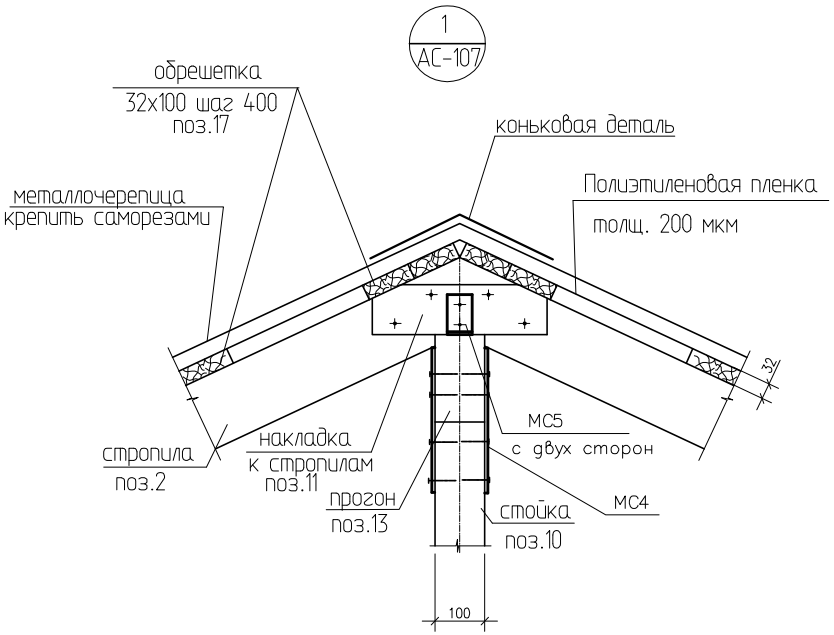

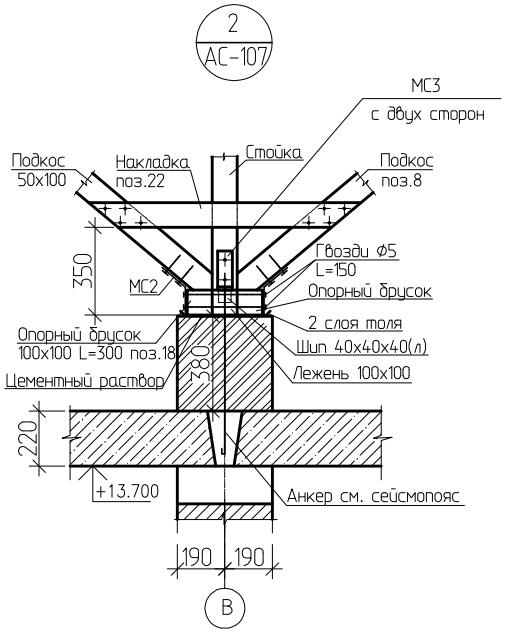

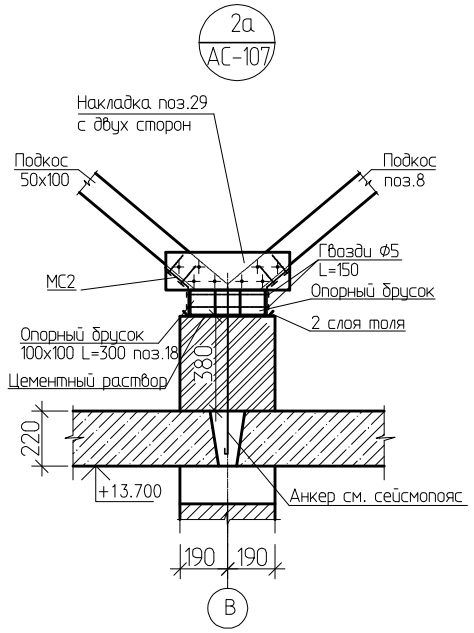

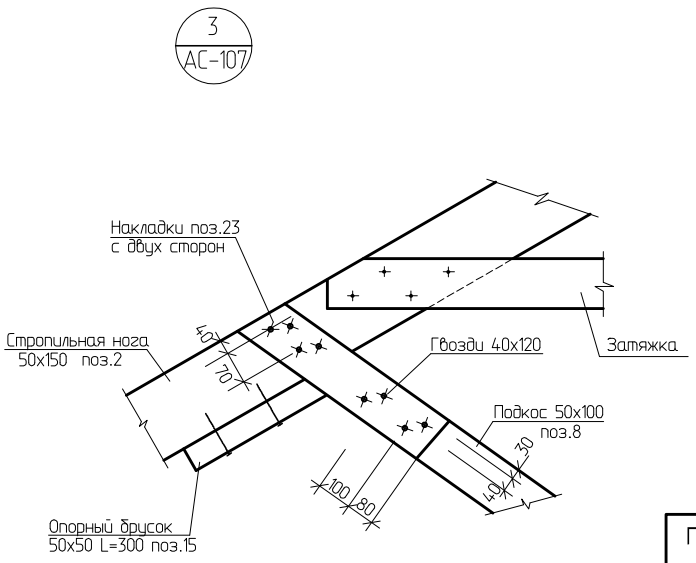

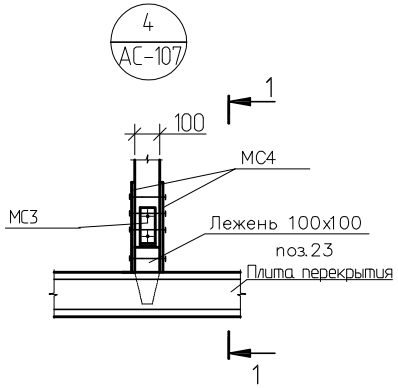

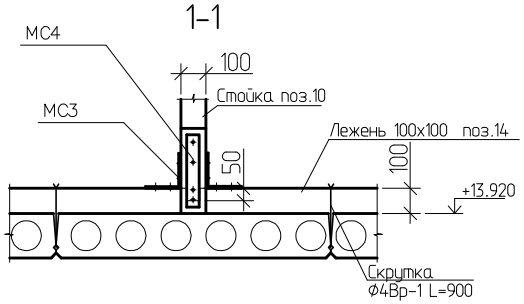

1.Данный лист смотреть совместно с листами АС-107-АС-109.

Согласовано

Инв. № дубл.

Подп. и дата

Инв. № подл.

							1175-11-1-АС
							5 этажный 60-ти квартирный жилой дом в 19 жилом районе г. Усть-Каменогорск поз. 43 по генеральному плану.
Изм.	Колич.	Лист	№док.	Подпись	Дата		
Привязан 1253-48-18-АС						60-ти квартирный жилой дом	Стадия: РП; Лист: 110; Листов:
Исполнил	Окунева						
Проверил	Илюбаев					Узлы 1 - 4	ТОО "Востокагропромпроект" г. Усть-Каменогорск
Инв. №							
			Разраб.	Гаврилова			
			Пров.	Левинская			
			Н.контр.	Левинская			

5
АС-109

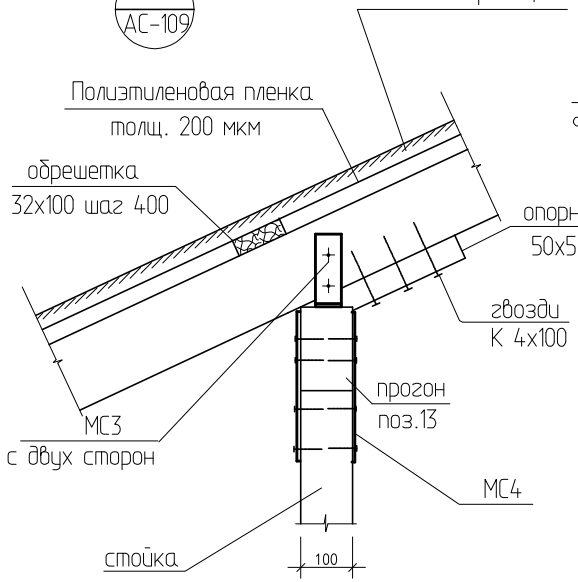

6
АС-109

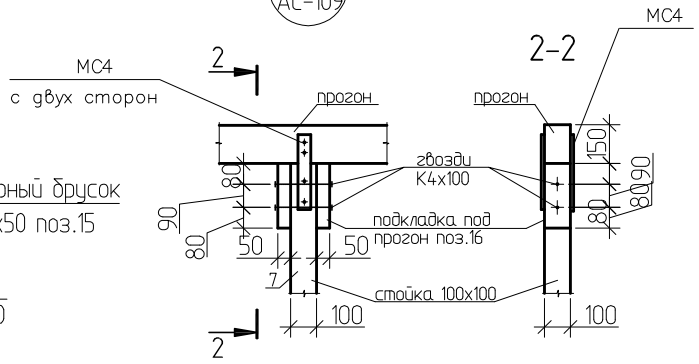

Вариант соединения стропил

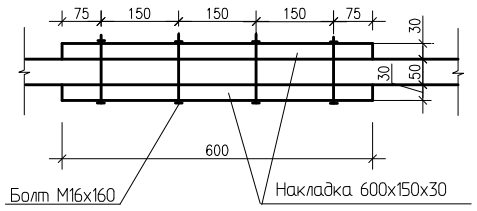

Деталь соединения стропил

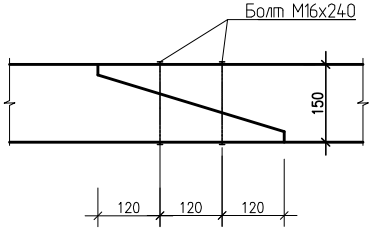

7
АС-108

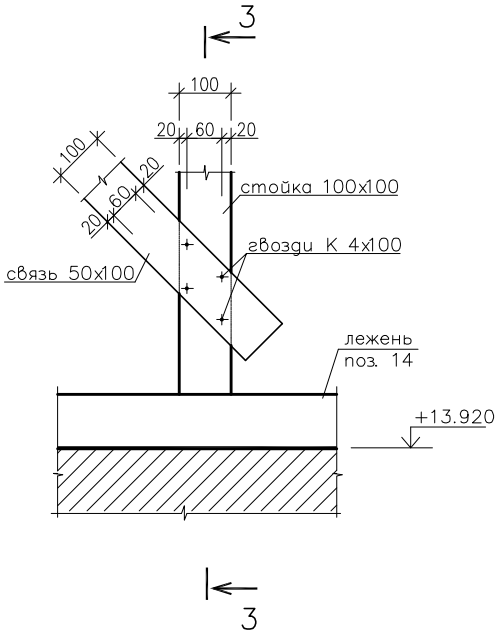

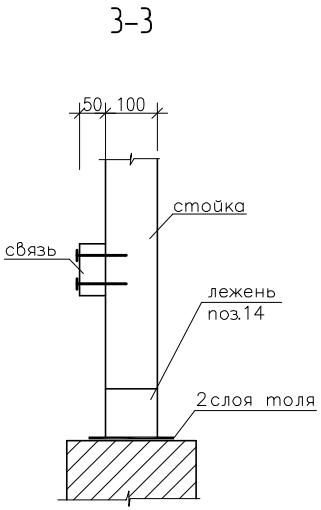

1.Данный лист смотреть совместно с листами АС-107-АС-109.

Согласовано

Инв. № дубл.

Подп. и дата

Инв. № подл.

Привязан 1253-48-18-АС			
Исполнил	Окунева		
Проверил	Илюбаев		
Инв. №			

Изм.	Колич.	Лист	№док.	Подпись	Дата	1175-11-1-АС			
						5 этажный 60-ти квартирный жилой дом в 19 жилом районе г. Усть-Каменогорск поз. 43 по генеральному плану.			
Разраб.		Гаврилова				60-ти квартирный жилой дом	Стадия	Лист	Листов
Пров.		Левинская					РП	111	
Н.контр.		Левинская				Узлы 5 - 7	ТОО "Востокагропромпроект" г. Усть-Каменогорск		

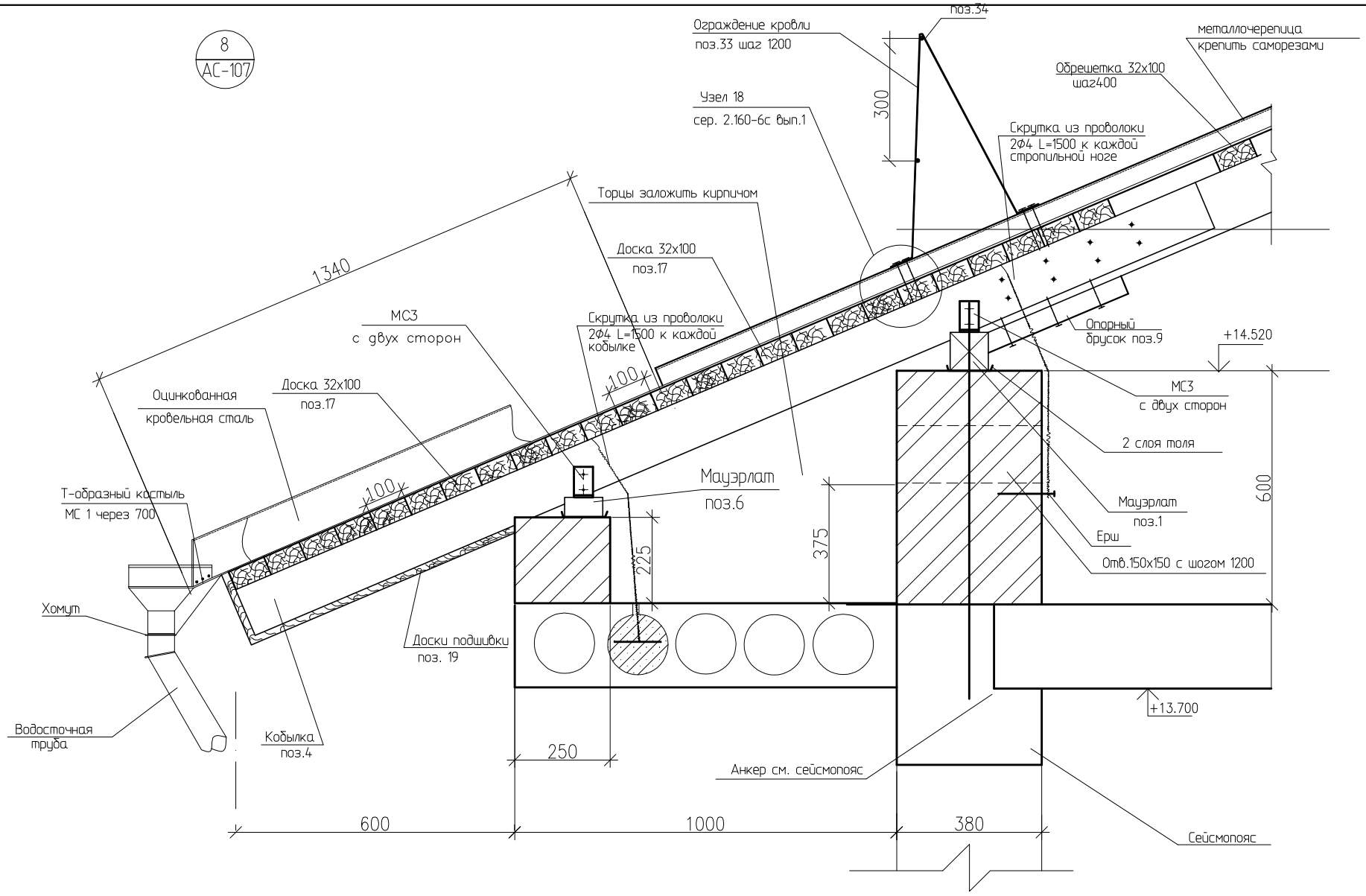

1.Данный лист смотреть совместно с листом АС-107.

Привязан 1253-48-18-АС

Исполнил	Окунева	
Проверил	Илюбаев	
Инв. №		

Изм.	Колич.	Лист	№док.	Подпись	Дата
Разраб.		Гаврилова			
Пров.		Левинская			
Н.контр.		Левинская			

1175-11-1-АС

5 этажный 60-ти квартирный жилой дом в 19 жилом районе г. Усть-Каменогорск поз. 43 по генеральному плану.

60-ти квартирный жилой дом

Стадия	Лист	Листов
РП	112	

Узел 8

ТОО "Востокагропромпроект" г. Усть-Каменогорск

Инв. № подл. | Подп. и дата | Инв. № дубл.

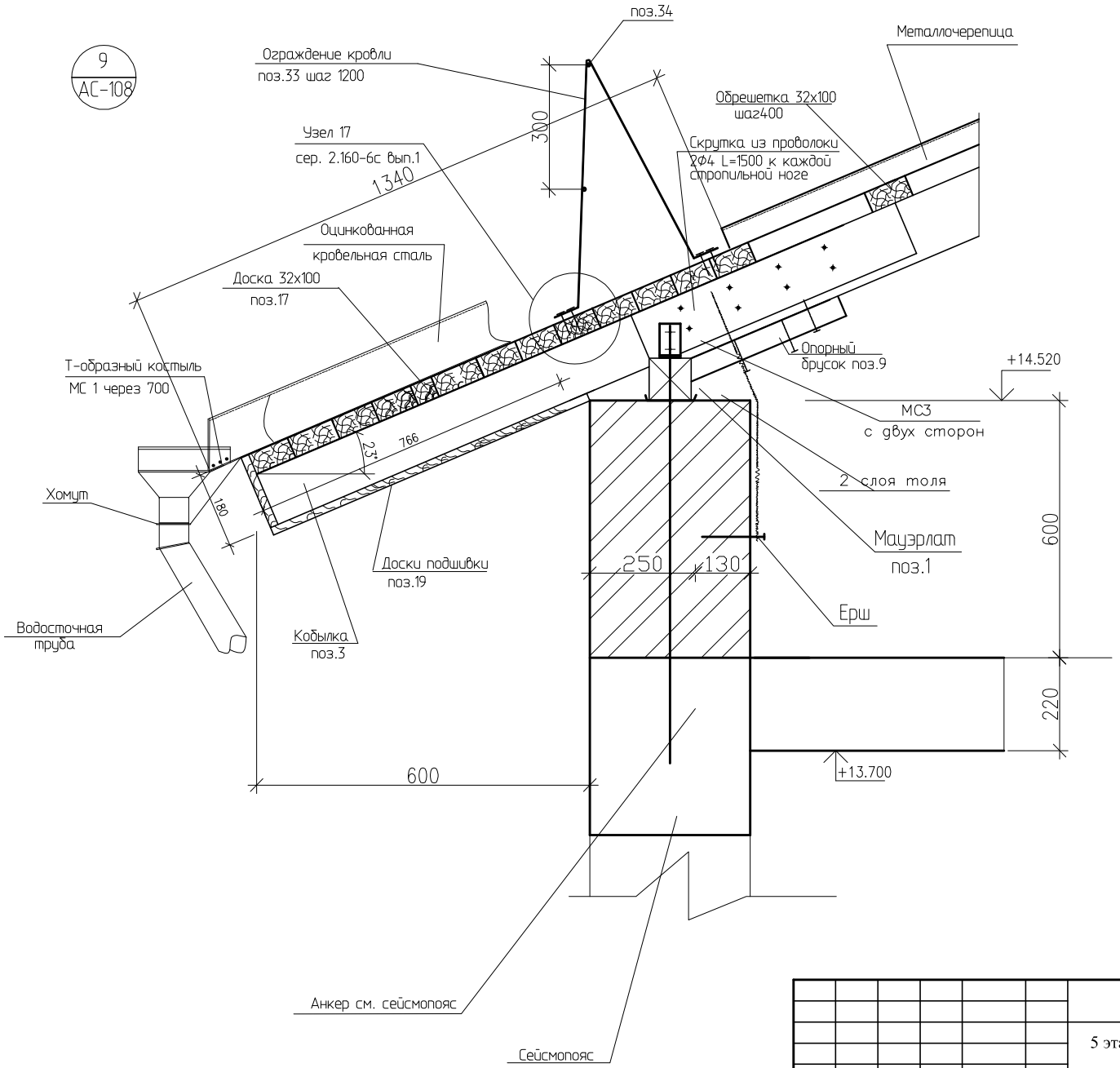

1.Данный лист смотреть совместно с листом АС-108.

2.Ограждение крыши выполнять по сер.1.100.2-5.1-29

Привязан 1253-48-18-АС

Исполнил	Окунева		
Проверил	Илюбаев		
Инв. №			

Изм.	Колич.	Лист	№док.	Подпись	Дата
Разраб.		Гаврилова			
Пров.		Левинская			
Н.контр.		Левинская			

1175-11-1-АС

5 этажный 60-ти квартирный жилой дом в 19 жилом районе г. Усть-Каменогорск поз. 43 по генеральному плану.

60-ти квартирный жилой дом

Стадия	Лист	Листов
РП	113	

Узел 9

ТОО "Востокагропромпроект" г. Усть-Каменогорск

Инв. № дубл.

Подп. и дата

Инв. № подл.

МС-1

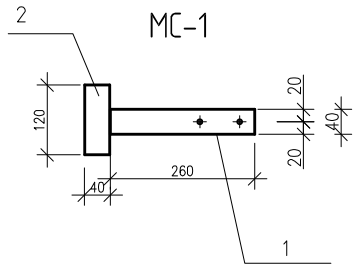

МС-4

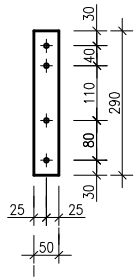

МС2

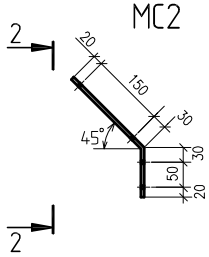

2-2

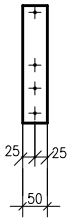

МС3

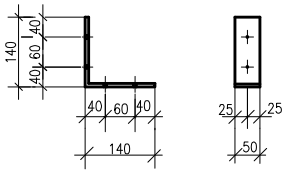

МС5

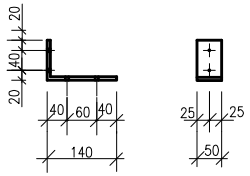

Спецификация элементов

Поз.	Обозначение	Наименование	Кол.	Масса ед.кг	Примеч.
		МС1			
1	ГОСТ 103-2006	-40х4 ℓ=260	1	0.4	
2	ГОСТ 103-2006	-40х4 ℓ=120	1	0.1	
		МС2			
МС2	ГОСТ 103-2006	-50х4 ℓ =300	1	0.47	
		МС3			
МС3	ГОСТ 103-2006	-50х4 ℓ=280	1	0.47	
		МС4			
МС3	ГОСТ 103-2006	-50х4 ℓ=290	1	0.47	
		МС5			
МС5	ГОСТ 103-2006	-50х4 ℓ=220	1	0.35	

1.Данный лист смотреть совместно с листами АС-110÷АС-113.

Привязан 1253-48-18-АС

Исполнил	Окунева	
Проверил	Илюбаев	
Инв. №		

Изм.	Колич.	Лист	№док.	Подпись	Дата
Разраб.		Гаврилова			
Пров.		Левинская			
Н.контр.		Левинская			

1175-11-1-АС

5 этажный 60-ти квартирный жилой дом в 19 жилом районе г. Усть-Каменогорск поз. 43 по генеральному плану.

60-ти квартирный жилой дом

Стадия	Лист	Листов
РП	114	

Изделие соединительное МС1 - МС5.

ТОО "Востокагропромпроект" г. Усть-Каменогорск

Инв. № подл. | Подп. и дата | Инв. № дубл.

1.1.4

Слуховое окно ОС 1

М20

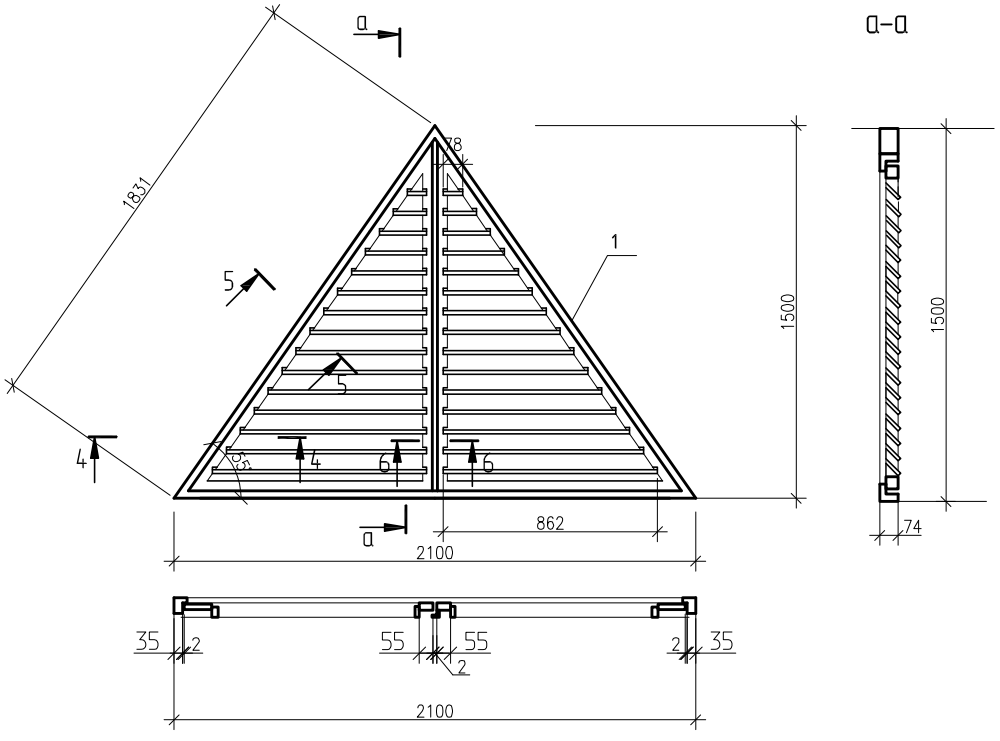

а–а

Спецификация элементов

Поз.	Обозначение	Наименование	Кол.	Примеч.
		ОС 1		
1		брусок 50х80 п.м	6.2	0.025м³
2		брусок 50х60 п.м	9.3	0.03 м³
3		нащельник 19х50 п.м	4.5	0.005 ³
4		доски 19х100 п.м	16.5	0.03 м³
	ГОСТ 5090-86	задвижка накладная ЗТ	2	
	ГОСТ 5088-94	петля оконная	4	
	ГОСТ 5087-80	ручка скоба	2	

4–4

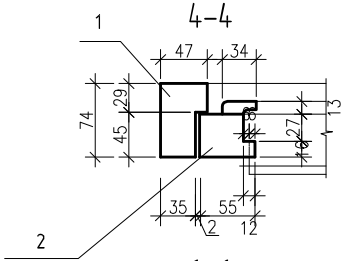

по 5–5

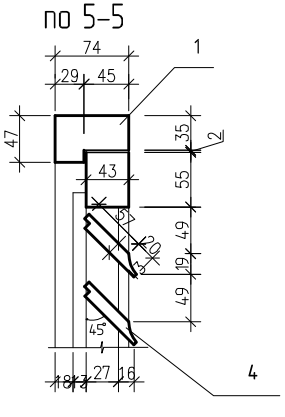

6–6

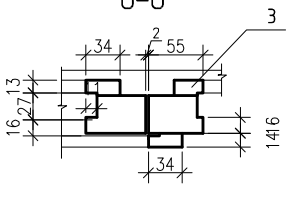

1.Данный лист смотреть совместно с листом АС-107.
2.Расход древесины дан до острожки
3.Приборы на чертеже условно не показаны.

Привязан 1253-48-18-АС

Исполнил	Окунева	
Проверил	Илюбаев	
Инв. №		

Изм.	Колич.	Лист	№док.	Подпись	Дата	1175-11-1-АС			
						5 этажный 60-ти квартирный жилой дом в 19 жилом районе г. Усть-Каменогорск поз. 43 по генеральному плану.			
Разраб.		Гаврилова				60-ти квартирный жилой дом	Стадия	Лист	Листов
Пров.		Левинская					РП	115	
Н.контр.		Левинская				Слуховое окно ОС-1.	ТОО "Востокагропромпроект" г. Усть-Каменогорск		

Согласовано

Инв. № дубл.

Подп. и дата

Инв. № подл.

Развертка вентиляционных каналов по оси 3

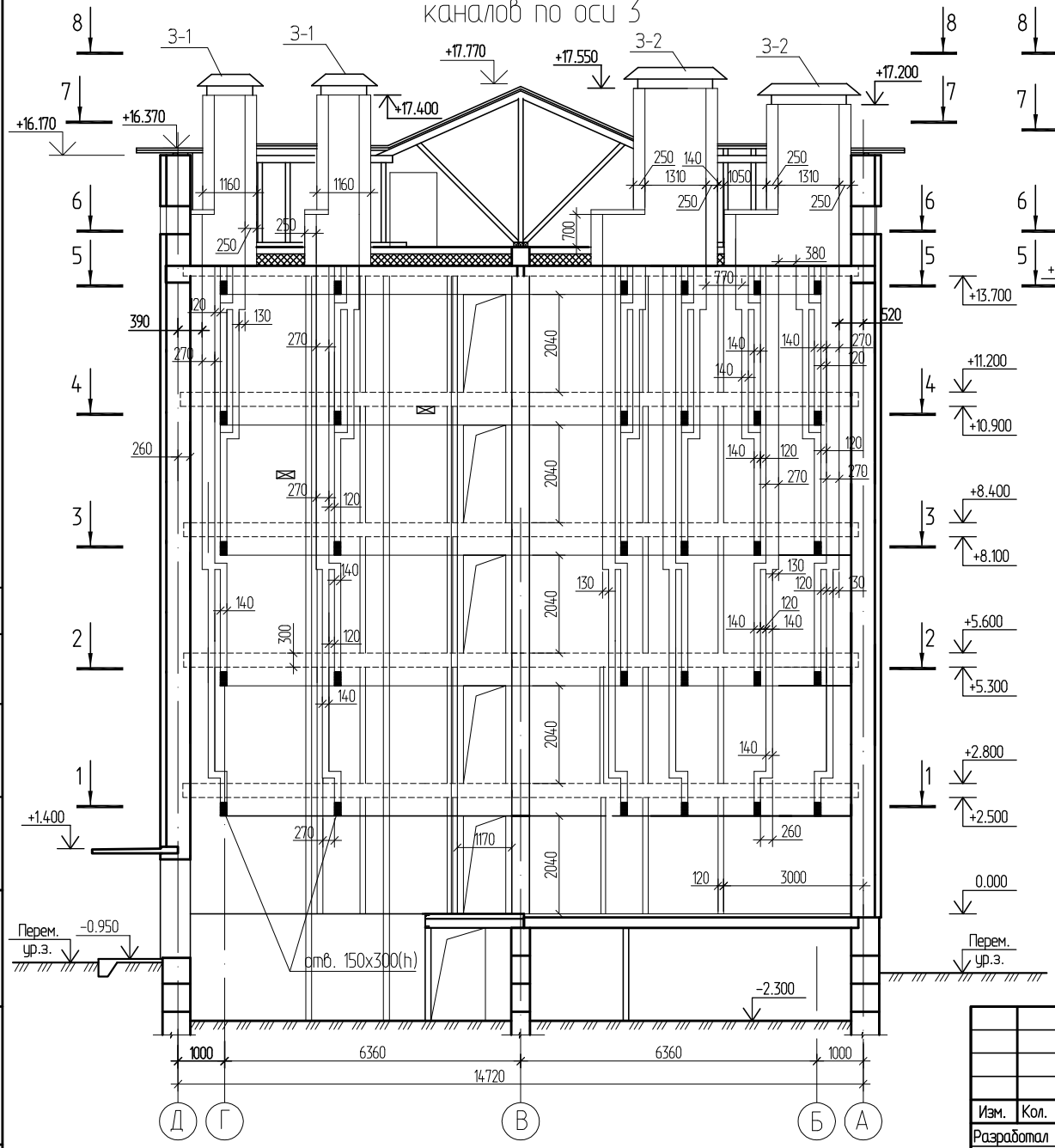

Развертка вентиляционных каналов по оси 2

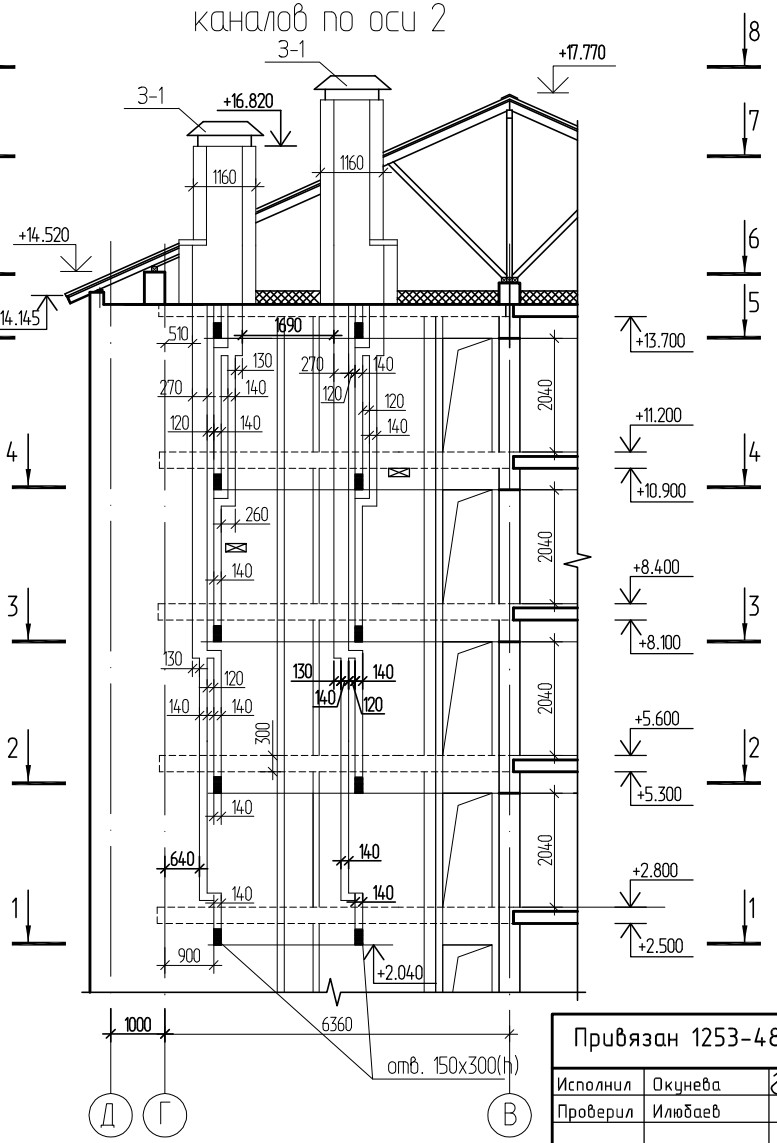

1. Данный лист смотреть совместно с листами АС-117 : АС-121.

Привязан 1253-48-18-АС

Исполнил	Окунева		
Проверил	Илюбаев		
Инв. №			

Изм.	Кол.	Лист	№док.	Подпись	Дата
Разработал		Горошко			
Проверил		Левинская			
Н. контр.		Левинская			

1175-11-1-АС

5 этажный 60-ти квартирный жилой дом в 19 жилом районе г. Усть-Каменогорск поз. 43 по генеральному плану

60-ти квартирный жилой дом

Стадия	Лист	Листов
РП	116	

Развертки вентиляционных каналов по осям 3,2

ТОО "Востказгропромпроект" г.Усть-Каменогорск

Взам.инв.N

Подп. и дата

Инв.N подл.

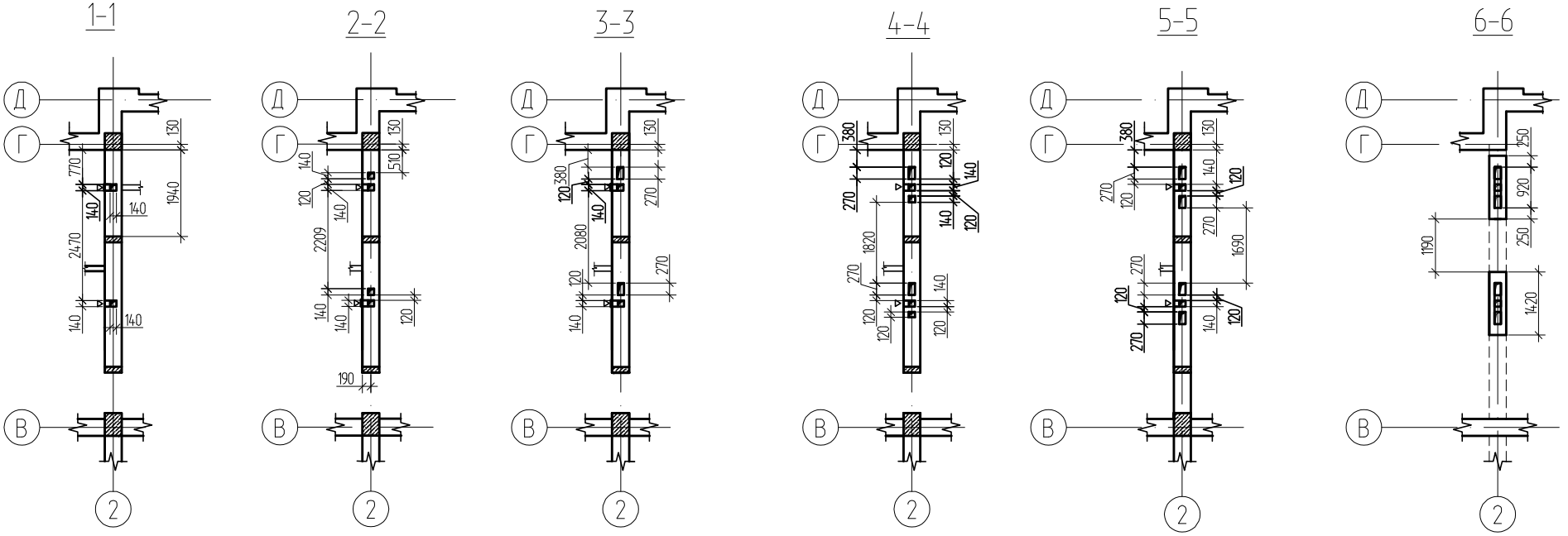

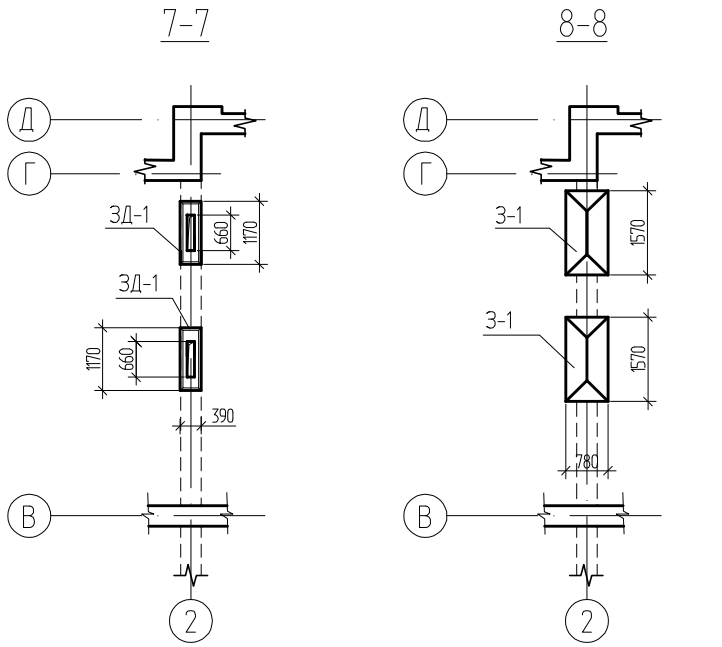

1.Данный лист смотреть совместно с листом АС-116.

Привязан 1253-48-18-АС

Исполнил	Окунева	
Проверил	Илюбаев	
Инв. №		

Изм.	Кол.	Лист	№док.	Подпись	Дата
Разработал		Горошко			
Проверил		Левинская			
Н. контр.		Левинская			

1175-11-1-АС

5 этажный 60-ти квартирный жилой дом в 19 жилом районе г. Усть-Каменогорск поз. 43 по генеральному плану

60-ти квартирный жилой дом

Стадия	Лист	Листов
РП	117	

Сечения вентиляционных каналов по оси 2

ТОО "Востокагропромпроект" г.Усть-Каменогорск

Взам.инв.N

Подп. и дата

Инв.N подл.

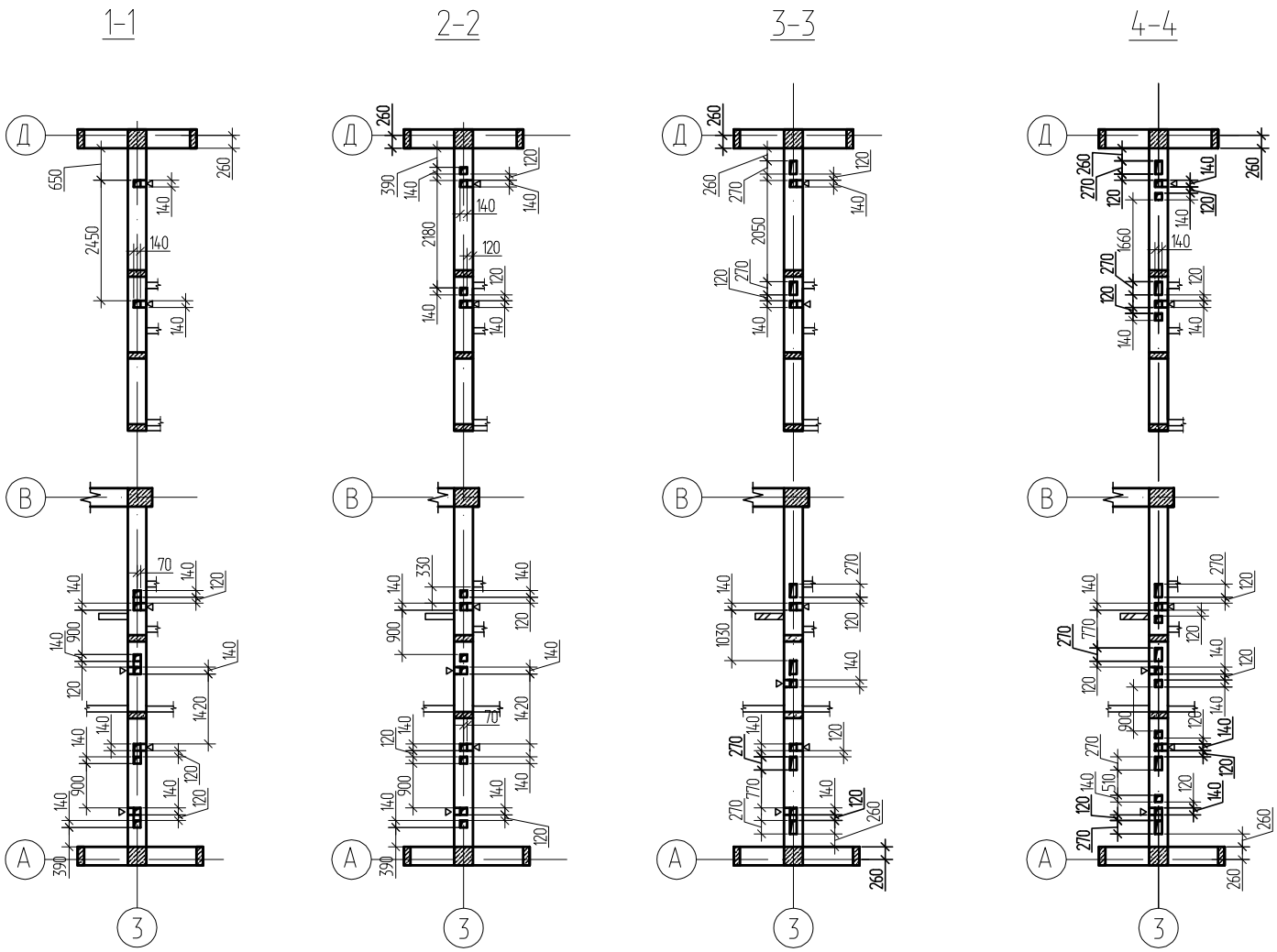

1.Данный лист смотреть совместно с листом АС-116.

							1175-11-1-АС
							5 этажный 60-ти квартирный жилой дом в 19 жилом районе г. Усть-Каменогорск поз. 43 по генеральному плану
		Изм.	Кол.	Лист	№док.	Подпись	Дата
Привязан 1253-48-18-АС		Разработал		Горошко			
		Проверил		Левинская			
Исполнил	Окунева	Н. контр.		Левинская			
Проверил	Илюбаев						60-ти квартирный жилой дом
							Стадия: РП; Лист: 118; Листов:
Инв. №							Сечения вентиляционных каналов по оси 3 (сеч.1-1-4-4)
							ТОО "Востказгропромпроект" г.Усть-Каменогорск

Взам.инв.N | Подп. и дата | Инв.N подл.

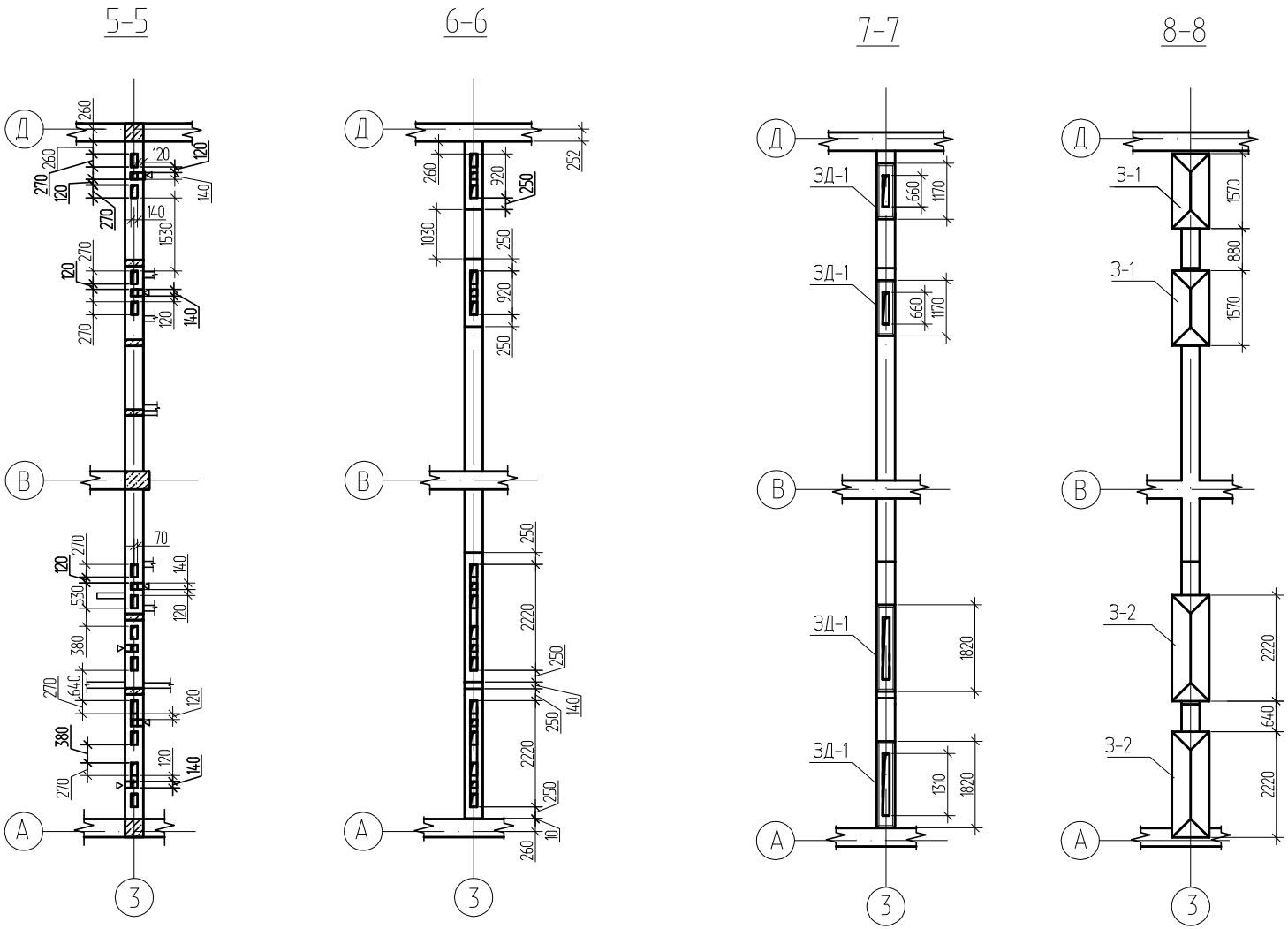

1. Данный лист смотреть совместно с листом АС-116.

2. Участки стен в местах прохождения вентиляционных каналов армировать сетками СГ-3 по сер.2.130-6с вып.1 с шагом 675 мм по высоте.

Привязан 1253-48-18-АС

Исполнил	Окунева	
Проверил	Илюбаев	
Инв. №		

Изм.	Кол.	Лист	№док.	Подпись	Дата
Разработал		Горошко			
Проверил		Левинская			
Н. контр.		Левинская			

1175-11-1-АС

5 этажный 60-ти квартирный жилой дом в 19 жилом районе г. Усть-Каменогорск поз. 43 по генеральному плану

60-ти квартирный жилой дом

Стадия	Лист	Листов
РП	119	

Сечения вентиляционных каналов по оси 3 (сеч.5-5-8-8)

ТОО "Востокагропромпроект" г.Усть-Каменогорск

Взам.инв.N

Подп. и дата

Инв.N подл.

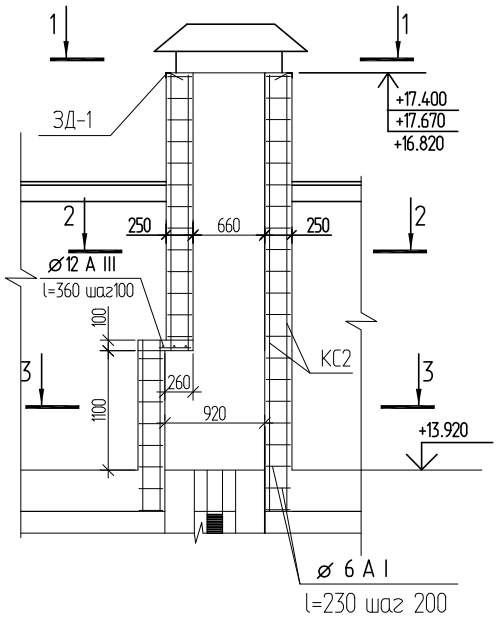

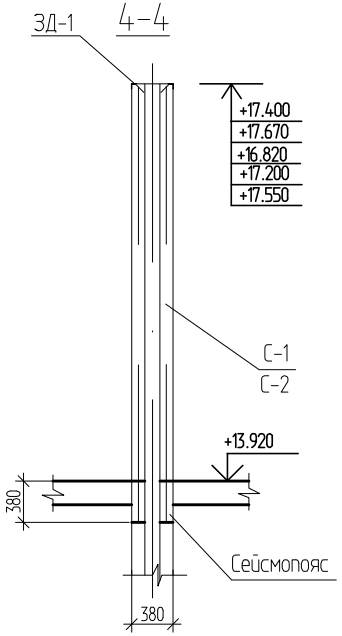

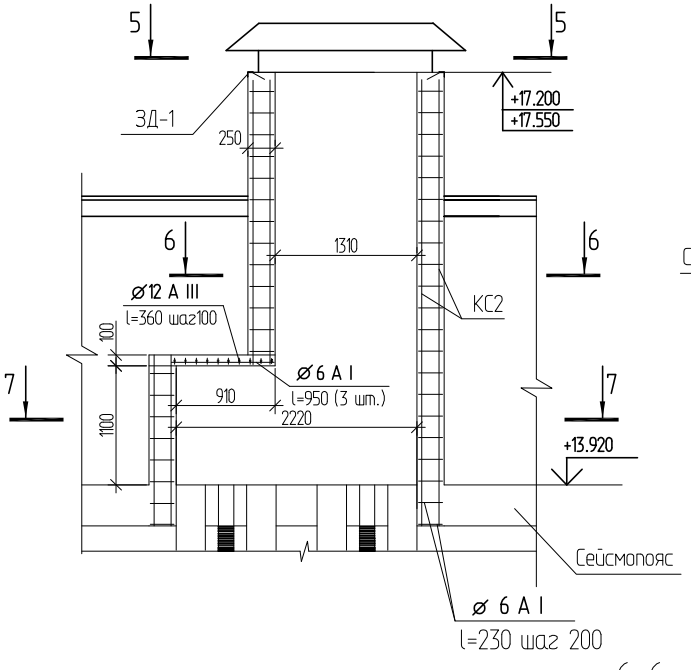

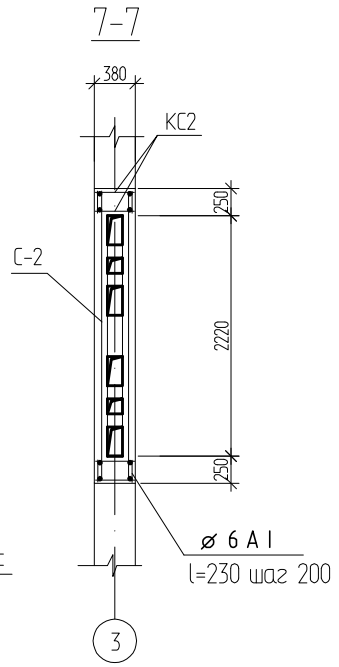

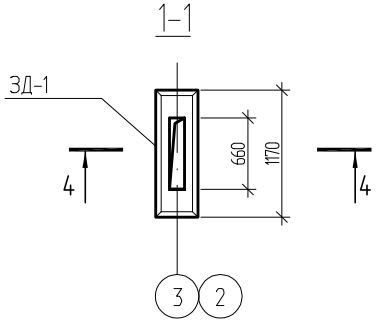

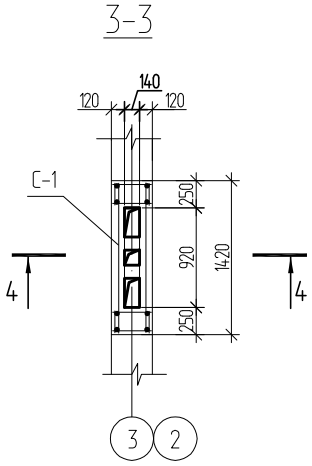

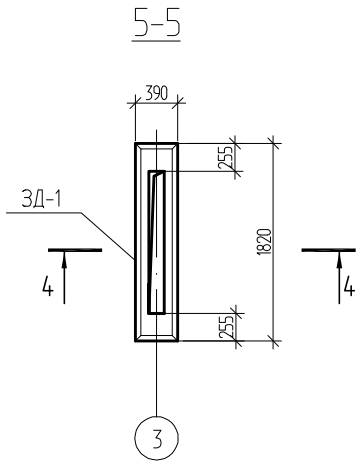

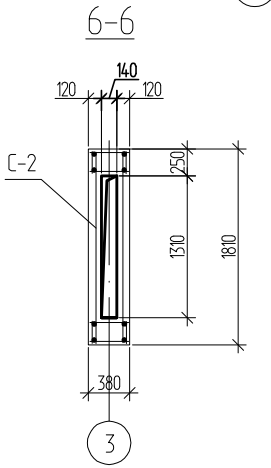

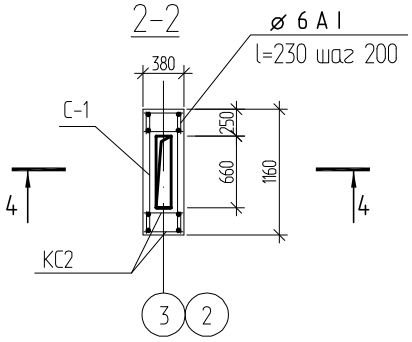

1.Данный лист смотреть совместно с листами АС-116 : АС-121.
2.Сетки С-1,С-2 резать по месту.

Привязан 1253-48-18-АС			
Исполнил	Окунева		
Проверил	Илюбаев		
Инв. №			

Изм.	Кол.	Лист	№док.	Подпись	Дата
Разработал		Горошко			
Проверил		Левинская			
Н. контр.		Левинская			

1175-11-1-АС

5 этажный 60-ти квартирный жилой дом в 19 жилом районе г. Усть-Каменогорск поз. 43 по генеральному плану

60-ти квартирный жилой дом

Стадия	Лист	Листов
РП	120	

Вентиляционные шахты

ТОО "Востокагропромпроект" г.Усть-Каменогорск

Взам.инв.N | Подп. и дата | Инв.N подл.

Зонт З-1

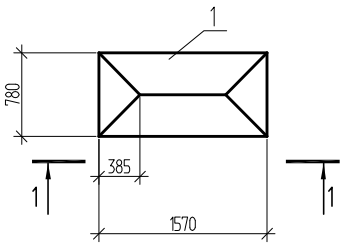

Зонт З-2

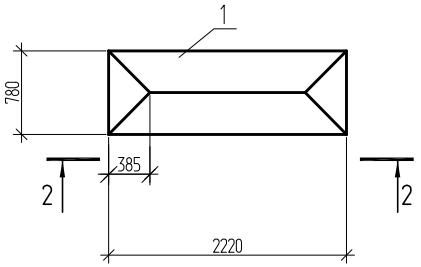

1-1

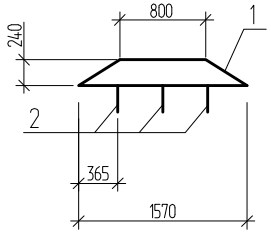

2-2

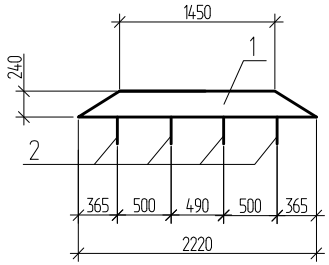

Лапка

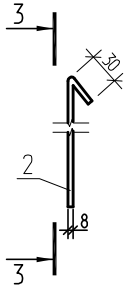

3-3

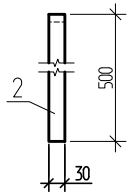

Привязан 1253-48-18-АС			
Исполнил	Окунева		
Проверил	Илюбаев		
Инв. №			

Спецификация элементов на вентшахты

Поз.	Обозначение	Наименование	Блок-секция I-II	Блок-секция II-III	Блок-секция III-IV	Всего	Масса ед.кг	Примеч.
З-1	Данный лист	Зонт З-1	4	4	4	12		
З-2	Данный лист	Зонт З-2	2	2	2	6		
ЗД-1	сер. 3.400-6/76	Закладная деталь МИ 4-46	21.3	21.3	21.3	63.9	4,4	п.м.
СГ-3	сер. 2.130-6с вып.1	Сетка СГ-3	282.6	282.6	282.6	847.8	0.61	п.м.
КС2	лист АС-54	Каркас КС2 п.м.	91.4	91.4	91.4	274.2	2.26	п.м.
С-1	ГОСТ 23279-2012	Сетка 2С $\frac{\text{⌀12 A III-200}}{\text{⌀6 A III-200}}$ 135 х п.м.	30.1	30.1	30.1	90.3	7.73	п.м.
С-2	ГОСТ 23279-2012	Сетка 2С $\frac{\text{⌀12 A III-200}}{\text{⌀6 A III-200}}$ 265 х п.м.	15.3	15.3	15.3	45.9	15.4	п.м.
	ГОСТ 5781-82*	⌀12 A III l=360	32	32	32	96	0.32	
	ГОСТ 5781-82*	⌀ 6 A I l=230	482	482	482	1446	0.05	
	ГОСТ 5781-82*	⌀ 6 A I l=950	6	6	6	18	0.21	
		Материалы:						
		Бетон кл.В15, F50	9.1	9.1	9.1	27.3		$м^3$

Ведомость расхода стали на вентиляционные шахты, кг

Марка элемента	Изделия арматурные							Изделия закладные					
	Арматура класса						Всего	Арматура класса		Прокат марки		Всего	Всего
	A I			A III				A III		C235			
	ГОСТ 5781-82*							ГОСТ 5781-82*		ГОСТ 103-2006			
	⌀6		Итого	⌀6	⌀12	Итого		⌀8	Итого	L 50x5	Итого		
Вентиляционные шахты в осях I-II	69.23		69.23	90.13	551.09	641.22	710.45	12.78	12.78	80.94	80.94	93.72	804.17
Вентиляционные шахты в осях II-III	69.23		69.23	90.13	551.09	641.22	710.45	12.78	12.78	80.94	80.94	93.72	804.17
Вентиляционные шахты в осях III-IV	69.23		69.23	90.13	551.09	641.22	710.45	12.78	12.78	80.94	80.94	93.72	804.17

Спецификация элементов на зонты

Поз.	Обозначение	Наименование	Кол.	Масса ед.кг.	Примеч.
		Зонт З-1			
1	ГОСТ 14918-80*	Тонколистовая кровельная сталь δ=1 мм.	1.5		$м^2$
2	ГОСТ 103-~~76*~~ 2006	Лапка - 8х30 l=530	6	1,0	
		Зонт З-2			
1	ГОСТ 14918-80*	Тонколистовая кровельная сталь δ=1 мм.	2.1		$м^2$
2	ГОСТ 103-~~76*~~ 2006	Лапка - 8х30 l=530	8	1,0	

Изм.	Кол.	Лист	№док.	Подпись	Дата
Разработал		Горошко			
Проверил		Левинская			
Н. контр.		Левинская			

1175-11-1-АС

5 этажный 60-ти квартирный жилой дом в 19 жилом районе г. Усть-Каменогорск поз. 43 по генеральному плану

60-ти квартирный жилой дом

Стадия	Лист	Листов
РП	121	

Зонт З-1; З-2.
Спецификация элементов.
Ведомость расхода стали.

ТОО "Востокагропромпроект" г.Усть-Каменогорск

Взам.инв.N | Подп. и дата | Инв.N подл.

Спецификация элементов

Поз.	Обозначение	Наименование	Кол-во на исполнение блок-секции А				Кол-во на исполнение Блок-секции Б,В				Масса ед. кг	Примеч.
			I-II			Всего	II-III	III-IV		Всего		
ОЛ 1		Ограждение лоджии ОЛ 1	10			10	10	10		20		
ОЛ 2		Ограждение лоджии ОЛ 2	10			10	10	10		20		

Спецификация элементов ограждения лоджии

Поз.	Обозначение	Наименование	Кол-во на исполнение		Масса ед.,кг.	Примеч.
			ОЛ 1	ОЛ 2		
	ГОСТ 2591-2006	Стойка □ 20х20 L=1310	11	5	4.11	
	ГОСТ 8510-93	Уголок L75х50х5	6.8	3.2	4.79	п.м.
	ГОСТ 19903-2015	Полоса -5х36 L=60	33	15	0.08	
	ГОСТ 19903-2015	Полоса -5х25	6.8	3.2	0.98	п.м.
А1	ГОСТ 19903-2015	Полоса -6х40 L=225	11	5	0.42	См.
А2	ГОСТ 19903-2015	Полоса -8х50 L=500	2	2	1.57	
	ГОСТ 14918-80*	Слив из оц. кров. стали δ=0.8мм	1.0	0.5	6.28	$м^2$
	ГОСТ 18124-2012	Асбестоцем. лист ЛП-П-3.2х0.9-10	2	1	61.00	

Схема ограждения лоджии

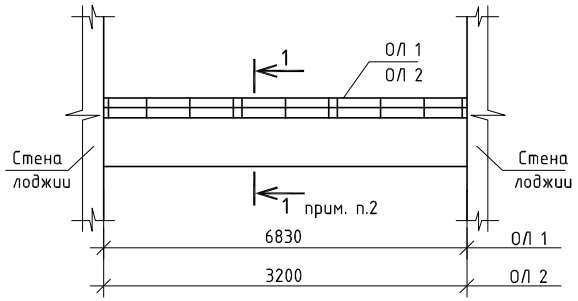

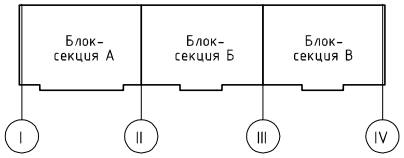

1. Ограждения лоджий ОЛ 1, ОЛ 2 замаркированы на листах АС-16 ÷ АС-21.
2. Сечение 1-1 смотри деталь 53 серии 2.130-1 вып.9 (лист прилагается).
3. Металлические изделия после монтажа окрасить эмалью ПФ-115 ГОСТ 6465-76* в два слоя по грунтовке ГФ 021 ГОСТ 25129-82* при общей толщине покрытия 55 мкм.
4. Данный лист смотри совместно с листом 52 серии 2.130-1 вып.9 (лист прилагается).

Взамен инв. N

Подпись и дата

Инв. Nподл.

Изм.	Кол.уч.	Лист	№док.	Подпись	Дата

Привязан 1253-48-18-АС

Исполнил	Окунева		
Проверил	Илюбаев		
Инв. №			

Разработал	Колесникова	
Проверил	Левинская	
Н. контр.	Левинская	

1175-11-1-АС

5 этажный 60-ти квартирный жилой дом в 19 жилом районе г. Усть-Каменогорск поз. 43 по генеральному плану

60-ти квартирный жилой дом

Стадия	Лист	Листов
РП	122	

Схема ограждения лоджии

ТОО "Востокагропромпроект" г.Усть-Каменогорск

Деталь установки люка и стремянки входа в чердак

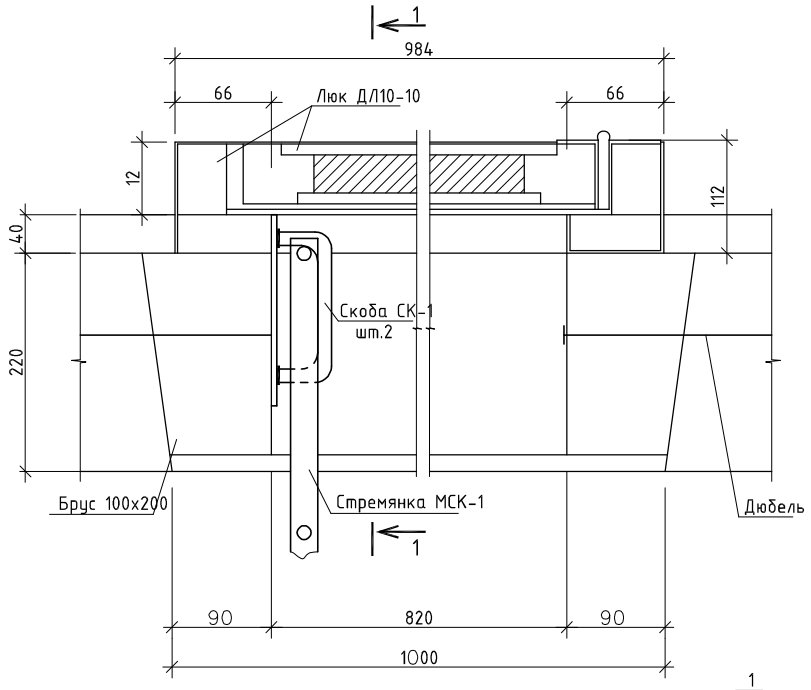

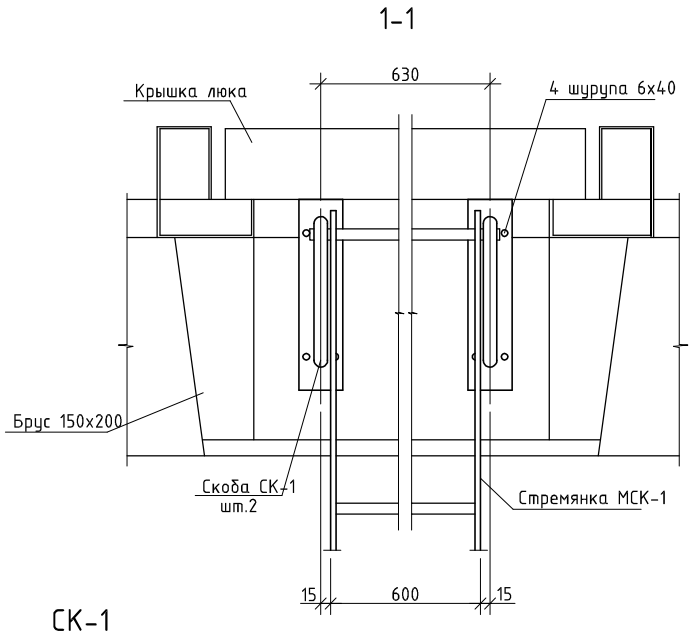

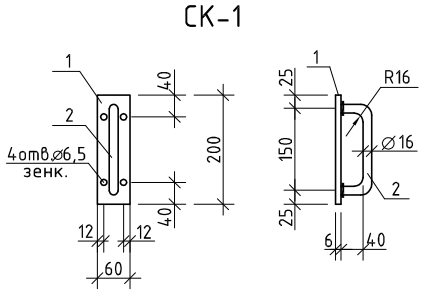

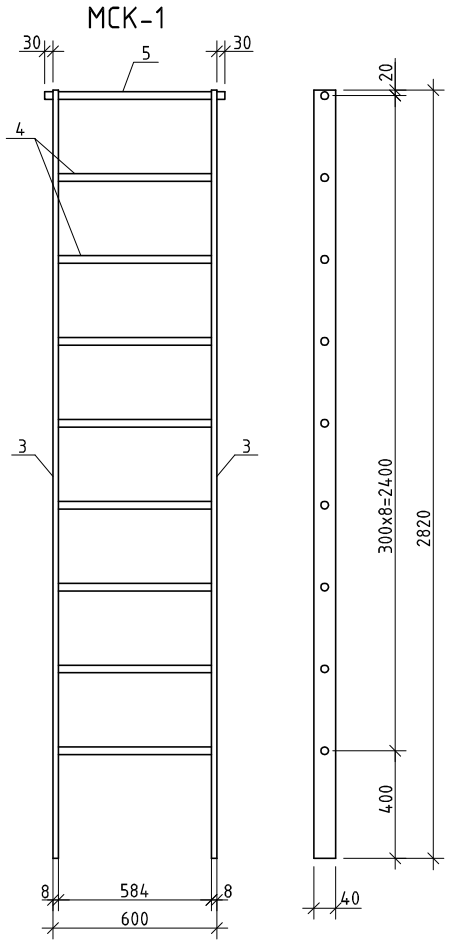

Привязан 1253-48-18-АС			
Исполнил	Окунева		
Проверил	Илюбаев		
Инв. №			

Спецификация на скобу СК-1 и стремянку МСК-1

Поз.	Обозначение	Наименование	Кол.	Примеч.
		СК-1		0.93кг
1		-6х60 ГОСТ 103-2006 L=200	1	0.57кг
2		ø16AI ГОСТ 5781-82* L=230	1	0.36кг
		МСК-1		25.08кг
3		-8х40 ГОСТ 103-2006 L=2820	2	7.08кг
4		ø18AI ГОСТ 5781-82* L=600	8	1.20кг
5		ø18AI ГОСТ 5781-82* L=660	1	1.32кг

1. Все металлические элементы окрасить двумя слоями эмали ПФ-115 по слою грунта ГФ-021.
2. Люк ДЛ 10-10 учтен в спецификации элементов заполнения проемов на листе АС-8.
3. Количество стремянок МСК-1 - 1 шт., скоб СК-1 - 2 шт. на одну блок-секцию.
Количество блок-секций - 3 шт..

Изм.	Кол.уч.	Лист	№док.	Подпись	Дата	1175-11-1-АС			
						5 этажный 60-ти квартирный жилой дом в 19 жилом районе г. Усть-Каменогорск поз. 43 по генеральному плану			
Разработал		Колесникова				60-ти квартирный жилой дом	Стадия	Лист	Листов
Проверил		Левинская					РП	123	
Н. контр.		Левинская				Деталь устройства люка и стремянки входа в чердак	ТОО "Востокагропромпроект" г.Усть-Каменогорск		

Взамен инв. N | Подпись и дата | Инв. Nподл.

КР-1, КР-2, КР-3

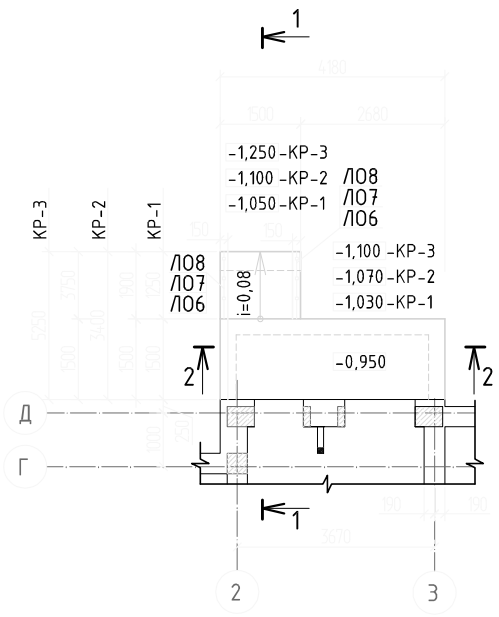

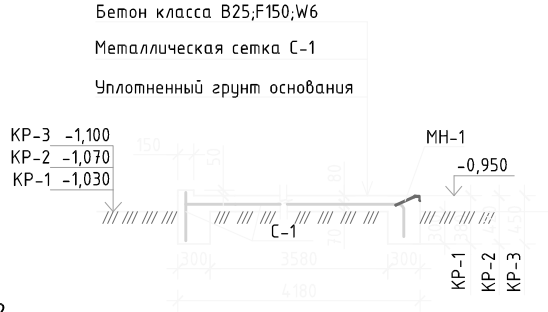

1-1

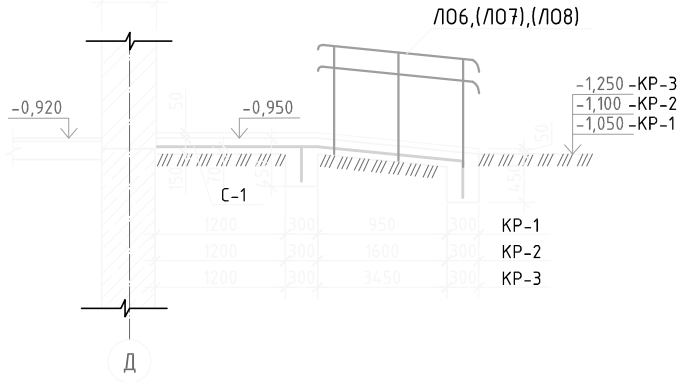

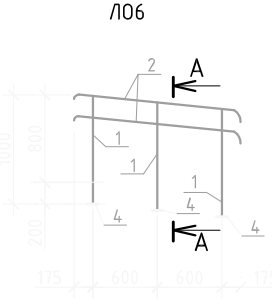

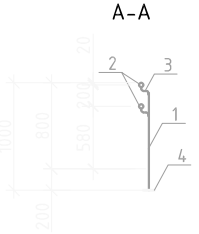

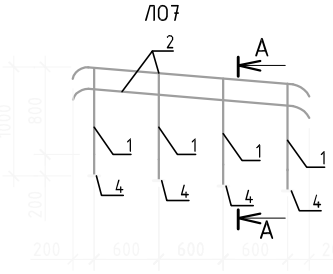

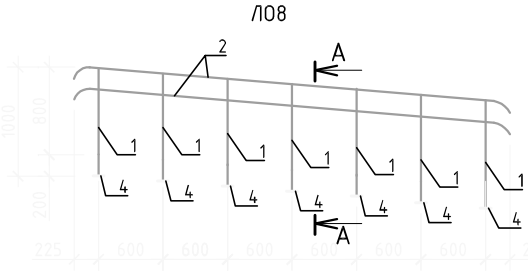

1. Данный лист см.с листами АС-16, АС-17, АС-18

Спецификация элементов

Поз.	Обозначение	Наименование	Кол.	Масса ед.кг	Примеч.
		Крыльцо КР-1			
С-1	ГОСТ 23279-2012	Сетка 5Ср 5Bpl-100 / 5Bpl-100 м²	9,6	3,25	31,20 кг
МН-1	Серия 1.400-15 выпуск 1	Закладное изделие МН 548 п.м.	4,18	4,20	17,55 кг
ЛО-6		Ограждение ЛО-6	2	17,71	35,42 кг
		Материалы: Бетон класса В12,5;F150 м³	1,85		
		Крыльцо КР-2			
С-1	ГОСТ 23279-2012	Сетка 5Ср 5Bpl-100 / 5Bpl-100 м²	10,60	3,25	34,45 кг
МН-1	Серия 1.400-15 выпуск 1	Закладное изделие МН 548 п.м.	4,18	4,20	17,55 кг
ЛО-7		Ограждение ЛО-7	2	24,00	48,00 кг
		Материалы: Бетон класса В12,5;F150 м³	2,10		
		Крыльцо КР-3			
С-1	ГОСТ 23279-2012	Сетка 5Ср 5Bpl-100 / 5Bpl-100 м²	13,5	3,25	43,88 кг
МН-1	Серия 1.400-15 выпуск 1	Закладное изделие МН 548 п.м.	4,18	4,20	17,55 кг
ЛО-8		Ограждение ЛО-8	2	42,47	84,94 кг
		Материалы: Бетон класса В12,5;F150 м³	2,60		
		Л06		17,71	
1	ГОСТ 2591-2006	Стойка □ 20 L=905	3	2.84	8,52 кг
2	ГОСТ 10704-91	Труба ф40х2 L=1650	2	3.08	6,16 кг
3	ГОСТ 2590-2006	Кронштейн ф16 L=120	6	0.19	1,14 кг
4		Пластина 100х8 ГОСТ 19903-2015 / С245 ГОСТ 27772-2015 L=100	3	0.63	1,89 кг
		Л07		24,00	
1	ГОСТ 2591-2006	Стойка □ 20 L=905	4	2.84	11,36 кг
2	ГОСТ 10704-91	Труба ф40х2 L=2300	2	4.30	8,60 кг
3	ГОСТ 2590-2006	Кронштейн ф16 L=120	8	0.19	1,52 кг
4		Пластина 100х8 ГОСТ 19903-2015 / С245 ГОСТ 27772-2015 L=100	4	0.63	2,52 кг
		Л08		42,47	
1	ГОСТ 2591-2006	Стойка □ 20 L=905	7	2.84	19,88 кг
2	ГОСТ 10704-91	Труба ф40х2 L=4150	2	7.76	15,52 кг
3	ГОСТ 2590-2006	Кронштейн ф16 L=120	14	0.19	2,66 кг
4		Пластина 100х8 ГОСТ 19903-2015 / С245 ГОСТ 27772-2015 L=100	7	0.63	4,41 кг

Изм.	Кол.	Лист	Nдок.	Подпись	Дата
Разработал		Окунева			
Проверил		Протасова			
Н. контроль		Протасова			

1253-48-18-АС

60-ти квартирный жилой дом в 6микрорайоне г. Риддера ВКО (поз. 18)

60-ти квартирный жилой дом.

Стадия	Лист	Листов
РП	124	

Крыльца КР-1 ÷ КР-3

ТОО "Востокагропромпроект" г.Усть-Каменогорск

Взам.инв.N | Подп. и дата | Инв.N подл.

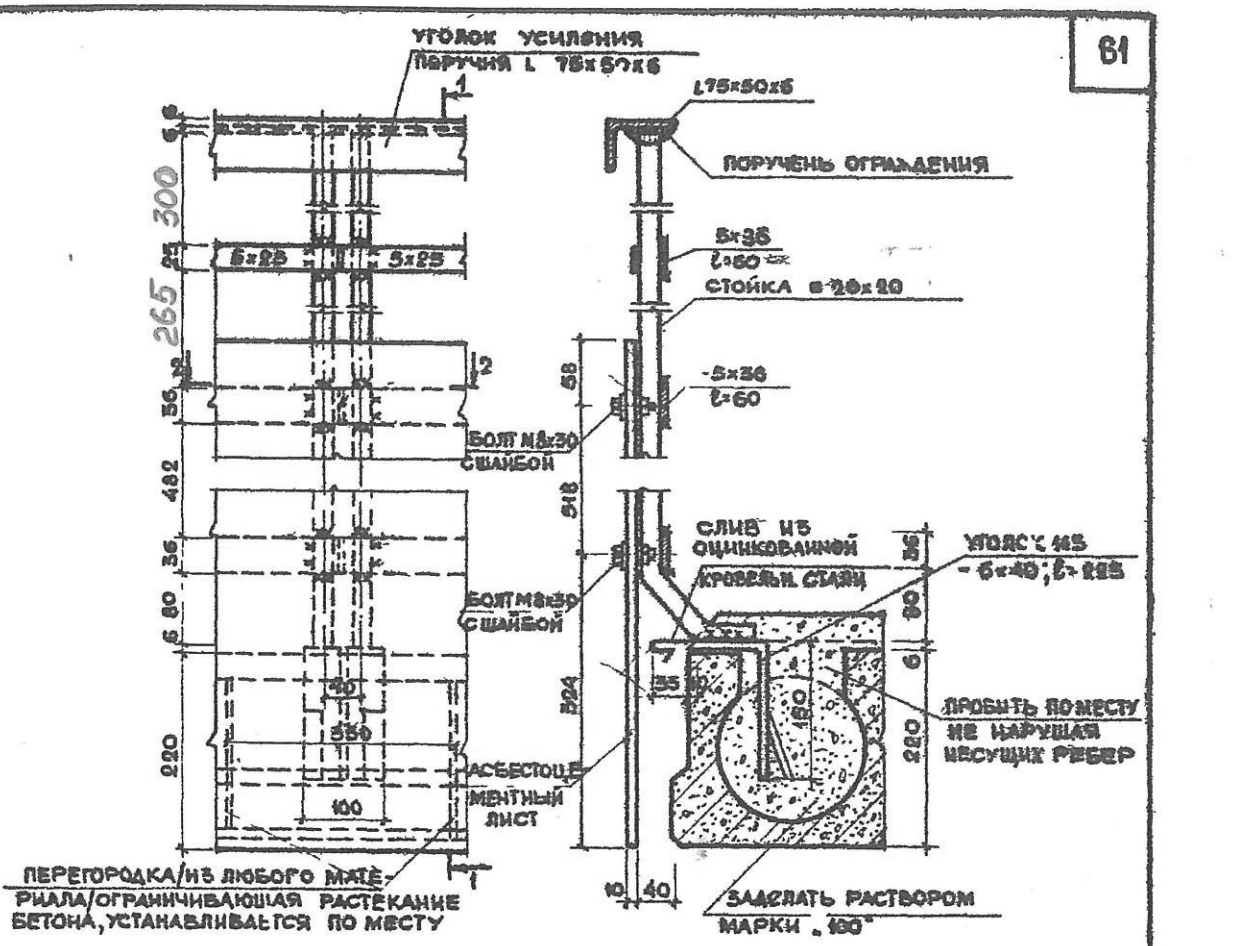

По 1-1

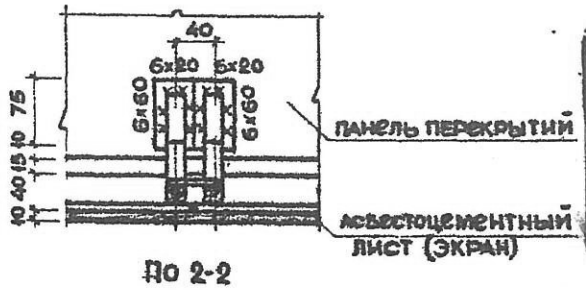

По 2-2

Привязан	1253-48-18-АС	
Исполнил	Окунева	
Проверил	Протасова	
Инв. №		

53

Примечания:

1. Стойки металлического ограждения привариваются к анкерам, заложенным в плиту лоджий по месту.
2. Болты должны быть оцинкованы.
3. Сварку монтажных узлов производить электродами Э-42.
4. Поручень ограждения может быть отделан декоративным пластиком или деревом.

ТД	Крепление ограждения лоджий.	Серия 2.130-1	
1971	Деталь 53.	Выпуск 9	Лист 51

ЦНИИЭП жилища

Нач. отдела	Хмельницкий	
Гл. инж. пр-та	Сухова А.	
Рук. группы	Френкель М.	
Ст. техник	Левина И.	

Согласовано:

Рук. сект. исп.	Шеренцис А.	Дата
Рук. груп.	Аронова Я.	Инвент. №
		Взамен

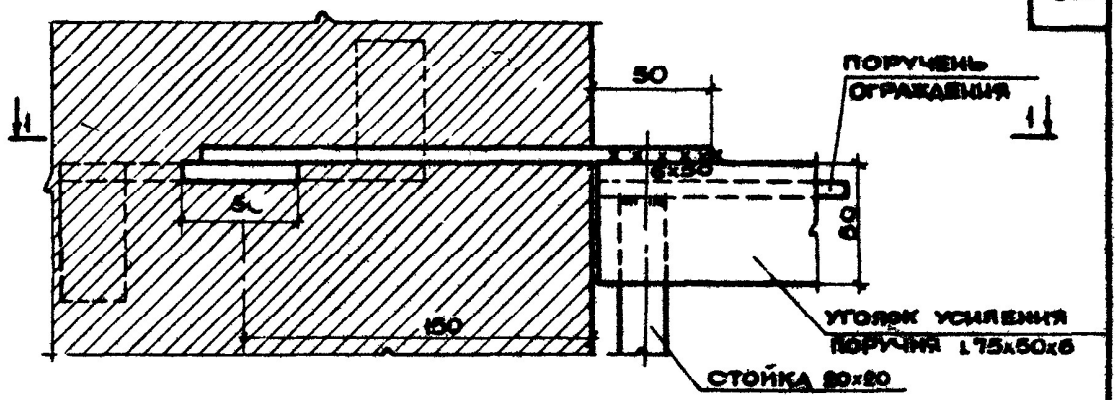

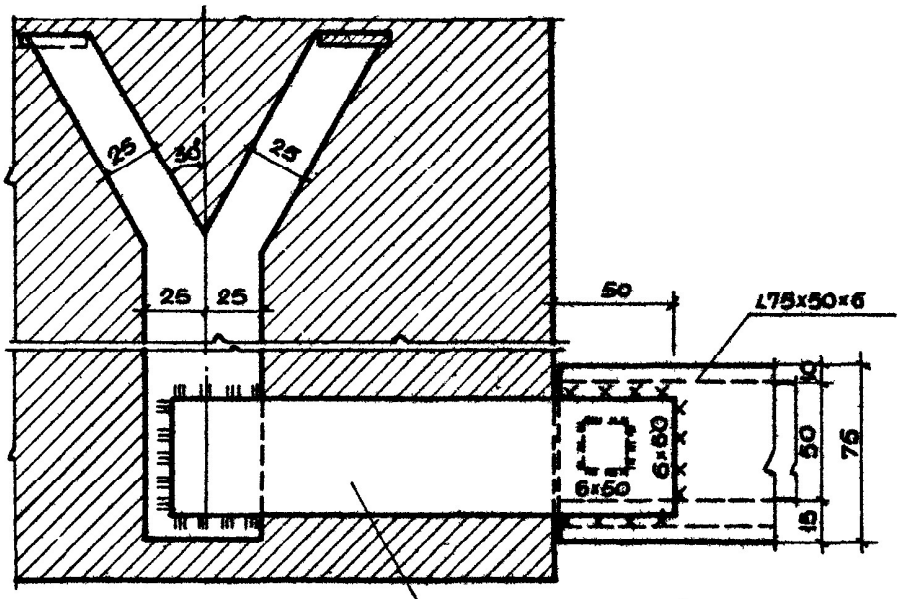

По 1-1

54

Примечания:

1. Анкер в кирпичную кладку закладывается на отметке верха пояса ограждения лоджии.
2. Сварку монтажных узлов производить электродами Э-42.

ТД	Крепление ограждения лоджии в кирпичную стену.	Серия 2.130-1	
1971	Деталь 54.	Выпуск 9	Лист 52