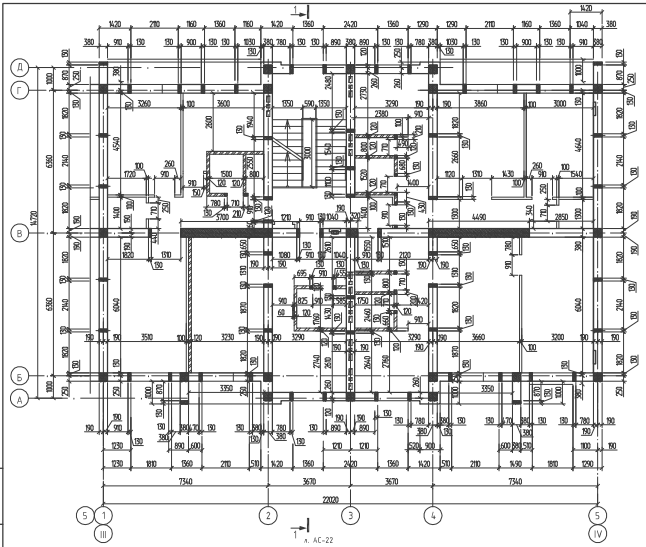

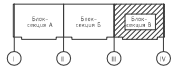

Спецификация элементов крепления перегородок на один этаж

Поз.	Обозначение	Наименование	Кол.	Масса ед.кг	Примеч.
ЗД1	Данный лист	Деталь крепления ЗД1	96	1,7	163,2 кг
ЗД2	Данный лист	Деталь крепления ЗД2	59	0,94	55,46 кг
		5Вр1 ГОСТ 5781-82* пог.м	92,88	0,144	13,38 кг
		Пенополиуретан пог.м	68,1		
		ЗД1	1,7		
		Пластина $\frac{6х80\ ГОСТ103\text{-}\cancel{76}\text{-}2006}{С245\ ГОСТ\ 27772\text{-}\cancel{88}\text{-}2015}$			
		L=450	1	1,7	1,7
		ЗД2	0,94		
		Уголок $\frac{90х56х6\ ГОСТ8510\text{-}93}{С245\ ГОСТ\ 27772\text{-}\cancel{88}\text{-}2015}$			
		L=140	1	0,94	0,94

1. Общие данные см. листы АС-1 + АС-9.
2. Данный чертеж читать совместно с листами АС-21; АС-65.
3. Узел утепления наружных стен и стен тамбура см. лист АС-16.
4. Детали крепления кирпичных перегородок см. лист АС-32.

						1253-49-1-АС		
						60-ти квартирный жилой дом по ул.Островского 40 в г.Риддере ВКО		
Изм.	Кол. уч.	Лист	№ док.	Подп.	Дата			
Разработал	Майтыков					60-ти квартирный жилой дом	Стадия	Лист	Листов
Проверил	Илюбаев						РП	36	
Н. контр.	Илюбаев					Кладочный план типового этажа блок-секции "В" в осях III-IV с расстановкой сердечников	ТОО "Востокагропромпроект" г.Усть-Каменогорск		

Инв.N подл. | Подп. и дата | Взам.инв.N

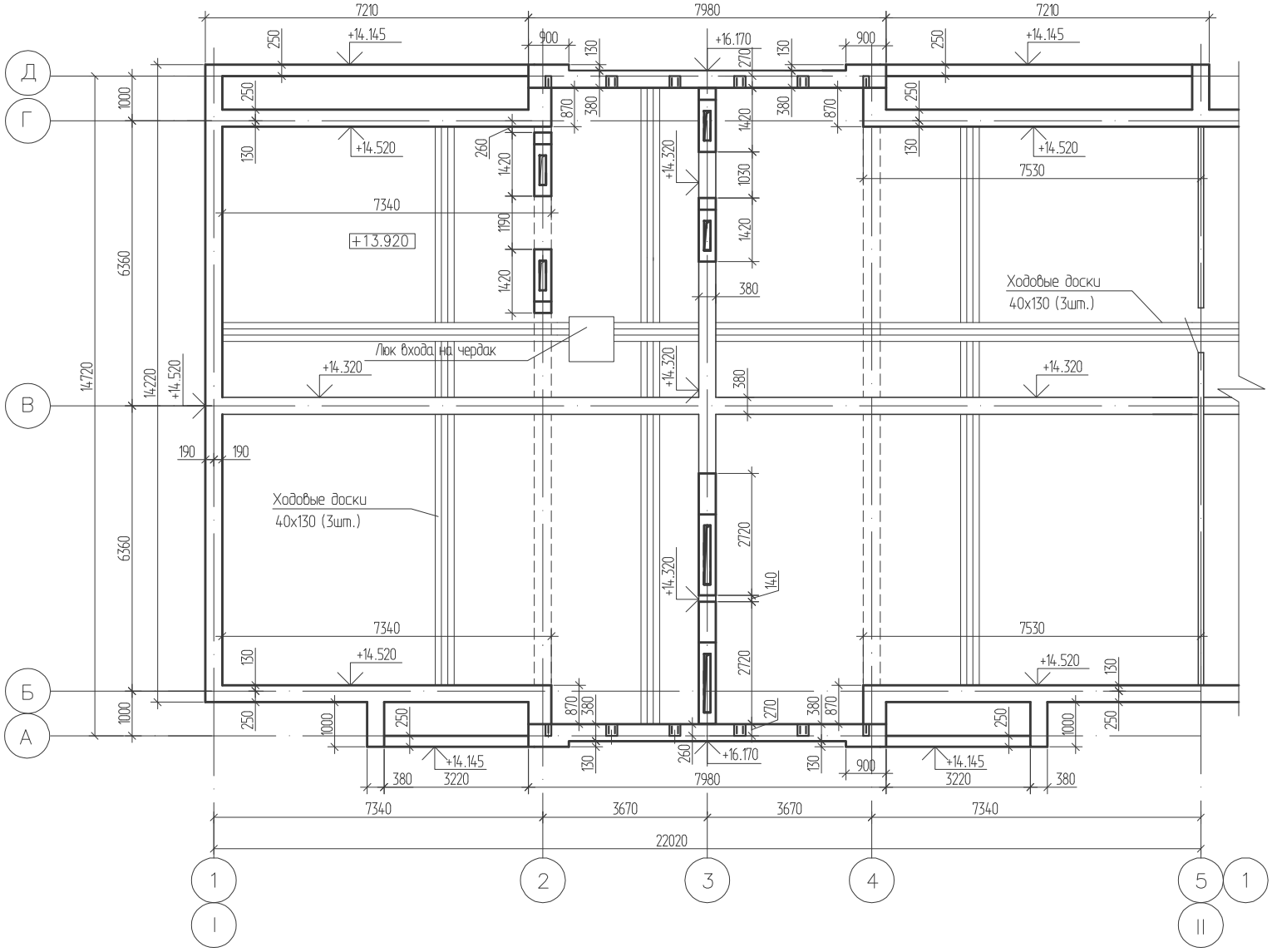

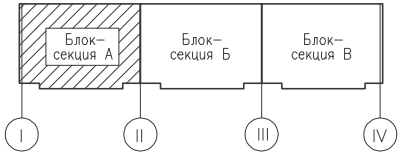

						1253-49-1-АС	
						60-ти квартирный жилой дом по ул.Островского 40 в г.Риддере ВКО	
Изм.	Кол. уч.	Лист	№ док.	Подп.	Дата		
Разработал		Майтыков				60-ти квартирный жилой дом	Стадия: РП; Лист: 37; Листов:
Проверил		Илюбаев					
Н. контр.		Илюбаев				План чердака блок-секции "А" в осях I-II	ТОО "Востокагропромпроект" г.Усть-Каменогорск

Инв. № подл. | Подп. и дата | Инв. № дубл.

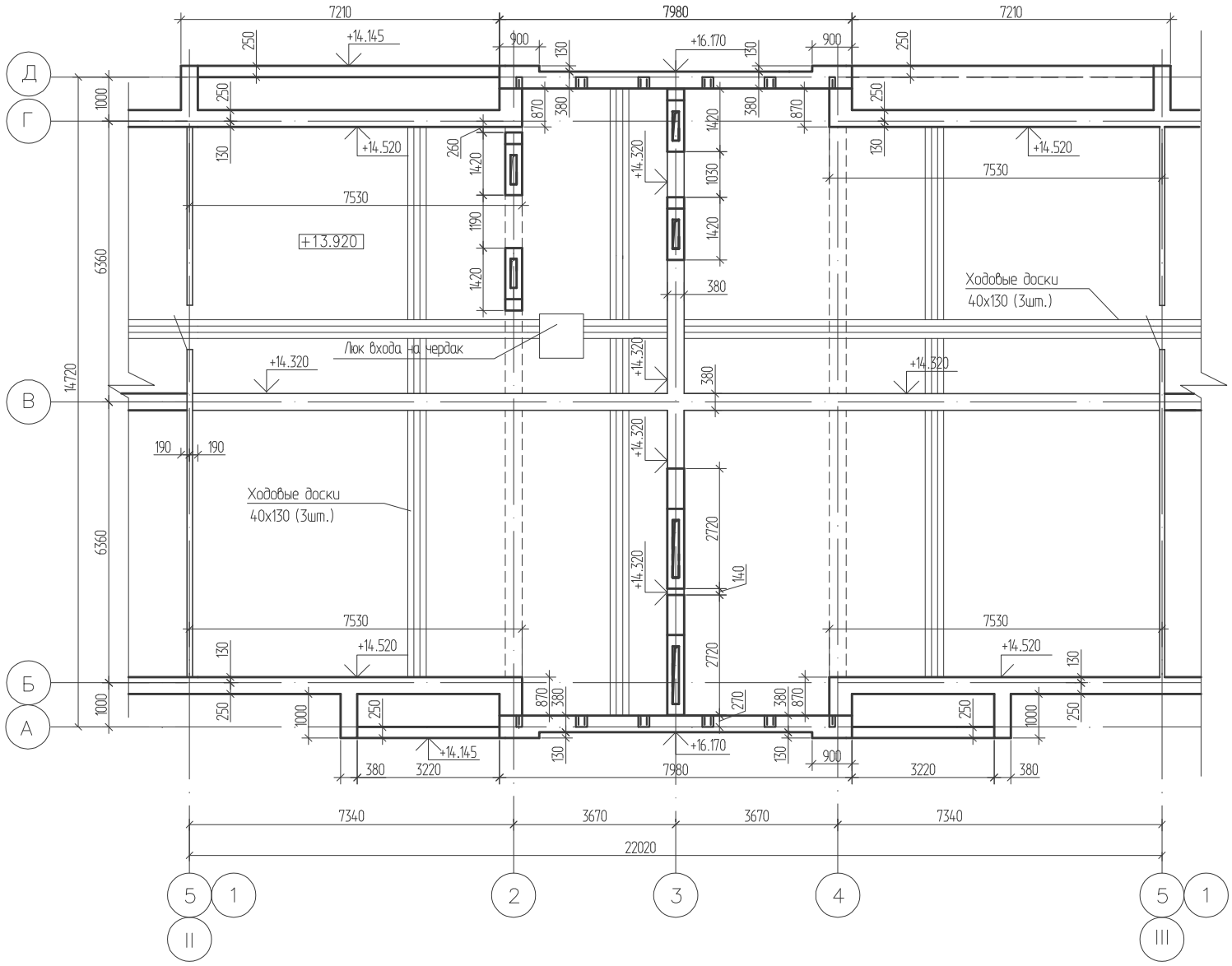

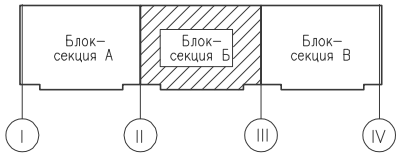

Изм.	Кол. уч.	Лист	№ док.	Подп.	Дата
Разработал		Майтыков			
Проверил		Илюбаев			
Н. контр.		Илюбаев			

1253-49-1-АС

60-ти квартирный жилой дом
по ул.Островского 40 в г.Риддере ВКО

60-ти квартирный жилой дом	Стадия	Лист	Листов
	РП	38	

План чердака
блок-секции "Б" в осях II-III

ТОО
"Востокагропромпроект"
г.Усть-Каменогорск

Инв. № подл. | Подп. и дата | Инв. № дубл.

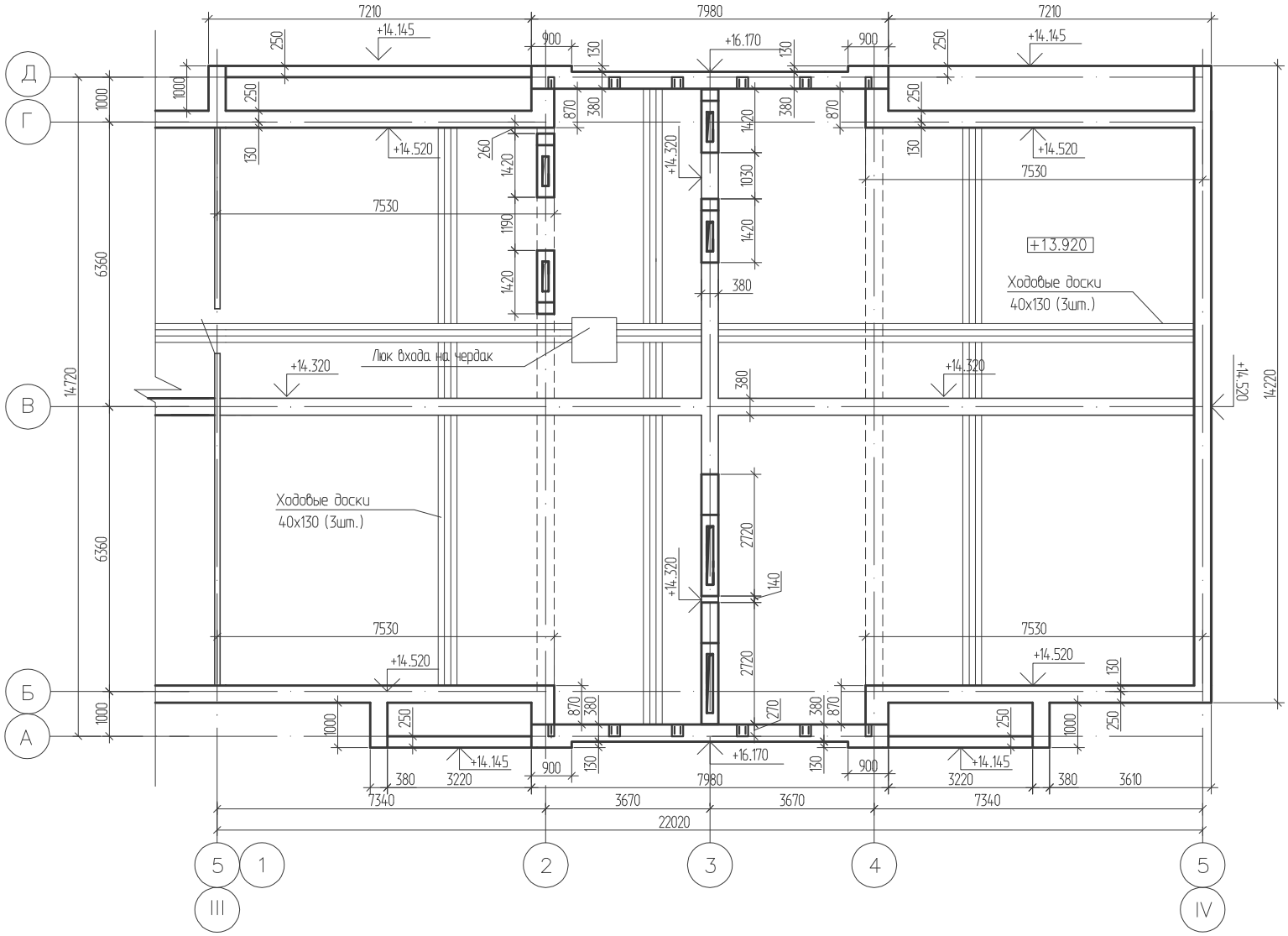

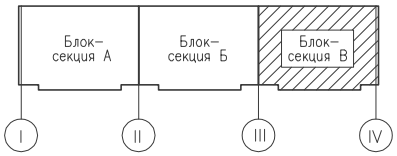

Изм.	Кол. уч.	Лист	№ док.	Подп.	Дата
Разработал		Майтыков			
Проверил		Илюбаев			
Н. контр.		Илюбаев			

1253-49-1-АС

60-ти квартирный жилой дом
по ул.Островского 40 в г.Риддере ВКО

60-ти квартирный жилой дом	Стадия	Лист	Листов
	РП	39	

План чердака
блок-секции "В" в осях III-IV

ТОО
"Востокагропромпроект"
г.Усть-Каменогорск

Инв. № подл. | Подп. и дата | Инв. № дубл.

Диафрагма ДЖм1
(Опалубочный чертеж)

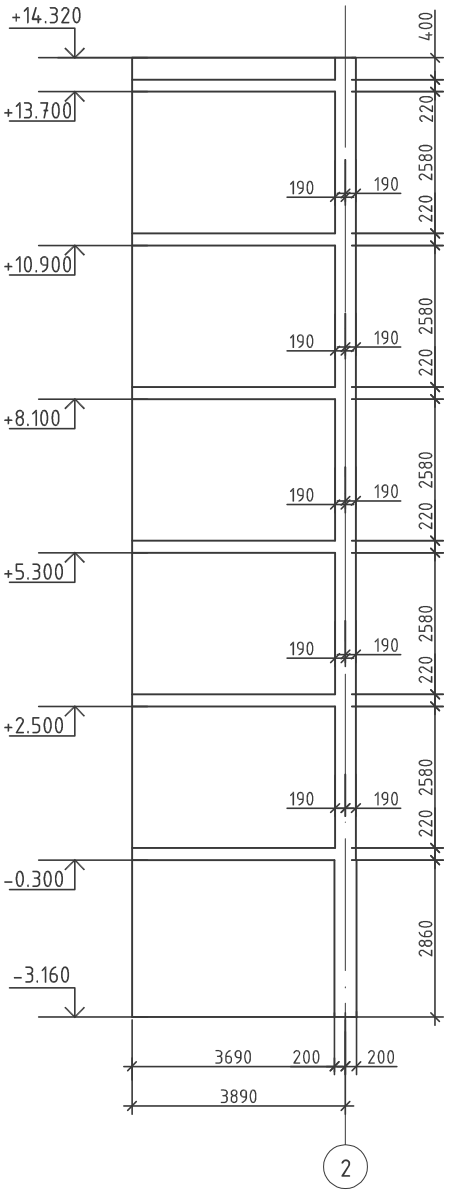

Диафрагма ДЖм2
(Опалубочный чертеж)

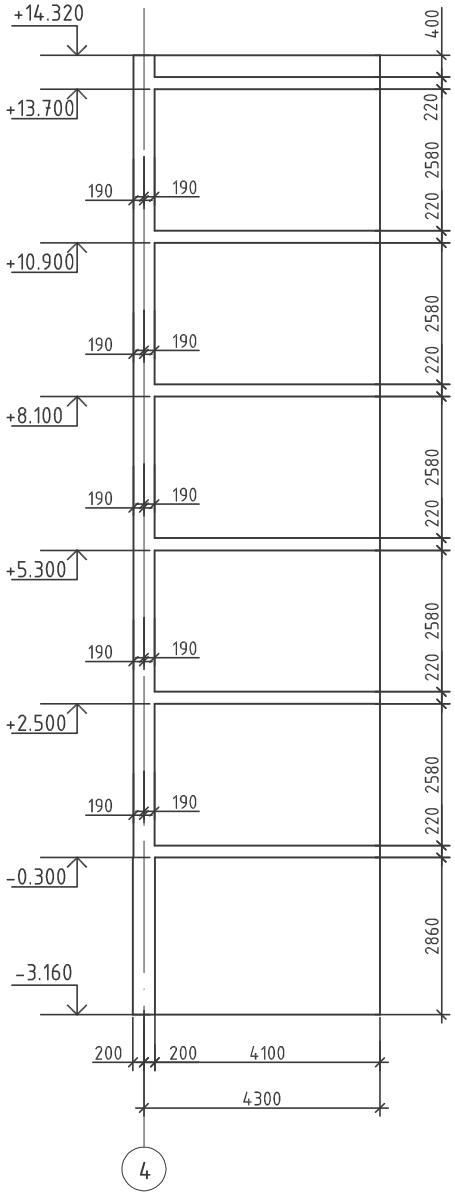

Ведомость расхода стали на элемент, кг

Марка элемента	Изделия арматурные										Всего
	Арматура класса							Прокат марки			
	A III					A I		C245			
	ГОСТ 5781-82*					ГОСТ 5781-82*		ГОСТ 103-2006			
	ф18	ф14	ф12	ф10	Итого	ф8	Итого	t18		Итого	
Диафрагма ДЖм1 (Ниже отм. 0.000)	347.12	156.0	-	15.06	518.18	26.32	26.32	-		-	544.5
Диафрагма ДЖм1 (Выше отм. 0.000)	89.36	117,04	1130.64	151.2	1488.24	144,07	144,07	4,6		4,6	1636.91
Диафрагма ДЖм2 (Ниже отм. 0.000)	378.32	170.7	-	16.56	565.58	27.9	27.9	-		-	593.48
Диафрагма ДЖм2 (Выше отм. 0.000)	93,96	129,36	1243,76	165,6	1632,68	153,05	153,05	4,6		4,6	1790.33

1. Общие данные см листы АС-1 ÷ АС-9.
2. Длина выпусков из ж.б. ленты обеспечивает стыковку арматурных стержней в одном сечении не более 50% от общего количества стержней.
3. Штрабы под электротехнические трубы выполнить по электротехническим чертежам. Перед установкой труб оголенные участки арматуры обмазать антикоррозийным составом. После прокладки труб, штрабы заделать цементно-песчаным раствором.
4. Бетонирование монолитных ж/б конструкций выполнять согласно СНиП 3.03.01-87 "Несущие и ограждающие конструкции".
5. Снятие опалубки производить после достижения бетоном 70% проектной прочности.
6. Защитный слой арматуры принят согласно СНиП 5.03-34-2005 "Бетонные и железобетонные конструкции. Основные положения".
7. Выпуски арматурных сеток из кирпичной кладки и бетонных блоков выполняются при возведении кладки стен на один этаж. После окончания этих работ производятся арматурные и опалубочные работы для бетонирования диафрагм на один этаж.
Сетки армирования кирпичной кладки бетонных блоков условно не показаны.
8. Рабочую арматуру антисейсмического пояса пропустить сквозь тело диафрагм.
9. Данный лист читать совместно с листами АС-41 ÷ 45.

Взамен инв. | Подпись и дата | Инв. подл.

Изм.	Кол.уч.	Лист	№ док.	Подпись	Дата

Привязан 1253-49-1-АС

Исполнил	Майтыков		
Проверил	Илюбаев		
Инв. №			

Проверил	Левинская	
Н. контроль	Левинская	
Разработал	Кибец	

1175-11-1-АС

5 этажный 60-ти квартирный жилой дом в 19 жилом районе г. Усть-Каменогорск поз. 43 по генеральному плану

60-ти квартирный жилой дом

Стадия	Лист	Листов
РП	40	

Диафрагма ДЖм1, ДЖм2. Опалубочный чертеж.

ТОО "Востокагропромпроект" г. Усть-Каменогорск

Диафрагма ДЖм1
(Арматурный чертеж)

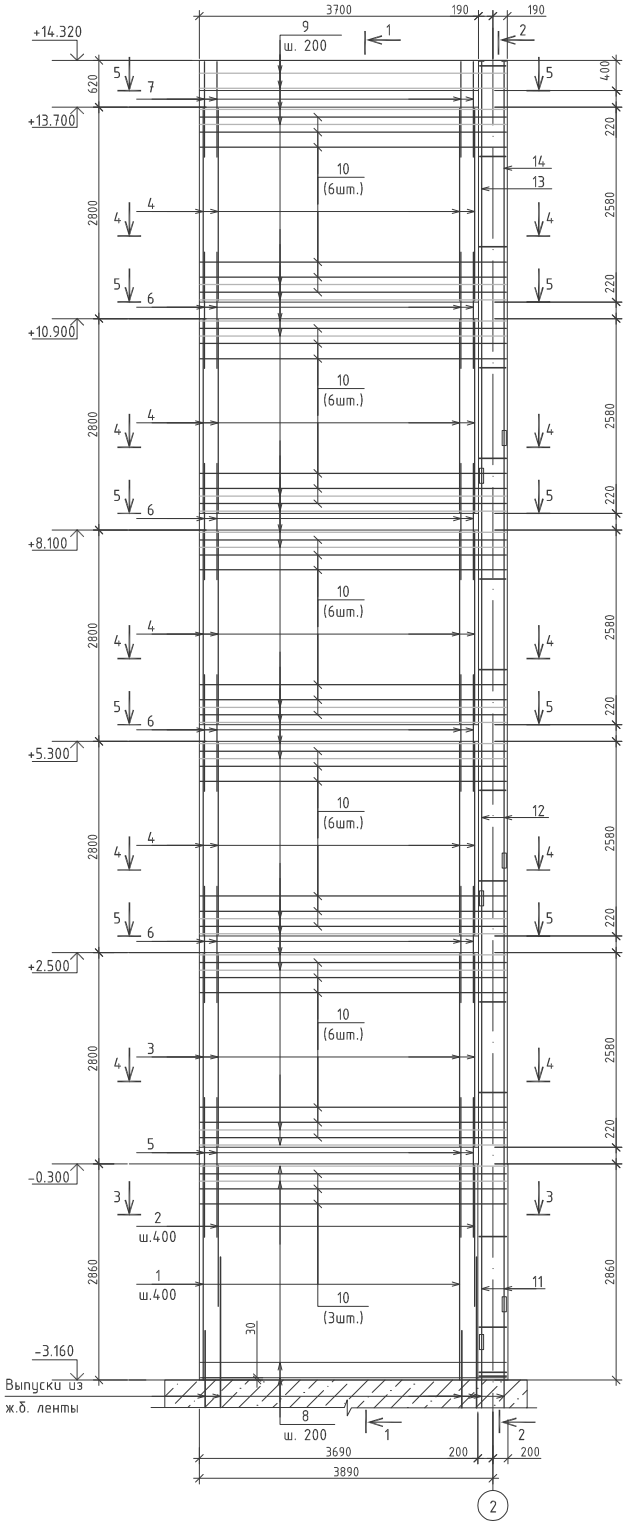

1 - 1

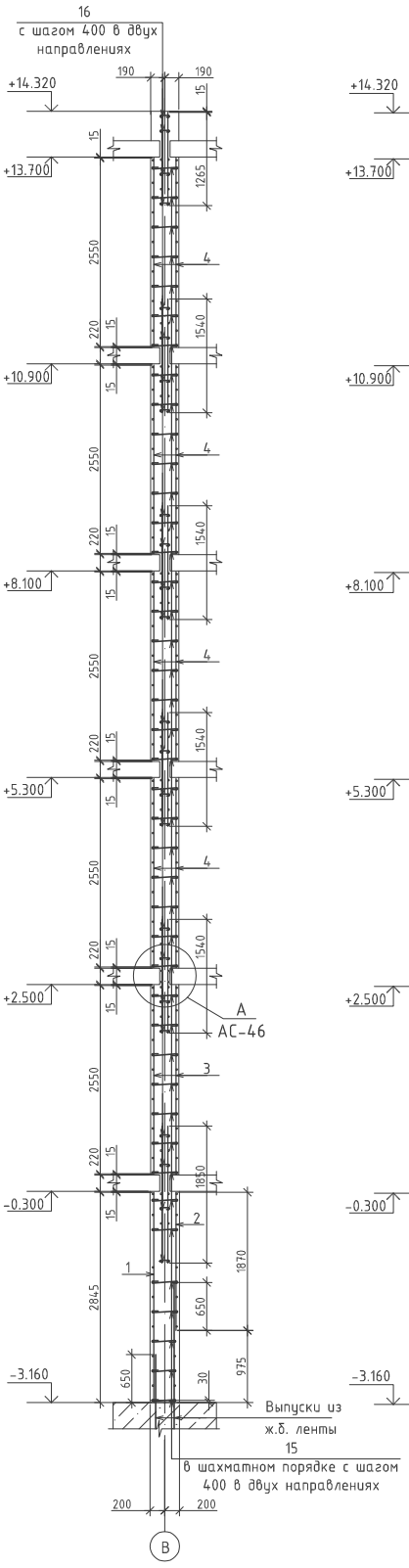

2 - 2

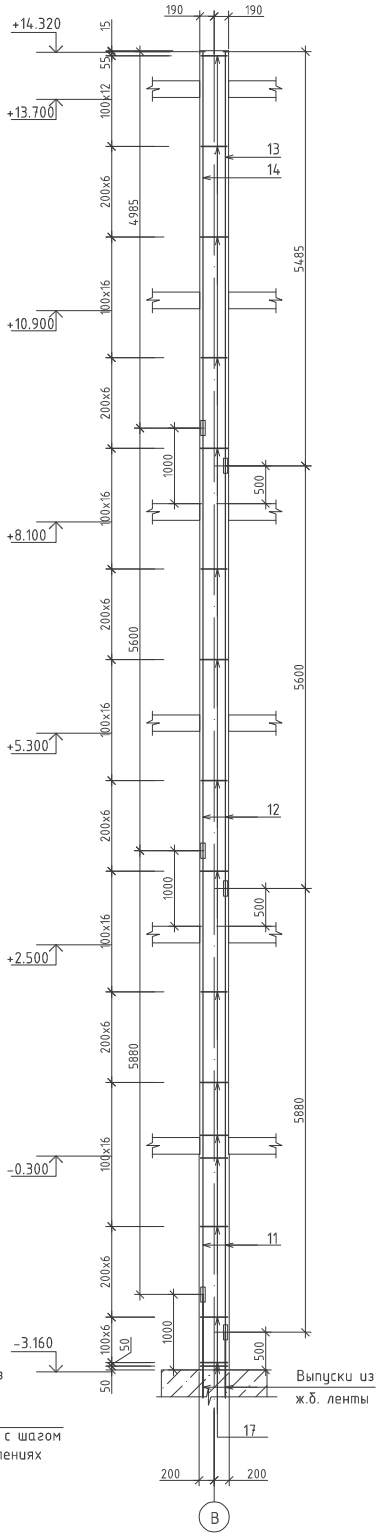

1. Общие данные см лист АС-1÷9.
2. Данный лист см. с листами АС- 40, 42, 43.
3. Спецификацию элементов см лист АС-43.
4. Ведомость расхода стали см лист АС-40.

							1175-11-1-АС
							5 этажный 60-ти квартирный жилой дом в 19 жилом районе г. Усть-Каменогорск поз. 43 по генеральному плану
Изм.	Кол.уч.	Лист	№ док.	Подпись	Дата		
Привязан 1253-49-1-АС						60-ти квартирный жилой дом	Стадия: РП; Лист: 41; Листов:
Исполнил	Майтыков		Проверил	Левинская		Диафрагма ДЖм1. Арматурный чертеж.	ТОО "Востокагропромпроект" г. Усть-Каменогорск
Проверил	Илюбаев		Н. контроль	Левинская			
			Разработал	Кибец			
Инв. №							

Взам. инв. N | Подпись и дата | Инв. N подл.

Формат А2

3 - 3

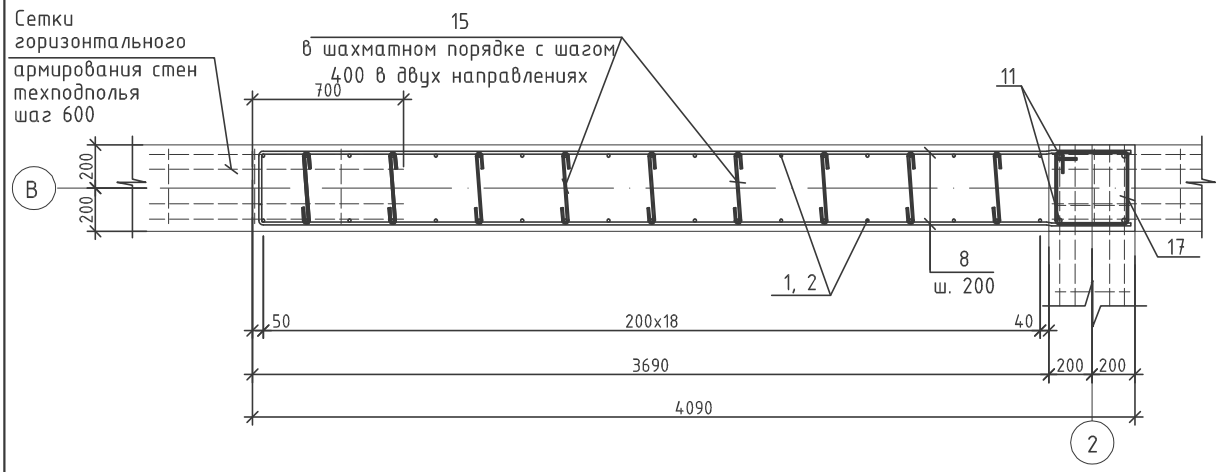

4 - 4

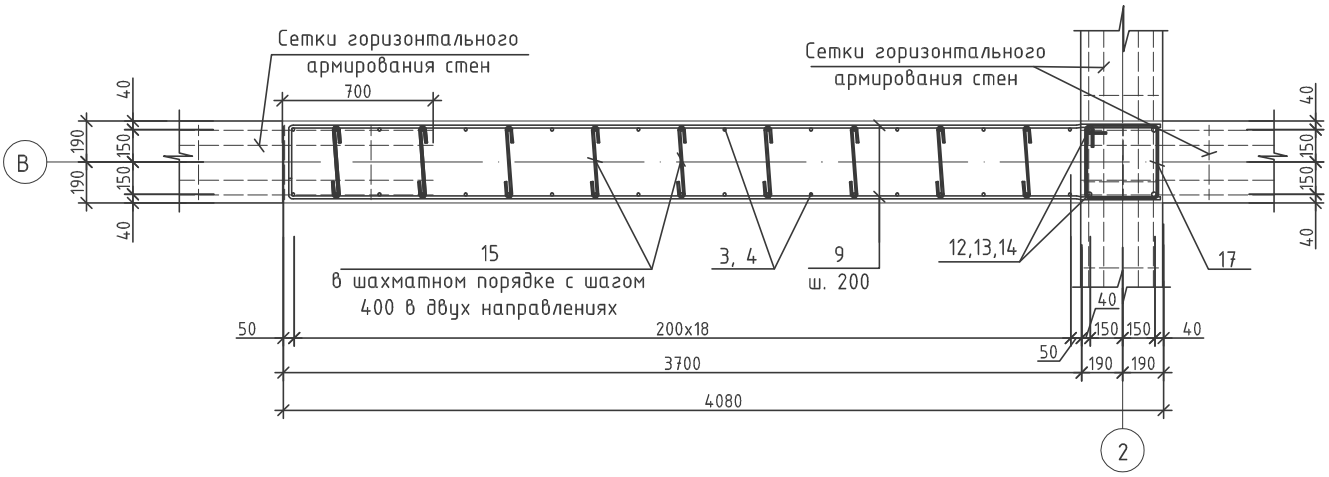

5 - 5

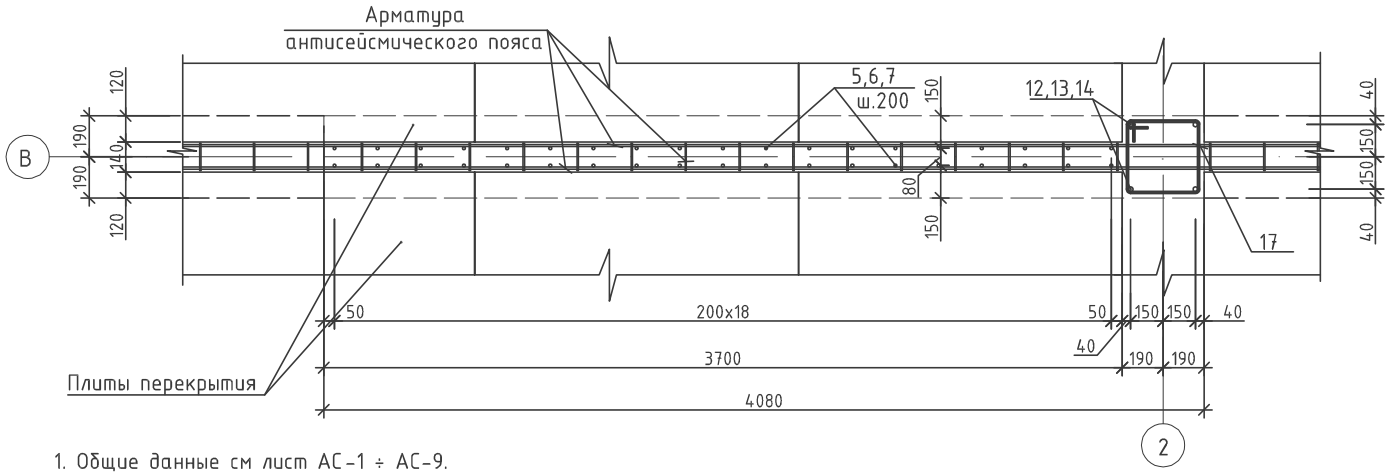

1. Общие данные см лист АС-1 ÷ АС-9.
2. Данный лист см. с листами АС- 40, 41, 43.
3. Сварку рабочей арматуры переферийного участка выполнять дуговой ручной сваркой С 21-Рн по ГОСТ 14098-91.
4. Сварку производить электродами типа Э-42А по ГОСТ 9467-80.
5. Концы гнутых хомутов должны быть загнуты вокруг продольной арматуры и заведены вглубь сечения на длину не менее 6d и не менее 80 мм.
6. Анкеровка арматуры при помощи шайб выполняется ручной дуговой сваркой в раззенкованые отверстия . (см. деталь соединения на л.АС-49)
7. Вязка всех пересечений хомутов с рабочей арматурой выполняется отожженой проволокой Ф0,8-1 мм.
8. Спецификацию элементов см лист АС-43.
9. Ведомость расхода стали см лист АС-40.

Взамен инв.

Подпись и дата

Инв. подл.

Изм.	Кол.уч.	Лист	№ док.	Подпись	Дата

1175-11-1-АС

5 этажный 60-ти квартирный жилой дом в 19 жилом районе г. Усть-Каменогорск поз. 43 по генеральному плану

Привязан 1253-49-1-АС

60-ти квартирный жилой дом

Стадия	Лист	Листов
РП	42	

Исполнил	Майтыков		
Проверил	Илюбаев		
Инв. №			
Проверил	Левинская		
Н. контроль	Левинская		
Разработал	Кибец		

Диафрагма ДЖм1.
Сечения 3-3, 4-4, 5-5.

ТОО "Востокагропромпроект" г. Усть-Каменогорск

Спецификация элементов диафрагмы ДЖм1 *

Поз.	Обозначение	Наименование	Кол.	Масса ед.кг	Примеч.
1	2	3	4	5	6
		Диафрагма ДЖм1 ниже отм. 0.000			
1		18-А-III ГОСТ 5781-82* L=2850	19	5,70	
2		18-А-III ГОСТ 5781-82* L=1870	19	3,74	
5		18-А-III ГОСТ 5781-82* L=1540	38	3,08	
8		14-А-III ГОСТ 5781-82* L=4300	30	5,20	
10		10-А-III ГОСТ 5781-82* L=4060	6	2,51	
11		18-А-III ГОСТ 5781-82* L=5880	4	11,76	
15		8-А-I ГОСТ 5781-82* L=510	63	0,20	см. ведомость деталей
16		8-А-I ГОСТ 5781-82* L=215	18	0,09	см. ведомость деталей
17		8-А-I ГОСТ 5781-82* L=1400	22	0,55	см. ведомость деталей
А1		18-А-III ГОСТ 5781-82* L=230	8	0,46	
		Материалы			
		Бетон класса В15 м³	4,7		
		Диафрагма ДЖм1 выше отм. 0.000			
3		14-А-III ГОСТ 5781-82* L=2550	38	3,08	
4		12-А-III ГОСТ 5781-82* L=2550	152	2,27	
6		12-А-III ГОСТ 5781-82* L=1540	152	1,37	
7		12-А-III ГОСТ 5781-82* L=1265	38	1,12	
9		12-А-III ГОСТ 5781-82* L=4300	140	3,82	
10		10-А-III ГОСТ 5781-82* L=4060	60	2,52	
12		18-А-III ГОСТ 5781-82* L=5600	4	11,19	
13		18-А-III ГОСТ 5781-82* L=5485	2	10,96	
		Полоса 18х90 ГОСТ 103-2006 / С245 ГОСТ 27772-88 L=90	2	1,15	
14		18-А-III ГОСТ 5781-82* L=4985	2	9,96	
		Полоса 18х90 ГОСТ 103-2006 / С245 ГОСТ 27772-88 L=90	2	1,15	

продолжение

Поз.	Обозначение	Наименование	Кол.	Масса ед.кг	Примеч.
1	2	3	4	5	6
15		8-А-I ГОСТ 5781-82* L=510	315	0,20	см. ведомость деталей
16		8-А-I ГОСТ 5781-82* L=215	198	0,09	см. ведомость деталей
17		8-А-I ГОСТ 5781-82* L=1400	115	0,55	см. ведомость деталей
А1		18-А-III ГОСТ 5781-82* L=230	16	0,46	
		Материалы			
		Бетон класса В15 м³	22.8		

* Расход материалов дан на одну диафрагму ДЖм1. Количество ДЖм1 на все блок-секции - 3шт.

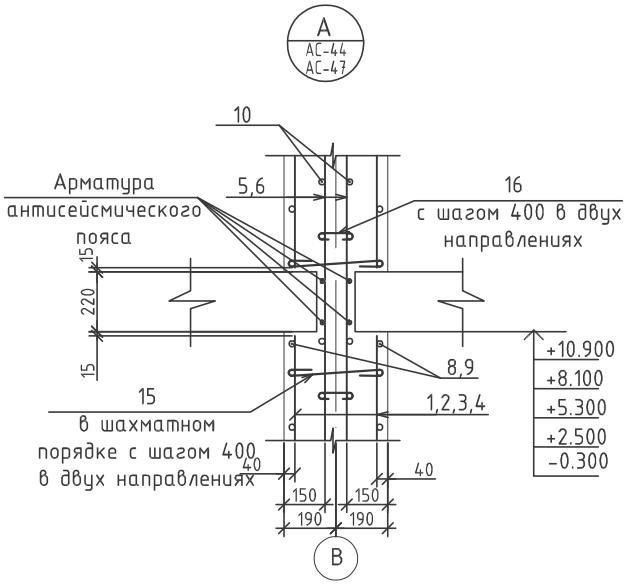

1. Общие данные см лист АС-1÷9.
2. Данный лист см. с листами АС- 40 ÷ 42.
3. Ведомость расхода стали см лист АС-40.

Ведомость деталей

Поз.	Эскиз
15 L=510	
16 L=215	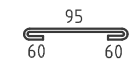
17 L=1400	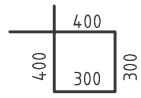

Привязан 1253-49-1-АС

Исполнил	Майтыков	Майтыков	
Проверил	Илюбаев	Илюбаев	
Инв. №			

Изм.	Кол.уч.	Лист	№ док.	Подпись	Дата
Проверил		Левинская			
Н. контроль		Левинская			
Разработал		Кибец			

1175-11-1-АС

5 этажный 60-ти квартирный жилой дом в 19 жилом районе г. Усть-Каменогорск поз. 43 по генеральному плану

60-ти квартирный жилой дом

Стадия	Лист	Листов
РП	43	

Диафрагма ДЖм1. Спецификация. Узел "А"

ТОО "Востокагропромпроект" г. Усть-Каменогорск

Взамен инв. | Подпись и дата | Инв. подл.

Диафрагма ДЖм2
(Опалубочный чертеж)

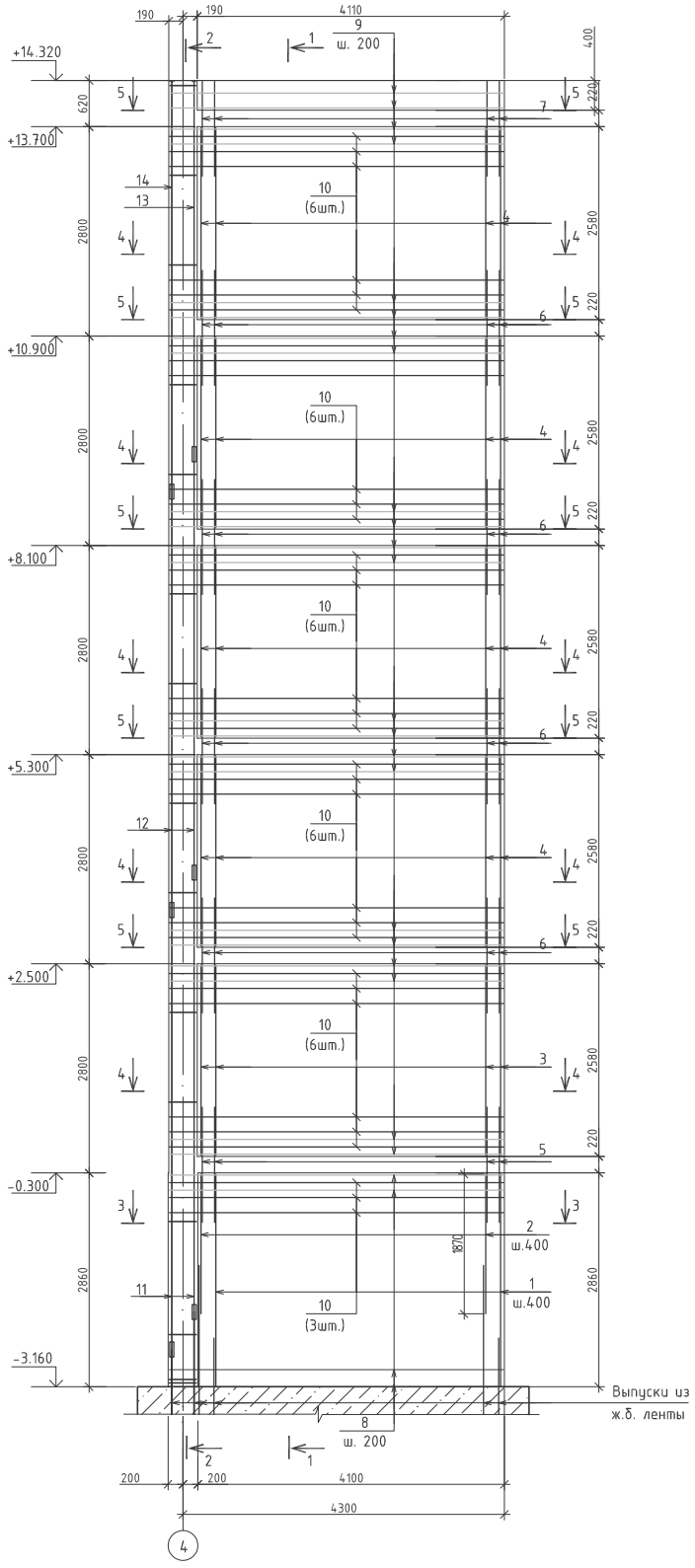

1 - 1

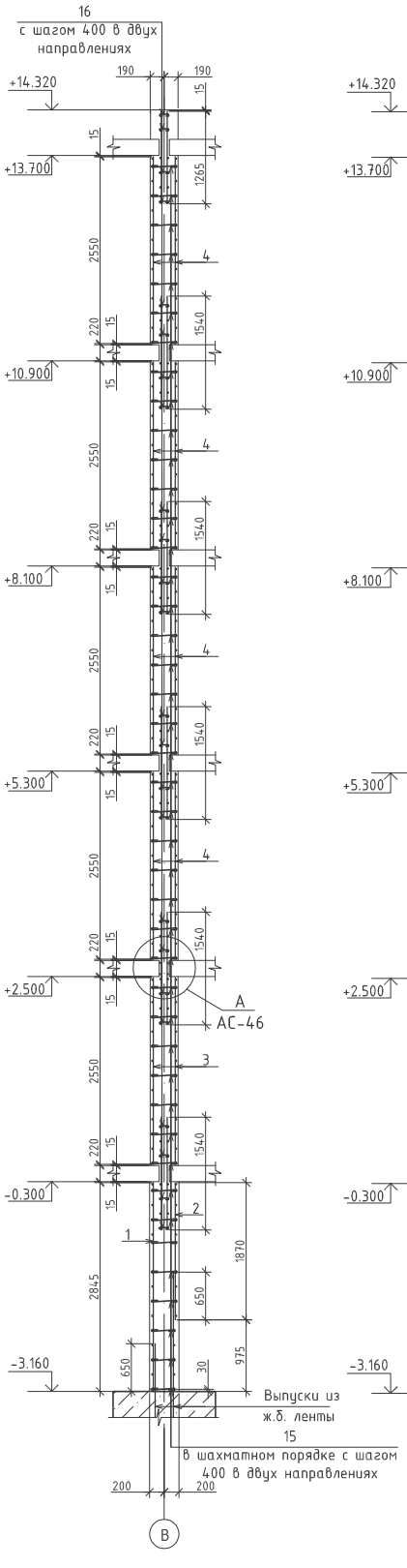

2 - 2

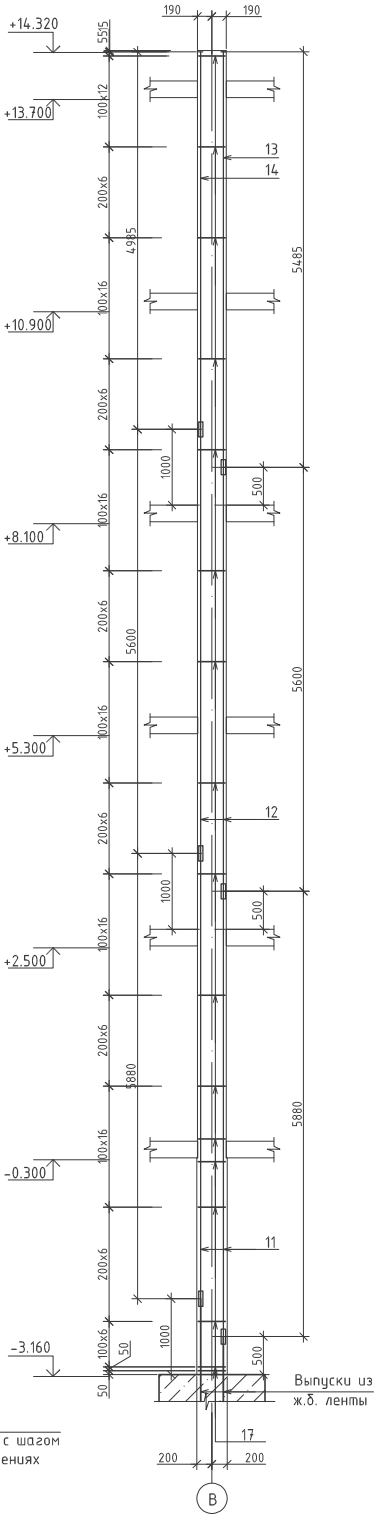

1. Общие данные см. лист АС-1÷9.
2. Данный лист см. с листами АС- 40, 44а, 45.
3. Спецификацию элементов см лист АС-45.
4. Ведомость расхода стали см лист АС-40.

Привязан 1253-49-1-АС

Исполнил	Майтыков	
Проверил	Илюбаев	
Инв. №		

Изм.	Кол.уч.	Лист	№ док.	Подпись	Дата
Проверил		Левинская			
Н. контроль		Левинская			
Разработал		Кибец			

1175-11-1-АС

5 этажный 60-ти квартирный жилой дом в 19 жилом районе г. Усть-Каменогорск поз. 43 по генеральному плану

60-ти квартирный жилой дом

Стадия	Лист	Листов
РП	44	

Диафрагма ДЖм2.
Арматурный чертеж.

ТОО "Востокагропромпроект" г. Усть-Каменогорск

Формат А2

Инв. N подл. | Подпись и дата | Взам. инв. N

3 - 3

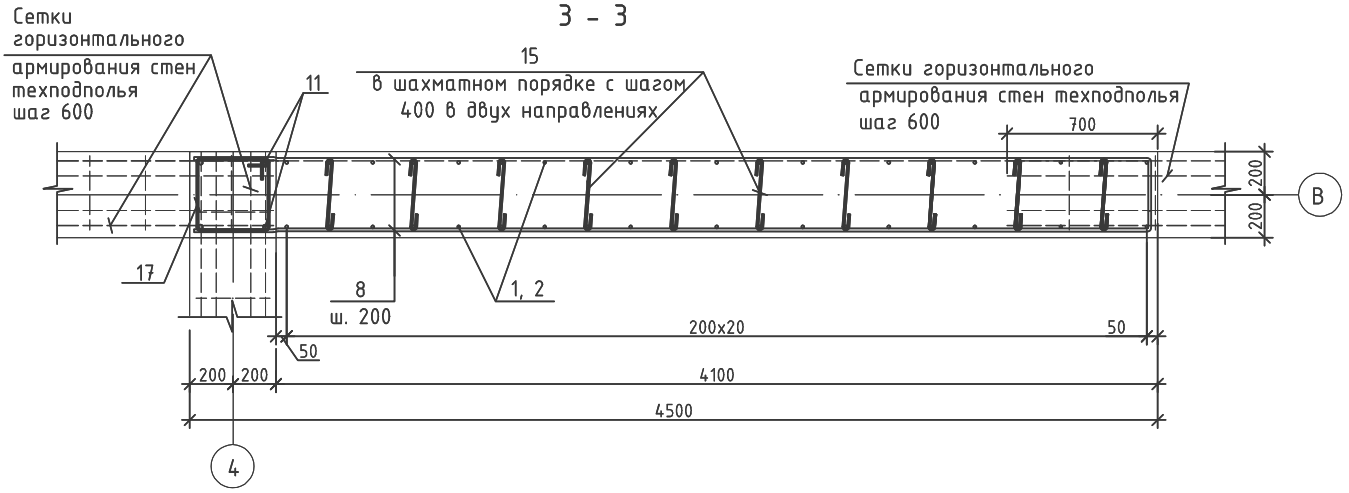

4 - 4

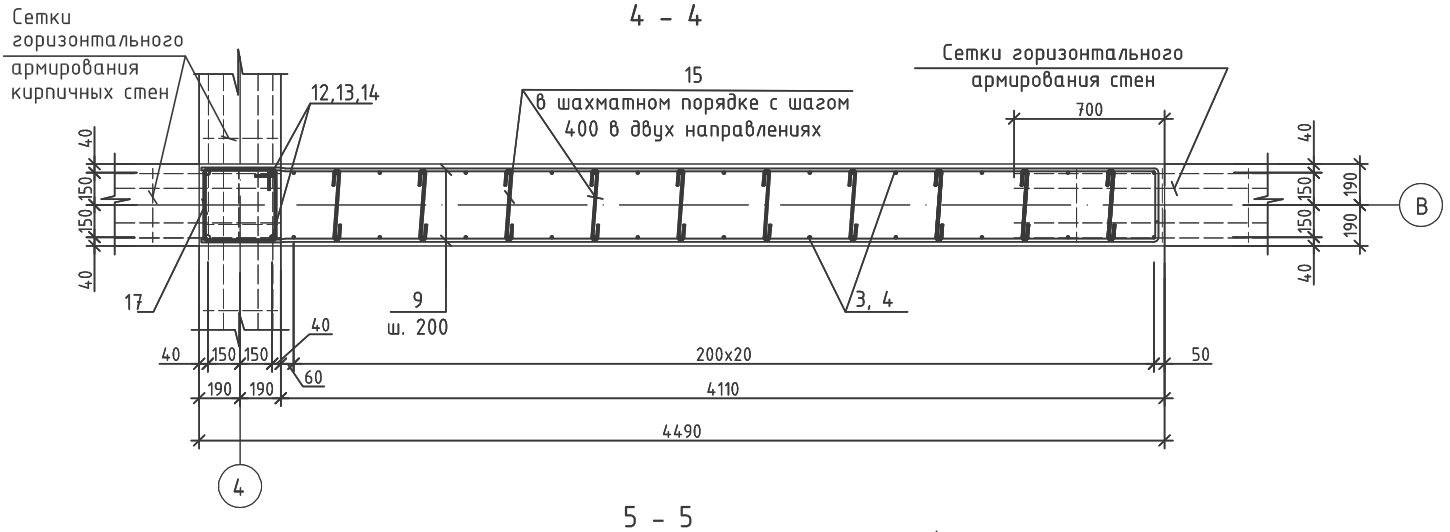

5 - 5

1. Общие данные см лист АС-1÷9.
2. Данный лист см. с листами АС- 40, 44, 45.
3. Сварку рабочей арматуры переферийного участка выполнять дуговой ручной сваркой С 21-Рн по ГОСТ 14098-91.
4. Сварку производить электродами типа Э-42А по ГОСТ 9467-80.
5. Концы гнутых хомутов должны быть загнуты вокруг продольной арматуры и заведены вглубь сечения на длину не менее 6d и не менее 80 мм.
6. Анкеровка арматуры при помощи шайб выполняется ручной дуговой сваркой в раззенкованые отверстия (см. деталь соединения на л.АС-49)
7. Вязка всех пересечений хомутов с рабочей арматурой выполняется отожженой проволокой Ø0,8-1 мм.
8. Спецификацию элементов см лист АС-45.
9. Ведомость расхода стали см лист АС-40.

Взамен инв. | Подпись и дата | Инв. подл.

Изм.	Кол.уч.	Лист	№ док.	Подпись	Дата

1175-11-1-АС

5 этажный 60-ти квартирный жилой дом в 19 жилом районе г. Усть-Каменогорск поз. 43 по генеральному плану

Привязан 1253-49-1-АС

Исполнил	Майтыков		Проверил	Левинская	
Проверил	Илюбаев		Н. контроль	Левинская	
			Разработал	Кибец	
Инв. №					

60-ти квартирный жилой дом

Стадия	Лист	Листов
РП	44а	

Диафрагма ДЖм2.
Сечения 3-3, 4-4, 5-5.

ТОО "Востокагропромпроект" г. Усть-Каменогорск

Спецификация элементов диафрагмы ДЖм2*

Поз.	Обозначение	Наименование	Кол.	Масса ед.кг	Примеч.
1	2	3	4	5	6
		Диафрагма ДЖм2 ниже отм. 0.000			
1		18-А-III ГОСТ 5781-82* L=2850	21	5,70	
2		18-А-III ГОСТ 5781-82* L=1870	21	3,74	
5		18-А-III ГОСТ 5781-82* L=1540	42	3,08	
8		14-А-III ГОСТ 5781-82* L=4710	30	5,69	
10		10-А-III ГОСТ 5781-82* L=4470	6	2,76	
11		18-А-III ГОСТ 5781-82* L=5880	4	11,76	
15		8-А-I ГОСТ 5781-82* L=510	70	0,20	см. ведомость деталей
16		8-А-I ГОСТ 5781-82* L=215	20	0,09	см. ведомость деталей
17		8-А-I ГОСТ 5781-82* L=1400	22	0,55	см. ведомость деталей
А1		18-А-III ГОСТ 5781-82* L=230	8	0,46	
		Материалы			
		Бетон класса В15 м^3	5,2		
		Диафрагма ДЖм2 выше отм. 0.000			
3		14-А-III ГОСТ 5781-82* L=2550	42	3,08	
4		12-А-III ГОСТ 5781-82* L=2550	168	2,27	
6		12-А-III ГОСТ 5781-82* L=1540	168	1,37	
7		12-А-III ГОСТ 5781-82* L=1265	42	1,12	
9		12-А-III ГОСТ 5781-82* L=4710	140	4,18	
10		10-А-III ГОСТ 5781-82* L=4470	60	2,76	
12		18-А-III ГОСТ 5781-82* L=5600	4	11,19	
13		18-А-III ГОСТ 5781-82* L=5485	2	10,96	
		Полоса 18х90 ГОСТ 103-2006 / С245 ГОСТ 27772-88 L=90	2	1,15	
14		18-А-III ГОСТ 5781-82* L=4985	2	9,96	
		Полоса 18х90 ГОСТ 103-2006 / С245 ГОСТ 27772-88 L=90	2	1,15	

продолжение

Поз.	Обозначение	Наименование	Кол.	Масса ед.кг	Примеч.
1	2	3	4	5	6
15		8-А-I ГОСТ 5781-82* L=510	350	0,20	см. ведомость деталей
16		8-А-I ГОСТ 5781-82* L=215	220	0,09	см. ведомость деталей
17		8-А-I ГОСТ 5781-82* L=1400	115	0,55	см. ведомость деталей
А1		18-А-III ГОСТ 5781-82* L=230	16	0,46	
		Материалы			
		Бетон класса В15 м^3	25.0		

* Расход материалов дан на одну диафрагму ДЖм2. Количество ДЖм2 на все блок-секции – 3шт.

Деталь соединения рабочей арматуры с пластиной

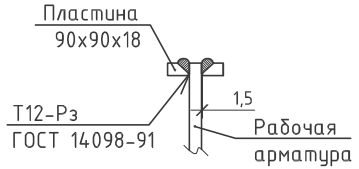

Деталь стыковки рабочей арматуры (С21-Рн по ГОСТ 14098-91)

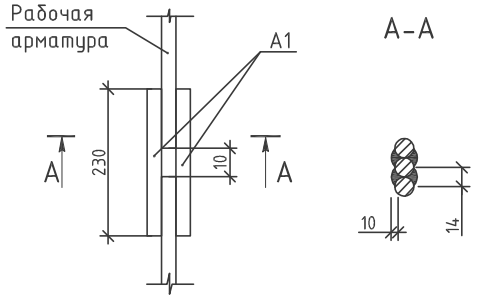

Ведомость деталей

Поз.	Эскиз
15 L=510	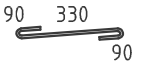
16 L=215	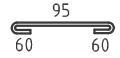
17 L=1400	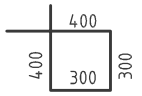

Привязан 1253-49-1-АС

Исполнил	Майтыков		
Проверил	Илюбаев		
Инв. №			

Изм.	Кол.уч.	Лист	№ док.	Подпись	Дата	1175-11-1-АС			
						5 этажный 60-ти квартирный жилой дом в 19 жилом районе г. Усть-Каменогорск поз. 43 по генеральному плану			
						60-ти квартирный жилой дом	Стадия	Лист	Листов
							РП	45	
		Проверил	Левинская			Диафрагма ДЖм2. Спецификация	ТОО "Востокагропромпроект" г. Усть-Каменогорск		
		Н. контроль	Левинская						
		Разработал	Кибец						

Взамен инв. | Подпись и дата | Инв. подл.

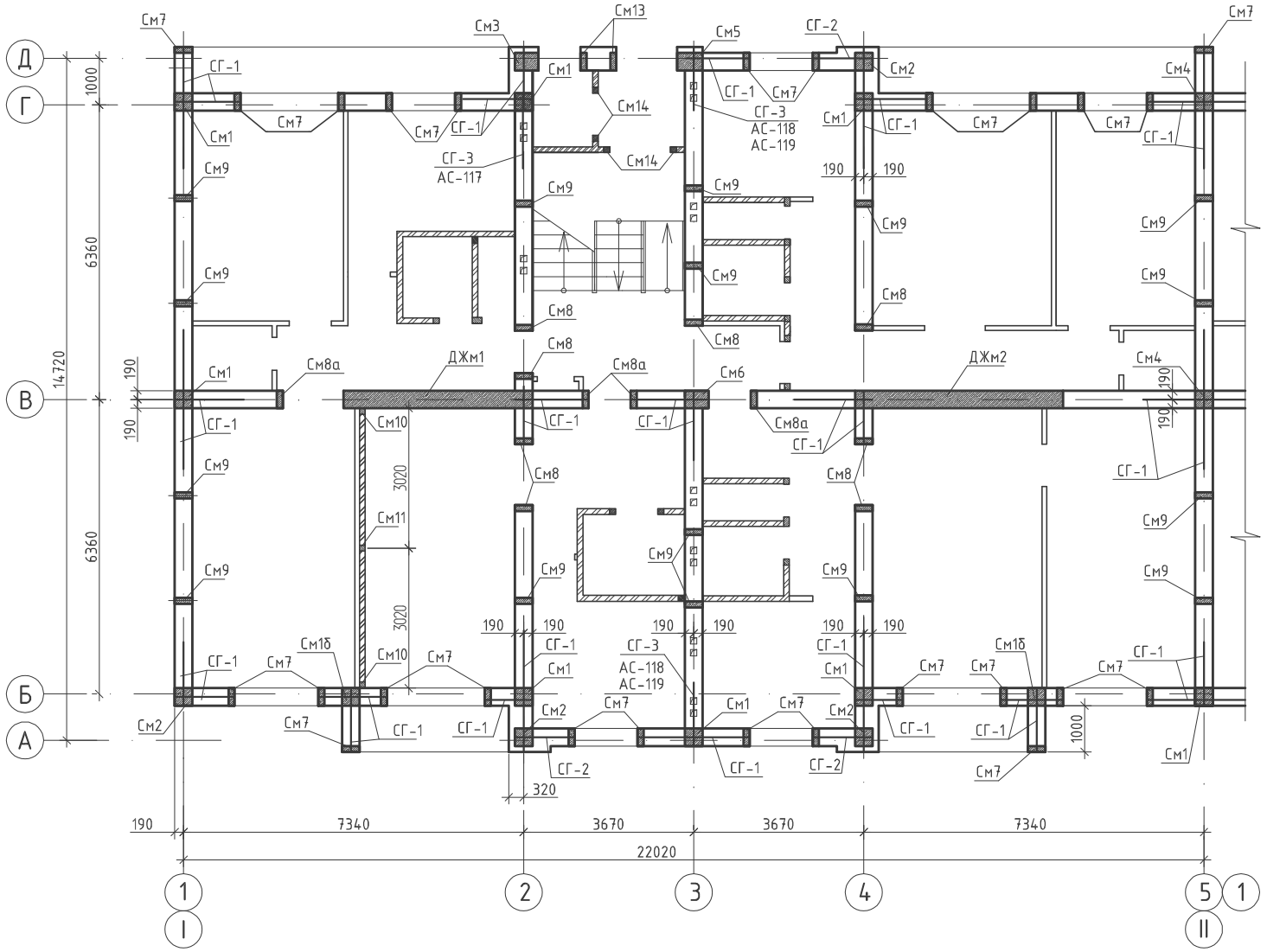

1. Спецификацию элементов монолитных сердечников и ведомость расхода стали на элемент смотри на листе АС-54.
2. Спецификацию элементов сеток смотри на листе АС-54.

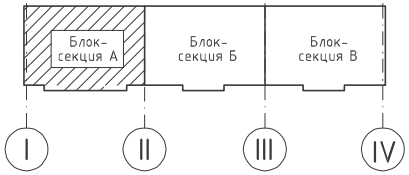

Изм.	Кол.уч	Лист	№док.	Подпись	Дата
Исполнил		Майтыков			
Проверил		Илюбаев			
Н.контр.		Илюбаев			

1253-49-1-АС

60-ти квартирный жилой дом
по ул. Островского, 40 в г. Риддер, ВКО

60-ти квартирный жилой дом

Стадия	Лист	Листов
РП	46	

Схема расположения сердечников и сеток первого этажа блок-секции А в осях I-II

ТОО "Востокагропромпроект" г.Усть-Каменогорск

Взамен инв. N

Подпись и дата

Инв. N подл.

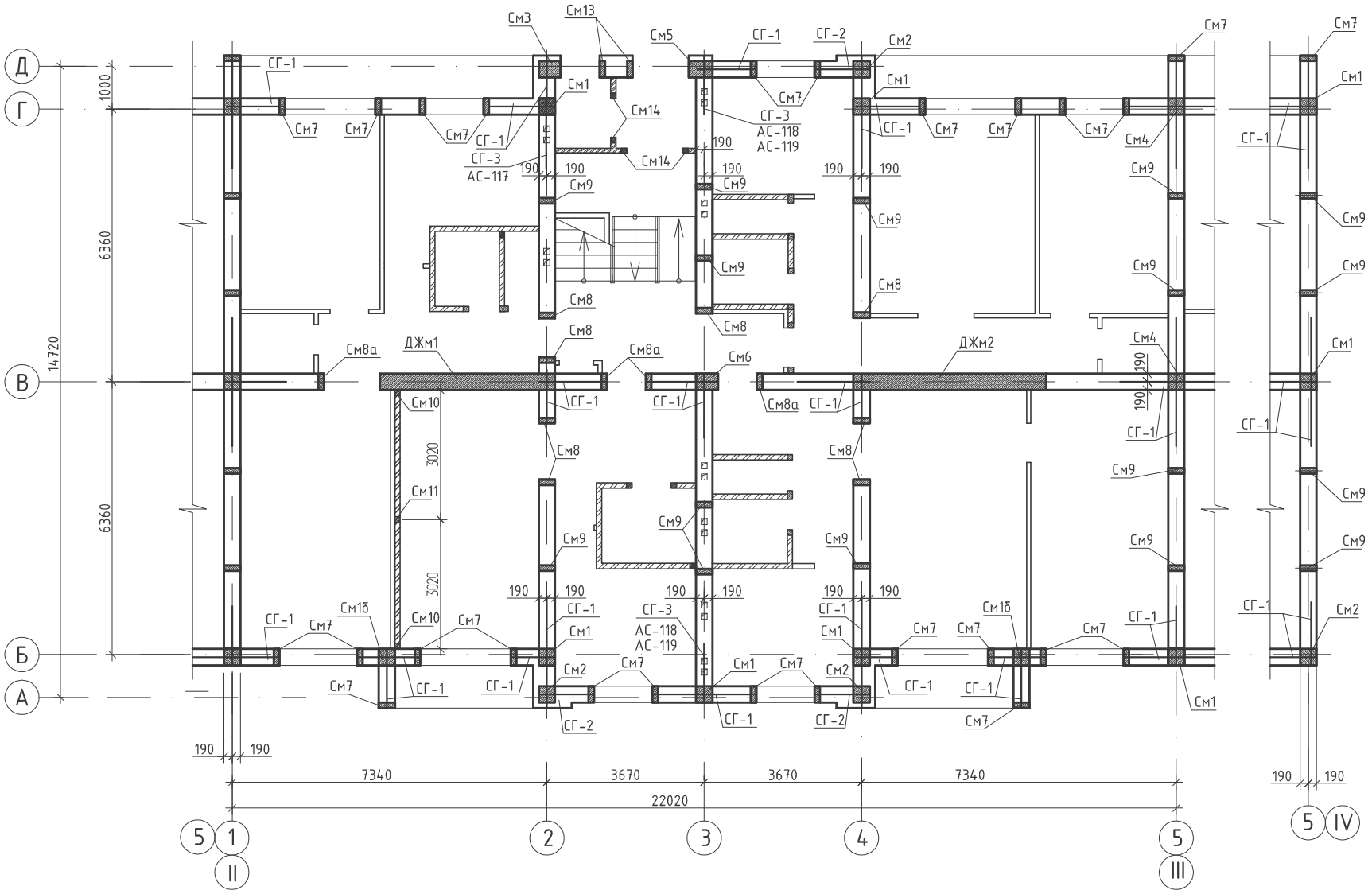

1. Спецификацию элементов монолитных сердечников и ведомость расхода стали на элемент смотри на листе АС-54.
2. Спецификацию элементов сеток смотри на листе АС-54.

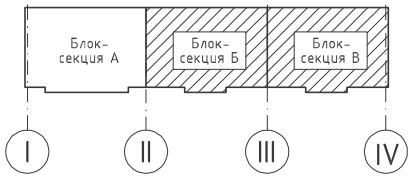

Изм.	Кол.уч.	Лист	№док.	Подпись	Дата	1253-49-1-АС		
						60-ти квартирный жилой дом по ул. Островского, 40 в г. Риддер, ВКО		
Исполнил		Майтыков				60-ти квартирный жилой дом	Стадия: РП	Лист: 47	Листов:
Проверил		Илюбаев						
Н.контр.		Илюбаев				Схема расположения сердечников и сеток первого этажа блок-секции Б, В в осях II-III; III-IV	ТОО "Востокагропромпроект" г.Усть-Каменогорск	

Взамен инв. N | Подпись и дата | Инв. N подл.

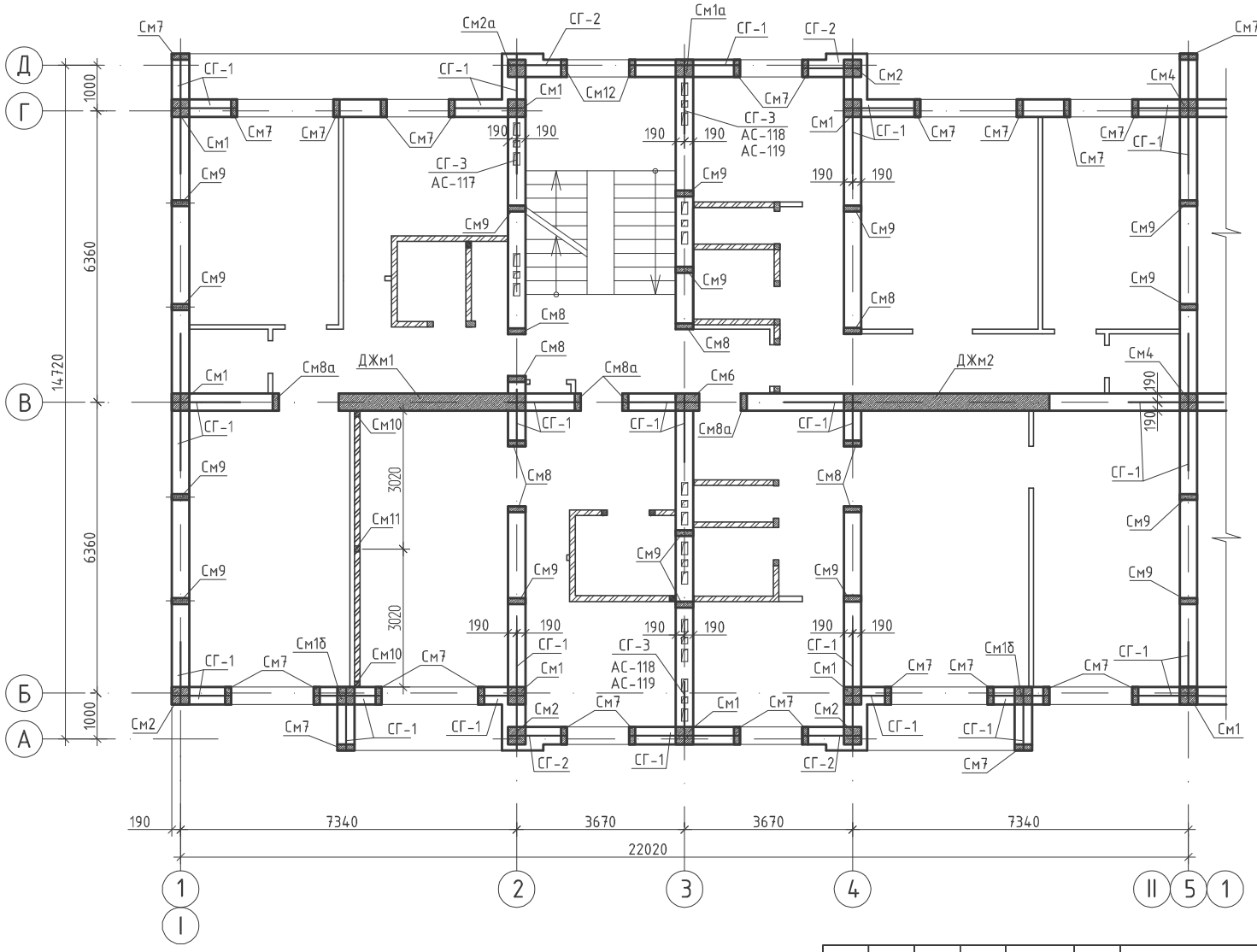

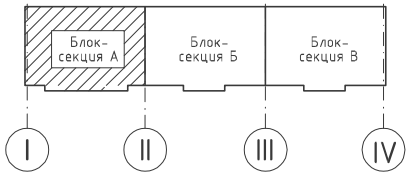

1. Спецификацию элементов монолитных сердечников и ведомость расхода стали на элемент смотри на листе АС-54.
2. Спецификацию элементов сеток смотри на листе АС-54.

Изм.	Кол.уч	Лист	№док.	Подпись	Дата	1253-49-1-АС			
						60-ти квартирный жилой дом по ул. Островского, 40 в г. Риддер, ВКО			
Исполнил		Майтыков				60-ти квартирный жилой дом	Стадия	Лист	Листов
Проверил		Илюбаев					РП	48	
Н.контр.		Илюбаев				Схема расположения сердечников и сеток типового этажа блок-секции А в осях I-II	ТОО "Востокагропромпроект" г.Усть-Каменогорск		

Взамен инв. N | Подпись и дата | Инв. N подл.

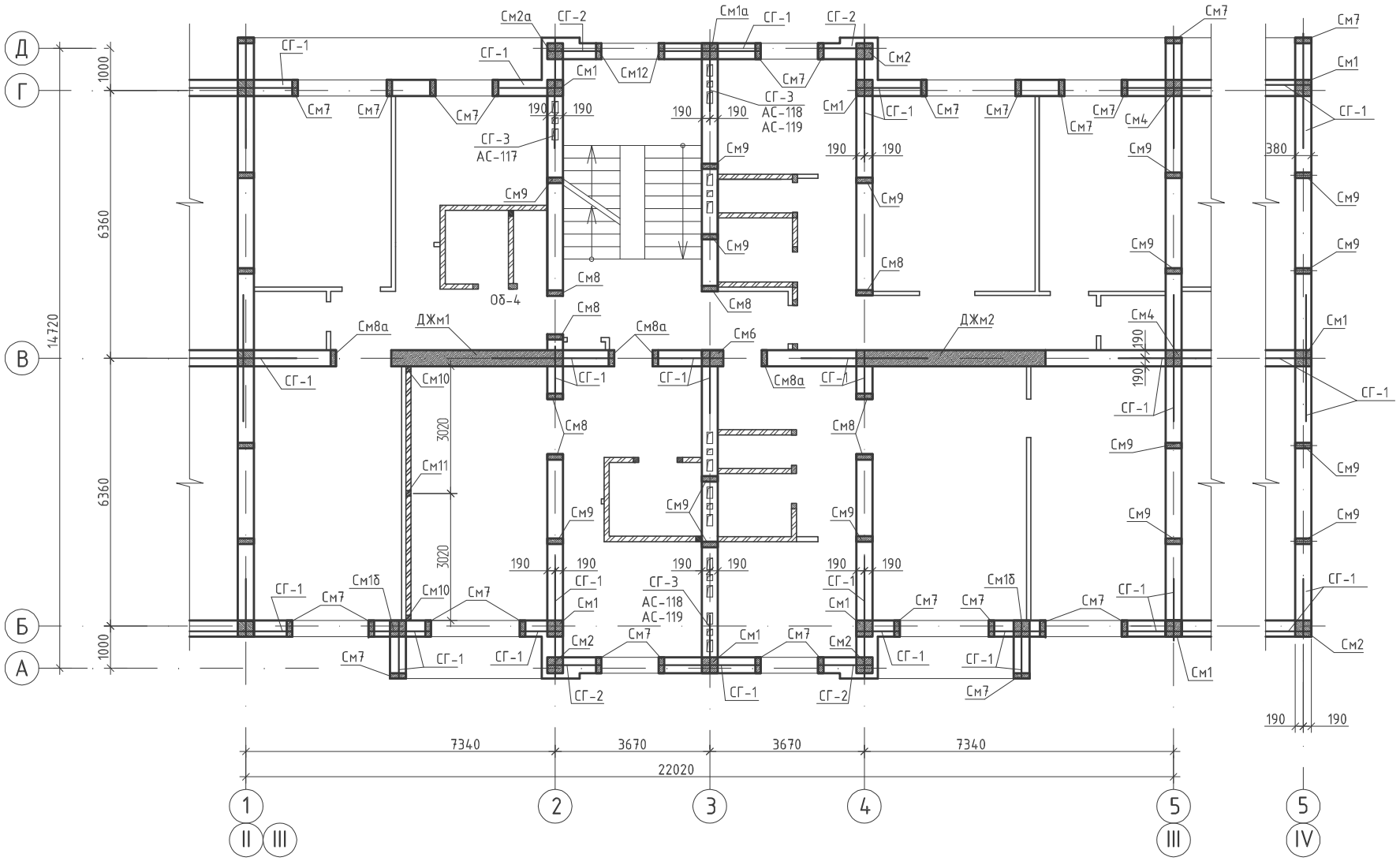

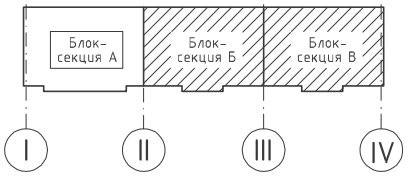

1. Спецификацию элементов монолитных сердечников и ведомость расхода стали на элемент смотри на листе АС-54.
2. Спецификацию элементов сеток смотри на листе АС-54.

Изм.	Кол.уч	Лист	№док.	Подпись	Дата
Исполнил		Майтыков			
Проверил		Илюбаев			
Н.контр.		Илюбаев			

1253-49-1-АС

60-ти квартирный жилой дом
по ул. Островского, 40 в г. Риддер, ВКО

60-ти квартирный жилой дом

Стадия	Лист	Листов
РП	49	

Схема расположения сердечников и сеток типового этажа блок-секции Б, В в осях II-III; III-IV

ТОО "Востокагропромпроект" г.Усть-Каменогорск

Взамен инв. N

Подпись и дата

Инв. N подл.

См1, См1а, См1б

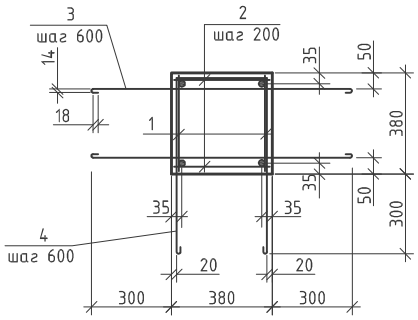

См2, См2а

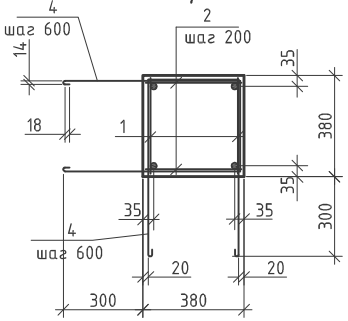

См3

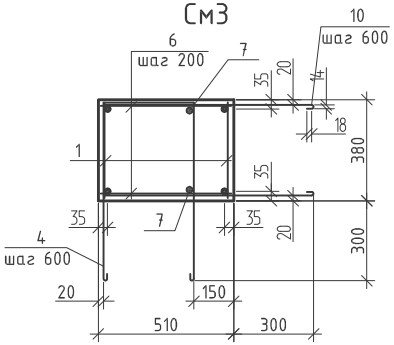

См4

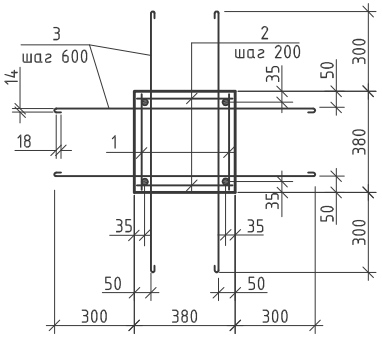

См5

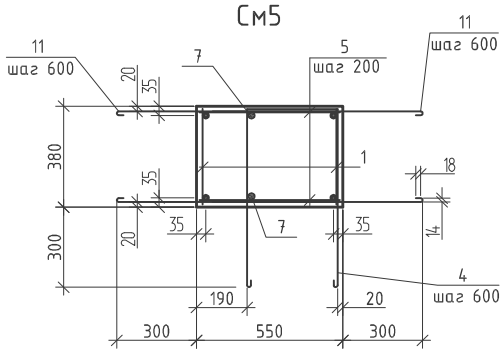

См6

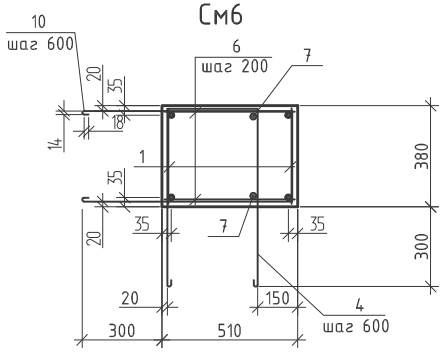

Спецификация элементов на один монолитный сердечник

Поз.	Обозначение	Наименование	Количество на исполнение									Масса ед.,кг.	Примеч.
			См1	См1а	См1б	См2	См2а	См3	См4	См5	См6		
		Сборочные единицы											
1	АС-53	Каркас КС1	18,8	14,56	24,20	24,2	19,36	4,84	18,8	4,24	21,50	3,64	п.м.
2	ГОСТ 5781-82*	ф8AI L=350	148	120	120	148	120		148	4		0,14	
3	ГОСТ 5781-82*	ф6AI L=1100	40	32	40				80			0,24	
4	ГОСТ 5781-82*	ф6AI L=1730	20	16	20	40	32	4		4	20	0,38	
5	ГОСТ 5781-82*	ф8AI L=530								24		0,21	
6	ГОСТ 5781-82*	ф8AI L=490						24			120	0,19	
7	ГОСТ 5781-82*	ф12AIII п.м.						4,84		4,24	18,80	0,89	
8	ГОСТ 5781-82*	ф16AIII L=220	80	64					80	16	40	0,35	
9	ГОСТ 5781-82*	ф16AIII L=1500			16	20	16	4		2	8	2,37	
10	ГОСТ 5781-82*	ф6AI L=2000						2			20	0,44	
11	ГОСТ 5781-82*	ф6AI L=2080								6		0,46	
12	ГОСТ 5781-82*	ф12AIII L=120						4		8	40	0,11	
13	ГОСТ 5781-82*	ф16AIII L=980	20	16	4				20	4	12	1,55	
14	ГОСТ 5781-82*	ф12AIII L=980						2		2	10	0,87	
		Материалы											
		Бетон класса В15	1,86	1,49	1,86	1,86	1,49	0,5	1,86	0,5	2,5		$м^3$

Деталь прохождения монолитного сердечника в уровне перекрытия

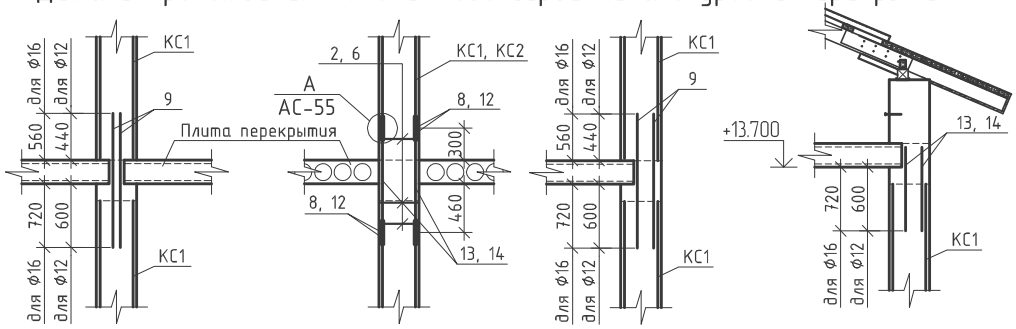

Ведомость расхода стали на сердечники см. лист АС-54.

Изм.	Кол.уч.	Лист	№док.	Подпись	Дата
Исполнил		Майтыков			
Проверил		Илюбаев			
Н.контр.		Илюбаев			

1253-49-1-АС

60-ти квартирный жилой дом
по ул. Островского, 40 в г. Риддер, ВКО

Стадия	Лист	Листов
РП	51	

60-ти квартирный жилой дом

Сердечник монолитный См1 ÷ См6

ТОО "Востокагропромпроект" г.Усть-Каменогорск

Взамен инв. N

Подпись и дата

Инв. N подл.

Спецификация элементов на один монолитный сердечник

Поз.	Обозначение	Наименование	Количество на исполнение										Масса ед.,кг.	Примеч.
			См7	См8	См8а	См9	См10	См11	См12	См13	См14	См15		
		Сборочные единицы												
1	АС-53	Каркас КС2	12,1	9,4	12,1	9,4			6.29	3,31			2,26	п.м.
2	АС-53	Каркас КС3					2,58	2,58			2,18	2,0	1,90	п.м.
3	ГОСТ 5781-82*	ф6AI L=810				40		8				6	0,18	
4	ГОСТ 5781-82*	ф6AI L=1160	25	20	20				24	7			0,26	
5	ГОСТ 5781-82*	ф6AI L=910					4				4		0,20	
6	ГОСТ 5781-82*	ф12AIII L=120		40		40			32	4			0,11	
7	ГОСТ 5781-82*	ф12AIII L=1260	8		8								1,12	
8	ГОСТ 5781-82*	ф12AIII L=980	2	10	2	10				1			0,87	
9	ГОСТ 5781-82*	ф6AI L=350		14		14			12				0,08	
10	ГОСТ 5781-82*	ф12AIII L=1310							6				1,16	
11	ГОСТ 5781-82*	ф12AIII L=650							4				0,58	
		Материалы: Бетон класса В15	0,64	0,64	0,64	0,64	0,04	0,04	0,43	0,15	0,03	0,03		$м^3$

См7, См12 См13

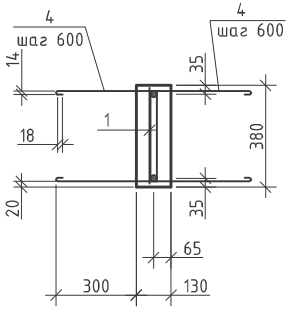

См8, См8а

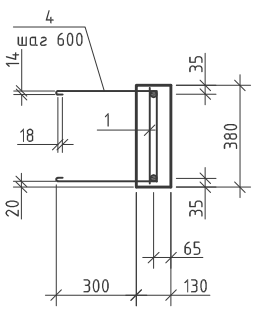

См9

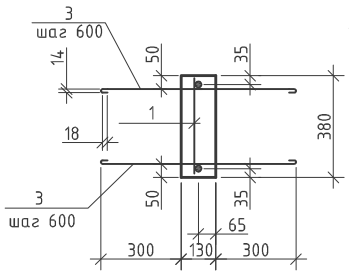

См10, См14

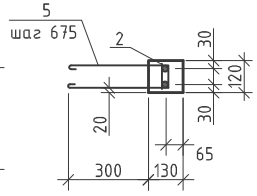

См11, См15

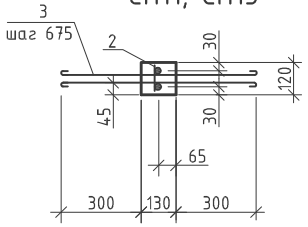

Деталь прохождения монолитного сердечника См12 в уровне окна лестничной клетки

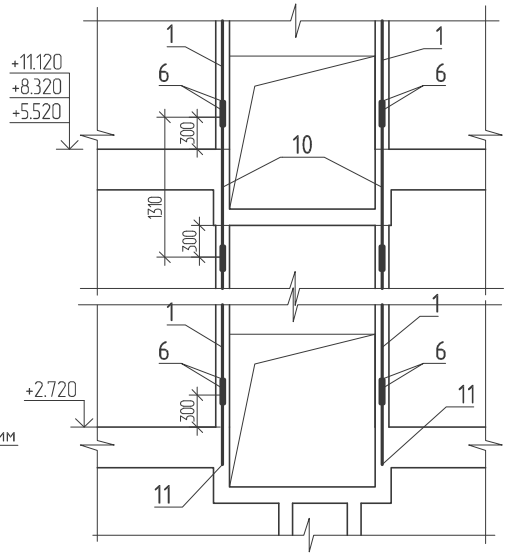

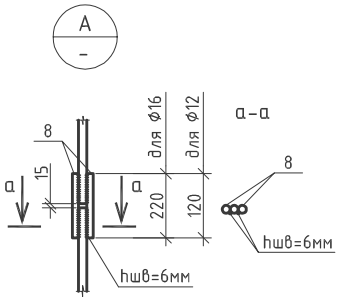

Деталь прохождения монолитного сердечника в уровне перекрытия

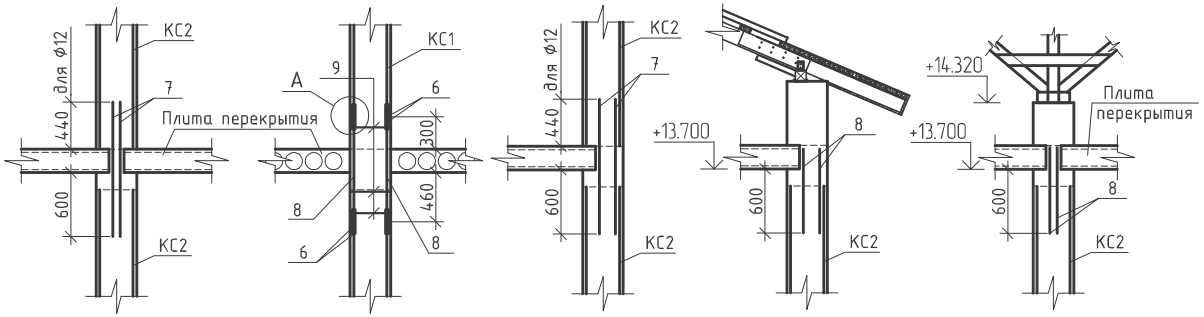

1. Ведомость расхода стали на сердечники см. лист АС-54.
2. Сердечники См10, См11, См14 крепить к полу и перекрытию в соответствии с узлами 5, 4. Узлы смотреть лист АС-66-2.

Расход материалов на крепление сердечников (на все блок-секции):
- полоса -5х90 L=240 - 58шт.(49,14кг);
- полоса -5х90 L=90 - 58шт. (18,43кг);
- уголок L90х56х6 L=110 - 58шт. (42,75кг).

Изм.	Кол.уч.	Лист	№док.	Подпись	Дата	1253-49-1-АС			
						60-ти квартирный жилой дом по ул. Островского, 40 в г. Риддер, ВКО			
Исполнил		Майтыков				60-ти квартирный жилой дом	Стадия	Лист	Листов
Проверил		Илюбаев					РП	52	
Н.контр.		Илюбаев				Сердечник монолитный См7 ÷ См15	ТОО "Востокагропромпроект" г.Усть-Каменогорск		

Взамен инв. N | Подпись и дата | Инв. N подл.

КС1, КС2

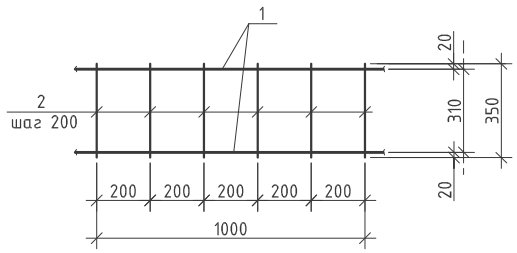

КС3

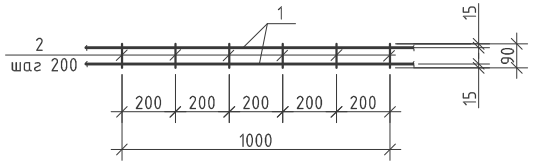

Спецификация элементов каркасов

Поз.	Обозначение	Наименование	Кол.	Масса ед.,кг.	Примеч.
		КС1			
		Сборочные единицы		3,64	
1		ø16AIII ГОСТ 5781-82* L=1000	2	1,58	3,16 кг
2		ø6AI ГОСТ 5781-82* L=350	6	0.08	0.48 кг
		КС2			
		Сборочные единицы		2.26	
1		ø12AIII ГОСТ 5781-82* L=1000	2	0.89	1.78 кг
2		ø6AI ГОСТ 5781-82* L=350	6	0.08	0.48 кг
		КС3			
		Сборочные единицы		1.90	
1		ø12AIII ГОСТ 5781-82* L=1000	2	0.89	1.78 кг
2		ø6AI ГОСТ 5781-82* L=90	6	0.02	0.12 кг

1. Сварку производить электродами Э42А по ГОСТ 14098-91.

Взамен инв. N

Подпись и дата

Инв. N подл.

Изм.	Кол.уч.	Лист	№док.	Подпись	Дата	1253-49-1-АС		
						60-ти квартирный жилой дом по ул. Островского, 40 в г. Риддер, ВКО		
Исполнил		Майтыков				60-ти квартирный жилой дом	Стадия: РП	Лист: 53
Проверил		Илюбаев						Листов:
Н.контр.		Илюбаев				Каркас КС1 ÷ КС3	ТОО "Востокагропромпроект" г.Усть-Каменогорск	

Ведомость расхода стали на элемент, кг

Марка элемента	Изделия арматурные						Всего
	Арматура класса						
	A-III			A-I			
	ГОСТ 5781-82*			ГОСТ 5781-82*			
	⌀16	⌀12	Итого	⌀8	⌀6	Итого	
Сердечник монолитный См1	118,41	–	118,41	20,72	26,22	46,94	165,35
Сердечник монолитный См1а	93,21	–	93,21	16,8	20,75	37,55	130,76
Сердечник монолитный См1б	120,59	–	120,59	16,8	28,82	45,62	166,21
Сердечник монолитный См2	123,87	–	123,87	20,72	26,82	47,54	171,41
Сердечник монолитный См2а	99,1	–	99,1	16,8	21,45	38.25	137,35
Сердечник монолитный См3	24,77	6,49	31,26	4,56	4,72	9,28	40,54
Сердечник монолитный См4	118,41	–	118,41	20,72	28,22	48,94	167,35
Сердечник монолитный См5	29,94	6,39	36,33	5,6	6,32	11,92	48,25
Сердечник монолитный См6	119,5	29,83	149,33	22,8	26,72	49,52	198,85
Сердечник монолитный См7	–	32,24	32,24	–	12,31	12,31	44,55
Сердечник монолитный См8	–	29,83	29,83	–	10,83	10,83	40,66
Сердечник монолитный См8а	–	32,24	32,24	–	11,01	11,01	43,25
Сердечник монолитный См9	–	29,83	29,83	–	12,83	12,83	42,66
Сердечник монолитный См10	–	4,59	4,59	–	1,11	1,11	5,7
Сердечник монолитный См11	–	4,59	4,59	–	1,75	1,75	6,34
Сердечник монолитный См12	–	24,0	24,0	–	10,22	10,22	34,22
Сердечник монолитный См13	–	7,2	7,2	–	3,41	3,41	10,61
Сердечник монолитный См14	–	3,88	3,88	–	1,06	1,06	4,94
Сердечник монолитный См15	–	3,56	3,56	–	1,32	1,32	4,88

Спецификация элементов сердечников монолитных

Поз.	Обозначение	Наименование	Кол-во на исполнение					Масса ед.,кг.	Примеч.
			I-II	II-III	III-IV		Всего		
См1	АС-51	Сердечник монолитный См1	8	6	7		21		
См1а	АС-51	Сердечник монолитный См1а	1	1	1		3		
См1б	АС-51	Сердечник монолитный См1б	2	2	2		6		
См2	АС-51	Сердечник монолитный См2	4	3	4		11		
См2а	АС-51	Сердечник монолитный См2а	1	1	1		3		
См3	АС-51	Сердечник монолитный См3	1	1	1		3		
См4	АС-51	Сердечник монолитный См4	2	2	–		4		
См5	АС-51	Сердечник монолитный См5	1	1	1		3		
См6	АС-51	Сердечник монолитный См6	1	1	1		3		
См7	АС-52	Сердечник монолитный См7	26	25	25		76		
См8	АС-52	Сердечник монолитный См8	8	8	8		24		
См8а	АС-52	Сердечник монолитный См8а	4	4	4		13		
См9	АС-52	Сердечник монолитный См9	16	12	12		40		
См10	АС-52	Сердечник монолитный См10	10	10	10		40		
См11	АС-52	Сердечник монолитный См11	5	5	5		20		
См12	АС-52	Сердечник монолитный См12	2	2	2		6		
См13	АС-52	Сердечник монолитный См13	2	2	2		6		
См14	АС-52	Сердечник монолитный См14	4	4	4		12		
См15	АС-52	Сердечник монолитный См15	–	–	1		1		см.прим. п.6

Спецификация элементов сеток

Поз.	Обозначение	Наименование	Кол-во на исполнение				Масса ед.,кг.	Примеч.
			I-II	II-III	III-IV	Всего		
СГ-1	2.130-6с вып.1	Сетка СГ-1	1181,49	1010,84	1010,84	3507,01	0,75	п.м.
СГ-2	2.130-6с вып.1	Сетка СГ-2	101,28	101,28	101,28	303,84	0,78	п.м.

1. Сердечники должны быть открытыми не менее чем с одной стороны.
Сердечники должны соединяться с антисейсмическими поясами.
Продольную арматуру пропустить через тело монолитной перемычки.
Горизонтальную арматуру стен и антисейсмических поясов следует пропускать через вертикальные железобетонные включения (сердечники).
2. В спецификации элементов сердечников монолитных, в графе "Всего" расход дан на все здание.
3. Поперечные стержни сетки СГ-1, СГ-2 привязать к вертикальным стержням сердечников вязальной проволокой.
4. Стыкование каркасов производить вразбежку по длине сердечника.
5. Сварку производить электродами Э42А по ГОСТ 14098-91.
6. Сердечник См15 замаркирован на листе АС-57.

Изм.	Кол.уч.	Лист	№док.	Подпись	Дата	1253-49-1-АС			
						60-ти квартирный жилой дом по ул. Островского, 40 в г. Риддер, ВКО			
Исполнил		Майтыков				60-ти квартирный жилой дом	Стадия	Лист	Листов
Проверил		Илюбаев					РП	54	
Н.контр.		Илюбаев				Спецификация элементов сердечников монолитных и сеток. Ведомость расхода стали на элемент.	ТОО "Востокагропромпроект" г.Усть-Каменогорск		

Взамен инв. N | Подпись и дата | Инв. N подл.

Армирование стен фронтона по оси "А" в осях 2-4, по оси "Д" в осях 4-2

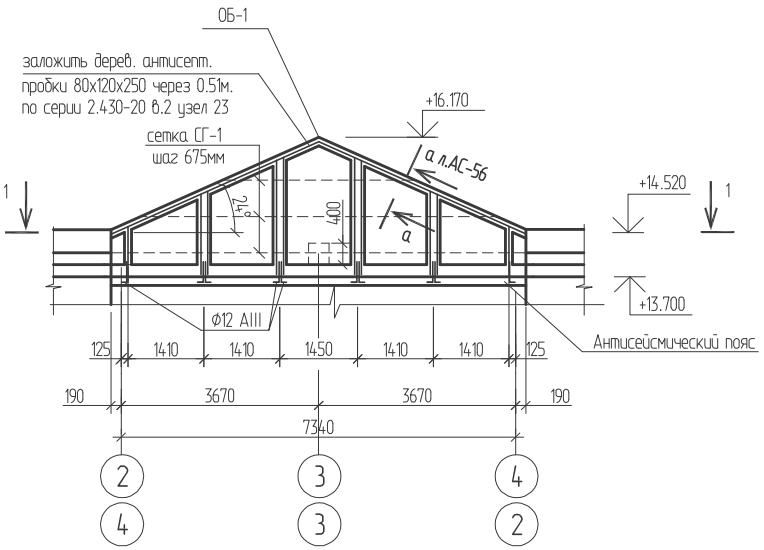

1 - 1

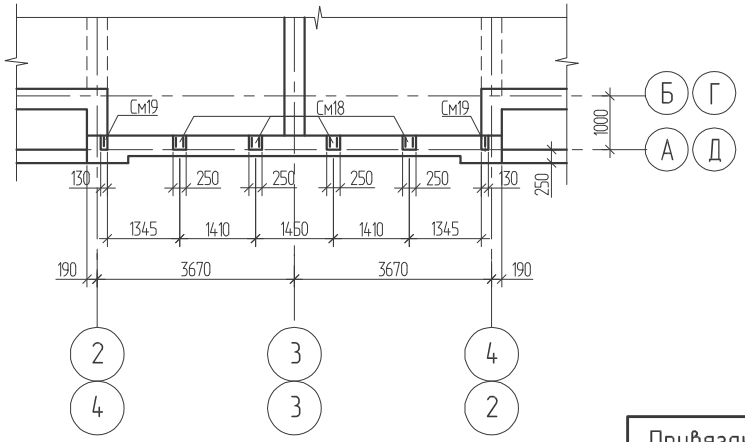

Спецификация элементов

Поз.	Обозначение	Наименование	Кол.	Масса ед, кг	Примеч.
СГ1	Сер.2.130-6с вып.1	Сетка СГ1 п.м.	18,20	0,75	
См18	АС-56	Монолитный сердечник См18 п.м.	6,50		
См19	АС-56	Монолитный сердечник См19 п.м.	1,20		
ОБ-1	АС-56	Монолитный пояс п.м.	8,70		
		12-А-III ГОСТ 5781-82*, L=600	10	0,53	

Ведомость расхода стали на элемент, кг

Марка элемента	Арматурные изделия				Всего
	Арматура класса				
	AI	Итого	AIII	Итого	
	ГОСТ 5781-82*		ГОСТ 5781-82*		
	ф6		ф12		
Монолитные сердечники и ОБ-1	17,90	17,90	77,04	77,04	94,94

1. Данный лист смотреть с листами АС-56, АС-71.
2. Спецификация дана на один фронтон. Всего фронтонов 6 шт.

Привязан 1253-49-1-АС

Исполнил	Майтыков		
Проверил	Илюбаев		
Инв. №			

Изм.	Колич.	Лист	№док.	Подпись	Дата
Разраб.		Гаврилова			
Пров.		Левинская			
Н.контр.		Левинская			

1175-11-1-АС

5 этажный 60-ти квартирный жилой дом в 19 жилом районе г. Усть-Каменогорск поз. 43 по генеральному плану.

60-ти квартирный жилой дом

Стадия	Лист	Листов
РП	55	

Армирование стен фронтона по оси "А" в осях 2-4; по оси "Д", в осях 4-2.

ТОО "Востокагропромпроект" г. Усть-Каменогорск

Взам.инв.N | Подп. и дата | Инв.N подл.

См18

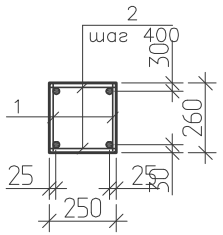

СМ19

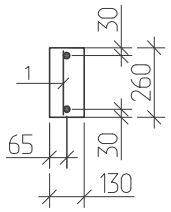

а-а (ОБ-1)

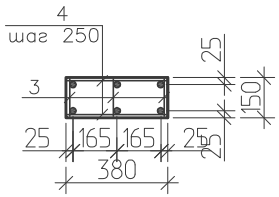

КС4

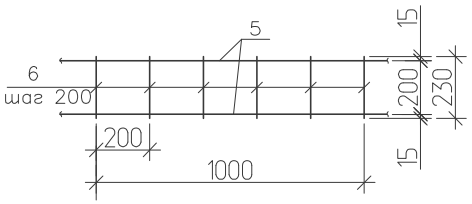

КС5

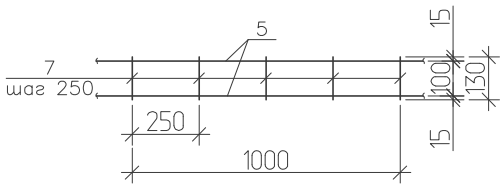

Спецификация элементов

Поз.	Обозначение	Наименование	Кол.	Масса ед, кг	Примеч.
		См18 (1 п.м.)			
		Сборочные единицы и детали:			
1	Данный лист	Каркас плоский КС4 п.м.	2	2,09	4,18кг
2		6-А-I ГОСТ 5781-82*, L=230	6	0,051	0,31кг
		Материалы:			
		Бетон кл.В15			0,065 м³
		См19 (1 п.м.)			
		Сборочные единицы и детали:			
1	Данный лист	Каркас плоский КС4 п.м.	1	2,09	2,09кг
		Материалы:			
		Бетон кл.В15			0,034 м³
		ОБ-1 (1 п.м.)			
		Сборочные единицы и детали:			
3	Данный лист	Каркас плоский КС5 п.м.	3	1,96	5,88кг
4		6-А-I ГОСТ 5781-82*, L=350	10	0,078	0,78кг
		Материалы:			
		Бетон кл.В15			0,060 м³

Спецификация элементов каркасов

Поз.	Обозначение	Наименование	Кол.	Масса ед, кг	Примеч.
		КС4			
		Сборочные единицы:			
5		12-А-III ГОСТ 5781-82*, L=1000	2	0,89	1,78кг
6		6-А-I ГОСТ 5781-82*, L=230	6	0,051	0,31кг
		КС5			
		Сборочные единицы:			
5		12-А-III ГОСТ 5781-82*, L=1000	2	0,89	1,78кг
7		6-А-I ГОСТ 5781-82*, L=130	6	0,030	0,18кг

Взам.инв.N | Подп. и дата | Инв.N подл.

1. Данный лист смотреть совместно с листом АС-55.

Привязан 1253-49-1-АС

Исполнил	Майтыков		
Проверил	Илюбаев		
Инв. №			

Изм.	Колич.	Лист	№док.	Подпись	Дата
Разраб.		Гаврилова			
Пров.		Левинская			
Н.контр.		Левинская			

1175-11-1-АС

5 этажный 60-ти квартирный жилой дом в 19 жилом районе г. Усть-Каменогорск поз. 43 по генеральному плану.

60-ти квартирный жилой дом

Стадия	Лист	Листов
РП	56	

Армирование стен фронтонов. См18,См19,ОБ-1. Каркасы КС-4,КС-5

ТОО "Востокагропромпроект" г. Усть-Каменогорск

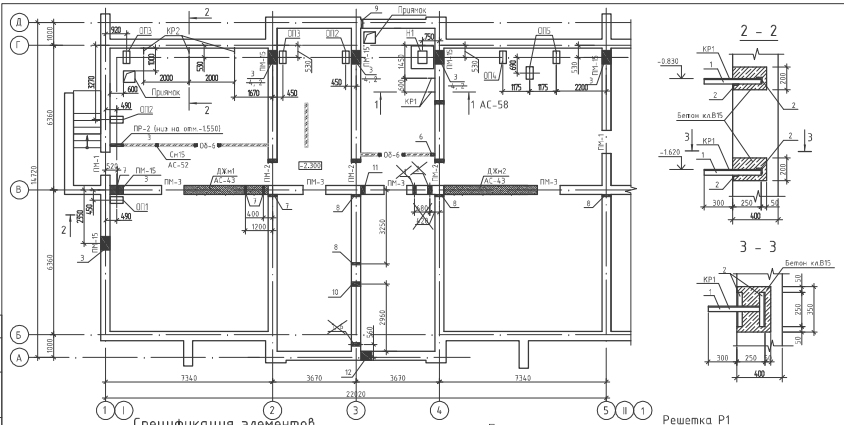

Спецификация перемычек

Поз.	Обозначение	Наименование	Кол. на исполнение					Масса ед. кг	Приме-чание
			Ин-тайтный	1эт.	Типовой эт.	Чердак	Всего		
ПМ-1	АС-66	Перемычка ПМ-1	2	-	-	-	2		
ПМ-2	АС-66	Перемычка ПМ-2	3	-	-	-	3		
ПМ-3	АС-66	Перемычка ПМ-3	4	-	-	-	4		
ПМ-4	АС-66	Перемычка ПМ-4	-	1	-	-	1		
ПМ-5	АС-66	Перемычка ПМ-5	-	1	-	-	1		
ПМ-6	АС-66	Перемычка ПМ-6	-	5	6	-	29		
ПМ-7	АС-66	Перемычка ПМ-7	-	4	4	-	20		
ПМ-8	АС-66	Перемычка ПМ-8	-	2	2	-	10		
ПМ-9	АС-66	Перемычка ПМ-9	-	1	1	-	5		
ПМ-10	АС-66	Перемычка ПМ-10	-	2	2	-	10		
ПМ-11	АС-66	Перемычка ПМ-11	-	2	2	-	10		
ПМ-12	АС-66	Перемычка ПМ-12	-	1	1	-	5		
ПМ-13	АС-66	Перемычка ПМ-13	-	1	1	-	5		
ПМ-14	АС-66	Перемычка ПМ-14	-	1	1	-	5		
ПМ-15	АС-66	Перемычка ПМ-15	1	-	-	-	1		
ПМ-15а	АС-66	Перемычка ПМ-15а	1	-	-	-	1		
ПМ-15б	АС-66	Перемычка ПМ-15б	4	-	-	-	4		
1	Серия 1.038.1-1 вып.1	Перемычка 1ПБ10-1	-	1	1	-	5	20	
2	Серия 1.038.1-1 вып.1	Перемычка 2ПБ13-1	1	4	4	-	21	54	

1. Данный лист смотри совместно с листом АС-29; АС-31.
2. Ведомость перемычек смотри на листе АС-66.
3. Над отверстиями ВК, ОВ шириной 500 мм и менее, выполнить рядовые перемычки из расчета один стержень Ф10АIII на каждые 120 мм толщины стены в слое цементного раствора толщиной 30 мм запуском на опоры по 250 мм и соединить поперечной арматурой Ф6АI с шагом 300мм. Расход арматуры Ф10АIII ГОСТ 5781-82* составляет 84,62 кг; Ф6АI ГОСТ 5781-82* составляет 9,26 кг.
4. Кронштейны КР1 после монтажа окрасить эмалью ПФ-115 ГОСТ 6465-76* в два слоя по грунтовке ГФ 021 ГОСТ 25129-82* при общей толщине покрытия 55 мкм.
5. Количество неподвижных опор Н1-1шт., опорных подушек ОП-1-1шт., ОП-2-2шт., ОП-3-2шт., ОП-4-1шт., ОП-5-2шт, приямков-2шт.

Спецификация элементов

Поз.	Обозначение	Наименование	Кол.	Масса ед.кг	Примеч
КР1		Кронштейн КР1	10	3,95	
		Кронштейн КР1			3.95кг
1	ГОСТ 8509-93	L 50х5 L=550	1	2.07	2.07кг
2	ГОСТ 8509-93	L 50х5 L=250	2	0.94	1.88кг
		Приямок			
Р1	Данный лист	Решетка Р1	1	13.26	
1	Серия 1.400-15 вып.1	Закладное изделие МН548 L=550	2.4	4.2	
		Материалы: Бетон кл. В7.5	0.39		м³
		Решетка Р1		13.26	
1	ГОСТ 8509-93	L50х5 L=580	4	2.19	
2	ГОСТ 5781-82*	Ф12 L=560	9	0.5	

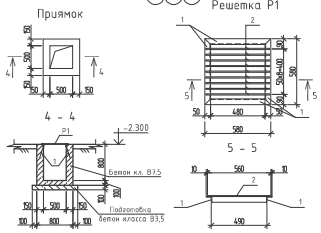

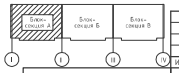

Привязан 1253-49-1-АС

Исполнил	Найтыков	
Проверил	Илебаев	
Инв. №		

Изм.	Кол.уч.	Лист	№док.	Подп.	Дата
Разработал	Кибец				
Проверил	Левинская				
Н. контр.	Левинская				

1175-11-1-АС

5 этажный 60-ти квартирный жилой дом в 19 жилом районе г. Усть-Каменогорск поз. 43 по генеральному плану

60-ти квартирный жилой дом

Схема расположения перемычек и отверстий техподполья блок-секции "А" в осях "I-II"

Стадия	Лист	Листов
РП	57	

ТОО "Востокагропромпроект" г.Усть-Каменогорск

Взам. инв. №

Подп. и дата

Инв. № подл.

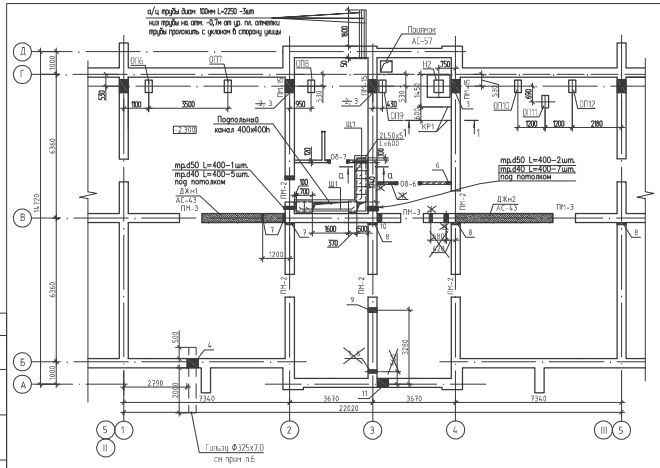

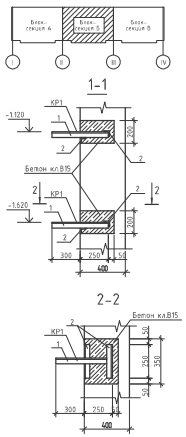

Спецификация перемычек

Поз.	Обозначение	Наименование	Кол. на исполнение: Гип-сальный	1эт.	Гипсоб-ов	Чердак	Всего	Масса ед. кг	Приме-чание
ПМ-2	АС-66	Перемычка ПМ-2	5	-	-	-	5		
ПМ-3	АС-66	Перемычка ПМ-3	3	-	-	-	3		
ПМ-4	АС-66	Перемычка ПМ-4	-	1	-	-	1		
ПМ-5	АС-66	Перемычка ПМ-5	-	1	-	-	1		
ПМ-6	АС-66	Перемычка ПМ-6	-	5	6	-	29		
ПМ-7	АС-66	Перемычка ПМ-7	-	4	4	-	20		
ПМ-8	АС-66	Перемычка ПМ-8	-	2	2	-	10		
ПМ-9	АС-66	Перемычка ПМ-9	-	1	1	-	5		
ПМ-10	АС-66	Перемычка ПМ-10	-	2	2	-	10		
ПМ-11	АС-66	Перемычка ПМ-11	-	2	2	-	10		
ПМ-12	АС-66	Перемычка ПМ-12	-	1	1	-	5		
ПМ-13	АС-66	Перемычка ПМ-13	-	1	1	-	5		
ПМ-14	АС-66	Перемычка ПМ-14	-	1	1	-	5		
ПМ-15б	АС-66	Перемычка ПМ-15б	3	-	-	-	3		
1	Серия 1.038.1-1 вып.1	Перемычка 1ПБ10-1	-	1	1	-	5	20	
2	Серия 1.038.1-1 вып.1	Перемычка 2ПБ13-1	-	2	2	-	10	54	

1. Данный лист смотри совместно с листом АС-29, АС-32.
2. Ведомость перемычек смотри на листе АС-66.
3. Над отверстиями ВК, ОВ шириной 500 мм и менее, выполнить рядовые перемычки из расчета один стержень Ф10АIII на каждые 120 мм толщины стены в слое цементного раствора толщиной 30 мм запуском на опоры по 250 мм и соединить поперечной арматурой Ф6АI с шагом 300мм. Расход арматуры Ф10АIII ГОСТ 5781-82* составляет 81,29кг; Ф6АI ГОСТ 5781-82* составляет 8,75 кг.
4. Кронштейны КР1 после монтажа окрасить эмалью ПФ-115 ГОСТ 6465-76* в два слоя по грунтовке ГФ 021 ГОСТ 25129-82* при общей толщине покрытия 55 мкм.
5. Расход материалов для пропуска кабелей через стены - труба (ГОСТ10704-91)Ф40 -4,8м.пог.,Ф50-1,2м.пог.
6. Гильзу Ф325х7,0 проложить через отверстие с уклоном в сторону улицы, выполнить герметизацию отверстия эластичным водо/газонепроницаемым материалом. Расход материалов для ввода трубы Ф325х7,0 равен 2,9м(159,21кг).
7. Количество неподвижных опор Н2-1шт., опорных подушек ОП-6-1шт., ОП-7-1шт., ОП-8-1шт., ОП-9-1шт., ОП-10-1шт., ОП-11-1шт., приямков-1шт.

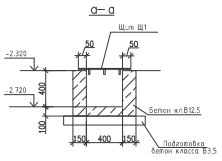

Спецификация элементов

Поз.	Обозначение	Наименование	Кол	Масса ед.кг	Примеч.
Щ1	АС-59	Щит Щ1	8	8.66	69.28 кг
		Бетон кл.В12.5	1.0		подпольный канал, м3
КР1		Кронштейн КР1	4	3,95	
		Кронштейн КР1			3.95кг
1	ГОСТ 8509-93	L 50х5 L=550	1	2.07	2.07кг
2	ГОСТ 8509-93	L 50х5 L=250	2	0.94	1.88кг

Привязан 1253-49-1-АС		
Исполнил	Майтыков	
Проверил	Ильдаев	
Инв. №		

Изм.	Кол. уч.	Лист	№ док.	Подп.	Дата
Разработал	Кобец				
Проверил	Левинская				
Н. контр.	Левинская				

1175-11-1-АС

5 этажный 60-ти квартирный жилой дом в 19 жилом районе г. Усть-Каменогорск поз. 43 по генеральному плану

60-ти квартирный жилой дом

Схема расположения перемычек и отверстий техподполья блок-секции "Б" в осях "II-III"

Стадия	Лист	Листов
РП	58	

ТОО "Востокагропромпроект" г.Усть-Каменогорск

Инв. № подл. | Подп. и дата | Взам. инв. №

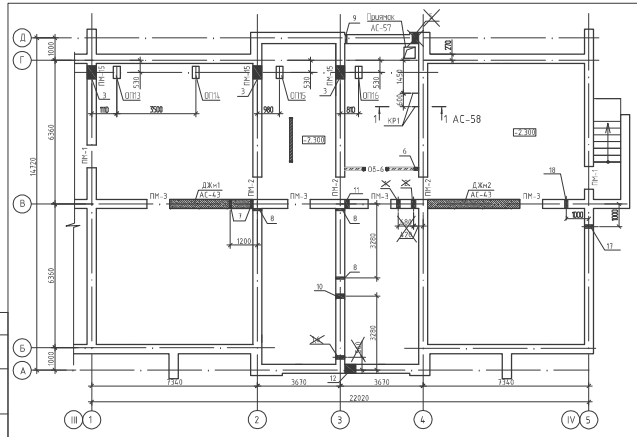

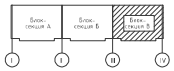

Спецификация перемычек

Поз.	Обозначение	Наименование	Кол. на исполнение: Эл-магнитн.	Тэп.	Гипсобл. ап.	Чурка	Всего	Масса ед. кг	Примечание
ПМ-1	АС-66	Перемычка ПМ-1	2	–	–	–	2		
ПМ-2	АС-66	Перемычка ПМ-2	3	–	–	–	3		
ПМ-3	АС-66	Перемычка ПМ-3	4	–	–	–	4		
ПМ-4	АС-66	Перемычка ПМ-4	–	1	–	–	1		
ПМ-5	АС-66	Перемычка ПМ-5	–	1	–	–	1		
ПМ-6	АС-66	Перемычка ПМ-6	–	5	6	–	29		
ПМ-7	АС-66	Перемычка ПМ-7	–	4	4	–	20		
ПМ-8	АС-66	Перемычка ПМ-8	–	2	2	–	10		
ПМ-9	АС-66	Перемычка ПМ-9	–	1	1	–	5		
ПМ-10	АС-66	Перемычка ПМ-10	–	2	2	–	10		
ПМ-11	АС-66	Перемычка ПМ-11	–	2	2	–	10		
ПМ-12	АС-66	Перемычка ПМ-12	–	1	1	–	5		
ПМ-13	АС-66	Перемычка ПМ-13	–	1	1	–	5		
ПМ-14	АС-66	Перемычка ПМ-14	–	1	1	–	5		
ПМ-15б	АС-66	Перемычка ПМ-15б	2	–	–	–	2		
1	Серия 1.038.1-1 Вып.1	Перемычка 1ПБ10-1	–	1	1	–	5	20	
2	Серия 1.038.1-1 Вып.1	Перемычка 2ПБ13-1	–	2	2	–	10	54	

1. Данный лист смотри совместно с листом АС-30, АС-33.
2. Ведомость перемычек смотри на листе АС-66.
3. Над отверстиями ВК, ОВ шириной 500 мм и менее, выполнить рядовые перемычки из расчета один стержень Ф10AIII на каждые 120 мм толщины стены в слое цементного раствора толщиной 30 мм запуском на опоры по 250 мм и соединить поперечной арматурой Ф6AI с шагом 300мм. Расход арматуры Ф10AIII ГОСТ 5781-82* составляет 83,51кг; Ф6AI ГОСТ 5781-82* составляет 9,09 кг.
4. Кронштейны КР1 после монтажа окрасить эмалью ПФ-115 ГОСТ 6465-76* в два слоя по грунтовке ГФ 021 ГОСТ 25129-82* при общей толщине покрытия 55 мкм.
5. Количество опорных подушек ОП1-12-1шт., ОП1-13-1шт., ОП1-14-1шт., ОП1-15-1шт., ОП1-16-1шт., приямков-1шт.

Щит Щ1

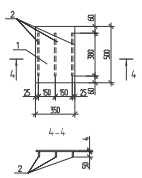

Спецификация элементов

Поз.	Обозначение	Наименование	Кол	Масса ед.кг	Примеч.
КР1		Кронштейн КР1	4	3.95	
		Кронштейн КР1			3.95кг
1	ГОСТ 8509-93	L 50х5 L=550	1	2.07	2.07кг
2	ГОСТ 8509-93	L 50х5 L=250	2	0.94	1.88кг
		Щит Щ1			
1	ГОСТ 103-2006	-5х350 L=500	1	6.86	6.86кг
2	ГОСТ 103-2006	-4х50 L=380	3	0.60	1.80кг

Привязан 1253-49-1-АС

Исполнил	Найтыков		Разработал	Кибец		
Проверил	Илюбаев		Проверил	Лебтинская		
			Н. контр.	Лебтинская		
Инв. №						

Изм.	Кол. уч.	Лист	№ док.	Подп.	Дата

1175-11-1-АС

5 этажный 60-ти квартирный жилой дом б 19 жилом районе г. Усть-Каменогорск поз. 43 по генеральному плану

60-ти квартирный жилой дом

Стадия	Лист	Листов
РП	59	

Схема расположения перемычек и отверстий техподполья блок-секции "В" в осях "III-IV"

ТОО "Востокагропромпроект" г.Усть-Каменогорск

Инв. № подл. | Подп. и дата | Взам. инв. №

Неподвижная опора Н1, Н2

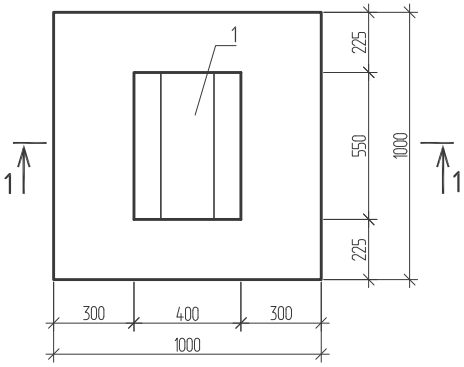

1 – 1

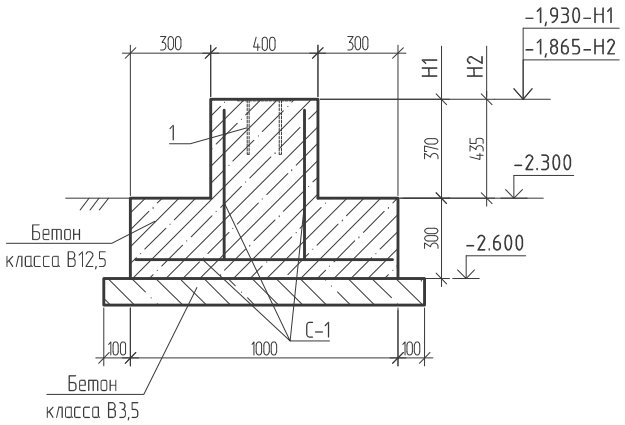

-1,805-ОП16
-1,815-ОП15
-1,825-ОП14
-1,835-ОП13
-1,845-ОП12
-1,850-ОП11
-1,855-ОП10
-1,875-ОП9
-1,880-ОП8
-1,895-ОП7
-1,905-ОП6
-1,915-ОП5
-1,920-ОП4
-1,950-ОП3
-1,940-ОП2
-1,930-ОП1

ОП1 ÷ ОП16

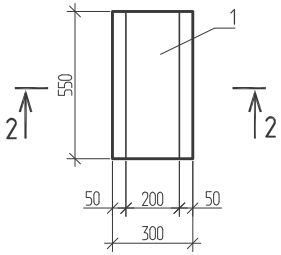

2 – 2

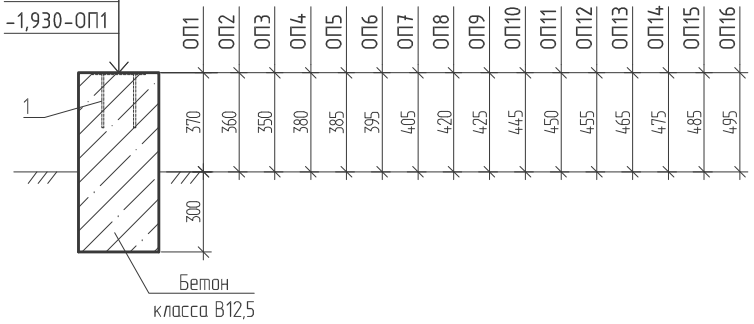

Спецификация элементов

Поз.	Обозначение	Наименование	Кол.	Масса ед.кг	Примеч.
		Неподвижная опора Н1			
С-1	ГОСТ 23279-2012	Сетка 4С 6AIII-200 / 6AIII-200	1,5	2,22	м²
1	Серия 1.400-15 вып.1	Закладное изделие МН129-1 L=550	1	5,61	
		Материалы: бетон кл. В12.5	0,38		м³
		бетон кл. В3.5	0,14		м³
		Неподвижная опора Н2			
С-1	ГОСТ 23279-2012	Сетка 4С 6AIII-200 / 6AIII-200	1,55	2,22	м²
1	Серия 1.400-15 вып.1	Закладное изделие МН129-1 L=550	1	5,61	
		Материалы: бетон кл. В12.5	0,4		м³
		бетон кл. В3.5	0,14		м³
		Опорная подушка ОП1-ОП5			8
1	Серия 1.400-15 вып.1	Закладное изделие МН129-1 L=550	1	5,61	
		Материалы: бетон кл. В12.5	0,11		м³
		Опорная подушка ОП6-ОП11			
1	Серия 1.400-15 вып.1	Закладное изделие МН129-1 L=550	1	5,61	
		Материалы: бетон кл. В12.5	0,12		м³
		Опорная подушка ОП12-ОП16			
1	Серия 1.400-15 вып.1	Закладное изделие МН129-1 L=550	1	5,61	
		Материалы: бетон кл. В12.5	0,13		м³

1. Данный лист смотри совместно с листом АС-57 ÷ АС-59.

Взамен инв. N | Подпись и дата | Инв. N подл.

Изм.	Кол. уч.	Лист	№ док	Подп.	Дата
Разработал		Майтыков			
Проверил		Илюбаев			
Н. контр.		Илюбаев			

1253-49-1-АС

60-ти квартирный жилой дом
по ул.Островского 40 в г.Риддере ВКО

Стадия	Лист	Листов
РП	59-1	

60-ти квартирный жилой дом

Неподвижная опора Н1, Н2
Опора ОП1 ÷ ОП16

ТОО "Востокагропромпроект"
г.Усть-Каменогорск

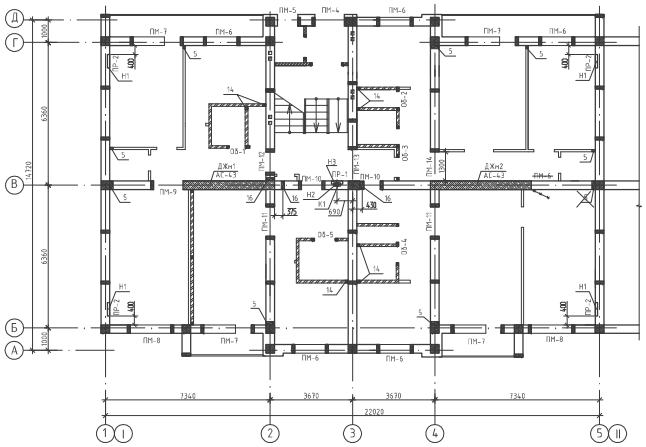

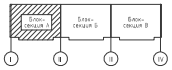

Ведомость расхода стали на один элемент, кг

Марка элемента	Изделия арматурные									
	Арматура класса									Всего
	AI		AIII							
	ГОСТ 5781-82*		ГОСТ 5781-82*							
	Ф8	Итого	Ф8	Ф10	Ф12	Ф14	Ф16	Ф18	Итого	
ПМ-1	-	-	-	3,68	-	-	-	-	3,68	3,68
ПМ-2	-	-	-	3,64	-	-	-	-	3,64	3,64
ПМ-3	6,72	6,72	-	1,82	-	7,16	-	-	8,98	15,7
ПМ-4	14,72	14,72	-	8,8	-	-	-	-	8,8	23,52
ПМ-5	11,96	11,96	-	6,88	-	-	-	-	6,88	18,84
ПМ-6	10,88	10,88	-	3,42	-	6,69	-	-	10,11	20,99
ПМ-7	16,8	16,8	-	5,16	-	-	-	16,74	21,9	38,7
ПМ-8	15,4	15,4	-	4,62	-	-	11,79	-	16,41	31,81
ПМ-9	11,2	11,2	-	3,3	-	-	8,49	-	11,79	22,99
ПМ-10	8,84	8,84	-	2,58	-	5,04	-	-	7,62	16,46
ПМ-11	10,88	10,88	-	6,6	-	-	-	-	6,6	17,48
ПМ-12	8,84	8,84	-	5,16	-	-	-	-	5,16	14,0
ПМ-13	11,56	11,56	-	7,02	-	-	-	-	7,02	18,58
ПМ-14	10,88	10,88	-	6,6	-	-	-	-	6,6	17,48
ПМ-15,ПМ-15а,ПМ-15б	7,7	7,7	-	4,02	-	-	-	-	4,02	11,72

1. Данный лист смотри совместно с листом АС-57, АС-31.
2. Спецификацию перемычек смотри на листе АС-57.
3. Над отверстиями ВК, ОВ шириной до 500 мм, выполнить рядовые перемычки из расчета один стержень Ф10AIII на каждые 120 мм толщины стены в слое цементного раствора толщиной 30 мм с запуском на опоры по 250 мм и соединить поперечной арматурой Ф6AI с шагом 300мм.
Расход арматуры см. лист АС-57.

Изм.	Кол. уч.	Лист	№ док.	Подп.	Дата

1175-11-1-АС

5 этажный 60-ти квартирный жилой дом в 19 жилом районе г. Усть-Каменогорск поз. 43 по генеральному плану

Привязан 1253-49-1-АС			
Исполнил	Майтиков		
Проверил	Илебаев		
Инв. №			

Разработал	Кибец	
Проверил	Левинская	
Н. контр.	Левинская	

60-ти квартирный жилой дом

Стадия	Лист	Листов
РП	60	

Схема расположения перемычек и отверстий 1 этажа блок-секции "А" в осях "I-II"

ТОО "Востокагропромпроект" г.Усть-Каменогорск

Инв. № подл. | Подп. и дата | Взам. инв. №

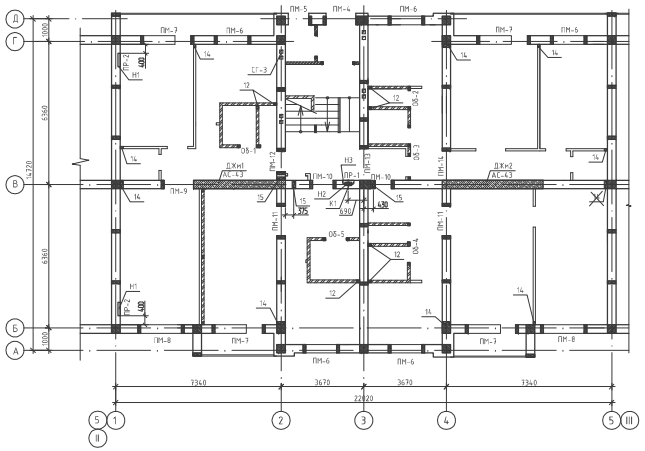

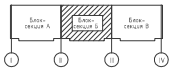

Ведомость расхода стали на один элемент, кг

Марка элемента	Изделия арматурные									
	Арматура класса									Всего
	AI		AIII							
	ГОСТ 5781-82*		ГОСТ 5781-82*							
	Ф8	Итого	Ф8	Ф10	Ф12	Ф14	Ф16	Ф18	Итого	
ПМ-2	-	-	-	3,64	-	-	-	-	3,64	3,64
ПМ-3	6,72	6,72	-	1,82	-	7,16	-	-	8,98	15,7
ПМ-4	14,72	14,72	-	8,8	-	-	-	-	8,8	23,52
ПМ-5	11,96	11,96	-	6,88	-	-	-	-	6,88	18,84
ПМ-6	10,88	10,88	-	3,42	-	6,69	-	-	10,11	20,99
ПМ-7	16,8	16,8	-	5,16	-	-	-	16,74	21,9	38,7
ПМ-8	15,4	15,4	-	4,62	-	-	11,79	-	16,41	31,81
ПМ-9	11,2	11,2	-	3,3	-	-	8,49	-	11,79	22,99
ПМ-10	8,84	8,84	-	2,58	-	5,04	-	-	7,62	16,46
ПМ-11	10,88	10,88	-	6,6	-	-	-	-	6,6	17,48
ПМ-12	8,84	8,84	-	5,16	-	-	-	-	5,16	14,0
ПМ-13	11,56	11,56	-	7,02	-	-	-	-	7,02	18,58
ПМ-14	10,88	10,88	-	6,6	-	-	-	-	6,6	17,48
ПМ-15Б	7,7	7,7	-	4,02	-	-	-	-	4,02	11,72

1. Данный лист смотри совместно с листом АС-58, АС-32.
2. Спецификацию перемычек смотри на листе АС-58.
3. Над отверстиями ВК, ОВ шириной до 500 мм, выполнить рядовые перемычки из расчета один стержень Ф10AIII на каждые 120 мм толщины стены в слое цементного раствора толщиной 30 мм с запуском на опоры по 250 мм и соединить поперечной арматурой Ф6AI с шагом 300мм. Расход арматуры см. лист АС-58.

Изм.	Кол. уч.	Лист	№ док.	Подп.	Дата

1175-11-1-АС

5 этажный 60-ти квартирный жилой дом в 19 жилом районе г. Усть-Каменогорск поз. 43 по генеральному плану

60-ти квартирный жилой дом

Стадия	Лист	Листов
РП	61	

Схема расположения перемычек и отверстий 1 этажа блок-секции "Б" в осях "II-III"

ТОО "Востокагропромпроект" г.Усть-Каменогорск

Привязан 1253-49-1-АС

Разработал	Кибец	
Проверил	Лебинская	
Н. контр.	Лебинская	

Исполнил	Майтыков	
Проверил	Илюбаев	
Инв. №		

Инв. № подл. | Подп. и дата | Взам. инв. №

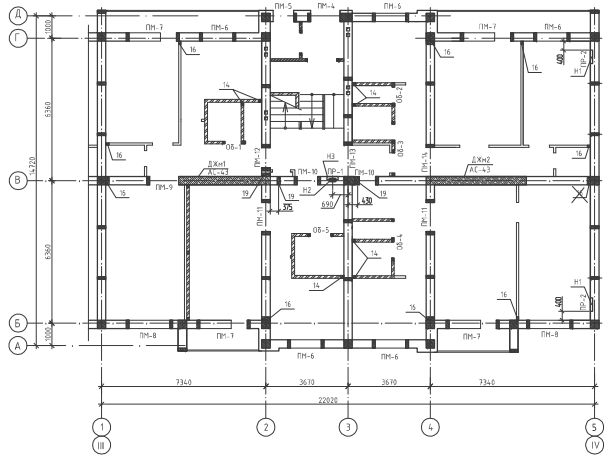

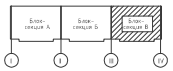

Ведомость расхода стали на один элемент, кг

Марка элемента	Изделия арматурные									
	Арматура класса									Всего
	AI		AIII							
	ГОСТ 5781-82*		ГОСТ 5781-82*							
	Ф8	Итого	Ф8	Ф10	Ф12	Ф14	Ф16	Ф18	Итого	
ПМ-1	–	–	–	3,68	–	–	–	–	3,68	3,68
ПМ-2	–	–	–	3,64	–	–	–	–	3,64	3,64
ПМ-3	6,72	6,72	–	1,82	–	7,16	–	–	8,98	15,7
ПМ-4	14,72	14,72	–	8,8	–	–	–	–	8,8	23,52
ПМ-5	11,96	11,96	–	6,88	–	–	–	–	6,88	18,84
ПМ-6	10,88	10,88	–	3,42	–	6,69	–	–	10,11	20,99
ПМ-7	16,8	16,8	–	5,16	–	–	–	16,74	21,9	38,7
ПМ-8	15,4	15,4	–	4,62	–	–	11,79	–	16,41	31,81
ПМ-9	11,2	11,2	–	3,3	–	–	8,49	–	11,79	22,99
ПМ-10	8,84	8,84	–	2,58	–	5,04	–	–	7,62	16,46
ПМ-11	10,88	10,88	–	6,6	–	–	–	–	6,6	17,48
ПМ-12	8,84	8,84	–	5,16	–	–	–	–	5,16	14,0
ПМ-13	11,56	11,56	–	7,02	–	–	–	–	7,02	18,58
ПМ-14	10,88	10,88	–	6,6	–	–	–	–	6,6	17,48
ПМ-15б	7,7	7,7	–	4,02	–	–	–	–	4,02	11,72

1. Данный лист смотри совместно с листом АС-59, АС-33.
2. Спецификацию перемычек смотри на листе АС-59.
3. Над отверстиями ВК, ОВ шириной до 500 мм, выполнить рядовые перемычки из расчета один стержень Ф10AIII на каждые 120 мм толщины стены в слое цементного раствора толщиной 30 мм с запуском на опоры по 250 мм и соединить поперечной арматурой Ф6AI с шагом 300мм.
Расход арматуры см. лист АС-59.

Изм.	Кол. уч.	Лист	№ док.	Подп.	Дата

1175-11-1-АС

5 этажный 60-ти квартирный жилой дом в 19 жилом районе г. Усть-Каменогорск поз. 43 по генеральному плану

60-ти квартирный жилой дом

Стадия	Лист	Листов
РП	62	

Схема расположения перемычек и отверстий 1 этажа блок-секции "В" в осях "III-IV"

ТОО "Востокагропромпроект" г.Усть-Каменогорск

Привязан 1253-49-1-АС

Разработал	Кибец	
Проверил	Левинская	
Н. контр.	Левинская	

Исполнил	Майтыков	
Проверил	Ильдаев	
Инв. №		

Инв. № подл. | Подп. и дата | Взам. инв. №

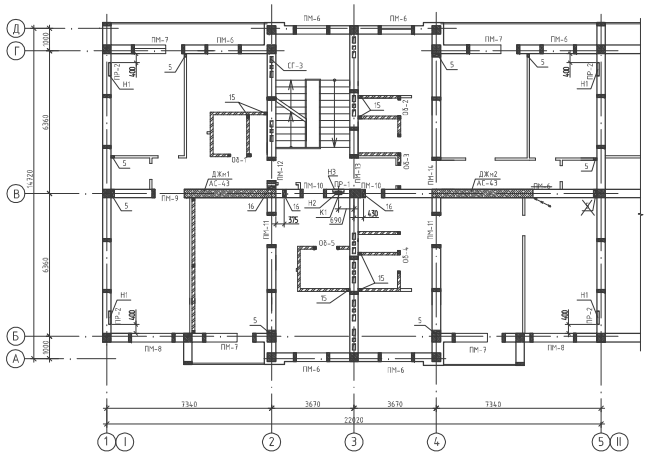

Таблица ниш и каналов

Поз.	Размер вхh, мм	Отм. низа отверстия	Примеч.
Н1	Ниша 600x800x130	+0,1;+2,9;+5,7; +8,5;+11,3	ОВ
Н2	Ниша 300x900x140	+1,3;+4,1;+6,9; +9,7;+12,5	ЗМ
Н3	Ниша 500x950x140	+1,3;+4,1;+6,9; +9,7;+12,5	ЗМ
К1	Канал 50x60	с-0,300 до+13,400	ЗМ

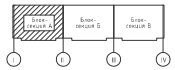

Таблица отверстий

Поз.	Размер вхh, мм	Отм. низа отверстия	Примеч.
~~1~~	~~150x100~~	~~-0,450~~	~~ОВ~~
~~2~~	~~200x150~~	~~-0,450~~	~~ОВ~~
3	600x400	-1,950	ОВ
~~4~~	~~100x100~~	~~-0,900~~	~~ОВ~~
5	150x100	+0,05;+2,85;+5,65; +8,45;+11,25	ОВ
6	200x150	-0,50	ОВ
7	100x100	-0,60	ВК
8	100x100	-0,65	ВК
9	100x100	-0,70	ВК
10	200x200	-0,80	ВК
11	200x200	-0,75	ВК
12	500x500	-2,32	ВК
~~13~~	~~300x200~~	~~-0,80~~	~~ВК~~
14	150x150	+0,05	ВК
15	150x150	+2,85;+5,65;+8,45 +11,25	ВК
16	150x100	+2,30;+5,10;+7,90 +10,70;+13,50	ОВ

1. Данный лист смотри совместно с листом АС-57, АС-34.
2. Спецификацию перемычек смотри на листе АС-57.
3. Над отверстиями ВК, ОВ шириной до 500 мм, выполнить рядовые перемычки из расчета один стержень Ф10АIII на каждые 120 мм толщины стены в слое цементного раствора толщиной 30 мм с запуском на опоры по 250 мм и соединить поперечной арматурой Ф6АI с шагом 300мм.
Расход арматуры см. лист АС-57.

								1175-11-1-АС
								5 этажный 60-ти квартирный жилой дом в 19 жилом районе г. Усть-Каменогорск поз. 43 по генеральному плану
				Изм.	Кол. уч.	Лист	№ док.	Подп.	Дата
Привязан 1253-49-1-АС				Разработал	Кидец			60-ти квартирный жилой дом	Стадия: РП; Лист: 63; Листов:
Исполнил	Майтыков			Проверил	Левинская				
Проверил	Ильдаев			Н. контр.	Левинская			Схема расположения перемычек и отверстий типового этажа блок-секции "А" в осях "I-III"	ТОО "Востокагропромпроект" г.Усть-Каменогорск
Инв. №									

Инв. № подл. | Подп. и дата | Взам. инв. №

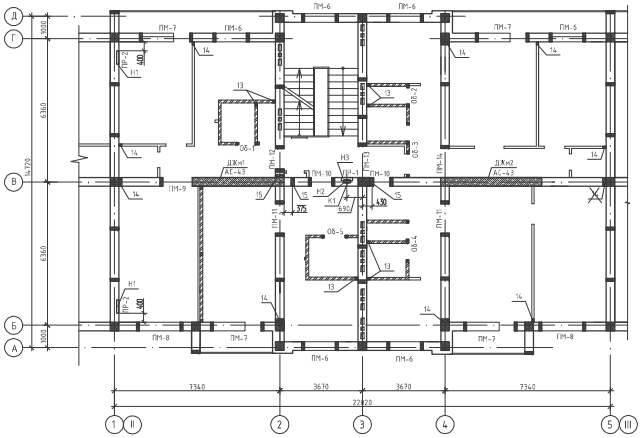

Таблица ниш и каналов

Поз.	Размер bxh, мм	Отм. низа отверстия	Примеч.
Н1	Ниша 600x800x130	+0,1;+2,9;+5,7; +8,5;+11,3	ОВ
Н2	Ниша 300x900x140	+1,3;+4,1;+6,9; +9,7;+12,5	ЗМ
Н3	Ниша 500x950x140	+1,3;+4,1;+6,9; +9,7;+12,5	ЗМ
К1	Канал 50x60	с-0,300 до+13,400	ЗМ

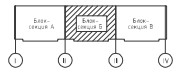

Таблица отверстий

Поз.	Размер bxh, мм	Отм. низа отверстия	Примеч.
~~1~~	~~150x100~~	~~-0,450~~	~~ОВ~~
~~2~~	~~200x150~~	~~-0,450~~	~~ОВ~~
3	600x400	-1,950	ОВ
4	500x500	-2,85	ВК
6	200x150	-0,50	ОВ
7	100x100	-0,60	ВК
8	100x100	-0,65	ВК
9	200x200	-0,80	ВК
10	200x200	-0,75	ВК
11	500x500	-2,32	ВК
12	150x150	+0,05	ВК
13	150x150	+2,85;+5,65;+8,45; +11,25	ВК
14	150x100	+0,05;-2,85;-5,65; +8,45;-11,25	ОВ
15	150x100	+2,30;+5,10;+7,90 +10,70;+13,50	ОВ

1. Данный лист смотри совместно с листом АС-58, АС-35.
2. Спецификация перемычек смотри на листе АС-58.
3. Над отверстиями ВК, ОВ шириной до 500 мм, выполнить рядовые перемычки из расчета один стержень □10АIII на каждые 120 мм толщины стены в слое цементного раствора толщиной 30 мм с запуском на опоры по 250 мм и соединить поперечной арматурой Ф6АI с шагом 300мм.
Расход арматуры см. лист АС-58.

Изм.	Кол. уч.	Лист	№ док.	Подп.	Дата

1175-11-1-АС

5 этажный 60-ти квартирный жилой дом в 19 жилом районе г. Усть-Каменогорск поз. 43 по генеральному плану

Привязан 1253-49-1-АС

Исполнил	Майтыков		
Проверил	Иладаев		
Инв. №			

Разработал	Кибец	
Проверил	Левинская	
Н. контр.	Левинская	

60-ти квартирный жилой дом

Схема расположения перемычек и отверстий типового этажа блок-секции "Б" в осях "II-III"

Стадия	Лист	Листов
РП	64	

ТОО "Востокагропромпроект" г.Усть-Каменогорск

Инв. № подл.	Подп. и дата	Взам. инв. №

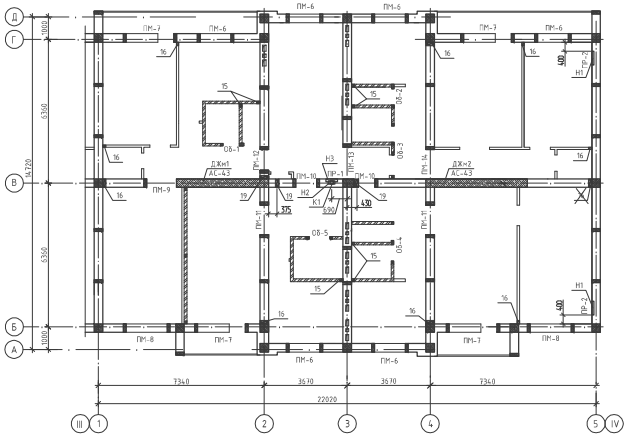

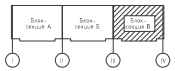

Таблица ниш и каналов

Поз.	Размер вхh, мм	Отм. низа отверстия	Примеч.
Н1	Ниша 600x800x130	+0,1;+2,9;+5,7; +8,5;+11,3	ОВ
Н2	Ниша 300x900x140	+1,3;+4,1;+6,9; +9,7;+12,5	ЭМ
Н3	Ниша 500x950x140	+1,3;+4,1;+6,9; +9,7;+12,5	ЭМ
К1	Канал 50x60	с-0,300 до+13,400	ЭМ

Таблица отверстий

Поз.	Размер вхh, мм	Отм. низа отверстия	Примеч.
~~1~~	~~150x100~~	~~-0,450~~	~~ОВ~~
~~2~~	~~200x150~~	~~-0,450~~	~~ОВ~~
3	600x400	-1,950	ОВ
~~4~~	~~100x100~~	~~-0,900~~	~~ОВ~~
~~5~~	~~500x500~~	~~-2,62~~	~~ВК~~
6	200x150	-0,50	ОВ
7	100x100	-0,60	ВК
8	100x100	-0,65	ВК
9	100x100	-0,70	ВК
10	200x200	-0,80	ВК
11	200x200	-0,75	ВК
12	500x500	-2,32	ВК
~~13~~	~~150x150~~	~~-0,80~~	~~ВК~~
14	150x150	+0,05	ВК
15	150x150	+2,85;+5,65;+8,45; +11,25	ВК
16	150x100	+0,05;+2,85;+5,65; +8,45;+11,25	ОВ
17	150x150	-1,700	СС
18	150x150	-0,780	СС
19	150x100	+2,30;+5,10;+7,90 +10,70;+13,50	ОВ

1. Данный лист смотри совместно с листом АС-59, 36.
2. Спецификацию перемычек смотри на листе АС-59.
3. Над отверстиями ВК, ОВ шириной до 500 мм, выполнить рядовые перемычки из расчета один стержень Ф10АIII на каждые 120 мм толщины стены в слое цементного раствора толщиной 30 мм с запуском на опоры по 250 мм и соединить поперечной арматурой Ф6АI с шагом 300мм.

Расход арматуры см. лист АС-59.

Изм.	Кол. уч.	Лист	№ док.	Подп.	Дата

1175-11-1-АС

5 этажный 60-ти квартирный жилой дом в 19 жилом районе г. Усть-Каменогорск поз. 43 по генеральному плану

Привязан 1253-49-1-АС

Разработал	Кибец		
Проверил	Левинская		
Н. контр.	Левинская		

Исполнил	Мойтыков	
Проверил	Ижбаев	
Инв. №		

60-ти квартирный жилой дом

Схема расположения перемычек и отверстий типового этажа блок-секции "В" в осях "III-IV"

Стадия	Лист	Листов
РП	65	

ТОО "Востокагропромпроект" г.Усть-Каменогорск

Инв. № подл. | Подп. и дата | Взам. инв. №