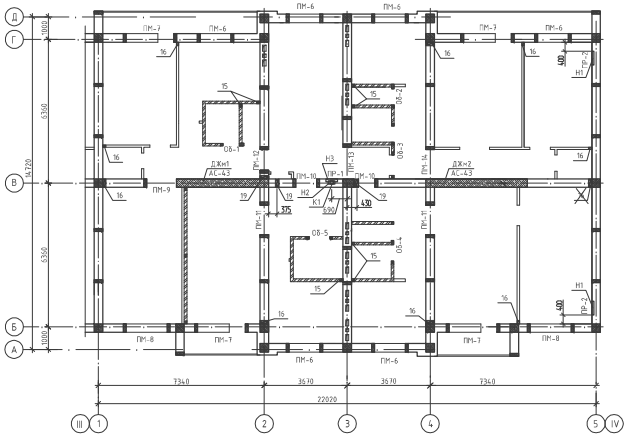

Таблица ниш и каналов

Поз.	Размер bxh, мм	Отм. низа отверстия	Примеч.
Н1	Ниша 600x800x130	+0,1÷2,9;+5,7;+8,5;+11,3	ОВ
Н2	Ниша 300x900x140	+1,3÷4,1÷6,9;+9,7;+12,5	ЭМ
Н3	Ниша 500x950x140	+1,3÷4,1÷6,9;+9,7;+12,5	ЭМ
К1	Канал 50x60	с -0,300 до+13,400	ЭМ

Таблица отверстий

Поз.	Размер bxh, мм	Отм. низа отверстия	Примеч.
~~1~~	~~150x100~~	~~-0,450~~	~~ОВ~~
~~2~~	~~200x150~~	~~-0,450~~	~~ОВ~~
3	600x400	-1,950	ОВ
~~4~~	~~100x100~~	~~-0,900~~	~~ОВ~~
~~5~~	~~500x500~~	~~-2,62~~	~~ВК~~
6	200x150	-0,50	ОВ
7	100x100	-0,60	ВК
8	100x100	-0,65	ВК
9	100x100	-0,70	ВК
10	200x200	-0,80	ВК
11	200x200	-0,75	ВК
12	500x500	-2,32	ВК
~~13~~	~~150x150~~	~~-0,80~~	~~ВК~~
14	150x150	+0,05	ВК
15	150x150	+7,85;+5,65;+8,45;+11,25	ВК
16	150x100	+0,05;+2,85;+5,65;+8,45;+11,25	ОВ
17	150x150	-1,700	СС
18	150x150	-0,780	СС
19	150x100	+2,30;+5,10;+7,90 +10,70;+13,50	ОВ

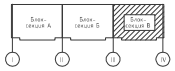

1. Данный лист смотри совместно с листом АС-59; 36.
2. Спецификации перемычек смотри на листе АС-59.
3. Над отверстиями ВК, ОВ шириной до 500 мм, выполнить рядовые перемычки из расчета один стержень Ф10АIII на каждые 120 мм толщины стены в слое цементного раствора толщиной 30 мм с запуском на опоры по 250 мм и соединить поперечной арматурой Ф6АI с шагом 300мм.

Расход арматуры см. лист АС-59.

Привязан 1253-49-1-АС			Изм.	Кол. уч.	Лист	№ док.	Подп.	Дата
Исполнил	Найтыков		Разработал	Кибец				
Проверил	Ижбаев		Проверил	Лебинская				
Инв. №			Н. контр.	Лебинская				

1175-11-1-АС

5 этажный 60-ти квартирный жилой дом в 19 жилом районе г. Усть-Каменогорск поз. 43 по генеральному плану

60-ти квартирный жилой дом

Стадия	Лист	Листов
РП	65	

Схема расположения перемычек и отверстий типового этажа блок-секции "В" в осях "III-IV"

ТОО "Востокагропромпроект" г.Усть-Каменогорск

Инв. № подл. | Подп. и дата | Взам. инв. №

Ведомость перемычек (начало)

Марка	Схема сечения
1	2
ПМ-1 ℓ=1510 ПМ-2 ℓ=1500	
ПМ-3 ℓ=1500	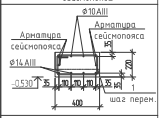
ПМ-4 ℓ=1810 ПМ-5 ℓ=1410	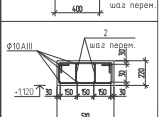
ПМ-6 ℓ=1860	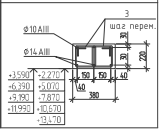

(продолжение)

1	2
ПМ-7 ℓ=2610	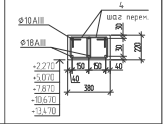
ПМ-8 ℓ=2510	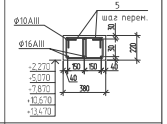
ПМ-9 ℓ=1810	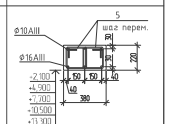
ПМ-10 ℓ=1410	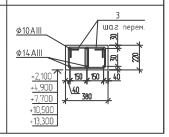

(окончание)

1	2
ПМ-11 ℓ=1810 ПМ-12 ℓ=1410	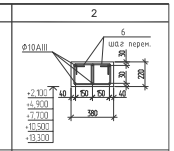
ПМ-13 ℓ=1900 ПМ-14 ℓ=1900	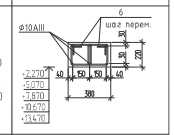
ПМ-15 ℓ=1100	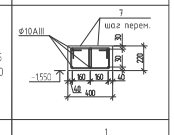
ПР-1	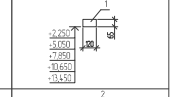
ПР-2	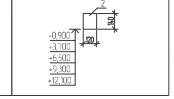

Ведомость деталей

Поз.	Эскиз
1	2
1 L=1210	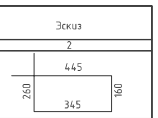
2 L=1160	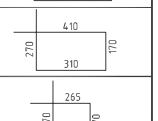
3 L=870	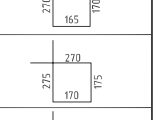
4 L=890	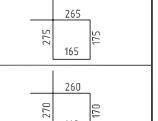
5 L=880	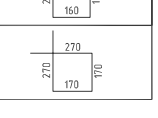
6 L=860	
7 L=880	

Схема расположения поперечных хомутов

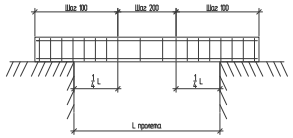

1. Шаг поперечных хомутов перемычек на приопорных участках, равных 1/4L пролета и опорных участках, принять 100мм. Шаг остальных стержней 200мм.
2. Концы гнутых хомутов должны быть загнуты вокруг продольной арматуры и заведены вглубь сечения на длину не менее 6d и не менее 80 мм.
3. Размеры хомутов даны по внутренней грани арматуры.
4. Вязка всех пересечений хомутов с рабочей арматурой выполняется отожженой проволокой Ф0,8-1 мм.

						1253-49-1-АС		
						60-ти квартирный жилой дом по ул.Островского 40 в г.Риддере ВКО		
Изм.	Кол. уч.	Лист	№ док.	Подп.	Дата			
Разработал		Майтыков				60-ти квартирный жилой дом	Стадия	Лист	Листов
Проверил		Ижбаев					РП	66	
Н. контр.		Ижбаев				Ведомость перемычек	ТОО "Востокагропромпроект" г.Усть-Каменогорск		

Инв. N подл. | Подпись и дата | Взамен инв. N

Спецификация элементов монолитных перемычек

Поз.	Обозначение	Наименование	Кол.	Масса ед., кг	Приме-чание
1	2	3	4	5	6
		Перемычка ПМ-1 l=1510			
		Ф10AIII ГОСТ 5781-82* l=1490	4	0.92	
		Перемычка ПМ-2 l=1500			
		Ф10AIII ГОСТ 5781-82* l=1480	4	0.91	
		Перемычка ПМ-3 l=1500			
		Ф14AIII ГОСТ 5781-82* l=1480	4	1.79	
		Ф10AIII ГОСТ 5781-82* l=1480	2	0.91	
1		Ф8AI ГОСТ 5781-82* l=1210	14	0.48	
		Материалы: бетон кл.В15			$0.04м^3$
		Перемычка ПМ-4 l=1810			
		Ф10AIII ГОСТ 5781-82* l=1790	8	1.1	
2		Ф8AI ГОСТ 5781-82* l=1160	32	0.46	
		Материалы: бетон кл.В15			$0.2м^3$
		Перемычка ПМ-5 l=1410			
		Ф10AIII ГОСТ 5781-82* l=1390	8	0.86	
2		Ф8AI ГОСТ 5781-82* l=1160	26	0.46	
		Материалы: бетон кл.В15			$0.16м^3$
		Перемычка ПМ-6 l=1860			
		Ф14AIII ГОСТ 5781-82* l=1840	3	2.23	
		Ф10AIII ГОСТ 5781-82* l=1840	3	1.14	
3		Ф8AI ГОСТ 5781-82* l=870	32	0.34	
		Материалы: бетон кл.В15			$0.16м^3$
		Перемычка ПМ-7 l=2810			
		Ф18AIII ГОСТ 5781-82* l=2790	3	5.58	
		Ф10AIII ГОСТ 5781-82* l=2790	3	1.72	
4		Ф8AI ГОСТ 5781-82* l=890	48	0.35	
		Материалы: бетон кл.В15			$0.24м^3$

1	2	3	4	5	6
		Перемычка ПМ-8 l=2510			
		Ф16AIII ГОСТ 5781-82* l=2490	3	3.93	
		Ф10AIII ГОСТ 5781-82* l=2490	3	1.54	
5		Ф8AI ГОСТ 5781-82* l=880	44	0.35	
		Материалы: бетон кл.В15			$0.21м^3$
		Перемычка ПМ-9 l=1810			
		Ф16AIII ГОСТ 5781-82* l=1790	3	2.83	
		Ф10AIII ГОСТ 5781-82* l=1790	3	1.1	
5		Ф8AI ГОСТ 5781-82* l=880	32	0.35	
		Материалы: бетон кл.В15			$0.15м^3$
		Перемычка ПМ-10 l=1410			
		Ф14AIII ГОСТ 5781-82* l=1390	3	1.68	
		Ф10AIII ГОСТ 5781-82* l=1390	3	0.86	
3		Ф8AI ГОСТ 5781-82* l=870	26	0.34	
		Материалы: бетон кл.В15			$0.12м^3$
		Перемычка ПМ-11 l=1810			
		Ф10AIII ГОСТ 5781-82* l=1790	6	1.1	
6		Ф8AI ГОСТ 5781-82* l=860	32	0.34	
		Материалы: бетон кл.В15			$0.15м^3$
		Перемычка ПМ-12 l=1410			
		Ф10AIII ГОСТ 5781-82* l=1390	6	0.86	
6		Ф8AI ГОСТ 5781-82* l=860	26	0.34	
		Материалы: бетон кл.В15			$0.12м^3$
		Перемычка ПМ-13 l=1900			
		Ф10AIII ГОСТ 5781-82* l=1900	6	1.17	
6		Ф8AI ГОСТ 5781-82* l=860	34	0.34	
		Материалы: бетон кл.В15			$0.16м^3$
		Перемычка ПМ-14 l=1800			
		Ф10AIII ГОСТ 5781-82* l=1780	6	1.1	
6		Ф8AI ГОСТ 5781-82* l=860	32	0.34	
		Материалы: бетон кл.В15			$0.15м^3$

1	2	3	4	5	6
		Перемычка ПМ-15; ПМ-15а; ПМ-15б l=1100			
		Ф10AIII ГОСТ 5781-82* l=1080	6	0.67	
5		Ф8AI ГОСТ 5781-82* l=880	22	0.35	
		Материалы: бетон кл.В15			$0.1м^3$

Изм.	Кол. уч.	Лист	№ док.	Подп.	Дата	1253-49-1-АС
						60-ти квартирный жилой дом по ул.Островского 40 в г.Риддере ВКО
Разработал		Майтыков				60-ти квартирный жилой дом
Проверил		Имобаев				Спецификация элементов монолитных перемычек
Н. контр.		Имобаев				

Стадия	Лист	Листов
РП	66-1	

ТОО "Востокагропромпроект" г.Усть-Каменогорск

Инв. № подл. | Подпись и дата | Взамен инв. №

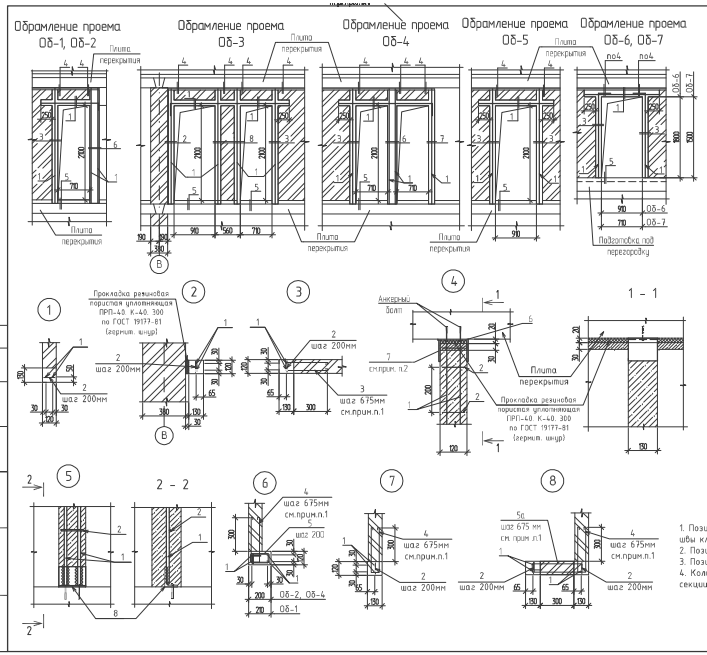

Спецификация элементов обрамлений проемов

Поз.	Обозначение	Наименование		Количество на исполнение							Масса ед.,кг	Примеч.
				Об-1	Об-2	Об-3	Об-4	Об-5	Об-6	Об-7		
				15	15	15	15	15	4	1		шт. см.прим.п.4
		Сборочные единицы										
1	ГОСТ 5781-82*	Ø12AIII		18,22	18,22	26,28	25,16	13,54	11,9	10,3	0,89	п.м.
2	ГОСТ 5781-82*	Ø6AI	L=100	19	19	65	36	34	26	23	0,022	
3	ГОСТ 5781-82*	Ø6AI	L=880	4	4	4	4	8	6	4	0,2	
4	ГОСТ 5781-82*	Ø6AI	L=930	4	4	4	8	–	–	–	0,21	
5	ГОСТ 5781-82*	Ø6AI	L=660	13	13	–	13	–	–	–	0,15	
5а	ГОСТ 5781-82*	Ø6AI	L=1230	–	–	4	–	–	–	–	0,27	
6		Полоса $\frac{-3x90\ ГОСТ\ 103-2006}{С245\ ГОСТ\ 27772-88}$	L=240	2	2	4	3	2	2	–	0,85	
7		Полоса $\frac{-3x90\ ГОСТ\ 103-2006}{С245\ ГОСТ\ 27772-88}$	L=90	2	2	4	3	2	2	–	0,32	
8		Уголок $\frac{-100x65\ ГОСТ\ 8510-86*}{С245\ ГОСТ\ 27772-88}$	L=110	3	3	4	4	2	2	2	0,74	
		Материалы. Бетон кл. В15		0,12	0,12	0,19	0,17	0,1	0,09	0,07		м³

Ведомость деталей

Поз.	Эскиз
1	2
5 L=660	255; 175; 75; 155
5а L=1230	540; 175; 75; 440

Ведомость расхода стали на элемент, кг

Марка элемента	Изделия арматурные					Всего
	Арматура класса					
	A-III ГОСТ 5781-82*			A-I ГОСТ 5781-82*		
	Ø12		Итого	Ø6	Итого	
Обрамление проема Об-1	16,22		16,22	4,01	4,01	20,23
Обрамление проема Об-2	16,22		16,22	4,01	4,01	20,23
Обрамление проема Об-3	23,39		23,39	4,15	4,15	27,54
Обрамление проема Об-4	22,39		22,39	5,22	5,22	27,61
Обрамление проема Об-5	12,05		12,05	2,35	2,35	14,4
Обрамление проема Об-6	10,59		10,59	1,77	1,77	12,36
Обрамление проема Об-7	9,17		9,17	1,31	1,31	10,48

1. Позиции 3, 4, 5а выпуск Ф6AI ставить в горизонтальные швы кладки по мере ее возведения.
2. Позицию 7 приварить к позиции 6.
3. Позиции 6, 7, 8 в ведомости расхода стали не учтены.
4. Количества обрамлений проемов подсчитаны на все блок секции.

Изм.	Кол. уч.	Лист	№ док.	Подп.	Дата
Разработал	Мозгинов				
Проверил	Ильевич				
Н. контр.	Ильевич				

1253-49-1-АС

60-ти квартирный жилой дом по ул.Островского 40 в г.Риддере ВКО

60-ти квартирный жилой дом

Стадия	Лист	Листов
РП	66-2	

Обрамление проема Об-1 ÷ Об-7
Узел 1 ÷ 8

ТОО "Востокагропромпроект" г.Усть-Каменогорск

Инв. № подл. | Подпись и дата | Взамен инв. №

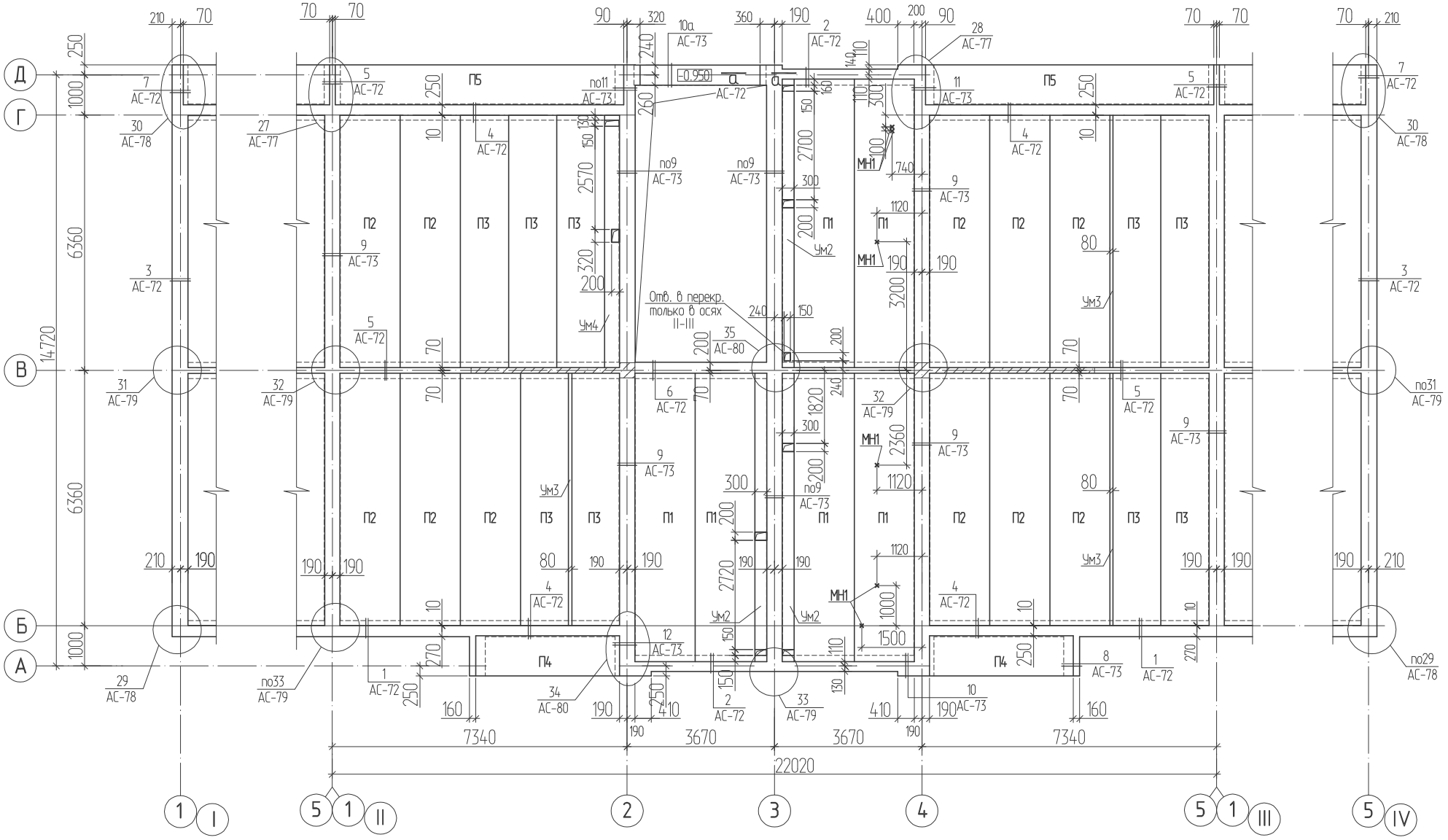

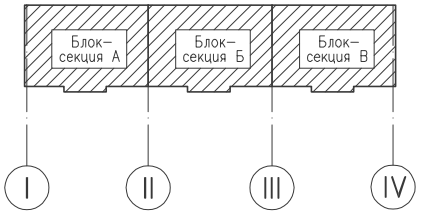

1. Спецификацию элементов, к схеме расположения плит перекрытия, смотри на листе АС-81.
2. Спецификацию элементов антисейсмического пояса смотри на листе АС-82.
3. Общие примечания смотри на листе АС-81.
4. В опорном участке, над проемами, предусмотреть дополнительные стержни смотри лист АС-66.
5. Деталь установки изделия закладного МН1 смотри на листе АС-73.

Изм.	Кол.	Лист	Nдок.	Подпись	Дата
Разработал		Майтыков		Майту	
Проверил		Илюбаев		Илюб	
Н. контроль		Илюбаев		Илюб	

1253-49-1-АС

60-ти квартирный жилой дом по ул.Островского 40 в г.Риддере ВКО

60-ти квартирный жилой дом.

Стадия	Лист	Листов
РП	67	

Схема расположения плит перекрытия на отм. -0.300 и антисейсмического пояса

ТОО "Востокагропромпроект" г.Усть-Каменогорск

Взамен инв. N

Подпись и дата

Инв. N подл.

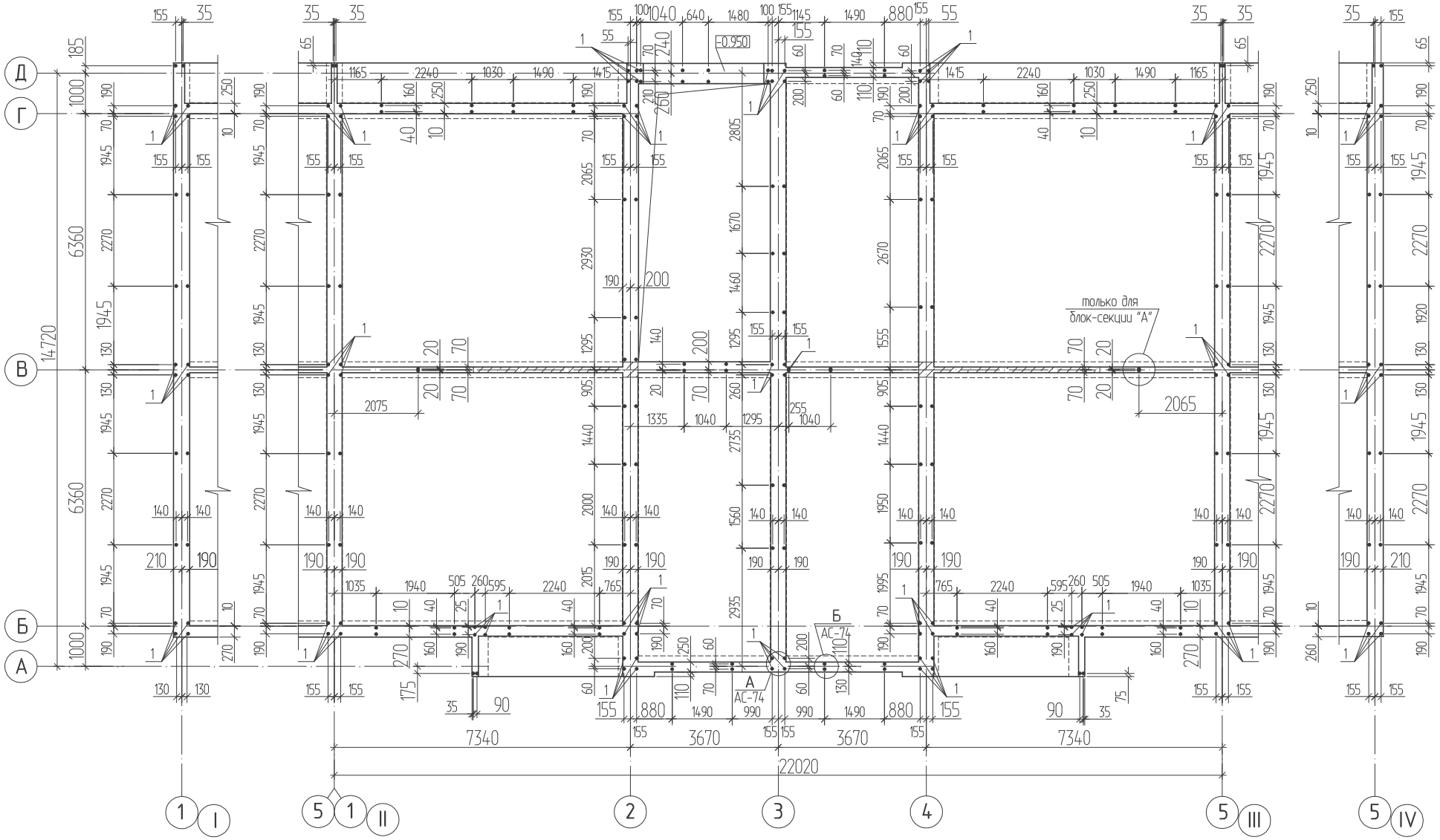

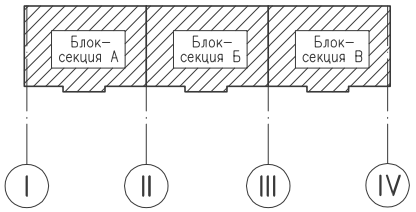

1. Данный лист смотри совместно с листом АС-67.
2. Незамаркированные выпуски поз.2.
3. Спецификацию элементов к схеме расположения выпусков из антисейсмического пояса смотри на листе АС-69.

						1253-49-1-АС
						60-ти квартирный жилой дом по ул.Островского 40 в г.Риддере ВКО
Изм.	Кол.	Лист	Nдок.	Подпись	Дата	
Разработал		Майтыков				60-ти квартирный жилой дом.
Проверил		Илюбаев				
Н. контроль		Илюбаев				Схема расположения выпусков из антисейсмического пояса на отм. -0.300

Стадия	Лист	Листов
РП	68	

ТОО "Востокагропромпроект" г.Усть-Каменогорск

Взамен инв. N

Подпись и дата

Инв. N подл.

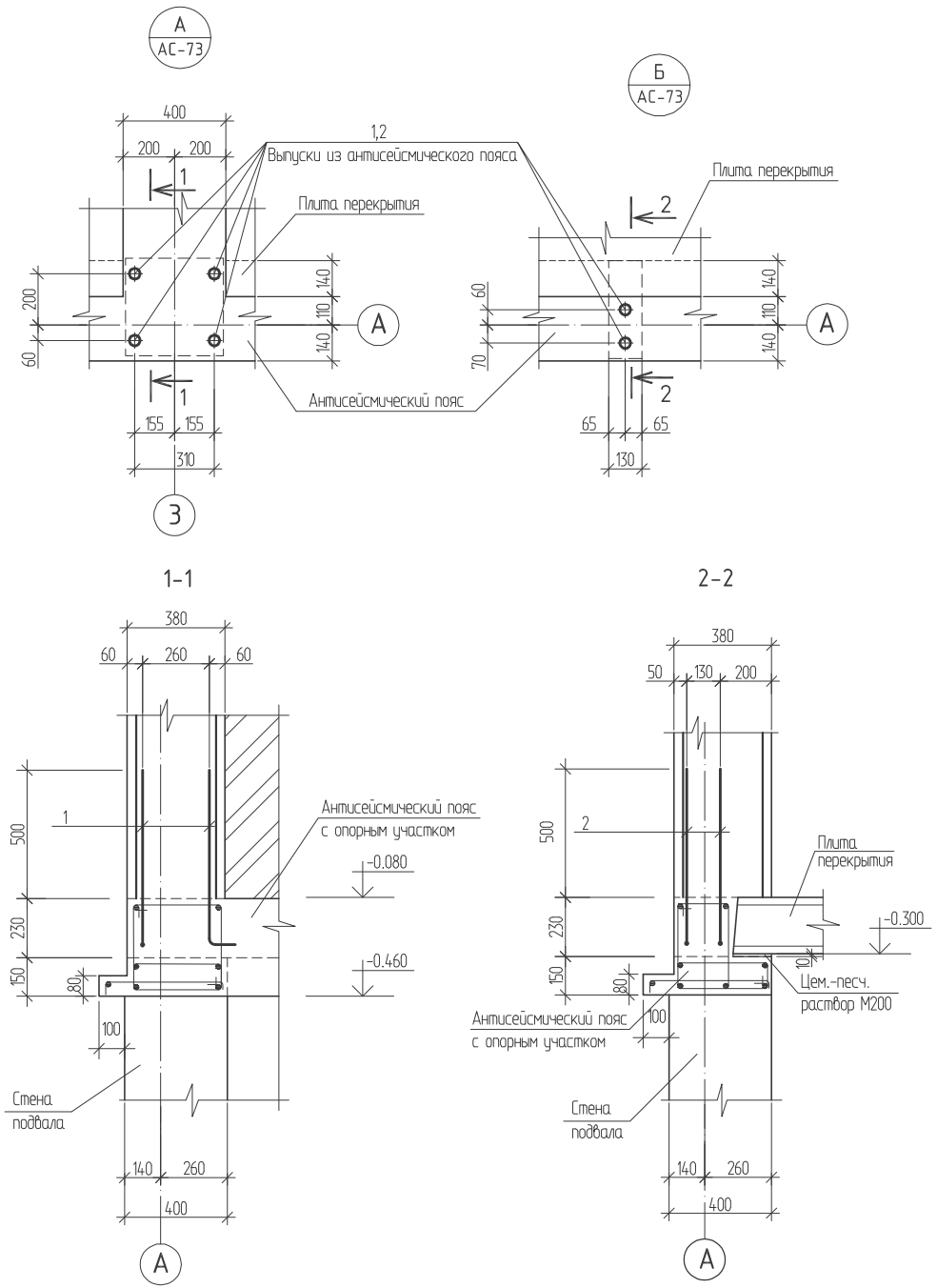

Спецификация элементов к схеме расположения выпусков из антисейсмического пояса на отм. -0.300

Поз.	Обозначение	Наименование	Всего	Масса ед.,кг.	Примеч.
1	ГОСТ 5781-82*	⌀ 16AIII L=770	204	1.22	
2	ГОСТ 5781-82*	⌀ 12AIII L=770	336	0.69	

Ведомость деталей

Поз.	Эскиз
1,2 L=770	670 100

1. Выпуски учтены в ведомости расхода стали на элемент, лист АС-82.

Изм.	Кол.	Лист	Nдок.	Подпись	Дата

1253-49-1-АС

60-ти квартирный жилой дом
по ул.Островского 40 в г.Риддере ВКО

Разработал	Майтыков	
Проверил	Илюбаев	
Н. контроль	Илюбаев	

60-ти квартирный жилой дом.

Стадия	Лист	Листов
РП	69	

Узел А, Б

ТОО
"Востокагропромпроект"
г.Усть-Каменогорск

Взамен инв. N

Подпись и дата

Инв. N подл.

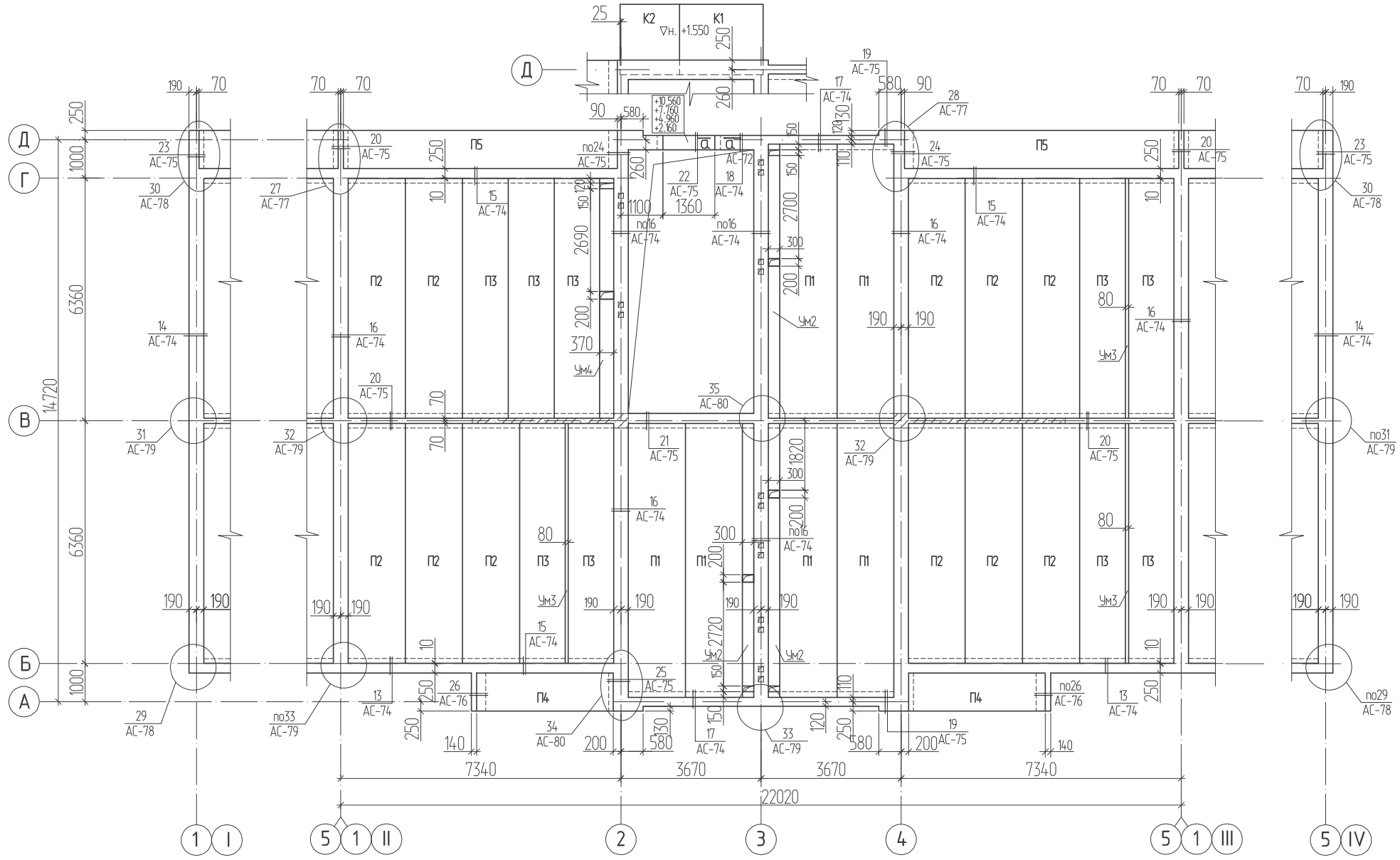

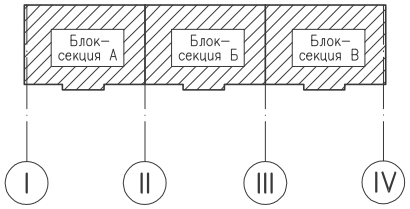

1. Спецификацию элементов, к схеме расположения плит перекрытия, смотри на листе АС-81.
2. Спецификацию элементов антисейсмического пояса смотри на листе АС-82.
3. Общие примечания смотри на листе АС-81.
4. Деталь устройства опорного участка в месте выполнения монолитной перемычки смотри на листе АС-76.
5. Деталь крепления козырька над входом смотри на листе АС-94.

Изм.	Кол.	Лист	Nдок.	Подпись	Дата
Разработал		Майтыков			
Проверил		Илюбаев			
Н. контроль		Илюбаев			

1253-49-1-АС

60-ти квартирный жилой дом
по ул.Островского 40 в г.Риддере ВКО

60-ти квартирный жилой дом.

Стадия	Лист	Листов
РП	70	

Схема расположения плит перекрытия на отм. +2.500, +5.300, +8.100, +10.900 и антисейсмического пояса

ТОО "Востокагропромпроект" г.Усть-Каменогорск

Взамен инв. N | Подпись и дата | Инв. N подл.

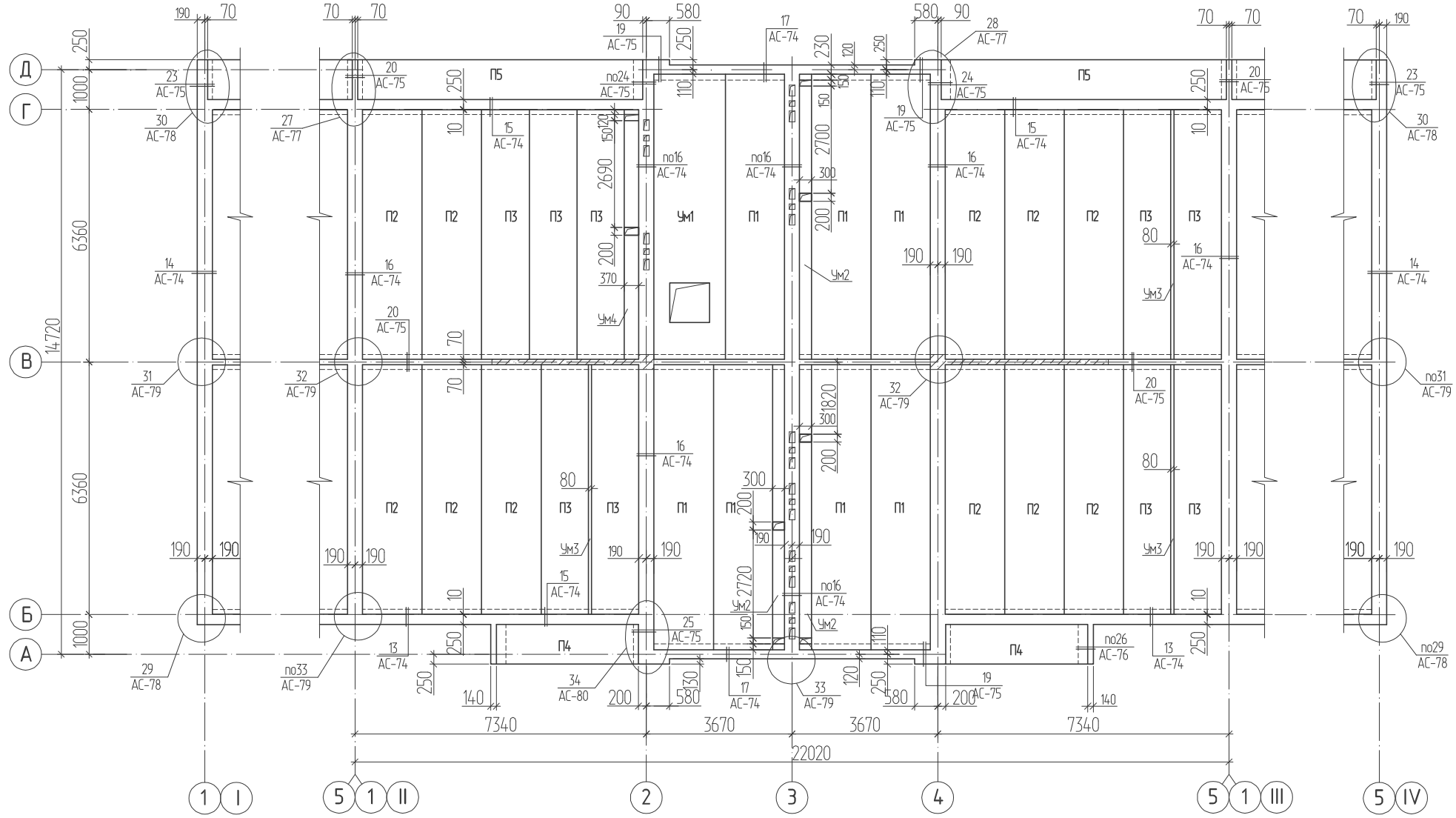

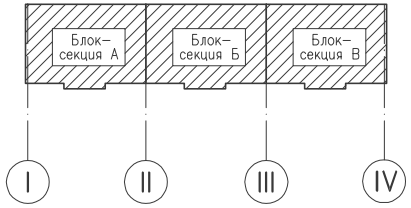

1. Спецификацию элементов, к схеме расположения плит перекрытия, смотри на листе АС-81.
2. Спецификацию элементов антисейсмического пояса смотри на листе АС-82.
3. Общие примечания смотри на листе АС-81.
4. Деталь устройства опорного участка в месте выполнения монолитной перемычки смотри на листе АС-76.
5. Деталь устройства люка и стремянки входа в чердак смотри на листе АС-123.

Изм.	Кол.	Лист	Nдок.	Подпись	Дата
Разработал		Майтыков			
Проверил		Илюбаев			
Н. контроль		Илюбаев			

1253-49-1-АС

60-ти квартирный жилой дом
по ул.Островского 40 в г.Риддере ВКО

60-ти квартирный жилой дом.

Стадия	Лист	Листов
РП	71	

Схема расположения плит перекрытия на отм. +13.700 и антисейсмического пояса

ТОО "Востокагропромпроект" г.Усть-Каменогорск

Взамен инв. N
Подпись и дата
Инв. N подл.

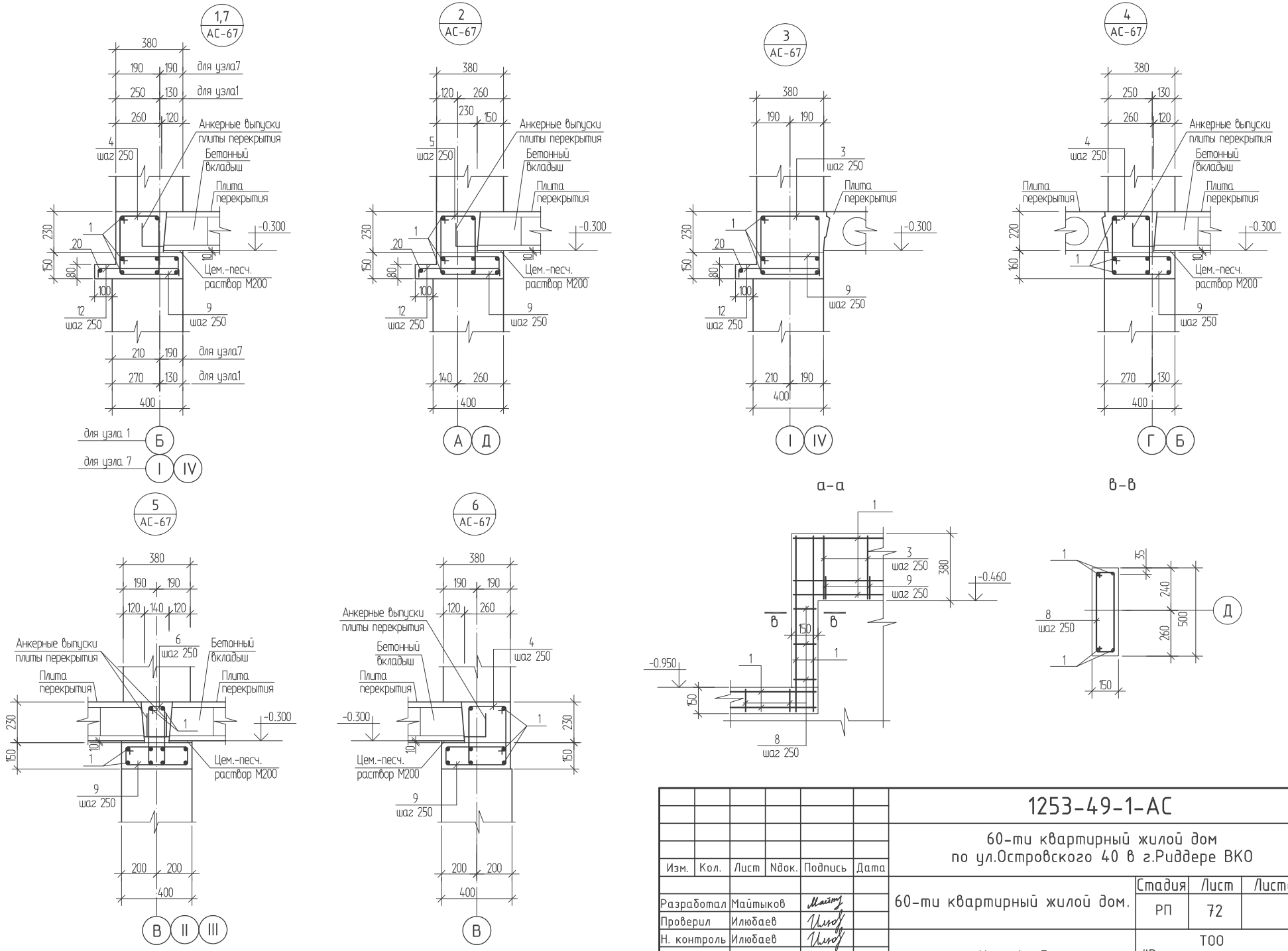

Изм.	Кол.	Лист	Nдок.	Подпись	Дата
Разработал		Майтыков			
Проверил		Илюбаев			
Н. контроль		Илюбаев			

1253-49-1-АС

60-ти квартирный жилой дом
по ул.Островского 40 в г.Риддере ВКО

60-ти квартирный жилой дом.

Стадия	Лист	Листов
РП	72	

Узлы 1 ÷ 7

ТОО "Востокагропромпроект" г.Усть-Каменогорск

Взамен инв. N

Подпись и дата

Инв. N подл.

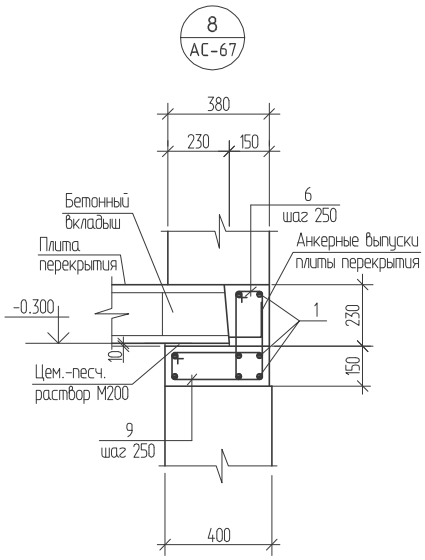

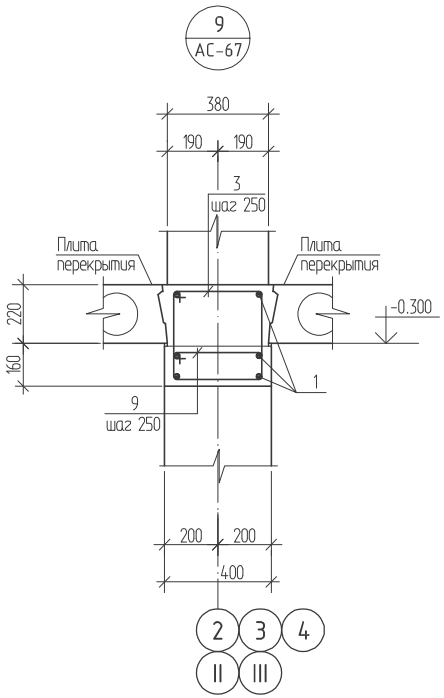

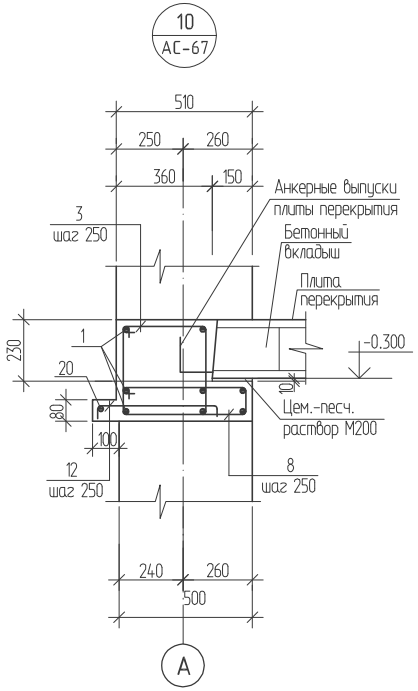

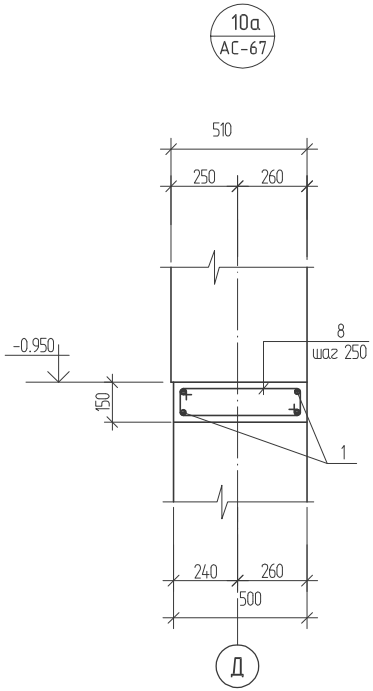

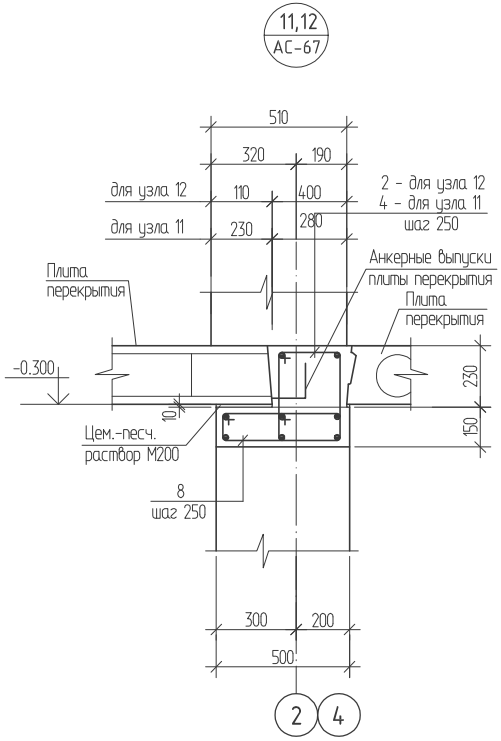

Деталь установки изделия закладного МН1

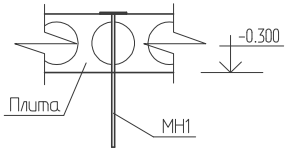

Изм.	Кол.	Лист	Nдок.	Подпись	Дата	1253-49-1-АС
						60-ти квартирный жилой дом по ул.Островского 40 в г.Риддере ВКО
Разработал		Майтыков				60-ти квартирный жилой дом. Стадия: РП; Лист: 73; Листов:
Проверил		Илюбаев				
Н. контроль		Илюбаев				Узлы 8 ÷ 12
						ТОО "Востокагропромпроект" г.Усть-Каменогорск

Взамен инв. N

Подпись и дата

Инв. N подл.

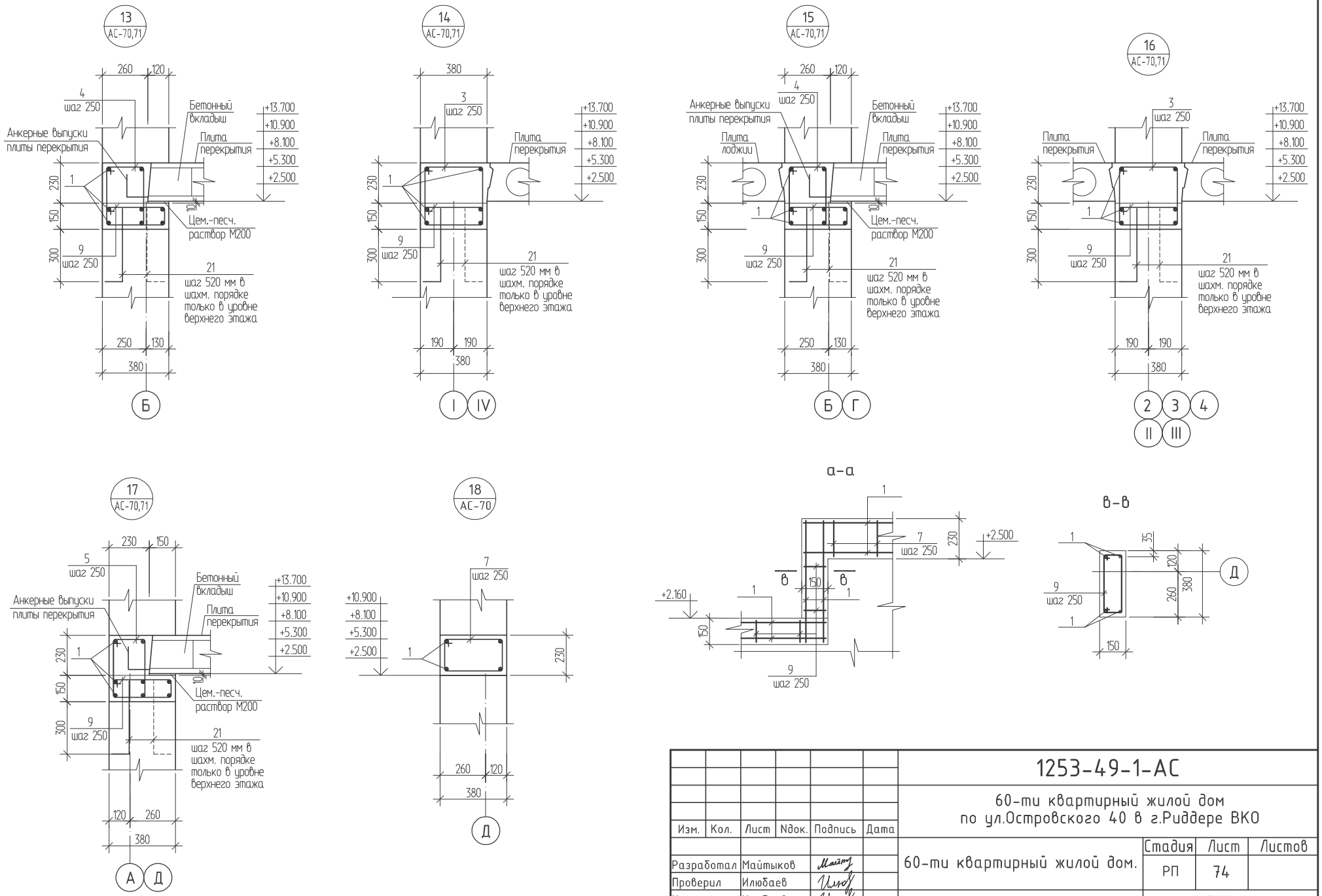

Изм.	Кол.	Лист	Nдок.	Подпись	Дата
Разработал		Майтыков			
Проверил		Илюбаев			
Н. контроль		Илюбаев			

1253-49-1-АС

60-ти квартирный жилой дом
по ул.Островского 40 в г.Риддере ВКО

60-ти квартирный жилой дом.

Стадия	Лист	Листов
РП	74	

Узлы 13 ÷ 18

ТОО "Востокагропромпроект" г.Усть-Каменогорск

Взамен инв. N

Подпись и дата

Инв. N подл.

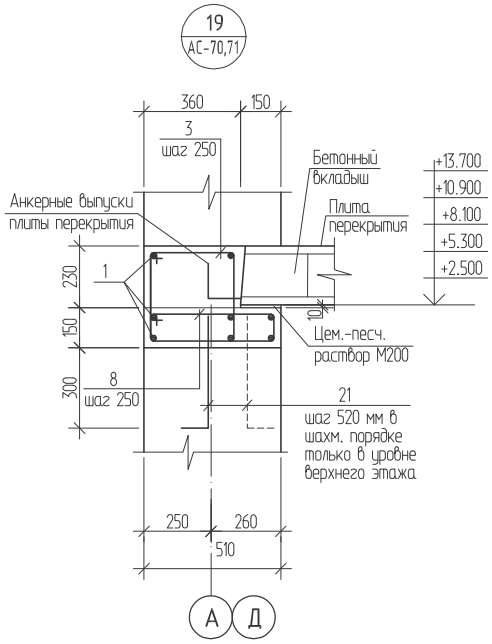

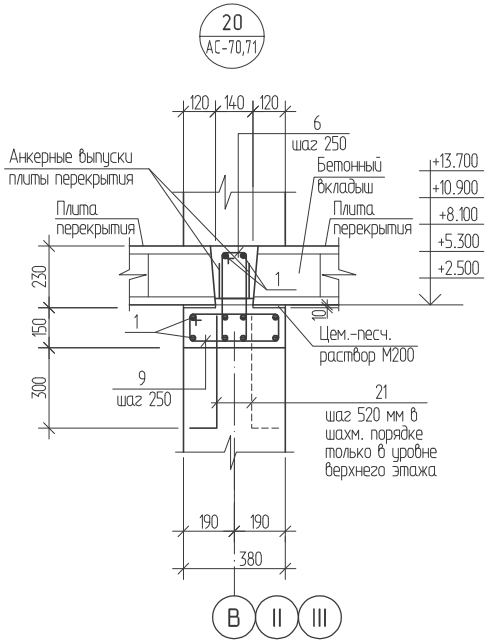

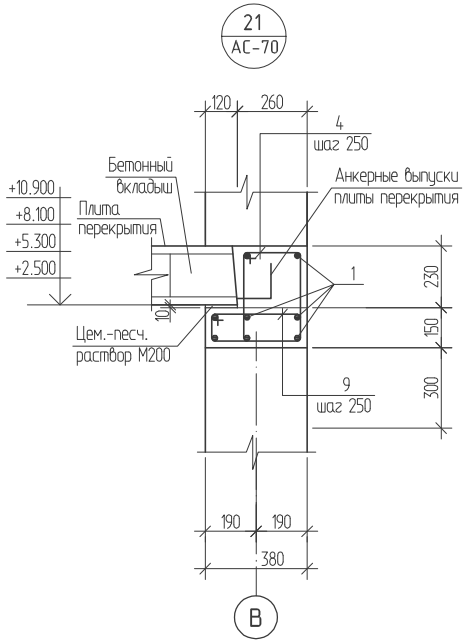

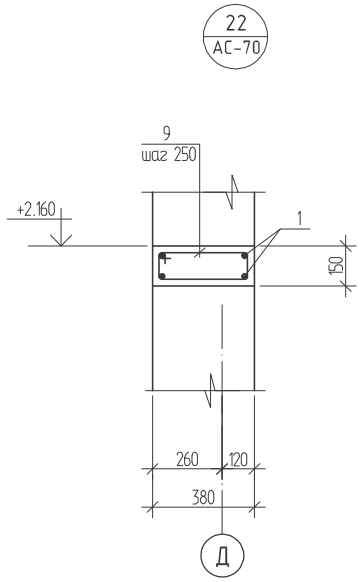

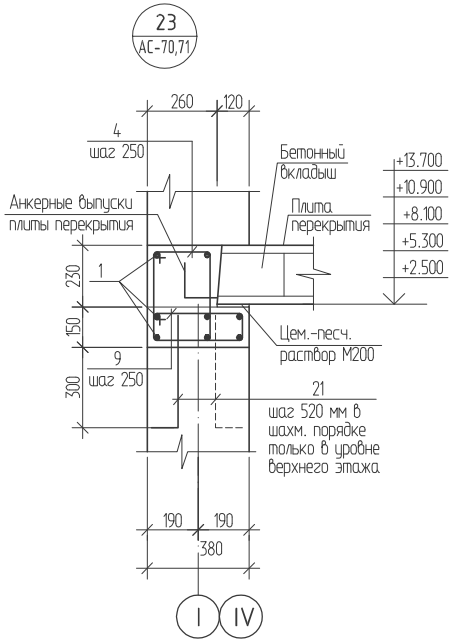

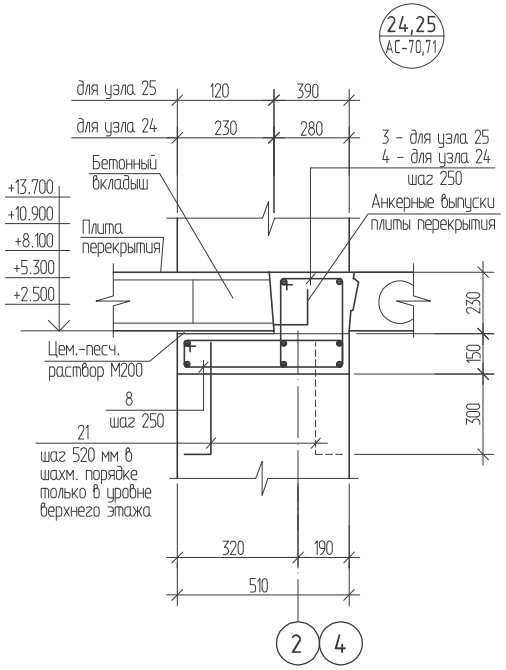

Деталь установки анкера для крепления мауэрлата

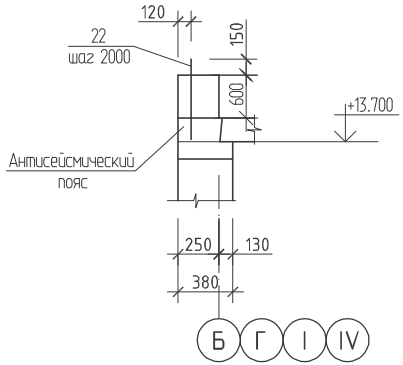

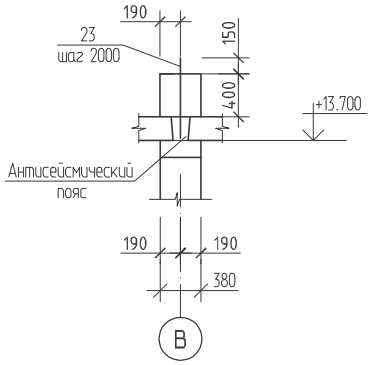

Изм.	Кол.	Лист	Nдок.	Подпись	Дата
Разработал		Майтыков			
Проверил		Илюбаев			
Н. контроль		Илюбаев			

1253-49-1-АС

60-ти квартирный жилой дом
по ул.Островского 40 в г.Риддере ВКО

60-ти квартирный жилой дом.

Стадия	Лист	Листов
РП	75	

Узлы 19 ÷ 25

ТОО "Востокагропромпроект" г.Усть-Каменогорск

Взамен инв. N

Подпись и дата

Инв. N подл.

26
АС-70,71

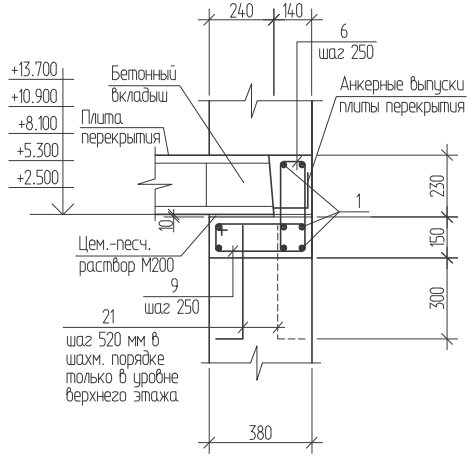

Деталь устройства антисейсмического пояса над оконными проемами

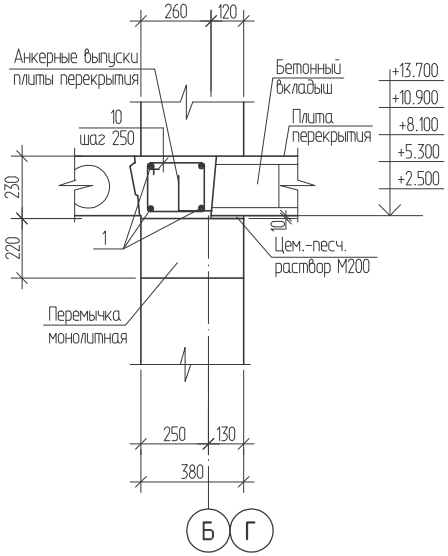

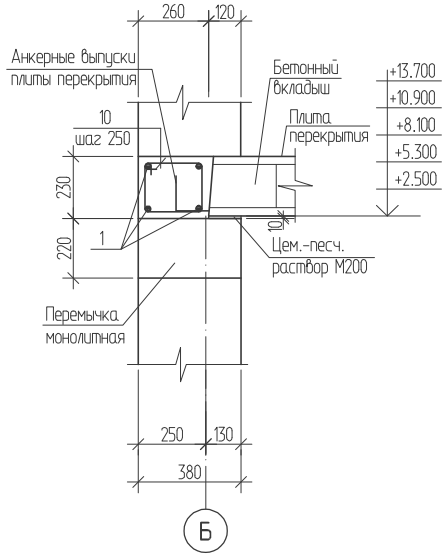

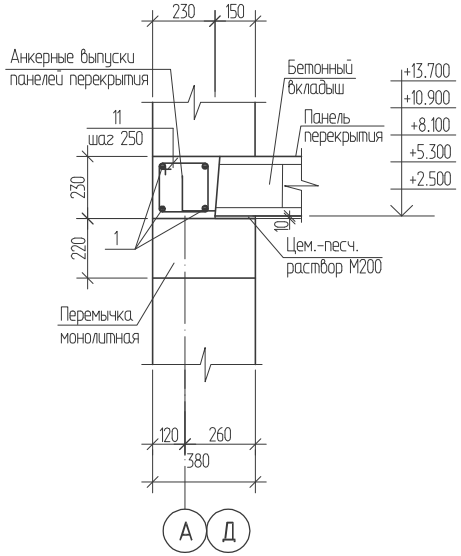

Деталь устройства опорного участка в месте выполнения монолитной перемычки

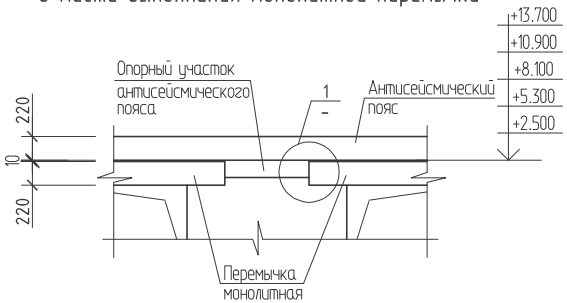

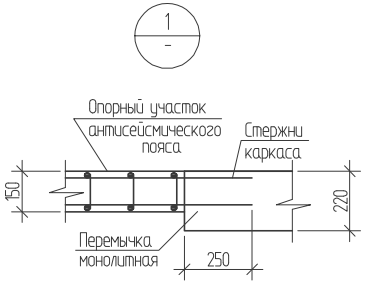

Изм.	Кол.	Лист	Nдок.	Подпись	Дата	1253-49-1-АС
						60-ти квартирный жилой дом по ул.Островского 40 в г.Риддере ВКО
Разработал		Майтыков				60-ти квартирный жилой дом. Узел 26. Деталь устройства антисейсмического пояса над оконными проемами
Проверил		Илюбаев				Стадия: РП; Лист: 76; Листов:
Н. контроль		Илюбаев				ТОО "Востокагропромпроект" г.Усть-Каменогорск

Взамен инв. N

Подпись и дата

Инв. N подл.

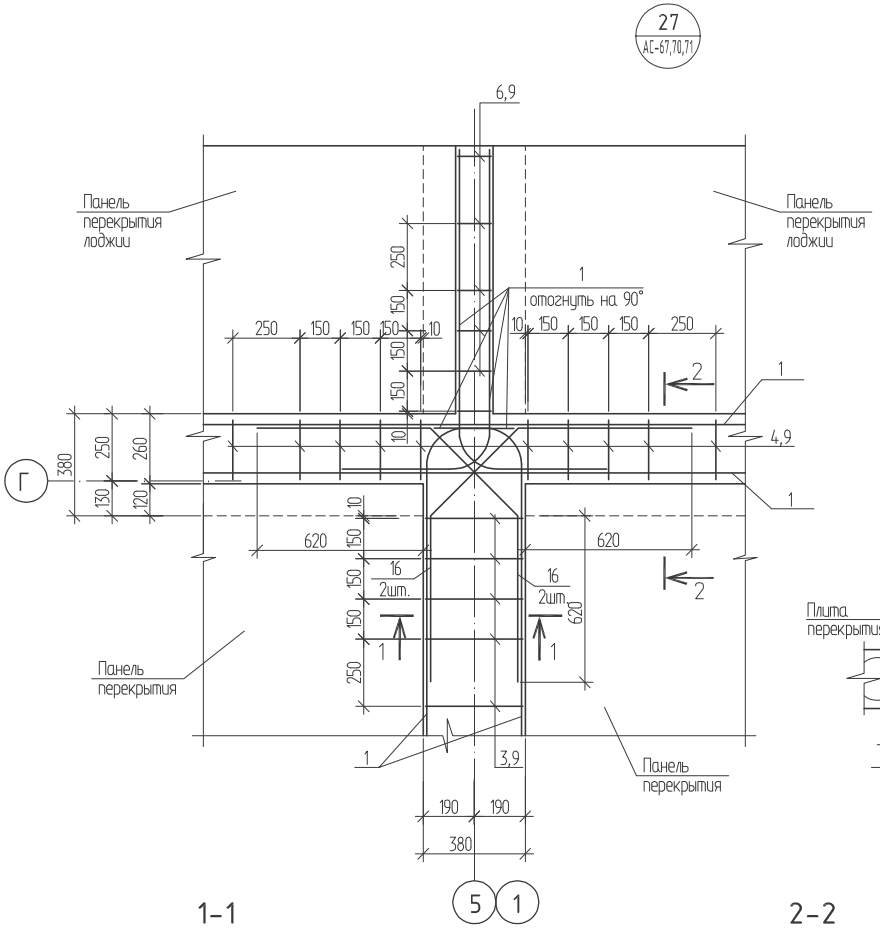

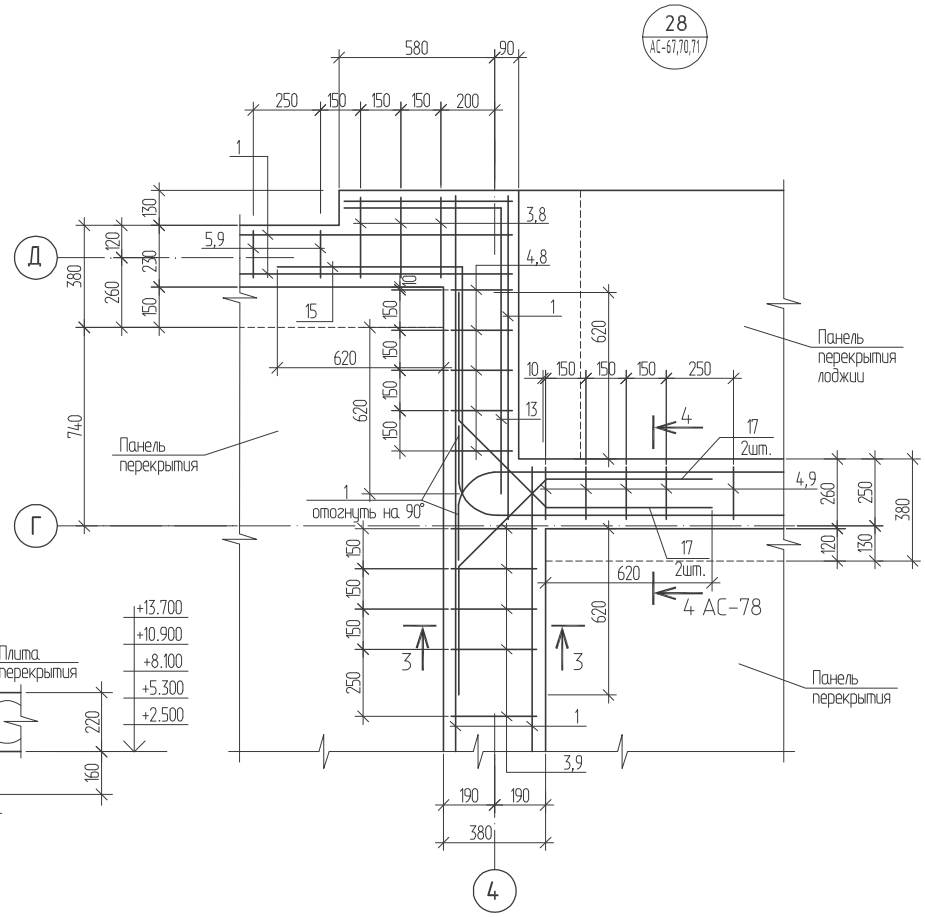

3-3

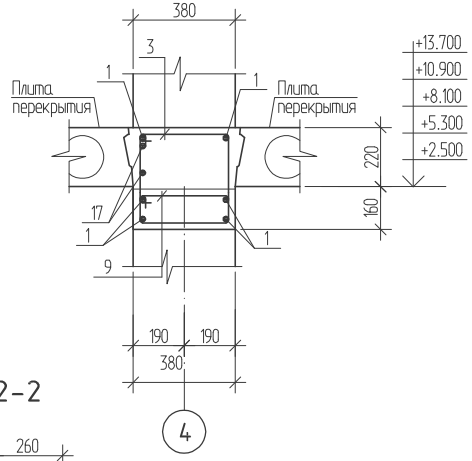

1-1

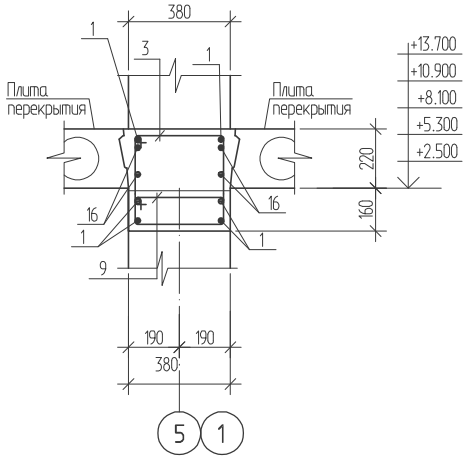

2-2

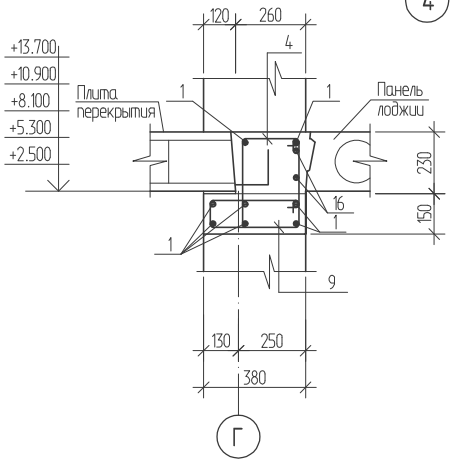

Изм.	Кол.	Лист	Nдок.	Подпись	Дата	1253-49-1-АС		
						60-ти квартирный жилой дом по ул.Островского 40 в г.Риддере ВКО		
Разработал		Майтыков				60-ти квартирный жилой дом.	Стадия	Лист	Листов
Проверил		Илюбаев					РП	77	
Н. контроль		Илюбаев				Узел 27, 28	ТОО "Востокагропромпроект" г.Усть-Каменогорск		

Взамен инв. N

Подпись и дата

Инв. N подл.

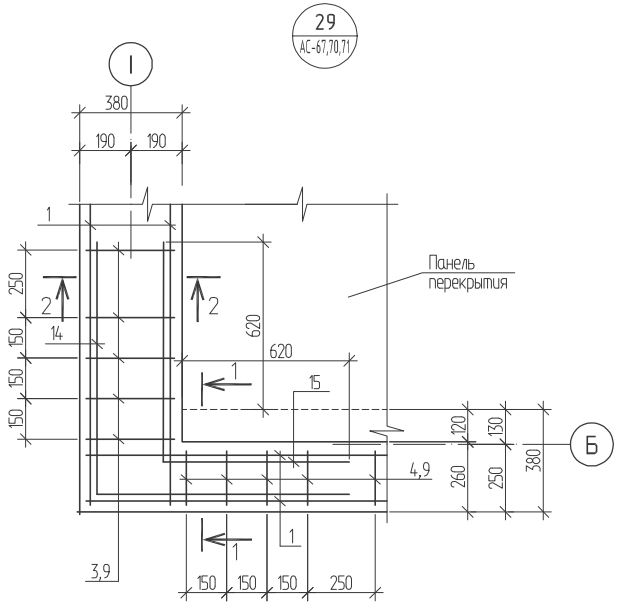

1-1

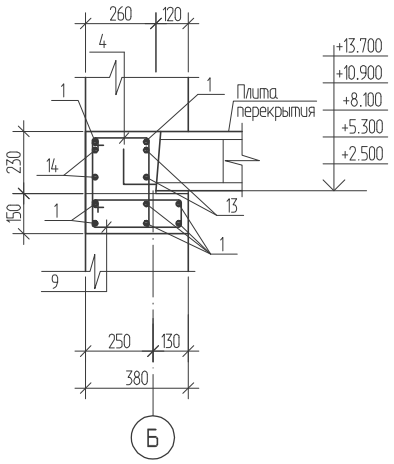

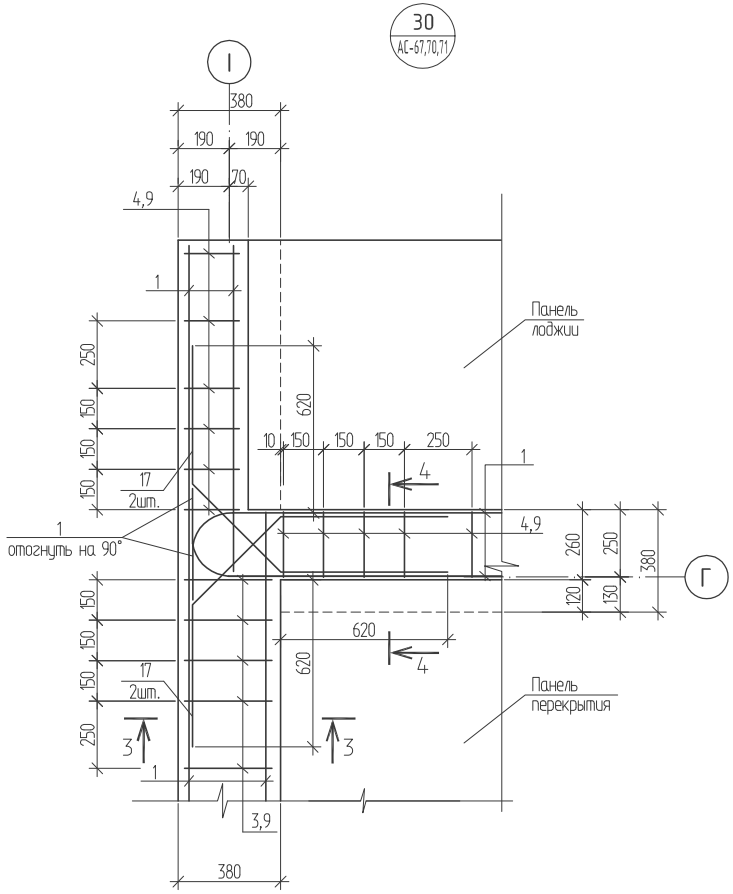

4-4

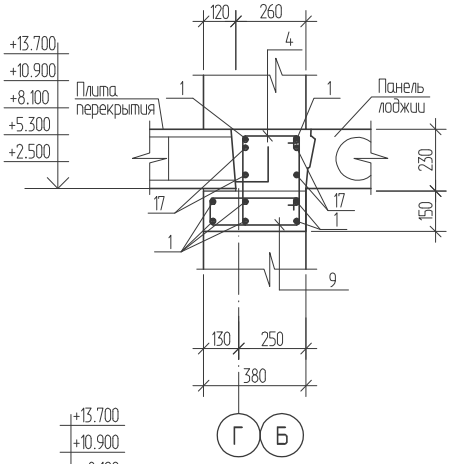

2-2

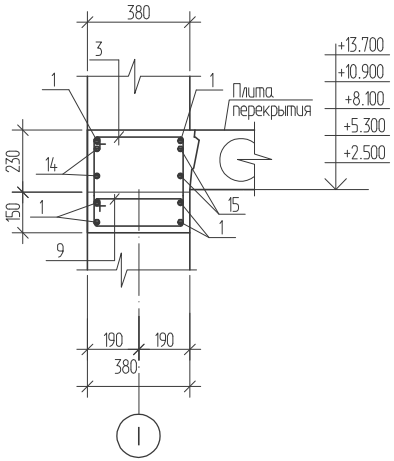

3-3

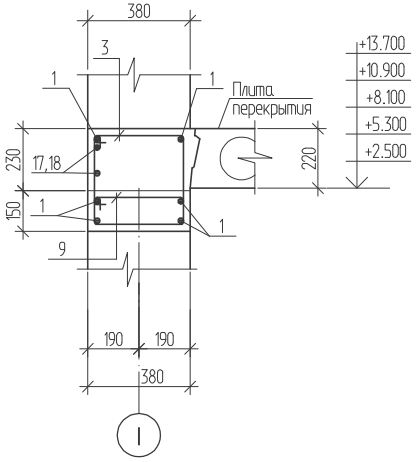

						1253-49-1-АС		
						60-ти квартирный жилой дом по ул.Островского 40 в г.Риддере ВКО		
Изм.	Кол.	Лист	Nдок.	Подпись	Дата			
Разработал		Майтыков				60-ти квартирный жилой дом.	Стадия	Лист	Листов
Проверил		Илюбаев					РП	78	
Н. контроль		Илюбаев				Узел 29, 30	ТОО "Востокагропромпроект" г.Усть-Каменогорск		

Взамен инв. N

Подпись и дата

Инв. N подл.

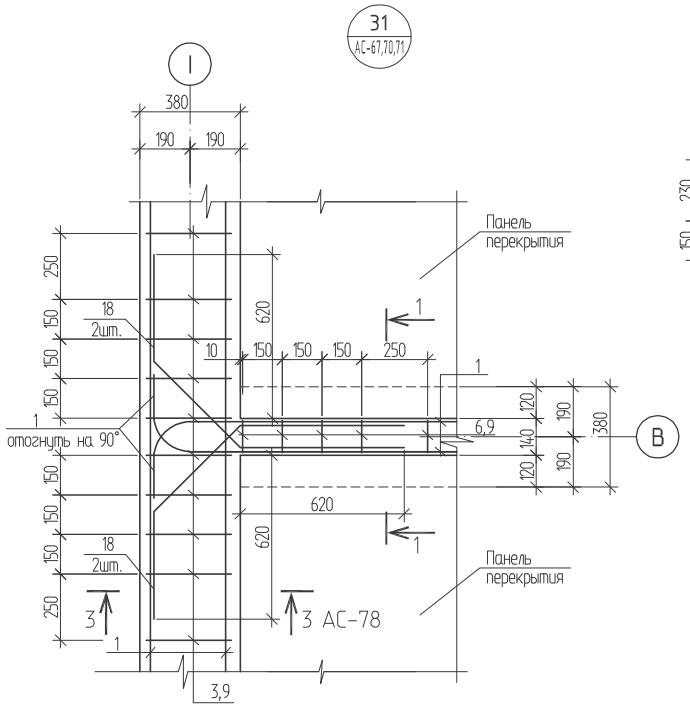

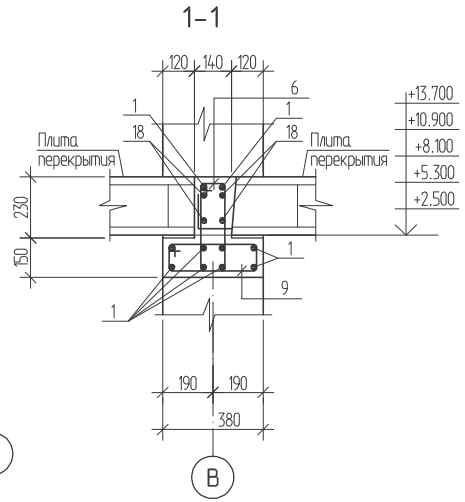

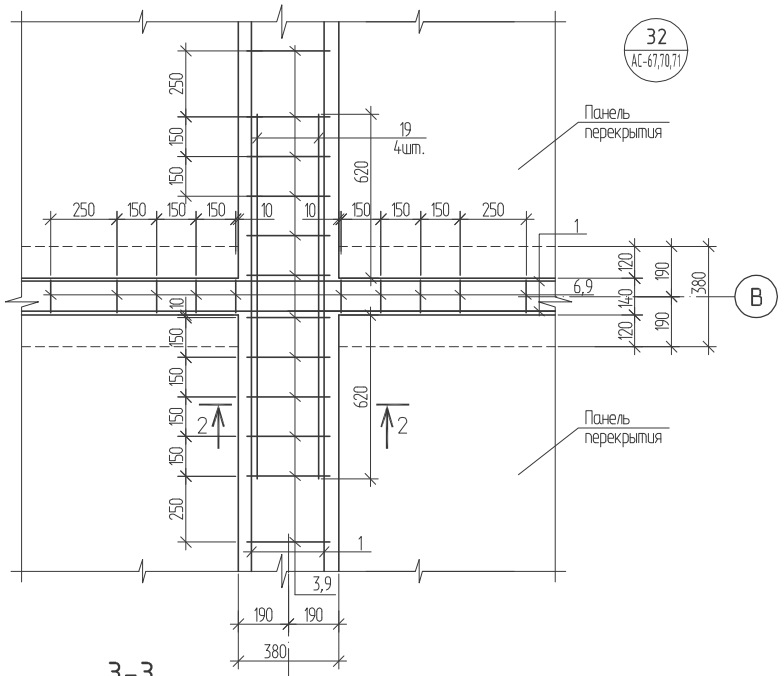

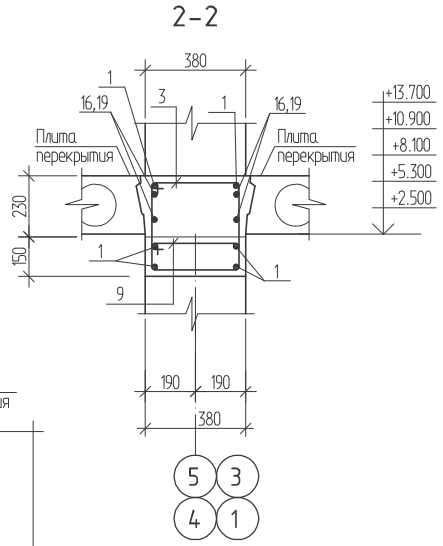

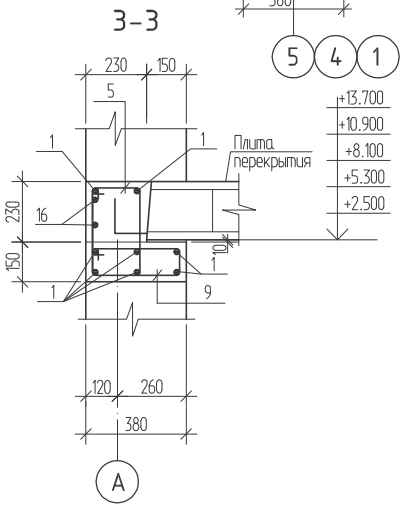

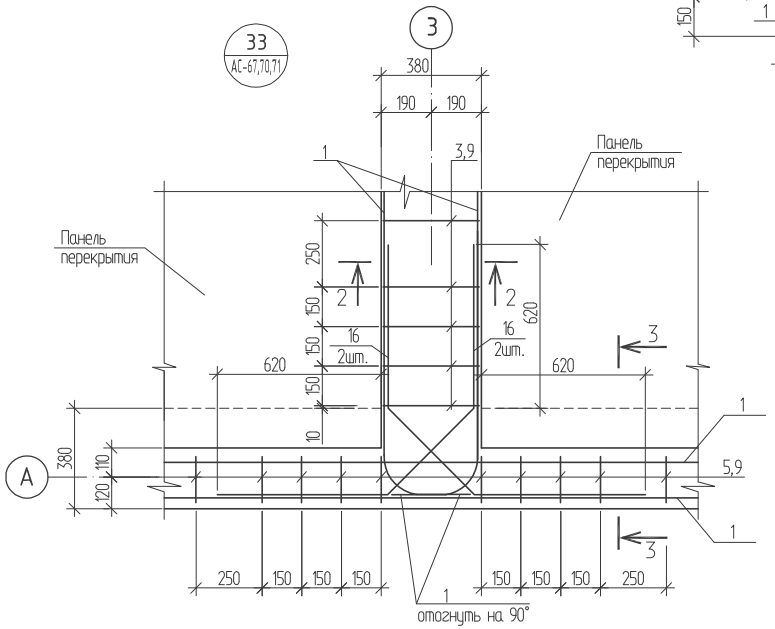

						1253-49-1-АС		
						60-ти квартирный жилой дом по ул.Островского 40 в г.Риддере ВКО		
Изм.	Кол.	Лист	Nдок.	Подпись	Дата			
Разработал		Майтыков				60-ти квартирный жилой дом.	Стадия	Лист	Листов
Проверил		Илюбаев					РП	79	
Н. контроль		Илюбаев				Узлы 31 ÷ 33	ТОО "Востокагропромпроект" г.Усть-Каменогорск		

Взамен инв. N

Подпись и дата

Инв. N подл.

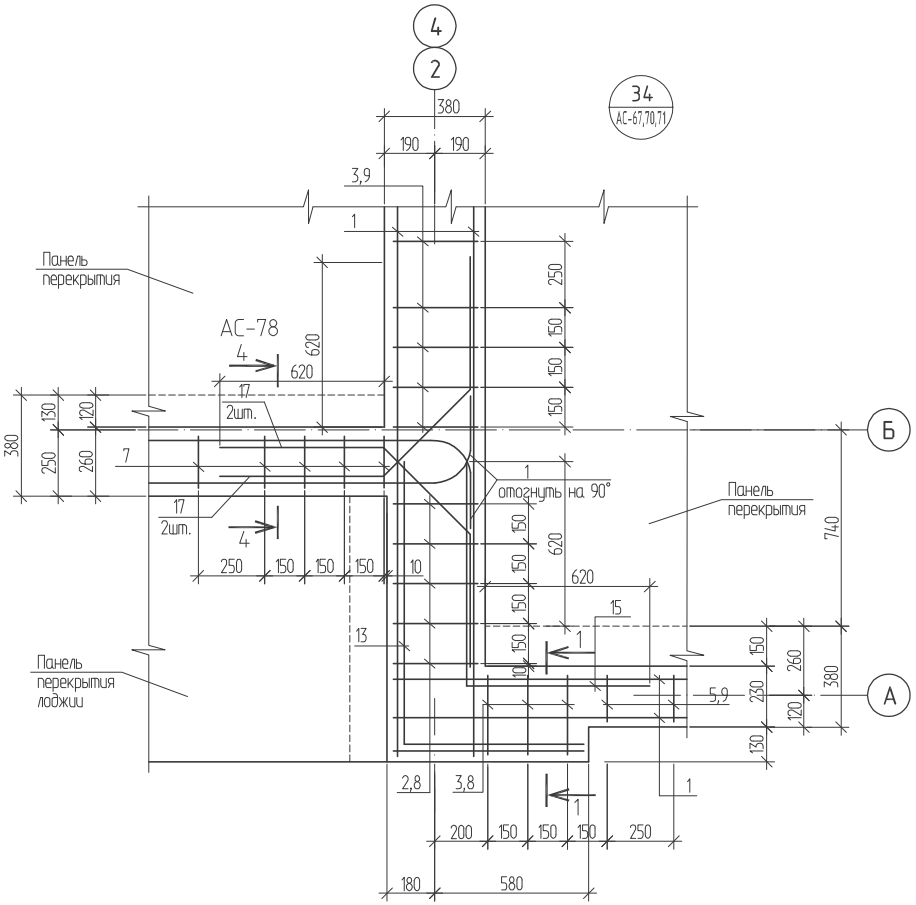

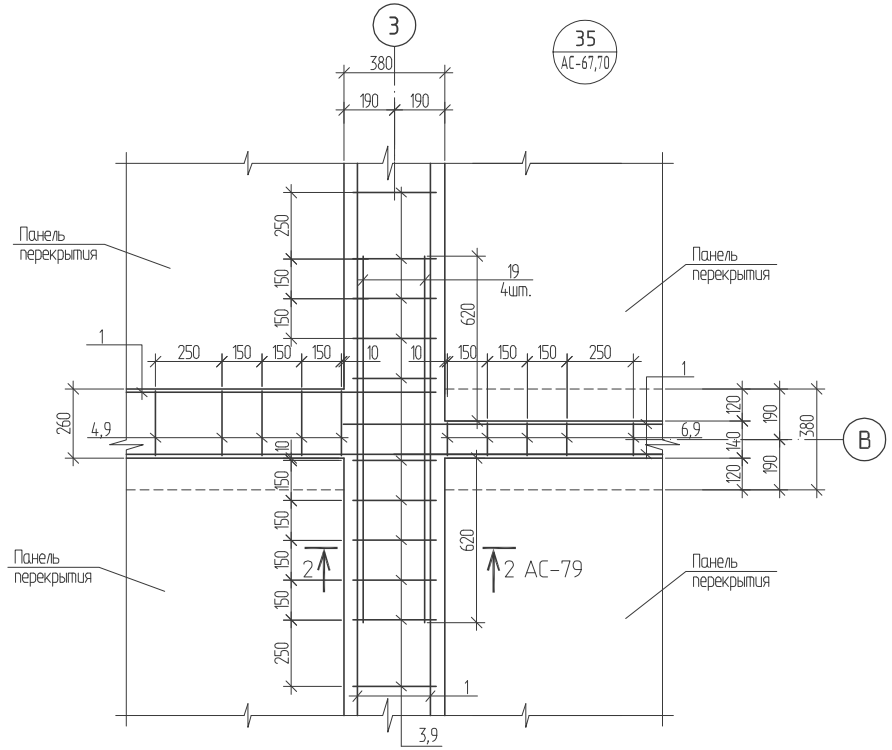

1-1

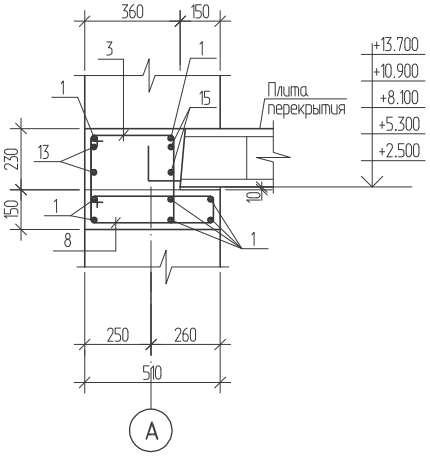

Изм.	Кол.	Лист	Nдок.	Подпись	Дата	1253-49-1-АС		
						60-ти квартирный жилой дом по ул.Островского 40 в г.Риддере ВКО		
Разработал	Майтыков					60-ти квартирный жилой дом.	Стадия	Лист	Листов
Проверил	Илюбаев						РП	80	
Н. контроль	Илюбаев					Узел 34, 35	ТОО "Востокагропромпроект" г.Усть-Каменогорск		

Взамен инв. N

Подпись и дата

Инв. N подл.

Спецификация элементов к схеме расположения плит перекрытия

Поз.	Обозначение	Наименование	Кол-во на исполнение на отм. -0.300				Кол-во на исполнение на отм. +2.500				Кол-во на исполнение на отм.+5.300,+8.100,+10.900				Кол-во на исполнение на отм. +13.700				Масса ед. кг	Примеч.
			I-II	II-III	III-IV	Всего	I-II	II-III	III-IV	Всего	I-II	II-III	III-IV	Всего	I-II	II-III	III-IV	Всего		
		Плита перекрытия																		
П1	АС-85	ПК 72.15-8АтVТ-а	6	6	6	18	6	6	6	18	6	6	6	18	7	7	7	21	3325	
П2	серия 1.141.1-19с/85 вып.0,2	ПК63.15-8АтVт-С8а	11	11	11	33	11	11	11	33	11	11	11	33	11	11	11	33	2975	
П3	серия 1.141.1-19с/85 вып.0,2	ПК63.12-8АтVт-С8а	9	9	9	27	9	9	9	27	9	9	9	27	9	9	9	27	2250	
П4	серия 1.141.1-22с вып.0,2	ПК8-36.10-С8а	2	2	2	6	2	2	2	6	2	2	2	6	2	2	2	6	1075	F50
П5	АС-86	ПК 72.10-8АтVТ-а	2	2	2	6	2	2	2	6	2	2	2	6	2	2	2	6		F50
К1	серия 1.238-1 вып.2	Козырек входа КВ 18.22-Т	-	-	-	-	1	1	1	3	-	-	-	-	-	-	-	-	1050	
К2	серия 1.238-1 вып.2	Козырек входа КВ 18.16-Т	-	-	-	-	1	1	1	3	-	-	-	-	-	-	-	-	750	
Ум1	АС-84	Участок монолитный Ум1	-	-	-	-	-	-	-	-	-	-	-	-	1	1	1	3		
Ум2	АС-84, прим. п.7	Участок монолитный Ум2	20.7	20.7	20.7	62.1	20.7	20.7	20.7	62.1	20.7	20.7	20.7	62.1	20.7	20.7	20.7	62.1		п.м.
Ум3	АС-84	Участок монолитный Ум3	18.9	18.9	18.9	56.7	18.9	18.9	18.9	56.7	18.9	18.9	18.9	56.7	18.9	18.9	18.9	56.7		п.м.
Ум4	АС-84, прим. п.7	Участок монолитный Ум4	6.0	6.0	6.0	18.0	6.0	6.0	6.0	18.0	6.0	6.0	6.0	18.0	6.0	6.0	6.0	18.0		п.м.
МН1	АС-83	Изделие закладное МН1	6	6	6	-	-	-	-	-	-	-	-	-	-	-	-	-	0.78	
	ГОСТ 10704-91*	Гильза ∅76х2 L=200	12	12	12	36	12	12	12	36	12	12	12	36	-	-	-	-	0.73	прим. п.10

1. Плиты перекрытий устанавливать на опорный участок антисейсмического пояса по слою свежеуложенного цементно-песчаного раствора марки М200 толщиной 10 мм.
2. Боковые грани плит покрытий должны иметь шпоночную поверхность.
3. Швы и шпонки между плитами тщательно очистить от строительного мусора и замонолитить цементно-песчаным раствором М200.
4. Отверстия в плитах перекрытия, шириной до 150 мм, выполнить по месту, в соответствии с чертежами ОВ и ВК, без нарушения несущих ребер плит.
5. В кладке, под мауэрлатом, имеющей высоту более 400 мм над верхним перекрытием заложить анкерующие стержни АС-1 (2 шт. на 1п.м. стены в шахматном порядке), смотри узел 53 серии 2.130-6с вып.1. Спецификацию на АС-1 смотри на листе АС-82.
6. Для крепления мауэрлата заложить анкерующие стержни АС-3, АС-4 с шагом 2000 мм. Спецификацию на АС-3, АС-4 смотри на листе АС-82. Деталь установки анкера для крепления мауэрлата смотри на листе АС-75.
7. Монолитный участок выполнять одновременно с устройством антисейсмического пояса.
8. Опорный участок антисейсмического пояса выполнять одновременно с устройством перемычек.
9. В спецификации элементов расход дан на один этаж.
10. В местах прохождения трубопроводов системы отопления через перекрытие заложить гильзы ∅76 L=200мм.

Изм.	Кол.	Лист	Nдок.	Подпись	Дата
Разработал		Майтыков		Майтыков	
Проверил		Илюбаев		Илюбаев	
Н. контроль		Илюбаев		Илюбаев	

1253-49-1-АС

60-ти квартирный жилой дом по ул.Островского 40 в г.Риддере ВКО

60-ти квартирный жилой дом.

Стадия	Лист	Листов
РП	81	

Спецификация элементов к схеме расположения плит перекрытия

ТОО "Востокагропромпроект" г.Усть-Каменогорск

Инв. N подл. | Подпись и дата | Взамен инв. N

Спецификация элементов антисейсмического пояса

Поз.	Обозначение	Наименование	Количество на исполнение на отм. -0.300	+2.500	+5.300	+8.100	+10.900	+13.700	Кол. Всего	Масса ед.,кг.	Примеч.
1	ГОСТ 5781-82*	Арматура ∅10AIII	3251.0	2934.9	2934.9	2934.9	2934.9	3005.2	17995.8	0.62	п.м.
2	ГОСТ 5781-82*	Арматура ∅ 6AI L=1520	32	-	-	-	-	-	32	0.34	см. Ведом. деталей
3	ГОСТ 5781-82*	Арматура ∅ 6AI L=1480	802	833	833	833	833	833	4967	0.33	см. Ведом. деталей
4	ГОСТ 5781-82*	Арматура ∅ 6AI L=1240	476	290	290	290	290	290	1926	0.28	см. Ведом. деталей
5	ГОСТ 5781-82*	Арматура ∅ 6AI L=1200	133	68	68	68	68	96	501	0.27	см. Ведом. деталей
6	ГОСТ 5781-82*	Арматура ∅ 6AI L=1020	290	290	290	290	290	340	1790	0.23	см. Ведом. деталей
7	ГОСТ 5781-82*	Арматура ∅ 6AI L=1180	-	22	22	22	22	-	88	0.26	см. Ведом. деталей
8	ГОСТ 5781-82*	Арматура ∅ 6AI L=1280	133	74	74	74	74	74	503	0.28	см. Ведом. деталей
9	ГОСТ 5781-82*	Арматура ∅ 6AI L=1020	1494	1282	1282	1282	1282	1282	7904	0.23	см. Ведом. деталей
10	ГОСТ 5781-82*	Арматура ∅ 6AI L=940	-	266	266	266	266	266	1330	0.21	см. Ведом. деталей
11	ГОСТ 5781-82*	Арматура ∅ 6AI L=880	-	74	74	74	74	74	370	0.20	см. Ведом. деталей
12	ГОСТ 5781-82*	Арматура ∅10AIII L=540	375	-	-	-	-	-	375	0.33	см. Ведом. деталей
13	ГОСТ 5781-82*	Арматура ∅12AIII L=1820	24	24	24	24	24	24	144	1.62	см. Ведом. деталей
14	ГОСТ 5781-82*	Арматура ∅12AIII L=1950	4	4	4	4	4	4	24	1.74	см. Ведом. деталей
15	ГОСТ 5781-82*	Арматура ∅12AIII L=1440	28	28	28	28	28	28	168	1.28	см. Ведом. деталей
16	ГОСТ 5781-82*	Арматура ∅12AIII L=1740	40	40	40	40	40	40	240	1.55	см. Ведом. деталей
17	ГОСТ 5781-82*	Арматура ∅12AIII L=1620	56	56	56	56	56	56	336	1.44	см. Ведом. деталей
18	ГОСТ 5781-82*	Арматура ∅12AIII L=1500	8	8	8	8	8	8	48	1.34	см. Ведом. деталей
18а	ГОСТ 5781-82*	Арматура ∅12AIII L=1450	24	24	24	24	24	24	144	1.29	см. Ведом. деталей
19	ГОСТ 5781-82*	Арматура ∅12AIII L=1380	44	44	44	44	44	44	264	1.23	
20	ГОСТ 5781-82*	Арматура ∅ 6AI	90.2	-	-	-	-	-	90.2	0.22	п.м.
		Материалы: Бетон кл. В15	47.3	41.5	41.5	41.5	41.5	41.0	254.3		$м^3$

Ведомость расхода стали на элемент, кг

Марка элемента	Изделия арматурные. Арматура класса А-III ГОСТ 5781-82* ∅10	∅12	∅16	Итого	А-I ГОСТ 5781-82* ∅6	∅12	Итого	Всего
Антисейсмический пояс на отм. -0.300	2139.4	551.9	248.9	2940.2	912.1	-	912.1	3852.3
Антисейсмический пояс на отм. +2.500	1819.6	320.1	-	2139.7	833.1	-	833.1	2972.8
Антисейсмический пояс на отм. +5.300	1819.6	320.1	-	2139.7	833.1	-	833.1	2972.8
Антисейсмический пояс на отм. +8.100	1819.6	320.1	-	2139.7	833.1	-	833.1	2972.8
Антисейсмический пояс на отм. +10.900	1819.6	320.1	-	2139.7	833.1	-	833.1	2972.8
Антисейсмический пояс на отм. +13.700	1863.2	320.1	-	2183.3	961.8	100.8	1062.6	3245.9
Общий расход:	11281.0	2152.4	248.9	13682.3	5170.3	100.8	5271.1	18953.4

1. В ведомости расхода стали на элемент дан расход на выпуски из антисейсмического пояса на отм. -0.300. Спецификацию элементов на выпуски смотри лист АС-69.
2. Ведомость деталей смотри на листе АС-83.

Спецификация элементов антисейсмического пояса на отм. +13.700

Поз.	Обозначение	Наименование	Кол.	Масса ед.,кг.	Примеч.
	АС-83	Анкер АС-1	206	0.19	прим. 5 АС-81
21	АС-83	Анкер АС-2	610	0.13	
22	АС-83	Анкер АС-3	76	0.93	
23	АС-83	Анкер АС-4	36	0.75	

Изм.	Кол.	Лист	Nдок.	Подпись	Дата
Разработал		Майтыков		Майту	
Проверил		Илюбаев		Илю	
Н. контроль		Илюбаев		Илю	

1253-49-1-АС

60-ти квартирный жилой дом по ул.Островского 40 в г.Риддере ВКО

60-ти квартирный жилой дом.

Стадия	Лист	Листов
РП	82	

Спецификация элементов антисейсмического пояса

ТОО "Востокагропромпроект" г.Усть-Каменогорск

Взамен инв. N | Подпись и дата | Инв. N подл.

Ведомость деталей

Поз.	Эскиз
2	440; 320; 420; 340
3	420; 320; 420; 320
4	300; 320; 420; 200
5	280; 320; 420; 180
6	190; 320; 420; 90
7	420; 170; 320; 270
8	550; 90; 450; 190
9	420; 90; 320; 190
10	300; 170; 200; 270
11	270; 170; 170; 270
12	460; 40; 40
13	1105; 715
14	975; 975

Ведомость деталей

Поз.	Эскиз
15	795; 645
16	620; 135ш; 500; 135ш; 620
17	620; 135ш; 500; 135ш; 500
18	380; 135ш; 500; 135ш; 620
18а	620; 135ш; 330; 135ш; 500

Анкер АС-1

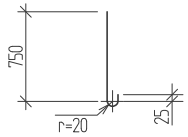

Анкер АС-2

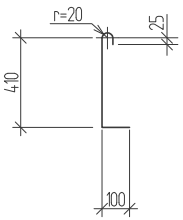

Анкер АС-3, АС-4

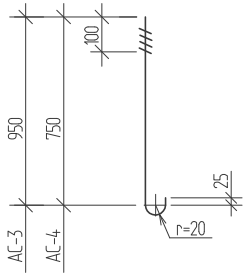

Спецификация элементов

Поз.	Обозначение	Наименование	Кол.	Примеч.
		Анкер АС-1		
		Стержень ∅6AI ГОСТ 5781-82*, L=840	1	0.19 кг
		Анкер АС-2		
		Стержень ∅6AI ГОСТ 5781-82*, L=600	1	0.13 кг
		Анкер АС-3		
		Стержень ∅12AI ГОСТ 5781-82*, L=1040	1	0.93 кг
		Анкер АС-4		
		Стержень ∅12AI ГОСТ 5781-82*, L=840	1	0.75 кг
		Изделие закладное МН1		0.78 кг
1		Пластина -6х100 ГОСТ103-76*, L=100	1	0.47 кг
2		Стержень ∅10AI ГОСТ 5781-82*, L=500	1	0.31 кг

Изделие закладное МН1

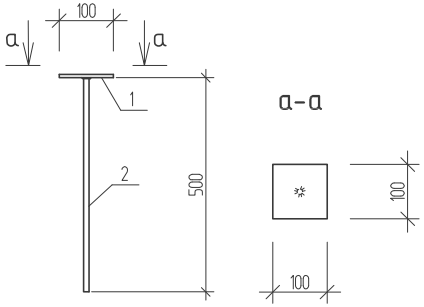

1. Концы гнутых хомутов должны быть загнуты вокруг продольной арматуры и заведены вглубь сечения на длину не менее 8 см.

Изм.	Кол.	Лист	Nдок.	Подпись	Дата	1253-49-1-АС		
						60-ти квартирный жилой дом по ул.Островского 40 в г.Риддере ВКО		
Разработал		Майтыков				60-ти квартирный жилой дом.	Стадия: РП	Лист: 83 / Листов:
Проверил		Илюбаев						
Н. контроль		Илюбаев				Ведомость деталей. Анкер АС-1 ÷ АС-4. Изделие закладное МН1	ТОО "Востокагропромпроект" г.Усть-Каменогорск	

Взамен инв. N | Подпись и дата | Инв. N подл.

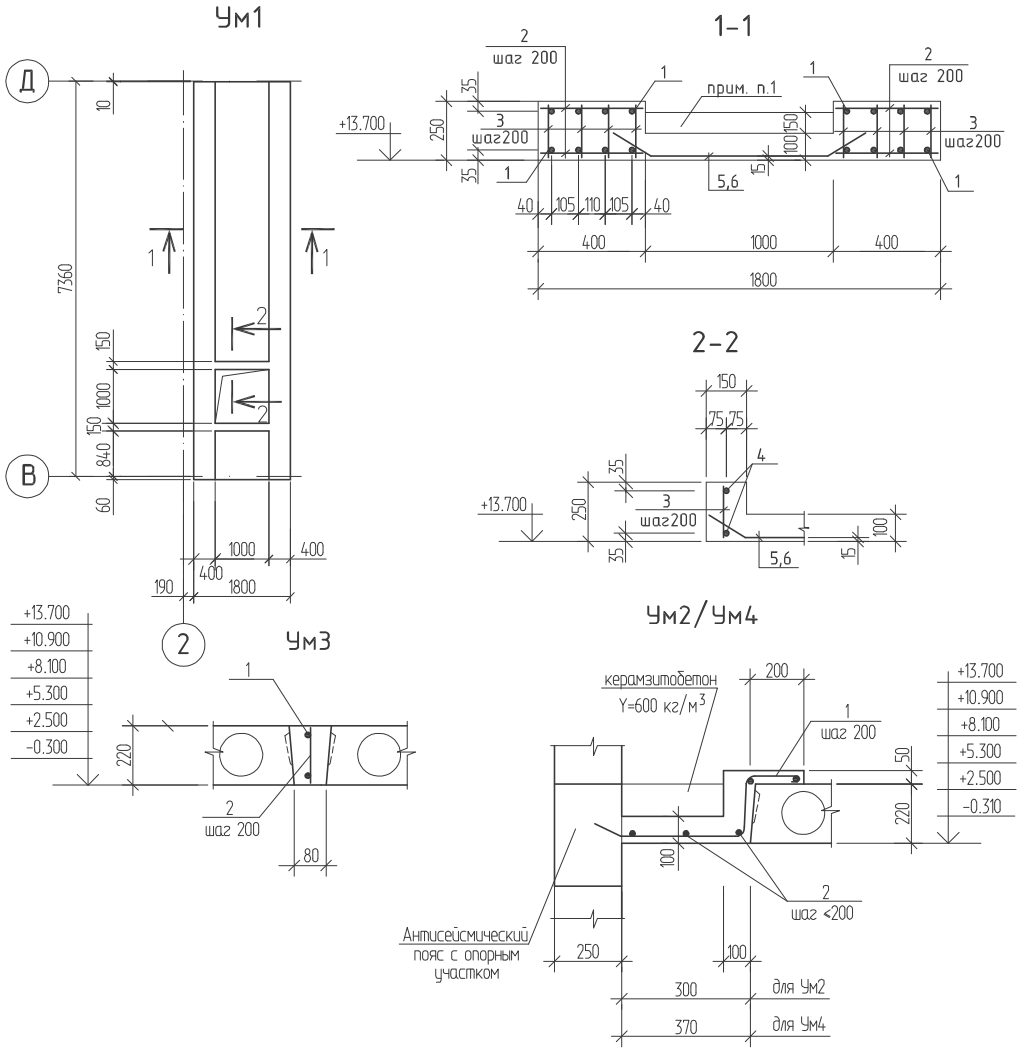

Спецификация элементов участка монолитного Ум1 ÷ Ум4

Поз.	Обозначение	Наименование	Кол.	Масса ед.,кг.	Примеч.
		Ум1			
		Сборочные единицы			
1	ГОСТ 5781-82*	⌀ 28AIII L=7390	16	35.70	
2	ГОСТ 5781-82*	⌀ 10AI L=380	148	0.24	
3	ГОСТ 5781-82*	⌀ 12AI L=230	240	0.20	
4	ГОСТ 5781-82*	⌀ 18AIII L=1700	4	3.40	
5	ГОСТ 23279-2012	4С $\frac{5Врl-100}{5Врl-100}$ 150x525 $\frac{25}{250}$	1	21.27	
6	ГОСТ 23279-2012	4С $\frac{5Врl-100}{5Врl-100}$ 150x 95 $\frac{25}{250}$	1	3.94	
		Материалы: Бетон кл. В25	2.17		$м^3$
		Легкий бетон γ=600кг/м³	0.73		$м^3$
		Ум2	1п.м.		
		Сборочные единицы:			
1	ГОСТ 5781-82*	⌀10AIII ℓ=930	5	0.58	
2	ГОСТ 5781-82*	⌀ 6AI ℓ=1000	5	0.222	
		Материалы: Бетон кл. В20	0.06		$м^3$
		Керамзитобетон γ=600кг/м³	0.02		$м^3$
		Ум3	1п.м.		
		Сборочные единицы:			
1	ГОСТ 5781-82*	⌀10AIII ℓ=1000	2	0.62	
2	ГОСТ 5781-82*	⌀6AI ℓ=200	5	0.044	
		Материалы: Бетон кл. В20	0.02		$м^3$
		Ум4	1п.м.		
		Сборочные единицы:			
1	ГОСТ 5781-82*	⌀10AIII ℓ=1000	5	0.62	
2	ГОСТ 5781-82*	⌀6AI ℓ=1000	5	0.222	
		Материалы: Бетон кл. В20	0.06		$м^3$
		Легкий бетон γ=600кг/м³	0.03		$м^3$

1. Корытообразные выемки монолитных участков заполнить керамзитобетоном γ=600кг/м³.

Ведомость расхода стали на элемент, кг

Марка элемента	Изделия арматурные											Всего
	Арматура класса											
	AIII				AI				BpI			
	ГОСТ 5781-82*				ГОСТ 5781-82*				ГОСТ 6727-80*			
	⌀ 10	⌀ 18	⌀ 28	Итого	⌀6	⌀10	⌀12	Итого	⌀5		Итого	
Участок монолитный Ум1	-	13.60	571.20	584.80	-	35.52	48.00	83.52	25.21		25.21	693.53
Участок монолитный Ум2	2.90	-	-	2.90	1.11	-	-	1.11	-		-	4.01
Участок монолитный Ум3	1.24	-	-	1.24	0.22	-	-	0.22	-		-	1.46
Участок монолитный Ум4	3.10	-	-	3.10	1.11	-		1.11		-		4.21

Изм.	Кол.	Лист	Nдок.	Подпись	Дата
Разработал		Майтыков			
Проверил		Илюбаев			
Н. контроль		Илюбаев			

1253-49-1-АС

60-ти квартирный жилой дом по ул.Островского 40 в г.Риддере ВКО

60-ти квартирный жилой дом.

Стадия	Лист	Листов
РП	84	

Участок монолитный Ум1 ÷ Ум4

ТОО "Востокагропромпроект" г.Усть-Каменогорск

Взамен инв. N | Подпись и дата | Инв. N подл.

ПК 72.15-8А$_{T}$VT-а

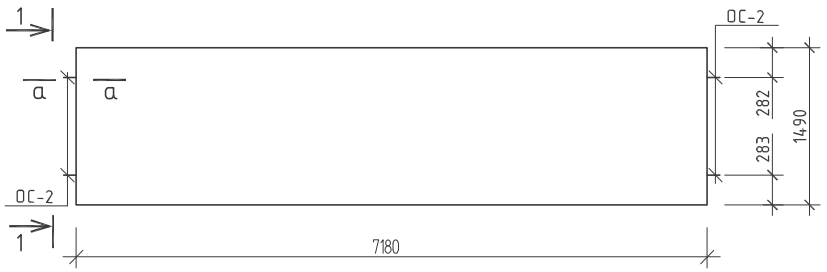

Спецификация элементов ПК 72.15-8А$_{T}$VT-а

Поз.	Обозначение	Наименование	Кол.	Примеч.
		ПК 72.15-8А$_{T}$VT-а		
		Сборочные единицы		
	серия 1.090.1-1 вып.5-1	Плита перекрытия ПК 72.15-8А$_{T}$VT		
		Дополнительные сборочные единицы		
ОС-2	серия 1.141.1-22с вып.4	Стержень ОС-2	6	0.24кг

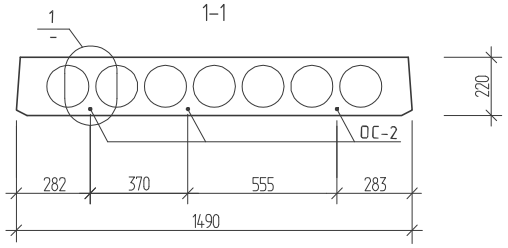

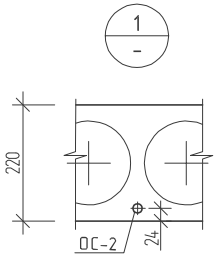

Ведомость расхода стали на дополнительные изделия, кг

Марка элемента	Изделия арматурные				Всего
	Арматура класса				
	AIII				
	ГОСТ 5781-82*				
	⌀8			Итого	
ПК 72.15-8А$_{T}$VT-а	1.44			1.44	1.44

а-а

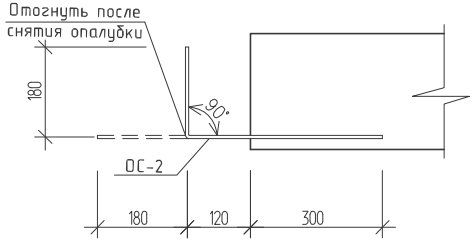

Изм.	Кол.	Лист	Nдок.	Подпись	Дата
Разработал	Майтыков				
Проверил	Илюбаев				
Н. контроль	Илюбаев				

1253-49-1-АС

60-ти квартирный жилой дом по ул.Островского 40 в г.Риддере ВКО

60-ти квартирный жилой дом.

Стадия	Лист	Листов
РП	85	

Плита ПК 72.15-8А VT-а

ТОО "Востокагропромпроект" г.Усть-Каменогорск

Взамен инв. N

Подпись и дата

Инв. N подл.

ПК 72.10-8А$_{т}$VT-а

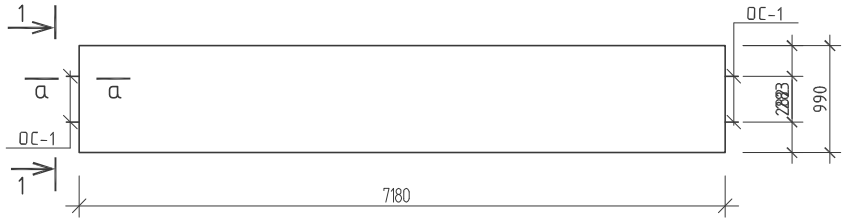

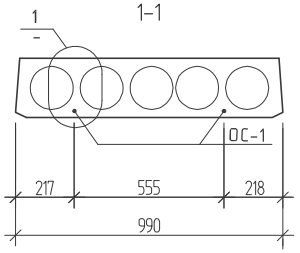

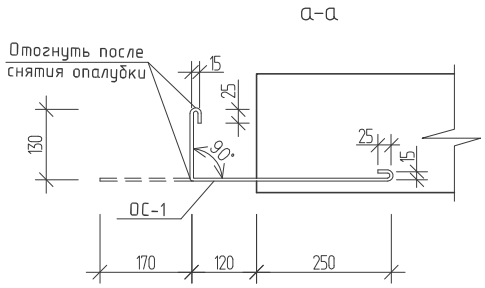

Спецификация элементов

Поз.	Обозначение	Наименование	Кол.	Примеч.
		ПК 72.10-8А$_{т}$VT-а		
		Сборочные единицы		
	серия 1.090.1-1 вып.5-1, прим. п.1	Плита перекрытия ПК 72.12-8А$_{т}$VT		
		Дополнительные сборочные единицы		
ОС-1	серия 1.141.1-22с вып.4	Стержень ОС-1	4	0.13кг

Ведомость расхода стали на дополнительные изделия, кг

Марка элемента	Изделия арматурные				Всего
	Арматура класса				
	AIII				
	ГОСТ 5781-82*				
	⌀8			Итого	
ПК 72.15-8А$_{т}$VT-а	1.44			1.44	1.44

Схема расположения анкера А1 в плите ПК8-36.10-С8а

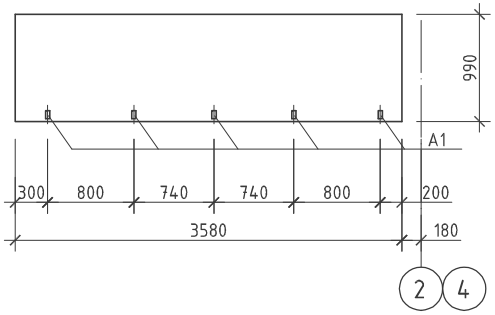

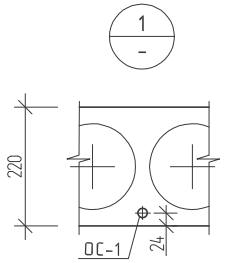

1. Анкер А1, для крепления стойки, заложить в плиту лоджии по месту, смотри деталь 53 серии 2.130-1 вып.9 (лист прилагается).

Схема расположения анкера А1 в плите ПК 72.10-8А$_{т}$VT-а

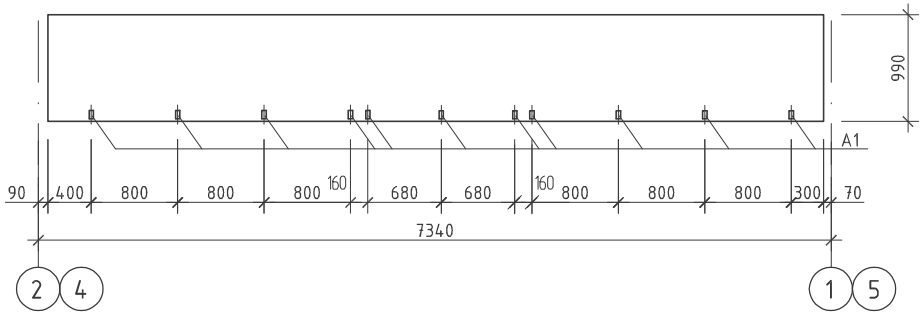

Изм.	Кол.	Лист	Nдок.	Подпись	Дата
Разработал	Майтыков				
Проверил	Илюбаев				
Н. контроль	Илюбаев				

1253-49-1-АС

60-ти квартирный жилой дом
по ул.Островского 40 в г.Риддере ВКО

60-ти квартирный жилой дом.

Стадия	Лист	Листов
РП	86	

Плита ПК 72.10-8А VT-а. Схема расположения анкера А1 в плите ПК 72.10-8А VT-а, ПК8-36.10-С8а

ТОО "Востокагропромпроект" г.Усть-Каменогорск

Взамен инв. N

Подпись и дата

Инв. N подл.

Лестница Л-1

А-А

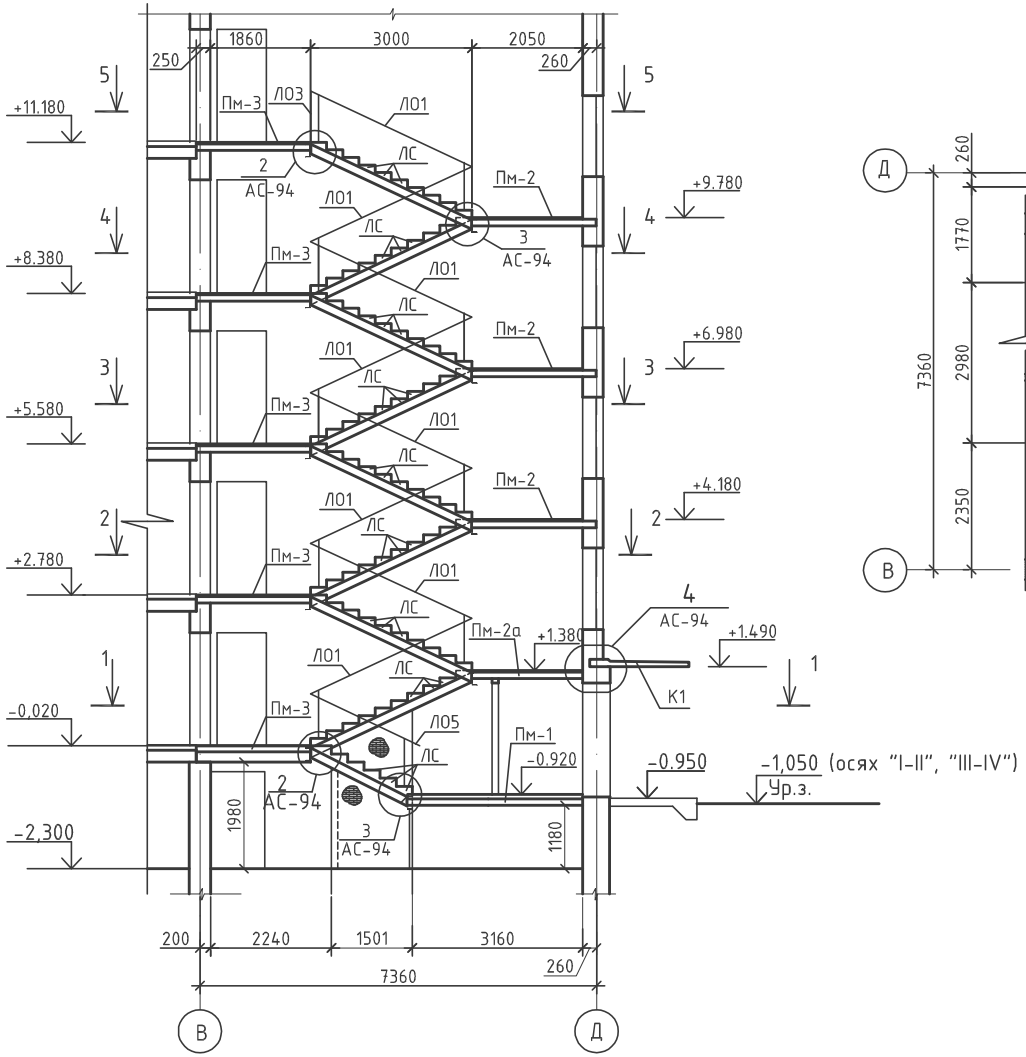

1-1

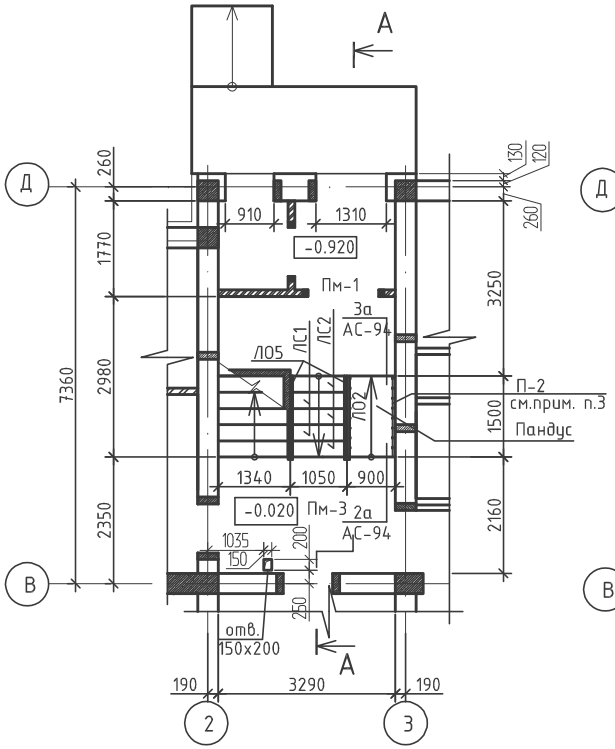

2-2

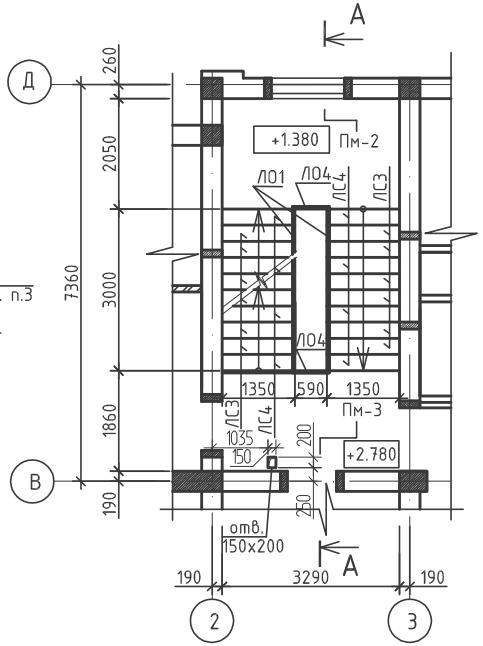

1. Общие данные см. листы "АС-1 ÷ "АС-9".
2. Спецификацию элементов лестницы смотри лист АС-93.
3. Поручень установить на высоте 0.7 и 0.9 м.
4. Вентиляционные каналы по осям "2";"3" условно не показаны.
5. Железобетонные ступени крепить к металлическим косоурам на сварке.

						1175-11-1-АС				
						5 этажный 60-ти квартирный жилой дом в 19 жилом районе г. Усть-Каменогорск поз. 43 по генеральному плану				
			Изм.	Кол.	Лист	№док	Подпись	Дата		
Привязан 1253-49-1-АС			Разработал		Горошко				60-ти квартирный жилой дом.	Стадия	Лист	Листов
			Проверил		Левинская					РП	90	
Исполнил	Майтыков		Н. контр.		Левинская							
Проверил	Илюбаев								Лестница Л-1	ТОО "Востокагропромпроект" г.Усть-Каменогорск		
Инв. №												

Взам.инв.N

Подп. и дата

Инв.N подл.

3-3

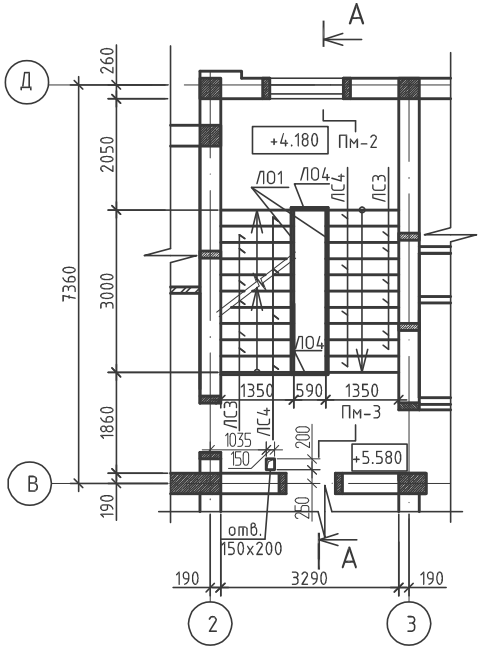

4-4

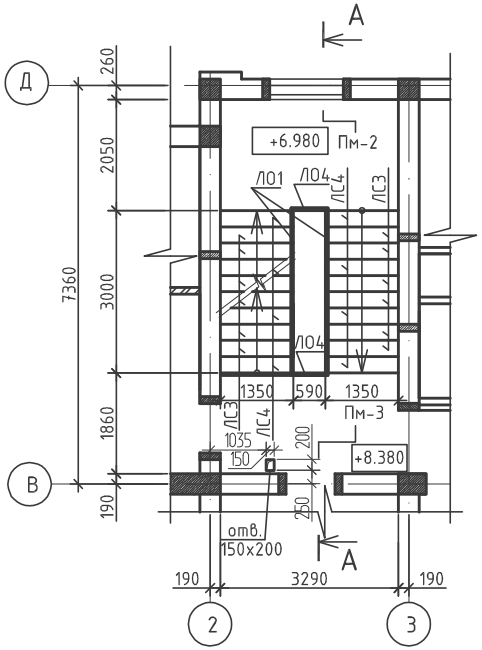

5-5

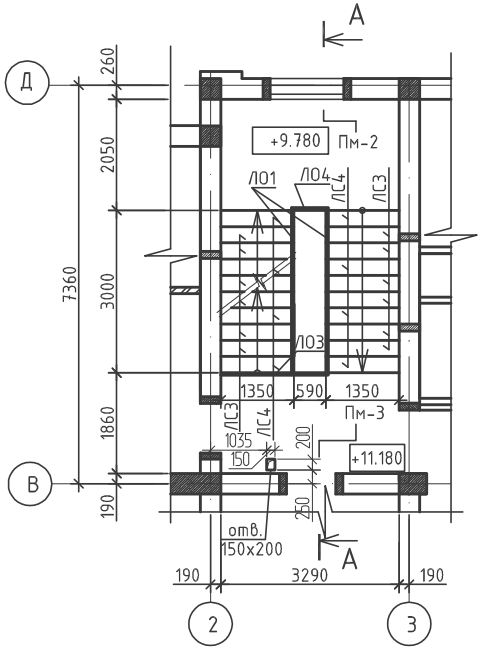

1. Общие данные см. листы "АС-1 ÷ "АС-9".
2. Спецификацию элементов лестницы Л-1 смотри лист АС-93.
3. Поручень установить на высоте 0.7 и 0.9 м.
4. Вентиляционные каналы по осям "2";"3" условно не показаны.

Взам.инв.N	Подп. и дата	Инв.N подл.

Изм.	Кол.	Лист	№док.	Подпись	Дата

Привязан 1253-49-1-АС

Исполнил	Майтыков	
Проверил	Илюбаев	
Инв. №		

Разработал	Горошко	
Проверил	Левинская	
Н. контр.	Левинская	

1175-11-1-АС

5 этажный 60-ти квартирный жилой дом в 19 жилом районе г. Усть-Каменогорск поз. 43 по генеральному плану

60-ти квартирный жилой дом.

Стадия	Лист	Листов
РП	91	

Сечения "3-3" ÷ "5-5".

ТОО "Востокагропромпроект" г.Усть-Каменогорск

1-1

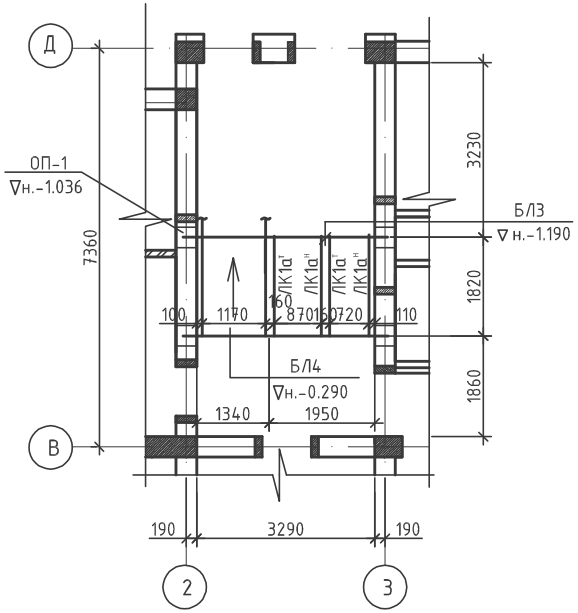

2-2

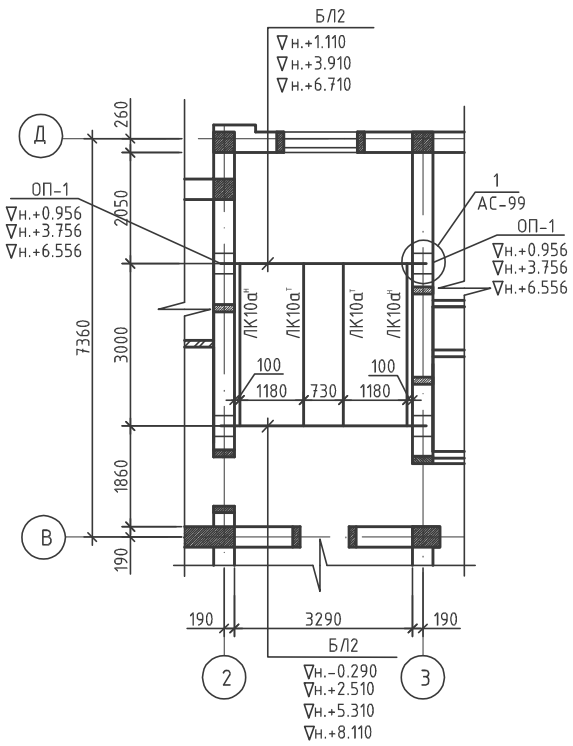

Схема расположения балок и косоуров

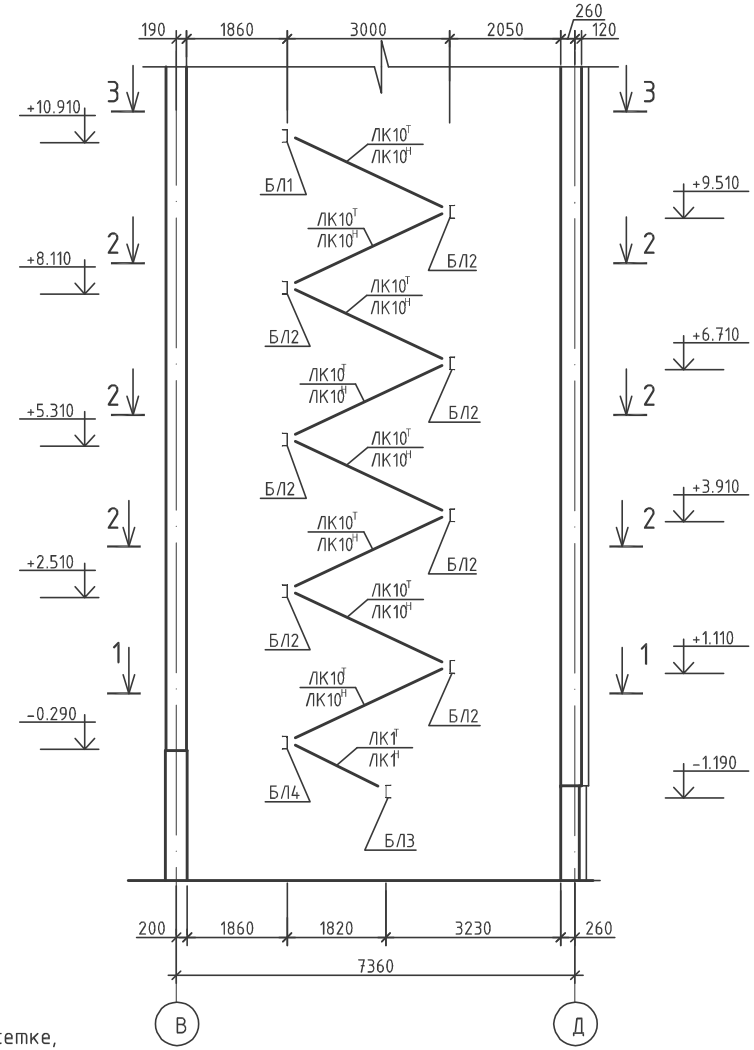

3-3

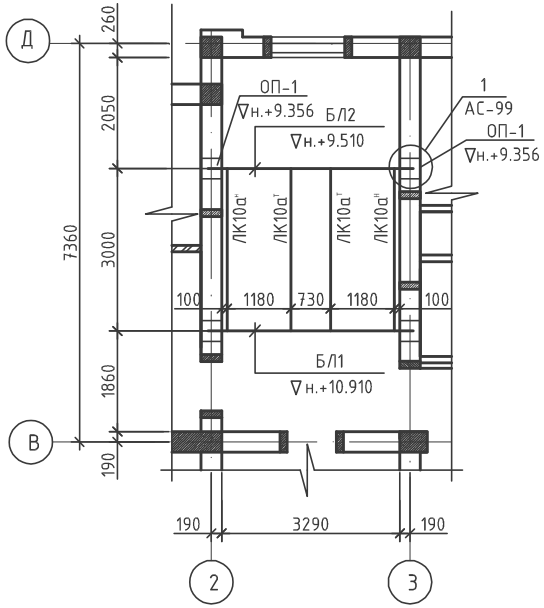

1. Общие данные см. листы "АС-1 ÷ "АС-9".
2. Металлические балки и косоуры оштукатурить по сетке, толщиной 30мм.
3. Ведомость элементов смотри лист АС-96.

Изм.	Кол.	Лист	№док	Подпись	Дата

1175-11-1-АС

5 этажный 60-ти квартирный жилой дом в 19 жилом районе г. Усть-Каменогорск поз. 43 по генеральному плану

Привязан 1253-49-1-АС

Разработал	Горошко	
Проверил	Левинская	
Н. контр.	Левинская	
Исполнил	Майтыков	
Проверил	Илюбаев	
Инв. №		

60-ти квартирный жилой дом.

Стадия	Лист	Листов
РП	92	

Схема расположения балок и косоуров лестницы "Л-1"; "Л-2".

ТОО "Востокагропромпроект" г.Усть-Каменогорск

Взам.инв.N

Подп. и дата

Инв.N подл.

Крепление ограждения верхней площадки

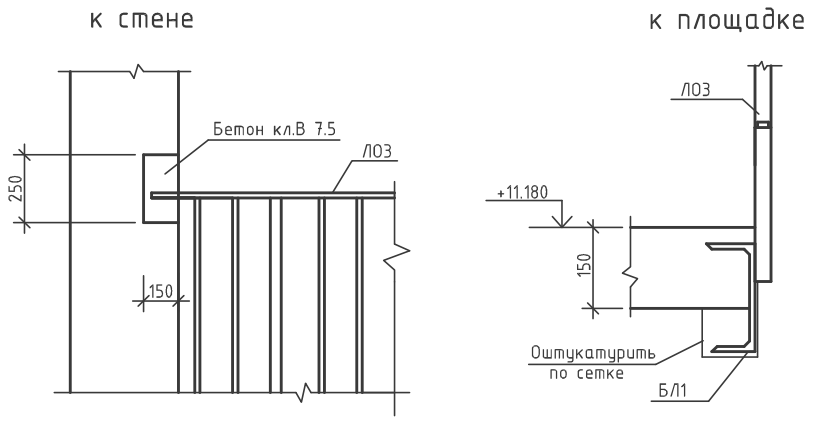

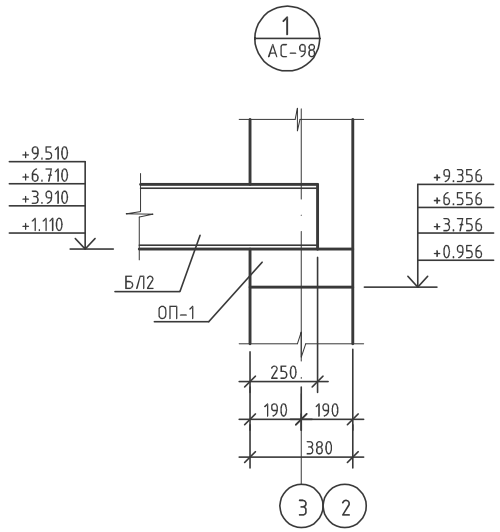

1. Общие данные см. листы "АС-1÷"АС-9".

Спецификация элементов на одну лестницу, на одну блок-секцию

Поз.	Обозначение	Наименование	Кол.	Масса ед. кг	Примеч.
БЛ1	АС-95	Балка БЛ1	1	100.86	
БЛ2	АС-95	Балка БЛ2	7	100.86	
БЛ3	АС-95	Балка БЛ3	1	100.86	
БЛ4	АС-95	Балка БЛ4	1	100.86	
ЛК11а^{Т}	1.450-1 вып.2, АС-95	Косоур ЛК10а^{Т}	8	42.37	
ЛК11а^{Н}	1.450-1 вып.2, АС-95	Косоур ЛК10а^{Н}	8	42.37	
ЛК6а^{Т}	1.450-1 вып.2, АС-95	Косоур ЛК1а^{Т}	2	26.63	
ЛК6а^{Н}	1.450-1 вып.2, АС-95	Косоур ЛК1а^{Н}	2	26.63	
Пм-1	АС-97	Площадка Пм-1	1		
Пм-2	АС-97	Площадка Пм-2	3		
Пм-2а	АС-97	Площадка Пм-2а	1		
Пм-3	АС-97	Площадка Пм-3	5		
ЛС1	ГОСТ 8717.1-84; АС-101	Ступень ЛС1	2	111	
ЛС2	ГОСТ 8717.1-84; АС-101	Ступень ЛС2	3	111	
ЛС3	ГОСТ 8717.1-84; АС-101	Ступень ЛС3	48	145	
ЛС4	ГОСТ 8717.1-84; АС-101	Ступень ЛС4	32	145	
ОП-1	1.869.1-1	Опорная подушка ОП4-4	20	50	
ЛО1	АС-99	Лестничное ограждение ЛО1	8	30.4	
ЛО2	АС-99	Лестничное ограждение ЛО2	1	17.14	
ЛО3	АС-99	Лестничное ограждение ЛО3	1	19.97	
ЛО4	АС-99	Лестничное ограждение ЛО4	7	9.42	
ЛО5	АС-99	Лестничное ограждение ЛО5	2	21.88	
С-7	АС-98	Сетка С-7	2	3,73	Пандус
П-2	АС-99	Поручень П-2	2	5.18	
		Бетон класса В25 м^{3}	0.16		

Взам.инв.N

Подп. и дата

Инв.N подл.

Привязан 1253-49-1-АС

Исполнил	Майтыков	Майтыков	
Проверил	Илюбаев	Илюбаев	
Инв. №			

Изм.	Кол.	Лист	№док	Подпись	Дата

Разработал	Горошко	
Проверил	Левинская	
Н. контр.	Левинская	

1175-11-1-АС

5 этажный 60-ти квартирный жилой дом в 19 жилом районе г. Усть-Каменогорск поз. 43 по генеральному плану

60-ти квартирный жилой дом.

Стадия	Лист	Листов
РП	93	

Крепление ограждения верхней площадки. Узел 1. Спецификация элементов на одну лестницу.

ТОО "Востокагропромпроект" г.Усть-Каменогорск

Спецификация элементов крепления козырька

Поз.	Обозначение	Наименование	Кол.	Масса ед. кг	Примеч.
1	ГОСТ 8509-93	∟ 63х5 L=общ. м.п.	3.75	4.81	18.04
2	ГОСТ 8509-93	∟ 63х5 L=500	4	2.41	9.64
3	ГОСТ 103-~~76*~~ 2006	-4х60 L=1400	4	2.63	10.52
4	ГОСТ 5781-82*	⌀8AI L=300	12	0.19	2.28

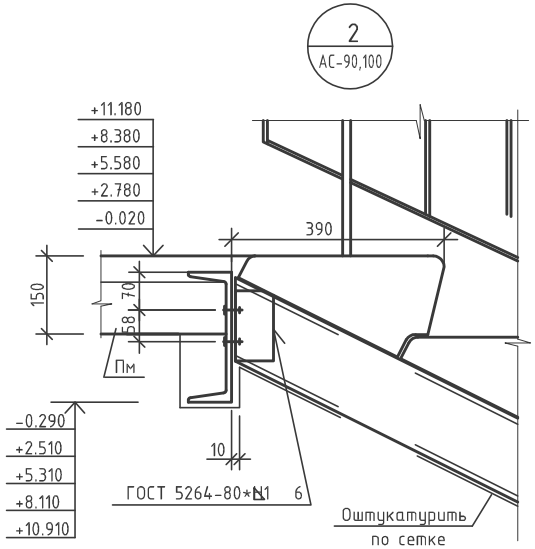

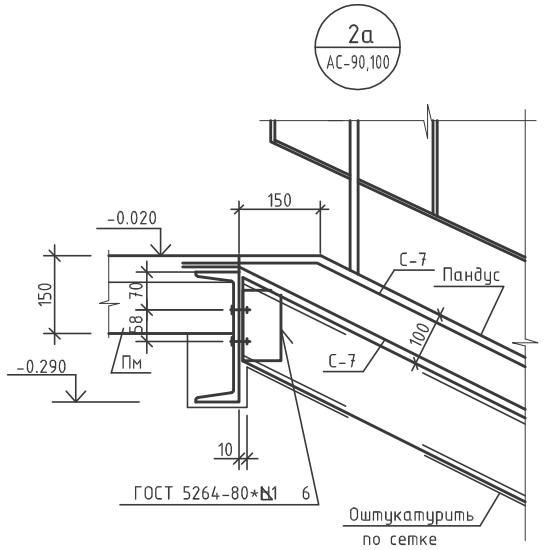

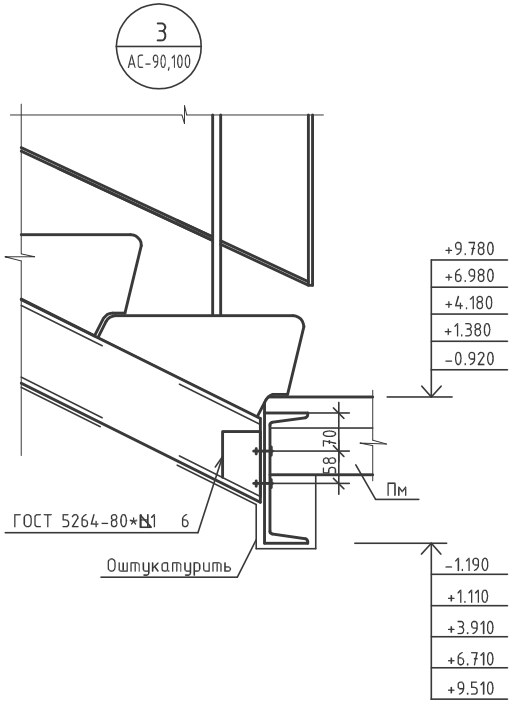

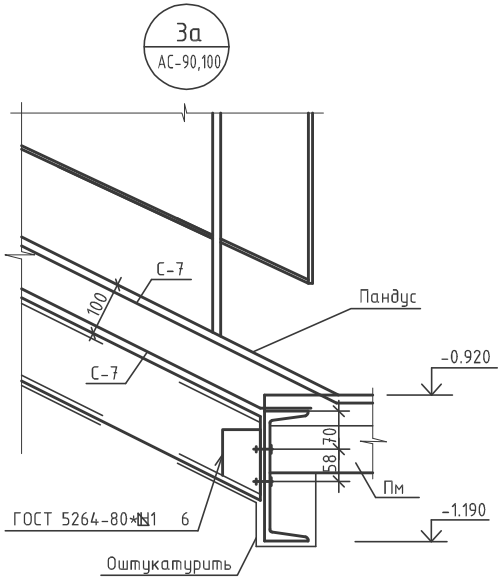

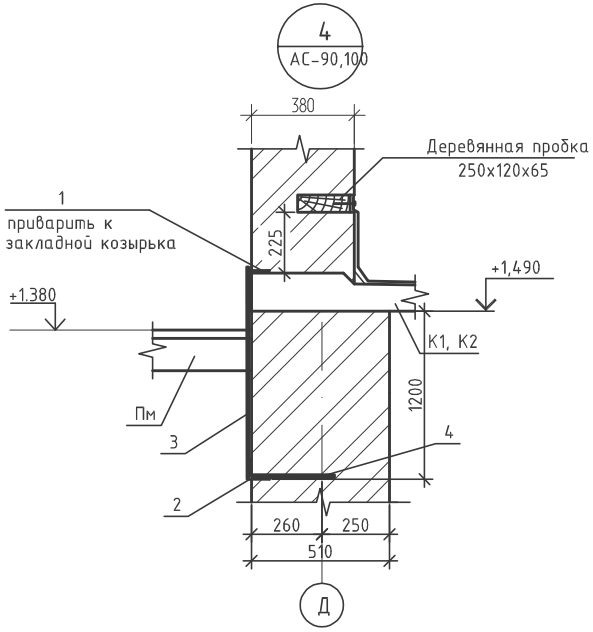

1. Общие данные см. листы "АС-1 ÷ "АС-9".
2. Данный чертеж читать совместно с листом АС-90;АС-92.
3. Спецификация козырьков К1, К2 дана на листе АС-81.

Изм.	Кол.	Лист	№док.	Подпись	Дата

1175-11-1-АС

5 этажный 60-ти квартирный жилой дом в 19 жилом районе г. Усть-Каменогорск поз. 43 по генеральному плану

Разработал	Горошко	
Проверил	Левинская	
Н. контр.	Левинская	

60-ти квартирный жилой дом.

Стадия	Лист	Листов
РП	94	

Узлы "2"; "2а"; "3"; "3а", "4".

ТОО "Востокагропромпроект" г.Усть-Каменогорск

Привязан 1253-49-1-АС

Исполнил	Майтыков	
Проверил	Илюбаев	
Инв. №		

Взамен инв. №

Подпись и дата

Инв. № подл.

БЛ1

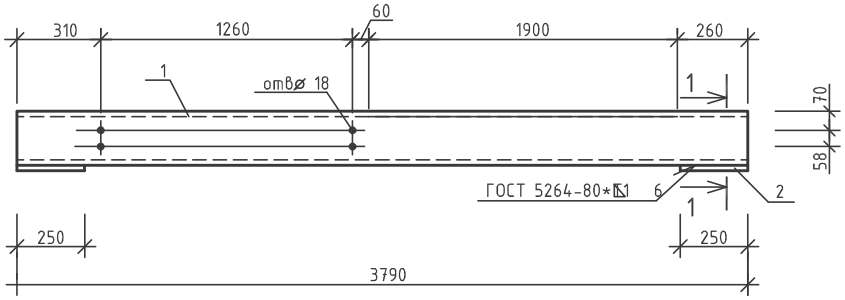

БЛ3

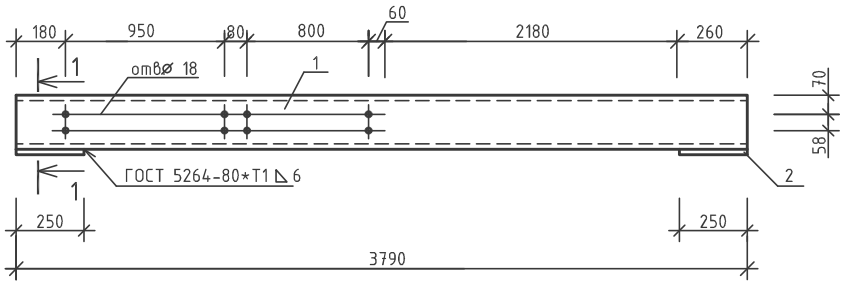

БЛ2, БЛ4

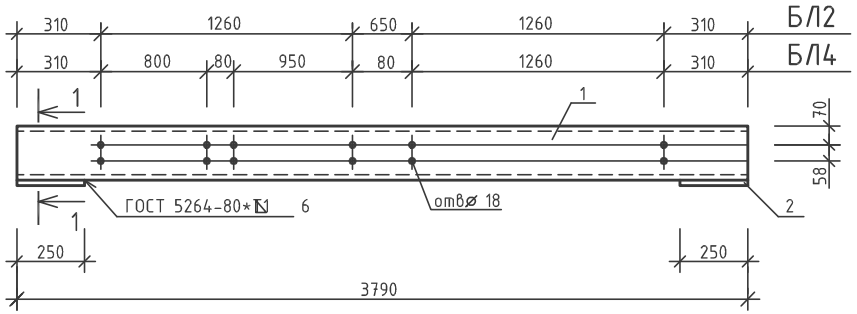

ЛК1а

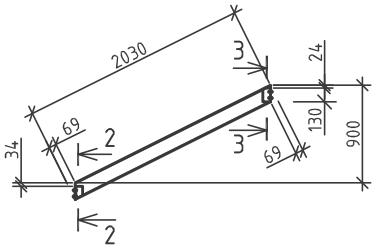

ЛК10а

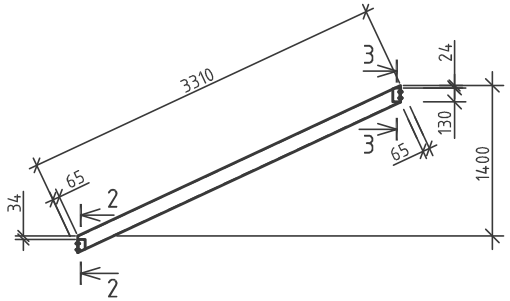

1-1

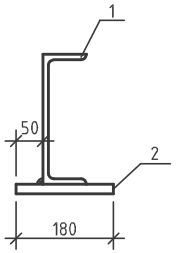

2-2

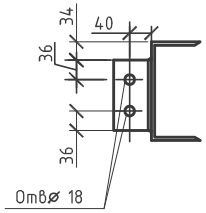

3-3

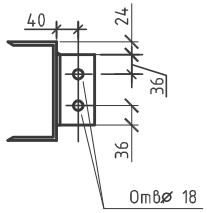

1. Косоуры марок ЛК1а^{Н} и ЛК10а^{Н} готовить обратно чертежу ЛК1а^{Т} и ЛК10а^{Т}.
2. Данный лист смотри совместно с листами АС-92;АС-96.

Взамен инв. №	Подпись и дата	Инв. № подл.

Привязан 1253-49-1-АС		
Исполнил	Майтыков	
Проверил	Илюбаев	
Инв. №		

Изм.	Кол.	Лист	№док.	Подпись	Дата
Разработал		Горошко			
Проверил		Левинская			
Н. контр.		Левинская			

1175-11-1-АС

5 этажный 60-ти квартирный жилой дом в 19 жилом районе г. Усть-Каменогорск поз. 43 по генеральному плану

60-ти квартирный жилой дом.

Стадия	Лист	Листов
РП	95	

Балка БЛ1 ÷ БЛ4.
Косоур ЛК1а^{Т} ; ЛК10а^{Т}.

ТОО "Востокагропромпроект" г.Усть-Каменогорск

Спецификация элементов балок и косоуров

Поз.	Обозначение	Наименование		Кол.	Масса ед. кг	Примеч.
		БЛ 1			100.86	
1	ГОСТ 8240-97	[24У	L=3790	1	90.96	
2	ГОСТ 103-~~76*~~ 2006	-14х180	L=250	2	4.95	
		БЛ 2, БЛ 4			100.86	
1	ГОСТ 8240-97	[24У	L=3790	1	90.96	
2	ГОСТ 103-~~76*~~ 2006	-14х180	L=250	2	4.95	
		БЛ 3			100.86	
1	ГОСТ 8240-97	[24У	L=3790	1	90.96	
2	ГОСТ 103-~~76*~~ 2006	-14х180	L=250	2	4.95	
		$ЛК1а^{Т}$, $ЛК1а^{Н}$			26.63	
1	ГОСТ 8240-97	[14У	L=2030	1	24.97	
2	ГОСТ 8509-93	∟ 70х6	L=130	2	0.83	
		$ЛК10а^{Т}$, $ЛК10а^{Н}$			42.37	
1	ГОСТ 8240-97	[14У	L=3310	1	40.71	
2	ГОСТ 8509-93	∟ 70х6	L=130	2	0.83	

Ведомость элементов

Марка	Сечение: Эскиз	Поз.	Состав	Усилия M ТСМ	Усилия N ТС	Усилия Q ТС	Группа констр.	Марка металла	Примечание
БЛ1,БЛ2 БЛ3,БЛ4	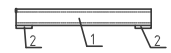	1	[24У				2	С 255	АС-101
		2	-δ=14						
$ЛК10а^{Т}$	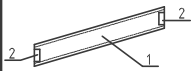	1	[14						АС-101
$ЛК10а^{Н}$		2	∟ 70х6						прим. п.1 АС-101
$ЛК1а^{Т}$	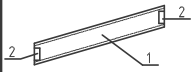	1	[14						АС-101
$ЛК1а^{Н}$		2	∟ 70х6						прим. п.1 АС-101

1. Общие данные см. листы АС-1 ÷ АС-9.
2. Данный чертеж читать совместно с листом АС-95.

Изм.	Кол.	Лист	№док	Подпись	Дата

Привязан 1253-49-1-АС

Исполнил	Майтыков	Майт	
Проверил	Илюбаев	Илюб	
Инв. №			

Разработал	Горошко	
Проверил	Левинская	
Н. контр.	Левинская	

1175-11-1-АС

5 этажный 60-ти квартирный жилой дом в 19 жилом районе г. Усть-Каменогорск поз. 43 по генеральному плану

60-ти квартирный жилой дом.

Стадия	Лист	Листов
РП	96	

Спецификация элементов балок и косоуров

ТОО "Востокагропромпроект" г.Усть-Каменогорск

Взамен инв. №

Подпись и дата

Инв. № подл.

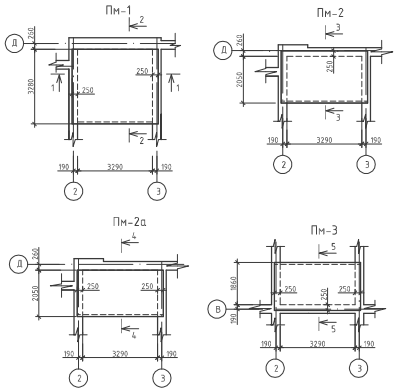

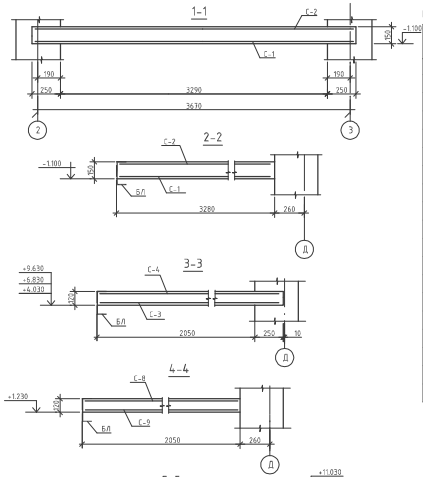

Спецификация элементов площадок ПМ-1 ÷ Пм-3

Поз.	Обозначение	Наименование	Кол.	Масса ед. кг	Примеч.
		Пм-1			
С-1	АС-98	Сетка С-1	1	219.33	
С-2	АС-98	Сетка С-2	1	35.68	
		Материалы:			
		Бетон класса В25 $м^3$	1.87		
		Пм-2			
С-3	АС-98	Сетка С-3	1	58.36	
С-4	АС-98	Сетка С-4	1	13.08	
		Материалы: Бетон класса В25			$1.05м^3$
		Пм-2а			
С-8	АС-98	Сетка С-8	1	72.23	
С-9	АС-98	Сетка С-9	1	11.74	
		Материалы: Бетон класса В25			$0.93м^3$
		Пм-3			
С-5	АС-98	Сетка С-5	1	53.64	
С-6	АС-98	Сетка С-6	1	11.94	
		Материалы: Бетон класса В25			$0.96м^3$

1. Общие данные см. листы АС-1 ÷ АС-9.
2. Данный чертеж читать совместно с листами АС-90; АС-91; АС-100.

Ведомость расхода стали на элемент, кг

Марка элемента	Изделия арматурные						Всего
	Арматура класса						
	AIII			Вр-1			
	ГОСТ 5781-82*			ГОСТ 6727-80*			
	⌀12	⌀10	Итого	⌀5		Итого	
Пм-1	219.33	-	219.33	35.68		35.68	255.01
Пм-2	-	58.36	58.36	13.08		13.08	71.44
Пм-2а	-	72.23	72.23	11.74		11.74	83.97
Пм-3	-	53.64	53.64	11.94		11.94	65.58

Привязан 1253-49-1-АС

Инв. № подл. | Подпись и дата | Взамен инв. №

Исполнил	Майтыков		
Проверил	Клебаев		
Инв. №			

Изм.	Кол.	Лист	№док.	Подпись	Дата
Разработал		Горшкова			
Проверил		Лебинская			
Н. контр.		Лебинская			

1175-11-1-АС

5 этажный 60-ти квартирный жилой дом в 19 жилом районе г. Усть-Каменогорск поз. 43 по генеральному плану

60-ти квартирный жилой дом.

Стадия	Лист	Листов
РП	97	

Площадка Пм-1 ÷ Пм-3

ТОО "Восток агропромпроект" г.Усть-Каменогорск

С-1, С-2

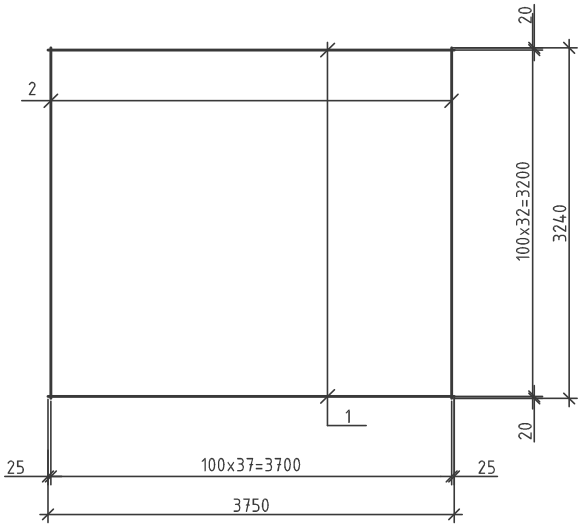

С-3, С-5

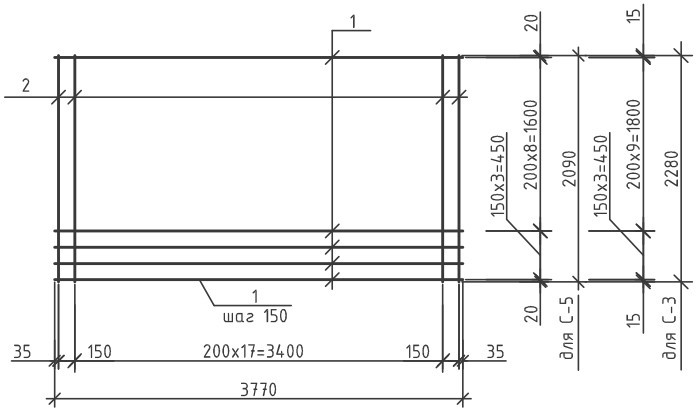

С-4, С-6

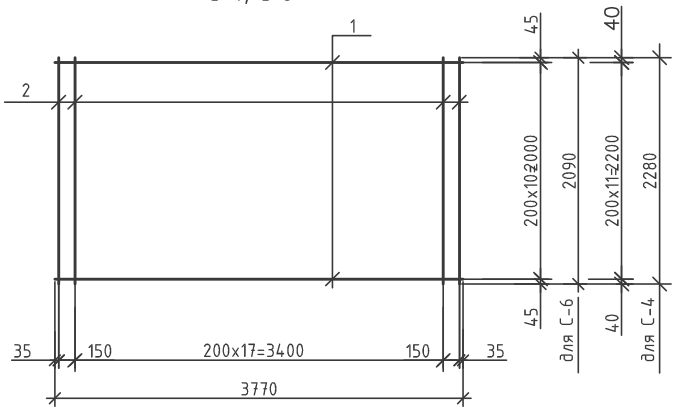

С-7

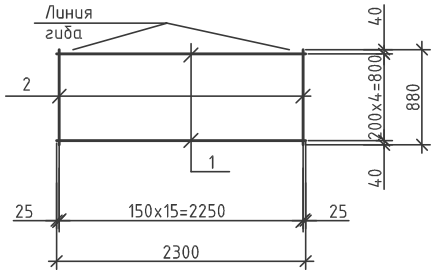

С-8, С-9

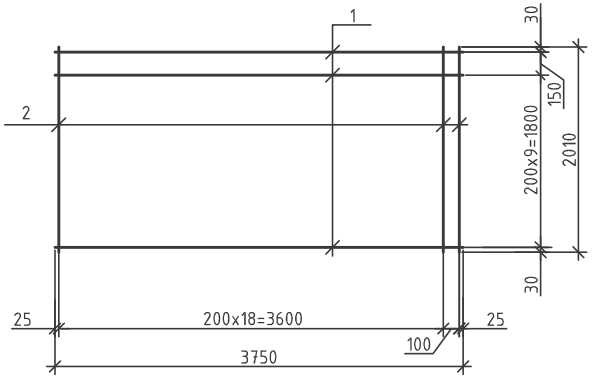

Спецификация элементов сеток

Марка издел.	Поз.	Наименование	Кол.	Масса 1 дет. кг	Масса издел. кг
С-1	1	Ø 12AIII ГОСТ 5781-82* L=3750	33	3.33	219.33
	2	Ø 12AIII ГОСТ 5781-82* L=3240	38	2.88	
С-2	1	Ø 5BpI ГОСТ 6727-80* L=3750	33	0.54	35.68
	2	Ø 5BpI ГОСТ 6727-80* L=3240	38	0.47	
С-3	1	Ø 10AIII ГОСТ 5781-82* L=3770	13	2.32	58,36
	2	Ø 10AIII ГОСТ 5781-82* L=2280	20	1.41	
С-4	1	Ø 5BpI ГОСТ 6727-80* L=3770	12	0.54	13.08
	2	Ø 5BpI ГОСТ 6727-80* L=2280	20	0.33	
С-5	1	Ø 10AIII ГОСТ 5781-82* L=3770	12	2.32	53.64
	2	Ø 10AIII ГОСТ 5781-82* L=2090	20	1.29	
С-6	1	Ø 5BpI ГОСТ 6727-80* L=3770	11	0.54	11,94
	2	Ø 5BpI ГОСТ 6727-80* L=2090	20	0.3	
С-7	1	Ø 5BpI ГОСТ 6727-80* L=2300	5	0.33	3,73
	2	Ø 5BpI ГОСТ 6727-80* L=880	16	0.13	
С-8	1	Ø 12AIII ГОСТ 5781-82* L=3750	11	3.33	72.23
	2	Ø 12AIII ГОСТ 5781-82* L=2010	20	1.78	
С-9	1	Ø 5BpI ГОСТ 6727-80* L=3750	11	0.54	11.74
	2	Ø 5BpI ГОСТ 6727-80* L=2010	20	0.29	

1. Общие данные см. листы АС-1 ÷ АС-9.
2. Данный чертеж читать совместно с листом АС-97.

Взам.инв.N

Подп. и дата

Инв.N подл.

Привязан 1253-49-1-АС

Исполнил	Майтыков	
Проверил	Илюбаев	
Инв. №		

Изм.	Кол.	Лист	№док.	Подпись	Дата
Разработал		Горошко			
Проверил		Левинская			
Н. контр.		Левинская			

1175-11-1-АС

5 этажный 60-ти квартирный жилой дом в 19 жилом районе г. Усть-Каменогорск поз. 43 по генеральному плану

60-ти квартирный жилой дом.

Стадия	Лист	Листов
РП	98	

Сетка С-1 ÷ С-9

ТОО "Востокагропромпроект г.Усть-Каменогорск

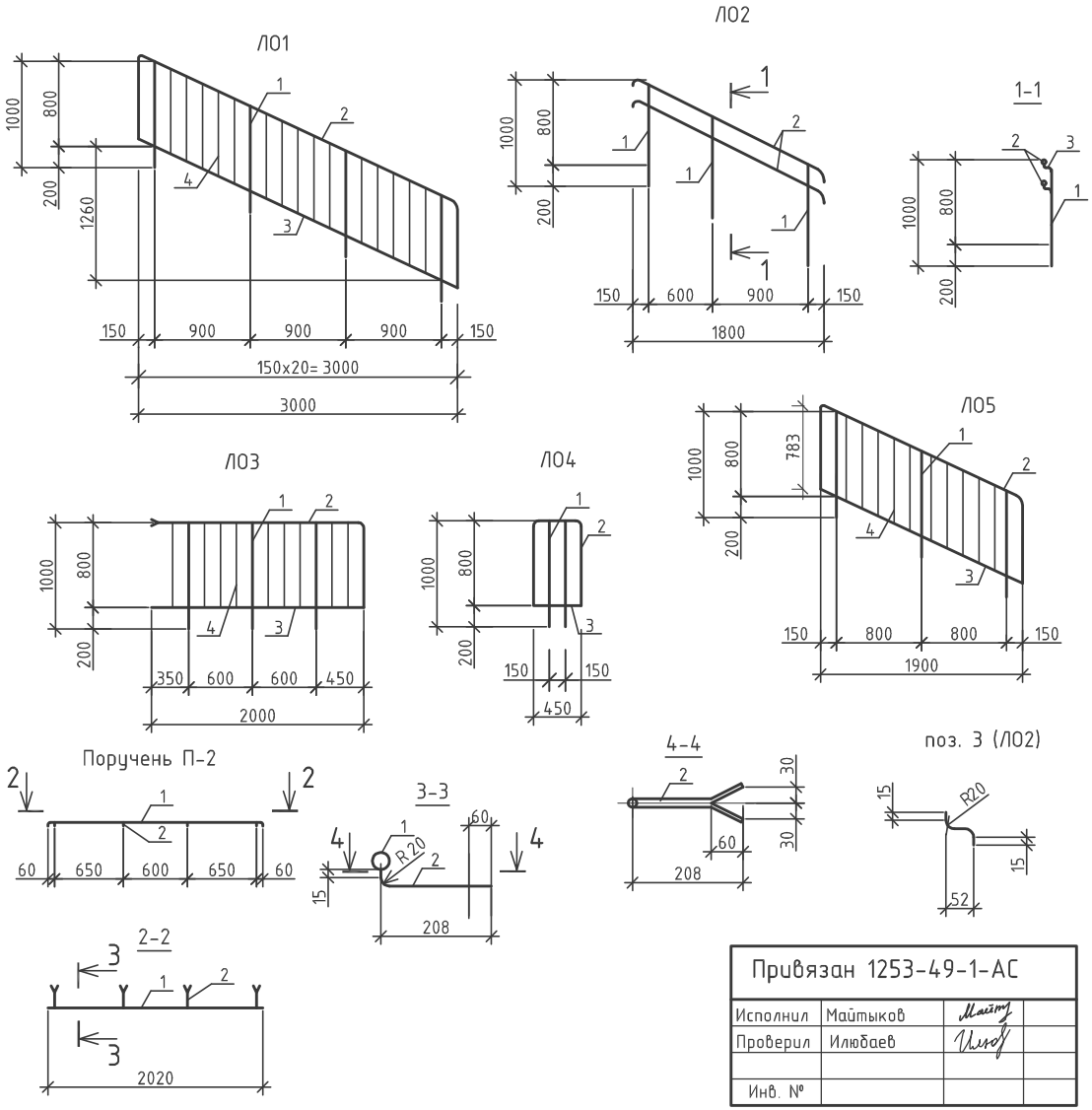

Спецификация элементов ограждений Л01 ÷ Л04 и поручня П-2

Поз.	Обозначение	Наименование	Кол.	Масса ед. кг	Примеч.
		Л01		30.4	
1	ГОСТ 2591-88	Стойка □ 20 L=1000	4	3.14	12,56 кг
2	ГОСТ 103-~~76*~~ 2006	Поручень -4х40 L=4906	1	6.18	6.18 кг
3	ГОСТ 103-~~76*~~ 2006	Связь -4х20 L=3306	2	2.08	4,16 кг
4	ГОСТ 103-~~76*~~ 2006	Полоса -4х20 L=796	15	0.50	7,50 кг
	ГОСТ 8242-88	Поручень П-1 L=3310	1		
		Л02		17.14	
1	ГОСТ 2591-88	Стойка □ 20 L=905	3	2.84	8,52 кг
2	ГОСТ 10704-~~76*~~ 91	ТрубаØ 40х2 L=2000	2	3.74	7,48 кг
3	ГОСТ 2590-88	Кронштейн Ø16 L=120	6	0.19	1,14 кг
		Л03		19.97	
1	ГОСТ 2591-88	Стойка □ 20 L=1000	3	3.14	9,42 кг
2	ГОСТ 103-~~76*~~ 2006	Поручень -4х40 L=2800	1	3.53	3,53 кг
3	ГОСТ 103-~~76*~~ 2006	Связь -4х20 L=1996	2	1.26	2,52 кг
4		Полоса -4х20 L=792	9	0.5	4,5 кг
	ГОСТ 8242-88	Поручень П-1 L=1900	1		
		Л04		9.42	
1	ГОСТ 2591-88	Стойка □ 20 L=1000	2	3.14	6,28 кг
2	ГОСТ 103-~~76*~~ 2006	Поручень -4х40 L=2050	1	2.58	2,58 кг
3	ГОСТ 103-~~76*~~ 2006	Связь -4х20 L=446	2	0.28	0,56 кг
	ГОСТ 8242-88	Поручень П-1 L=500	1		
		Поручень П-2		5.18	
1	ГОСТ 10704-~~76*~~ 91	Труба Ø40х2 L=2000	1	3.74	3,74 кг
2	ГОСТ 2590-88	Кронштейн Ø 16 L=230	4	0.36	1,44 кг

1. Общие данные см. листы АС-1 ÷ АС-9.
2. Данный чертеж читать совместно с листом АС-90;АС-100.

Привязан 1253-49-1-АС

Исполнил	Майтыков		
Проверил	Илюбаев		
Инв. №			

Спецификация элементов ограждения Л05

Поз.	Обозначение	Наименование	Кол.	Масса ед. кг	Примеч.
		Л05		21.88	
1	ГОСТ 2591-88	Стойка□ 20 L=1000	3	3.14	9.42 кг
2	ГОСТ 103-~~76*~~ 2006	Поручень -4х40 L=3600	1	4.54	4.54 кг
3	ГОСТ 103-~~76*~~ 2006	Связь -4х20 L=2317	2	1,46	2,92 кг
4	ГОСТ 103-~~76*~~ 2006	Полоса -4х20 L=796	10	0.5	5,0
	ГОСТ 8242-88	Поручень П-1 L=2300	1		

Изм.	Кол.	Лист	№док.	Подпись	Дата
Разработал		Горошко			
Проверил		Левинская			
Н. контр.		Левинская			

1175-11-1-АС

5 этажный 60-ти квартирный жилой дом в 19 жилом районе г. Усть-Каменогорск поз. 43 по генеральному плану

60-ти квартирный жилой дом.

Стадия	Лист	Листов
РП	99	

Ограждение Л01 ÷ Л05
Поручень П-2.

ТОО "Востокагропромпроект" г.Усть-Каменогорск

Взамен инв. №
Подпись и дата
Инв. № подл.

Лестница Л-2

А-А

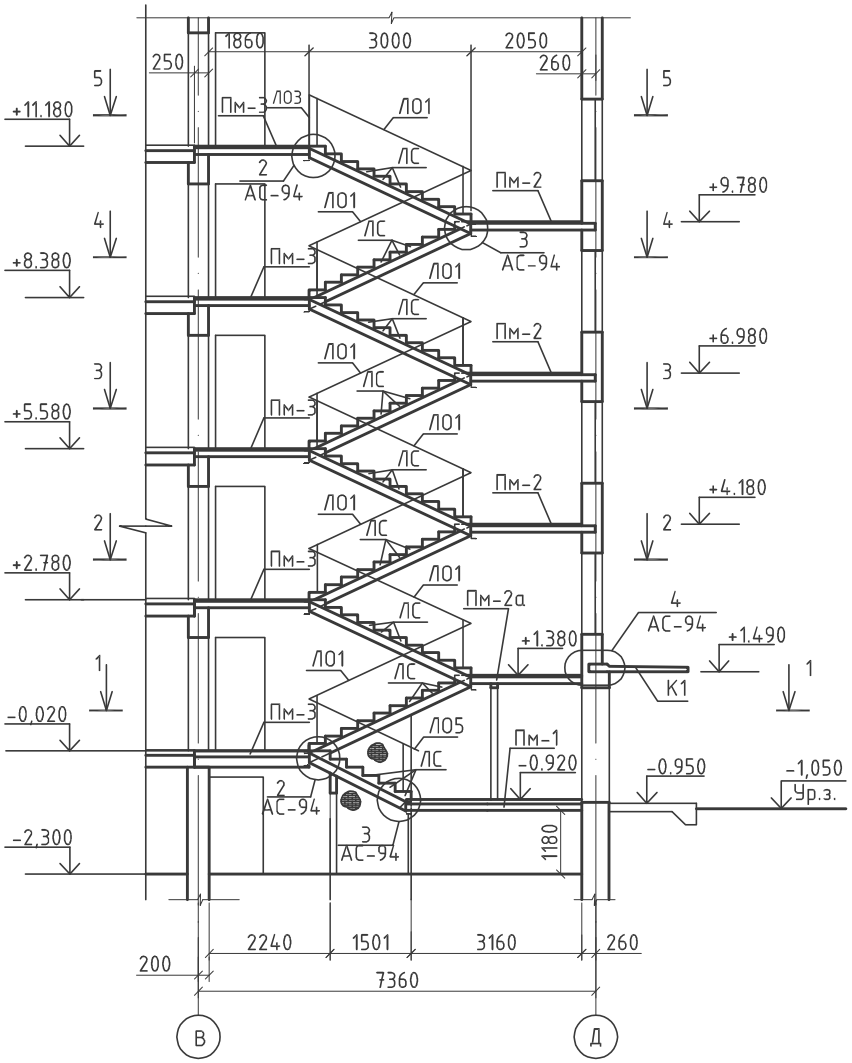

1-1

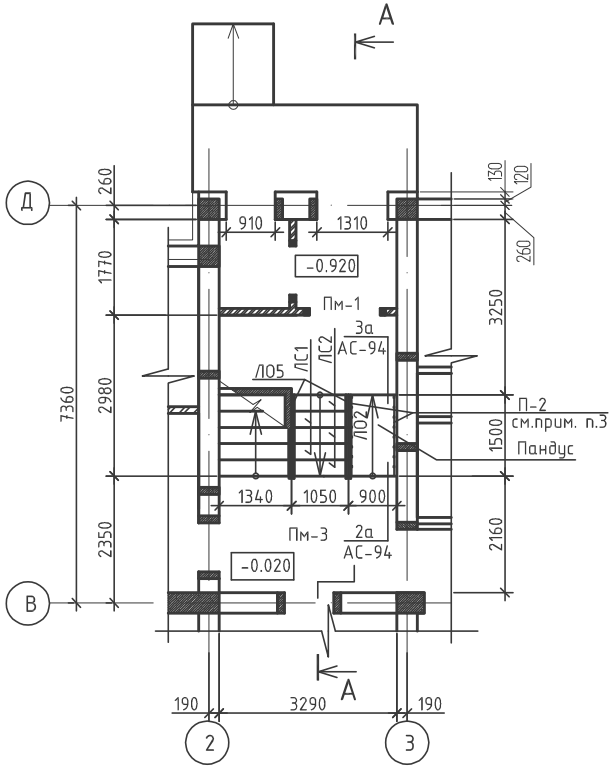

1. Общие данные см. листы АС-1 ÷ АС-9.
2. Данный чертеж читать совместно с листами АС-90 ÷ АС-101.
3. Конструкция лестницы Л-2 отличается от Л-1 наличием электрощитовой.
4. Спецификацию элементов на лестницу смотри лист АС-93.
5. Поручень установить на высоте 0.7 и 0.9 м.
6. Вентиляционные каналы по осям "2"; "3" условно не показаны.
7. Сечения "2-2" ÷ "5-5" см. листы АС-90; АС-91.
8. Железобетонные ступени крепить к металлическим косоурам на сварке.

Изм.	Кол.	Лист	№док	Подпись	Дата	1175-11-1-АС
						5 этажный 60-ти квартирный жилой дом в 19 жилом районе г. Усть-Каменогорск поз. 43 по генеральному плану
Привязан 1253-49-1-АС		Разработал	Горошко			60-ти квартирный жилой дом.
		Проверил	Левинская			Стадия: РП; Лист: 100; Листов:
Исполнил	Майтыков	Н. контр.	Левинская			
Проверил	Илюбаев					Лестница Л-2
Инв. №						ТОО "Востокагропромпроект" г.Усть-Каменогорск

Взам.инв.N

Подп. и дата

Инв.N подл.

ЛС1(ЛС3),ЛС2(ЛС4)

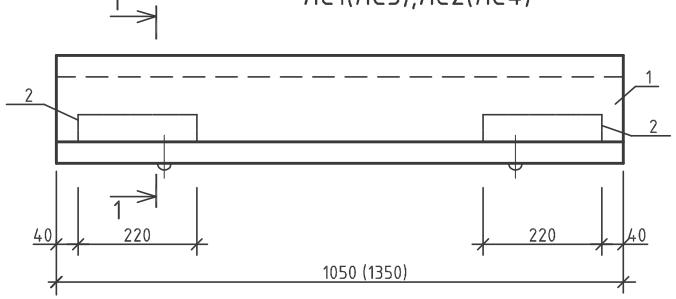

1-1

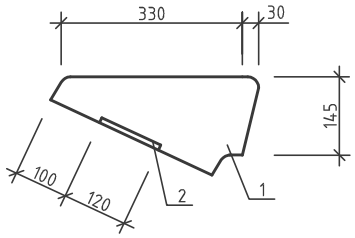

С-10

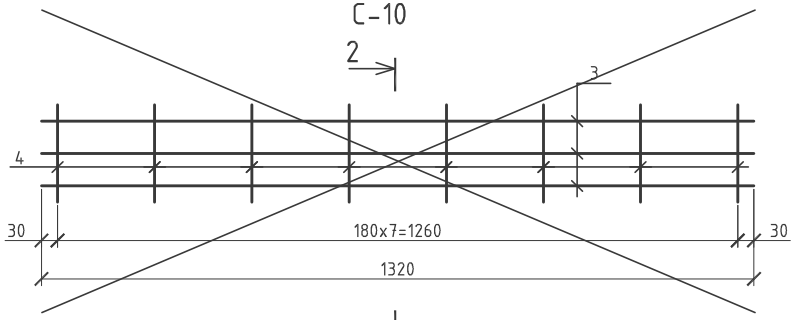

2-2

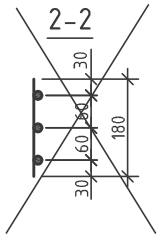

С-11

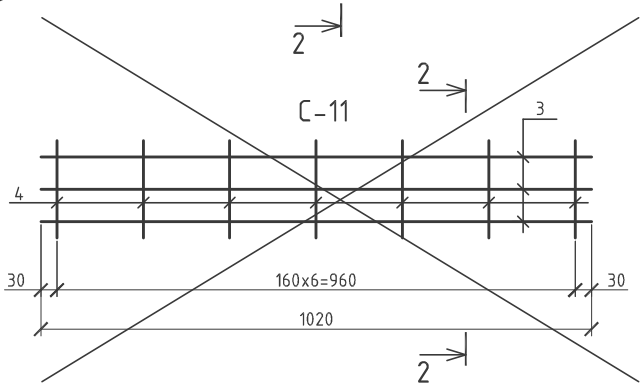

Ведомость расхода стали на дополнительные закладные изделия, кг

Марка элемента	Изделия арматурные						Всего
	Арматура класса			Прокат марки			
	А III			С 235			
	ГОСТ 5781-82*			ГОСТ 103-~~76*~~ 2006			
	⌀8		Итого	-8		Итого	
ЛС1,ЛС2	0.27		0.27	1.66		1.66	1.93
ЛС3,ЛС4	0.27		0.27	1.66		1.66	1.93

1. Общие данные см. листы АС-1 ÷ АС-9.
2. Закладные изделия поз.2 предназначены для крепления железобетонных ступеней к металлическим косоурам.

Спецификация элементов ступеней

Поз.	Обозначение	Наименование	Кол.	Масса ед. кг	Примеч.
		Ступень ЛС1			
		Сборочные единицы			
1	ГОСТ 8717.1-84	Ступень ЛС11	1	111	
		Дополнительные изделия			
2	ГОСТ 8717.1-84-00.7.00	Изделие закладное М4	2	1.93	
		Ступень ЛС2			
		Сборочные единицы			
1	ГОСТ 8717.1-84	Ступень ЛС11-1	1	111	
		Дополнительные изделия			
2	ГОСТ 8717.1-84-00.7.00	Изделие закладное М4	2	1.93	
		Ступень ЛС3			
		Сборочные единицы			
1	ГОСТ 8717.1-84	Ступень ЛС14	1	145	
		Дополнительные изделия			
2	ГОСТ 8717.1-84-00.7.00	Изделие закладное М4	2	1.93	
		Ступень ЛС4			
		Сборочные единицы			
1	ГОСТ 8717.1-84	Ступень ЛС14-1	1	145	
		Дополнительные изделия			
2	ГОСТ 8717.1-84-00.7.00	Изделие закладное М4	2	1.93	
		Сетка С-10		3.83	
3	ГОСТ 5781-82*	⌀12 А III ℓ =1320	3	1.17	3.51
4	ГОСТ 5781-82*	⌀6 А I ℓ =180	8	0.04	0.32
		Сетка С-11		3.01	
3	ГОСТ 5781-82*	⌀12 А III ℓ =1020	3	0.91	2.73
4	ГОСТ 5781-82*	⌀6 А I ℓ =180	7	0.04	0.28

Привязан 1253-49-1-АС

Исполнил	Майтыков	
Проверил	Илюбаев	
Инв. №		

Изм.	Кол.	Лист	№док.	Подпись	Дата
Разработал		Горошко			
Проверил		Левинская			
Н. контр.		Левинская			

1175-11-1-АС

5 этажный 60-ти квартирный жилой дом в 19 жилом районе г. Усть-Каменогорск поз. 43 по генеральному плану

60-ти квартирный жилой дом.

Стадия	Лист	Листов
РП	101	

Ступень ЛС1 ÷ ЛС4

ТОО "Востокагропромпроект" г.Усть-Каменогорск

Взамен инв. №

Подпись и дата

Инв. № подл.

Спецификация к схеме расположения стропил

Поз.	Обозначение	Наименование	Кол.	Объем ед. $м^3$	Примеч.
1		Мауэрлат 100х100 п.м	44,9	0.01	0,45
2		Стропильные ноги 50х150 п.м.	599,5	0.008	4,80
3		Кобылка 50х130 L=1600	33	0.01	0,33
4		Кобылка 50х130 L=2350	40	0.015	0,6
5		Кобылка 50х130 L=2200	4	0.014	0,056
6		Мауэрлат 50х100 п.м	21,9	0,005	0,11
7		Диагональная нога 100х150 п.м.	44,4	0,015	0,67
8		Подкос 50х100 L=3000	58	0,015	0,87
9		Опорный брусок 50х50 L=400	143	0,0075	1,07
10		Стойка 100х100 п.м.	151	0,01	1,51
11		Накладка к стропилам 30х250 L=350	90	0,0026	0,234
12		Связь 50х100 п.м.	155,1	0,005	0,78
13		Прогон 100х150 п.м.	85	0,015	1,28
14		Лежень 100х100 п.м.	99,6	0,01	0,996
15		Опорный брусок 50х50 L=300	328	0,001	0,328
16		Подкладка под прогон 50х100 L=250	250	0,001	0,25
17		Обрешетка 32х100 п.м.	1673	0,0032	5,35
18		Опорный брусок100х100 L=300	143	0,003	0,43
19		Доски подшивки толщ.19мм п.м.			0,80
20		Ригель 50х150 п. м.	4,2	0,0075	0,032
21		Ходовые доски 40х130, п.м.	176	0,005	0,94
22		Накладка 100х30 L=1100	15	0,0033	0,05
23		Накладка к подкосам 50х100 L=470	116	0,002	0,232
24		Стропила окна 50х100 п.м.	44,0	0,005	0,22
25		Диагональная нога окна 50х150 п.м.	39	0,008	0,31
26		Обрешетка окна 32х100 п.м.	82,3	0,0032	0,263
27		Ходовая доска у лаза 25х100 п.м	57,6	0,0025	0,144
28		Подкладная доска 50х100 п.м.	20,8	0,005	0,104
29		Накладка 50х150 L=500	14	0,004	0,06
30		Затяжка 50х100 L=4500	29	0,023	0.67
31		Ветровые связи 50х100 L=2400	4	0,012	0.096
32		Шпренгель 50х100 L=1600	2	0,008	0.016

продолжение

Поз.	Обозначение	Наименование	Кол.	Объем ед. $м^3$	Примеч.
		Ограждение крыши			40,6 м.п
33	ГОСТ 5781-82*	Ф16 А I L=1410	34	2.23	75,82 кг
34	ГОСТ 5781-82*	Ф14 А I п.м.	81,2	1.21	98,3 кг
ОС 1	лист АС -115	Слуховое окно ОС 1	2		
МС 1	лист АС -114	Изделие соединительное МС1	89	0.5	44,5 кг
МС 2	лист АС -114	Изделие соединительное МС2	58	0.47	27,26
МС 3	лист АС -114	Изделие соединительное МС3	250	0.47	117,5
МС 4	лист АС -114	Изделие соединительное МС4	442	0.47	207,7
МС 5	лист АС -114	Изделие соединительное МС5	90	0.35	31,5
С1	сер. 1.100.2-5 вып. 1	Стремянка ЛВ-6.18	2	18.06	
		Водосточная труба Ø100х0.8 п.м.	71	2.0	
		Металлочерепица $м^2$	422,1		
		Кровельная оцинкованная сталь t=0.8 $м^2$	41,4		

1.Данный лист смотреть совместно с листом АС-104.

Привязан 1253-49-1-АС

Исполнил	Майтыков	Майт	
Проверил	Илюбаев	Илюб	
Инв. №			

Изм.	Колич.	Лист	№док.	Подпись	Дата
Разраб.		Гаврилова			
Пров.		Левинская			
Н.контр.		Левинская			

1175-11-1-АС

5 этажный 60-ти квартирный жилой дом в 19 жилом районе г. Усть-Каменогорск поз. 43 по генеральному плану.

60-ти квартирный жилой дом

Стадия	Лист	Листов
РП	102	

Спецификация элементов крыши блок - секции А осях "I-II"

ТОО "Востокагропромпроект" г. Усть-Каменогорск

Инв. № дубл.

Подп. и дата

Инв. № подл.

Спецификация к схеме расположения стропил

Поз.	Обозначение	Наименование	Кол.	Объем ед. $м^3$	Примеч.
1		Мауэрлат 100х100 п.м	76,5	0.01	0,77
2		Стропильные ноги 50х150 п.м.	1227	0.008	9,82
3		Кобылка 50х130 L=1600	45	0.01	0,45
4		Кобылка 50х130 L=2350	126	0.015	1,89
5		Кобылка 50х130 L=2200	4	0,014	0,056
6		Мауэрлат 50х100 п.м	43,5	0,005	0,22
7		Диагональная нога 100х150 п.м.	68,4	0,015	1,03
8		Подкос 50х100 L=3000	140	0,015	2,1
9		Опорный брусок 50х50 L=400	267	0,0075	2,003
10		Стойка 100х100 п.м.	307,0	0,01	3,07
11		Накладка к стропилам 30х250 L=350	178	0,0026	0,463
12		Связь 50х100 п.м.	307,5	0,005	1,54
13		Прогон 100х150 п.м.	170,6	0,015	2,56
14		Лежень 100х100 п.м.	185,6	0,01	1,86
15		Опорный брусок 50х50 L=300	684	0,001	0,684
16		Подкладка под прогон 50х100 L=250	498	0,001	0,498
17		Обрешетка 32х100 п.м.	3032,3	0,0032	9,71
18		Опорный брусок100х100 L=300	225	0,003	0,675
19		Доски подшивки толщ.19мм п.м.			1,60
20		Ригель 50х150 п. м.	8,4	0,0075	0,063
21		Ходовые доски 40х130 п.м.	352,0	0,005	1,87
22		Накладка 100х30 L=1100	36	0,0033	0,12
23		Накладка к подкосам 50х100 L=470	280	0,002	0,56
24		Стропила окна 50х100 п.м.	88,0	0,005	0,44
25		Диагональная нога окна 50х150 п.м.	78,0	0,008	0,62
26		Обрешетка окна 32х100 п.м.	164,6	0,0032	0,53
~~27~~		~~Ходовая доска у лаза 25х100 п.м.~~	~~115,2~~	~~0,0025~~	~~0,29~~
28		Подкладная доска 50х100 п.м.	37,6	0,005	0,19
29		Накладка 50х150 L=500	34	0,004	0,136
30		Затяжка 50х100 L=4500	70	0,023	1.61
31		Ветровые связи 50х100 L=2400	4	0,012	0.096
32		Шпренгель 50х100 L=1600	2	0,008	0.016

продолжение

Поз.	Обозначение	Наименование	Кол.	Объем ед. $м^3$	Примеч.
		Ограждение крыши			69,0 м.п
33	ГОСТ 5781-82*	Ф16 А I L=1410	58	2.23	129,34кг
34	ГОСТ 5781-82*	Ф14 А I п.м.	138	1.21	166,9кг
ОС 1	лист АС -115	Слуховое окно ОС 1	4		
МС 1	лист АС -114	Изделие соединительное МС1	153	0.5	76.5 кг
МС 2	лист АС -114	Изделие соединительное МС2	222	0.47	104,34 кг
МС 3	лист АС -114	Изделие соединительное МС3	498	0.47	234,1 кг
МС 4	лист АС -114	Изделие соединительное МС4	938	0.47	440,9 кг
МС 5	лист АС -114	Изделие соединительное МС5	178	0.35	62,3 кг
С1	сер. 1.100.2-5 вып. 1	Стремянка ЛВ-6.18	4	18.06	
		Водосточная труба Ø100х0.8 п.м.	99,0	2.0	
		Металлочерепица $м^2$	824,1		
		Кровельная оцинкованная сталь t=0.8 $м^2$	67,9		

1.Данный лист смотреть совместно с листом АС-105, АС-106.
2.Спецификация дана на одну блок секцию.

Привязан 1253-49-1-АС

Исполнил	Майтыков		
Проверил	Илюбаев		
Инв. №			

Изм.	Колич.	Лист	№док.	Подпись	Дата
Разраб.		Гаврилова			
Пров.		Левинская			
Н.контр.		Левинская			

1175-11-1-АС

5 этажный 60-ти квартирный жилой дом в 19 жилом районе г. Усть-Каменогорск поз. 43 по генеральному плану.

60-ти квартирный жилой дом

Стадия	Лист	Листов
РП	103	

Спецификация элементов крыши блок - секции Б,В в осях "II-III", "III-IV"

ТОО "Востокагропромпроект" г. Усть-Каменогорск

Инв. № дубл.

Подп. и дата

Инв. № подл.

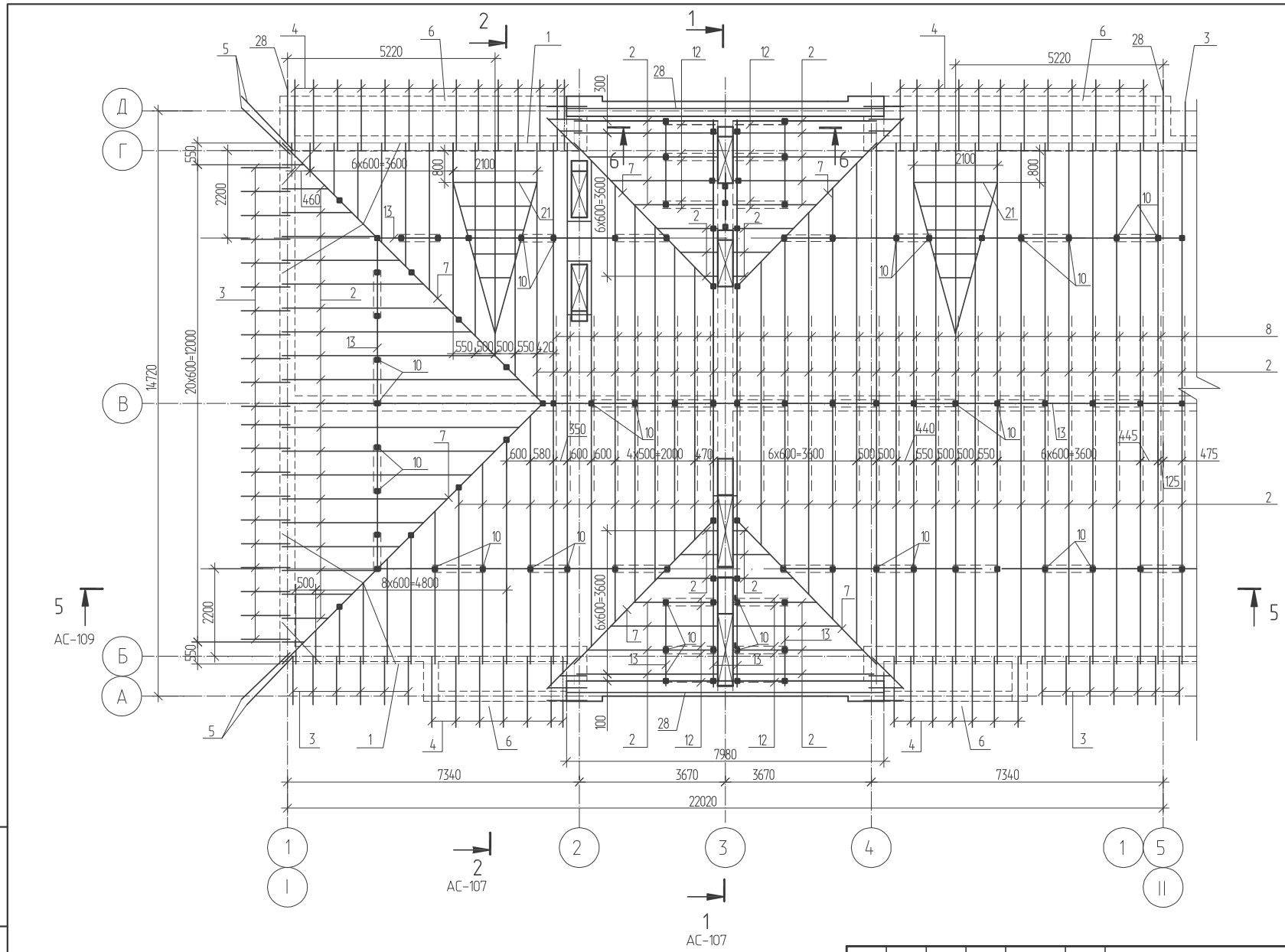

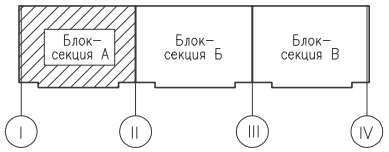

Привязан 1253-49-1-АС			
Исполнил	Майтыков		
Проверил	Илюбаев		
Инв. №			

Изм.	Колич.	Лист	№док.	Подпись	Дата
Разраб.		Гаврилова			
Пров.		Левинская			
Н.контр.		Левинская			

1175-11-1-АС

5 этажный 60-ти квартирный жилой дом в 19 жилом районе г. Усть-Каменогорск поз. 43 по генеральному плану.

60-ти квартирный жилой дом

Стадия	Лист	Листов
РП	104	

Схема расположения элементов крыши блок - секции А в осях "I-II"

ТОО "Востокагропромпроект" г. Усть-Каменогорск

Инв. № дубл.

Подп. и дата

Инв. № подл.

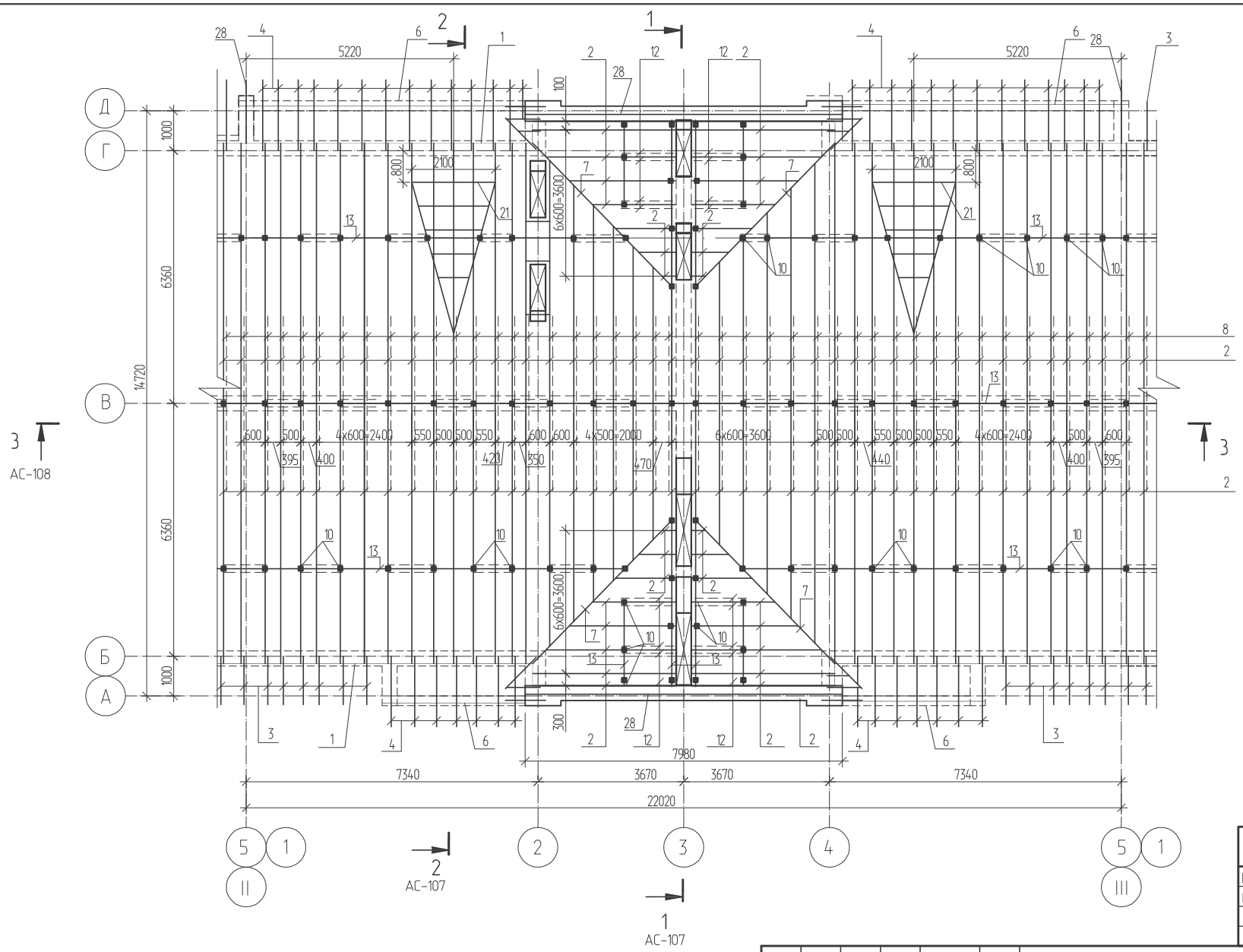

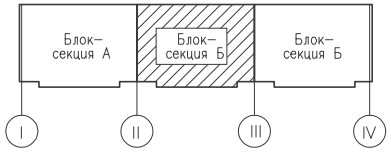

Привязан 1253-49-1-АС			
Исполнил	Майтыков		
Проверил	Илюбаев		
Инв. №			

Изм.	Колич.	Лист	№док.	Подпись	Дата
Разраб.		Гаврилова			
Пров.		Левинская			
Н.контр.		Левинская			

1175-11-1-АС

5 этажный 60-ти квартирный жилой дом в 19 жилом районе г. Усть-Каменогорск поз. 43 по генеральному плану.

60-ти квартирный жилой дом

Стадия	Лист	Листов
РП	105	

Схема расположения элементов крыши блок - секции Б в осях "II-III"

ТОО "Востокагропромпроект" г. Усть-Каменогорск

Инв. № дубл.

Подп. и дата

Инв. № подл.

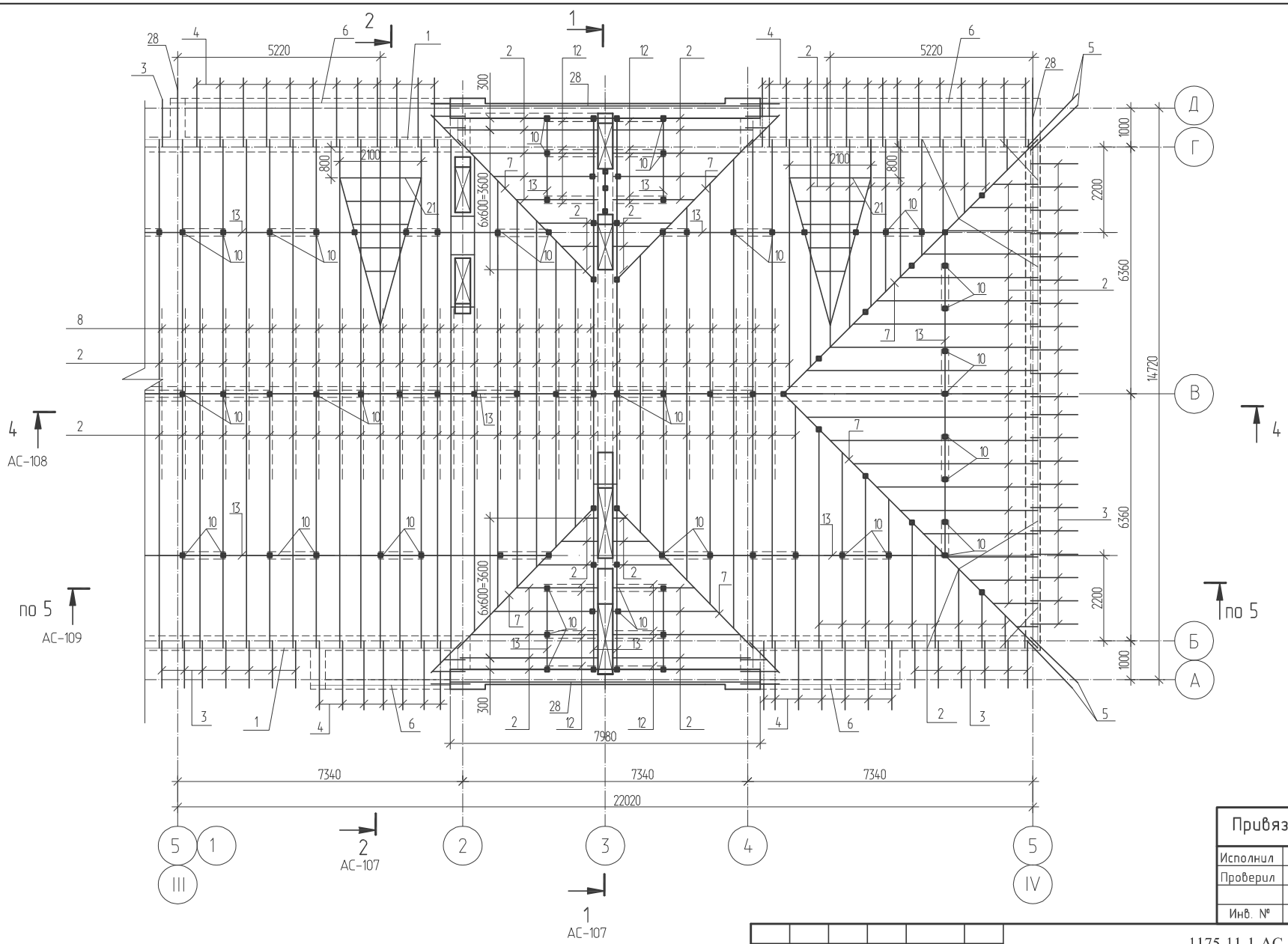

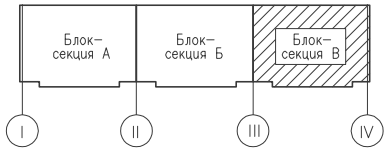

Привязан 1253-49-1-АС			
Исполнил	Майтыков		
Проверил	Илюбаев		
Инв. №			

Изм.	Колич.	Лист	№док.	Подпись	Дата
Разраб.		Гаврилова			
Пров.		Левинская			
Н.контр.		Левинская			

1175-11-1-АС

5 этажный 60-ти квартирный жилой дом в 19 жилом районе г. Усть-Каменогорск поз. 43 по генеральному плану.

60-ти квартирный жилой дом

Стадия	Лист	Листов
РП	106	

Схема расположения элементов крыши блок - секции В в осях "III-IV"

ТОО "Востокагропромпроект" г. Усть-Каменогорск

Инв. № дубл.

Подп. и дата

Инв. № подл.

1-1

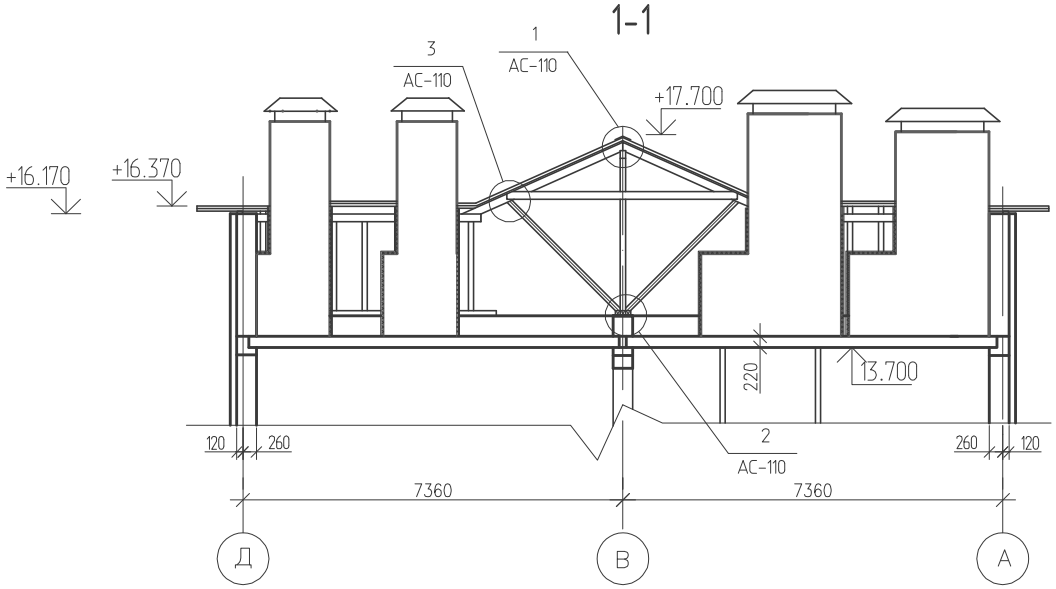

2-2

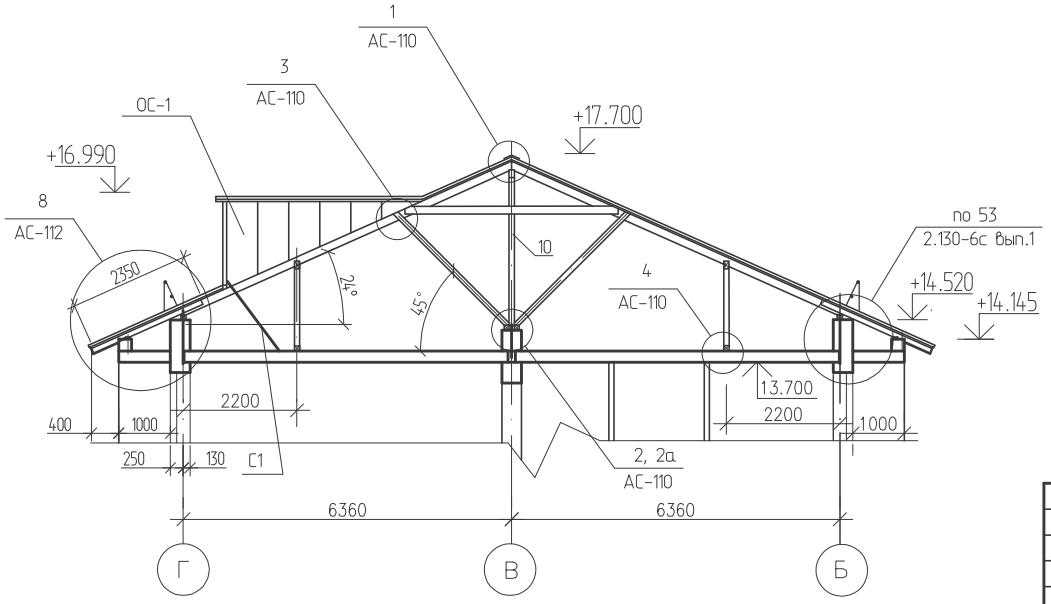

1. Данный лист смотреть совместно с листами АС-110-АС-113.
2. В соответствии с п.7.30 СНиП РК 2.02-5-2009 "Пожарная безопасность зданий и сооружений" деревянные конструкции чердака: стропила, прогоны, обрешетку подвергнуть огнезащитной обработке. Качество огнезащитной обработки должно быть таким, чтобы потеря массы огнезащищенной древесины при испытании по СТ СЭВ 446 не превышало 25%.
Все деревянные конструкции крыши защитить от гниения и возгорания в соответствии со СНиП РК 2.01-19-2004 пропиточным составом ТХЭФ (трихлорэтилфосфат - 40%, четыреххлористый углерод - 60%. Расход 600г/м2).
Все деревянные конструкции крыши подвергнуть глубокой пропитке антипиренами.
3. По периметру наружных стен в прикарнизной части чердачной крыши уложить слой рубероида шириной 1.0 м.
4. Вентиляционные стояки выше чердачного перекрытия утеплить минераловатными плитами γ=125кг/м^3 по ГОСТ 9573-82* толщиной 30 мм с последующей штукатуркой по сетке.
5. Кровельные работы выполнять по ППР.
6. Данный лист смотреть совместно с листами АС-104-АС-106.

Привязан 1253-49-1-АС

Исполнил	Майтыков		
Проверил	Илюбаев		
Инв. №			

Изм.	Колич.	Лист	№док.	Подпись	Дата
Разраб.		Гаврилова			
Пров.		Левинская			
Н.контр.		Левинская			

1175-11-1-АС

5 этажный 60-ти квартирный жилой дом в 19 жилом районе г. Усть-Каменогорск поз. 43 по генеральному плану.

60-ти квартирный жилой дом

Стадия	Лист	Листов
РП	107	

Разрез 1-1, 2-2.

ТОО "Востокагропромпроект" г. Усть-Каменогорск

Инв. № дубл.

Подп. и дата

Инв. № подл.

3-3

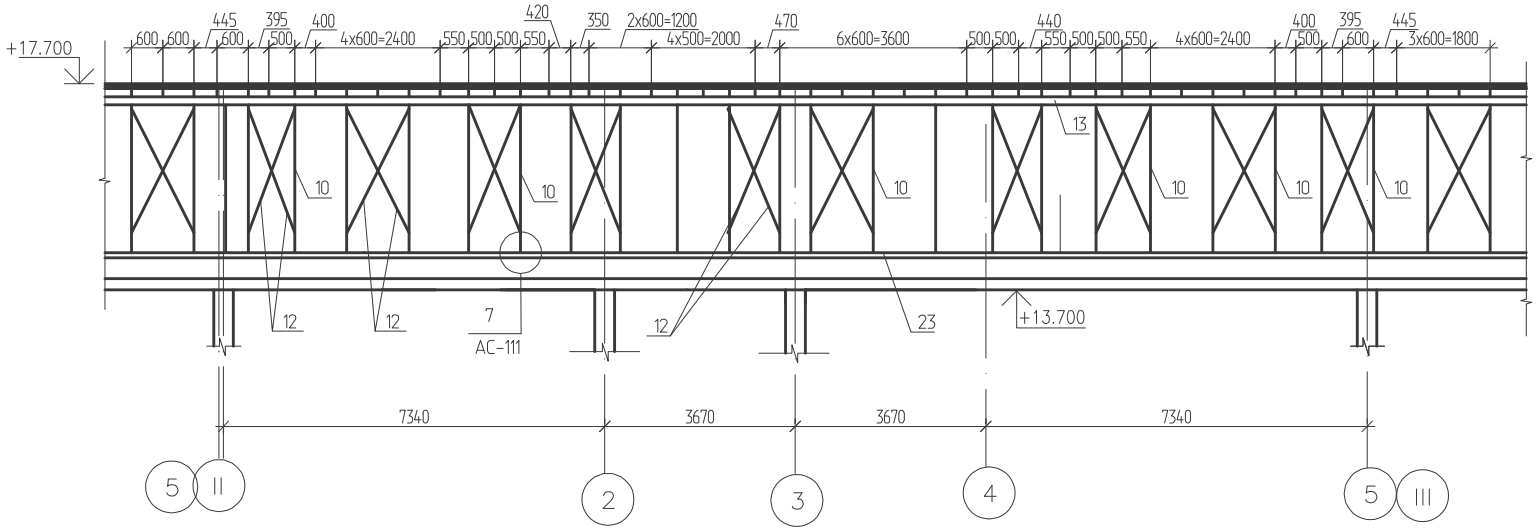

4-4

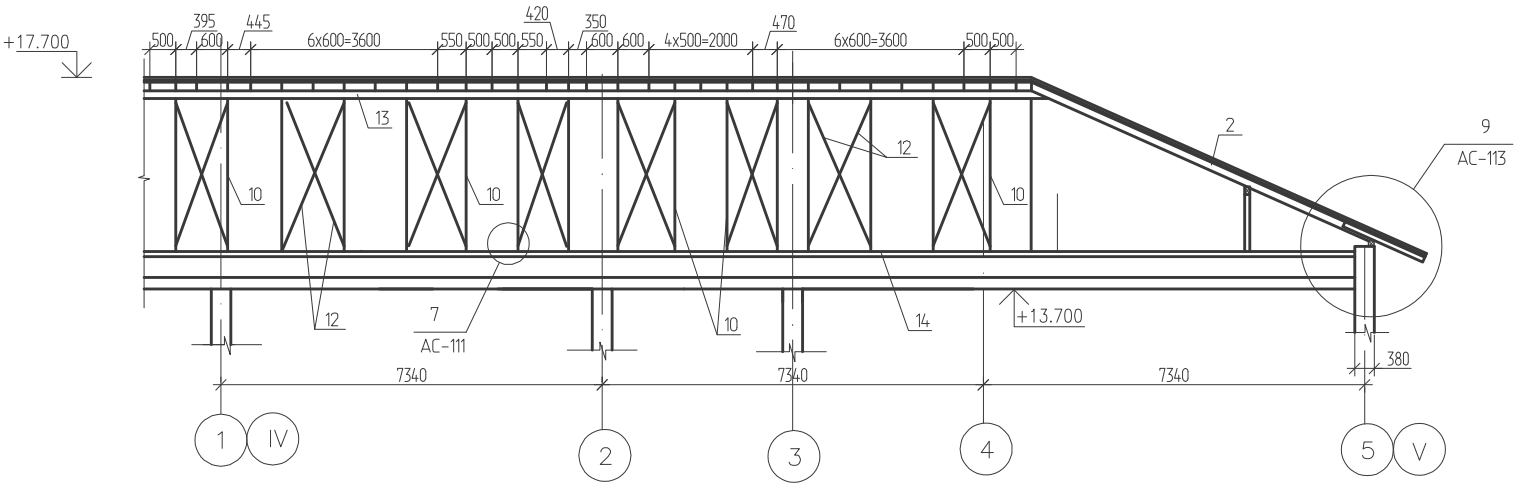

1.Данный лист смотреть совместно с листами АС-104-АС-106.

Привязан 1253-49-1-АС			
Исполнил	Майтыков		
Проверил	Илюбаев		
Инв. №			

Изм.	Колич.	Лист	№док.	Подпись	Дата
Разраб.		Гаврилова			
Пров.		Левинская			
Н.контр.		Левинская			

1175-11-1-АС

5 этажный 60-ти квартирный жилой дом в 19 жилом районе г. Усть-Каменогорск поз. 43 по генеральному плану.

60-ти квартирный жилой дом

Стадия	Лист	Листов
РП	108	

Разрез 3-3, 4-4.

ТОО "Востокагропромпроект" г. Усть-Каменогорск

Инв. № дубл.

Подп. и дата

Инв. № подл.

5-5

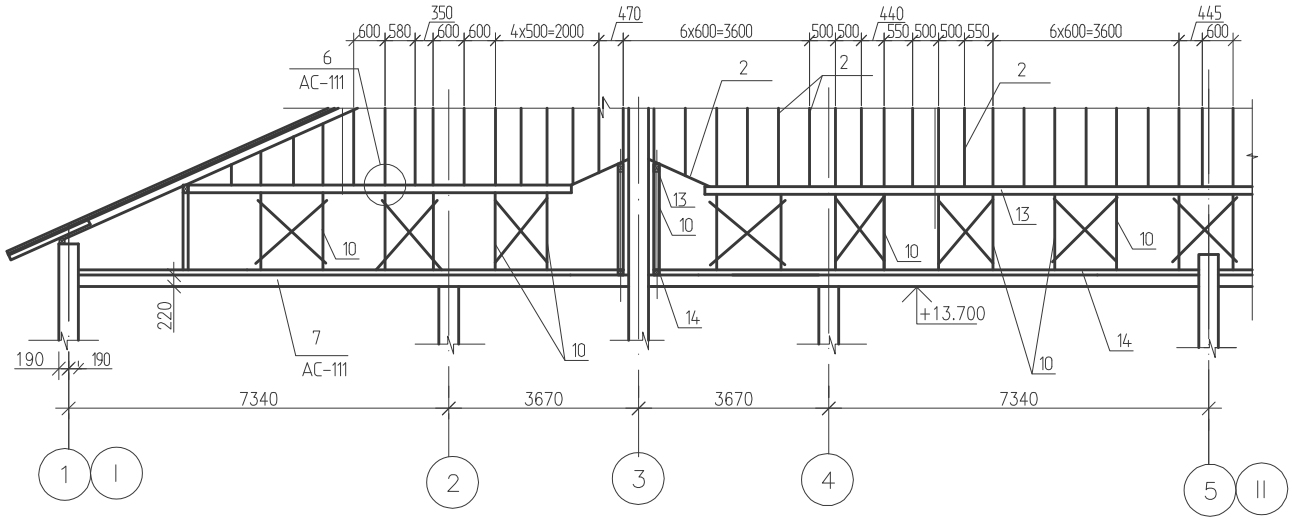

6-6

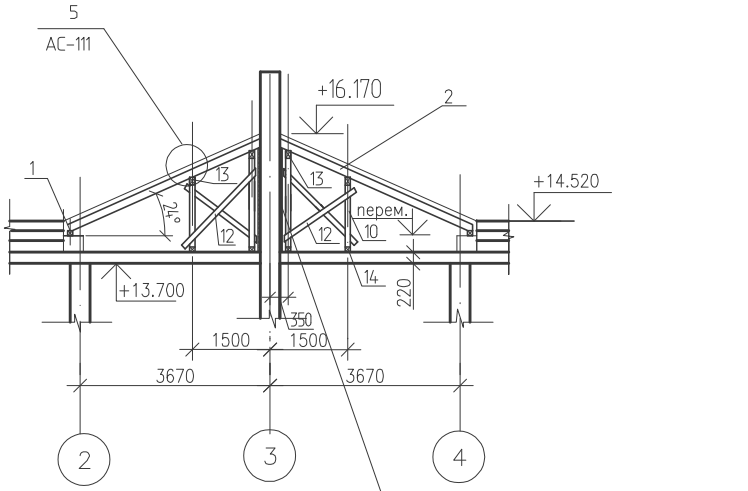

1.Данный лист смотреть совместно с листами АС-104-АС-106.

Привязан 1253-49-1-АС			
Исполнил	Майтыков		
Проверил	Илюбаев		
Инв. №			

Изм.	Колич.	Лист	№док.	Подпись	Дата	1175-11-1-АС			
						5 этажный 60-ти квартирный жилой дом в 19 жилом районе г. Усть-Каменогорск поз. 43 по генеральному плану.			
Разраб.		Гаврилова				60-ти квартирный жилой дом	Стадия	Лист	Листов
Пров.		Левинская					РП	109	
Н.контр.		Левинская				Разрез 5-5, 6-6.	ТОО "Востокагропромпроект" г. Усть-Каменогорск		

Инв. № дубл.

Подп. и дата

Инв. № подл.

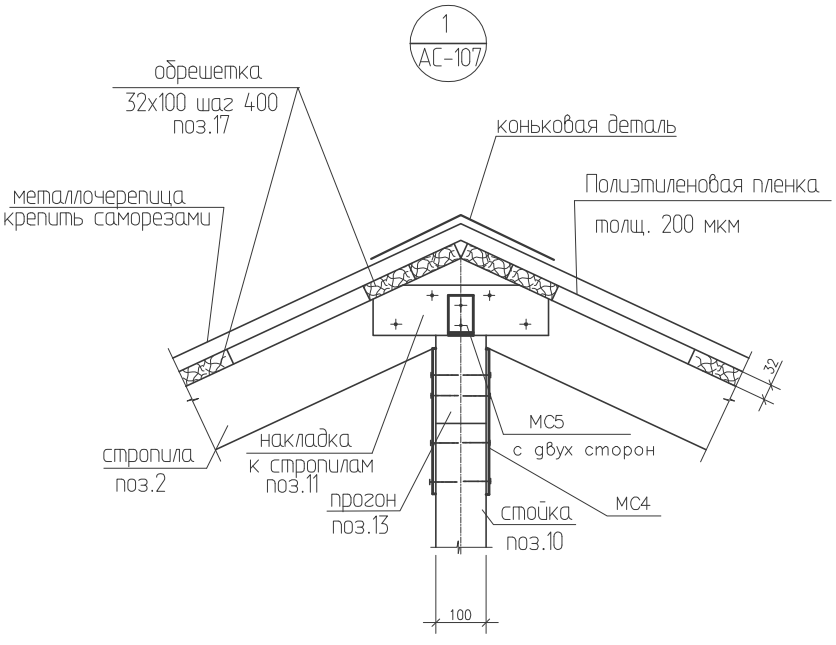

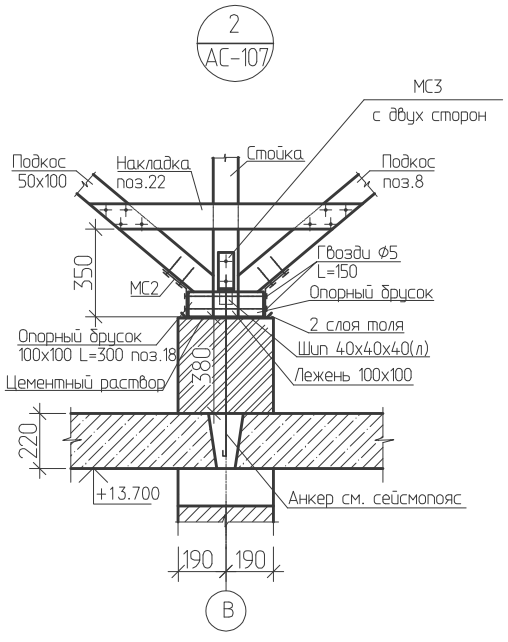

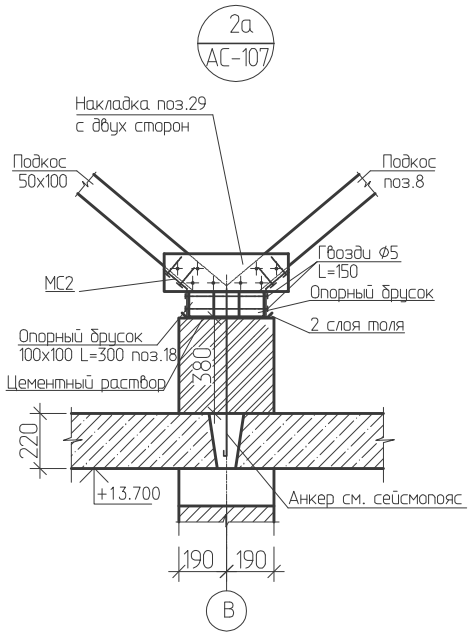

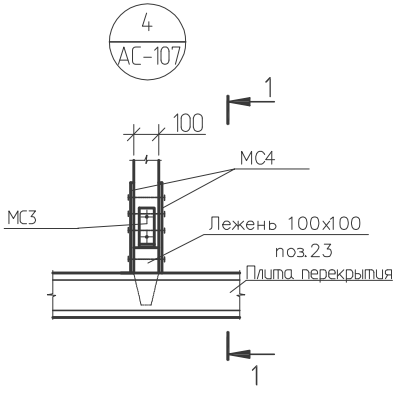

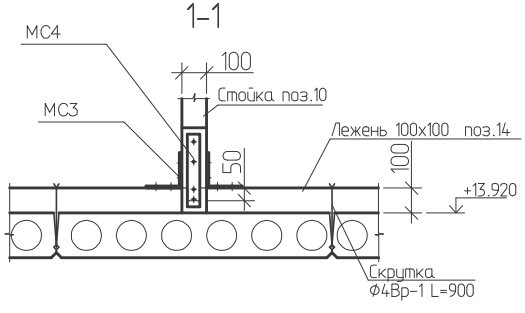

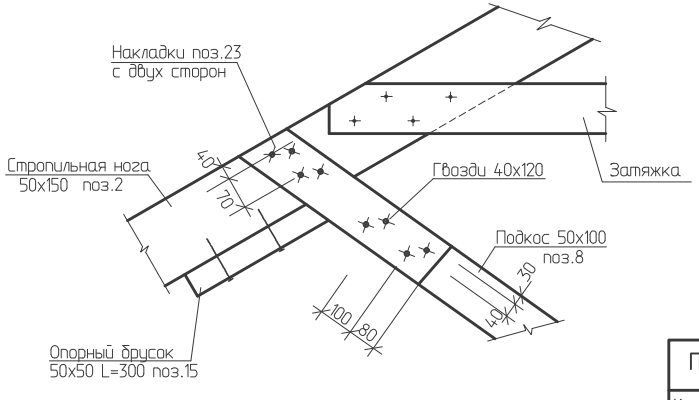

1.Данный лист смотреть совместно с листами АС-107-АС-109.

Изм.	Колич.	Лист	№док.	Подпись	Дата

1175-11-1-АС

5 этажный 60-ти квартирный жилой дом в 19 жилом районе г. Усть-Каменогорск поз. 43 по генеральному плану.

Привязан 1253-49-1-АС

Исполнил	Майтыков	
Проверил	Илюбаев	
Инв. №		

Разраб.	Гаврилова	
Пров.	Левинская	
Н.контр.	Левинская	

60-ти квартирный жилой дом

Стадия	Лист	Листов
РП	110	

Узлы 1 ÷ 4

ТОО "Востокагропромпроект" г. Усть-Каменогорск

Инв. № подл. | Подп. и дата | Инв. № дубл.

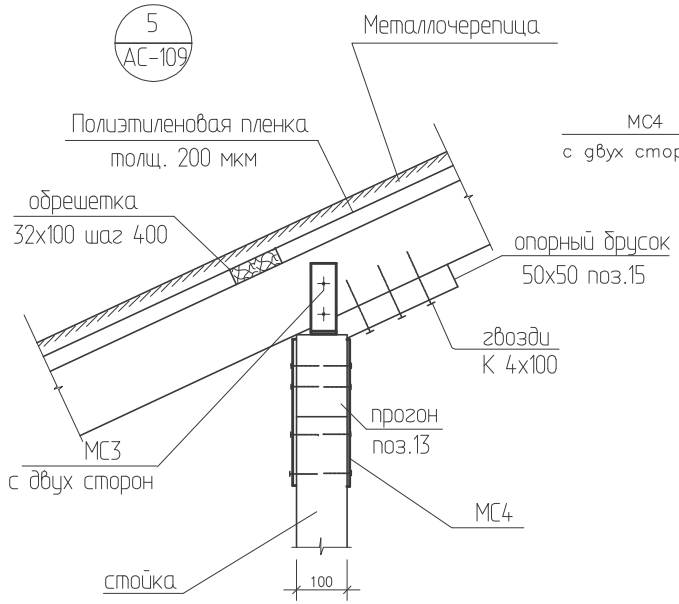

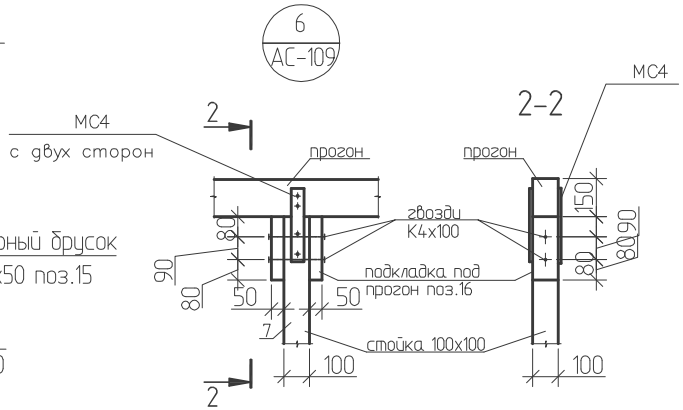

Вариант соединения стропил

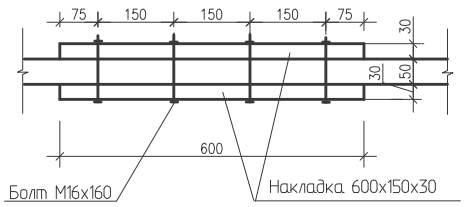

Деталь соединения стропил

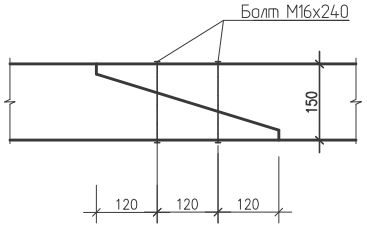

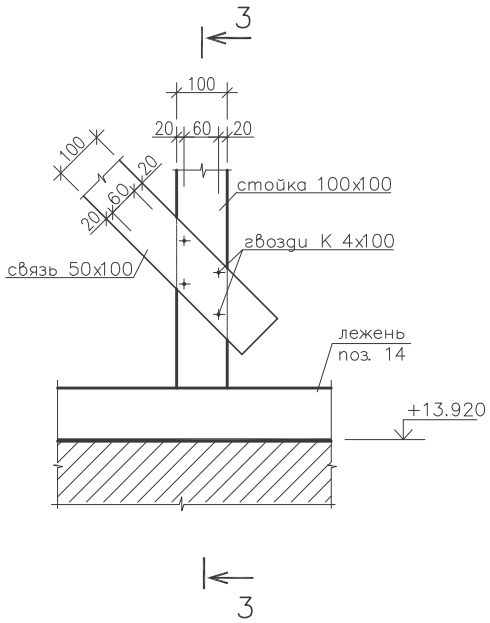

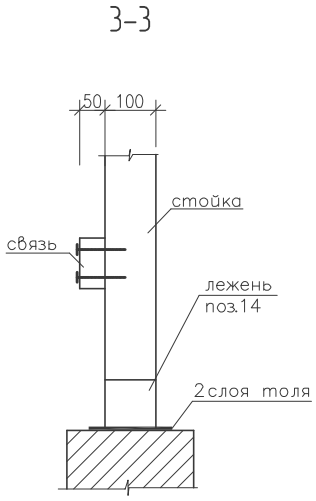

1.Данный лист смотреть совместно с листами АС-107-АС-109.

Изм.	Колич.	Лист	№док.	Подпись	Дата	1175-11-1-АС
						5 этажный 60-ти квартирный жилой дом в 19 жилом районе г. Усть-Каменогорск поз. 43 по генеральному плану.
						60-ти квартирный жилой дом
						Узлы 5 ÷ 7

Разраб.	Гаврилова		
Пров.	Левинская		
Н.контр.	Левинская		

Стадия	Лист	Листов
РП	111	

ТОО "Востокагропромпроект" г. Усть-Каменогорск

Привязан 1253-49-1-АС

Исполнил	Майтыков		
Проверил	Илюбаев		
Инв. №			

Инв. № дубл.

Подп. и дата

Инв. № подл.

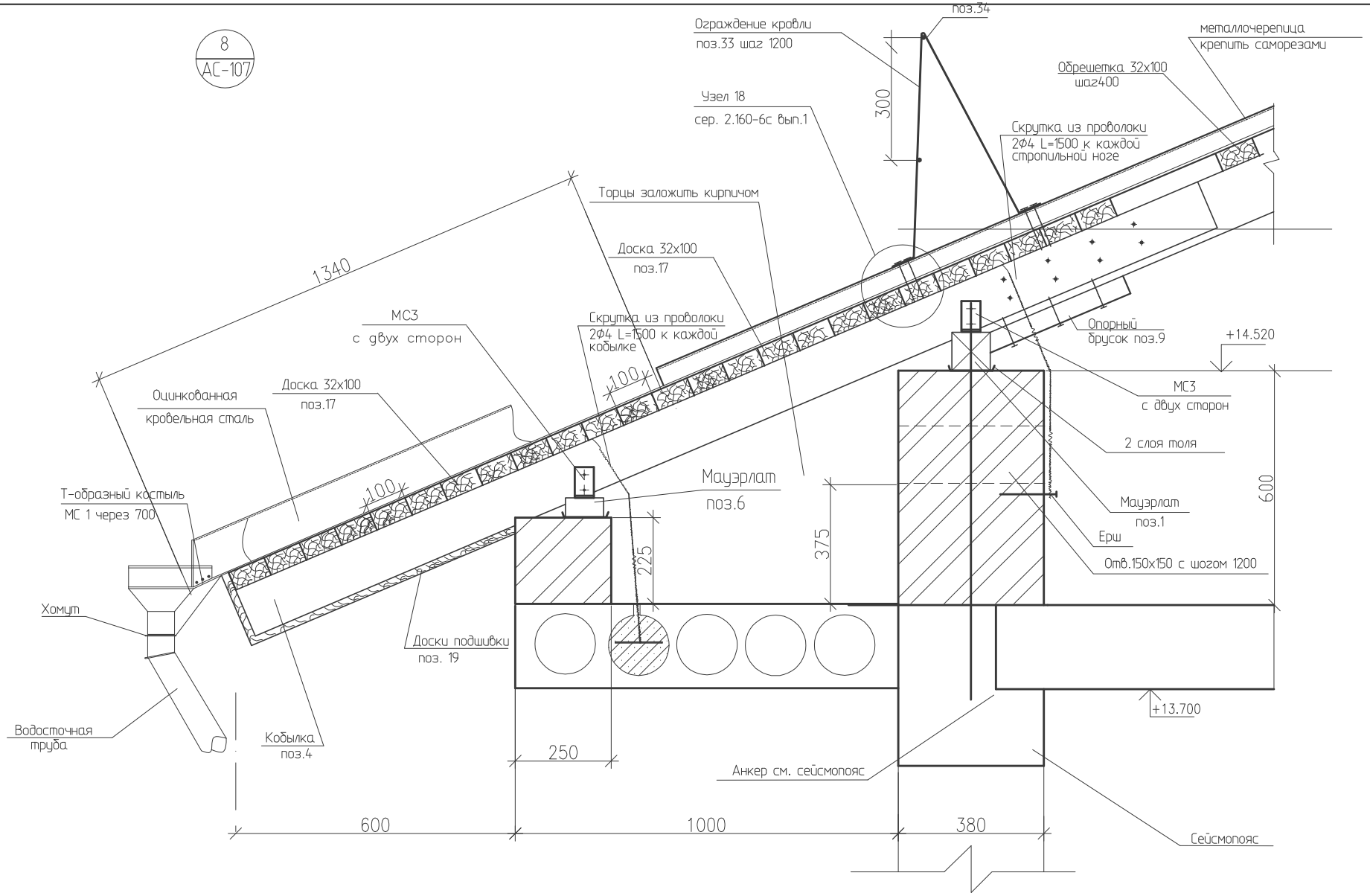

1.Данный лист смотреть совместно с листом АС-107.

Привязан 1253-49-1-АС		
Исполнил	Майтыков	
Проверил	Илюбаев	
Инв. №		

Изм.	Колич.	Лист	№док.	Подпись	Дата
Разраб.		Гаврилова			
Пров.		Левинская			
Н.контр.		Левинская			

1175-11-1-АС

5 этажный 60-ти квартирный жилой дом в 19 жилом районе г. Усть-Каменогорск поз. 43 по генеральному плану.

60-ти квартирный жилой дом

Стадия	Лист	Листов
РП	112	

Узел 8

ТОО "Востокагропромпроект" г. Усть-Каменогорск

Инв. № дубл.

Подп. и дата

Инв. № подл.

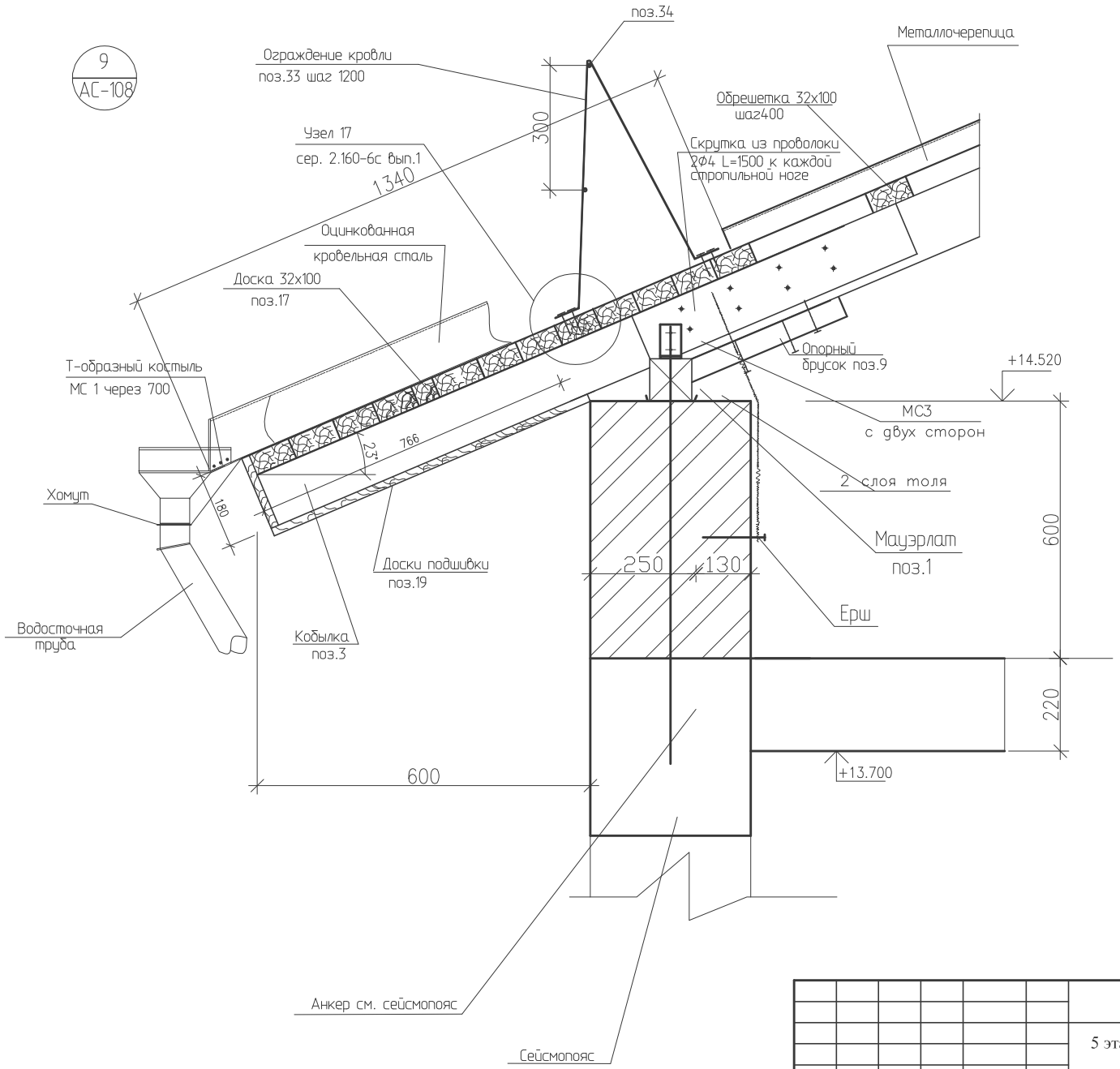

1.Данный лист смотреть совместно с листом АС-108.

2.Ограждение крыши выполнять по сер.1.100.2-5.1-29

Привязан 1253-49-1-АС

Исполнил	Майтыков		
Проверил	Илюбаев		
Инв. №			

Изм.	Колич.	Лист	№док.	Подпись	Дата
Разраб.		Гаврилова			
Пров.		Левинская			
Н.контр.		Левинская			

1175-11-1-АС

5 этажный 60-ти квартирный жилой дом в 19 жилом районе г. Усть-Каменогорск поз. 43 по генеральному плану.

60-ти квартирный жилой дом

Стадия	Лист	Листов
РП	113	

Узел 9

ТОО "Востокагропромпроект" г. Усть-Каменогорск

Инв. № дубл.

Подп. и дата

Инв. № подл.

МС-1

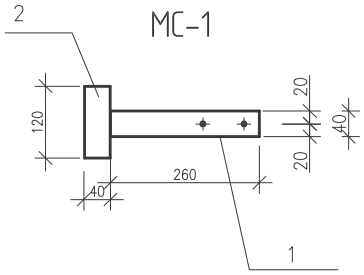

МС-4

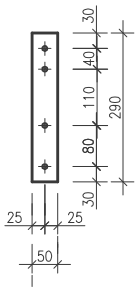

МС2

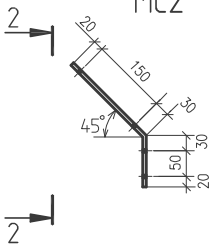

2-2

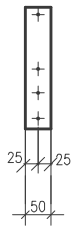

МС3

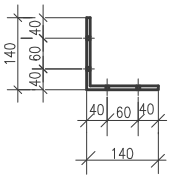

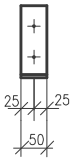

МС5

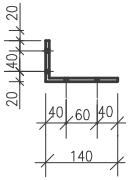

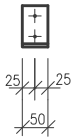

Спецификация элементов

Поз.	Обозначение	Наименование	Кол.	Масса ед.кг	Примеч.
		МС1			
1	ГОСТ 103-2006	-40х4 ℓ=260	1	0.4	
2	ГОСТ 103-2006	-40х4 ℓ=120	1	0.1	
		МС2			
МС2	ГОСТ 103-2006	-50х4 ℓ =300	1	0.47	
		МС3			
МС3	ГОСТ 103-2006	-50х4 ℓ=280	1	0.47	
		МС4			
МС3	ГОСТ 103-2006	-50х4 ℓ=290	1	0.47	
		МС5			
МС5	ГОСТ 103-2006	-50х4 ℓ=220	1	0.35	

1.Данный лист смотреть совместно с листами АС-110÷АС-113.

Привязан 1253-49-1-АС

Исполнил	Майтыков	Майт	
Проверил	Илюбаев	Илюб	
Инв. №			

Изм.	Колич.	Лист	№док.	Подпись	Дата
Разраб.		Гаврилова			
Пров.		Левинская			
Н.контр.		Левинская			

1175-11-1-АС

5 этажный 60-ти квартирный жилой дом в 19 жилом районе г. Усть-Каменогорск поз. 43 по генеральному плану.

60-ти квартирный жилой дом

Стадия	Лист	Листов
РП	114	

Изделие соединительное МС1 ÷ МС5.

ТОО "Востокагропромпроект" г. Усть-Каменогорск

Инв. № дубл.

Подп. и дата

Инв. № подл.

Слуховое окно ОС 1

М20

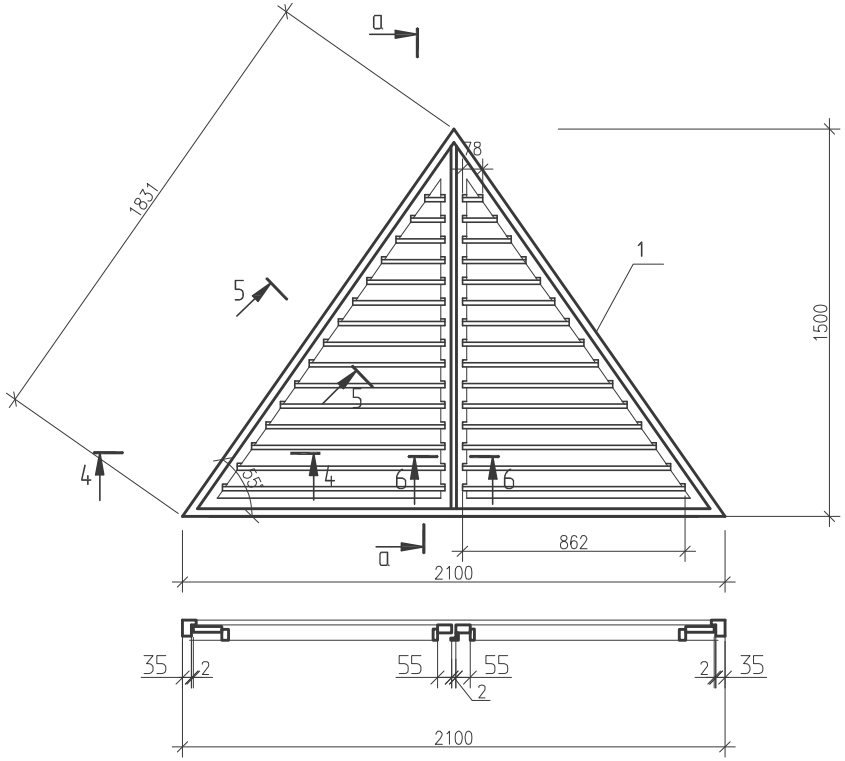

а–а

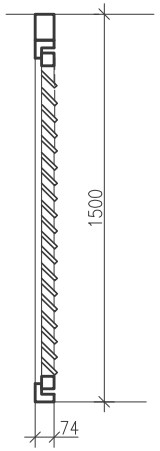

Спецификация элементов

Поз.	Обозначение	Наименование	Кол.	Примеч.
		ОС 1		
1		брусок 50х80 п.м	6.2	0.025м³
2		брусок 50х60 п.м	9.3	0.03 м³
3		нащельник 19х50 п.м	4.5	0.005 ³
4		доски 19х100 п.м	16.5	0.03 м³
	ГОСТ 5090-86	задвижка накладная 3Т	2	
	ГОСТ 5088-94	петля оконная	4	
	ГОСТ 5087-80	ручка скоба	2	

4-4

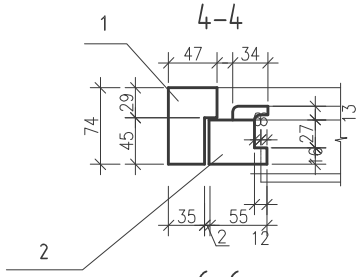

по 5-5

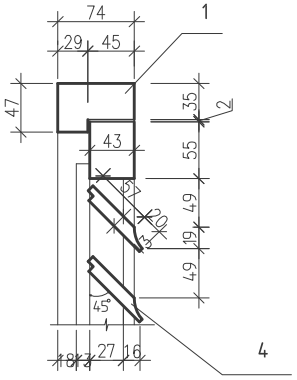

6-6

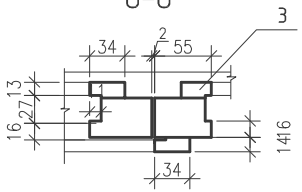

1.Данный лист смотреть совместно с листом АС-107.
2.Расход древесины дан до острожки
3.Приборы на чертеже условно не показаны.

Привязан 1253-49-1-АС

Исполнил	Майтыков		
Проверил	Илюбаев		
Инв. №			

Изм.	Колич.	Лист	№док.	Подпись	Дата
		Разраб.	Гаврилова		
		Пров.	Левинская		
		Н.контр.	Левинская		

1175-11-1-АС

5 этажный 60-ти квартирный жилой дом в 19 жилом районе г. Усть-Каменогорск поз. 43 по генеральному плану.

60-ти квартирный жилой дом

Стадия	Лист	Листов
РП	115	

Слуховое окно ОС 1.

ТОО "Востокагропромпроект" г. Усть-Каменогорск

Инв. № дубл.

Подп. и дата

Инв. № подл.

Развертка вентиляционных каналов по оси 3

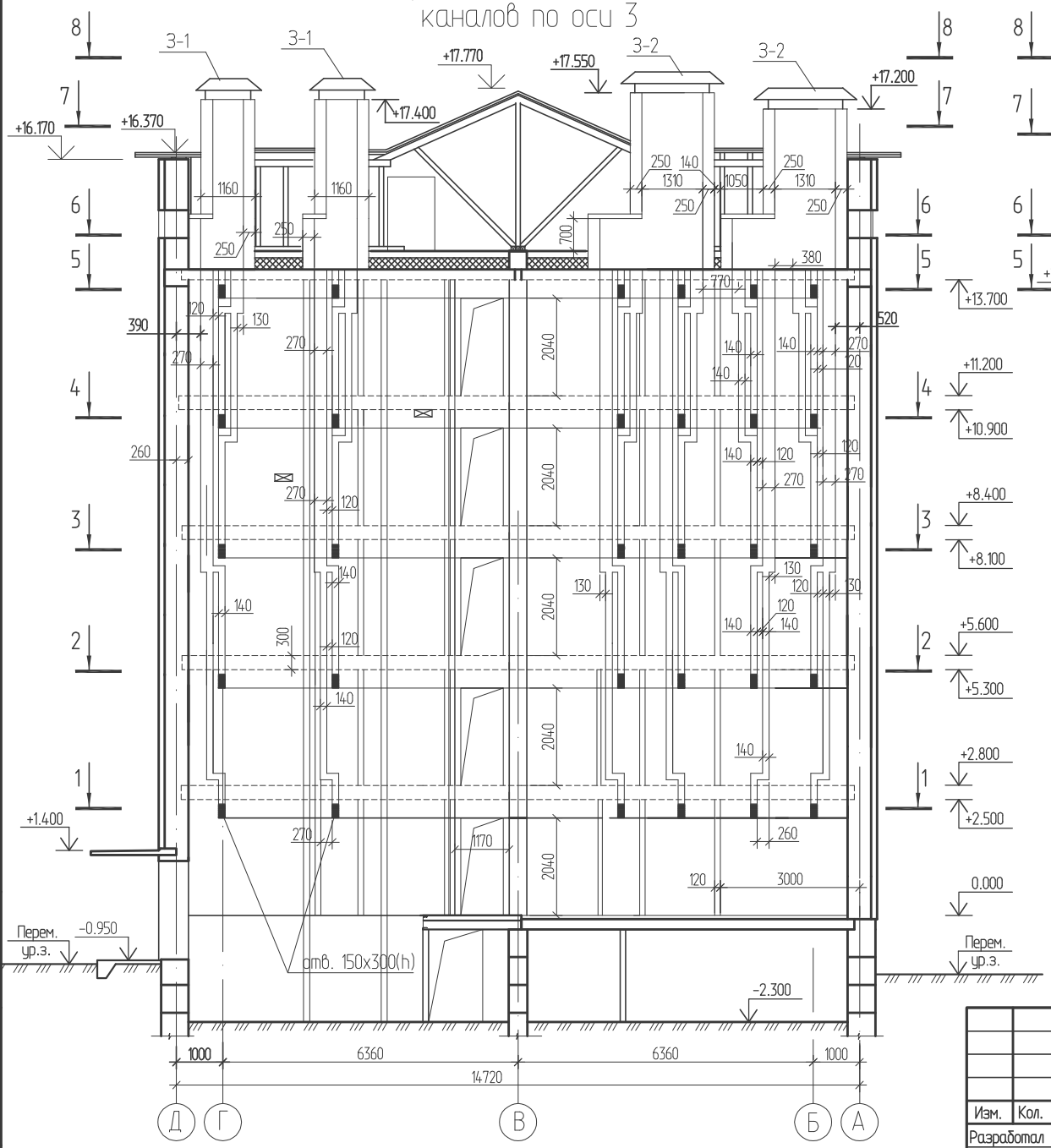

Развертка вентиляционных каналов по оси 2

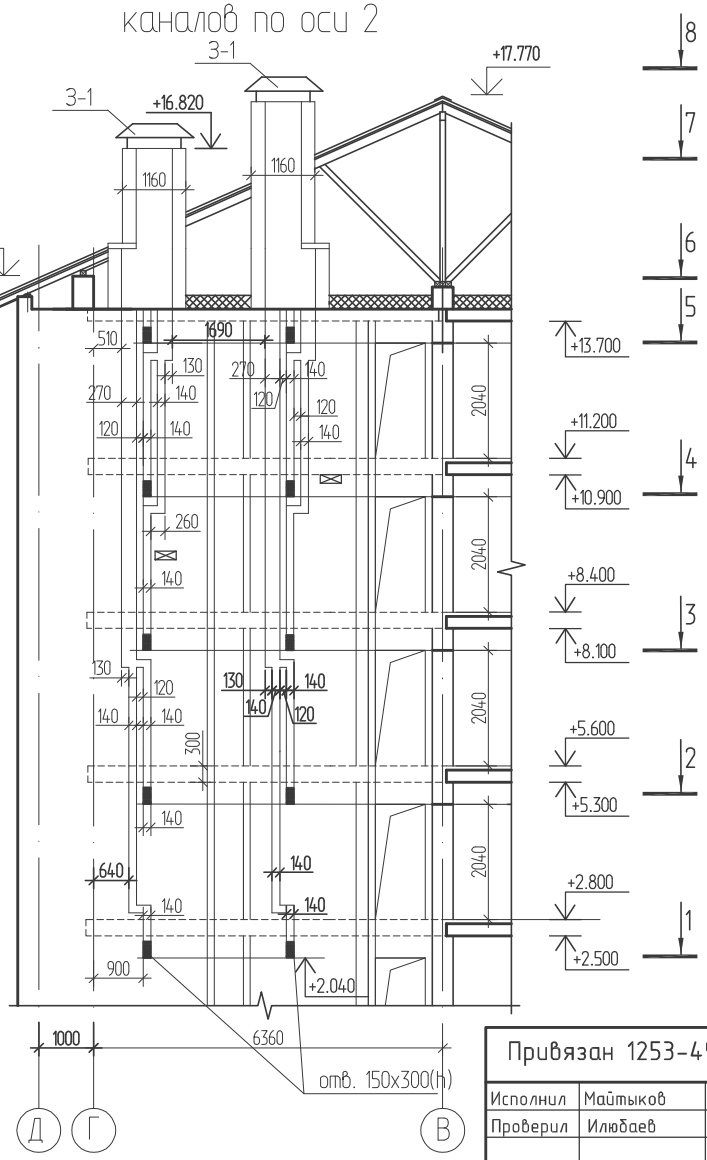

1.Данный лист смотреть совместно с листами АС-117 : АС-121.

Привязан 1253-49-1-АС

Исполнил	Майтыков		
Проверил	Илюбаев		
Инв. №			

Изм.	Кол.	Лист	№док.	Подпись	Дата
Разработал		Горошко			
Проверил		Левинская			
Н. контр.		Левинская			

1175-11-1-АС

5 этажный 60-ти квартирный жилой дом в 19 жилом районе г. Усть-Каменогорск поз. 43 по генеральному плану

60-ти квартирный жилой дом

Стадия	Лист	Листов
РП	116	

Развертки вентиляционных каналов по осям 3,2

ТОО "Востокагропромпроект" г.Усть-Каменогорск

Взам.инв.N

Подп. и дата

Инв.N подл.

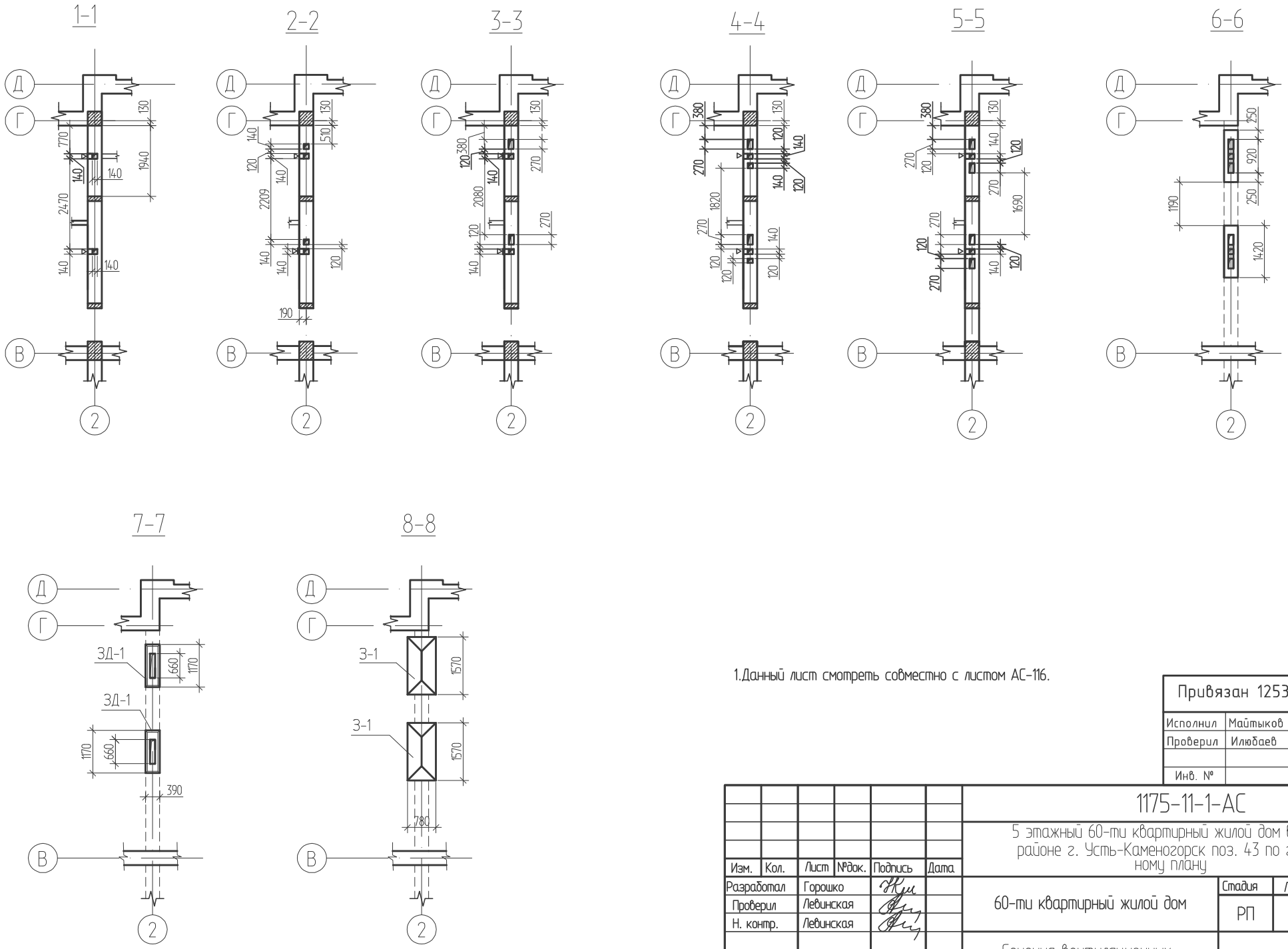

1.Данный лист смотреть совместно с листом АС-116.

Привязан 1253-49-1-АС			
Исполнил	Майтыков		
Проверил	Илюбаев		
Инв. №			

Изм.	Кол.	Лист	№док.	Подпись	Дата
Разработал		Горошко			
Проверил		Левинская			
Н. контр.		Левинская			

1175-11-1-АС

5 этажный 60-ти квартирный жилой дом в 19 жилом районе г. Усть-Каменогорск поз. 43 по генеральному плану

60-ти квартирный жилой дом

Стадия	Лист	Листов
РП	117	

Сечения вентиляционных каналов по оси 2

ТОО "Востокагропромпроект" г.Усть-Каменогорск

Взам.инв.N

Подп. и дата

Инв.N подл.

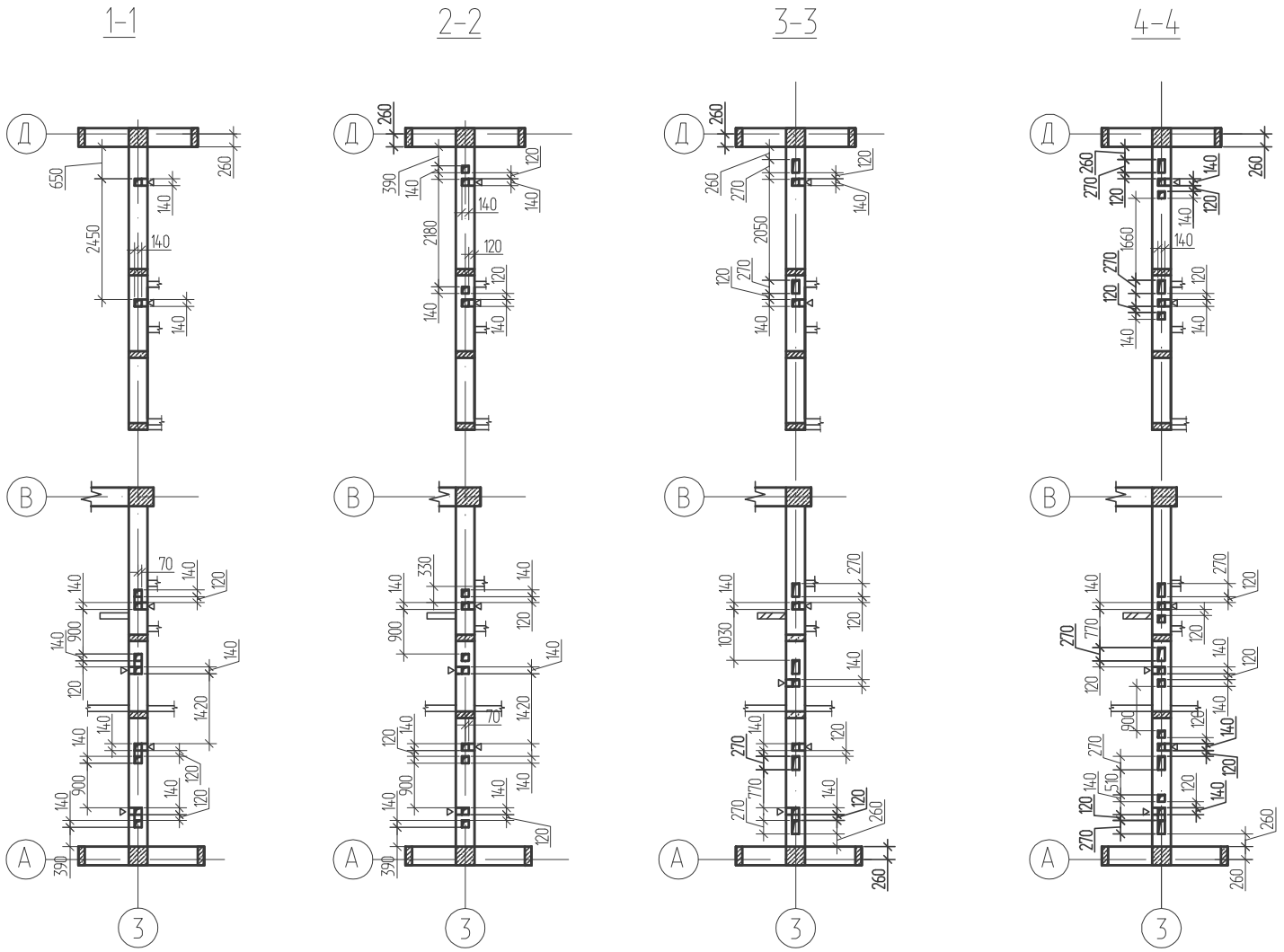

1.Данный лист смотреть совместно с листом АС-116.

Привязан 1253-49-1-АС			
Исполнил	Майтыков		
Проверил	Илюбаев		
Инв. №			

Изм.	Кол.	Лист	№док.	Подпись	Дата
Разработал		Горошко			
Проверил		Левинская			
Н. контр.		Левинская			

1175-11-1-АС

5 этажный 60-ти квартирный жилой дом в 19 жилом районе г. Усть-Каменогорск поз. 43 по генеральному плану

60-ти квартирный жилой дом

Стадия	Лист	Листов
РП	118	

Сечения вентиляционных каналов по оси 3 (сеч.1-1 - 4-4)

ТОО "Востокагропромпроект" г.Усть-Каменогорск

Взам.инв.N

Подп. и дата

Инв.N подл.

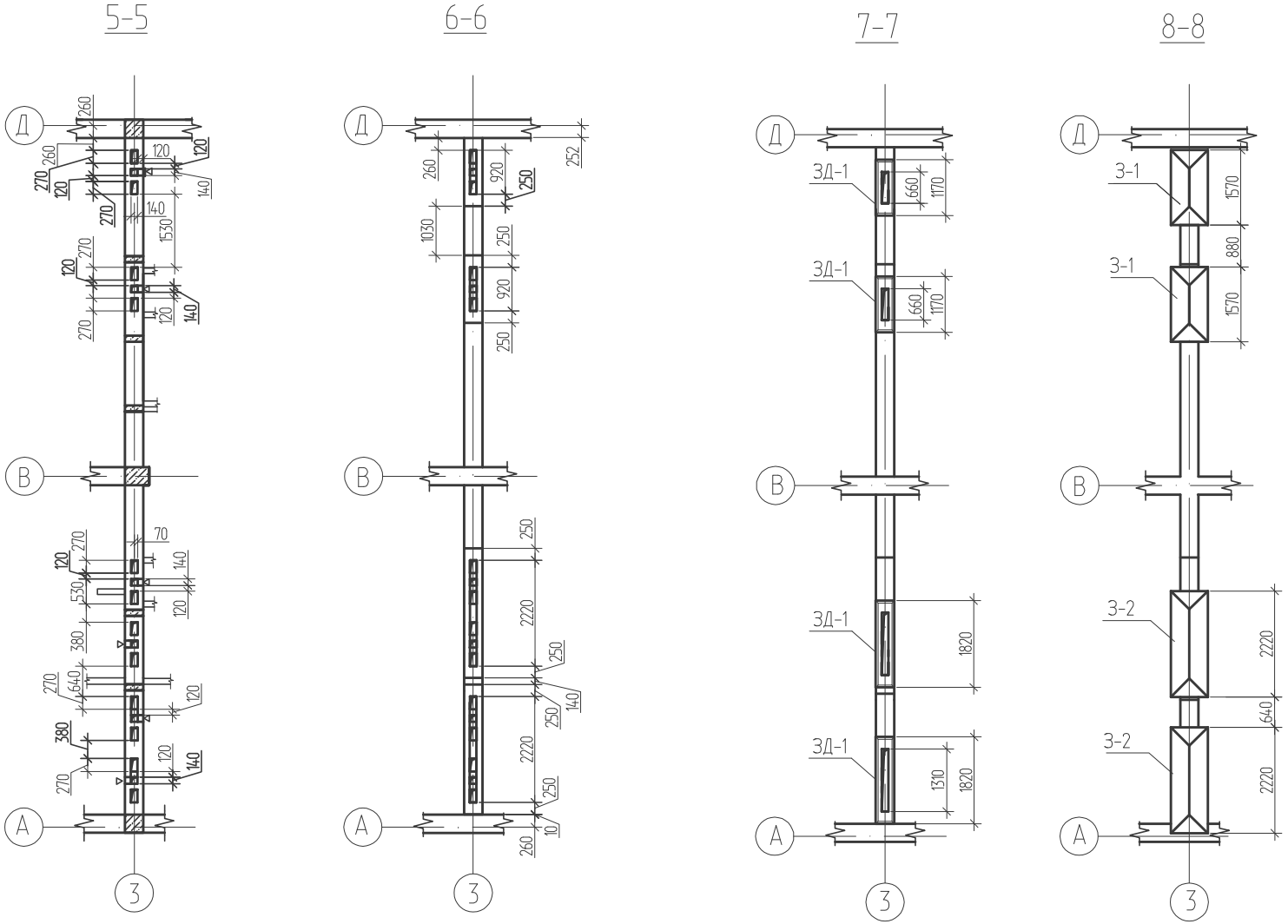

1.Данный лист смотреть совместно с листом АС-116.

2. Участки стен в местах прохождения вентиляционных каналов армировать сетками СГ-3 по сер.2.130-6с вып.1 с шагом 675 мм по высоте.

Привязан 1253-49-1-АС			
Исполнил	Майтыков		
Проверил	Илюбаев		
Инв. №			

Изм.	Кол.	Лист	№док.	Подпись	Дата
Разработал		Горошко			
Проверил		Левинская			
Н. контр.		Левинская			

1175-11-1-АС

5 этажный 60-ти квартирный жилой дом в 19 жилом районе г. Усть-Каменогорск поз. 43 по генеральному плану

60-ти квартирный жилой дом

Стадия	Лист	Листов
РП	119	

Сечения вентиляционных каналов по оси 3 (сеч.5-5-8-8)

ТОО "Востокагропромпроект" г.Усть-Каменогорск

Взам.инв.N

Подп. и дата

Инв.N подл.

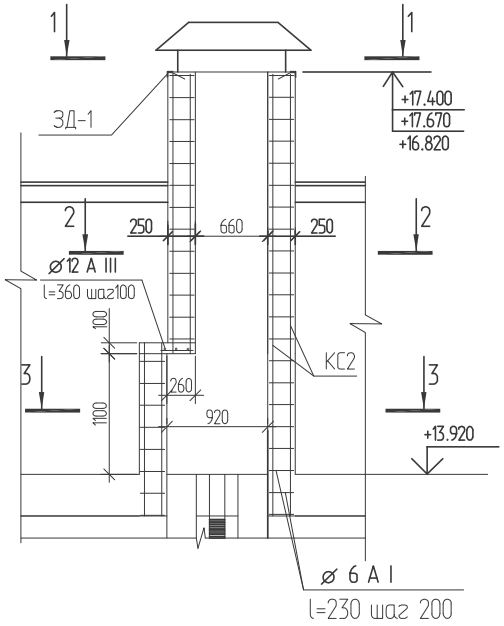

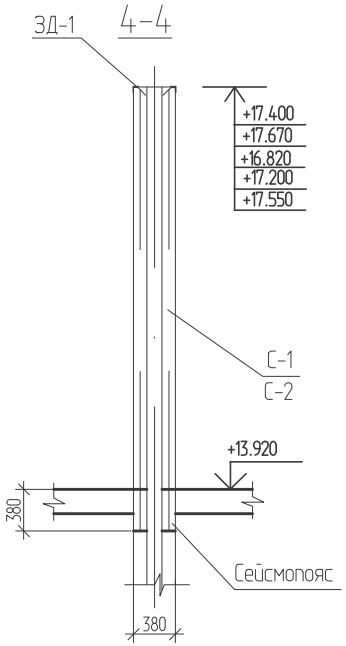

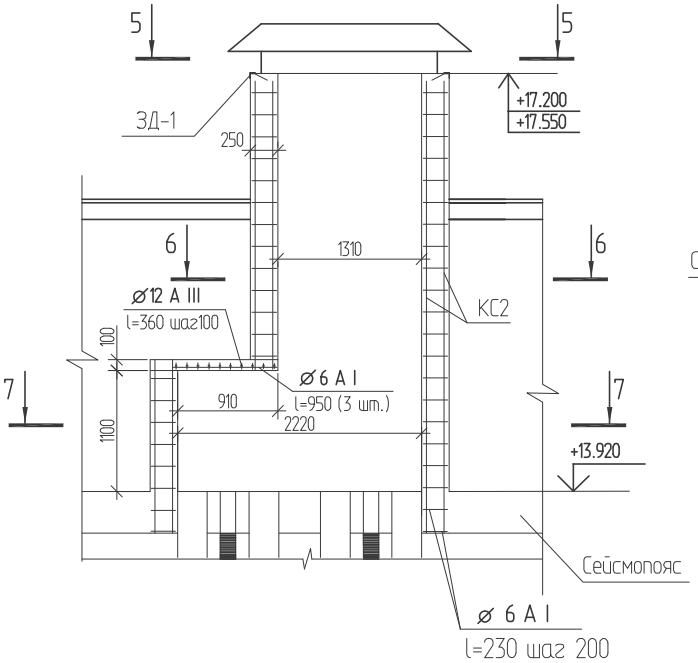

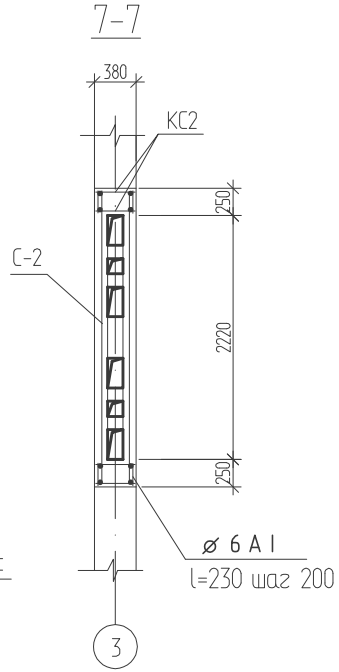

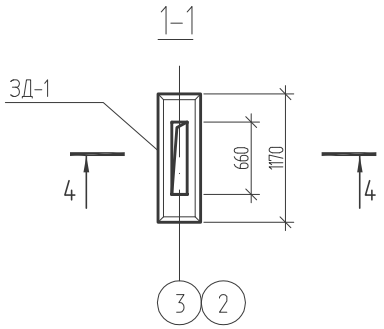

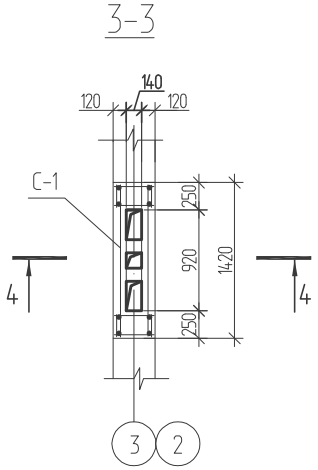

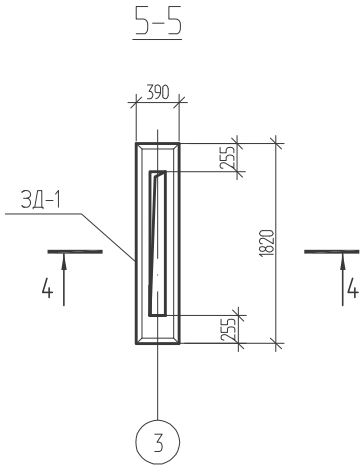

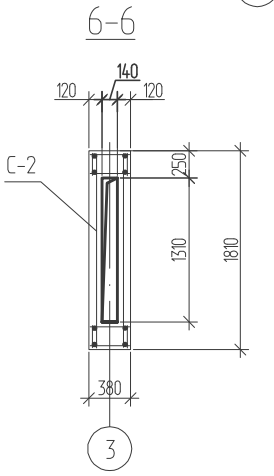

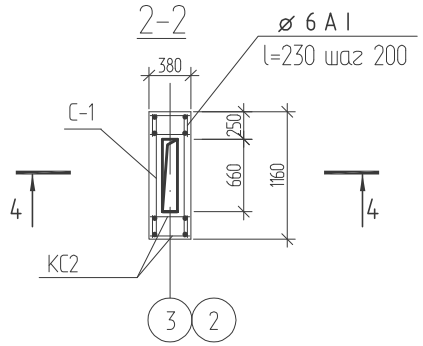

1.Данный лист смотреть совместно с листами АС-116 : АС-121.
2.Сетки С-1,С-2 резать по месту.

Привязан 1253-49-1-АС			
Исполнил	Майтыков	Майтыков	
Проверил	Илюбаев	Илюбаев	
Инв. №			

Изм.	Кол.	Лист	№док.	Подпись	Дата
Разработал		Горошко			
Проверил		Левинская			
Н. контр.		Левинская			

1175-11-1-АС

5 этажный 60-ти квартирный жилой дом в 19 жилом районе г. Усть-Каменогорск поз. 43 по генеральному плану

60-ти квартирный жилой дом

Стадия	Лист	Листов
РП	120	

Вентиляционные шахты

ТОО "Востокагропромпроект" г.Усть-Каменогорск

Взам.инв.N

Подп. и дата

Инв.N подл.

Зонт З-1

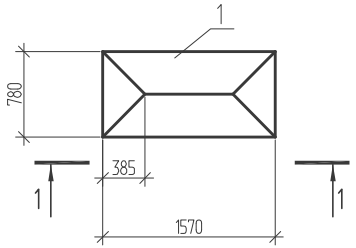

Зонт З-2

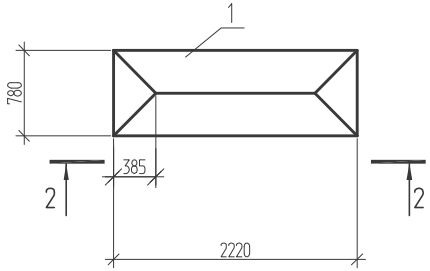

1-1

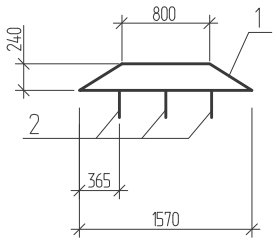

2-2

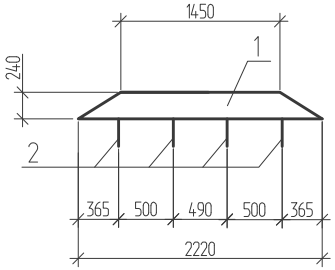

Лапка

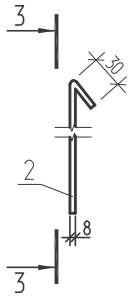

3-3

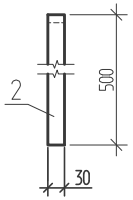

Спецификация элементов на вентшахты

Поз.	Обозначение	Наименование	Блок-секция I-II	Блок-секция II-III	Блок-секция III-IV	Всего	Масса ед.кг	Примеч.
З-1	Данный лист	Зонт З-1	4	4	4	12		
З-2	Данный лист	Зонт З-2	2	2	2	6		
ЗД-1	сер. 3.400-6/76	Закладная деталь МИ 4-46	21.3	21.3	21.3	63.9	4,4	п.м.
СГ-3	сер. 2.130-6с вып.1	Сетка СГ-3	282.6	282.6	282.6	847.8	0.61	п.м.
КС2	лист АС-54	Каркас КС2 п.м.	91.4	91.4	91.4	274.2	2.26	п.м.
С-1	ГОСТ 23279-85*	Сетка 2С $\frac{\varnothing 12\ A\ III\text{-}200}{\varnothing 6\ A\ III\text{-}200}$ 135 х п.м.	30.1	30.1	30.1	90.3	7.73	п.м.
С-2	ГОСТ 23279-85*	Сетка 2С $\frac{\varnothing 12\ A\ III\text{-}200}{\varnothing 6\ A\ III\text{-}200}$ 265 х п.м.	15.3	15.3	15.3	45.9	15.4	п.м.
	ГОСТ 5781-82*	⌀12 А III l=360	32	32	32	96	0.32	
	ГОСТ 5781-82*	⌀ 6 А I l=230	482	482	482	1446	0.05	
	ГОСТ 5781-82*	⌀ 6 А I l=950	6	6	6	18	0.21	
		Материалы:						
		Бетон кл.В15, F50	9.1	9.1	9.1	27.3		$м^3$

Ведомость расхода стали на вентиляционные шахты, кг

Марка элемента	Изделия арматурные: Арматура класса А I, ГОСТ 5781-82*, ⌀6		Итого	А III, ⌀6	⌀12	Итого	Всего	Изделия закладные: Арматура класса А III, ГОСТ 5781-82*, ⌀8	Итого	Прокат марки С235, ГОСТ 103-76*, L 50x5	Итого	Всего	Всего
Вентиляционные шахты в осях I-II	69.23		69.23	90.13	551.09	641.22	710.45	12.78	12.78	80.94	80.94	93.72	804.17
Вентиляционные шахты в осях II-III	69.23		69.23	90.13	551.09	641.22	710.45	12.78	12.78	80.94	80.94	93.72	804.17
Вентиляционные шахты в осях III-IV	69.23		69.23	90.13	551.09	641.22	710.45	12.78	12.78	80.94	80.94	93.72	804.17

Привязан 1253-49-1-АС

Исполнил	Майтыков	Майтыков	
Проверил	Илюбаев	Илюбаев	
Инв. №			

Спецификация элементов на зонты

Поз.	Обозначение	Наименование	Кол.	Масса ед.кг.	Примеч.
		Зонт З-1			
1	ГОСТ 14918-80*	Тонколистовая кровельная сталь δ=1 мм.	1.5		$м^2$
2	ГОСТ 103-~~76*~~ 2006	Лапка - 8х30 l=530	6	1,0	
		Зонт З-2			
1	ГОСТ 14918-80*	Тонколистовая кровельная сталь δ=1 мм.	2.1		$м^2$
2	ГОСТ 103-~~76*~~ 2006	Лапка - 8х30 l=530	8	1,0	

Изм.	Кол.	Лист	№док.	Подпись	Дата
Разработал		Горошко			
Проверил		Левинская			
Н. контр.		Левинская			

1175-11-1-АС

5 этажный 60-ти квартирный жилой дом в 19 жилом районе г. Усть-Каменогорск поз. 43 по генеральному плану

60-ти квартирный жилой дом

Стадия	Лист	Листов
РП	121	

Зонт З-1; З-2. Спецификация элементов. Ведомость расхода стали.

ТОО "Востокагропромпроект" г.Усть-Каменогорск

Взам.инв.N | Подп. и дата | Инв.N подл.

Спецификация элементов

Поз.	Обозначение	Наименование	Кол-во на исполнение блок-секции А				Кол-во на исполнение Блок-секции Б				Масса ед. кг	Примеч.
			I-II			Всего	II-III	III-IV		Всего		
ОЛ 1		Ограждение лоджии ОЛ 1	10			10	10	10		20		
ОЛ 2		Ограждение лоджии ОЛ 2	10			10	10	10		20		

Спецификация элементов ограждения лоджии

Поз.	Обозначение	Наименование	Кол-во на исполнение		Масса ед.,кг.	Примеч.
			ОЛ 1	ОЛ 2		
	ГОСТ 2591-88	Стойка ▫ 20х20 L=1310	11	5	4.11	
	ГОСТ 8510-86*	Уголок L75х50х5	6.8	3.2	4.79	п.м.
	ГОСТ 19903-74*	Полоса -5х36 L=60	33	15	0.08	
	ГОСТ 19903-74*	Полоса -5х25	6.8	3.2	0.98	п.м.
А1	ГОСТ 19903-74*	Полоса -6х40 L=225	11	5	0.42	См.
А2	ГОСТ 19903-74*	Полоса -8х50 L=500	2	2	1.57	
	ГОСТ 14918-80*	Слив из оц. кров. стали δ=0.8мм	1.0	0.5	6.28	$м^2$
	ГОСТ 18124-75*	Асбестоцем. лист ЛП-П-3.2х0.9-10	2	1	61.00	

Схема ограждения лоджии

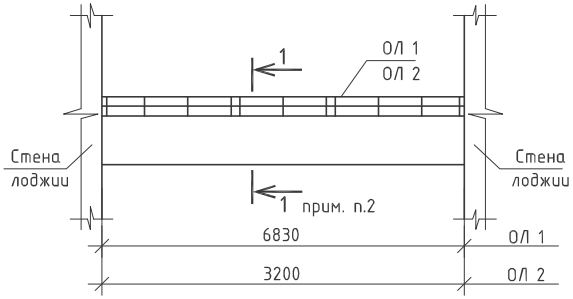

1. Ограждения лоджий ОЛ 1, ОЛ 2 замаркированы на листах АС-16 ÷ АС-21.
2. Сечение 1-1 смотри деталь 53 серии 2.130-1 вып.9 (лист прилагается).
3. Металлические изделия после монтажа окрасить эмалью ПФ-115 ГОСТ 6465-76* в два слоя по грунтовке ГФ 021 ГОСТ 25129-82* при общей толщине покрытия 55 мкм.
4. Данный лист смотри совместно с листом 52 серии 2.130-1 вып.9 (лист прилагается).

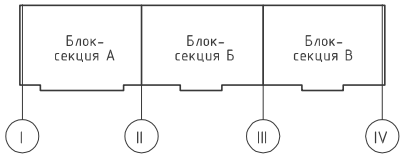

Взамен инв. N | Подпись и дата | Инв. Nподл.

Изм.	Кол.уч.	Лист	№док.	Подпись	Дата

Привязан 1253-49-1-АС

Исполнил	Майтыков	
Проверил	Илюбаев	
Инв. №		

Разработал	Колесникова	
Проверил	Левинская	
Н. контр.	Левинская	

1175-11-1-АС

5 этажный 60-ти квартирный жилой дом в 19 жилом районе г. Усть-Каменогорск поз. 43 по генеральному плану

60-ти квартирный жилой дом

Стадия	Лист	Листов
РП	122	

Схема ограждения лоджии

ТОО "Востокагропромпроект" г.Усть-Каменогорск

Деталь установки люка и стремянки входа в чердак

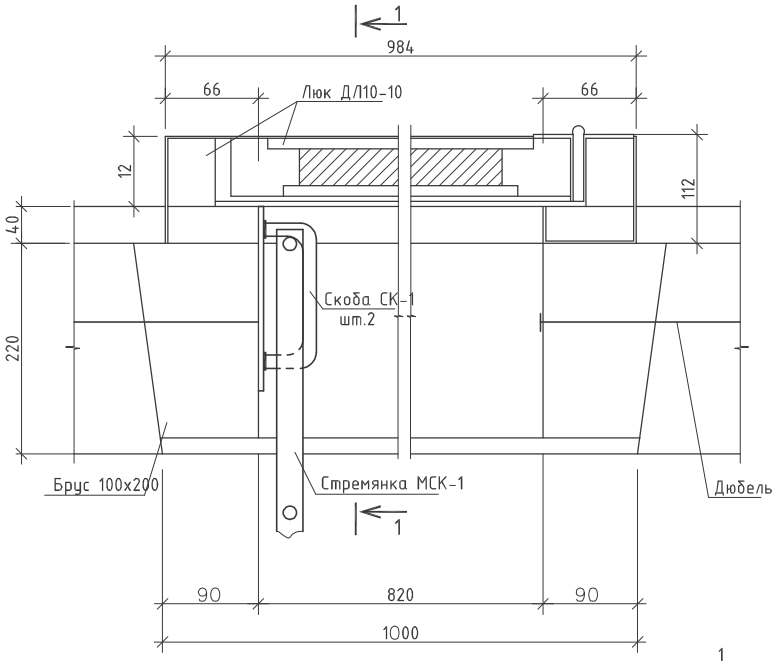

1-1

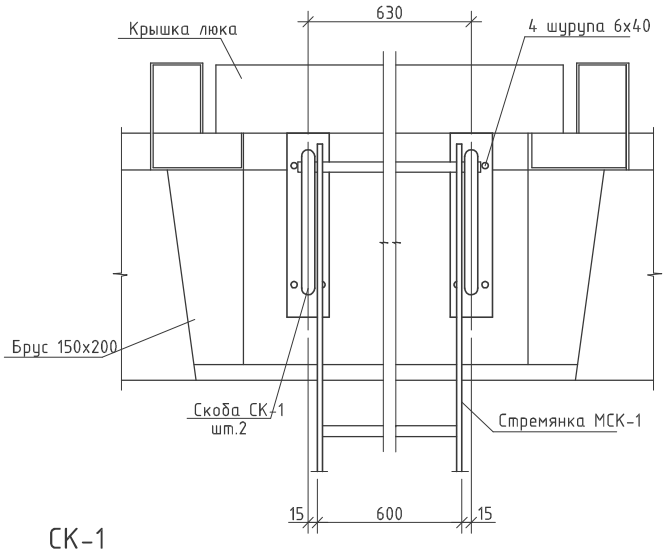

МСК-1

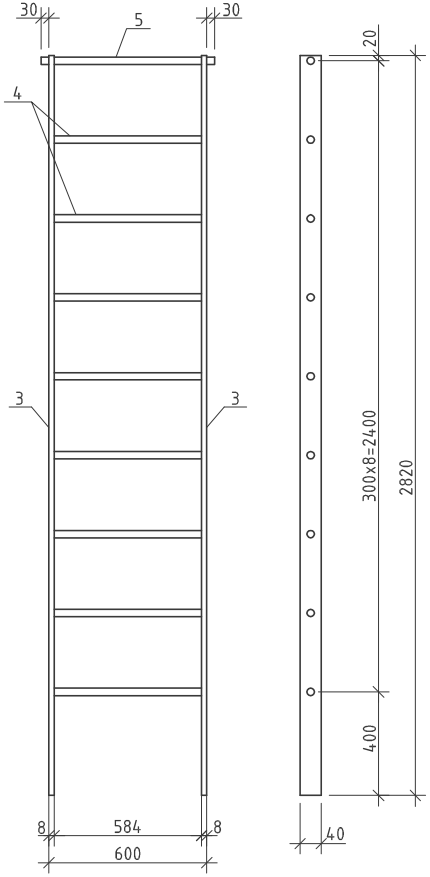

СК-1

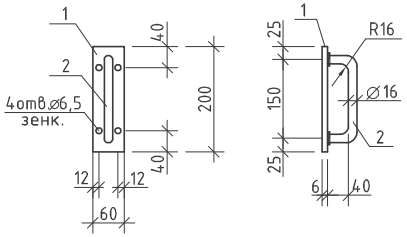

Привязан 1253-49-1-АС			
Исполнил	Майтыков		
Проверил	Илюбаев		
Инв. №			

Спецификация на скобу СК-1 и стремянку МСК-1

Поз.	Обозначение	Наименование	Кол.	Примеч.
		СК-1		0.93кг
1		-6х60 ГОСТ 103-76* L=200	1	0.57кг
2		⌀16АI ГОСТ 5781-82* L=230	1	0.36кг
		МСК-1		25.08кг
3		-8х40 ГОСТ 103-76* L=2820	2	7.08кг
4		⌀18АI ГОСТ 5781-82* L=600	8	1.20кг
5		⌀18АI ГОСТ 5781-82* L=660	1	1.32кг

Взамен инв. N

Подпись и дата

Инв. Nподл.

1. Все металлические элементы окрасить двумя слоями эмали ПФ-115 по слою грунта ГФ-021.
2. Люк ДЛ 10-10 учтен в спецификации элементов заполнения проемов на листе АС-8.
3. Количество стремянок МСК-1 - 1 шт., скоб СК-1 - 2 шт. на одну блок-секцию. Количество блок-секций - 3 шт..

Изм.	Кол.уч.	Лист	№док.	Подпись	Дата
Разработал	Колесникова				
Проверил	Левинская				
Н. контр.	Левинская				

1175-11-1-АС

5 этажный 60-ти квартирный жилой дом в 19 жилом районе г. Усть-Каменогорск поз. 43 по генеральному плану

60-ти квартирный жилой дом

Стадия	Лист	Листов
РП	123	

Деталь устройства люка и стремянки входа в чердак

ТОО "Востокагропромпроект" г.Усть-Каменогорск

Крыльцо Кр1, Кр2, Кр3

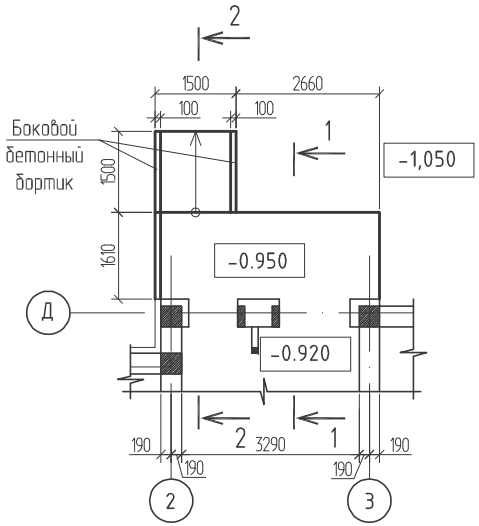

1 - 1

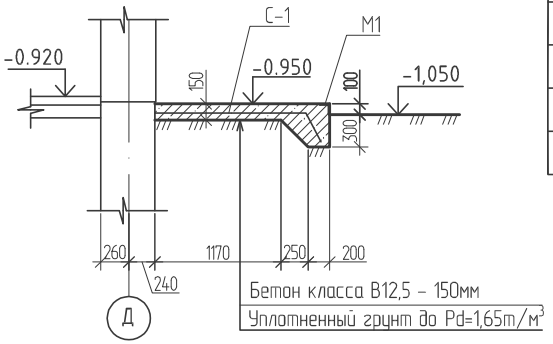

2 - 2

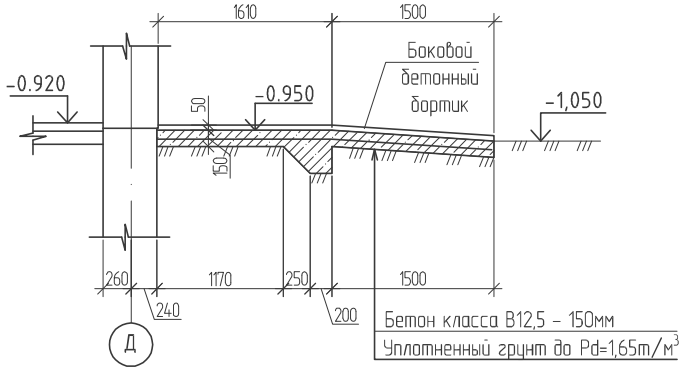

Спецификация элементов*

Поз.	Обозначение	Наименование	Кол.	Масса ед.кг	Примеч.
		Крыльцо Кр1, Кр2, Кр3			
С-1	ГОСТ 23279-85	Сетка 4с $\frac{5ВрI-100}{5ВрI-100}$	9,18	3,08	$м^2$
М1	Серия 3.400-6/76	Изделие закладное МИ 4-29	4,27	6,60	п.м.
		Бетон кл.В12,5 F150 W6	1,71		$м^3$

* Спецификация дана на одно крыльцо. Количество крылец на все здание - 3шт.

1. Сварные швы выполнять по ГОСТ 5264-80 электродами Э42А ГОСТ 9467-75*. Сварные швы принять по наименьшей толщине свариваемых элементов, но не менее 4 мм.

Изм.	Кол. уч.	Лист	№ док	Подп.	Дата
Разработал		Майтыков			
Проверил		Илюбаев			
Н. контр.		Илюбаев			

1253-49-1-АС

60-ти квартирный жилой дом
по ул.Островского 40 в г.Риддере ВКО

60-ти квартирный жилой дом	Стадия	Лист	Листов
	РП	124	
Крыльцо Кр1 ÷ Кр3	ТОО "Востокагропромпроект" г.Усть-Каменогорск		

Взамен инв. №
Подпись и дата
Инв. № подл.

61

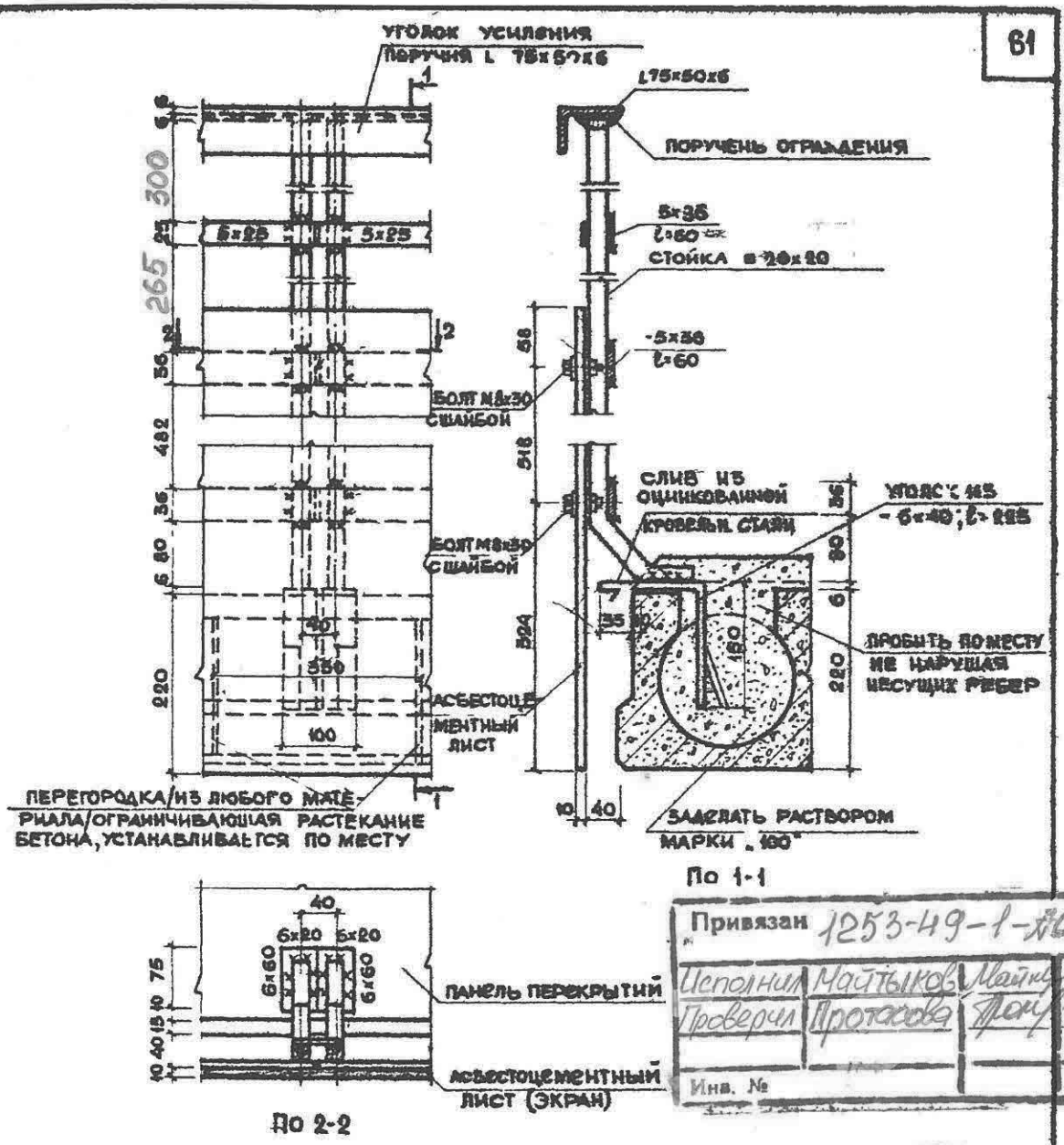

Привязан 1253-49-1-КС

Исполнил	Майтыков	Майтыков
Проверил	Протасова	Протасова
Инв. №		

53

Примечания:

1. Стойки металлического ограждения привариваются к анкерам, заложенным в плиту лоджий по месту.
2. Болты должны быть оцинкованы.
3. Сварку монтажных узлов производить электродами Э-42.
4. Поручень ограждения может быть отделан декоративным пластиком или деревом.

ТД	КРЕПЛЕНИЕ ОГРАЖДЕНИЯ ЛОДЖИЙ.	СЕРИЯ 2.130-1
1971	ДЕТАЛЬ 53.	ВЫПУСК 9 / ЛИСТ 51

ЦНИИЭП жилища

Согласовано: Шерешис А., Аронова Я.

Рук. сектора, Рук. груп.

Нач. отдела, Главн. арх-та, Рук. группы, Ст. техник

Ямельницкий, Сухова А., Френкель М., Левина И.

Дата, Инвент. №, Взамен

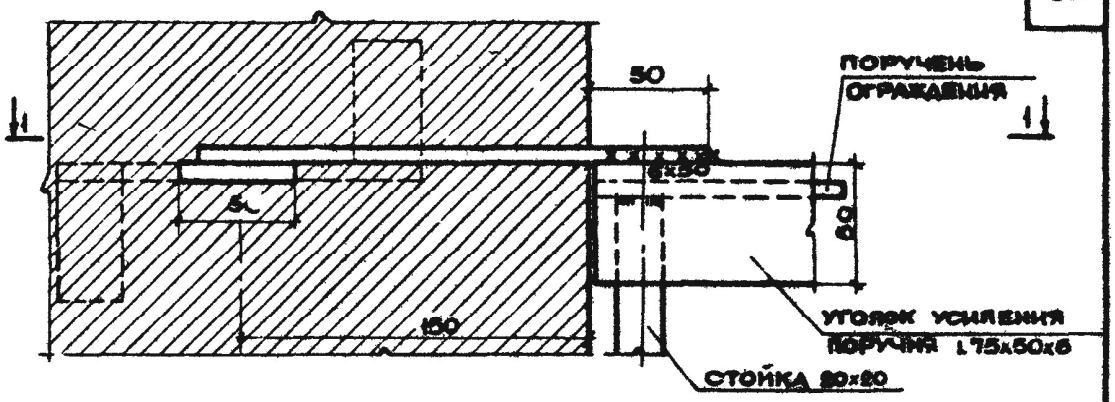

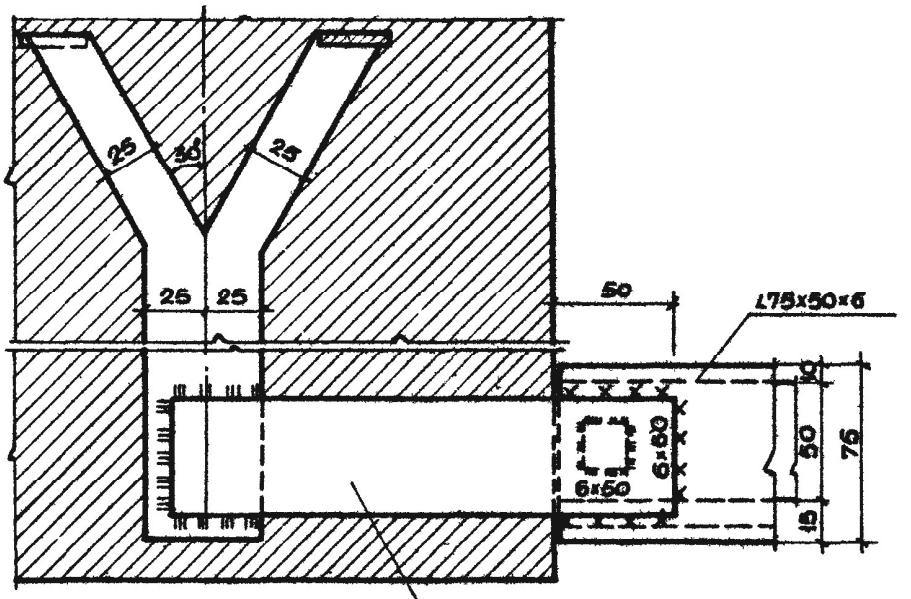

По 1-1

54

Примечания:

1. Анкер в кирпичную кладку закладывается на отметке верха пояса ограждения лоджии.
2. Сварку монтажных узлов производить электродами Э-42.

ТД	Крепление ограждения лоджии в кирпичную стену.	Серия 2.130-1	
1971	Деталь 54.	Выпуск 9	Лист 52