«Ақтөбе қаласы, Астана ауданы, Әбілқайыр хан даңғылы, 27Б мекен-жайындағы екі қабатты гүл дүкенінің құрылысы»
(сыртқы желілерсіз және сметалық жобасыз)
жұмыс жобасы бойынша
05.05.2020 ж. № СКА-0096/20
(оң)

ҚОРЫТЫНДЫ

Тапсырысшы:
Бондаренко Д.А.
Ақтөбе қаласы

БАС ЖОБАЛАУШЫ:
«Макетстрой» ЖШС
Ақтөбе қаласы

Ақтөбе қаласы

АЛҒЫ СӨЗ

«Ақтөбе қаласы, Астана ауданы, Әбілқайыр хан даңғылы, 27Б мекен-жайындағы екі қабатты гүл дүкенінің құрылысы» жұмыс жобасы бойынша осы жиынтық қорытындысы «Строй Ком Алтынбек» ЖШС-нен берілді.

«Строй Ком Алтынбек» ЖШС рұқсатынсыз осы жиынтық қорытындыны толық немесе ішінара қайта шығаруға, көбейтуге және таратуға жол берілмейді.

З А К Л Ю Ч Е Н И Е
(положительное)
№ СКА-0096/20 от 05.05.2020 г.

по рабочему проекту

«Строительство двухэтажного цветочного магазина по адресу: г.Актобе, р-н Астана, пр. Абилкайыр Хана, уч. 27Б» (без наружных сетей и сметной документации) выдано ТОО «Строй Ком Алтынбек» г.Актобе.

ЗАКАЗЧИК:
Бондаренко Д.А.
город Актобе

ГЕНПРОЕКТИРОВЩИК:
ТОО «Макетстрой»
город Актобе

город Актобе

ПРЕДИСЛОВИЕ

«Строительство двухэтажного цветочного магазина по адресу: г.Актобе, р-н Астана, пр. Абилкайыр Хана, уч. 27Б» выдано ТОО «Строй Ком Алтынбек» г.Актобе.

Данное сводное заключение не может быть полностью или частично воспроизведено, тиражировано и распространено без разрешения ТОО «Строй Ком Алтынбек»

1. НАИМЕНОВАНИЕ: Рабочий проект «Строительство двухэтажного цветочного магазина по адресу: г.Актобе, р-н Астана, пр. Абилкайыр Хана, уч. 27Б» разработан в 2020 году.

Настоящее заключение выполнено в соответствии с договором №СКА-0083 от 01.04.2020 года между ТОО «Строй Ком Алтынбек» и Бондаренко Д.А.

2. ЗАКАЗЧИК: Бондаренко Д.А.

3. ГЕНПРОЕКТИРОВЩИК: ТОО «МакетСтрой», Актюбинская область, Актобе Г.А., г.Актобе, Улица Прохорова, дом № 25., 1. (Государственная лицензия № 14006875 от 19.05.2014 года выданное Комитет по делам строительства и жилищно-коммунального хозяйства Министерства регионального развития Республики Казахстан., Категория III).

ГИП – Рахметова Г.М.

4. ИСТОЧНИК ФИНАНСИРОВАНИЯ: Негосударственные инвестиции.

5. ОСНОВНЫЕ ИСХОДНЫЕ ДАННЫЕ

5.1. Основание для разработки:

- задание на проектирование, утвержденное Бондаренко Д.А. от 12.02.2020 года;
- постановление №348 от 14.01.2020 года Акимат города Актобе Актюбинской области;
- справка о присвоении адреса объекту недвижимости от 06.02.2020 года;
- типовой договор права аренды земельного участка №52 от 21.01.2020 года;
- акт на право временного возмездного (долгосрочного, краткосрочного) землепользования (аренды) на земельный участок №0284011 с целевым назначением: размещение и обслуживание двухэтажного цветочного магазина с кадастровым номером 02-036-022-193 с площадью участка 0,0161 га;
- архитектурно-планировочное задание KZ30VUA00185003 от 18.02.2020 года выданный ГУ «Отдел земельных отношений, архитектуры и градостроительства города Актобе»;
- отчет по топографо-геодезическим изысканиям выполненный ТОО «Гео Сервис 2005» в 2019 году (№20000124 от 06.01.2020 года)
- отчет по инженерно-геологическим изысканиям выполненный ТОО «МакетСтрой» в 2020 году (№12007963 от 05.07.2012 года)

5.2. Согласования и заключения заинтересованных организаций:

- раздел «Охрана окружающей среды», выполненный ТОО «Asiaconsult» в 2020 году (01206Р№0042358 от 08.02.2008 года);

5.3. Перечень документации, представленной на экспертизу

- эскизный проект согласованный с ГУ «Отдел земельных отношений, архитектуры и градостроительства города Актобе»;
- 19/2018-1- ОПЗ «Общая пояснительная записка»;
- 19/2018-1- АР «Архитектурные решения»;
- 19/2018-1- ГП «Генеральный план»;
- 19/2018-1- КР «Конструктивные решения»;
- 19/2018-1- ВК «Водопровод и канализация»;
- 19/2018-1- ОВ «Отопление и Вентиляция»;
- 19/2018-1- ПС «Пожарная сигнализация»;

- 19/2018-1- ЭОМ «Электросиловое оборудование и электроосвещение»;
- 19/2018-1- ПОС «Проект организации строительства»;
- расчет ПИР;

6. ОСНОВНЫЕ ДАННЫЕ ОБЪЕКТА И ПРИНЯТЫЕ ПРОЕКТНЫЕ РЕШЕНИЯ

6.1. Место размещения объекта и характеристика участка строительства

Данным проектом предусматривается «Строительство двухэтажного цветочного магазина по адресу: г.Актобе, р-н Астана, пр. Абилкайыр Хана, уч. 27Б». Участок прямоугольной формы. Предусматривается участок с общей площадью 0,0161 га. Рельеф территории ровный.

Природно-климатическая характеристика площадки строительства:

Район строительства относится к IIIВ климатическому району со следующими природно-климатическими характеристиками:

• Расчетная температура наружного воздуха -33 °С;

• Нормативное значение веса снегового покрова 1,0 кПа;

• Нормативное значение ветрового давления 0,38 кПа;

• Класс ответственности здания (СНиП 2.01.07-85* Приложение 7*) - II (нормальный)

• Здание II степени огнестойкости, II степени долговечности, по конструктивной пожарной безопасности - С0, по функциональной пожарной безопасности - Ф3.1

Инженерно-геологические условия района строительства:

По геолого-генетическим признакам и инженерно–геологическим свойствам в пределах описываемой территории выделено 5 инженерно-геологических элемента (ИГЭ):

ИГЭ № 1. Насыпной грунт суглинистый

Почвенный слой

Вскрыт с глубины 0,0 м до 0,2-0,4 м. Мощность слоя 0,2-0,4 м.

Плотность грунта – 1,85 г/см.^{3} Плотность сухого грунта 1,76 г/см.^{3} Природная влажность 5 %

ИГЭ № 2. Суглинки тяжѐлые песчанистые, коричневые, твѐрдые, известковистые, с частыми прослоями песков средней крупности

мощностью до 20 см и линзами глин, мощностью до 10-15 см. Вскрыты с глубины 0,2-0,4 м до 2,2-2,6 м.

Мощность слоя 1,9-2,2 м.

ИГЭ № 3. Пески гравелистые, желтовато-коричневые, средней плотности, маловлажные, кварцевополевошпатовые.

Вскрыты с глубины 2,2-2,6 м до 4,4-5,0 м.

Мощность слоя 1,9-2,6 м. Плотность грунта 1,65 г/см^3. Плотность сухого грунта 1,58 г/см^3

Коэффициент пористости 0,657 Коэффициент фильтрации 9,79 м/сут.

ИГЭ № 4. Гравийные грунты серые, маловлажные. Обломки слабоокатанные,

в составе осадочные и метаморфические породы. Заполнитель - песок средней крупности, маловлажный, кварцевополевошпатовый.

Вскрыты с глубины 4,4-5,0 м до 7,2-7,8 м. Мощность слоя 2,2-3,2 м.

Плотность грунта 1,75 г/см3.

ИГЭ № 5. Пески средней крупности, желтовато-коричневые, средней плотности, маловлажные, кварцевополевошпатовые. Вскрыты с глубины 7,2-7,8 м до 10,0 м.

Вскрытая мощность слоя 2,2-2,8 м. Плотность грунта 1,71 г/см^3.
Коэффициент пористости 0,55 Коэффициент фильтрации 7,59м/сут.

6.2. Проектные решения

6.2.1. Генеральный план

Участок расположен по адресу: г.Актобе, р-н Астана, пр. Абилкайыр Хана, уч. 27Б.

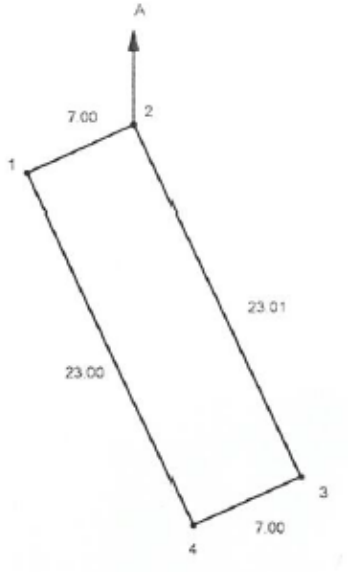

Ситуационный план Рис.1

Генеральный план разработан на основании топографической съемки. Топографическая съемка выполнена ТОО "Гео Сервис 2005" в 2019 году. Участок под строительство цветочного магазина, расположен в центре города Актобе, в районе пересечения проспекта Абилкайыр Хана и улицы Пацаева. Точное месторасположение участка - г. Актобе, р-н Астана, пр. Абилкайыр Хана, уч. 27Б.

Площадь проектируемой территории (участка под строительство) – 161,0 м2. Размер участка 23,0х7,0м.

Здание цветочного магазина – занимает всю площадь участка (100%), так как участок расположен на благоустроенной территории города. Отведенный участок свободен от застроек. Данным проектом, наружные сети не предусматриваются.

Территория площадки с небольшим уклоном в юго-западном направлении, организация рельефа не предусматривается.

Здание привязываем к существующему рельефу и отметкам проездов. Отвод поверхностных вод предусмотрен существующими уклонами дорог и тротуаров.

На отведенной территории, отсутствуют зеленные насаждения.

Прилегающая к участку территория озеленена.

По вывозу мусора, заключить договор со специализированной организацией г.Актобе, обслуживающей данный район города.

До начала строительства необходима срезка асфальтового покрытия, так как существующая территория заасфальтирована.

Благоустройство

Благоустройство территории не предусмотрено, здание магазина – занимает всю площадь участка (100%). Участок расположен на благоустроенной территории города.

Технические показатели по генеральному плану

Таблица №1.

№ п.п.	Наименование показателя	Ед. изм.	Значения
1	**2**	**3**	**4**
1	Площадь участка	га	0,0161
2	Площадь застройки	м²	161,0

6.2.2. Архитектурно-строительная часть

Рабочий проект «Строительство двухэтажного цветочного магазина по адресу: г.Актобе, р-н Астана, пр. Абилкайыр Хана, уч. 27Б» разработан на основании технического задания на проектирование.

Здания магазина - двухэтажное с подвалом, прямоугольные с размерами в осях 5,36х19,36 м. Высота первого этажа 3,6 м, высота помещение второго этажа 3,3 м, высота подвала 3,0 м. Высота здания 8,19 метра. За условную отметку ±0.000 принят уровень чистого пола первого этажа, превышающий планировочный уровень земли на 0,15 м.

Планировка рельефа решается с учетом отвода поверхностных вод от здания на газон.

Проезд и хозяйственные площадки с асфальтобетонным покрытием с продольным уклоном.

Пути эвакуации организованы и конструктивно решены в соответствии с требованиями норм СНиП РК 2.02-05- 2002 "Пожарная безопасность зданий и сооружений". Все двери открываются по направлению выхода из помещений.

Вокруг здания предусмотрены пожарные проезды и площадки.

Здание имеет II степень огнестойкости. Все помещения обеспечены требуемым количеством самостоятельных эвакуационных выходов из здания в соответствии с требованиями СНиП РК 2.02.05-2009. В соответствии с п.3.35 СНиП РК 2.02.05-2009 деревянные строительные конструкции обработать антипиренами с глубокой пропиткой марки «Экран» за два раза.

Эвакуация людей через входные двери с открыванием наружу.

Степень огнестойкости – II;

Основные технические показатели:

Площадь земельного участка – 0,0161 га;
Общая площадь здания – 396,3 м^2;
Площадь застройки – 161,0 м^2;
Строительный объем надземной части – 491,4 м^3;
Строительный объем подземной части – 228,0 м^3;
Этажность – 2+подвал

6.2.3. Конструктивные решения

Конструктивная схема здания - связевый каркас. Несущие конструкции здания решены в сборном железобетонном каркасе. В связевом каркасе роль перекрытий в системе несущих конструкций значительно возрастает. Помимо основной работы на вертикальные нагрузки перекрытия воспринимают действующие на здание горизонтальные силы и передают их связям по колоннам, перераспределяют усилия между связами в зонах изменения их схемы и соотношения жесткостей, участвуют в совместной работе надземной части здания с фундаментами. Колонны, связи и ригели законструированы на основании расчетов, выполненных с использованием программного комплекса «ЛИРА- САПР 2013».

Заключение № СКА-0096/20 от 05.05.2020 г. по рабочему проекту «Строительство двухэтажного цветочного магазина по адресу: г.Актобе, р-н Астана, пр. Абилкайыр Хана, уч. 27Б» выдано ТОО «Строй Ком Алтынбек» г.Актобе. (не удалять)>>»

Стены рассматриваются только как заполнение.

Фундаменты под стены подвала – монолитные железобетонные ленточные из бетона класса В15 по ГОСТ 26633-2015 пониженной проницаемости W4, морозостойкостью F50 на сульфатостойком портландцементе с рабочей арматурой кл. А400 по ГОСТ 34028-2016.

Под фундаменты выполнить бетонную подготовку из бетона кл.В7.5 по ГОСТ 26633-2015, толщиной 100мм. с заведением за грани фундамента на 100мм.

Фундаменты под колонны – сборные железобетонные столбчатые из бетона по серии 1.020-1/83 на сульфатостойком портландцементе.

Под фундаменты выполнить песчаную подготовку, толщиной 100мм. с заведением за грани фундамента на 100мм.

Горизонтальная гидроизоляция - из двух слоев рубероида, вертикальная гидроизоляция - обмазка горячим битумом за 2 раза.

Основанием фундаментов служат суглинки тяжѐлые песчанистые и пылеватые (ИГЭ-3). Грунты непучинистые со следующими нормативными значениями характеристик:

• угол внутреннего трения - φ=28°;

• удельное сцепление - С=67кПа (0,67кгс/см²);

• модуль деформации в интервале нагрузок 0,1-0,3 МПа - Е=16,7МПа (167кгс/см²);

• плотность грунта - ρ=1,82т/м³;

• коэффициент пористости - ξ=0,683;

• коэффициент готовности по грунту в расчетах оснований по деформации - Yg=1,0;

• рельеф местности спокойный, грунтовые воды отсутствуют.

Согласно лабораторных и фондовых данных, суглинки при замачивании проявляют просадочные свойства. Начальное просадочное давление, снятое с графика (рис. 1), составляет 0,134 МПа.

Начальное просадочное давление больше напряжения от собственного веса грунта в пределах всего просадочного слоя, следовательно, тип грунтовых условий по просадочности - I (первый).

За условную отметку 0,000 принят уровень чистого пола 1-го этажа здания, что соответствует абсолютной отметке ... по генплану.

Все несущие конструкции предусмотрены из тяжелого бетона класса В15, В20 с рабочей арматурой класса А400 и распределительной арматурой класса А240 по ГОСТ 34028-2016.

Колонны – сборные ж.б. сечением 400х400мм по серии 1.020-1/83. Ригели - сборные железобетонные по серии 1.020-1/83.

Перекрытие и покрытие - сборные ж.б. по СТ РК 949-92.

Лестничные марши выполнить из металлических проката залита монолитом из бетона кл. В15. Укладку ступеней вести по металлическим косоурам из горячекатаного швеллера №22П. Для опоры косоуров при монтаже плит перекрытия выполнить монтаж балок из швеллера №27П. После монтажа металлические косоуры оштукатурит по сетке толщиной 30мм.

Связи по колоннам - из квадратных трубы по ГОСТ 30245-2012. Стойки лестничных клетки- из двутавра по СТО АСЧМ 20-93.

Балки под оборудавание- из двутавра по СТО АСЧМ 20-93.

Наружные стены ниже отм. 0.000 выполнены из сборных бетонных блоков. Монтаж блоков вести по слою цементно-песчаного раствора М200. Монтаж бетонных блоков вести с обязательной перевязкой вертикальных швов. Монолитные участки выполнить из бетона класса В7,5.

Заключение № СКА-0096/20 от 05.05.2020 г. по рабочему проекту «Строительство двухэтажного цветочного магазина по адресу: г.Актобе, р-н Астана, пр. Абилкайыр Хана, уч. 27Б» выдано ТОО «Строй Ком Алтынбек» г.Актобе. (не удалять)>>»

Стены наружные - толщиной 400мм из блоков ячеистого бетона Б-400 по ГОСТ 31360-2007.

Перегородки – из керамического кирпича Кр-р-по 250х120х65/1Нф/100/35 ГОСТ 530-2012 и силикатного кирпича марки СОРПо-М100/F50/1.8 ГОСТ 379- 2015, толщиной 120 мм на цементно-песчаном растворе М50.

Перемычки - сборные железобетонные по серии 1.038.1-1. Крыша - бесчердачная с внутренним водостоком.

Кровля - мягкая рулонная из трехслоиного бикроста.

Сварку стальных конструкций выполнять электродами Э-42, после чего поверхности окрашиваются эмалью ПФ-115 (2 слоя) по предварительной грунтовке ГФ-021.

По периметру здания выполнить бетонную отмостку шириной 1,5м с уклоном не менее 3% из бетона класса В7,5, F75 толщиной 150 мм по уплотненной щебеночной подготовке.

Производство по устройству монолитных конструкций необходимо вести в соответствии со СН РК 5.03-07-2013 и СП РК 5.03-107-2013 "Несущие и ограждающие конструкции".

Бетонирование при отрицательной температуре окружающей среды и температуре воздуха выше +25 С должно выполняться согласно требованиям СН РК 5.03-07-2013 и СП РК 5.03-107-2013 "Несущие и ограждающие конструкции".

При производстве всех видов работ руководствоваться СН РК 1.03-05-2011 и СП РК 1.03-106-2012 "Охрана труда и техника безопасности в строительстве".

При выполнении всех работ необходимо составлять акты освидетельствования скрытых работ согласно перечню, указанному на СН РК 1.03-00-2011.

Все металлоконструкции после сварочных работ, очистить от пыли и грязи. Покрыть грунтовкой ГФ-021 (ГОСТ 25129-82) в два слоя, закрасить по грунтовке эмалью ПФ-115 (ГОСТ 6465-76). Металлические конструкции стойки и балки после покрытия грунтовкой ГФ-021 покрыть огнезащитной антикоррозийной краской Феникс, толщиной 2,3мм.

6.2.4. Инженерное обеспечение, сети и системы

Отопления и вентиляция

Проект отопления здания разработан в соответствии с чертежами марки АР, согласно требованиям:

- СП РК 4.02-101-2012 "Отопление, вентиляция и кондиционирование";
- СП РК 2.04-01-2017* "Строительная климатология";
- СН РК 2.04-21-2004* "Энергопотребление и тепловая защита гражданских зданий";
- СП РК 2.02-05-2009 "Пожарная безопасность зданий и сооружений".

Расчетная температура наружного воздуха для отоплени То=-29,9 С, для вентиляции Тв=-29,9 С, продолжительность отопительного периода - 203 дня.

Теплоноситель - горячая вода с параметрами 130-70 С. Источником теплоснабжения служат - городские тепловые сети.

Отопление.

Система отопления принята двухтрубная, по этажная с нижней разводкой с двухсторонним присоединением приборов. Разводка магистралей принята открытой.

Подключение системы отопления к внешним тепловым сетям производится непосредственно через отопительный тепловой узел, который расположен в подвальном этаже в здания.

Заключение № СКА-0096/20 от 05.05.2020 г. по рабочему проекту «Строительство двухэтажного цветочного магазина по адресу: г.Актобе, р-н Астана, пр. Абилкайыр Хана, уч. 27Б» выдано ТОО «Строй Ком Алтынбек» г.Актобе. (не удалять)>>»

В качестве нагревательных приборов для помещений приняты радиаторы алюминиевые по ГОСТ 31311-2005.

Регулирование системы осуществляется терморегулирующими клапанами.

Удаление воздуха из систем отопления производится через воздушные краны типа "Маевского", устанавливаемые в верхних точках радиаторов.

Для отключения и спуска воды из системы отопления предусмотрена отключающая и дренажная арматура на выходе из гребенки.

Прокладку трубопроводов системы отопления выполнить с уклоном 0.003 в направлении, указанной на схеме.

В местах прохода труб через перекрытия, стены установить гильзы из обрезков труб большого диаметра или кровельной стали.

Вентиляция

Вентиляция здания принята приточно-вытяжная с механическим и естественным побуждением через окна, двери и строительные отверстия. В помещениях торговых залах установлена приточно-вытяжная вентиляционная установка "Climate - 067" с рекуператором, которая в зимнее время года подает воздух в помещение подогревая в водяных калориферах, а летний период года наоборот охлаждая воздух.

Вытяжка от сан.узлов, так же за проектирована принудительная при помощи канального вентилятора типа Lineo. Воздуховоды вентиляционной системы с механическим побуждением приняты из оцинкованной стали по ГОСТ 14918-80.

Заделку зазоров и отверстий в местах прокладки трубопроводов выполнить негорючими материалами.

Монтаж системы отопления и вентиляции производить в соответствии с требованиями СНиП 3.05.05-85 "Внутренние санитарно-технические системы".

Водопровод и канализация

Проект внутренних сетей водопровода и канализации цветочного магазина, разработан на основании задания на проектирование, архитектурно-строительных чертежей, а также в соответствии с требованиями СН РК 4.01-01-2011, СП РК 4.01-101-2012 "Внутренний водопровод и канализация зданий и сооружений".

В проекте предусмотрены следующие системы водоснабжения и канализации:

1. Хозяйственно-питьевой водопровод.
2. Горячее водоснабжение.
3. Хозяйственно-бытовая канализация

Хозяйственно-питьевой водопровод

Водоснабжение цветочного магазина предусматривается от существующих наружных городских сетей водопровода Ф110 мм.

На вводе в здание устраивается водомерный узел с запорной арматурой. Холодная вода подается к санитарным приборам.

Магистральные трубопроводы приняты из полипропиленовых труб PN 10 Ø20х1,9 по ГОСТ Р 52134-2010. Подводки к санитарным приборам так же приняты из полипропиленовых труб PN 10 Ф20х1.9, ГОСТ Р 52134-2010.

Магистральные трубопроводы прокладываются скрыто в подпольных каналах. В пределах санузлов сети прокладываются над полом, с обеспечением доступа к разъемным соединениям, арматуре и счетчикам. На сети устанавливается запорная и дренажная арматура.

Все трубопроводы (кроме подводок к санитарным приборам) изолируются гибкой трубчатой изоляцией "K-FLEX ST" толщиной 9 мм.

Заключение № СКА-0096/20 от 05.05.2020 г. по рабочему проекту «Строительство двухэтажного цветочного магазина по адресу: г.Актобе, р-н Астана, пр. Абилкайыр Хана, уч. 27Б» выдано ТОО «Строй Ком Алтынбек» г.Актобе. (не удалять)>>»

Отверстия для пропуска труб через стены или фундаменты заполнить эластичным водогазонепроницаемым материалом.

Вода питьевого качества может расходоваться только на хозяйственно- питьевые нужды.

Монтаж и испытание системы водопровода производить в соответствии с требованиями СН РК4.01.02-2013, СП РК 4.01-102-2013 "Внутренние санитарно-технические системы".

Горячее водоснабжение

Горячее водоснабжение цветочного магазина предусмотрено от ИТП установленного в помещении подвального этажа.

Горячая вода подается к санитарным приборам.

Магистральные трубопроводы приняты из полипропиленовых труб PN 10 Ø20х1,9 по ГОСТ Р 52134-2010.

Подводки к санитарным приборам так же приняты из полипропиленовых труб Ф20х1.9 ГОСТ Р 53630-2009.

Магистральные трубопроводы прокладываются скрыто в подпольных каналах. В пределах санузлов, сети прокладываются над полом, с обеспечением доступа к разъемным соединениям, арматуре.

На сети устанавливается запорная и дренажная арматура.

Отверстия для пропуска труб через стены или фундаменты заполнить эластичным водогазонепроницаемым материалом.

Все трубопроводы (кроме подводок к санитарным приборам) изолируются гибкой трубчатой изоляцией "K-FLEX ST" толщиной 19 мм.

Монтаж и испытание системы водопровода производить в соответствии с требованиями СН РК4.01.02-2013, СП РК 4.01-102-2013 "Внутренние санитарно-технические системы".

Хозяйственно-бытовая канализация

Система бытовой канализации предусмотрена для отвода сточных вод от санитарных приборов.

Сброс сточных вод осуществляется самотеком в наружные городские канализационные сети.

В пределах санузлов сети прокладываются над полом.

Магистральные трубопроводы, стояки и подводки приняты из канализационных полиэтиленовых труб по ГОСТ 22689-89 Ф50 и Ф110 мм.

Канализационные стояки вывести в чердак и объединить в вентиляционные стояки. Трубопроводы, проложенные по чердаку, утеплить теплоизоляционными матами "URSA" толщиной 50 мм.

Вентиляционные стояки вывести выше кровли на 0.5 м.

Для устранения засоров на сети устраиваются ревизия и прочистки.

На все канализационные трубопроводы, перед пропуском их через стены или фундаменты, установить подвесные подвижные опоры на расстоянии не менее 500 мм от стены.

Внутренние водостоки из стальных труб ГОСТ 10704-91 обеспечивают отвод дождевых и талых вод с кровли здания на отмостку. Присоединение водосточных воронок к стоякам предусмотрены при помощи компенсационных раструбов с эластичной заделкой. Уклон трубопроводов не менее 0,005.

Монтаж и испытание системы водопровода производить в соответствии с требованиями СН РК4.01.02-2013, СП РК 4.01-102-2013 "Внутренние санитарно-технические системы".

Заключение № СКА-0096/20 от 05.05.2020 г. по рабочему проекту «Строительство двухэтажного цветочного магазина по адресу: г.Актобе, р-н Астана, пр. Абилкайыр Хана, уч. 27Б» выдано ТОО «Строй Ком Алтынбек» г.Актобе. (не удалять)>>»

Электротехническая часть

Силовое электрооборудование и внутреннее электрическое освещение

Расчетная нагрузка на вводе составляет - 20,1 кВт.

В качестве вводно-распределительного щита принято ВРУ1-26-65 наполной установки.

Питание электроприемников предусматривается от трехфазной пятипроводной сети с заземленной нейтралью (3 NPE 50Гц, 380/220В, системы TN-C-S). Разделение проводов "PEN" на самостоятельные провода "PE" и "N" производится на вводе ВРУ1. Основными потребителями электроэнергии являются - Приточно-вентиляционная установка, холодильный агрегат и электроосвещение.

Вся осветительная электропроводка в здании выполняется кабелем марки ВВГнг-(А), осветительная сеть сечением 1,5мм, розеточная 2,5мм. Силовая электропроводка выполняется кабелем марки ВВГнг-(А) различных сечений. По проекту прокладка кабеля выполняется в гофрированной ПВХ трубе монтируемой открыто строительным конструкциям с креплением на скобах и скрыто под слоем штукатурки в штробах.

Заземление и защитные меры безопасности электроустановок зданий должны выполняться в соответствии с требованиями ПУЭ гл. 1.7. На вводе в здание должна быть выполнена система уравнивания потенциалов путем объединения следующих проводящих частей: а) главная заземляющая шина; б) глухозаземленная нейтраль питающей линии; в) стальные трубы коммуникаций здания, г) внешний и внутренний контур заземления; д) металлические части строительных конструкций, отопления и вентиляции.

Для образования непрерывной электрической цепи по периметру здания проложить внутренний контур заземления (сталь круглая ∅10мм). Все нетоковедущие части электроустановок требующие заземления необходимо присоединить к внутреннему контуру заземления. Сопротивление заземляющего устройства должно быть не более 4 Ом.

Внешний контур заземления выполняется с помощью полосовой стали 40х4мм - в качестве горизонтального заземлителя, и вертикальных заземлителей из стали д.16мм длиной 6 метров (3 штуки). Соединения выполнить сваркой. Выпуски заземлителя из здания выполнить в трубах-гильзах из трубы стальной д.63,5х2,0мм - свободное пространство в гильзах заполнить монтажной пеной на глубину не менее 300мм.

Внешнее электроснабжение в данном разделе не рассматривается. Все работы вести в соответствии с ПУЭ, СП РК 4.04-109-2013, СНиП РК 4.01-02-2009 и паспортами на оборудование.

Основные технико-экономические показатели:

- Категория электроснабжения	III.
- Напряжение питающей сети	380/220 В.
- Коэффициент мощности	0,93 cos f
- Установленная мощность	26,4 кВт
- Расчетная мощность	20,1 кВт
- Расчетный ток, по самой загруженной фазе	35 А
- Система заземления	TN-C-S

Пожарная сигнализация

Здание II степени огнестойкости, II степени долговечности, по конструктивной пожарной безопасности - С0, по функциональной пожарной безопасности - Ф3.1

Заключение № СКА-0096/20 от 05.05.2020 г. по рабочему проекту «Строительство двухэтажного цветочного магазина по адресу: г.Актобе, р-н Астана, пр. Абилкайыр Хана, уч. 27Б» выдано ТОО «Строй Ком Алтынбек» г.Актобе. (не удалять)>>»

Все принятые конструкции здания имеют предел огнестойкости, соответствующий II степени огнестойкости. Категория помещений – Д.

Створки всех дверей по проекту открываются в сторону эвакуации.

Во всех проходах людей, в помещениях проектом предусматривается естественное освещение.

К зданию со всех сторон обеспечивается подъезд пожарных машин.

По проекту здания и сооружения объекта оборудованы щитами с пожарным инвентарем согласно требованиям ППБС РК 08-97 «Правила пожарной безопасности в РК. Основные требования».

Для тушения пожара на объекте использовать следующие средства пожаротушения:

- пенные и углекислотные огнетушители;
- ящики с песком, порошкообразные материалы, кошма, лопаты, багры, ломы, носилки.

Все средства пожаротушения должны быть проверены и постоянно находиться в исправном состоянии.

При небольших очагах загорания используются огнетушители пенные ОП-10.

При тушении интенсивного очага пожара используется пенотушение. При выборе средств и способов пожаротушения, пожарной защиты и сигнализации были рассмотрены следующие основные факторы согласно требованиям ПББ 17- 98:

- классификация зданий и сооружений по пожарной опасности;
- возможность распространения пожара в защищаемом производстве;
- строительные конструкции;
- источники водоснабжения.

Огнезащита деревянных конструкций выполняется согласно требований СНиП РК 2.02-01-2009* «Пожарная безопасность зданий и сооружений» путем глубокого антисептирования.

6.3. Инженерно-технические мероприятия по предупреждению чрезвычайных и взрывопожароопасных ситуаций

Инженерно-технические мероприятия гражданской обороны и предупреждения чрезвычайных ситуаций (ИТМ ГОЧС) - совокупность реализуемых при строительстве проектных решений, направленных на обеспечение защиты населения и территорий и снижение материального ущерба от ЧС техногенного и природного характера, от опасностей, возникающих при ведении военных действий или вследствие этих действий, а также при диверсиях и террористических актах.

При разработке раздела «ИТМ ГОЧС» руководствовались действующими в Республике Казахстан законодательством, строительными нормами и правилами, стандартами в области строительства объектов, ГО, защиты населения и территорий от ЧС природного и техногенного характера.

Проектные решения раздела «ИТМ ГОЧС», разработанные в полном соответствии с государственными нормами, правилами и стандартами в области проектирования, согласованию с органами управления по делам ГО и ЧС не подлежат, за исключением случаев, особо оговоренных нормативными правовыми актами Республики Казахстан и нормативными правовыми актами субъектов Республики Казахстан.

При проектировании рассматриваются условия строительства и эксплуатации объекта. В проект разрабатывается на основе исходных данных:

- перечень опасностей, которые могут возникнуть на объекте строительства в случае аварий (как на самом объекте, так и на соседних потенциально опасных объектах)

Заключение № СКА-0096/20 от 05.05.2020 г. по рабочему проекту «Строительство двухэтажного цветочного магазина по адресу: г.Актобе, р-н Астана, пр. Абилкайыр Хана, уч. 27Б» выдано ТОО «Строй Ком Алтынбек» г.Актобе. (не удалять)>>»

и стихийных бедствий, с указанием объемов и характеристик производимых, хранящихся или транспортируемых опасных веществ, основного технологического оборудования, а также перечень опасных производственных объектов;

- границы санитарно-защитной, охранной и других зон ограничения деятельности;
- сведения о численности и размещении производственного персонала проектируемого объекта, объектов и/или организаций, которые могут оказаться в зоне действия поражающих факторов в случае аварий на объекте строительства;
- сведения о численности и размещении населения на прилегающей территории, которая может оказаться в зоне действия поражающих факторов в случае аварий на объекте строительства;
- решения по обеспечению взрывопожаробезопасности;
- сведения о наличии и характеристиках систем автоматического регулирования, блокировок, сигнализации, а также безаварийной остановки технологического процесса;
- решения по обеспечению противоаварийной устойчивости пунктов и систем управления производственным процессом, безопасности находящегося в нем персонала и возможности управления процессом при аварии;
- сведения о наличии, местах размещения и характеристиках основных и резервных источников электро-, тепло-, газо- и водоснабжения, а также систем связи;
- сведения о наличии и размещении резервов материальных средств для ликвидации последствий аварий на проектируемом объекте:
- решения по предотвращению постороннего вмешательства в деятельность объекта (по системам физической защиты и охраны объекта);
- описание и характеристики системы оповещения о ЧС;
- решения по обеспечению беспрепятственной эвакуации людей с территории объекта;
- решения по обеспечению беспрепятственного ввода и передвижения на проектируемом объекте сил и средств ликвидации последствий аварий.

Проектные решения включают в себя следующее:

- рекомендуется включать анализ риска аварий, в том числе сопровождающихся пожарами и взрывами.
- по предупреждению ЧС, возникающих в результате возможных аварий на объекте строительства, и снижению их тяжести;
- по предупреждению ЧС, возникающих в результате аварий на рядом расположенных потенциально опасных объектах (ПОО), включая аварии на транспорте;
- по предупреждению ЧС, источниками которых являются опасные природные процессы.
- сведения об обеспечении надежности функционирования систем электро-, тепло-, газо-, водоснабжения и канализации (для всех вариантов технологических решений и мест размещения объекта строительства);

6.4. Оценка воздействия на окружающую среду

Охрана окружающей среды.

Проект «Оценка воздействия на окружающую среду» к рабочему проекту «Строительство двухэтажного цветочного магазина по адресу: г. Актобе, р-н Астана, пр. Абилкайыр-Хана, уч. 27 Б» разработан ТОО «Asia consult».

В ОВОС представлены данные по ожидаемому воздействию на окружающую среду в результате намечаемой хозяйственной деятельности объекта.

Оценка воздействия на атмосферный воздух

Заключение № СКА-0096/20 от 05.05.2020 г. по рабочему проекту «Строительство двухэтажного цветочного магазина по адресу: г.Актобе, р-н Астана, пр. Абилкайыр Хана, уч. 27Б» выдано ТОО «Строй Ком Алтынбек» г.Актобе. (не удалять)>>»

При строительстве объекта загрязнение атмосферы предполагается в результате выделения:

-Углеводородов, при гидроизоляции битумом;

-Газа и аэрозоля, при сварочных работах;

-Продуктов сгорания, при сжигании топлива в двигателях внутреннего сгорания спецтехники.

Также в период строительства будут задействованы спецтехника, автотранспорт являющиеся передвижными источниками загрязнения атмосферы.

В процессе строительства определены 12 источников выбросов загрязняющих веществ, из них 12 источников – неорганизованные.

При выполнении работ в атмосферу будут выбрасываться загрязняющие вещества 18 наименований.

Нормативы выбросов загрязняющих веществ в атмосферу при строительстве

Таблица №2.

Производство цех, участок	Номер источника	Нормативы выбросов загрязняющих веществ						
		существующее положение		на 2020 год		П Д В		год достижения ПДВ
Код и наименование загрязняющего вещества	выброса	г/с	т/год	г/с	т/год	г/с	т/год	
1	2	3	4	5	6	7	8	9
Неорганизованные источники								
(0123) Железо (II, III) оксиды (диЖелезо триоксид, Железа оксид) /в пересчете на(274)								
Производство:001	6001	-	-	0.001357	0.000511	0.001357	0.000511	2020
	6007	-	-	0.000035	0.00000756	0.000035	0.00000756	2020
	6010	-	-	0.000297	0.0005205	0.000297	0.0005205	2020
(0143) Марганец и его соединения /в пересчете на марганца (IV) оксид/ (327)								
Производство:001	6001	-	-	0.0002403	0.0000904	0.0002403	0.0000904	2020
	6007	-	-	0.00001222	0.00000264	0.00001222	0.00000264	2020
	6010	-	-	0.0000481	0.00008178	0.0000481	0.00008178	2020
(0146) Медь (II) оксид (Медь оксид, Меди оксид) /в пересчете на медь/ (329)								
Производство:001	6007	-	-	0.000428	0.0000924	0.000428	0.0000924	2020
(0301) Азота (IV) диоксид (Азота диоксид) (4)								
Производство:001	6008	-	-	0.000417	0.00199	0.000417	0.00199	2020
	6010	-	-	0.0000417	0.0000161	0.0000417	0.0000161	2020
(0337) Углерод оксид (Окись углерода, Угарный газ) (584)								
Производство:001	6004	-	-	0.0000013	0.0000002	0.0000013	0.0000002	2020
	6010	-	-	0.0003694	0.0001427	0.0003694	0.0001427	2020
(0342) Фтористые газообразные соединения /в пересчете на фтор/ (617)								
Производство:001	6001	-	-	0.0000556	0.0000209	0.0000556	0.0000209	2020
	6010	-	-	0.00002083	0.00002466	0.00002083	0.00002466	2020
(0344) Фториды неорганические плохо растворимые - (алюминия фторид, кальция фторид,(615)								
Производство:001	6010	-	-	0.0000917	0.0000354	0.0000917	0.0000354	2020
(0616) Диметилбензол (смесь о-, м-, п- изомеров) (203)								
Производство:001	6011	-	-	0.01493	0.007575	0.01493	0.007575	2020
(0621) Метилбензол (349)								
Производство:001	6011	-	-	0.01722	0.000707	0.01722	0.000707	2020
(0827) Хлорэтилен (Винилхлорид, Этиленхлорид) (646)								
Производство:001	6004	-	-	0.000001	0.0000002	0.000001	0.0000002	2020
(1042) Бутан-1-ол (Бутиловый спирт) (102)								
Производство:001	6011	-	-	0.00609	0.0003725	0.00609	0.0003725	2020
(1210) Бутилацетат (Уксусной кислоты бутиловый эфир) (110)								
Производство:001	6011	-	-	0.00333	0.0001368	0.00333	0.0001368	2020

Заключение № СКА-0096/20 от 05.05.2020 г. по рабочему проекту «Строительство двухэтажного цветочного магазина по адресу: г.Актобе, р-н Астана, пр. Абилкайыр Хана, уч. 27Б» выдано ТОО «Строй Ком Алтынбек» г.Актобе. (не удалять)>>»

(1401) Пропан-2-он (Ацетон) (470)								
Производство:001	6011	-	-	0.00722	0.0002964	0.00722	0.0002964	2020
(2752) Уайт-спирит (1294*)								
Производство:001	6011	-	-	0.00625	0.00360955	0.00625	0.00360955	2020
(2754) Алканы С12-19 /в пересчете на С/ (Углеводороды предельные С12-С19 (в пересчете(10)								
Производство:001	6009	-	-	0.0291944	0.001051	0.0291944	0.001051	2020
(2902) Взвешенные частицы (116)								
Производство:001	6002	-	-	0.0052	0.00002256	0.0052	0.00002256	2020
	6003	-	-	0.00022	0.00002028	0.00022	0.00002028	2020
(2908) Пыль неорганическая, содержащая двуокись кремния в %: 70-20 (шамот, цемент,(494)								
Производство:001	6005	-	-	0.00373	0.001794	0.00373	0.001794	2020
	6006	-	-	0.02987	0.00782	0.02987	0.00782	2020
	6010	-	-	0.0000389	0.00001502	0.0000389	0.00001502	2020
(2930) Пыль абразивная (Корунд белый, Монокорунд) (1027*)								
Производство:001	6002	-	-	0.0034	0.00001475	0.0034	0.00001475	2020
Итого по неорганизованным источникам:				0.13010945	0.0269713	0.13010945	0.0269713	
Всего по предприятию:		-	-	0.13010945	0.0269713	0.13010945	0.0269713	

В соответствии с санитарными правилами «Санитарно-эпидемиологические требования по установлению санитарно-защитной зоны производственных объектов», утвержденный постановлением Правительства Республики Казахстан от 22 мая 2015 года № 237, должна быть разработана СЗЗ:

-в связи с тем, что проектируемые работы носят кратковременный периодический характер и не классифицируются, определение СЗЗ не целесообразно.

Оценка воздействия на водные ресурсы

В процессе проведения работ для нужд строительства непосредственный забор воды из поверхностных и подземных водных объектов производиться не будет.

В период строительства предполагается использование воды на производственные и питьевые нужды. Весь объем используемой воды технического качества относится к безвозвратным потерям.

Питьевое водоснабжение персонала осуществляется за счет привозной воды (бутилированная).

Объем используемой воды при строительстве – 120,116 м^3/год.

Сточные воды, на период строительства, отводятся в септик (биотуалет), по мере заполнения согласно договору транспортируются специализированными организациями на очистные сооружения г. Актобе. Объем сбросов составляет - 16,59 м^3/год.

Водоснабжение цветочного магазина предусматривается от существующих наружных городских сетей водопровода города Актобе. Объем используемой воды при эксплуатации составляет – 29,565 м^3/год. На период эксплуатации, для отвода сточных вод от санитарных приборов предусмотрена система бытовой канализации. Сбросы будут осуществляться в городские канализационные сети г. Актобе в объеме - 19,1625 м^3/год.

При проведении строительно-монтажных работ и в период эксплуатации влияние на поверхностные и подземные воды не ожидается. Сброс сточных вод в природную среду не производится, в целом, воздействие можно оценить как незначительное.

Отходы производства и потребления

При строительстве объекта образуются следующие виды отходов: тара из под ЛКМ, твёрдые бытовые отходы, огарыши сварочных электродов и строительный мусор.
При эксплуатации образуются - ТБО.

Заключение № СКА-0096/20 от 05.05.2020 г. по рабочему проекту «Строительство двухэтажного цветочного магазина по адресу: г.Актобе, р-н Астана, пр. Абилкайыр Хана, уч. 27Б» выдано ТОО «Строй Ком Алтынбек» г.Актобе. (не удалять)>>»

Нормативы размещения отходов производства и потребления при строительстве

Таблица №3.

Наименование отходов	Образование, т/год	Размещение, т/год	Передача сторонним организациям, т/год
1	2	3	4
Всего:	**2,2277645**		**2,2277645**
в т. ч. отходов производства	2,0027645	-	2,0027645
отходов потребления	0,225	-	0,225
Янтарный уровень опасности			
Тара из-под лакокрасочных материалов	0,00198	-	0,00198
Зеленый уровень опасности			
Твердо-бытовые отходы	0,225	-	0,225
Огарки сварочных электродов	0,0007845	-	0,0007845
Строительные отходы	2,0		2,0
Красный уровень опасности			
перечень отходов	-	-	-

Нормативы размещения отходов производства и потребления при эксплуатации

Таблица №4.

Наименование отходов	Образование, т/год	Размещение, т/год	Передача сторонним организациям, т/год
1	2	3	4
Всего:	**0,225**		**0,225**
в т. ч. отходов производства	-	-	-
отходов потребления	0,225	-	0,225
Зеленый уровень опасности			
Твердо-бытовые отходы	0,225	-	0,225

Обращение отходов на предприятии планируется осуществлять следующим образом: передача для утилизации сторонним организациям при строительстве – 2,2277645 т/период. При эксплуатации – 0,225 т/год.

Оценка воздействия на земельные ресурсы, растительный и животный мир.

При проведении работ почвенный покров не затрагивается по регламенту работ.

- пространственный масштаб воздействия – локальный (1) – площадь воздействия до 1 км^2, воздействие на удалении до 100 м от линейного объекта;
- временной масштаб воздействия – кратковременный(1) –продолжительность воздействия до 6 месяцев;
- интенсивность воздействия (обратимость изменения) – незначительная (1) – изменения в природной среде не превышают существующие пределы природной изменчивости.

Таким образом, интегральная оценка составляет 1 балл, соответственно по показателям матрицы оценки воздействия, категория значимости присваивается низкая (1-8).

На территории намечаемой деятельности по строительству цветочного магазина отсутствуют зеленые насаждения, тем самым вырубка деревьев производиться не будет.

Срез природно-растительного слоя производиться не будет, так как участок строительства заасфальтирован.

В целом воздействие проектируемых работ при соблюдении природоохранных мероприятий оценивается как «незначительное».

Проектируемый объект не окажет пагубного влияния на растительный и животный мир, так как работы производятся в черте городской застройки с развитой инфраструктурой, где отсутствуют места обитания животных.

Заключение № СКА-0096/20 от 05.05.2020 г. по рабочему проекту «Строительство двухэтажного цветочного магазина по адресу: г.Актобе, р-н Астана, пр. Абилкайыр Хана, уч. 27Б» выдано ТОО «Строй Ком Алтынбек» г.Актобе. (не удалять)>>»

ВЫВОД: Рабочий проект «Строительство двухэтажного цветочного магазина по адресу: г. Актобе, р-н Астана, пр. Абилкайыр-Хана, уч. 27 Б» с проектом «Оценка воздействия на окружающую среду» **соответствует** Экологическому кодексу Республики Казахстан от 9 января 2007 года № 212-III и «Инструкции по проведению оценки воздействия намечаемой хозяйственной и иной деятельности на окружающую среду при разработке предплановой, предпроектной и проектной документации», утвержденной приказом № 204-п Министра охраны окружающей среды Республики Казахстан от 28.06.2007 г.

Экологическая экспертиза для Бондаренко Д.А. на раздел Оценка воздействия на окружающую среду (ОВОС) к рабочему проекту «Строительство двухэтажного цветочного магазина по адресу: г.Актобе, р-н Астана, пр. Абилкайыр Хана, уч. 27Б» с проектом «Оценка воздействия на окружающую среду» выполненный ТОО «Макетстрой» в 2020 году;

6.5. Организация строительства

Нормативная продолжительность строительства принята согласно СНиП РК 1.04.03- 2008 и составляет 6 месяцев.

Организационно-техническая подготовка к строительству должна обеспечить планомерное развертывание и осуществление строительно-монтажных работ индустриальными поточными методами и включает в себя организационные мероприятия, выполняемые до начала работ на строительной площадке.

В подготовительный период предусматривается выполнение строительно-монтажных работ в объемах и очередности, а также осуществляется организационно-производственная подготовка. В ее состав входит:

создание геодезической разбивочной основы и разбивка осей сооружения для строительства;

устройство временной грунтовой дороги; инженерная подготовка строительной площадки;

перенос существующих подземных и надземных сетей; устройство временных зданий и сооружений; установка временного ограждения (забора);

устройство временных или постоянных источников и сетей водо и электроснабжения, устройство телефонной и радиосвязи;

организация связи для оперативно-диспетчерского управления производством работ;

обеспечение строительной площадки противопожарным инвентарем; доставка и монтаж оборудования.

Схема движения транспорта к строящему зданию предусмотрена с учетом использования существующих дорог. Внутриплощадочные временные автодороги выполнить с учетом обеспечения подъездов к средствам вертикального транспорта, складам.

Строительство основных объектов может начинаться только после выполнения подготовительных работ.

6.6. Сметная документация

Сметная документация не представлена по решению заказчика согласно письма №1 от 31.03.2020 г.

7. РЕЗУЛЬТАТЫ ЭКСПЕРТИЗЫ

7.1. Оценка проектных решений.

В соответствии с Приказом МНЭ РК №165 от 28.02.2015 года «Об утверждении Правил определения общего порядка отнесения зданий и сооружений к технически (или) технологически сложным объектам», а также Приказа МНЭ РК №517 от 20.12.2015 года «О внесении изменений в приказ Министра национальной экономики РК от 28.02.2015 года №165 «Об утверждении Правил определения общего порядка отнесения зданий и сооружений к технически (или) технологически сложным объектам» разработчиком проекта установлен II (нормальный) уровень ответственности, не относящийся к технически сложным.

Рабочий проект разработан в соответствии с заданием на проектирование и требованиями нормативных документов.

Состав и комплектность представленных материалов соответствует требованиям СН РК 1.02-03-2011 «Порядок разработки, согласования, утверждения и состав проектной документации на строительство».

7.2. Изменения и дополнения, внесенные в рабочий проект, в процессе экспертизы

Раздел ЭОМ

Общие замечания:

1. Угловой штамп (основная надпись) заполнен.
2. Пояснительная записка откорректирована.
3. Разделы ЭС ЭН не разрабатывались.
4. Заземление добавлено
5. Дата проставлена.

Лист 2,3,4:

1. Порядковые номера проставлены.

Лист 7,8,9:

1. Нормативная освещенность указана, кол-во проводников и тип кабеля указан.

Лист ЭОМ.СО:

1. ГОСТ и ТУ прописаны.

Раздел ПС

Общие замечания:

1. Угловой штамп (основная надпись) заполнен
2. Пояснительная записка откорректирована.
3. Схема внешних соединений ппкоп приложена
4. Кабели заменены.

Лист 1.

1. Норматив добавлен.
2. Ведомость откорректирована.

Лист 2,3,4

1. Оконечные коробки установлены, материал добавлен.
2. Расстояния указаны.

Лист 8.

1. Структурная схема доработана.

Лист ПС.СО.

1. Спецификация откорректирована.

Раздел ГП

1. Схему организации рельефа данным проектом не предусматривается, так как здание строиться по всему выделенному участку и привязывается к существующему рельефу прилегающей территории.

2. Благоустройство территории не предусмотрено, здание магазина – занимает всю площадь участка (100%). Участок расположен на благоустроенной территории города.

3. План земельных масс разработан.

Раздел АР

1. На листах общих данных угловой штамп откорректирован, со специалистами соответствующих разделов согласовано.

2. Принято, исправлено. В общих указаниях отметка 0,000 показана согласно ген.плана.

3. Принято, исправлено. На всех листах кроме листа «общих данных» угловой штамп согласования убран.

Раздел КР

1. Лист 1, исправлено, согласно замечания. Архитектурно-планировочные решения откорректированы.

2. Принято, исправлено. Лист 1. Отметка 0,000 показана согласно ген.плана.

3. Принято, исправлено. На всех листах кроме листа «общих данных» угловой штамп согласования убран.

4. Лист 9, исправлено, согласно замечания. Маркировка разрезов откорректирована.

Раздел ОВОС

1. Справка по фоновым концентрациям представлена;
2. Раздел водные ресурсы при эксплуатации дополнен, замечание устранено;
3. Указаны перечень и объемы отходов, образующиеся при эксплуатации;
4. Раздел «Отходы» откорректирован.

8. ВЫВОДЫ:

1. С учетом внесенных изменений и дополнений рабочий проект «Строительство двухэтажного цветочного магазина по адресу: г.Актобе, р-н Астана, пр. Абилкайыр Хана, уч. 27Б» соответствует требованиям государственных нормативов, действующих в Республике Казахстан, и рекомендуется для утверждения в установленном порядке со следующими основными техническими показателями:

Площадь земельного участка	– 0,0161 га;
Общая площадь здания	– 396,3 м^2;
Площадь застройки	– 161,0 м^2;
Строительный объем надземной части	– 491,4 м^3;
Строительный объем подземной части	– 228,0 м^3;
Этажность	– 2+подвал

2. Настоящее экспертное заключение выполнено с учетом исходных материалов (данных), утвержденных заказчиком для проектирования, достоверность которых гарантирована Бондаренко Д.А. в соответствии с условиями договора №СКА-0083 от 01.04.2020 года.

3. При представлении на утверждение и выдаче на производство работ проект (рабочий проект) подлежит проверке на соответствие его с настоящим заключением экспертизы.

4. До начала производства работ проект (рабочий проект) подлежит представлению для утверждения в установленном порядке не позднее 3 месяцев со дня выдачи экспертизы.

5. При строительстве максимально использовать оборудование, материалы и конструкции отечественных товаропроизводителей.

8. ТҰЖЫРЫМДАР:

1. Енгізілген өзгерістер мен толықтыруларды ескере отырып «Ақтөбе қаласы, Астана ауданы, Әбілқайыр хан даңғылы, 27Б мекен-жайындағы екі қабатты гүл дүкенінің құрылысы» жұмыс жобасы Қазақстан Республикасында қолданылатын мемлекеттік нормативтердің талаптарына сәйкес келеді және белгіленген тәртіппен келесі негізгі техникалық көрсеткіштерімен бекітуге ұсынылады:

Жер учаскесінің ауданы	– 0,0161 га;
Ғимараттың жалпы ауданы	– 396,3 м^2;
Құрылыс алаңы	– 161,0 м^2;
Жерүсті бөлігінің құрылыс көлемі	– 491,4 м^3
Жерасты бөлігінің құрылыс көлемі	– 228,0 м^3
Қабаттылығы	– 2+жертөле

2. Осы сараптама қорытындысы тапсырысшының бекітілген жобалау үшін берілген бастапқы материалдарын (мәліметтер) есепке ала отырып, 01.04.2020 жылғы №СКА-0083 келісім шарт шарттарына сәйкес Бондаренко Д.А. кепілдігімен орындалды.

3. Жоба (жұмыс жобасы) бекітілуге ұсынылғанда және өндіріс жұмысына берілген кезде, оның мемсараптаманың осы қорытындысымен сәйкестілігі тексерілуі тиіс.

4. Жоба (жұмыс жобасы) өндіріс жұмысы басталғанға дейін белгіленген тәртіп бойынша қорытынды берілген күннен бастап, 3 ай мерзімі аралығында бекітілуге ұсынылуы тиіс.

5. Тапсырыс беруші құрылыс салу кезінде отандық тауар өндірушілердің жабдықтарын, материалдарын және конструкцияларын барынша пайдалансын.

Досмагулов А.А.

Директор

Саркулова С.К.

Эксперт

Машанов Н.Р.

Эксперт

Кенжебаев Е.Т.

Эксперт

Сагубаев Д.А.

Эксперт

Избасаров Ш.У.

Ведущий специалист

Номер: KZ95VDD00143101

Акимат Актюбинской области

Государственное Учреждение «Управление природных ресурсов и регулирования природопользования Актюбинской области»

РАЗРЕШЕНИЕ

на эмиссии в окружающую среду для объектов IV категории

Наименование природопользователя:

БОНДАРЕНКО ДМИТРИЙ АЛЕКСАНДРОВИЧ Республика Казахстан, Актюбинская область, Актобе Г.А., г.Актобе, УЛИЦА Братьев Жубановых, дом № 281, 105

(индекс, почтовый адрес)

Индивидуальный идентификационный номер/бизнес-идентификационный номер: 970131350014

Наименование производственного объекта: Строительство двухэтажного цветочного магазина по адресу: г. Актобе, р-н Астана, пр. Абилкайыр Хана, уч. 27Б (на период строительства)

Местонахождение производственного объекта:

Актюбинская область, Актобе Г.А., г.Актобе, район Астана пр. Абилкайыр Хана, уч. 27Б

Соблюдать следующие условия природопользования:

1. Не превышать лимиты эмиссий (выбросы, сбросы, отходы, сера), установленные в настоящем Разрешении на эмиссии в окружающую среду для объектов IV категории (далее - Разрешение для объектов IV категории) на основании нормативов эмиссий в окружающую среду, установленные и обосанованные расчетным или инструментальным путем и(или) положительными заключениями государственной экологической экспертизы нормативов эмиссий по ингредиентам (веществам) на проекты нормативов эмиссий в окружающую среду, материалы оценки воздействия в окружающую среду, проекты реконструкции или вновь строящихся объектов предприятий согласно приложению 1 к настоящему Разрешению для объектов IV категории.
2. Условия природопользования согласно приложению 2 к настоящему Разрешению для объектов IV категории.
Примечание:
* Лимиты эмиссий, установленные в настоящем Разрешении для объектов IV категории, по валовым объемам эмиссий и ингредиентам (веществам) действуют на период настоящего Разрешения для объектов IV категории и расчитываются по формуле, указанной в пункте 22 Правил заполнения форм документов для выдачи разрешений на эмиссии в окружающую среду.
Разрешение для объектов IV категории действительно до изменения применямых технологий и условий природопользования, указанных в настоящем Разрешении для объектов IV категории.
Приложения 1 и 2 являются неотъемлемой частью настоящего Разрешения для объектов IV категории.

И.о. руководителя управления Кубенов Асхат Иванович

(подпись) Фамилия, имя, отчество (отчество при наличии)

Место выдачи: г.Актобе **Дата выдачи:** 29.04.2020 г.

Приложение № 1 к разрешению на эмиссии в окружающую среду

Лимиты эмиссий в окружающую среду

Наименование загрязняющих веществ	Лимиты эмиссий в окружающую среду	
	г/сек	т/год
1	2	3
Лимиты выбросов загрязняющих веществ		
Всего, из них по площадкам:	0.13010945	0.02697130
Строительство двухэтажного цветочного магазина по адресу: г. Актобе, р-н Астана, пр. Абилкайыр Хана, уч. 27Б	0.13010945	0.02697130
в т.ч. по ингредиентам:		
Пыль абразивная	0.0034	0.00001475
Пыль неорганическая, содержащая двуокись кремния в %:70-20 (шамот, цемент, пыль, цементного производства - глина, глинистый сланец доменный шлак, песок, клинкер, зола кремнезем, зола углей казахстанских месторождений)	0.0336389	0.00962902
Метилбензол	0.01722	0.000707
Пропан-2-он	0.00722	0.0002964
Уайт-спирит	0.00625	0.00360955
Фтористые газообразные соединения (в пересчете на фтор):	0.00007643	0.00004556
Хлорэтилен	0.000001	0.0000002
Углерод оксид	0.0003707	0.0001429
Фториды неорганические плохо раст- воримые - (алюминия фторид, кальция фторид, натрия гексафторалюминат)	0.0000917	0.0000354
Бутан-1-ол	0.00609	0.0003725
Бутилацетат	0.00333	0.0001368
Азота (IV) диоксид	0.0004587	0.0020061
Алканы С12-19/в пересчете на С/	0.0291944	0.001051
Взвешенные частицы РМ10 (1)	0.00542	0.00004284
Марганец и его соединения (в пересчете на марганец (IV) оксид)	0.00030062	0.00017482
Медь (II) оксид (в пересчете на медь)	0.000428	0.0000924
Диметилбензол (смесь о-,м-, п- изомеров)	0.01493	0.007575
Железо (II, III) оксиды	0.001689	0.00103906
Лимиты сбросов загрязняющих веществ		
Лимиты на размещение отходов производства и потребления		
Лимиты на размещение серы		

Приложение № 2 к разрешению
на эмиссии в окружающую среду

Условия природопользования

1. Содержание территории в соответствии с природоохранными и санитарно-гигиеническим требованиям
2. В своей деятельности соблюдать нормы Экологического Кодекса РК
3. Вести учет образования отходов, их временное хранения и вывоз через специализированные предприятия
4. Принимать меры по сокращению объемов образования отходов
5. Представлять отчет по условиям природопользования в ГУ «Управление природных ресурсов и регулирования природопользования по Актюбинской области». Срок исполнения: ежеквартально до 10 числа месяца следующего за отчетным кварталом.
6. Предоставлять отчет по фактическим эмиссиям в окружающую среду в ГУ «Департамент экологии по Актюбинской области». Срок исполнения: ежеквартально не позднее 10 рабочих дней следующего за отчетным кварталом.
7. Представлять отчет по программе производственного экологического контроля в ГУ «Департамент экологии по Актюбинской области». Срок исполнения: ежеквартально не позднее 10 рабочих дней следующего за отчетным кварталом.