ТОО "Корпорация ШАГ Групп"

Зказчик: Отдел пассажирского транспорта
и автомобильных дорог г. Уральск

«Строительство внутриквартальных проездов и водоотведения талых вод ПДП п. Деркул (2 очередь) (корректировка 2) »

ТОМ 2.1

Генеральный план и транспорт. План улицы №1 - №50

Директор

ТОО "Корпорация ШАГ Групп" Елеуов Д.Н.

г. УРАЛЬСК 2019 г.

Ведомость рабочих чертежей основного комплекта

Лист	Наименование	Примечание
0	Состав проекта	
1	Общие данные	
2-	План трассы	

Наименование проекта: "Строительство внутриквартальных проездов и водотведение талых вод ПДП п.Деркул (2-очередь) (корректировка 2)
Заказчик: ГУ «Отдел пассажирского транспорта и автомобильных дорог г.Уральск».
Разработчик: ТОО «Корпорация ШАГ Групп», г.Уральск;
Источник финансирования: Местный городской бюджет
Место расположения: Земли Западно-Казахстанского района
Количество улиц - 50шт.
Протяженность участка - 45,981 км
Категория дороги - Улица и дороги местного значения: улицы в жилой застройке;
Расчетная скорость движения - 40 км/ч;
Количество полос движения - 2 м
Ширина средних полос движении - 3,0 - 3,5 м;
Ширина дорожной одежды - 6-7 м.
Ширина пешеходной части тротуаров (без учета площадей для размещения киосков, скамеек и т.д) - 1,5м
Тип дорожной одежды - капитальный
Вид покрытия - усовершенствованное

ВЕДОМОСТЬ ОСНОВНЫХ КОМПЛЕКТОВ РАБОЧИХ ЧЕРТЕЖЕЙ

ОБОЗНАЧЕНИЕ	НАИМЕНОВАНИЕ	ПРИМЕЧАНИЕ
ГТ	Генеральный план и транспорт. План улицы N°1-N°50	Том 2.1

Настоящий проект соответствует требованиям экологических, санитарно-технических, противопожарных и других норм, действующих на территории Республики Казахстан и обеспечивает безопасную для жизни и здоровья людей эксплуатацию объекта при соблюдении требо-

ГИП Курмангали Н.С.

ВЕДОМОСТЬ ССЫЛОЧНЫХ И ПРИЛАГАЕМЫХ ДОКУМЕНТОВ

ОБОЗНАЧЕНИЕ	НАИМЕНОВАНИЕ	ПРИМЕЧАНИЕ
	ССЫЛОЧНЫЕ ДОКУМЕНТЫ	
СН РК 3.01-01-2013 СП РК 3.01-101-2013	ГРАДОСТРОИТЕЛЬСТВО. ПЛАНИРОВКА И ЗАСТРОЙКА ГОРОДСКИХ	
	И СЕЛЬСКИХ НАСЕЛЕННЫХ ПУНКТОВ	
СН РК 3.03-01-2013 СП РК 3.03-101-2013	АВТОМОБИЛЬНЫЕ ДОРОГИ	
СН РК 3.03-02-2013 СП РК 3.03-102-2013	ОТВОД ЗЕМЕЛЬ ДЛЯ АВТОМОБИЛЬНЫХ ДОРОГ	
СН РК 3.03-04-2014 СП РК 3.03-104-2014	ПРОЕКТИРОВАНИЕ ДОРОЖНЫХ ОДЕЖД НЕЖЁСТКОГО ТИПА	
СП РК 8.02-05-2002 Сборник 27	АВТОМОБИЛЬНЫЕ ДОРОГИ	
ГОСТ 21.511-83	АВТОМОБИЛЬНЫЕ ДОРОГИ. ЗЕМЛЯНОЕ ПОЛОТНО И ДОРОЖНАЯ	
	ОДЕЖДА	
ГОСТ 8736-93	ПЕСОК ДЛЯ СТРОИТЕЛЬНЫХ РАБОТ	
ГОСТ 26633-91	ТОВАРНЫЙ БЕТОН	
ГОСТ 8267-93	ЩЕБЕНЬ СТРОИТЕЛЬНЫЙ	
ГОСТ 23558-94•	СМЕСИ ЩЕБЕНОЧНО-ГРАВИЙНО ПЕСЧАНЫЕ И ГРУНТЫ	
СТ РК 1284-2004	ЩЕБЕНЬ И ГРАВИЙ ИЗ ПЛОТНЫХ ГОРНЫХ ПОРОД	
СТ РК 1412-2017	ТЕХНИЧЕСКИЕ СРЕДСТВА ОРГАНИЗАЦИИ ДОРОЖНОГО ДВИЖЕНИЯ. ПРАВИЛА ПРИМЕНЕНИЯ	
Т.П. 3.503.9-80	ОПОРЫ ДОРОЖНЫХ ЗНАКОВ НА АВТОМОБИЛЬНЫХ ДОРОГАХ. ВЫПУСК I	
Т.П. СЕРИЯ 3.503-71/88.0	ДОРОЖНЫЕ ОДЕЖДЫ АВТОМОБИЛЬНЫХ ДОРОГ ОБЩЕГО	
	ПОЛЬЗОВАНИЯ.	
ГОСТ 6665 - 91	БОРТОВЫЕ КАМНИ	
ВСН 25-86	УКАЗАНИЯ ПО ОБЕСПЕЧЕНИЮ БЕЗОПАСНОСТИ ДВИЖЕНИЯ НА АВТОМОБИЛЬНЫХ ДОРОГАХ	

Изм.	Кол.уч.	Лист	N°док.	Подпись	Дата	KG-00-18-02-ГТ		
						СТРОИТЕЛЬСТВА ВНУТРИКВАРТАЛЬНЫХ ПРОЕЗДОВ И ВОДОТВЕДЕНИЕ ТАЛЫХ ВОД ПДП П. ДЕРКУЛ (2-ОЧЕРЕДЬ) (корректировка 2)		
Разработ.		Курмангали				Генеральный план и транспорт План улицы N°1-N°50	Стадия	Лист	Листов
Проверил		Байхатов					РП	1	
ГИП		Курмангали				Общие данные	ТОО "Корпорация ШАГ Групп" г.Уральск, 2019 год		

Формат А3

Западно-Казахстанская область г.Уральск
План улицы №1

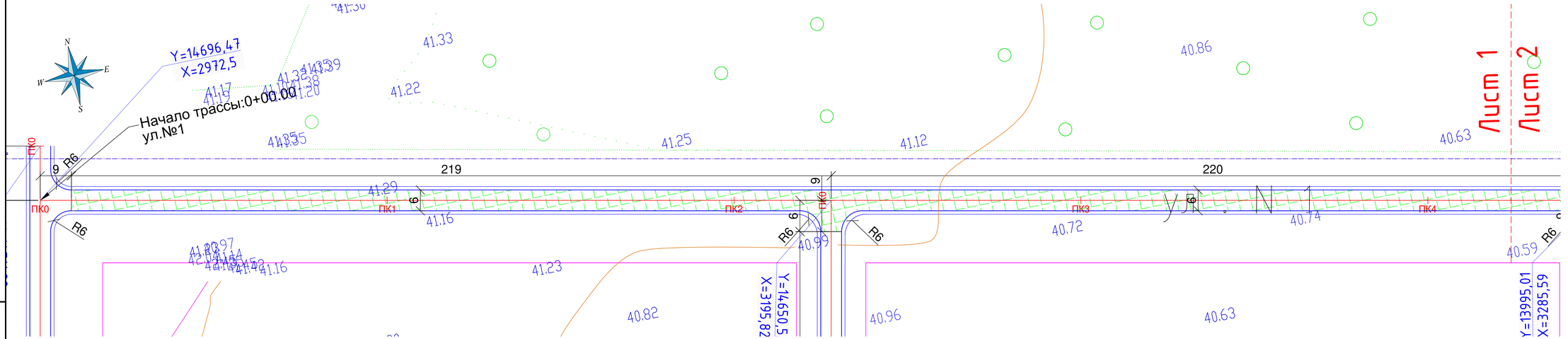

Условное обозначение:

- Ось
- Кромка асфальта
- Бровка обочины
- 1-но слойное асфальтобетонное покрытие
- 2-х слойное асфальтобетонное покрытие

Примечание:

1. План составлен по материалам изысканий, выполненных ТОО "Smartech"
2. Система координат - Местная (г.Уральск).
3. Система высот - Местная (г.Уральск).
4. Внимание: Земляные работы необходимо проводить после уточнения местоположения подземных коммуникаций в присутствии представителя Владельца подземных коммуникаций.

На участке, где трасса пересекает газопроводные линии, телефонной канализации, водопровода возведение земляного полотна производить только автовозкой.

В охранной зоне подземных коммуникаций земляные работы производить только вручную. (см. Технические условия владельцев подземных коммуникаций).

Изм.	Кол.уч.	Лист	N°док.	Подпись	Дата
Разработ.		Курмангали			
Проверил		Бадхатов			
ГИП		Курмангали			

KG-00-19-02-АД

СТРОИТЕЛЬСТВА ВНУТРИКВАРТАЛЬНЫХ ПРОЕЗДОВ И ВОДОТВЕДЕНИЕ ТАЛЫХ ВОД ПДП П.ДЕРКУЛ (2-ОЧЕРЕДЬ)(корректировка 2)

Автомобильная дорога

Стадия	Лист	Листов
Р.П.	1	133

ПЛАН УЛИЦЫ N 1

ТОО "Корпорация Шаг Групп" г.Уральск, 2019 г.

Копировал

Формат А4х5

Инв. N° подл. | Подп. и дата | Взам. инв. N°

Западно-Казахстанская область г.Уральск

План улицы №1

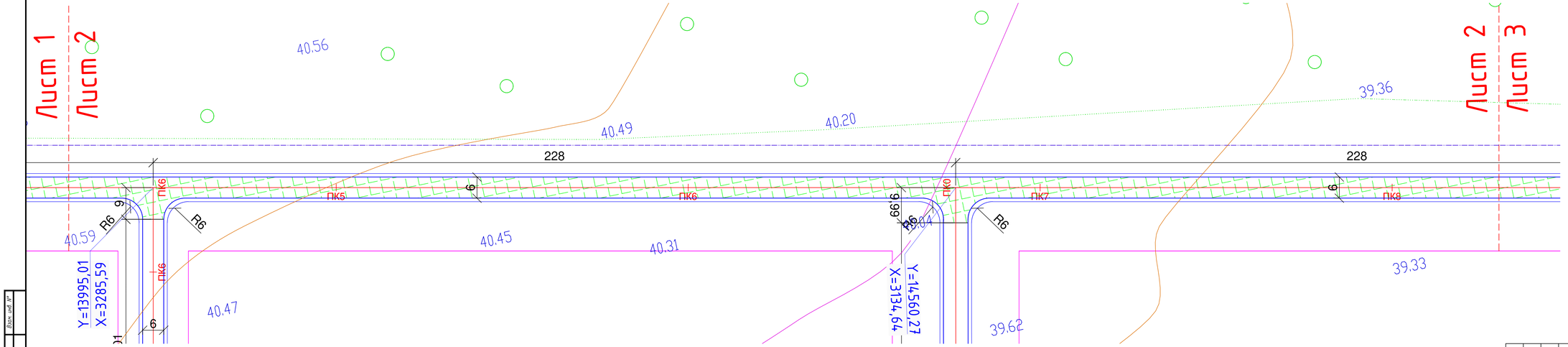

							КС-00-19-02-АД
							СТРОИТЕЛЬСТВА ВНУТРИКВАРТАЛЬНЫХ ПРОЕЗДОВ И ВОДОТВЕДЕНИЕ ТАЛЫХ ВОД ПДП П.ДЕРКУЛ (2-ОЧЕРЕДЬ)(корректировка 2)
Изм.	Кол.уч.	Лист	N°док.	Подпись	Дата		
Разработ.		Курманализ				Автомобильная дорога	Стадия: Р.П. | Лист: 2 | Листов: 133
Проверил		Байжатов					
ГИП		Курманализ				ПЛАН УЛИЦЫ N 1	ТОО "Корпорация Шоа Групп" г.Уральск, 2019 г.

Копировал

Формат А4х5

Инв.N° подл. | Подп. и дата | Взам. инв.N°

Западно-Казахстанская область г.Уральск
План улицы №1

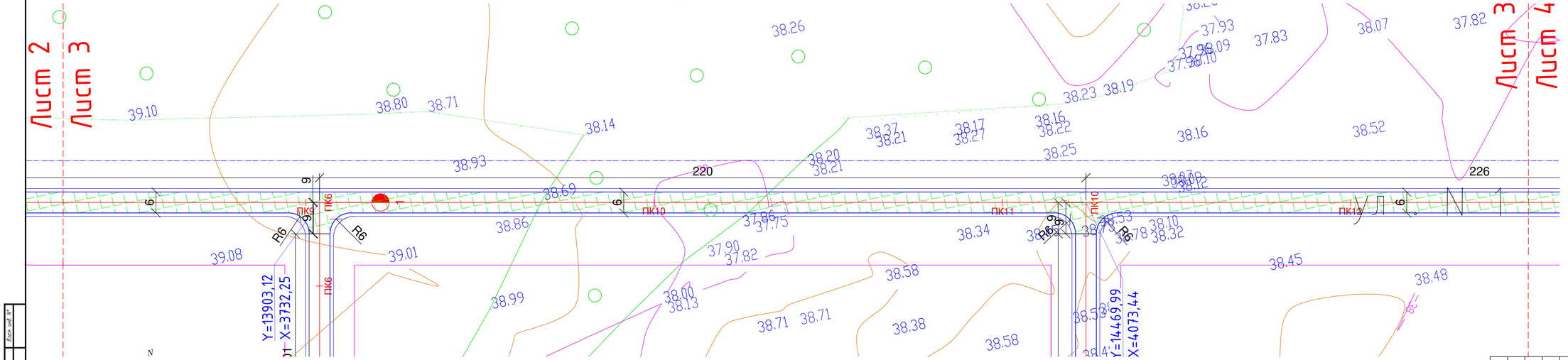

					КС-00-19-02-АД
					СТРОИТЕЛЬСТВА ВНУТРИКВАРТАЛЬНЫХ ПРОЕЗДОВ И ВОДОТВЕДЕНИЕ ТАЛЫХ ВОД ПДП П.ДЕРКУЛ (2-ОЧЕРЕДЬ)(корректировка 2)
Изм.	Кол.уч.	Лист	N°док.	Подпись	Дата	
Разработ.		Курмангали				Автомобильная дорога
Проверил		Байжатов				
ГИП		Курмангали				ПЛАН УЛИЦЫ N 1

Стадия	Лист	Листов
Р.П.	3	133

ТОО "Корпорация Шоа Групп" г.Уральск, 2019 г.

Инв.N° подл. | Подп. и дата | Взам. инв.N°

Копировал

Формат А4х5

Западно-Казахстанская область г.Уральск

План улицы №1

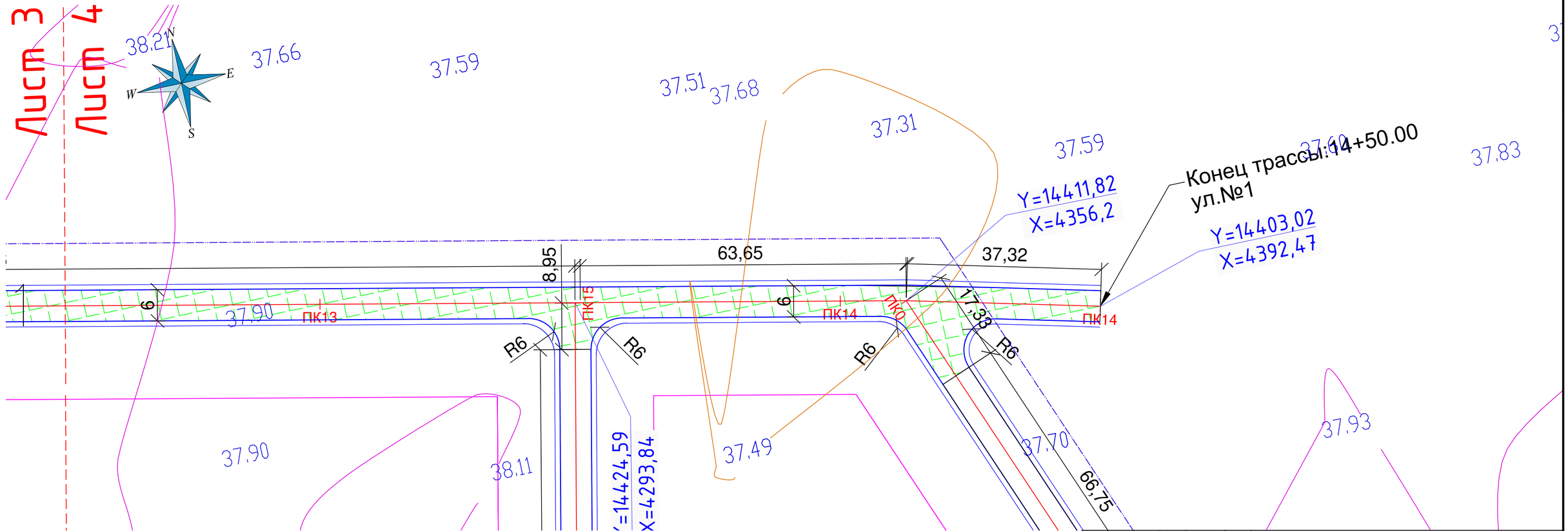

							KG-00-19-02-АД
							СТРОИТЕЛЬСТВА ВНУТРИКВАРТАЛЬНЫХ ПРОЕЗДОВ И ВОДОТВЕДЕНИЕ ТАЛЫХ ВОД ПДП П.ДЕРКУЛ (2-ОЧЕРЕДЬ)(корректировка 2)
Изм.	Кол.уч.	Лист	N°док.	Подпись	Дата		
Разработ.		Курмангали				Автомобильная дорога	Стадия: Р.П. / Лист: 4 / Листов: 133
Проверил		Байхатов					
ГИП		Курмангали				ПЛАН УЛИЦЫ N 1	ТОО "Корпорация Шаг Групп" г.Уральск, 2019 г.

Взам. инв. N° | Подп. и дата | Инв. N° подл.

Копировал

Формат А4х3

Западно-Казахстанская область г.Уральск
План улицы №2

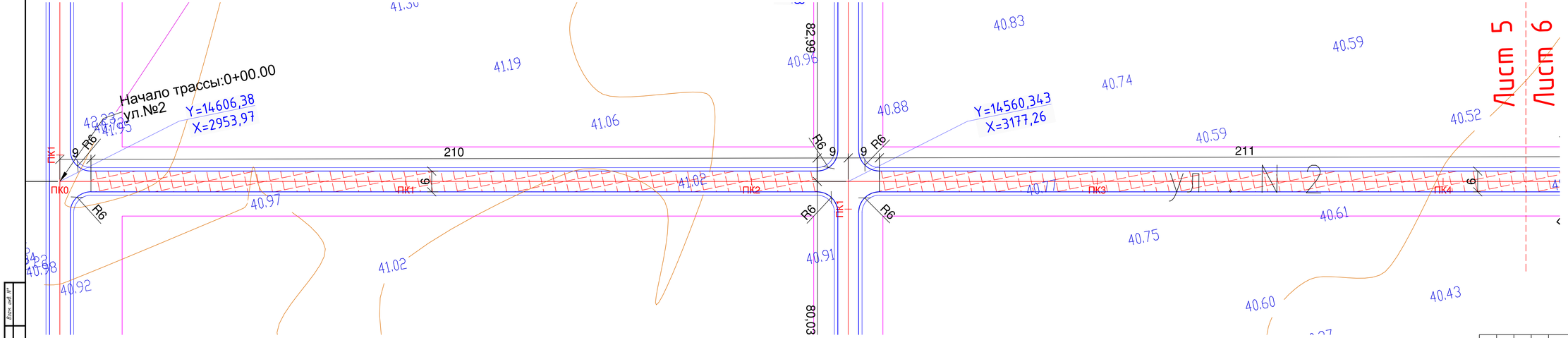

Условное обозначение:

- Ось
- Кромка асфальта
- Бровка обочины
- 1-но слойное асфальтобетонное покрытие
- 2-х слойное асфальтобетонное покрытие

							КС-00-19-02-АД
							СТРОИТЕЛЬСТВА ВНУТРИКВАРТАЛЬНЫХ ПРОЕЗДОВ И ВОДОТВЕДЕНИЕ ТАЛЫХ ВОД ПДП П.ДЕРКУЛ (2– ОЧЕРЕДЬ)(корректировка 2)
Изм.	Кол.уч.	Лист	N°док.	Подпись	Дата		
Разработ.		Курманализ				Автомобильная дорога	Стадия: Р.П. | Лист: 5 | Листов: 133
Проверил		Байжатов					
ГИП		Курманализ				ПЛАН УЛИЦЫ N 2	ТОО "Корпорация Шоа Групп" г.Уральск, 2019 г.

Копировал

Формат А4х5

Инв.N° подл. | Подп. и дата | Взам. инв.N°

Западно-Казахстанская область г.Уральск
План улицы №2

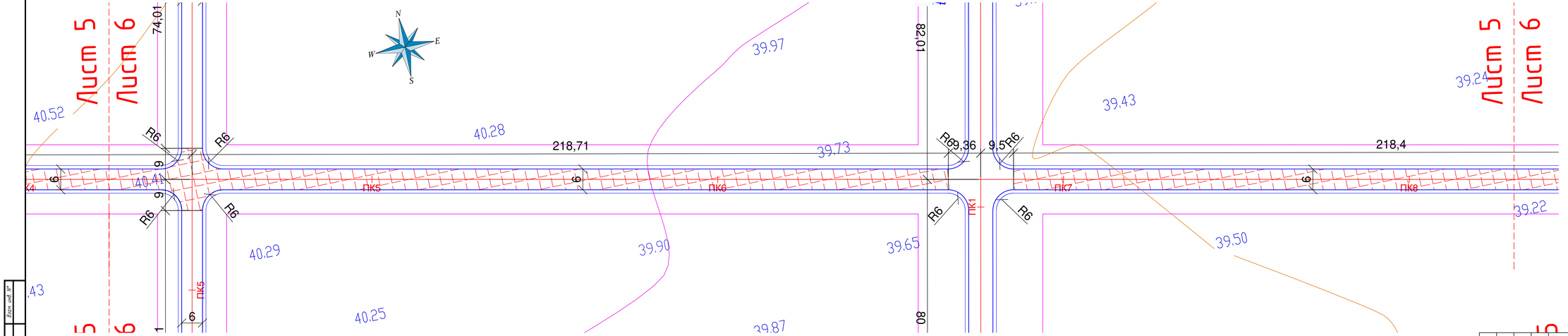

Условное обозначение:

- Ось
- Кромка асфальта
- Бровка обочины
- 1-но слойное асфальтобетонное покрытие
- 2-х слойное асфальтобетонное покрытие

Изм.	Кол.уч.	Лист	N°док.	Подпись	Дата
Разработ.		Курманализ			
Проверил		Байжатов			
ГИП		Курманализ			

КС-00-19-02-АД

СТРОИТЕЛЬСТВА ВНУТРИКВАРТАЛЬНЫХ ПРОЕЗДОВ И ВОДОТВЕДЕНИЕ ТАЛЫХ ВОД ПДП П.ДЕРКУЛ (2-ОЧЕРЕДЬ)(корректировка 2)

Автомобильная дорога	Стадия	Лист	Листов
	Р.П.	6	133
ПЛАН УЛИЦЫ N 2	ТОО "Корпорация Шоа Групп" г.Уральск, 2019 г.		

Инв. N° подл. | Подп. и дата | Взам. инв. N°

Копировал

Формат А4х5

Западно-Казахстанская область г.Уральск
План улица №2

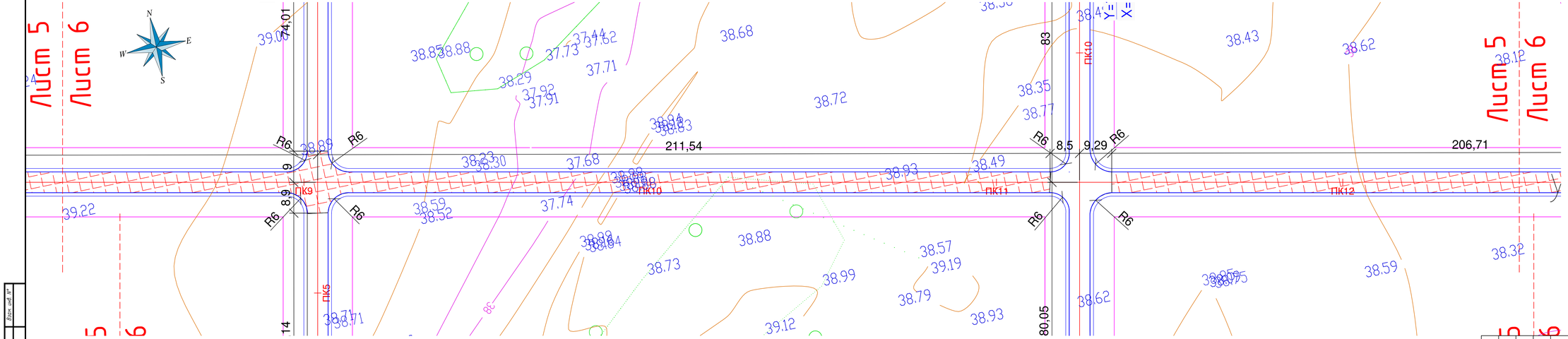

Условное обозначение:

- Ось
- Кромка асфальта
- Бровка обочины
- 1-но слойное асфальтобетонное покрытие
- 2-х слойное асфальтобетонное покрытие

Изм.	Кол.уч.	Лист	N°док.	Подпись	Дата
Разработ.		Курмангали			
Проверил		Бабкатов			
ГИП		Курмангали			

КG-00-19-02-АД

СТРОИТЕЛЬСТВА ВНУТРИКВАРТАЛЬНЫХ ПРОЕЗДОВ И ВОДОТВЕДЕНИЕ ТАЛЫХ ВОД ПДП П.ДЕРКУЛ (2-ОЧЕРЕДЬ)(корректировка 2)

Стадия	Лист	Листов
Р.П.	7	133

Автомобильная дорога

ПЛАН УЛИЦЫ N 2

ТОО "Корпорация Шаг Групп" г.Уральск, 2019 г.

Копировал

Формат А4х5

Взам. инв. N°

Подп. и дата

Инв. N° подл.

Западно-Казахстанская область г.Уральск
План улица №2

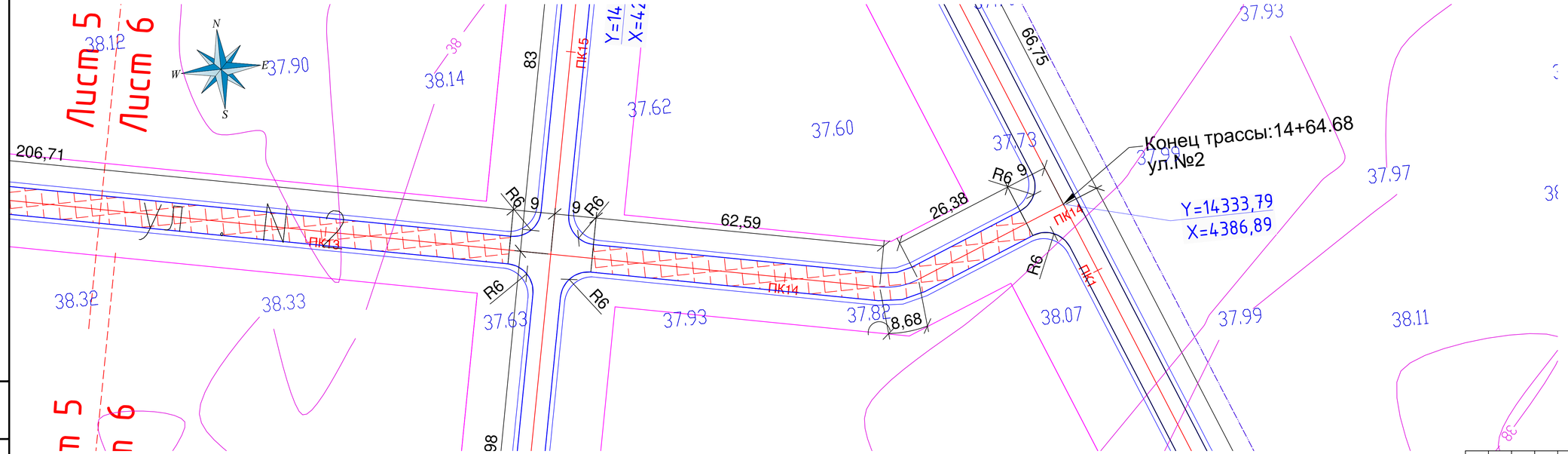

							КС-00-19-02-АД
							СТРОИТЕЛЬСТВА ВНУТРИКВАРТАЛЬНЫХ ПРОЕЗДОВ И ВОДОТВЕДЕНИЕ ТАЛЫХ ВОД ПДП П.ДЕРКУЛ (2-ОЧЕРЕДЬ)(корректировка 2)
Изм.	Кол.уч	Лист	N°док.	Подпись	Дата		
Разработ.		Курмангали				Автомобильная дорога	Стадия: Р.П. / Лист: 8 / Листов: 133
Проверил		Байхатов					
ГИП		Курмангали				ПЛАН УЛИЦЫ N 2	ТОО "Корпорация Шаг Групп" г.Уральск, 2019 г.

Взам. инв. N° | Подп. и дата | Инв. N° подл.

Копировал | Формат А4х4

Западно-Казахстанская область г.Уральск
План улица №3

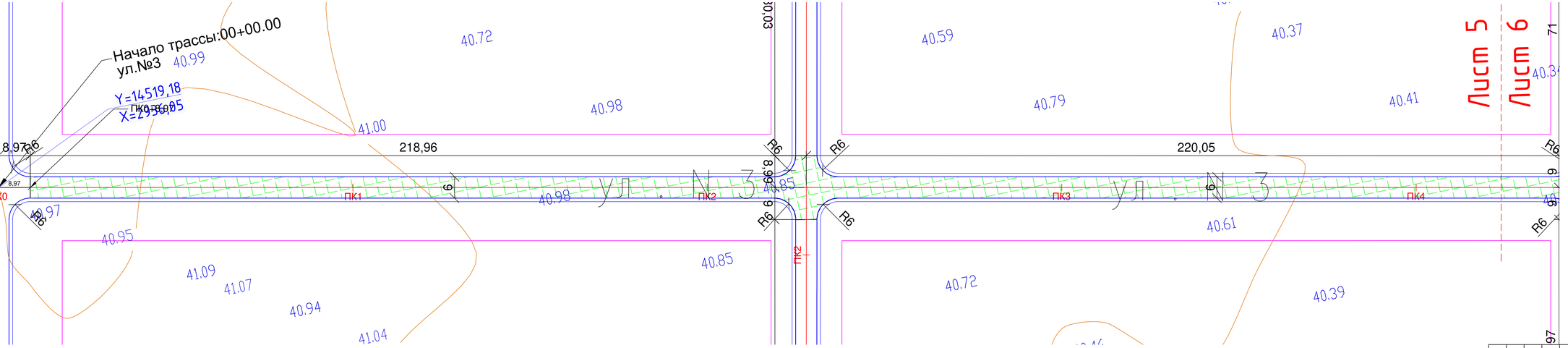

Условное обозначение:

- Ось
- Кромка асфальта
- Бровка обочины
- 1-но слойное асфальтобетонное покрытие
- 2-х слойное асфальтобетонное покрытие

					КС-00-19-02-АД
					СТРОИТЕЛЬСТВА ВНУТРИКВАРТАЛЬНЫХ ПРОЕЗДОВ И ВОДОТВЕДЕНИЕ ТАЛЫХ ВОД ПДП П.ДЕРКУЛ (2-ОЧЕРЕДЬ)(корректировка 2)
Изм.	Кол.уч.	Лист	N°док.	Подпись	Дата	
Разработ.		Курманалиев				Автомобильная дорога
Проверил		Байжатов				
ГИП		Курманалиев				ПЛАН УЛИЦЫ N 3

Стадия	Лист	Листов
Р.П.	9	133

ТОО "Корпорация Шаз Групп" г.Уральск, 2019 г.

Копировал

Формат А4х5

Инв.№ подл. | Подп. и дата | Взам. инв.№

Западно-Казахстанская область г.Уральск
План улица №3

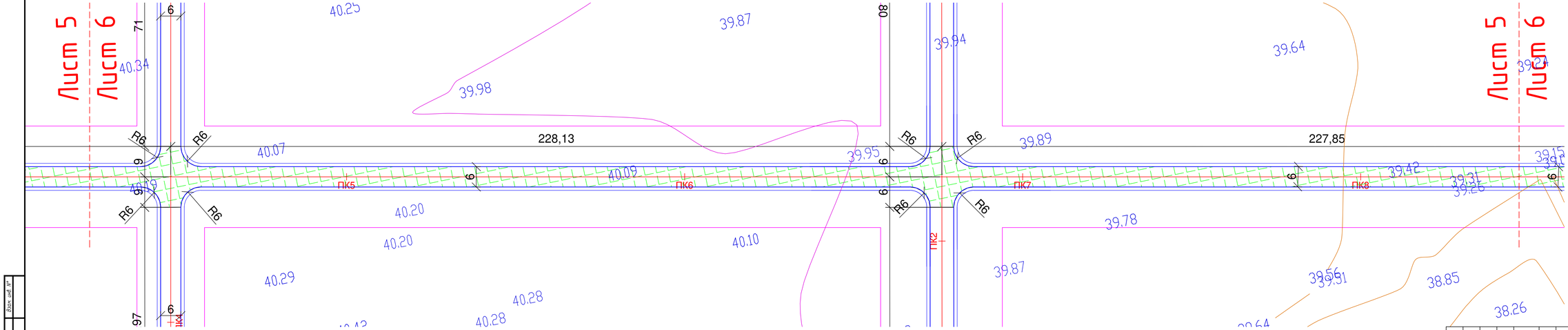

							КС-00-19-02-АД
							СТРОИТЕЛЬСТВА ВНУТРИКВАРТАЛЬНЫХ ПРОЕЗДОВ И ВОДОТВЕДЕНИЕ ТАЛЫХ ВОД ПДП П.ДЕРКУЛ (2-ОЧЕРЕДЬ)(корректировка 2)
Изм.	Кол.уч.	Лист	N°док.	Подпись	Дата		
Разработ.		Курманалиев				Автомобильная дорога	Стадия: Р.П. / Лист: 10 / Листов: 133
Проверил		Байжатов					
ГИП		Курманалиев				ПЛАН УЛИЦЫ N 3	ТОО "Корпорация Шаз Групп" г.Уральск, 2019 г.

Копировал

Формат А4х5

Инв.№ подл. | Подп. и дата | Взам. инв.№

Западно-Казахстанская область г.Уральск
План улица №3

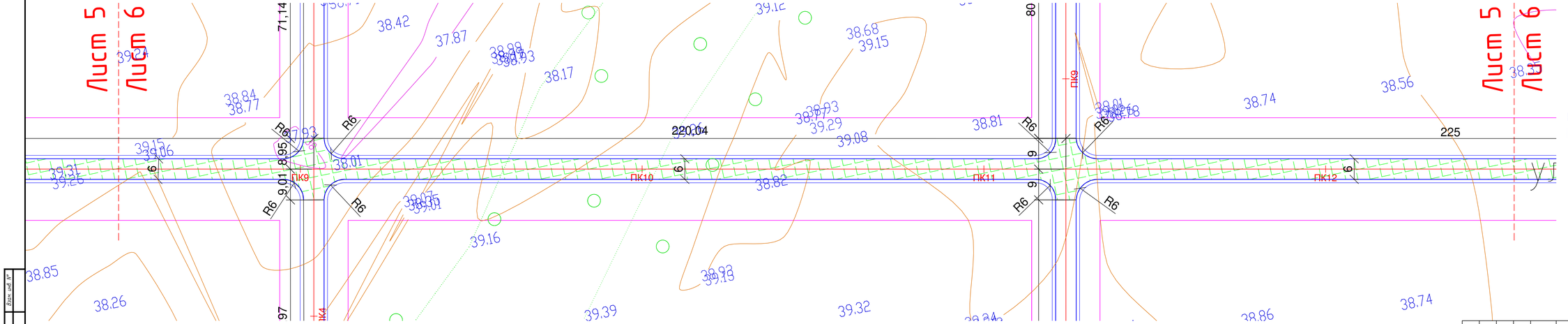

Условное обозначение:

- Ось
- Кромка асфальта
- Бровка обочины
- 1-но слойное асфальтобетонное покрытие
- 2-х слойное асфальтобетонное покрытие

						КG-00-19-02-АД
						СТРОИТЕЛЬСТВА ВНУТРИКВАРТАЛЬНЫХ ПРОЕЗДОВ И ВОДОТВЕДЕНИЕ ТАЛЫХ ВОД ПДП П.ДЕРКУЛ (2-ОЧЕРЕДЬ)(корректировка 2)
Изм.	Кол.уч.	Лист	N°док.	Подпись	Дата	
Разработ.		Курмангали				Автомобильная дорога
Проверил		Байхатов				
ГИП		Курмангали				

Стадия	Лист	Листов
Р.П.	11	133

ПЛАН УЛИЦЫ N 3

ТОО "Корпорация Шаг Групп" г.Уральск, 2019 г.

Копировал

Формат А4х5

Взам. инв. N°

Подп. и дата

Инв. N° подл.

Западно-Казахстанская область г.Уральск
План улицы №3

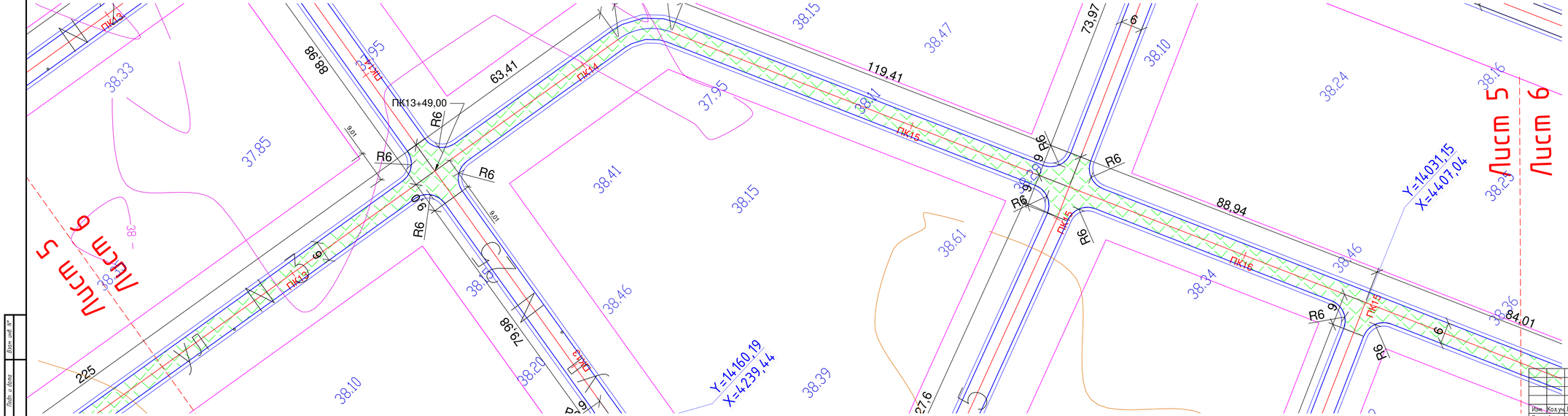

Условное обозначение:

- Ось
- Кромка асфальта
- Бровка обочины
- 1-но слойное асфальтобетонное покрытие
- 2-х слойное асфальтобетонное покрытие

						КС-00-19-02-АД	
						СТРОИТЕЛЬСТВА ВНУТРИКВАРТАЛЬНЫХ ПРОЕЗДОВ И ВОДОТВЕДЕНИЕ ТАЛЫХ ВОД ПДП П.ДЕРКУЛ (2– ОЧЕРЕДЬ)(корректировка 2)	
Изм.	Кол.уч.	Лист	N°док.	Подпись	Дата		
Разработ.		Курмангали				Автомобильная дорога	Стадия: Р.П. / Лист: 12 / Листов: 133
Проверил		Байжатов					
ГИП		Курмангали				ПЛАН УЛИЦЫ N 3	ТОО "Корпорация Шах Групп" г.Уральск, 2019 г.

Копировал

Формат А4х5

Инв.N° подл. | Подп. и дата | Взам. инв.N°

Западно-Казахстанская область г.Уральск

План улицы №3

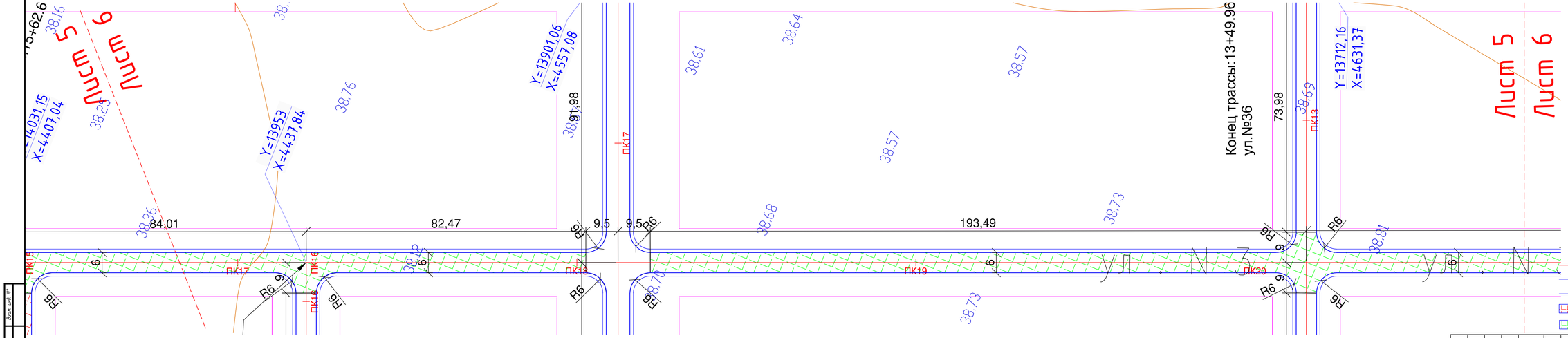

Условное обозначение:

- Ось
- Кромка асфальта
- Бровка обочины
- 1-но слойное асфальтобетонное покрытие
- 2-х слойное асфальтобетонное покрытие

					КС-00-19-02-АД
					СТРОИТЕЛЬСТВА ВНУТРИКВАРТАЛЬНЫХ ПРОЕЗДОВ И ВОДОТВЕДЕНИЕ ТАЛЫХ ВОД ПДП П.ДЕРКОЛ (2– ОЧЕРЕДЬ)(корректировка 2)
Изм.	Кол.уч.	Лист	N°док.	Подпись	Дата	
Разработ.		Курмангали				Автомобильная дорога
Проверил		Байжатов				
ГИП		Курмангали				ПЛАН УЛИЦЫ N 3

Стадия	Лист	Листов
Р.П.	1.3	133

ТОО "Корпорация Шоа Групп" г.Уральск, 2019 г.

Инв.N° подл. | Подп. и дата | Взам. инв.N°

Копировал

Формат А4х5

Западно-Казахстанская область г.Уральск
План улицы №3

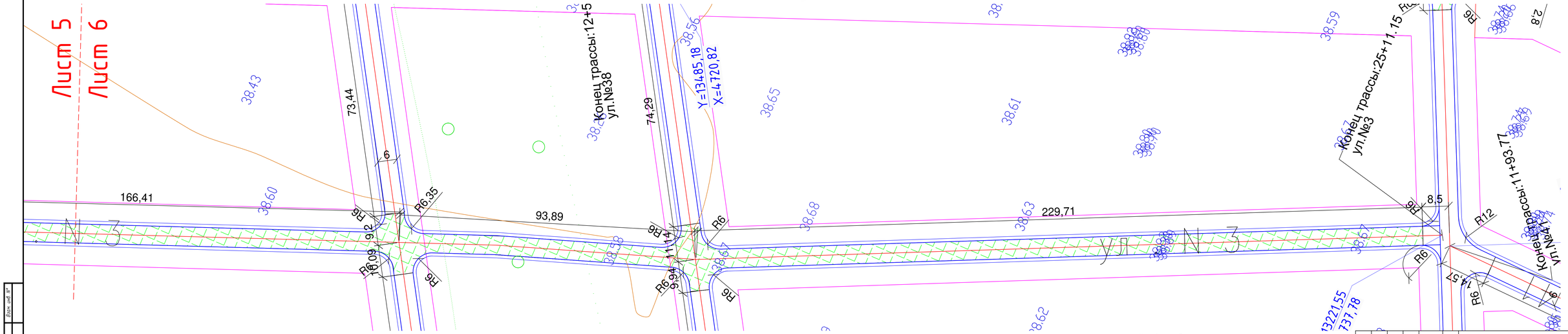

						КС-00-19-02-АД	
						СТРОИТЕЛЬСТВА ВНУТРИКВАРТАЛЬНЫХ ПРОЕЗДОВ И ВОДОТВЕДЕНИЕ ТАЛЫХ ВОД ПДП П.ДЕРКОЛ (2-ОЧЕРЕДЬ)(корректировка 2)	
Изм.	Кол.уч.	Лист	N°док.	Подпись	Дата

Западно-Казахстанская область г.Уральск

План улицы №4

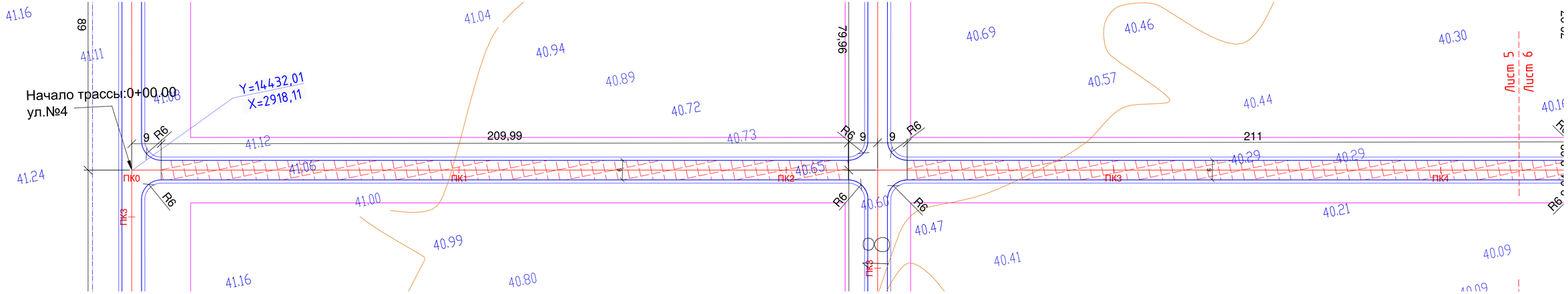

Условное обозначение:

- *Ось*
- *Кромка асфальта*
- *Бровка обочины*
- *1-но слойное асфальтобетонное покрытие*
- *2-х слойное асфальтобетонное покрытие*

						КС-00-19-02-АД	
						СТРОИТЕЛЬСТВА ВНУТРИКВАРТАЛЬНЫХ ПРОЕЗДОВ И ВОДОТВЕДЕНИЕ ТАЛЫХ ВОД ПДП П.ДЕРКОЛ (2– ОЧЕРЕДЬ)(корректировка 2)	
Изм.	Кол.уч.	Лист	N°док.	Подпись	Дата		
Разработ.		Курманалиу				Автомобильная дорога	Стадия: Р.П. / Лист: 15 / Листов: 133
Проверил		Байжатов					
ГИП		Курманалиу				ПЛАН УЛИЦЫ N 4	ТОО "Корпорация Шоа Групп" г.Уральск, 2019 г.

Копировал

Формат А4х5

Инв.N° подл. | Подп. и дата | Взам. инв.N°

Западно-Казахстанская область г.Уральск

План улицы №4

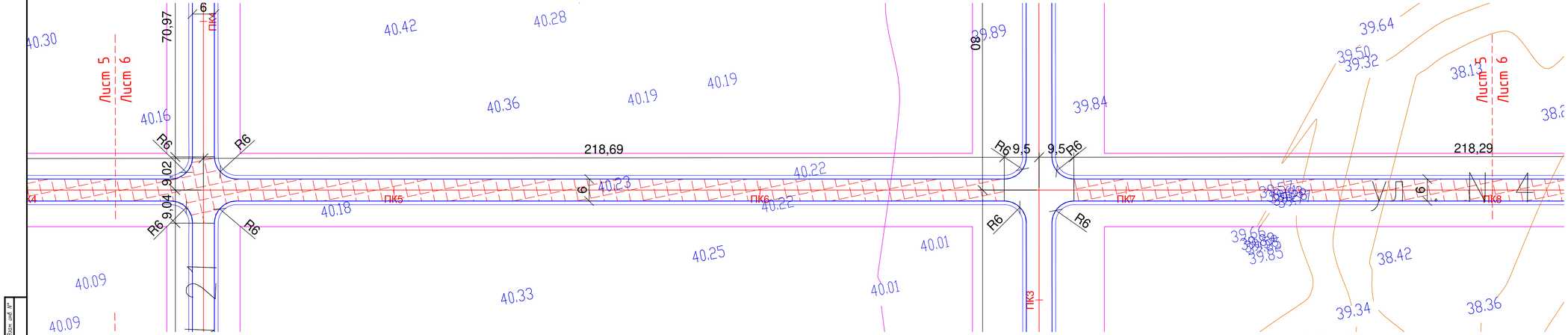

Условное обозначение:

- *Ось*
- *Кромка асфальта*
- *Бровка обочины*
- *1-но слойное асфальтобетонное покрытие*
- *2-х слойное асфальтобетонное покрытие*

						КС-00-19-02-АД
						СТРОИТЕЛЬСТВА ВНУТРИКВАРТАЛЬНЫХ ПРОЕЗДОВ И ВОДОТВЕДЕНИЕ ТАЛЫХ ВОД ПДП П.ДЕРКУЛ (2– ОЧЕРЕДЬ)(корректировка 2)
Изм.	Кол.уч.	Лист	N°док.	Подпись	Дата	
Разработ.		Курмангали				Автомобильная дорога
Проверил		Байжатов				
ГИП		Курмангали				ПЛАН УЛИЦЫ N 4

Стадия	Лист	Листов
Р.П.	16	133

ТОО "Корпорация Шах Групп" г.Уральск, 2019 г.

Копировал

Формат А4х5

Инв.N° подл. | Подп. и дата | Взам. инв.N°

Западно-Казахстанская область г.Уральск

План улицы №4

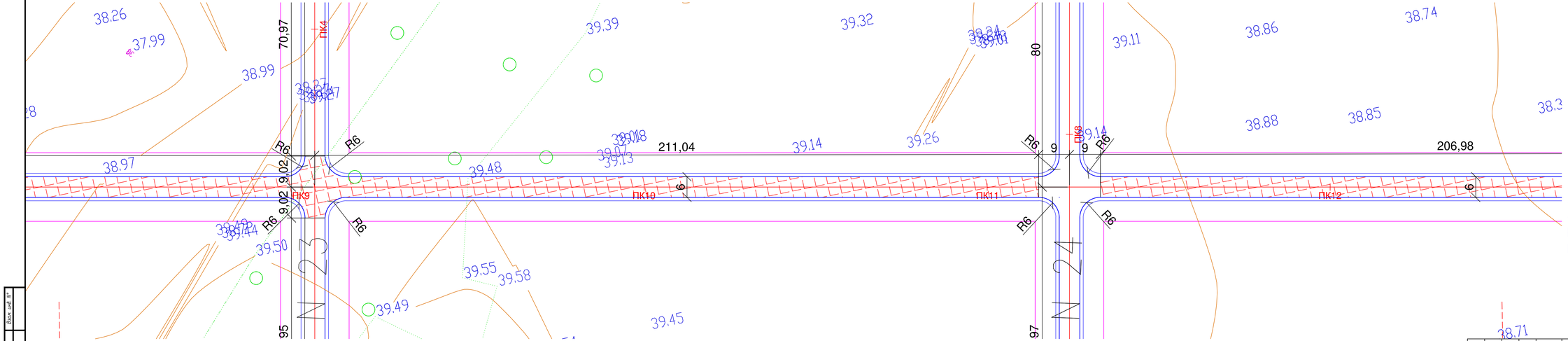

Условное обозначение:

- Ось
- Кромка асфальта
- Бровка обочины
- 1-но слойное асфальтобетонное покрытие
- 2-х слойное асфальтобетонное покрытие

Изм.	Кол.уч.	Лист	N°док.	Подпись	Дата
Разработ.		Курмангали			
Проверил		Бадкатов			
ГИП		Курмангали			

КG-00-19-02-АД

СТРОИТЕЛЬСТВА ВНУТРИКВАРТАЛЬНЫХ ПРОЕЗДОВ И ВОДОТВЕДЕНИЕ ТАЛЫХ ВОД ПДП П.ДЕРКУЛ (2-ОЧЕРЕДЬ)(корректировка 2)

Автомобильная дорога

Стадия	Лист	Листов
Р.П.	17	133

ПЛАН УЛИЦЫ N 4

ТОО "Корпорация Шаг Групп" г.Уральск, 2019 г.

Копировал

Формат А4х5

Взам. инв. N°

Подп. и дата

Инв. N° подл.

Западно-Казахстанская область г.Уральск

План улицы №4

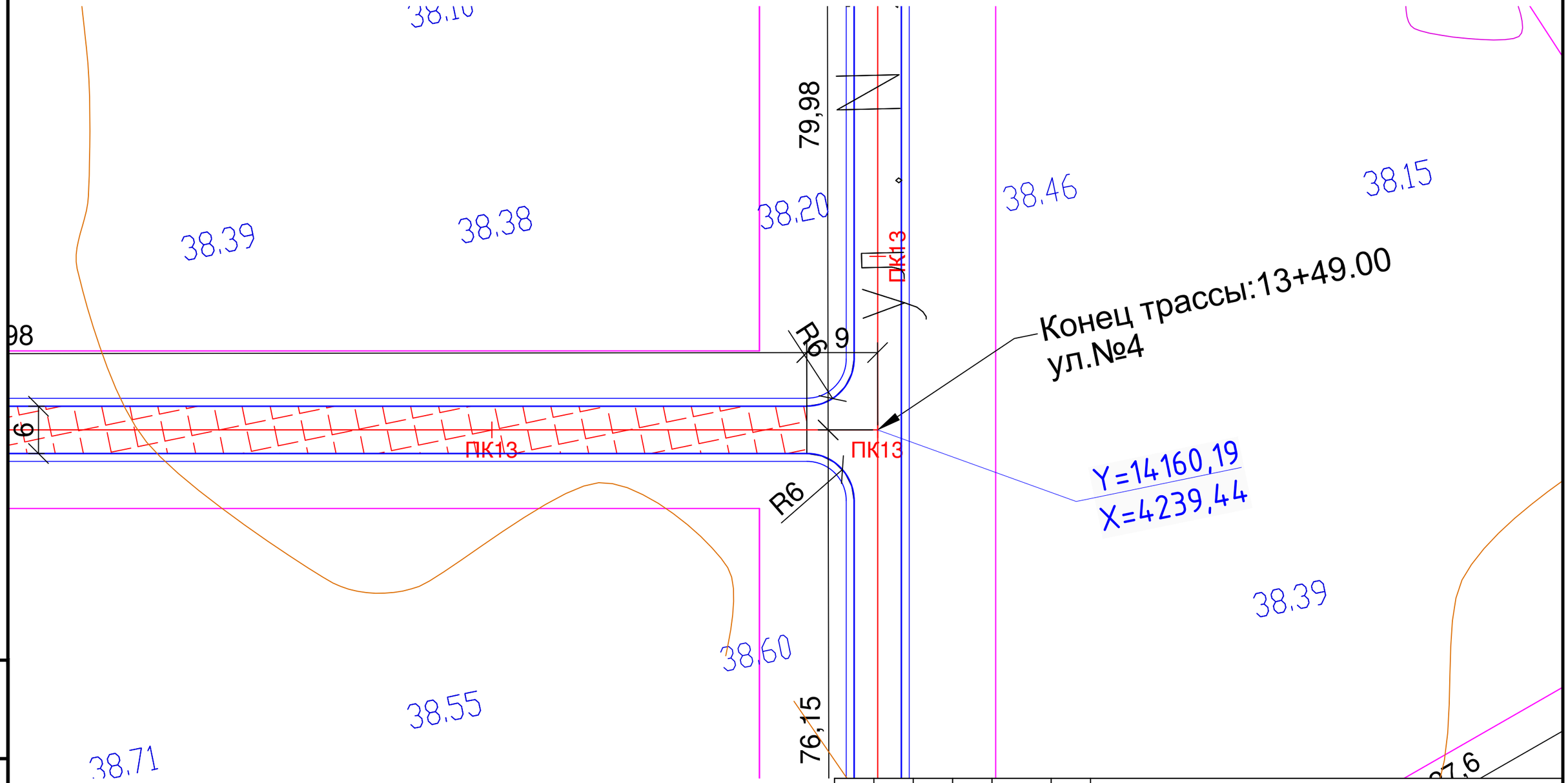

						KG–00–19–02–АД	
						СТРОИТЕЛЬСТВА ВНУТРИКВАРТАЛЬНЫХ ПРОЕЗДОВ И ВОДОТВЕДЕНИЕ ТАЛЫХ ВОД ПДП П.ДЕРКУЛ (2–ОЧЕРЕДЬ)(корректировка 2)	
Изм.	Кол.уч.	Лист	N°док.	Подпись	Дата		
Разработ.		Курмангали				Автомобильная дорога	Стадия: Р.П. / Лист: 18 / Листов: 133
Проверил		Байхатов					
ГИП		Курмангали				ПЛАН УЛИЦЫ N 4	ТОО "Корпорация Шаг Групп" г.Уральск, 2019 г.

Взам. инв. N°

Подп. и дата

Инв. N° подл.

Копировал

Формат А3

Западно-Казахстанская область г.Уральск

План улицы №5

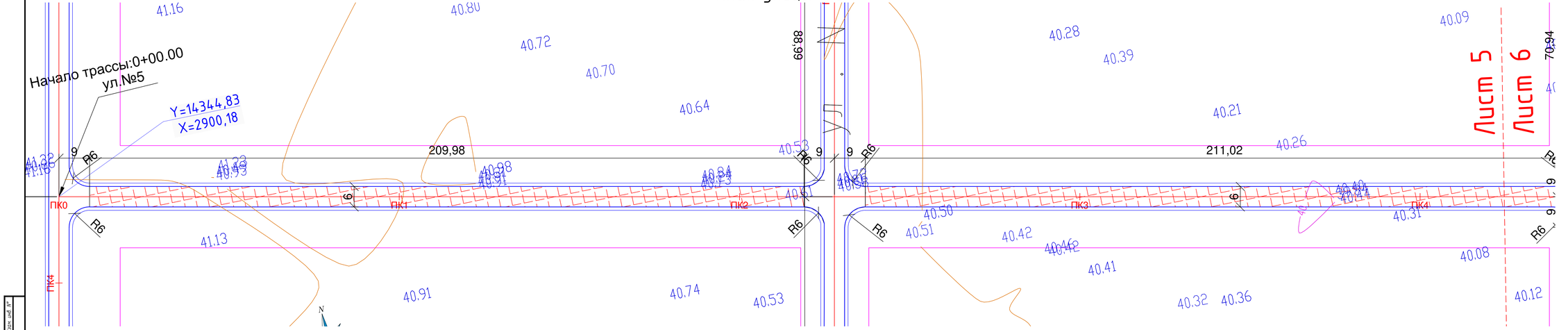

Условное обозначение:

- Ось
- Кромка асфальта
- Бровка обочины
- 1-но слойное асфальтобетонное покрытие
- 2-х слойное асфальтобетонное покрытие

						КС-00-19-02-АД
						СТРОИТЕЛЬСТВА ВНУТРИКВАРТАЛЬНЫХ ПРОЕЗДОВ И ВОДОТВЕДЕНИЕ ТАЛЫХ ВОД ПДП П.ДЕРКУЛ (2– ОЧЕРЕДЬ)(корректировка '2)
Изм.	Кол.уч.	Лист	N°док.	Подпись	Дата	
Разработ.		Курманализ				Автомобильная дорога
Проверил		Байхатов				
ГИП		Курманализ				ПЛАН УЛИЦЫ N 5

Стадия	Лист	Листов
Р.П.	19	133

ТОО "Корпорация Шах Групп" г.Уральск, 2019 г.

Копировал

Формат А4х5

Инв.N° подл. | Подп. и дата | Взам. инв.N°

Западно-Казахстанская область г.Уральск

План улицы №5

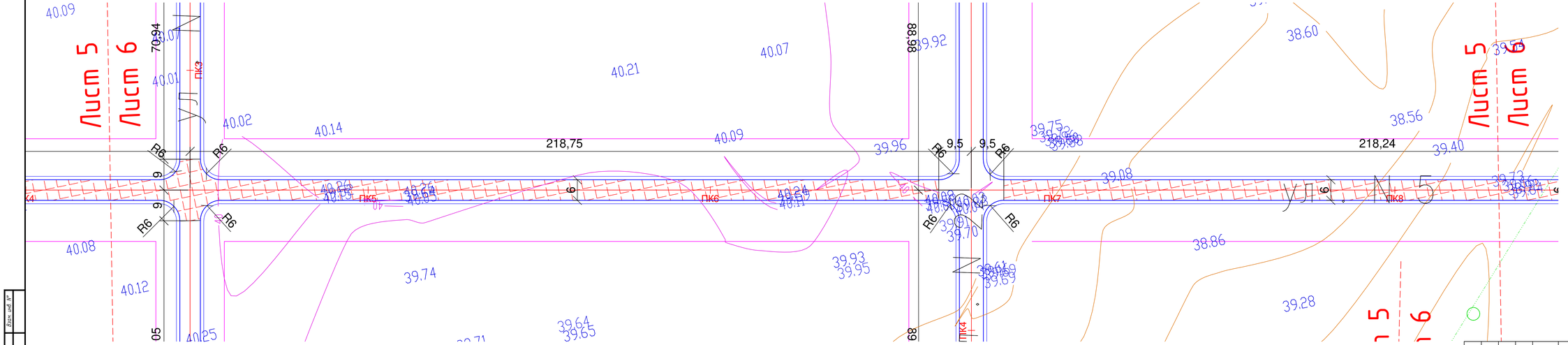

						КС-00-19-02-АД	
						СТРОИТЕЛЬСТВА ВНУТРИКВАРТАЛЬНЫХ ПРОЕЗДОВ И ВОДОТВЕДЕНИЕ ТАЛЫХ ВОД ПДП П.ДЕРКУЛ (2– ОЧЕРЕДЬ)(корректировка 2)	
Изм.	Кол.уч.	Лист	N°док.	Подпись	Дата		
Разработ.		Курманалиев				Автомобильная дорога	Стадия: Р.П. / Лист: 20 / Листов: 133
Проверил		Байжатов					
ГИП		Курманалиев				ПЛАН УЛИЦЫ N 5	ТОО "Корпорация Шах Групп" г.Уральск, 2019 г.

Копировал

Формат А4х5

Инв.N° подл. | Подп. и дата | Взам. инв.N°

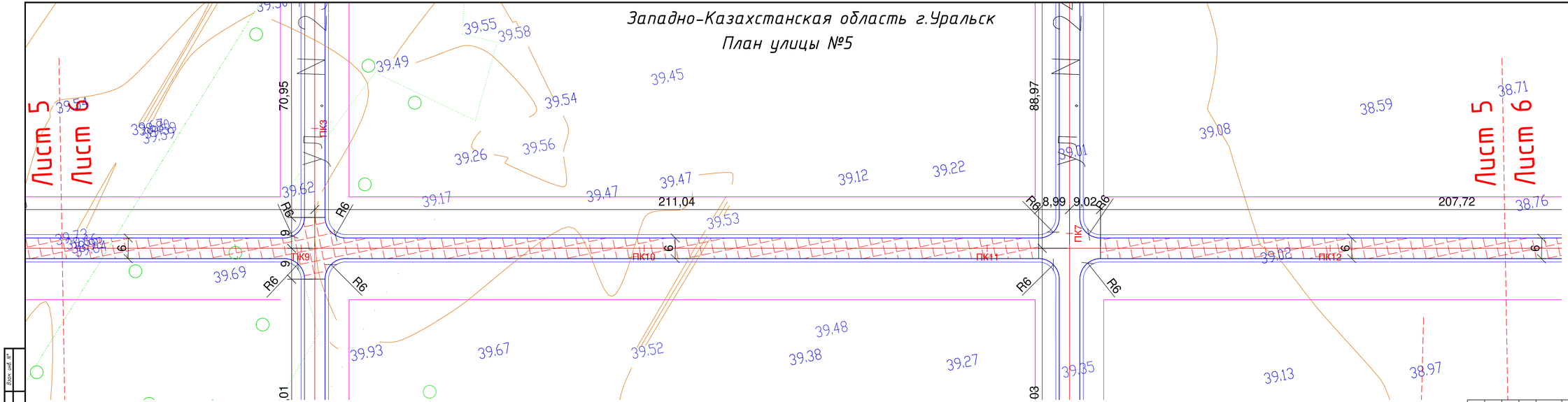

							КС-00-19-02-АД
							СТРОИТЕЛЬСТВА ВНУТРИКВАРТАЛЬНЫХ ПРОЕЗДОВ И ВОДОТВЕДЕНИЕ ТАЛЫХ ВОД ПДП П.ДЕРКУЛ (2– ОЧЕРЕДЬ)(корректировка 2)
Изм.	Кол.уч.	Лист	N°док.	Подпись	Дата		
Разработ.		Курмангали				Автомобильная дорога	Стадия: Р.П. | Лист: 21 | Листов: 133
Проверил		Байхатов					
ГИП		Курмангали				ПЛАН УЛИЦЫ N 5	ТОО "Корпорация Шаз Групп" г.Уральск, 2019 г.

Копировал

Формат А4х5

Инв.N° подл. | Подп. и дата | Взам. инв.N°

Западно-Казахстанская область г.Уральск

План улицы №5

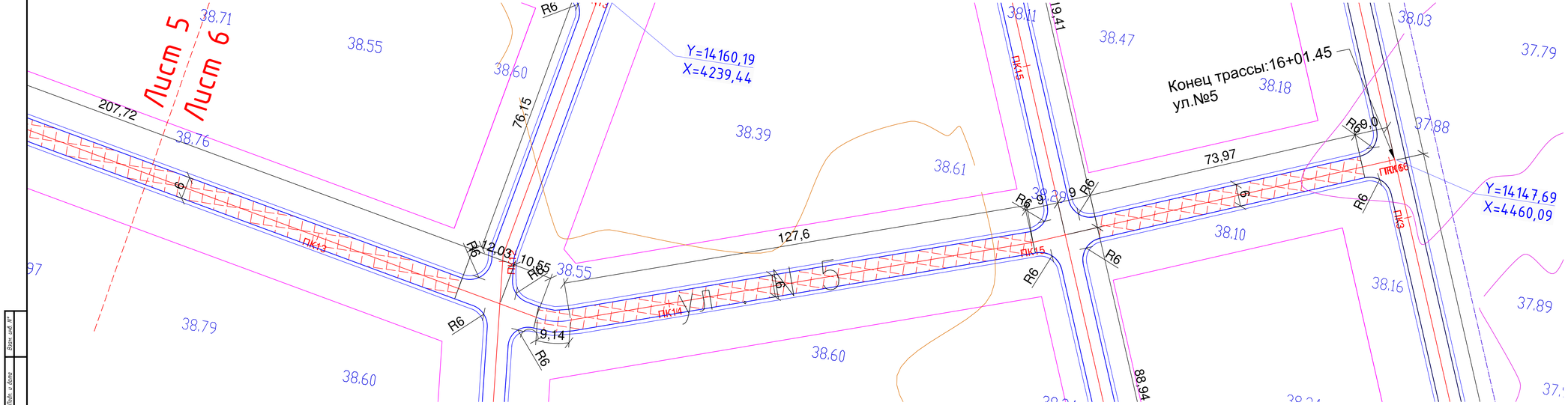

							КС-00-19-02-АД
							СТРОИТЕЛЬСТВА ВНУТРИКВАРТАЛЬНЫХ ПРОЕЗДОВ И ВОДОТВЕДЕНИЕ ТАЛЫХ ВОД ПДП П.ДЕРКУЛ (2– ОЧЕРЕДЬ)(корректировка 2)
Изм.	Кол.уч.	Лист	N°док.	Подпись	Дата		
Разработ.		Курмангали				Автомобильная дорога	Стадия: Р.П. | Лист: 22 | Листов: 133
Проверил		Байжатов					
ГИП		Курмангали				ПЛАН УЛИЦЫ N 5	ТОО "Корпорация Шах Групп" г.Уральск, 2019 г.

Копировал

Формат А4х5

Инв.N° подл. | Подп. и дата | Взам. инв.N°

Западно-Казахстанская область г.Уральск
План улицы №6

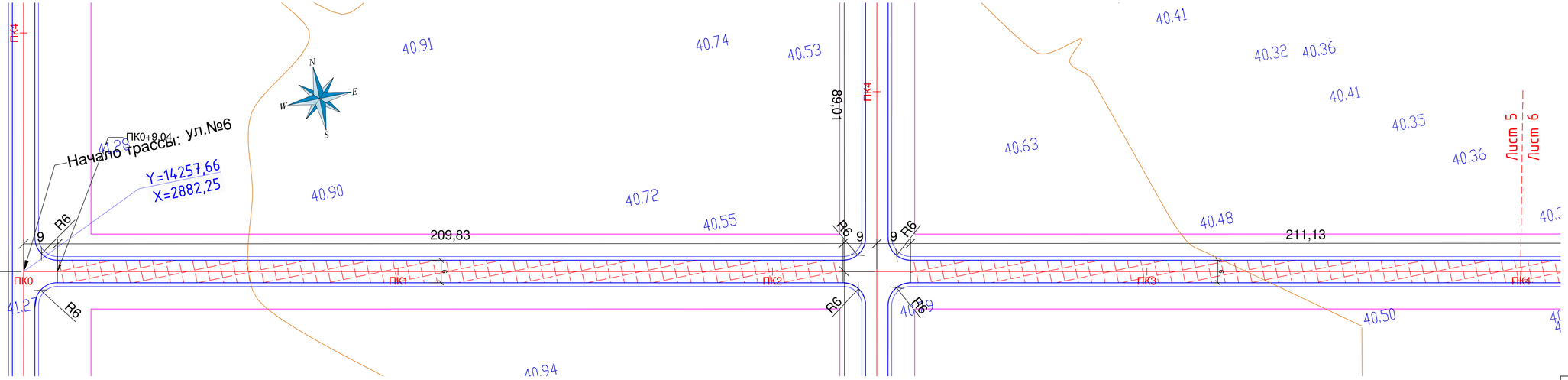

Условное обозначение:

- Ось
- Кромка асфальта
- Бровка обочины
- 1-но слойное асфальтобетонное покрытие
- 2-х слойное асфальтобетонное покрытие

							КС-00-19-02-АД
							СТРОИТЕЛЬСТВА ВНУТРИКВАРТАЛЬНЫХ ПРОЕЗДОВ И ВОДОТВЕДЕНИЕ ТАЛЫХ ВОД ПДП П.ДЕРКУЛ (2– ОЧЕРЕДЬ)(корректировка 2)
Изм.	Кол.уч.	Лист	N°док.	Подпись	Дата		
Разработ.		Курмангали				Автомобильная дорога	Стадия: Р.П. / Лист: 2.3 / Листов: 133
Проверил		Байжатов					
ГИП		Курмангали				ПЛАН УЛИЦЫ N 6	ТОО "Корпорация Шах Групп" г.Уральск, 2019 г.

Инв. N° подл. | Подп. и дата | Взам. инв. N°

Копировал

Формат А4х5

Западно-Казахстанская область г.Уральск

План улицы №6

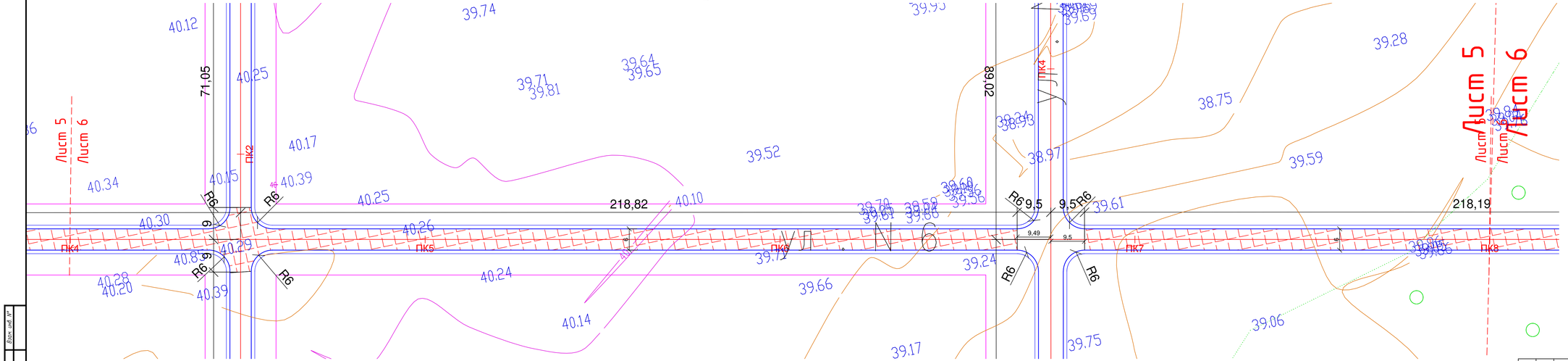

							КС-00-19-02-АД
							СТРОИТЕЛЬСТВА ВНУТРИКВАРТАЛЬНЫХ ПРОЕЗДОВ И ВОДОТВЕДЕНИЕ ТАЛЫХ ВОД ПДП П.ДЕРКОЛ (2– ОЧЕРЕДЬ)(корректировка 2)
Изм.	Кол.уч.	Лист	N°док.	Подпись	Дата		
Разработ.		Курмангали				Автомобильная дорога	Стадия: Р.П. | Лист: 24 | Листов: 133
Проверил		Байжатов					
ГИП		Курмангали				ПЛАН УЛИЦЫ N 6	ТОО "Корпорация Шах Групп" г.Уральск, 2019 г.

Копировал

Формат А4х5

Инв.N° подл. | Подп. и дата | Взам. инв.N°

Западно-Казахстанская область г.Уральск

План улицы №6

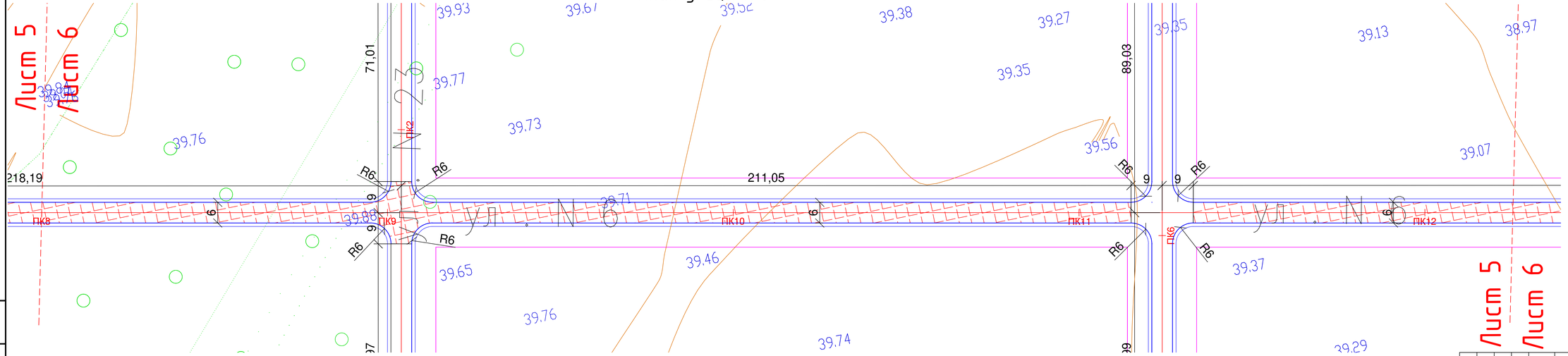

						КС-00-19-02-АД	
						СТРОИТЕЛЬСТВА ВНУТРИКВАРТАЛЬНЫХ ПРОЕЗДОВ И ВОДОТВЕДЕНИЕ ТАЛЫХ ВОД ПДП П.ДЕРКУЛ (2– ОЧЕРЕДЬ)(корректировка 2)	
Изм.	Кол.уч.	Лист	N°док.	Подпись	Дата		
Разработ.		Курманализ				Автомобильная дорога	Стадия: Р.П. / Лист: 25 / Листов: 133
Проверил		Байхатов					
ГИП		Курманализ				ПЛАН УЛИЦЫ N 6	ТОО "Корпорация Шах Групп" г.Уральск, 2019 г.

Копировал

Формат А4х5

Инв.N° подл. | Подп. и дата | Взам. инв.N°

Западно-Казахстанская область г.Уральск

План улицы №6

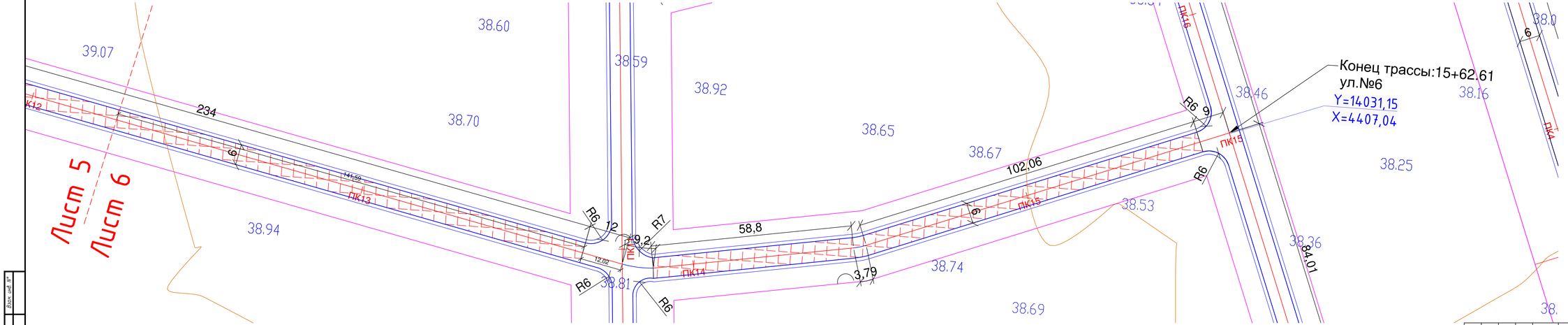

						КС-00-19-02-АД	
						СТРОИТЕЛЬСТВА ВНУТРИКВАРТАЛЬНЫХ ПРОЕЗДОВ И ВОДОТВЕДЕНИЕ ТАЛЫХ ВОД ПДП П.ДЕРКУЛ (2– ОЧЕРЕДЬ)(корректировка 2)	
Изм.	Кол.уч.	Лист	N°док.	Подпись	Дата		
Разработ.		Курмангали				Автомобильная дорога	Стадия: Р.П. / Лист: 26 / Листов: 133
Проверил		Байжатов					
ГИП		Курмангали				ПЛАН УЛИЦЫ N 6	ТОО "Корпорация Шах Групп" г.Уральск, 2019 г.

Копировал

Формат А4х5

Инв.N° подл. | Подп. и дата | Взам. инв.N°

Западно-Казахстанская область г.Уральск

План улицы №7

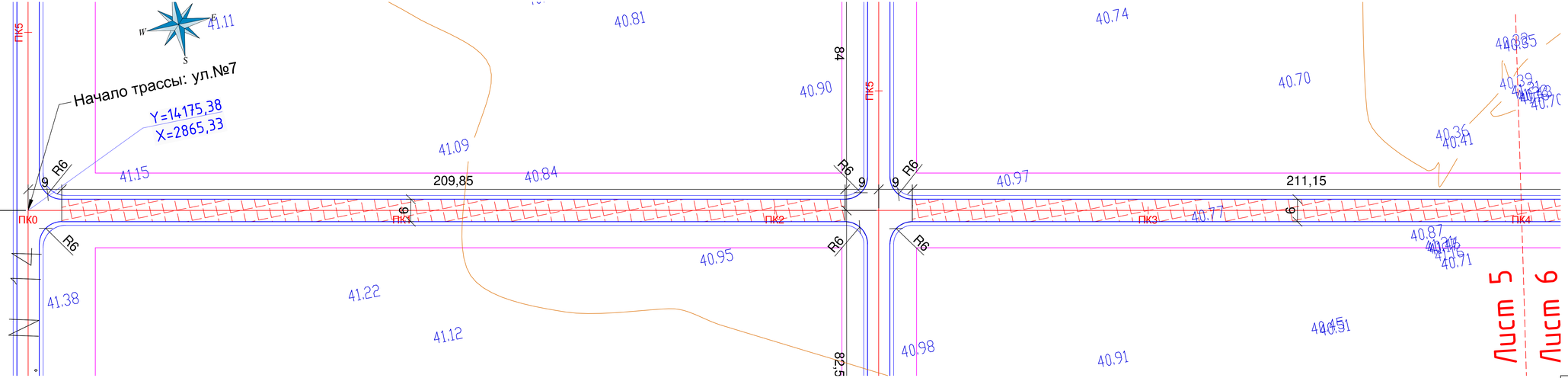

Условное обозначение:

- Ось
- Кромка асфальта
- Бровка обочины
- 1-но слойное асфальтобетонное покрытие
- 2-х слойное асфальтобетонное покрытие

							КС-00-19-02-АД
							СТРОИТЕЛЬСТВА ВНУТРИКВАРТАЛЬНЫХ ПРОЕЗДОВ И ВОДОТВЕДЕНИЕ ТАЛЫХ ВОД ПДП П.ДЕРКОЛ (2– ОЧЕРЕДЬ)(корректировка 2)
Изм.	Кол.уч.	Лист	N°док.	Подпись	Дата		
Разработ.		Курманализ				Автомобильная дорога	Стадия: Р.П. / Лист: 27 / Листов: 133
Проверил		Байжатов					
ГИП		Курманализ				ПЛАН УЛИЦЫ N 7	ТОО "Корпорация Шоа Групп" г.Уральск, 2019 г.

Копировал

Формат А4х5

Инв. N° подл. | Подп. и дата | Взам. инв. N°

Западно-Казахстанская область г.Уральск
План улица №7

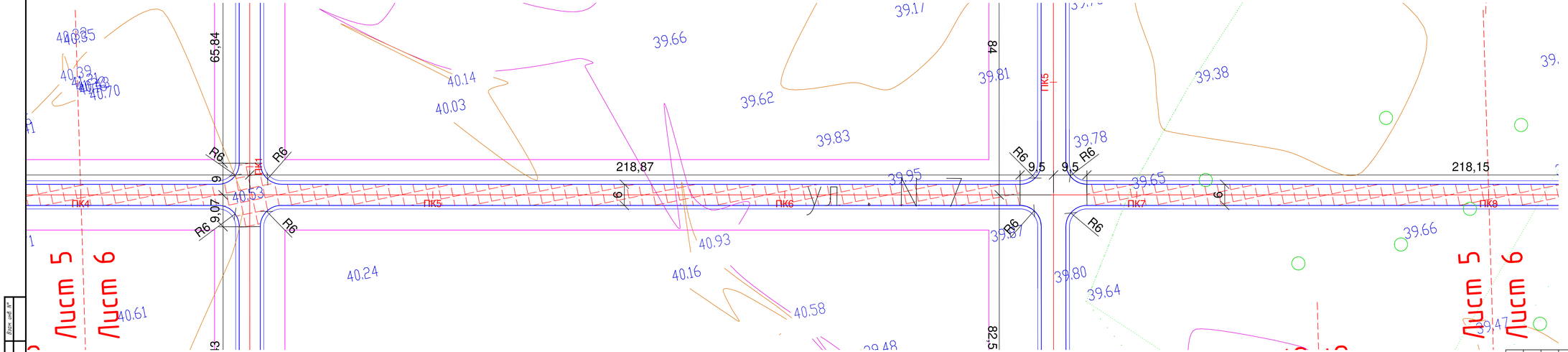

						КС-00-19-02-АД	
						СТРОИТЕЛЬСТВА ВНУТРИКВАРТАЛЬНЫХ ПРОЕЗДОВ И ВОДОТВЕДЕНИЕ ТАЛЫХ ВОД ПДП П.ДЕРКОЛ (2– ОЧЕРЕДЬ)(корректировка '2)	
Изм.	Кол.уч.	Лист	N°док.	Подпись	Дата		
Разработ.		Курмангали				Автомобильная дорога	Стадия: Р.П. / Лист: 28 / Листов: 133
Проверил		Байхатов					
ГИП		Курмангали				ПЛАН УЛИЦЫ N 7	ТОО "Корпорация Шах Групп" г.Уральск, 2019 г.

Копировал

Формат А4х5

Инв. N° подл. | Подп. и дата | Взам. инв. N°

Западно-Казахстанская область г.Уральск
План улицы №7

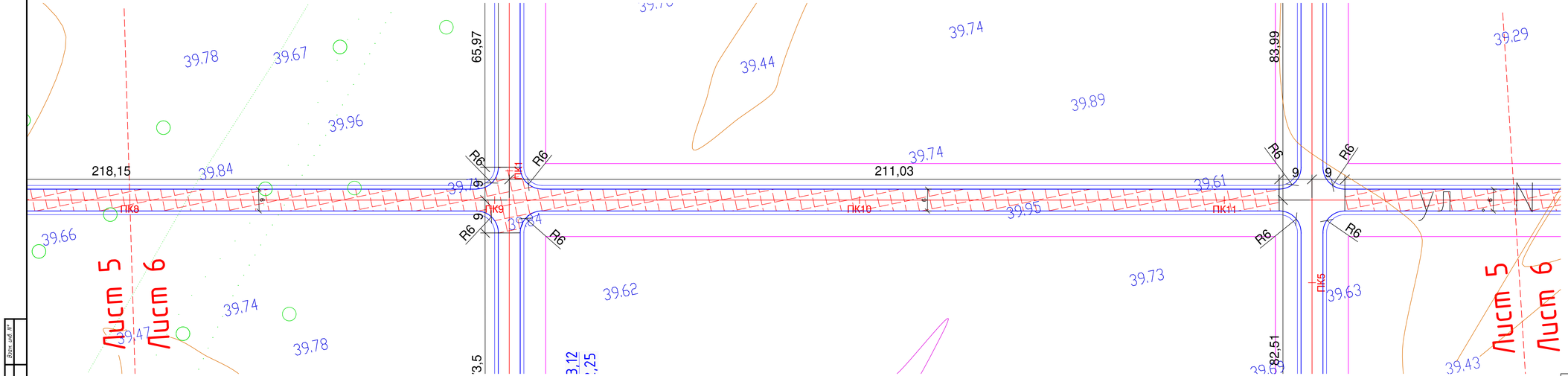

Условное обозначение:

- Ось
- Кромка асфальта
- Бровка обочины
- 1-но слойное асфальтобетонное покрытие
- 2-х слойное асфальтобетонное покрытие

							КС-00-19-02-АД
							СТРОИТЕЛЬСТВА ВНУТРИКВАРТАЛЬНЫХ ПРОЕЗДОВ И ВОДОТВЕДЕНИЕ ТАЛЫХ ВОД ПДП П.ДЕРКОЛ (2– ОЧЕРЕДЬ)(корректировка 2)
Изм.	Кол.уч.	Лист	N°док.	Подпись	Дата		
Разработ.		Курмангали				Автомобильная дорога	Стадия: Р.П. | Лист: 29 | Листов: 133
Проверил		Байжатов					
ГИП		Курмангали				ПЛАН УЛИЦЫ N 7	ТОО "Корпорация Шах Групп" г.Уральск, 2019 г.

Копировал

Формат А4х5

Инв.N° подл. | Подп. и дата | Взам. инв.N°

Западно-Казахстанская область г.Уральск

План улицы №7

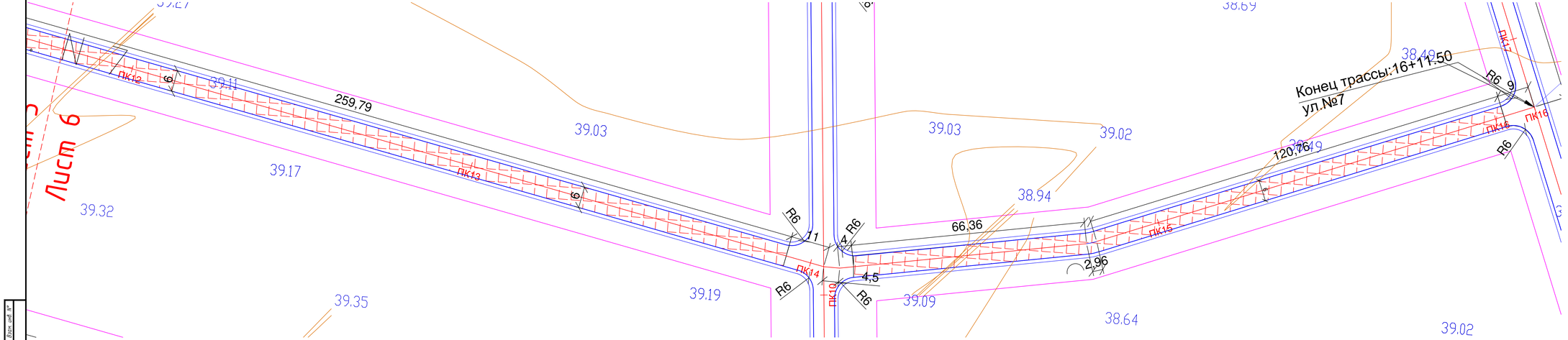

Условное обозначение:

- Ось
- Кромка асфальта
- Бровка обочины
- 1-но слойное асфальтобетонное покрытие
- 2-х слойное асфальтобетонное покрытие

						КС-00-19-02-АД
						СТРОИТЕЛЬСТВА ВНУТРИКВАРТАЛЬНЫХ ПРОЕЗДОВ И ВОДОТВЕДЕНИЕ ТАЛЫХ ВОД ПДП П.ДЕРКОЛ (2– ОЧЕРЕДЬ)(корректировка 2)
Изм.	Кол.уч.	Лист	N°док.	Подпись	Дата	
Разработ.		Курмангали				Автомобильная дорога
Проверил		Байжатов				
ГИП		Курмангали				

Стадия	Лист	Листов
Р.П.	30	133

ПЛАН УЛИЦЫ N 7

ТОО "Корпорация Шах Групп" г.Уральск, 2019 г.

Копировал

Формат А4х5

Инв.N° подл. | Подп. и дата | Взам. инв.N°

Западно-Казахстанская область г.Уральск
План улица №8

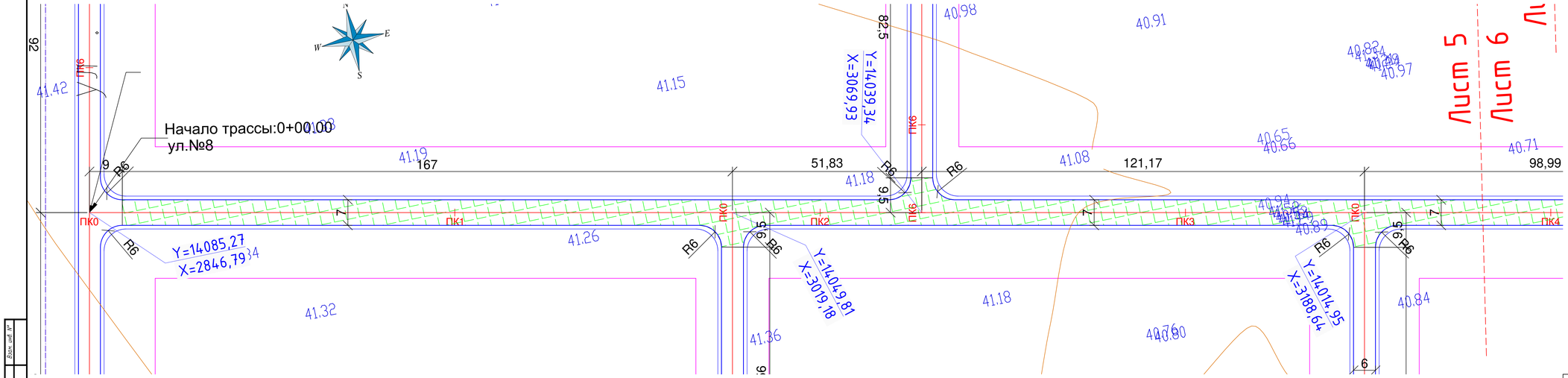

							КС-00-19-02-АД
							СТРОИТЕЛЬСТВА ВНУТРИКВАРТАЛЬНЫХ ПРОЕЗДОВ И ВОДОТВЕДЕНИЕ ТАЛЫХ ВОД ПДП П.ДЕРКУЛ (2– ОЧЕРЕДЬ)(корректировка 2)
Изм.	Кол.уч.	Лист	N°док.	Подпись	Дата		
Разработ.		Курманализ				Автомобильная дорога	Стадия: Р.П. | Лист: 31 | Листов: 133
Проверил		Байхатов					
ГИП		Курманализ				ПЛАН УЛИЦЫ N 8	ТОО "Корпорация Шах Групп" г.Уральск, 2019 г.

Копировал

Формат А4х5

Инв.N° подл. | Подп. и дата | Взам. инв.N°

Западно-Казахстанская область г.Уральск

План улицы №8

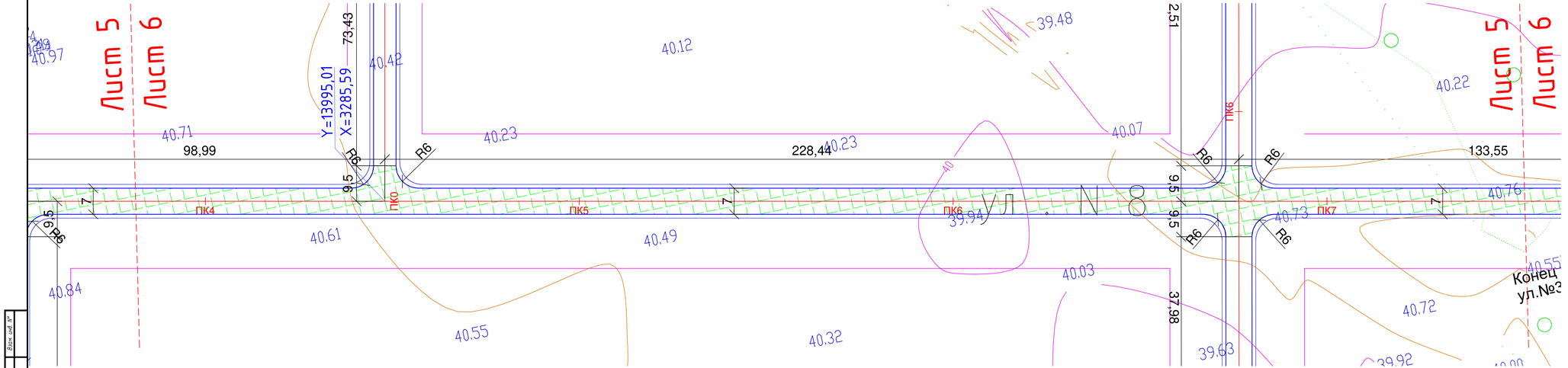

						КС-00-19-02-АД		
						СТРОИТЕЛЬСТВА ВНУТРИКВАРТАЛЬНЫХ ПРОЕЗДОВ И ВОДОТВЕДЕНИЕ ТАЛЫХ ВОД ПДП П.ДЕРКУЛ (2– ОЧЕРЕДЬ)(корректировка 2)		
Изм.	Кол.уч.	Лист	N°док.	Подпись	Дата			
Разработ.		Курманализ				Автомобильная дорога	Стадия: Р.П.	Лист: 32 / Листов: 133
Проверил		Байхатов						
ГИП		Курманализ				ПЛАН УЛИЦЫ N 8	ТОО "Корпорация Шах Групп" г.Уральск, 2019 г.	

Копировал

Формат А4х5

Инв.N° подл. | Подп. и дата | Взам. инв.N°

Западно-Казахстанская область г.Уральск

План улицы №8

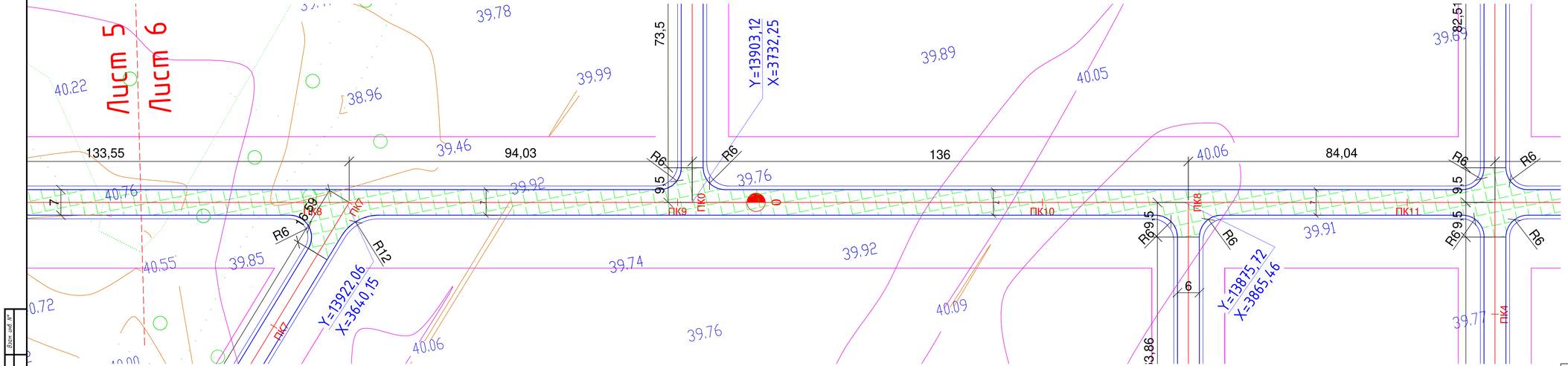

							КС–00–19–02–АД
							СТРОИТЕЛЬСТВА ВНУТРИКВАРТАЛЬНЫХ ПРОЕЗДОВ И ВОДОТВЕДЕНИЕ ТАЛЫХ ВОД ПДП П.ДЕРКУЛ (2– ОЧЕРЕДЬ)(корректировка 2)
Изм.	Кол.уч.	Лист	N°док.	Подпись	Дата		
Разработ.		Курмангали				Автомобильная дорога	Стадия: Р.П. / Лист: 33 / Листов: 133
Проверил		Байжатов					
ГИП		Курмангали				ПЛАН УЛИЦЫ N 8	ТОО "Корпорация Шаз Групп" г.Уральск, 2019 г.

Копировал

Формат А4х5

Инв.N° подл. | Подп. и дата | Взам. инв.N°

Западно-Казахстанская область г.Уральск

План улицы №8

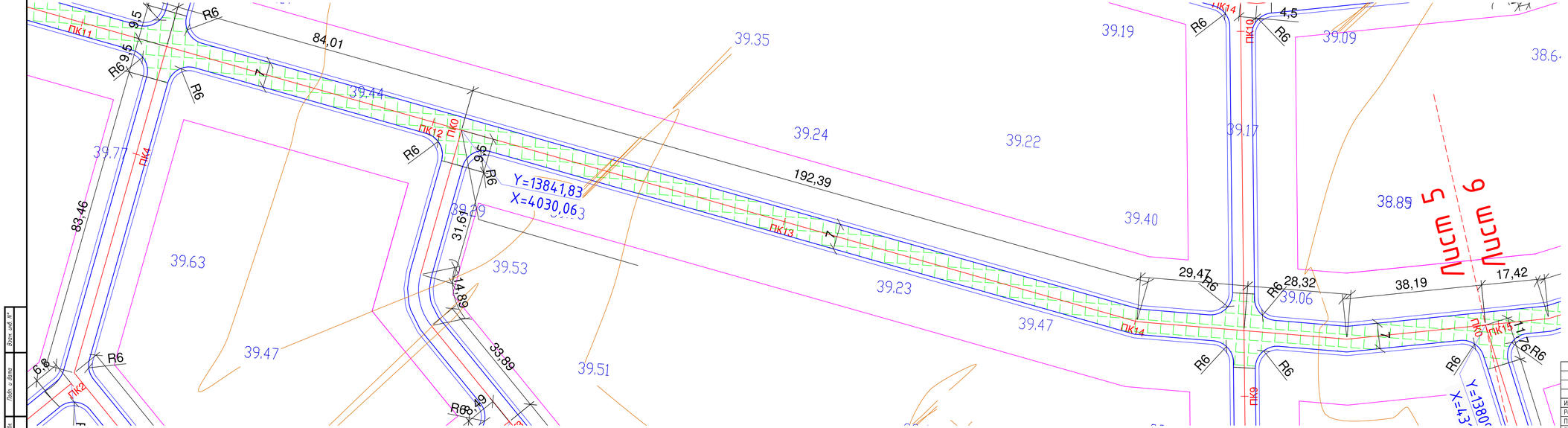

							КС-00-19-02-АД
							СТРОИТЕЛЬСТВА ВНУТРИКВАРТАЛЬНЫХ ПРОЕЗДОВ И ВОДОТВЕДЕНИЕ ТАЛЫХ ВОД ПДП П.ДЕРКУЛ (2– ОЧЕРЕДЬ)(корректировка 2)
Изм.	Кол.уч.	Лист	N°док.	Подпись	Дата		
Разработ.		Курмангали				Автомобильная дорога	Стадия: Р.П. | Лист: 34 | Листов: 133
Проверил		Байжатов					
ГИП		Курмангали				ПЛАН УЛИЦЫ N 8	ТОО "Корпорация Шах Групп" г.Уральск, 2019 г.

Инв.N° подл. | Подп. и дата | Взам. инв.N°

Копировал

Формат А4х5

Западно-Казахстанская область г.Уральск

План улицы №8

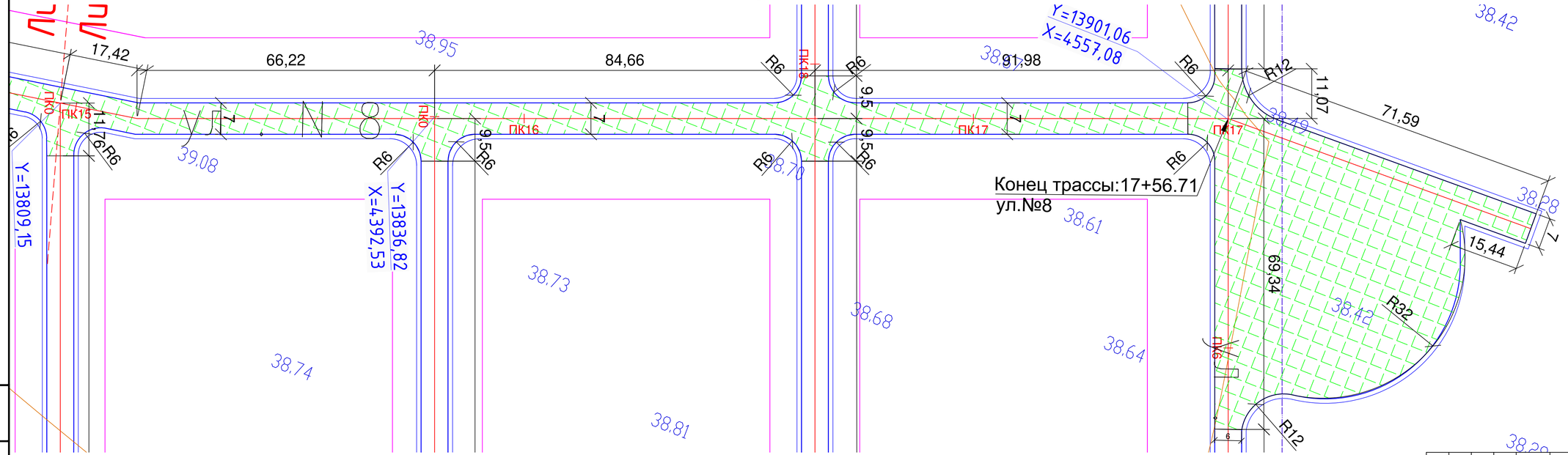

Изм.	Кол.уч.	Лист	N°док.	Подпись	Дата	КС-00-19-02-АД		
						СТРОИТЕЛЬСТВА ВНУТРИКВАРТАЛЬНЫХ ПРОЕЗДОВ И ВОДОТВЕДЕНИЕ ТАЛЫХ ВОД ПДП П.ДЕРКУЛ (2-ОЧЕРЕДЬ)(корректировка 2)		
Разработ.		Курманалиев				Автомобильная дорога	Стадия	Лист	Листов
Проверил		Байхатов					Р.П.	35	133
ГИП		Курманалиев				ПЛАН УЛИЦЫ N 8	ТОО "Корпорация Шаг Групп" г.Уральск, 2019 г.		

Взам. инв. N° | Подп. и дата | Инв. N° подл.

Копировал

Формат А4х4

Западно-Казахстанская область г.Уральск

План улицы №9

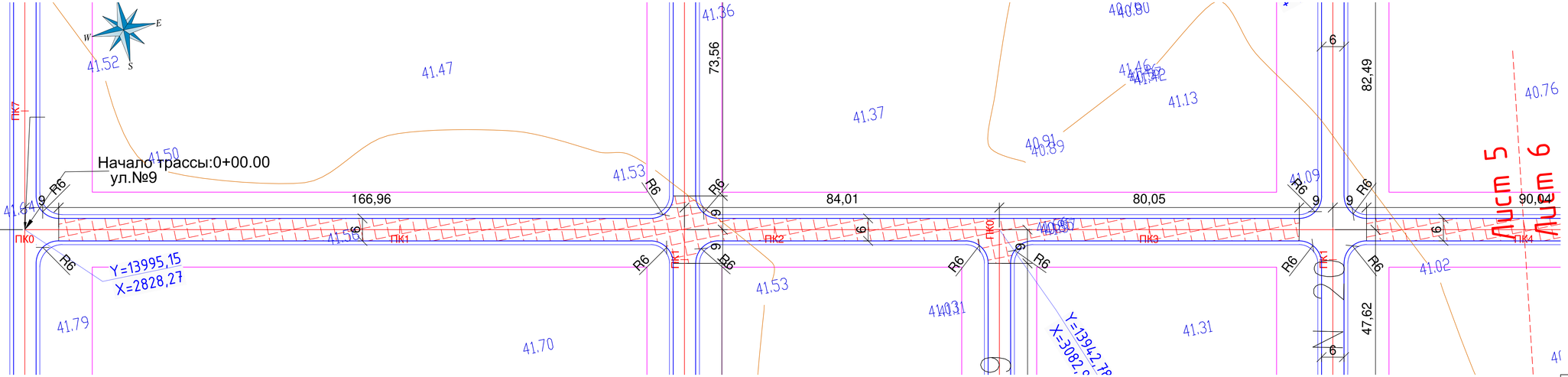

Условное обозначение:

- Ось
- Кромка асфальта
- Бровка обочины
- 1-но слойное асфальтобетонное покрытие
- 2-х слойное асфальтобетонное покрытие

Изм.	Кол.уч.	Лист	N°док.	Подпись	Дата
Разработ.		Курмангали			
Проверил		Байхатов			
ГИП		Курмангали			

КС-00-19-02-АД

СТРОИТЕЛЬСТВА ВНУТРИКВАРТАЛЬНЫХ ПРОЕЗДОВ И ВОДОТВЕДЕНИЕ ТАЛЫХ ВОД ПДП П.ДЕРКУЛ (2-ОЧЕРЕДЬ)(корректировка 2)

Автомобильная дорога

Стадия	Лист	Листов
Р.П.	36	133

ПЛАН УЛИЦЫ N 9

ТОО "Корпорация Шаг Групп" г.Уральск, 2019 г.

Копировал

Формат А4х5

Взам. инв. N°

Подп. и дата

Инв. N° подл.

Западно-Казахстанская область г.Уральск

План улицы №9

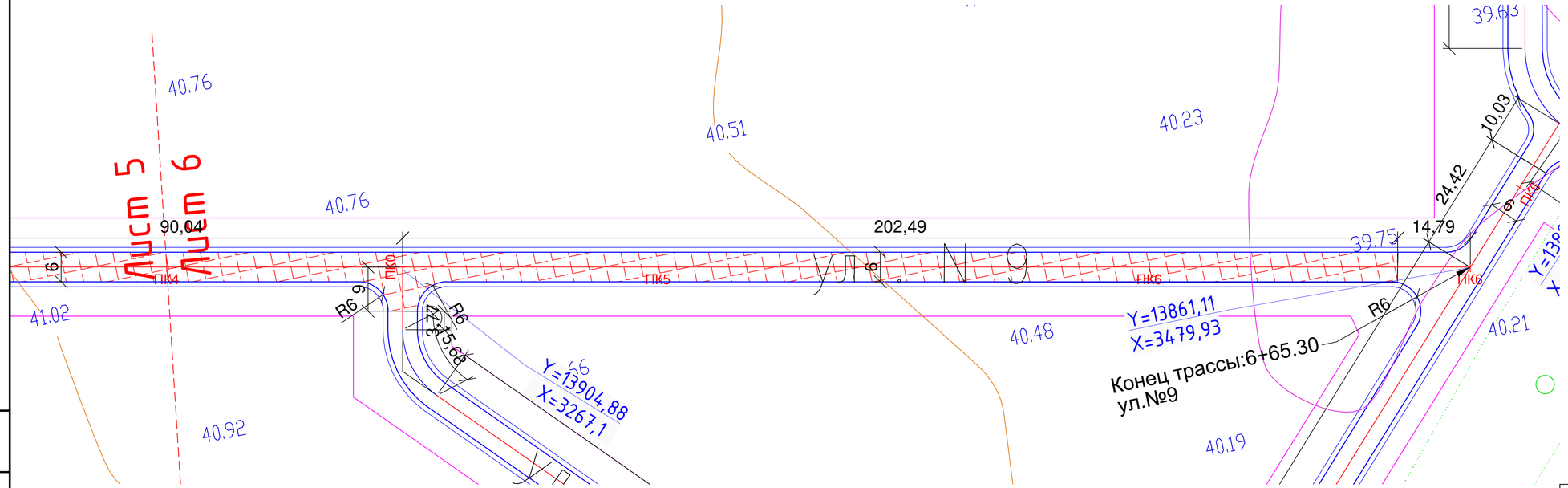

							KG-00-19-02-АД
							СТРОИТЕЛЬСТВА ВНУТРИКВАРТАЛЬНЫХ ПРОЕЗДОВ И ВОДОТВЕДЕНИЕ ТАЛЫХ ВОД ПДП П.ДЕРКУЛ (2-ОЧЕРЕДЬ)(корректировка 2)
Изм.	Кол.уч.	Лист	N°док.	Подпись	Дата		
Разработ.		Курманалиев				Автомобильная дорога	Стадия: Р.П. / Лист: 37 / Листов: 133
Проверил		Байхатов					
ГИП		Курманалиев				ПЛАН УЛИЦЫ N 9	ТОО "Корпорация Шаг Групп" г.Уральск, 2019 г.

Копировал

Формат А4х4

Взам. инв. N°

Подп. и дата

Инв. N° подл.

Западно-Казахстанская область г.Уральск

План улицы №10

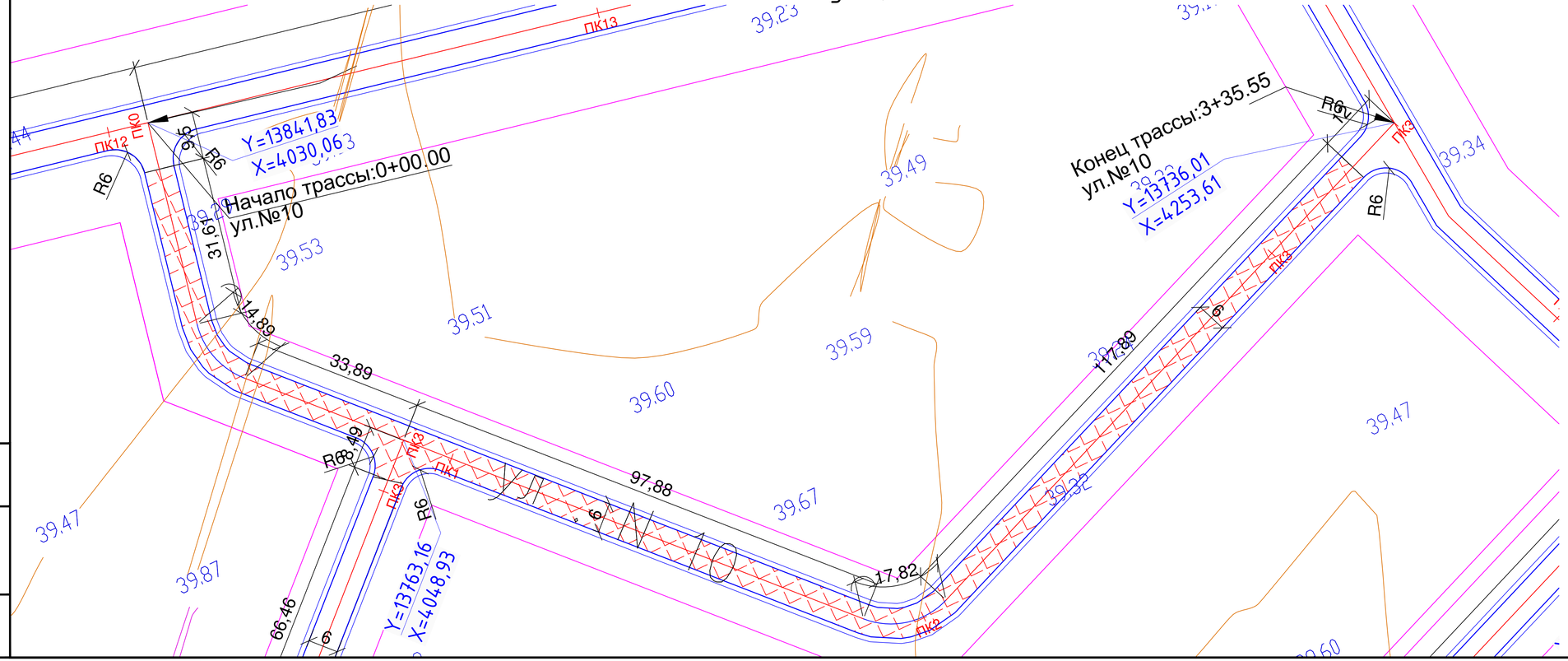

Условное обозначение:

- *Ось*
- *Кромка асфальта*
- *Бровка обочины*
- *1-но слойное асфальтобетонное покрытие*
- *2-х слойное асфальтобетонное покрытие*

							KG-00-19-02-АД
							СТРОИТЕЛЬСТВА ВНУТРИКВАРТАЛЬНЫХ ПРОЕЗДОВ И ВОДОТВЕДЕНИЕ ТАЛЫХ ВОД ПДП П.ДЕРКУЛ (2-ОЧЕРЕДЬ)(корректировка 2)
Изм.	Кол.уч.	Лист	N°док.	Подпись	Дата		
Разработ.		Курмангали				Автомобильная дорога	Стадия: Р.П. / Лист: 38 / Листов: 133
Проверил		Байхатов					
ГИП		Курмангали				ПЛАН УЛИЦЫ N 10	ТОО "Корпорация Шаг Групп" г.Уральск, 2019 г.

Копировал

Формат А4х4

Взам. инв. N°

Подп. и дата

Инв. N° подл.

Западно-Казахстанская область г.Уральск

План улицы №11

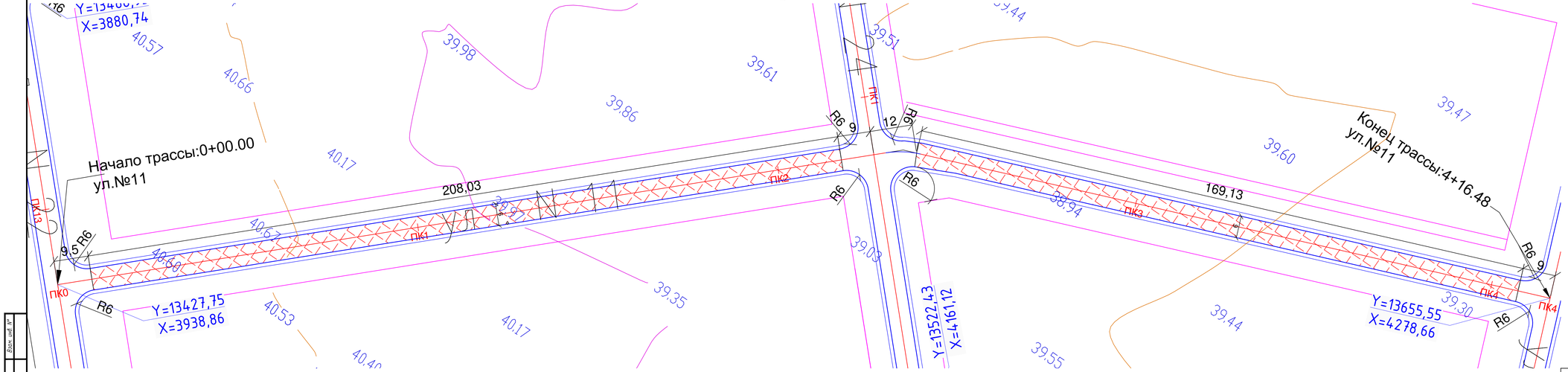

Условное обозначение:

- Ось
- Кромка асфальта
- Бровка обочины
- 1-но слойное асфальтобетонное покрытие
- 2-х слойное асфальтобетонное покрытие

							КС-00-19-02-АД
							СТРОИТЕЛЬСТВА ВНУТРИКВАРТАЛЬНЫХ ПРОЕЗДОВ И ВОДОТВЕДЕНИЕ ТАЛЫХ ВОД ПДП П.ДЕРКУЛ (2– ОЧЕРЕДЬ)(корректировка 2)
Изм.	Кол.уч.	Лист	N°док.	Подпись	Дата		
Разработ.		Курмангали				Автомобильная дорога	Стадия: Р.П. / Лист: 39 / Листов: 133
Проверил		Байжатов					
ГИП		Курмангали				ПЛАН УЛИЦЫ N 11	ТОО "Корпорация Шах Групп" г.Уральск, 2019 г.

Копировал

Формат А4х5

Инв.N° подл. | Подп. и дата | Взам. инв.N°

Западно-Казахстанская область г.Уральск

План улицы №12

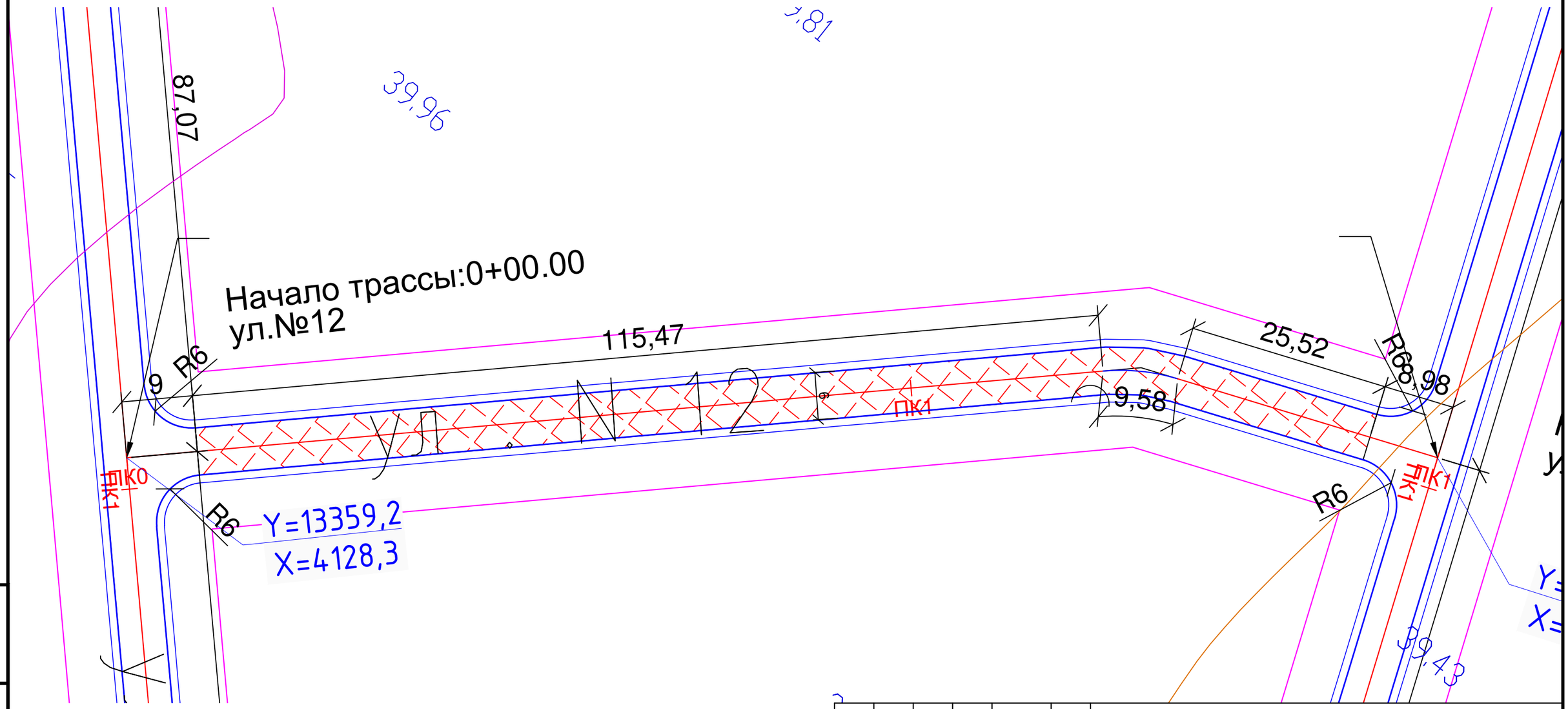

Условное обозначение:

- *Ось*
- *Кромка асфальта*
- *Бровка обочины*
- *1-но слойное асфальтобетонное покрытие*
- *2-х слойное асфальтобетонное покрытие*

						KG–00–19–02–АД
						СТРОИТЕЛЬСТВА ВНУТРИКВАРТАЛЬНЫХ ПРОЕЗДОВ И ВОДОТВЕДЕНИЕ ТАЛЫХ ВОД ПДП П.ДЕРКУЛ (2–ОЧЕРЕДЬ)(корректировка 2)
Изм.	Кол.уч.	Лист	N°док.	Подпись	Дата	
Разработ.		Курмангали				Автомобильная дорога — Стадия: Р.П. — Лист: 40 — Листов: 133
Проверил		Байхатов				
ГИП		Курмангали				ПЛАН УЛИЦЫ N 12 — ТОО "Корпорация Шаг Групп" г.Уральск, 2019 г.

Взам. инв. N° | Подп. и дата | Инв. N° подл.

Копировал *Формат А3*

Западно-Казахстанская область г.Уральск

План улицы №13

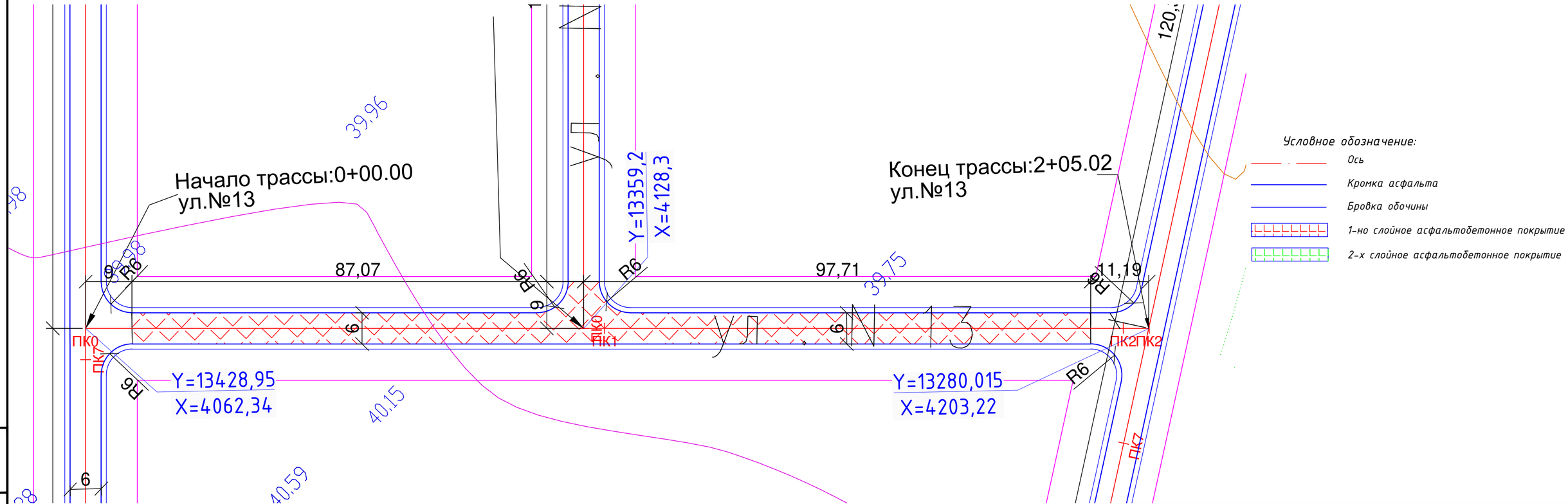

Изм.	Кол.уч.	Лист	N°док.	Подпись	Дата	KG-00-19-02-АД		
						СТРОИТЕЛЬСТВА ВНУТРИКВАРТАЛЬНЫХ ПРОЕЗДОВ И ВОДОТВЕДЕНИЕ ТАЛЫХ ВОД ПДП П.ДЕРКУЛ (2-ОЧЕРЕДЬ)(корректировка 2)		
Разработ.		Курмангали				Автомобильная дорога	Стадия	Лист	Листов
Проверил		Байхатов					Р.П.	41	133
ГИП		Курмангали				ПЛАН УЛИЦЫ N 13	ТОО "Корпорация Шаг Групп" г.Уральск, 2019 г.		

Взам. инв. N° | Подп. и дата | Инв. N° подл.

Копировал

Формат А4х3

Западно-Казахстанская область г.Уральск

План улицы №14

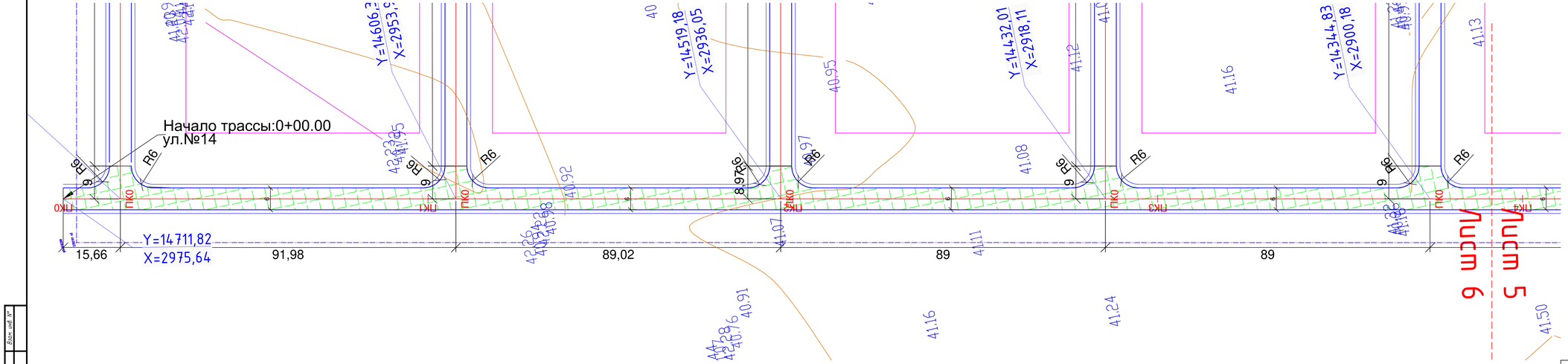

Условное обозначение:

- Ось
- Кромка асфальта
- Бровка обочины
- 1-но слойное асфальтобетонное покрытие
- 2-х слойное асфальтобетонное покрытие

						КG-00-19-02-АД
						СТРОИТЕЛЬСТВА ВНУТРИКВАРТАЛЬНЫХ ПРОЕЗДОВ И ВОДОТВЕДЕНИЕ ТАЛЫХ ВОД ПДП П.ДЕРКУЛ (2-ОЧЕРЕДЬ)(корректировка 2)
Изм.	Кол.уч.	Лист	N°док.	Подпись	Дата	
Разработ.		Курмангали				Автомобильная дорога
Проверил		Байжатов				
ГИП		Курмангали				

Стадия	Лист	Листов
Р.П.	42	133

ПЛАН УЛИЦЫ N 14

ТОО "Корпорация Шаг Групп" г.Уральск, 2019 г.

Копировал

Формат А4х5

Взам. инв. N°

Подп. и дата

Инв. N° подл.

Западно-Казахстанская область г.Уральск

План улицы №14

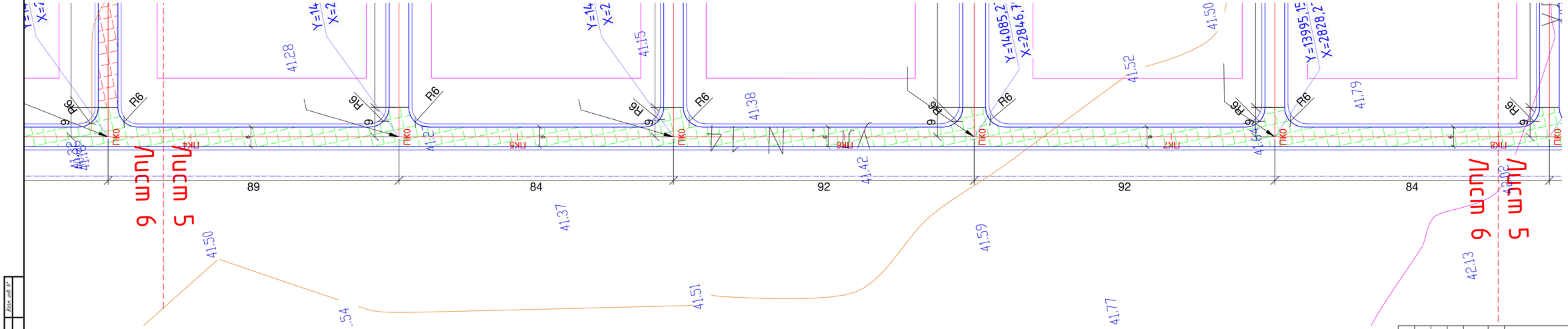

							КС-00-19-02-АД
							СТРОИТЕЛЬСТВА ВНУТРИКВАРТАЛЬНЫХ ПРОЕЗДОВ И ВОДОТВЕДЕНИЕ ТАЛЫХ ВОД ПДП П.ДЕРКУЛ (2– ОЧЕРЕДЬ)(корректировка 2)
Изм.	Кол.уч.	Лист	N°док.	Подпись	Дата		
Разработ.		Курманалиу				Автомобильная дорога	Стадия: Р.П. | Лист: 43 | Листов: 133
Проверил		Байжатов					
ГИП		Курманалиу				ПЛАН УЛИЦЫ N 14	ТОО "Корпорация Шах Групп" г.Уральск, 2019 г.

Копировал

Формат А4х5

Инв.N° подл. | Подп. и дата | Взам. инв.N°

Западно-Казахстанская область г.Уральск

План улицы №14

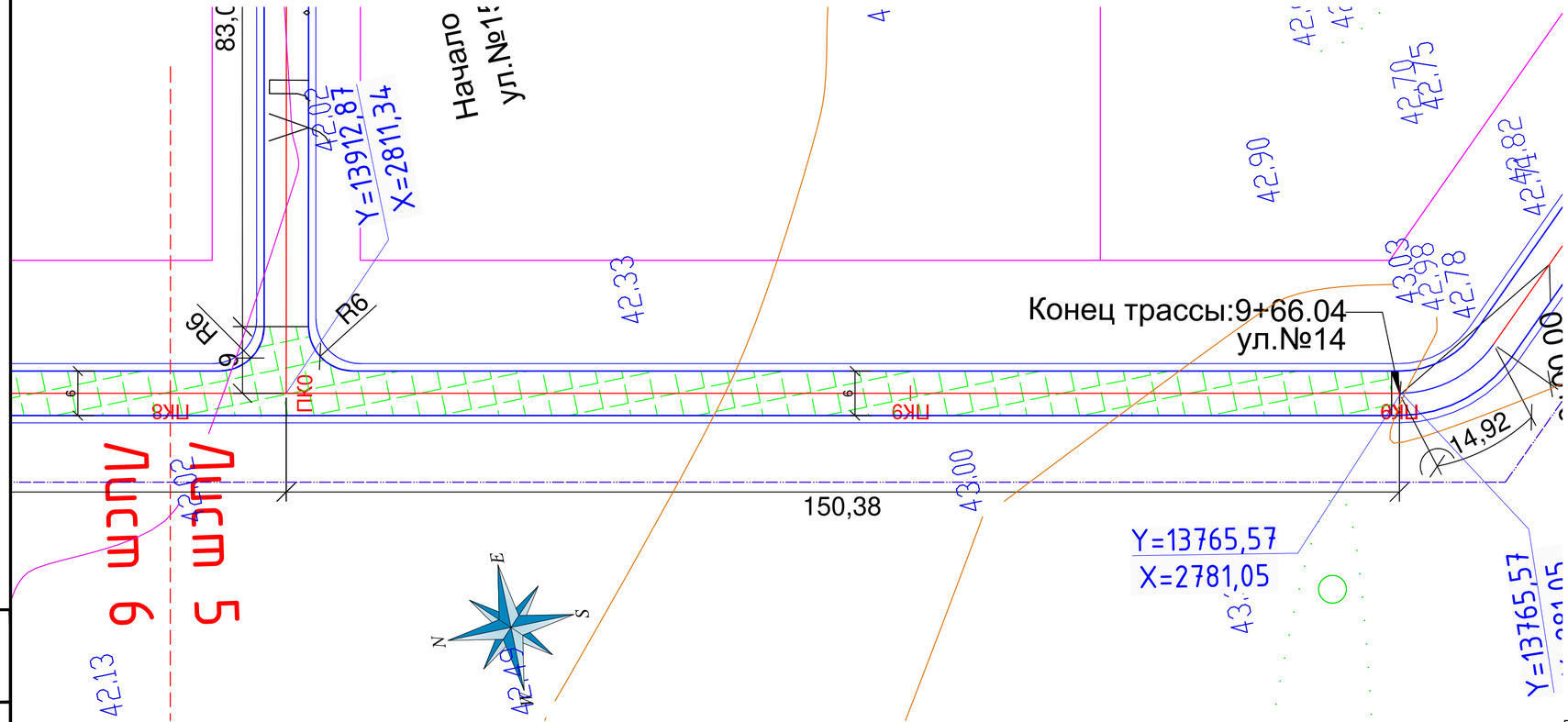

						KG-00-19-02-АД	
						СТРОИТЕЛЬСТВА ВНУТРИКВАРТАЛЬНЫХ ПРОЕЗДОВ И ВОДОТВЕДЕНИЕ ТАЛЫХ ВОД ПДП П.ДЕРКУЛ (2-ОЧЕРЕДЬ)(корректировка 2)	
Изм.	Кол.уч.	Лист	N°док.	Подпись	Дата		
Разработ.		Курмангали				Автомобильная дорога	Стадия: Р.П. / Лист: 44 / Листов: 133
Проверил		Байхатов					
ГИП		Курмангали					
						ПЛАН УЛИЦЫ N 14	ТОО "Корпорация Шаг Групп" г.Уральск, 2019 г.

Взам. инв. N° | Подп. и дата | Инв. N° подл.

Копировал

Формат А4х3

Западно-Казахстанская область г.Уральск

План улицы №15-1

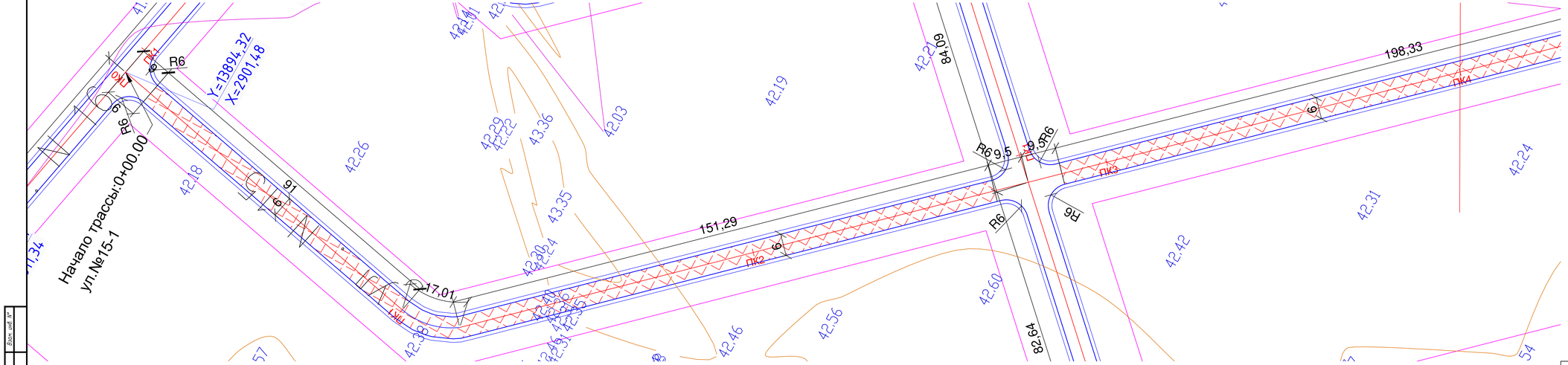

Условное обозначение:

- *Ось*
- *Кромка асфальта*
- *Бровка обочины*
- *1-но слойное асфальтобетонное покрытие*
- *2-х слойное асфальтобетонное покрытие*

							КС-00-19-02-АД
							СТРОИТЕЛЬСТВА ВНУТРИКВАРТАЛЬНЫХ ПРОЕЗДОВ И ВОДОТВЕДЕНИЕ ТАЛЫХ ВОД ПДП П.ДЕРКУЛ (2-ОЧЕРЕДЬ)(корректировка 2)
Изм.	Кол.уч.	Лист	N°док.	Подпись	Дата		
Разработ.		Курмангали				Автомобильная дорога	Стадия: Р.П. / Лист: 45 / Листов: 133
Проверил		Байжатов					
ГИП		Курмангали				ПЛАН УЛИЦЫ N 15-1	ТОО "Корпорация Шах Групп" г.Уральск, 2019 г.

Копировал

Формат А4х5

Инв.N° подл. | Подп. и дата | Взам. инв.N°

Западно-Казахстанская область г.Уральск

План улицы №15-1

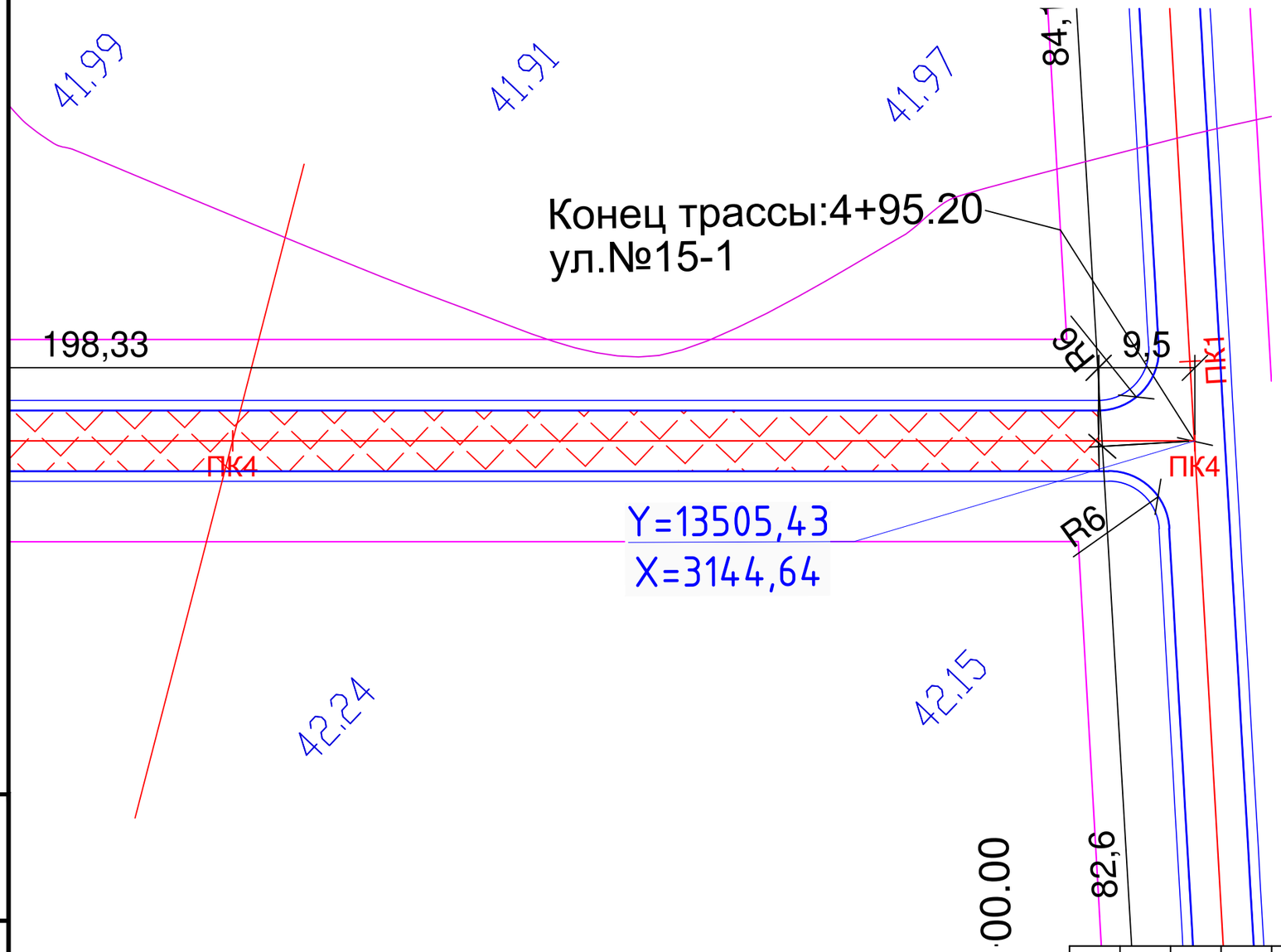

						KG–00–19–02–АД	
						СТРОИТЕЛЬСТВА ВНУТРИКВАРТАЛЬНЫХ ПРОЕЗДОВ И ВОДОТВЕДЕНИЕ ТАЛЫХ ВОД ПДП П.ДЕРКУЛ (2–ОЧЕРЕДЬ)(корректировка 2)	
Изм.	Кол.уч.	Лист	N°док.	Подпись	Дата		
Разработ.		Курмангали				Автомобильная дорога	Стадия: Р.П. / Лист: 46 / Листов: 133
Проверил		Байхатов					
ГИП		Курмангали				ПЛАН УЛИЦЫ N 15–1	ТОО "Корпорация Шаг Групп" г.Уральск, 2019 г.

Взам. инв. N°

Подп. и дата

Инв. N° подл.

Копировал

Формат А3

Западно-Казахстанская область г.Уральск

План улицы №15-2

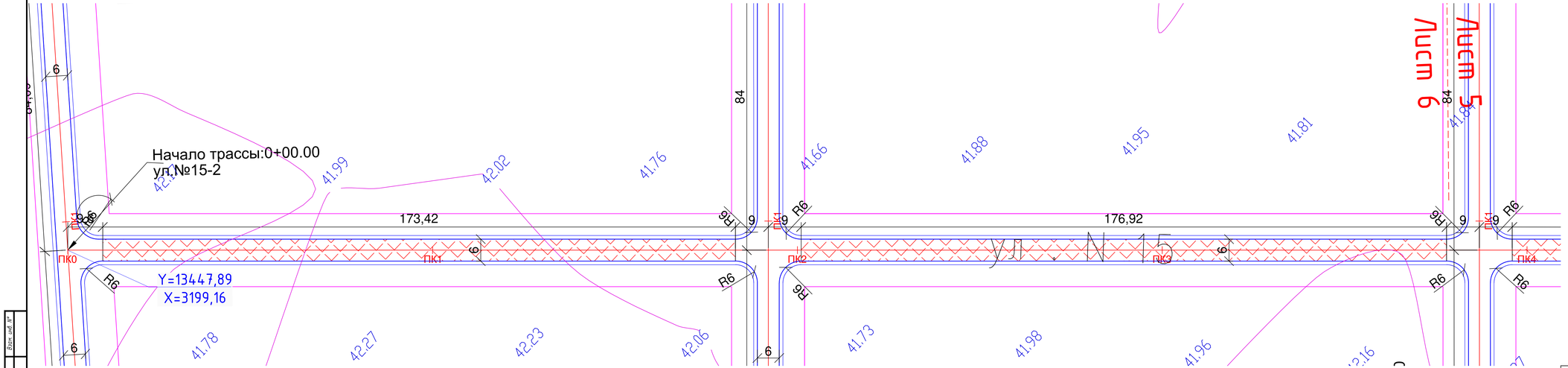

Условное обозначение:

- Ось
- Кромка асфальта
- Бровка обочины
- 1-но слойное асфальтобетонное покрытие
- 2-х слойное асфальтобетонное покрытие

							КС-00-19-02-АД
							СТРОИТЕЛЬСТВА ВНУТРИКВАРТАЛЬНЫХ ПРОЕЗДОВ И ВОДОТВЕДЕНИЕ ТАЛЫХ ВОД ПДП П.ДЕРКУЛ (2– ОЧЕРЕДЬ)(корректировка '2)
Изм.	Кол.уч.	Лист	N°док.	Подпись	Дата		
Разработ.		Курмангали				Автомобильная дорога	Стадия: Р.П. | Лист: 47 | Листов: 133
Проверил		Байжатов					
ГИП		Курмангали				ПЛАН УЛИЦЫ N 15-2	ТОО "Корпорация Шах Групп" г.Уральск, 2019 г.

Копировал

Формат А4х5

Инв.N° подл. | Подп. и дата | Взам. инв.N°

Западно-Казахстанская область г.Уральск

План улицы №15-2

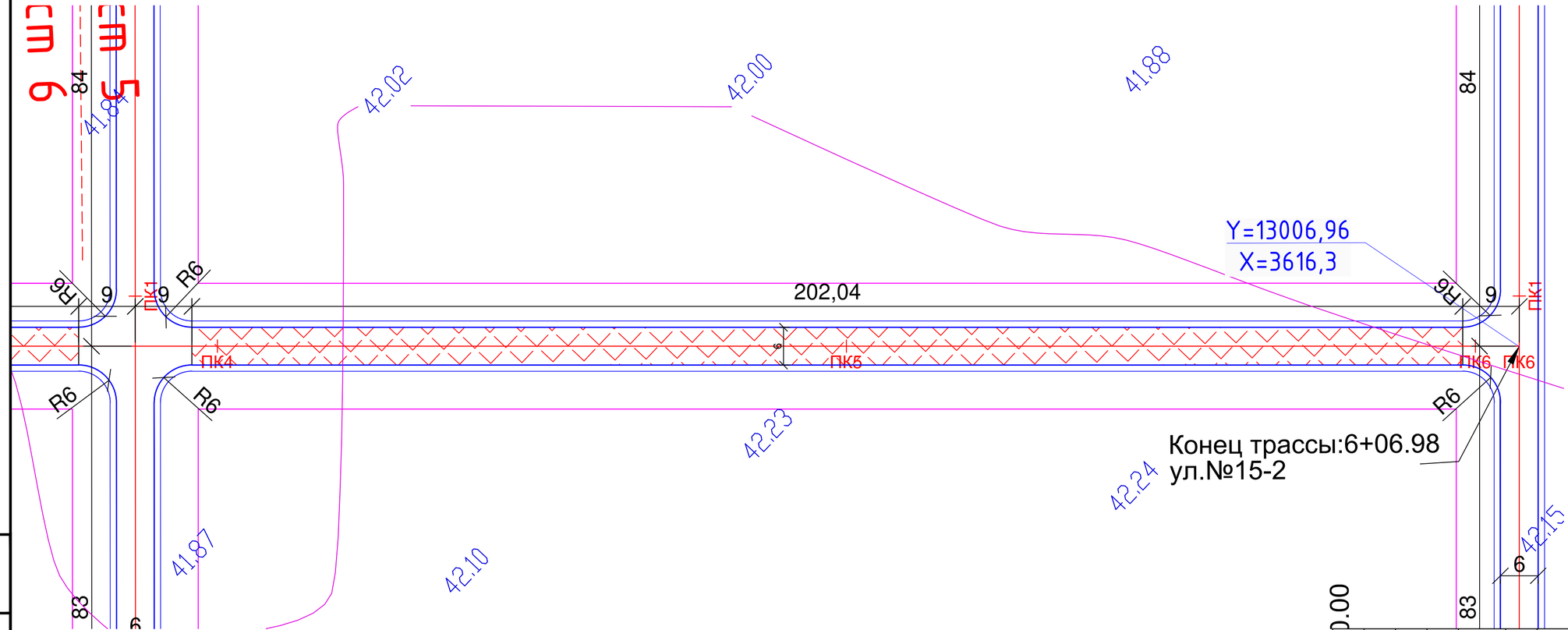

Изм.	Кол.уч.	Лист	N°док.	Подпись	Дата	KG-00-19-02-АД		
						СТРОИТЕЛЬСТВА ВНУТРИКВАРТАЛЬНЫХ ПРОЕЗДОВ И ВОДОТВЕДЕНИЕ ТАЛЫХ ВОД ПДП П.ДЕРКУЛ (2-ОЧЕРЕДЬ)(корректировка 2)		
Разработ.		Курмангали				Автомобильная дорога	Стадия	Лист	Листов
Проверил		Байхатов					Р.П.	48	133
ГИП		Курмангали							
						ПЛАН УЛИЦЫ N 15-2	ТОО "Корпорация Шаг Групп" г.Уральск, 2019 г.		

Взам. инв. N° | Подп. и дата | Инв. N° подл.

Копировал

Формат А4х3

Западно-Казахстанская область г.Уральск

План улицы №16

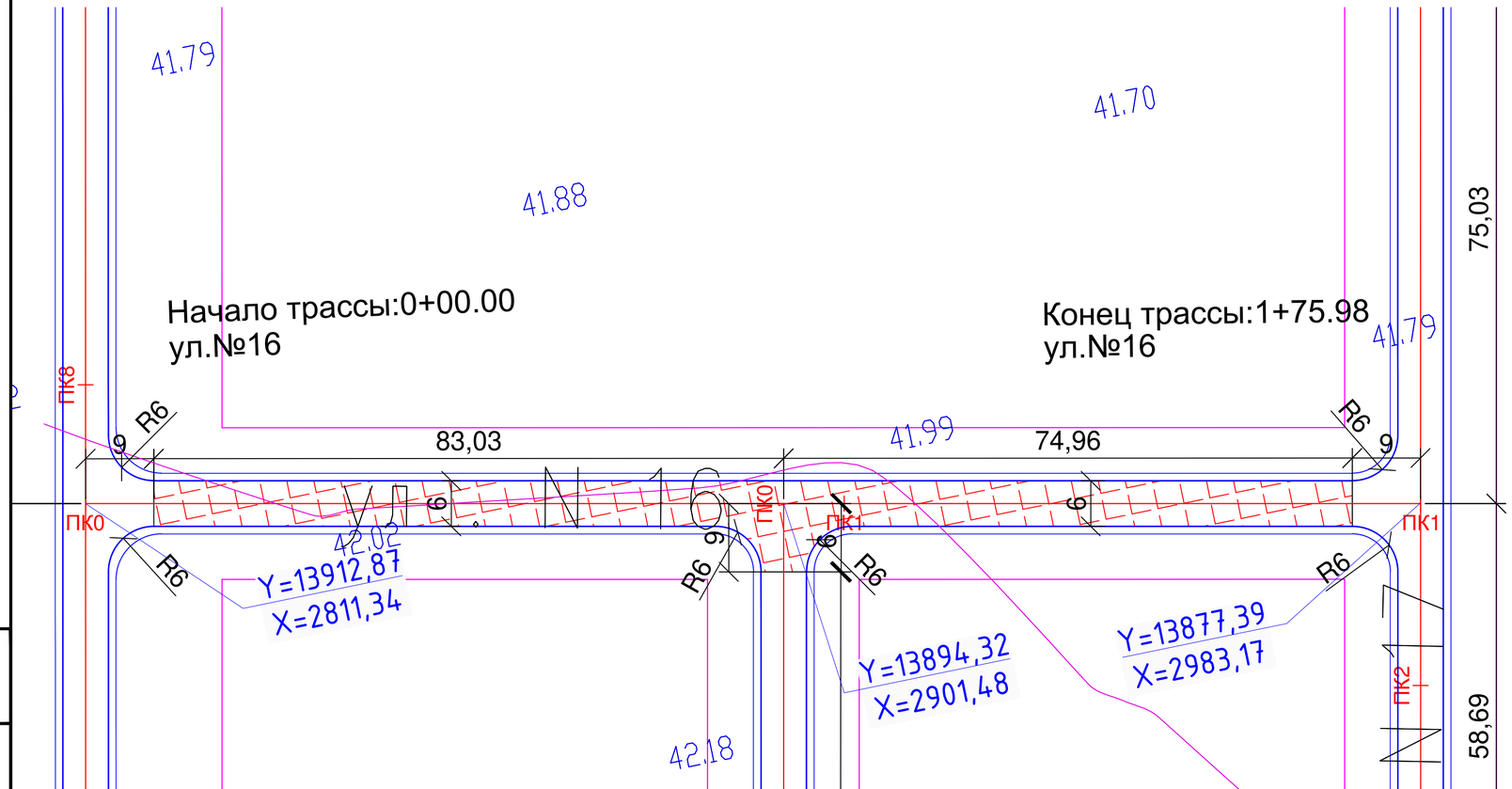

Условное обозначение:

- Ось
- Кромка асфальта
- Бровка обочины
- 1-но слойное асфальтобетонное покрытие
- 2-х слойное асфальтобетонное покрытие

Изм.	Кол.уч.	Лист	N°док.	Подпись	Дата	KG-00-19-02-АД		
						СТРОИТЕЛЬСТВА ВНУТРИКВАРТАЛЬНЫХ ПРОЕЗДОВ И ВОДОТВЕДЕНИЕ ТАЛЫХ ВОД ПДП П.ДЕРКУЛ (2- ОЧЕРЕДЬ)(корректировка 2)		
Разработ.		Курмангали				Автомобильная дорога	Стадия	Лист	Листов
Проверил		Байхатов					Р.П.	49	133
ГИП		Курмангали							
						ПЛАН УЛИЦЫ N 16	ТОО "Корпорация Шаг Групп" г.Уральск 2019 г.		

Взам. инв. N° | Подп. и дата | Инв. N° подл.

Копировал

Формат А4х3

Западно-Казахстанская область г.Уральск

План улицы №17-1

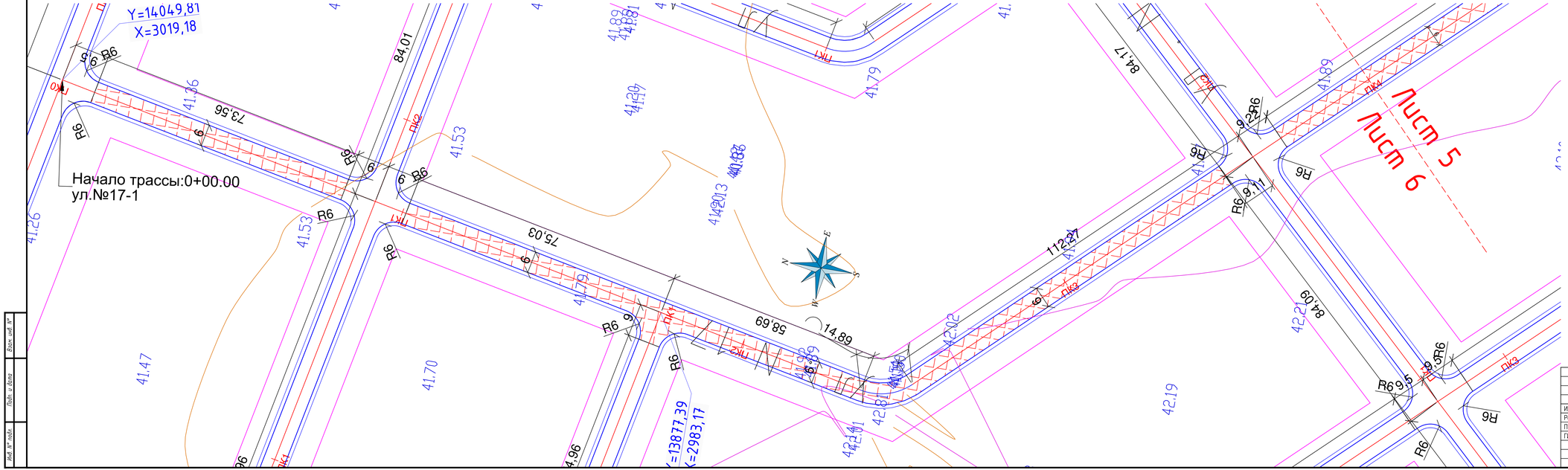

Условное обозначение:

- Ось
- Кромка асфальта
- Бровка обочины
- 1-но слойное асфальтобетонное покрытие
- 2-х слойное асфальтобетонное покрытие

							КС-00-19-02-АД
							СТРОИТЕЛЬСТВА ВНУТРИКВАРТАЛЬНЫХ ПРОЕЗДОВ И ВОДОТВЕДЕНИЕ ТАЛЫХ ВОД ПДП П.ДЕРКУЛ (2– ОЧЕРЕДЬ)(корректировка '2)
Изм.	Кол.уч.	Лист	N°док.	Подпись	Дата		
Разработ.		Курмангали				Автомобильная дорога	Стадия: Р.П. / Лист: 50 / Листов: 133
Проверил		Байхатов					
ГИП		Курмангали				ПЛАН УЛИЦЫ N 17–1	ТОО "Корпорация Шах Групп" г.Уральск, 2019 г.

Инв.N° подл. | Подп. и дата | Взам. инв.N°

Копировал

Формат А4х5

Западно-Казахстанская область г.Уральск

План улицы №17-1

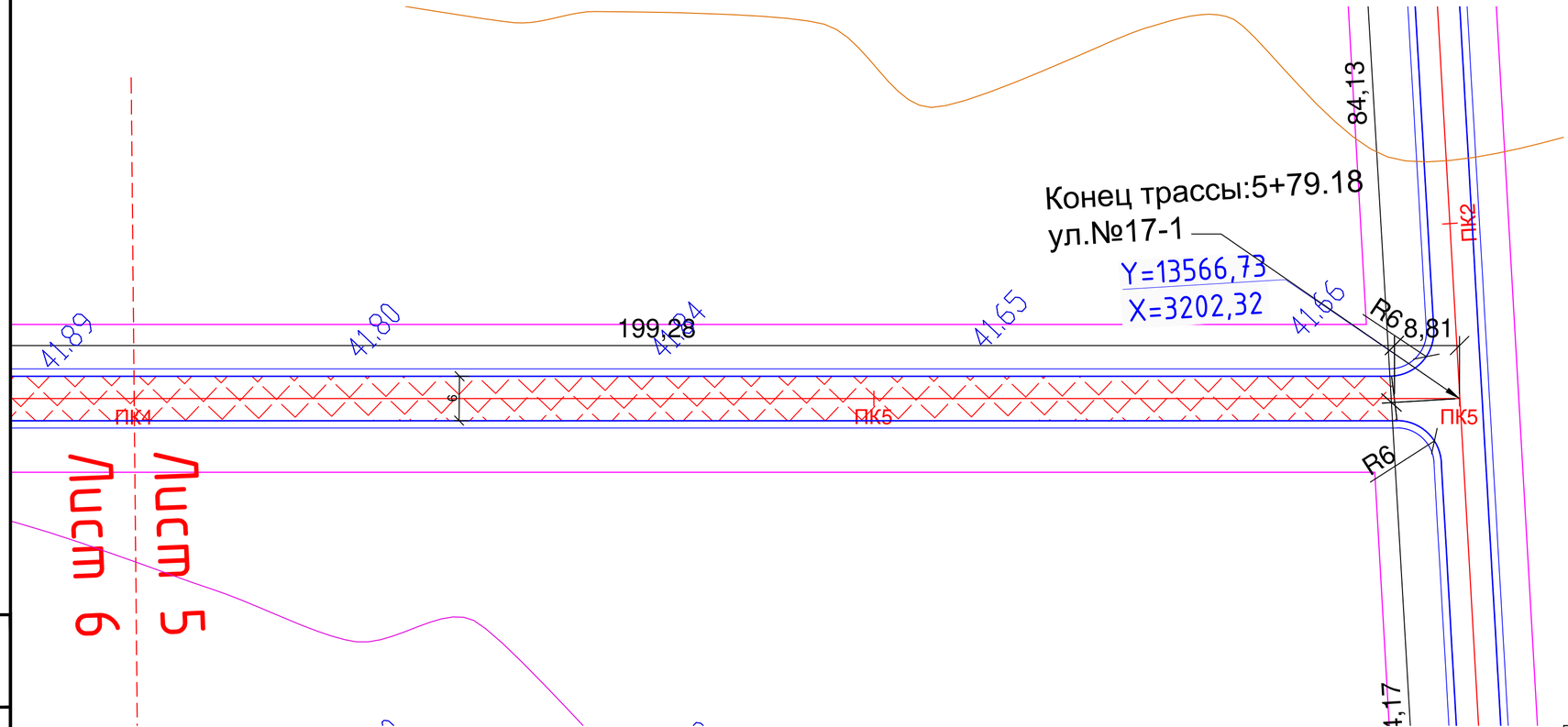

Изм.	Кол.уч.	Лист	N°док.	Подпись	Дата	KG-00-19-02-АД		
						СТРОИТЕЛЬСТВА ВНУТРИКВАРТАЛЬНЫХ ПРОЕЗДОВ И ВОДОТВЕДЕНИЕ ТАЛЫХ ВОД ПДП П.ДЕРКУЛ (2-ОЧЕРЕДЬ)(корректировка 2)		
Разработ.		Курмангали				Автомобильная дорога	Стадия	Лист	Листов
Проверил		Байхатов					Р.П.	51	133
ГИП		Курмангали							
						ПЛАН УЛИЦЫ N 17-1	ТОО "Корпорация Шаг Групп" г.Уральск, 2019 г.		

Взам. инв. N° | Подп. и дата | Инв. N° подл.

Копировал

Формат А4х3

Западно-Казахстанская область г.Уральск

План улицы №17-2

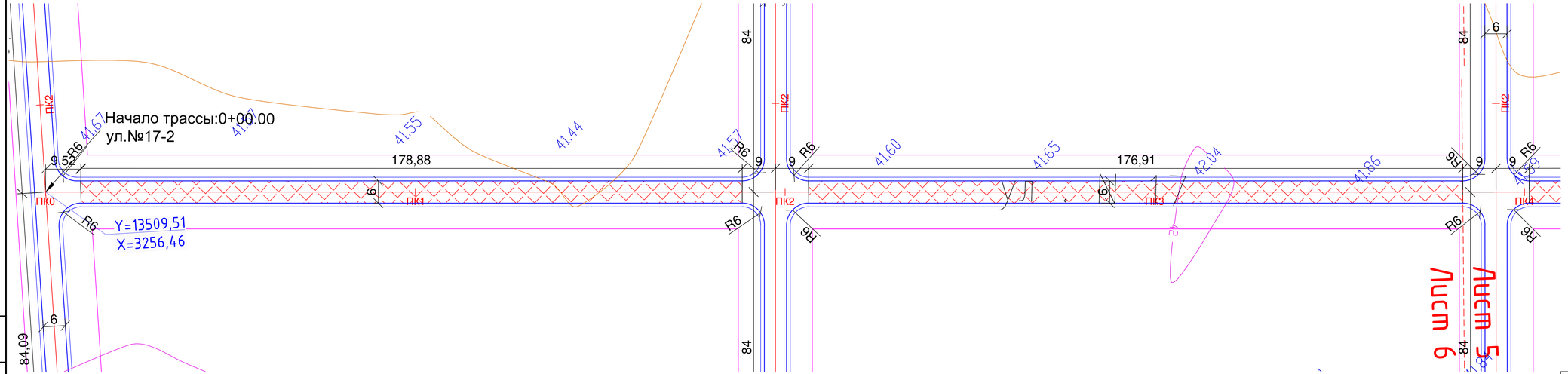

Условное обозначение:

- Ось
- Кромка асфальта
- Бровка обочины
- 1-но слойное асфальтобетонное покрытие
- 2-х слойное асфальтобетонное покрытие

							КС-00-19-02-АД
							СТРОИТЕЛЬСТВА ВНУТРИКВАРТАЛЬНЫХ ПРОЕЗДОВ И ВОДОТВЕДЕНИЕ ТАЛЫХ ВОД ПДП П.ДЕРКОЛ (2- ОЧЕРЕДЬ)(корректировка 2)
Изм.	Кол.уч.	Лист	N°док.	Подпись	Дата		
Разработ.		Курмангали				Автомобильная дорога	Стадия: Р.П. / Лист: 52 / Листов: 133
Проверил		Байжатов					
ГИП		Курмангали				ПЛАН УЛИЦЫ N 17-2	ТОО "Корпорация Шах Групп" г.Уральск, 2019 г.

Копировал

Формат А4х5

Инв.N° подл. | Подп. и дата | Взам. инв.N°

Западно-Казахстанская область г.Уральск

План улицы №17-2

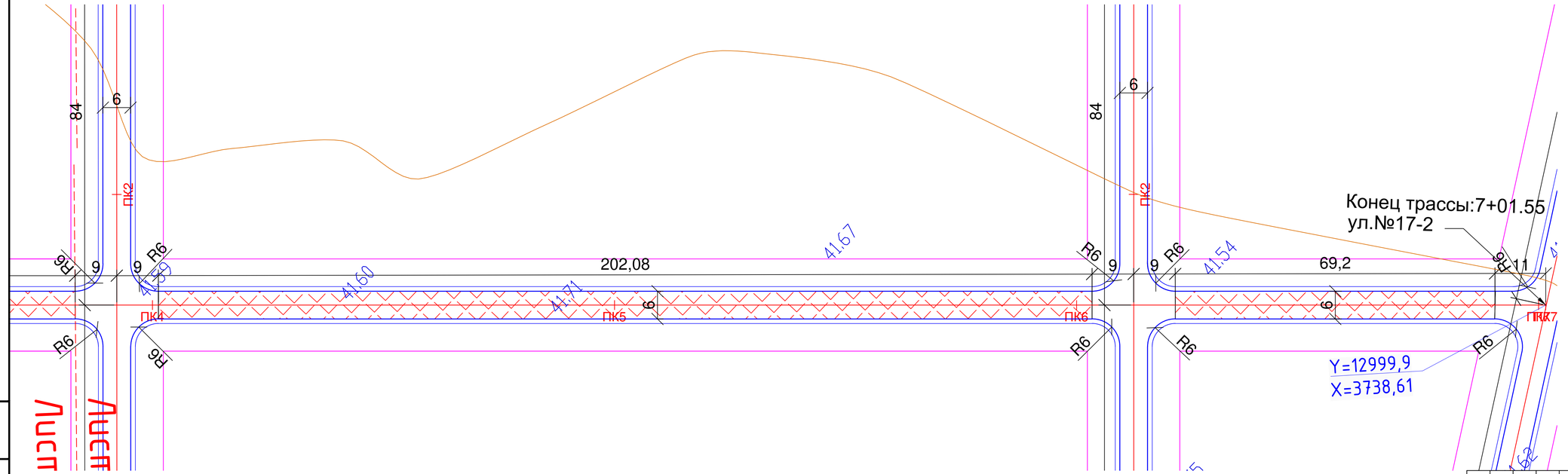

							КС-00-19-02-АД
							СТРОИТЕЛЬСТВА ВНУТРИКВАРТАЛЬНЫХ ПРОЕЗДОВ И ВОДОТВЕДЕНИЕ ТАЛЫХ ВОД ПДП П.ДЕРКУЛ (2-ОЧЕРЕДЬ)(корректировка 2)
Изм.	Кол.уч.	Лист	N°док.	Подпись	Дата		
Разработ.		Курмангали				Автомобильная дорога	Стадия: Р.П. / Лист: 53 / Листов: 133
Проверил		Байхатов					
ГИП		Курмангали					
						ПЛАН УЛИЦЫ N 17-2	ТОО "Корпорация Шаг Групп" г.Уральск, 2019 г.

Копировал

Формат А4х4

Взам. инв. N°

Подп. и дата

Инв. N° подл.

Западно-Казахстанская область г.Уральск

План улицы №18

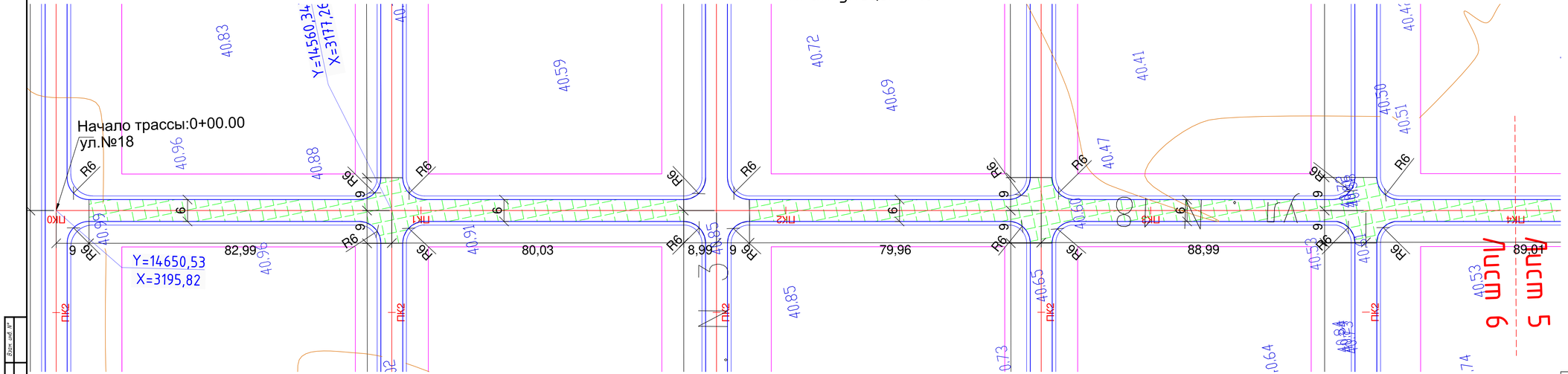

Условное обозначение:

- Ось
- Кромка асфальта
- Бровка обочины
- 1-но слойное асфальтобетонное покрытие
- 2-х слойное асфальтобетонное покрытие

							КС-00-19-02-АД
							СТРОИТЕЛЬСТВА ВНУТРИКВАРТАЛЬНЫХ ПРОЕЗДОВ И ВОДОТВЕДЕНИЕ ТАЛЫХ ВОД ПДП П.ДЕРКОЛ (2-ОЧЕРЕДЬ)(корректировка 2)
Изм.	Кол.уч.	Лист	N°док.	Подпись	Дата		
Разработ.		Курманалиев				Автомобильная дорога	Стадия: Р.П. / Лист: 54 / Листов: 133
Проверил		Байжатов					
ГИП		Курманалиев				ПЛАН УЛИЦЫ N 18	ТОО "Корпорация Шах Групп" г.Уральск, 2019 г.

Копировал

Формат А4х5

Инв.N° подл. | Подп. и дата | Взам. инв.N°

Западно-Казахстанская область г.Уральск

План улицы №18

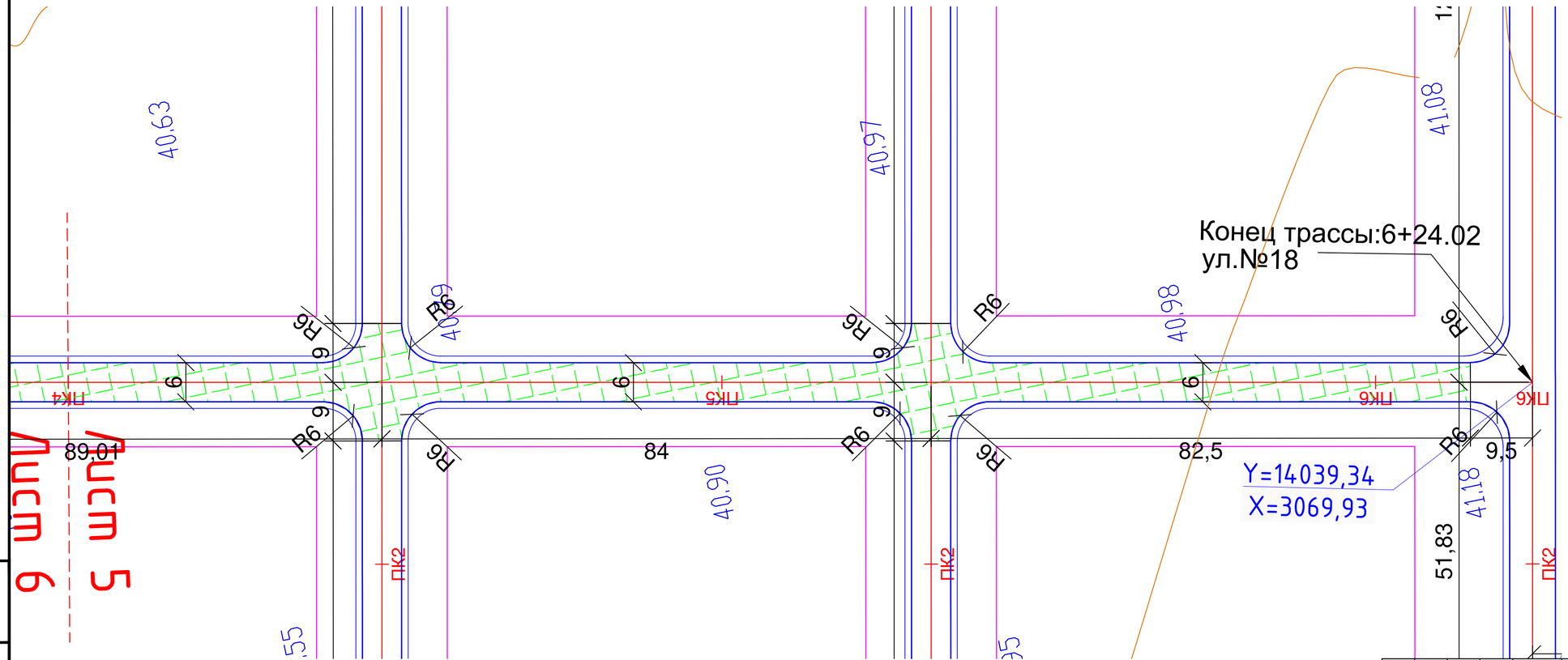

Изм.	Кол.уч.	Лист	N°док.	Подпись	Дата
Разработ.		Курмангали			
Проверил		Байхатов			
ГИП		Курмангали			

КG–00–19–02–АД

СТРОИТЕЛЬСТВА ВНУТРИКВАРТАЛЬНЫХ ПРОЕЗДОВ И ВОДОТВЕДЕНИЕ ТАЛЫХ ВОД ПДП П.ДЕРКУЛ (2–ОЧЕРЕДЬ)(корректировка 2)

Автомобильная дорога	Стадия	Лист	Листов
	Р.П.	55	133

ПЛАН УЛИЦЫ N 18

ТОО "Корпорация Шаг Групп" г.Уральск, 2019 г.

Взам. инв. N° | Подп. и дата | Инв. N° подл.

Копировал

Формат А4х3

Западно-Казахстанская область г.Уральск

План улицы №19-1

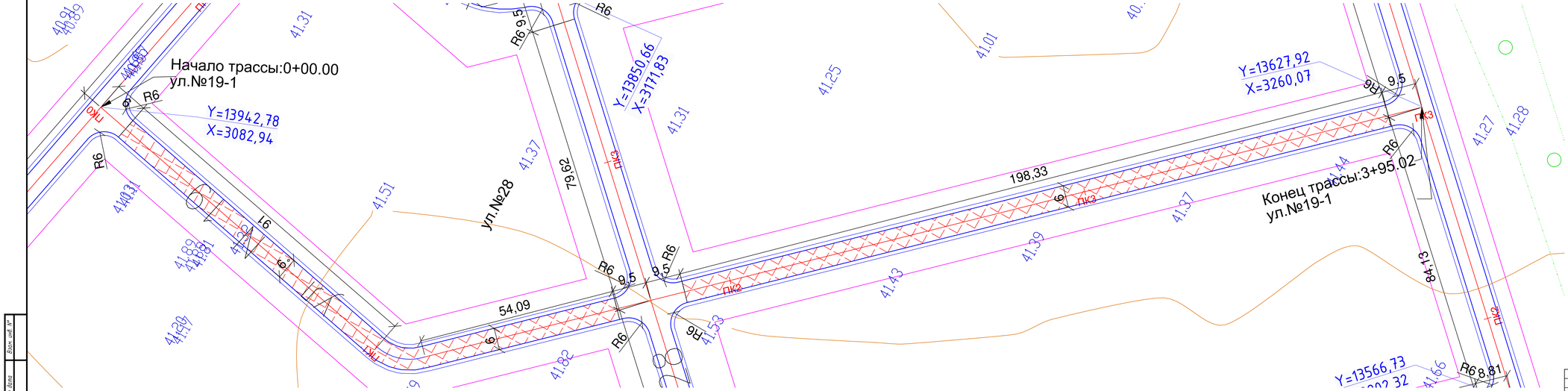

Условное обозначение:

- Ось
- Кромка асфальта
- Бровка обочины
- 1-но слойное асфальтобетонное покрытие
- 2-х слойное асфальтобетонное покрытие

						КС-00-19-02-АД
						СТРОИТЕЛЬСТВА ВНУТРИКВАРТАЛЬНЫХ ПРОЕЗДОВ И ВОДОТВЕДЕНИЕ ТАЛЫХ ВОД ПДП П.ДЕРКУЛ (2-ОЧЕРЕДЬ)(корректировка 2)
Изм.	Кол.уч.	Лист	N°док.	Подпись	Дата	
Разработ.		Курмангали				Автомобильная дорога
Проверил		Байхатов				
ГИП		Курмангали				

Стадия	Лист	Листов
Р.П.	56	133

ПЛАН УЛИЦЫ N 19-1

ТОО "Корпорация Шаг Групп" г.Уральск, 2019 г.

Копировал

Формат А4х5

Взам. инв. N°

Подп. и дата

Инв. N° подл.

Западно-Казахстанская область г.Уральск

План улицы №19-2

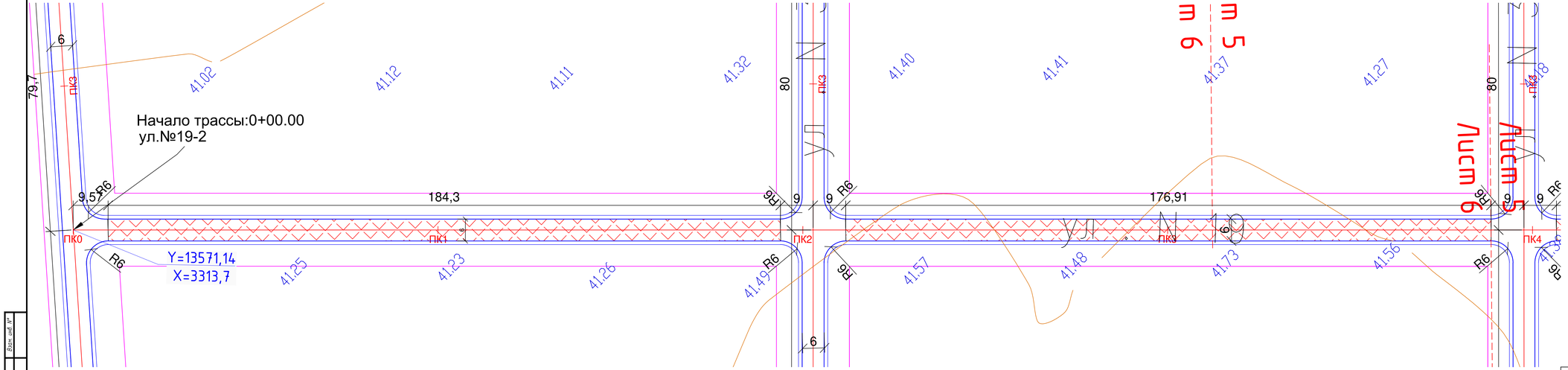

Условное обозначение:

- Ось
- Кромка асфальта
- Бровка обочины
- 1-но слойное асфальтобетонное покрытие
- 2-х слойное асфальтобетонное покрытие

							КС-00-19-02-АД
							СТРОИТЕЛЬСТВА ВНУТРИКВАРТАЛЬНЫХ ПРОЕЗДОВ И ВОДОТВЕДЕНИЕ ТАЛЫХ ВОД ПДП П.ДЕРКУЛ (2– ОЧЕРЕДЬ)(корректировка 2)
Изм.	Кол.уч.	Лист	N°док.	Подпись	Дата		
Разработ.		Курмангали				Автомобильная дорога	Стадия: Р.П. / Лист: 57 / Листов: 133
Проверил		Байжатов					
ГИП		Курмангали				ПЛАН УЛИЦЫ N 19-2	ТОО "Корпорация Шах Групп" г.Уральск, 2019 г.

Копировал

Формат А4х5

Инв. N° подл. | Подп. и дата | Взам. инв. N°

Западно-Казахстанская область г.Уральск

План улицы №19-2

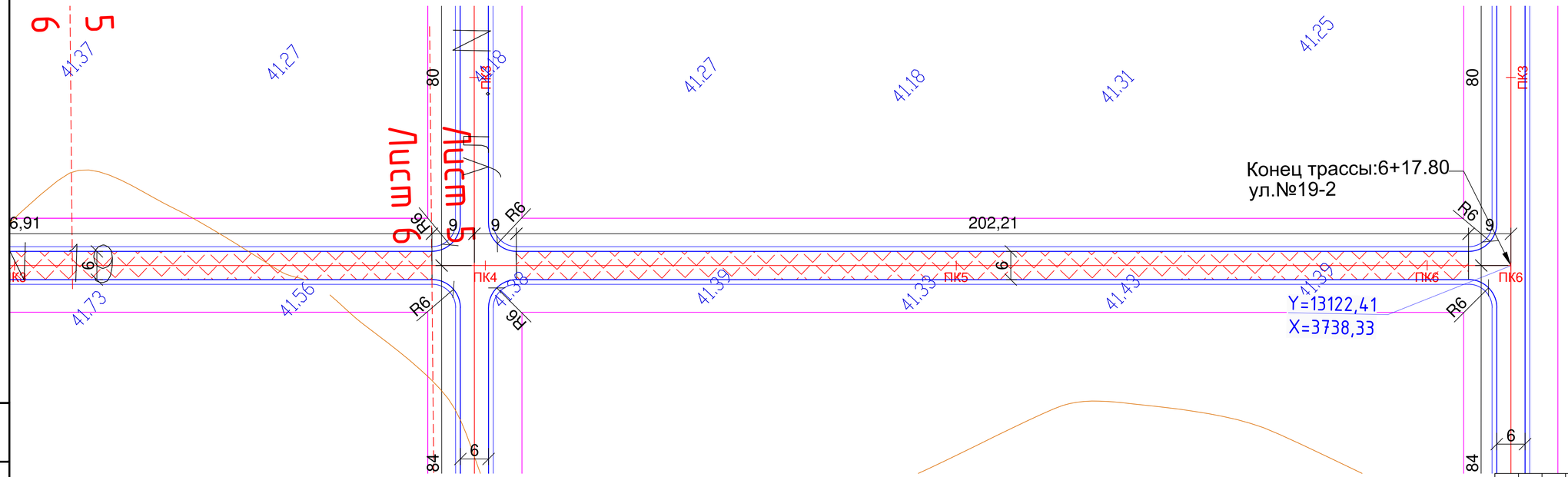

								КС-00-19-02-АД
								СТРОИТЕЛЬСТВА ВНУТРИКВАРТАЛЬНЫХ ПРОЕЗДОВ И ВОДОТВЕДЕНИЕ ТАЛЫХ ВОД ПДП П.ДЕРКУЛ (2-ОЧЕРЕДЬ)(корректировка 2)
Изм.	Кол.уч.	Лист	N*док.	Подпись	Дата			
Разработ.		Курманғали				Автомобильная дорога	Стадия: Р.П.	Лист: 58 / Листов: 133
Проверил		Байхатов						
ГИП		Курманғали				ПЛАН УЛИЦЫ N 19-2	ТОО "Корпорация Шаг Групп" г.Уральск 2019 г.	

Взам. инв. N°

Подп. и дата

Инв. N° подл.

Копировал

Формат А4х4

Западно-Казахстанская область г.Уральск

План улицы №20

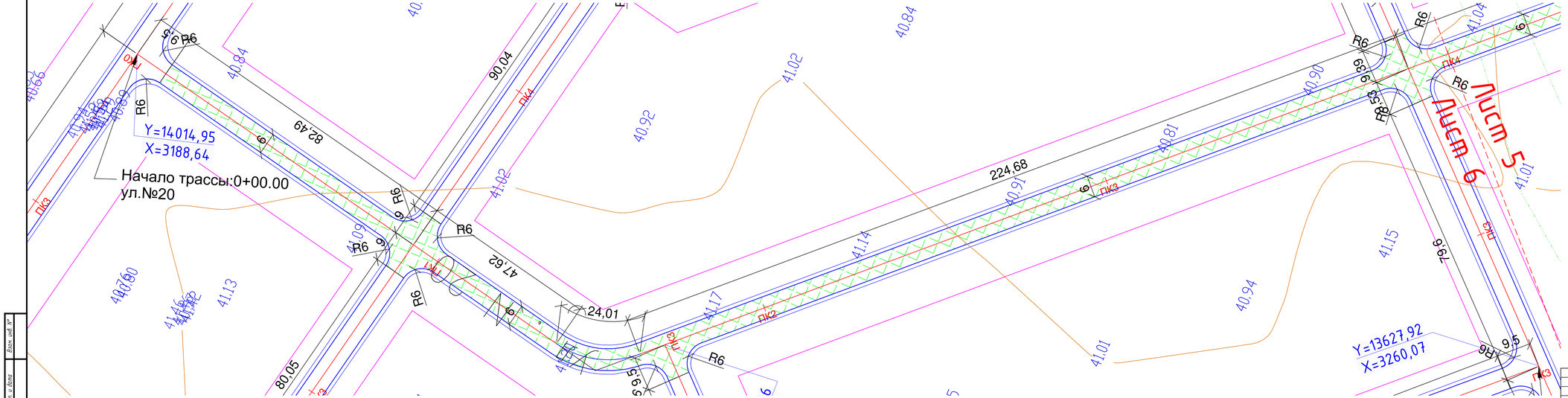

Условное обозначение:

- Ось
- Кромка асфальта
- Бровка обочины
- 1-но слойное асфальтобетонное покрытие
- 2-х слойное асфальтобетонное покрытие

							КС-00-19-02-АД
							СТРОИТЕЛЬСТВА ВНУТРИКВАРТАЛЬНЫХ ПРОЕЗДОВ И ВОДОТВЕДЕНИЕ ТАЛЫХ ВОД ПДП П.ДЕРКОЛ (2– ОЧЕРЕДЬ)(корректировка 2)
Изм.	Кол.уч.	Лист	N°док.	Подпись	Дата		
Разработ.		Курмангали				Автомобильная дорога	Стадия: Р.П. / Лист: 59 / Листов: 133
Проверил		Байхатов					
ГИП		Курмангали				ПЛАН УЛИЦЫ N 20	ТОО "Корпорация Шах Групп" г.Уральск, 2019 г.

Копировал

Формат А4х5

Инв.N° подл. | Подп. и дата | Взам. инв.N°

Западно-Казахстанская область г.Уральск

План улицы №20

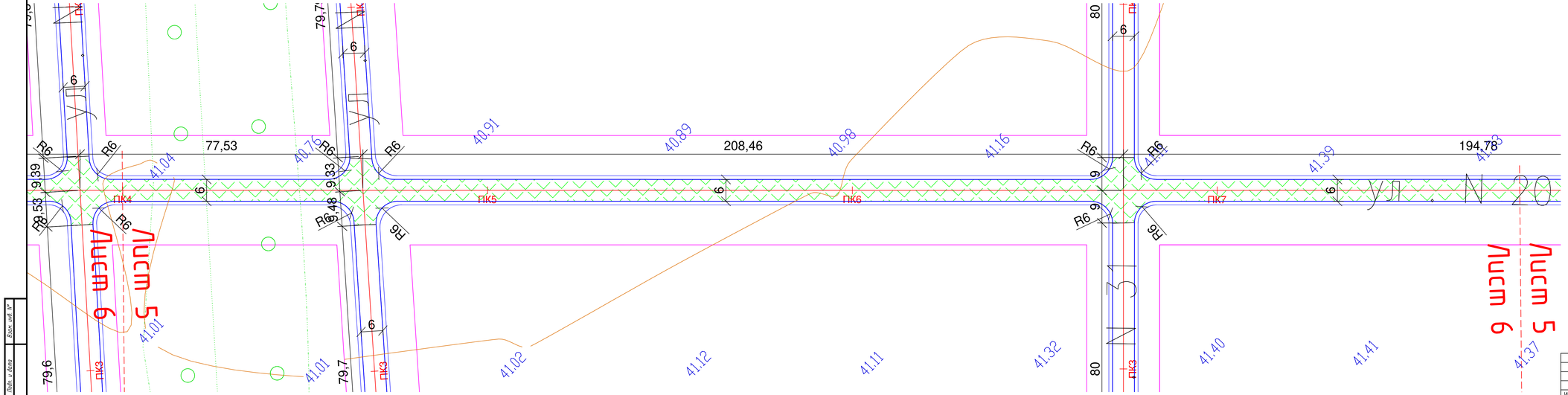

						КG-00-19-02-АД
						СТРОИТЕЛЬСТВА ВНУТРИКВАРТАЛЬНЫХ ПРОЕЗДОВ И ВОДОТВЕДЕНИЕ ТАЛЫХ ВОД ПДП П.ДЕРКУЛ (2-ОЧЕРЕДЬ)(корректировка 2)
Изм.	Кол.уч.	Лист	N°док.	Подпись	Дата	
Разработ.		Курмангали				Автомобильная дорога
Проверил		Бойкатов				
ГИП		Курмангали				

Стадия	Лист	Листов
Р.П.	60	133

ПЛАН УЛИЦЫ N 20

ТОО "Корпорация Шаг Групп" г.Уральск, 2019 г.

Копировал

Формат А4х5

Взам. инв. N°

Подп. и дата

Инв. N° подл.

Западно-Казахстанская область г.Уральск

План улицы №20

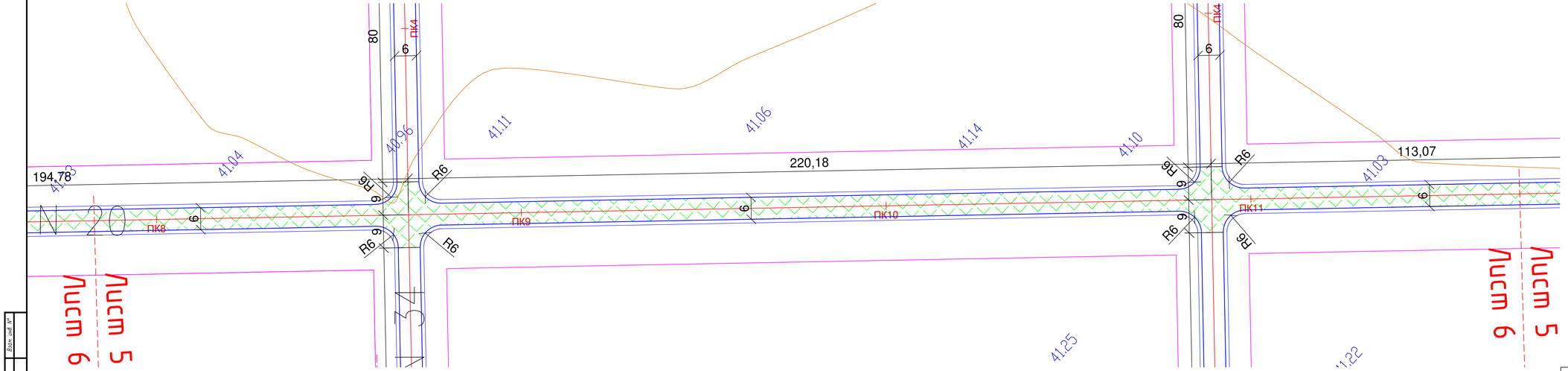

							КС-00-19-02-АД
							СТРОИТЕЛЬСТВА ВНУТРИКВАРТАЛЬНЫХ ПРОЕЗДОВ И ВОДОТВЕДЕНИЕ ТАЛЫХ ВОД ПДП П.ДЕРКУЛ (2– ОЧЕРЕДЬ)(корректировка 2)
Изм.	Кол.уч.	Лист	N°док.	Подпись	Дата		
Разработ.		Курмангали				Автомобильная дорога	Стадия: Р.П. | Лист: 61 | Листов: 133
Проверил		Байжатов					
ГИП		Курмангали				ПЛАН УЛИЦЫ N 20	ТОО "Корпорация Шах Групп" г.Уральск, 2019 г.

Инв.N° подл. | Подп. и дата | Взам. инв.N°

Копировал

Формат А4х5

Западно-Казахстанская область г.Уральск

План улицы №20

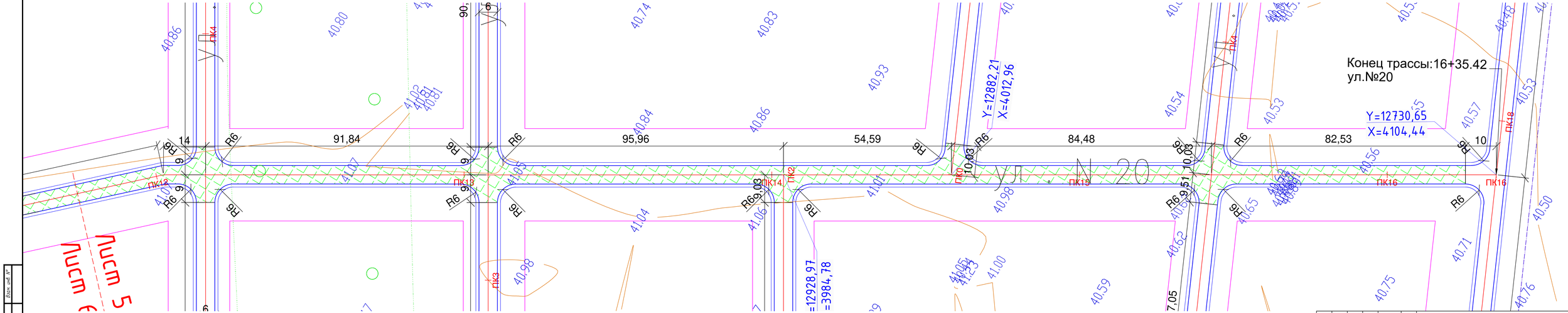

Изм.	Кол.уч.	Лист	N°док.	Подпись	Дата
Разработ.		Курмангали			
Проверил		Бойкатов			
ГИП		Курмангали			

КG-00-19-02-АД

СТРОИТЕЛЬСТВА ВНУТРИКВАРТАЛЬНЫХ ПРОЕЗДОВ И ВОДОТВЕДЕНИЕ ТАЛЫХ ВОД ПДП П.ДЕРКУЛ (2-ОЧЕРЕДЬ)(корректировка 2)

Автомобильная дорога	Стадия	Лист	Листов
	Р.П.	62	133

ПЛАН УЛИЦЫ N 20

ТОО "Корпорация Шаг Групп" г.Уральск, 2019 г.

Копировал

Формат А4х5

Инв. N° подл. | Подп. и дата | Взам. инв. N°

Западно-Казахстанская область г.Уральск

План улицы №21

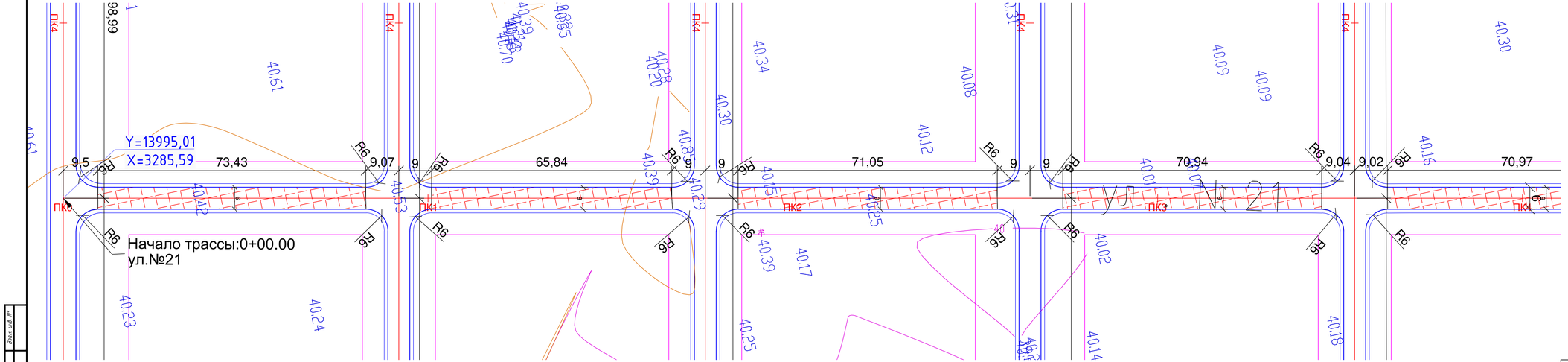

Условное обозначение:

- Ось
- Кромка асфальта
- Бровка обочины
- 1-но слойное асфальтобетонное покрытие
- 2-х слойное асфальтобетонное покрытие

Изм.	Кол.уч.	Лист	N°док.	Подпись	Дата
Разработ.		Курмангали			
Проверил		Байхатов			
ГИП		Курмангали			

КG-00-19-02-АД

СТРОИТЕЛЬСТВА ВНУТРИКВАРТАЛЬНЫХ ПРОЕЗДОВ И ВОДОТВЕДЕНИЕ ТАЛЫХ ВОД ПДП П.ДЕРКУЛ (2-ОЧЕРЕДЬ)(корректировка 2)

Автомобильная дорога

Стадия	Лист	Листов
Р.П.	63	133

ПЛАН УЛИЦЫ N 21

ТОО "Корпорация Шаг Групп" г.Уральск, 2019 г.

Копировал

Формат А4х5

Взам. инв. N°

Подп. и дата

Инв. N° подл.

Западно-Казахстанская область г.Уральск

План улицы №21

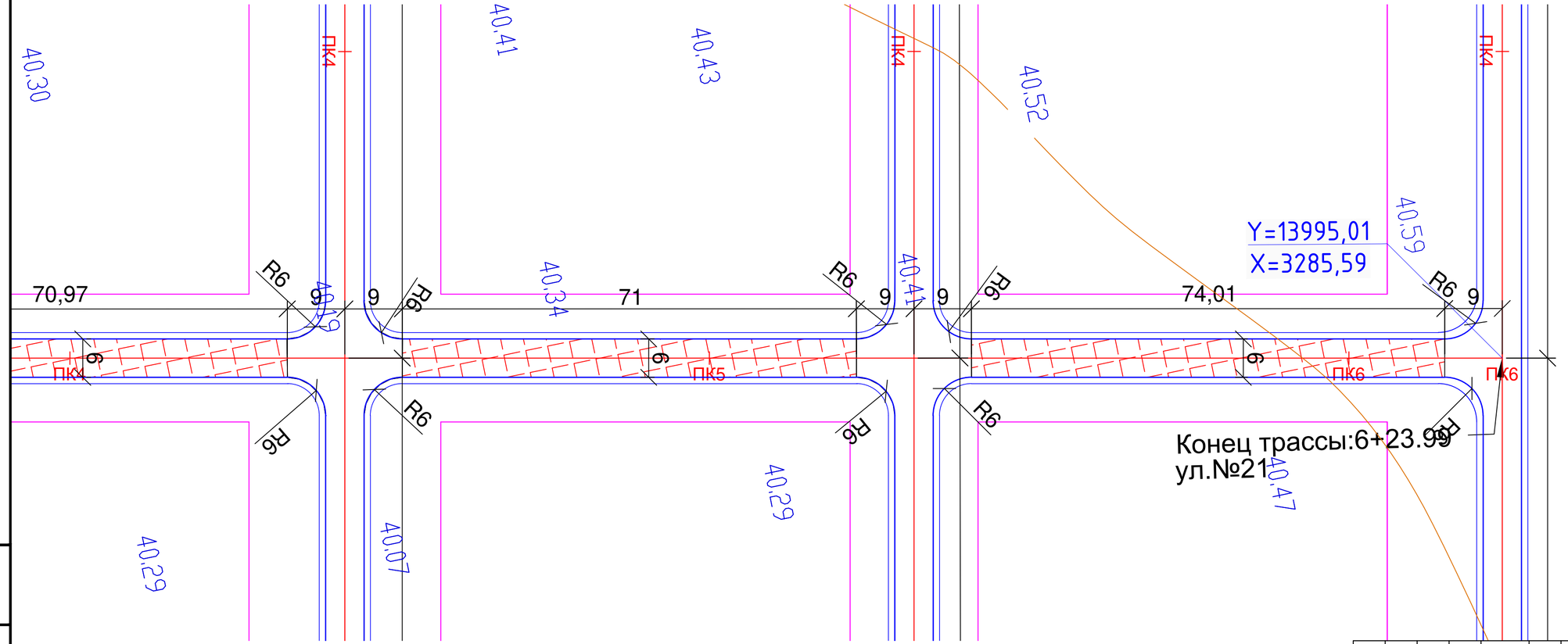

							KG–00–19–02–АД
							СТРОИТЕЛЬСТВА ВНУТРИКВАРТАЛЬНЫХ ПРОЕЗДОВ И ВОДОТВЕДЕНИЕ ТАЛЫХ ВОД ПДП П.ДЕРКУЛ (2–ОЧЕРЕДЬ)(корректировка 2)
Изм.	Кол.уч.	Лист	N°док.	Подпись	Дата		
Разработ.		Курмангали				Автомобильная дорога	Стадия: Р.П. / Лист: 64 / Листов: 133
Проверил		Байхатов					
ГИП		Курмангали				ПЛАН УЛИЦЫ N 21	ТОО "Корпорация Шаг Групп" г.Уральск, 2019 г.

Взам. инв. №

Подп. и дата

Инв. № подл.

Копировал

Формат А4х3

Западно-Казахстанская область г.Уральск

План улицы №22

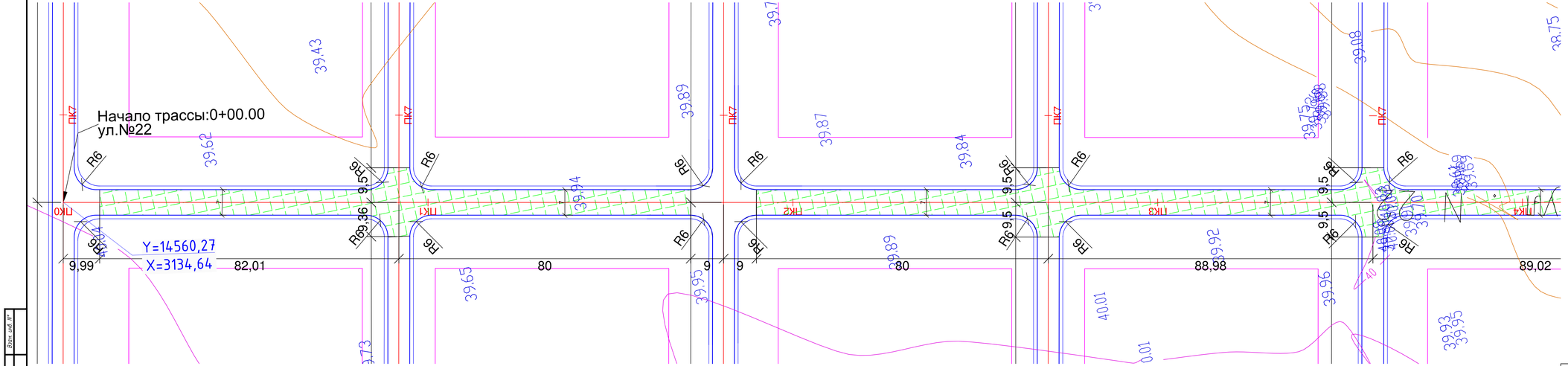

Условное обозначение:

- Ось
- Кромка асфальта
- Бровка обочины
- 1-но слойное асфальтобетонное покрытие
- 2-х слойное асфальтобетонное покрытие

Изм.	Кол.уч.	Лист	N°док.	Подпись	Дата
Разработ.		Курмангали			
Проверил		Байкатов			
ГИП		Курмангали			

КG-00-19-02-АД

СТРОИТЕЛЬСТВА ВНУТРИКВАРТАЛЬНЫХ ПРОЕЗДОВ И ВОДОТВЕДЕНИЕ ТАЛЫХ ВОД ПДП П.ДЕРКУЛ (2-ОЧЕРЕДЬ)(корректировка 2)

Автомобильная дорога

Стадия	Лист	Листов
Р.П.	65	133

ПЛАН УЛИЦЫ N 22

ТОО "Корпорация Шаг Групп" г.Уральск, 2019 г.

Копировал

Формат А4х5

Взам. инв. N°

Подп. и дата

Инв. N° подл.

Западно-Казахстанская область г.Уральск

План улицы №22

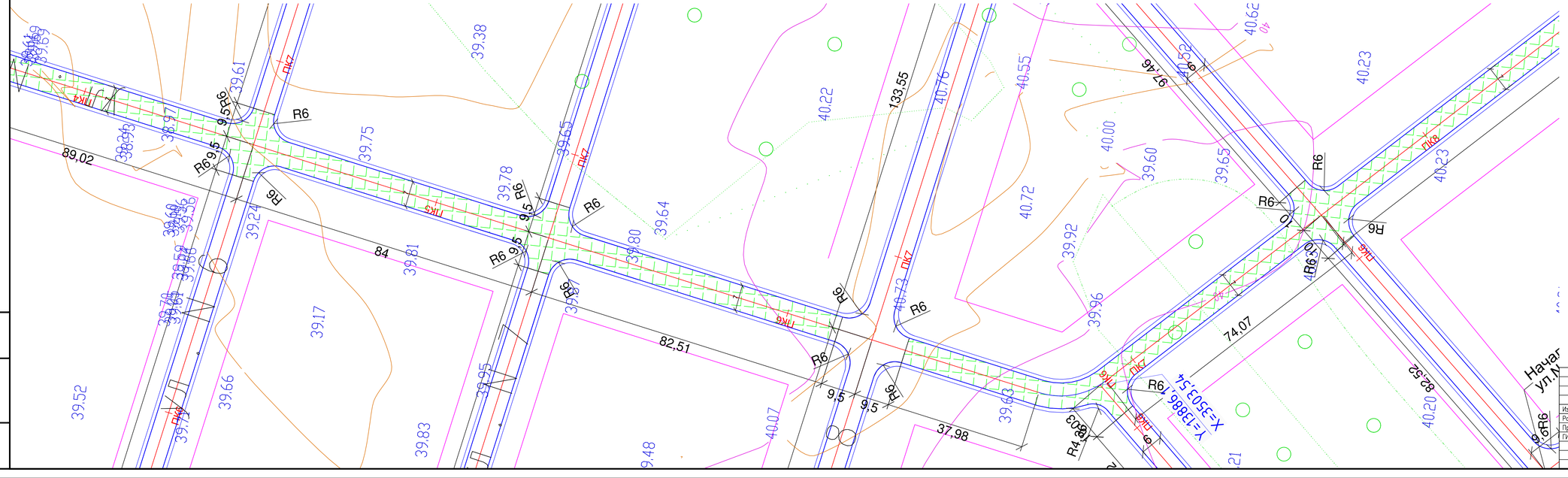

						КС-00-19-02-АД	
						СТРОИТЕЛЬСТВА ВНУТРИКВАРТАЛЬНЫХ ПРОЕЗДОВ И ВОДОТВЕДЕНИЕ ТАЛЫХ ВОД ПДП П.ДЕРКУЛ (2– ОЧЕРЕДЬ)(корректировка 2)	
Изм.	Кол.уч.	Лист	N док.	Подпись	Дата		
Разработ.		Курманализ				Автомобильная дорога	Стадия: Р.П. / Лист: 66 / Листов: 133
Проверил		Байжатов					
ГИП		Курманализ				ПЛАН УЛИЦЫ N 22	ТОО "Корпорация Шах Групп" г.Уральск, 2019 г.

Инв.N подл. | Подп. и дата | Взам. инв.N

Копировал

Формат А4х5

Западно-Казахстанская область г.Уральск

План улицы №22

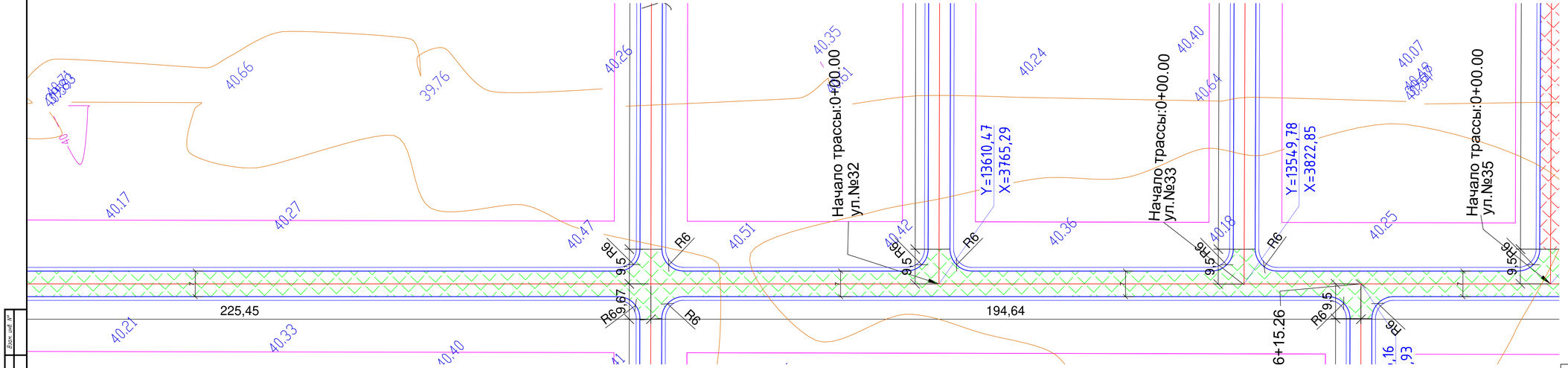

						КС-00-19-02-АД	
						СТРОИТЕЛЬСТВА ВНУТРИКВАРТАЛЬНЫХ ПРОЕЗДОВ И ВОДОТВЕДЕНИЕ ТАЛЫХ ВОД ПДП П.ДЕРКУЛ (2-ОЧЕРЕДЬ)(корректировка 2)	
Изм.	Кол.уч.	Лист	N°док.	Подпись	Дата		
Разработ.		Курмангали				Автомобильная дорога	Стадия: Р.П. / Лист: 67 / Листов: 133
Проверил		Байжатов					
ГИП		Курмангали				ПЛАН УЛИЦЫ N 22	ТОО "Корпорация Шаз Групп" г.Уральск, 2019 г.

Инв.N° подл. | Подп. и дата | Взам. инв.N°

Копировал

Формат А4х5

Западно-Казахстанская область г.Уральск

План улицы №22

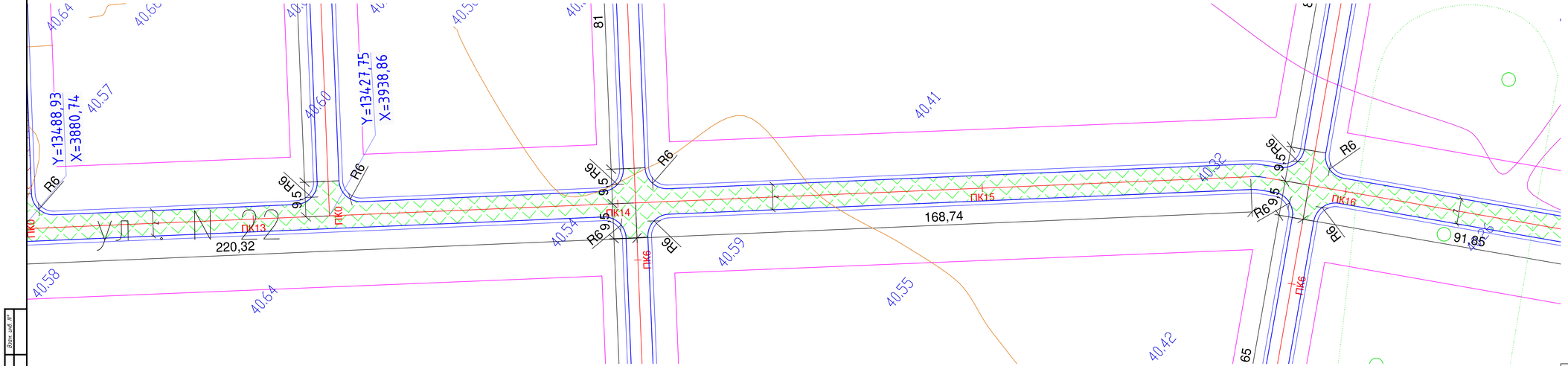

							КС-00-19-02-АД
							СТРОИТЕЛЬСТВА ВНУТРИКВАРТАЛЬНЫХ ПРОЕЗДОВ И ВОДОТВЕДЕНИЕ ТАЛЫХ ВОД ПДП П.ДЕРКОЛ (2– ОЧЕРЕДЬ)(корректировка '2)
Изм.	Кол.уч.	Лист	N°док.	Подпись	Дата		
Разработ.		Курманалиу				Автомобильная дорога	Стадия: Р.П. / Лист: 68 / Листов: 133
Проверил		Байхатов					
ГИП		Курманалиу				ПЛАН УЛИЦЫ N 22	ТОО "Корпорация Шах Групп" г.Уральск, 2019 г.

Копировал

Формат А4х5

Инв.N° подл. | Подп. и дата | Взам. инв.N°

Западно-Казахстанская область г.Уральск

План улицы №22

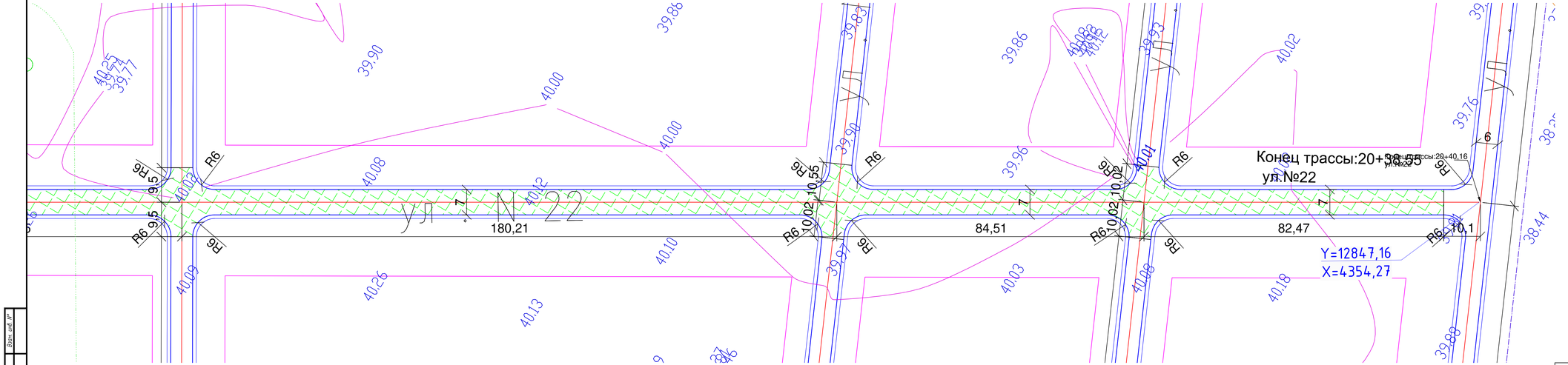

							КС-00-19-02-АД
							СТРОИТЕЛЬСТВА ВНУТРИКВАРТАЛЬНЫХ ПРОЕЗДОВ И ВОДОТВЕДЕНИЕ ТАЛЫХ ВОД ПДП П.ДЕРКОЛ (2- ОЧЕРЕДЬ)(корректировка 2)
Изм.	Кол.уч.	Лист	N°док.	Подпись	Дата		
Разработ.		Курманализ				Автомобильная дорога	Стадия: Р.П. / Лист: 69 / Листов: 133
Проверил		Байжатов					
ГИП		Курманализ				ПЛАН УЛИЦЫ N 22	ТОО "Корпорация Шах Групп" г.Уральск, 2019 г.

Копировал

Формат А4х5

Инв. N° подл. | Подп. и дата | Взам. инв. N°

Западно-Казахстанская область г.Уральск

План улицы №23

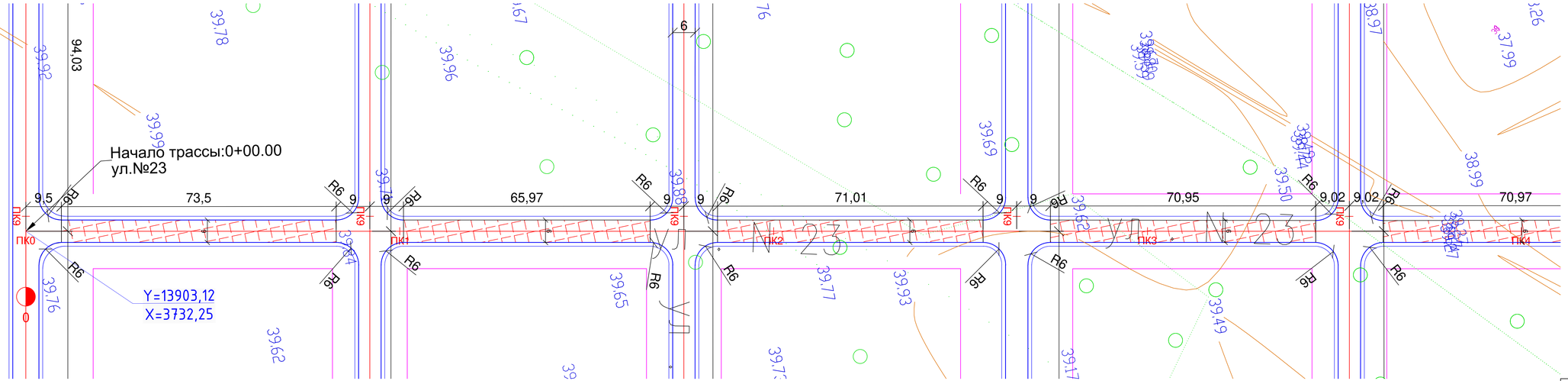

Условное обозначение:

- Ось
- Кромка асфальта
- Бровка обочины
- 1-но слойное асфальтобетонное покрытие
- 2-х слойное асфальтобетонное покрытие

							КС-00-19-02-АД
							СТРОИТЕЛЬСТВА ВНУТРИКВАРТАЛЬНЫХ ПРОЕЗДОВ И ВОДОТВЕДЕНИЕ ТАЛЫХ ВОД ПДП П.ДЕРКОЛ (2– ОЧЕРЕДЬ)(корректировка 2)
Изм.	Кол.уч.	Лист	N°док.	Подпись	Дата		
Разработ.		Курманализ				Автомобильная дорога	Стадия: Р.П. / Лист: 70 / Листов: 133
Проверил		Байхатов					
ГИП		Курманализ				ПЛАН УЛИЦЫ N 23	ТОО "Корпорация Шах Групп" г.Уральск, 2019 г.

Копировал

Формат А4х5

Инв.N° подл. | Подп. и дата | Взам. инв.N°

Западно-Казахстанская область г.Уральск

План улицы №23

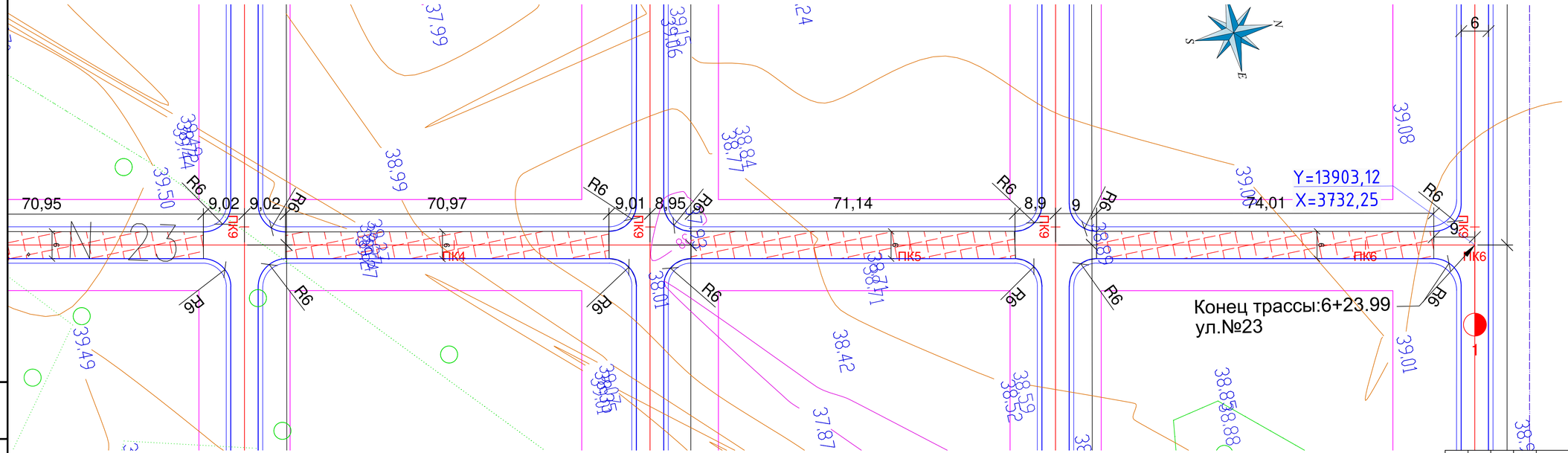

								КС-00-19-02-АД
								СТРОИТЕЛЬСТВА ВНУТРИКВАРТАЛЬНЫХ ПРОЕЗДОВ И ВОДОТВЕДЕНИЕ ТАЛЫХ ВОД ПДП П.ДЕРКУЛ (2-ОЧЕРЕДЬ)(корректировка 2)
Изм.	Кол.уч.	Лист	N°док.	Подпись	Дата			
Разработ.		Курмангали				Автомобильная дорога	Стадия: Р.П.	Лист: 71 / Листов: 133
Проверил		Байхатов						
ГИП		Курмангали				ПЛАН УЛИЦЫ N 23	ТОО "Корпорация Шаг Групп" г.Уральск, 2019 г.	

Взам. инв. N°

Подп. и дата

Инв. N° подл.

Копировал

Формат А4х4

Западно-Казахстанская область г.Уральск

План улицы №24

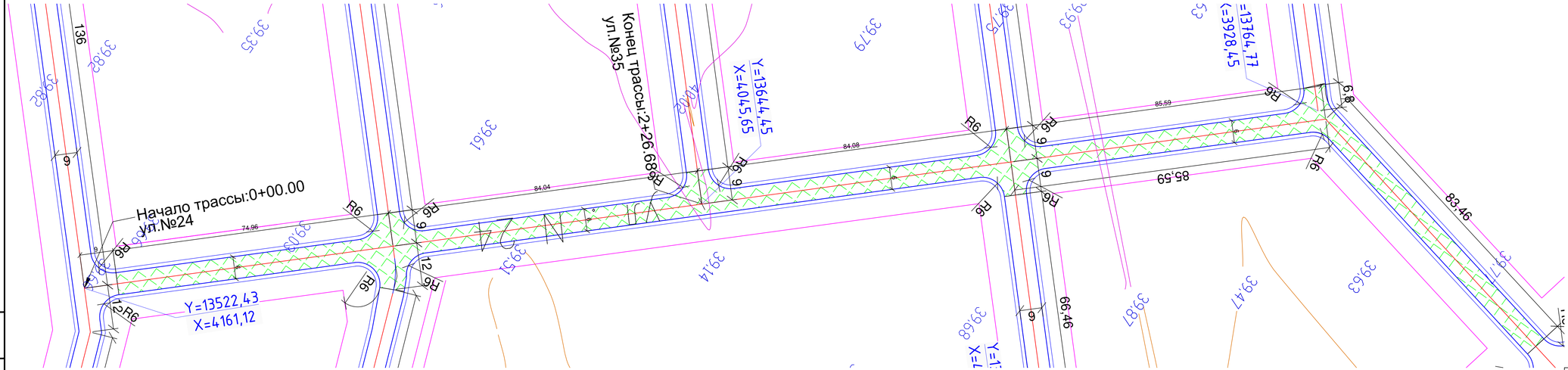

Условное обозначение:

- Ось
- Кромка асфальта
- Бровка обочины
- 1-но слойное асфальтобетонное покрытие
- 2-х слойное асфальтобетонное покрытие

							КС-00-19-02-АД
							СТРОИТЕЛЬСТВА ВНУТРИКВАРТАЛЬНЫХ ПРОЕЗДОВ И ВОДОТВЕДЕНИЕ ТАЛЫХ ВОД ПДП П.ДЕРКУЛ (2– ОЧЕРЕДЬ)(корректировка 2)
Изм.	Кол.уч.	Лист	N°док.	Подпись	Дата		
Разработ.		Курмангали				Автомобильная дорога	Стадия: Р.П. / Лист: 72 / Листов: 133
Проверил		Байжатов					
ГИП		Курмангали				ПЛАН УЛИЦЫ N 24	ТОО "Корпорация Шах Групп" г.Уральск, 2019 г.

Копировал

Формат А4х5

Инв.N° подл. | Подп. и дата | Взам. инв.N°

Западно-Казахстанская область г.Уральск

План улицы №24

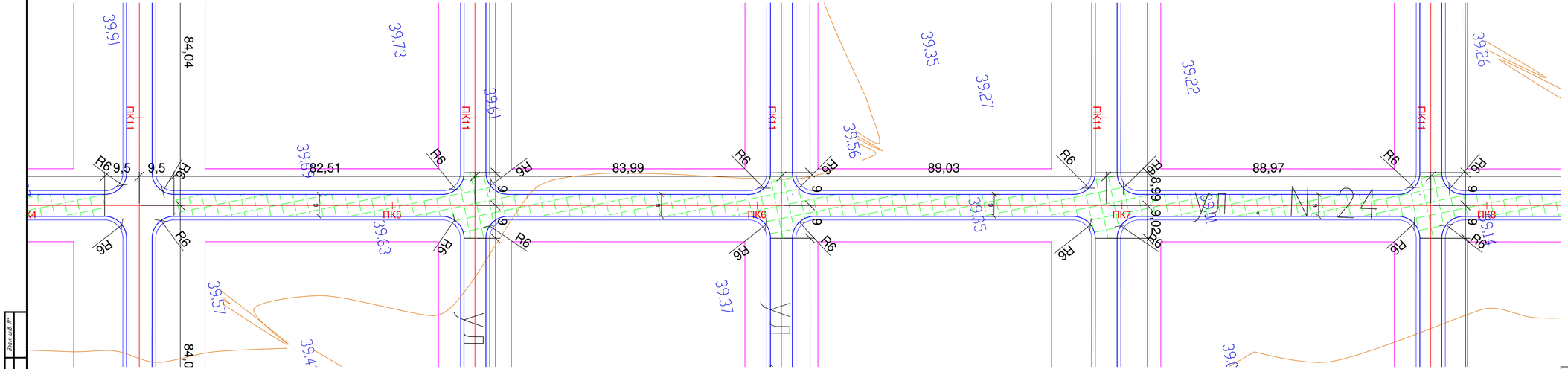

						КС-00-19-02-АД
						СТРОИТЕЛЬСТВА ВНУТРИКВАРТАЛЬНЫХ ПРОЕЗДОВ И ВОДОТВЕДЕНИЕ ТАЛЫХ ВОД ПДП П.ДЕРКУЛ (2-ОЧЕРЕДЬ)(корректировка 2)
Изм.	Кол.уч.	Лист	N°док.	Подпись	Дата	
Разработ.		Курмангали				Автомобильная дорога
Проверил		Байхатов				
ГИП		Курмангали				

Стадия	Лист	Листов
Р.П.	73	133

ПЛАН УЛИЦЫ N 24

ТОО "Корпорация Шаг Групп" г.Уральск, 2019 г.

Копировал

Формат А4х5

Взам. инв. N°

Подп. и дата

Инв. N° подл.

Западно-Казахстанская область г.Уральск

План улицы №24

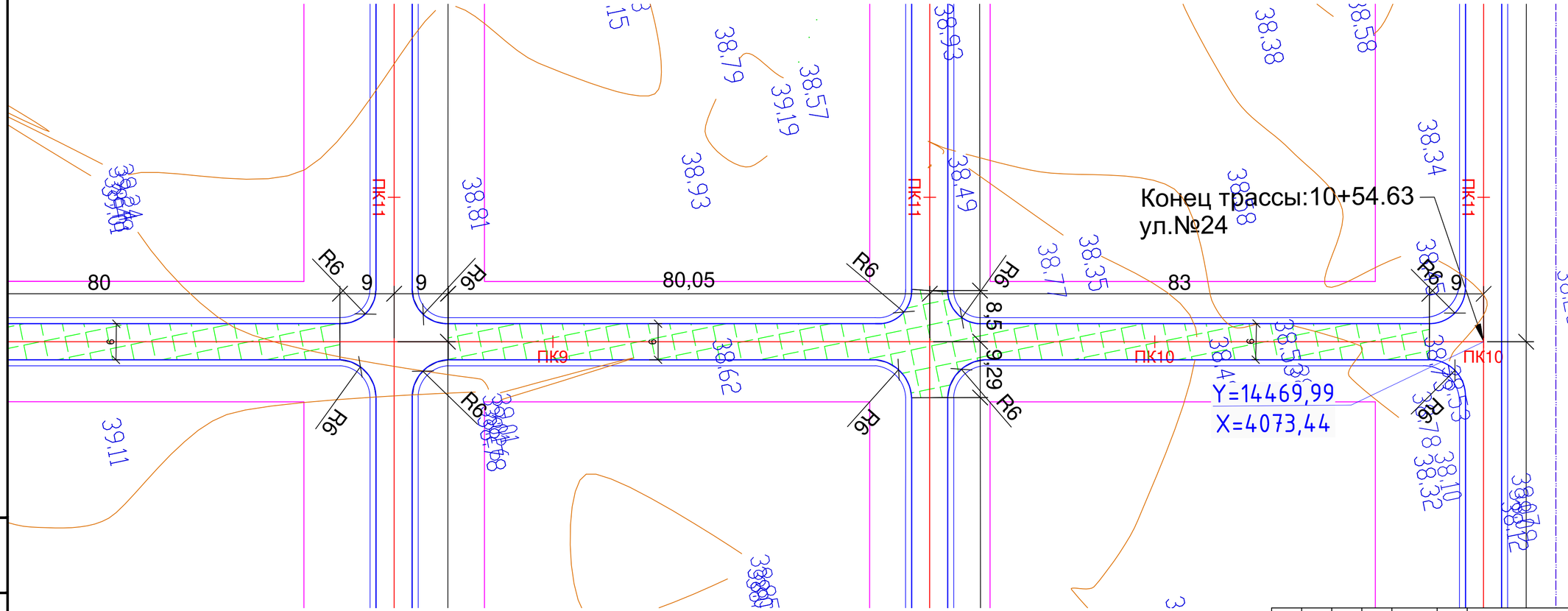

Изм.	Кол.уч.	Лист	N°док.	Подпись	Дата	KG-00-19-02-АД
						СТРОИТЕЛЬСТВА ВНУТРИКВАРТАЛЬНЫХ ПРОЕЗДОВ И ВОДОТВЕДЕНИЕ ТАЛЫХ ВОД ПДП П.ДЕРКУЛ (2-ОЧЕРЕДЬ)(корректировка 2)
Разработ.		Курмангали				Автомобильная дорога
Проверил		Байхатов				Стадия: Р.П. Лист: 74 Листов: 133
ГИП		Курмангали				ПЛАН УЛИЦЫ N 24
						ТОО "Корпорация Шаг Групп" г.Уральск, 2019 г.

Взам. инв. N°

Подп. и дата

Инв. N° подл.

Копировал

Формат А4х3

Западно-Казахстанская область г.Уральск

План улицы №25

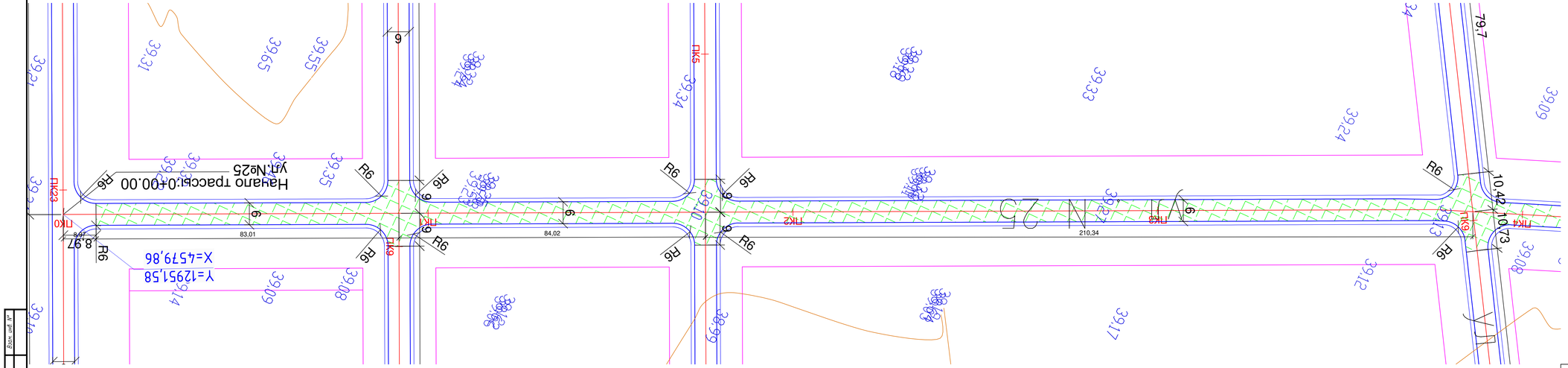

Условное обозначение:

- Ось
- Кромка асфальта
- Бровка обочины
- 1-но слойное асфальтобетонное покрытие
- 2-х слойное асфальтобетонное покрытие

							КС-00-19-02-АД
							СТРОИТЕЛЬСТВА ВНУТРИКВАРТАЛЬНЫХ ПРОЕЗДОВ И ВОДОТВЕДЕНИЕ ТАЛЫХ ВОД ПДП П.ДЕРКОЛ (2– ОЧЕРЕДЬ)(корректировка 2)
Изм.	Кол.уч.	Лист	N°док.	Подпись	Дата		
Разработ.		Курмангали				Автомобильная дорога	Стадия: Р.П. / Лист: 75 / Листов: 133
Проверил		Байхатов					
ГИП		Курмангали				ПЛАН УЛИЦЫ N 25	ТОО "Корпорация Шах Групп" г.Уральск, 2019 г.

Копировал

Формат А4х5

Инв.N° подл. | Подп. и дата | Взам. инв.N°

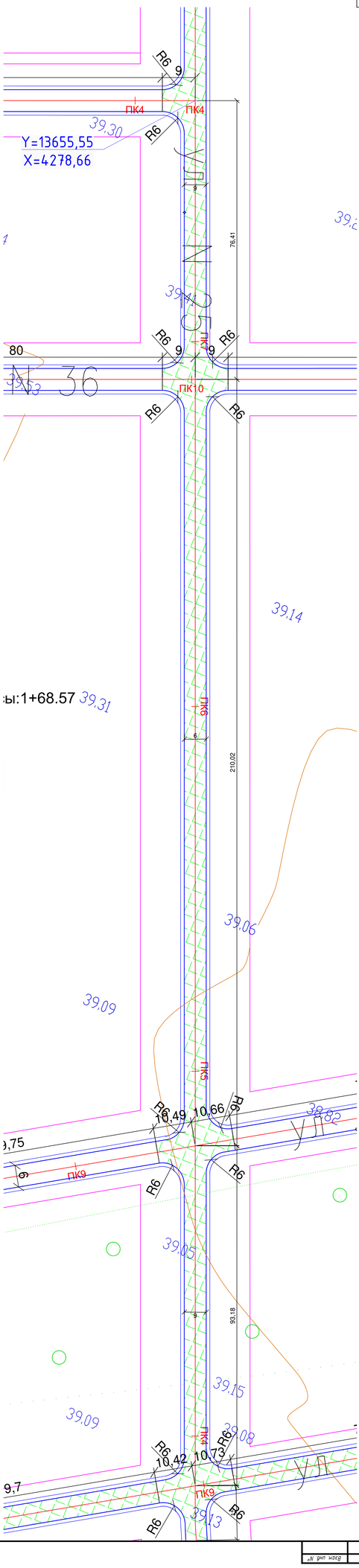

Западно-Казахстанская область г.Уральск

План улицы №25

| | | |

Западно-Казахстанская область г.Уральск

План улицы №25

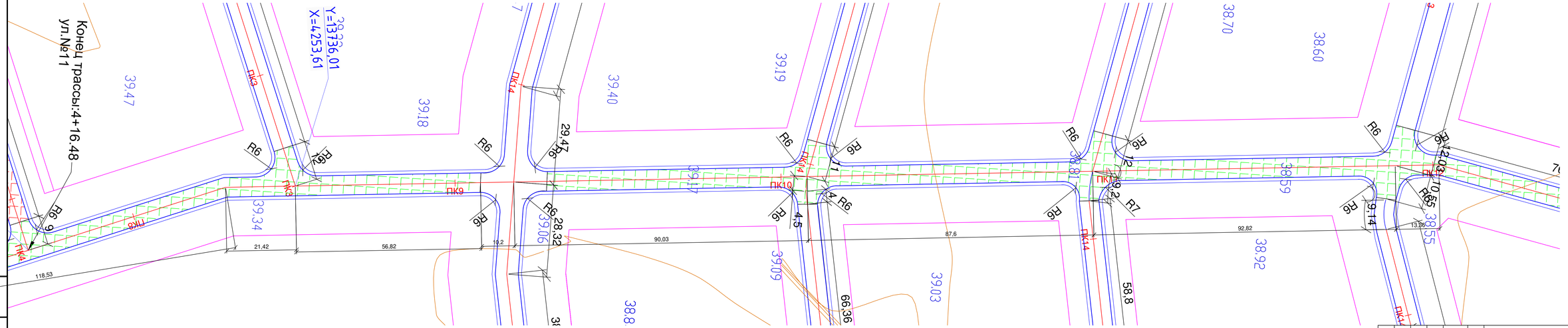

Изм.	Кол.уч.	Лист	N°док.	Подпись	Дата
Разработ.		Курмангали			
Проверил		Байжатов			
ГИП		Курмангали			

КС-00-19-02-АД

СТРОИТЕЛЬСТВА ВНУТРИКВАРТАЛЬНЫХ ПРОЕЗДОВ И ВОДОТВЕДЕНИЕ ТАЛЫХ ВОД ПДП П.ДЕРКУЛ (2-ОЧЕРЕДЬ)(корректировка 2)

Автомобильная дорога

Стадия	Лист	Листов
Р.П.	77	133

ПЛАН УЛИЦЫ N 25

ТОО "Корпорация Шаг Групп" г.Уральск, 2019 г.

Взам. инв.№

Подп. и дата

Инв. N° подл.

Копировал

Формат А4х5

Западно-Казахстанская область г.Уральск

План улицы №26

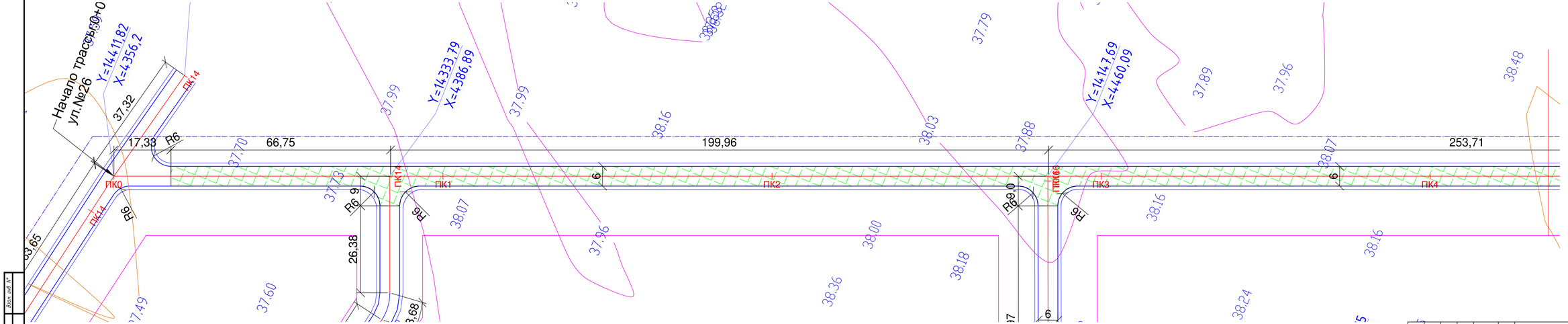

						КС-00-19-02-АД	
						СТРОИТЕЛЬСТВА ВНУТРИКВАРТАЛЬНЫХ ПРОЕЗДОВ И ВОДОТВЕДЕНИЕ ТАЛЫХ ВОД ПДП П.ДЕРКОЛ (2– ОЧЕРЕДЬ)(корректировка 2)	
Изм.	Кол.уч.	Лист	N°док.	Подпись	Дата		
Разработ.		Курманализ				Автомобильная дорога	Стадия: Р.П. / Лист: 78 / Листов: 133
Проверил		Байжатов					
ГИП		Курманализ				ПЛАН УЛИЦЫ N 26	ТОО "Корпорация Шах Групп" г.Уральск, 2019 г.

Копировал

Формат А4х5

Инв. N° подл. | Подп. и дата | Взам. инв. N°

Западно-Казахстанская область г.Уральск

План улицы №26

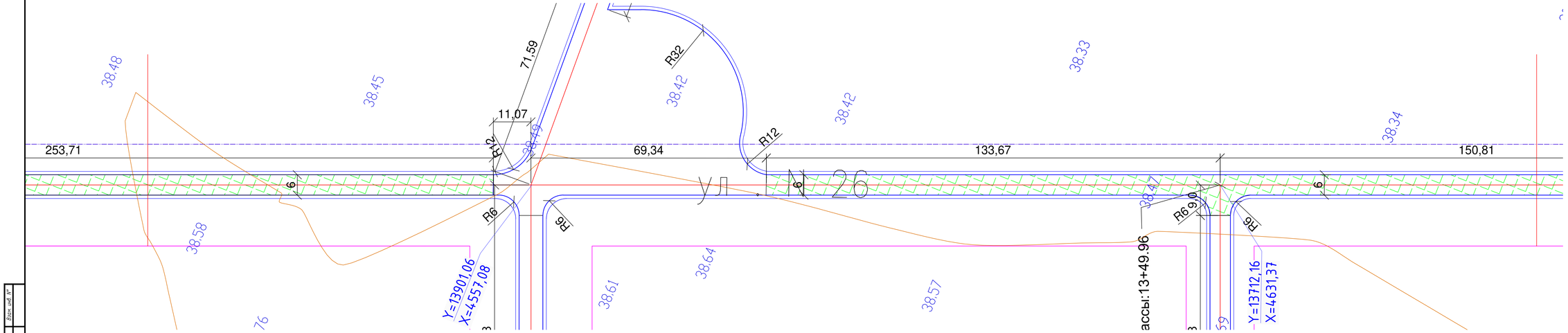

							КС-00-19-02-АД
							СТРОИТЕЛЬСТВА ВНУТРИКВАРТАЛЬНЫХ ПРОЕЗДОВ И ВОДОТВЕДЕНИЕ ТАЛЫХ ВОД ПДП П.ДЕРКУЛ (2– ОЧЕРЕДЬ)(корректировка 2)
Изм.	Кол.уч.	Лист	N°док.	Подпись	Дата		
Разработ.		Курманалиу				Автомобильная дорога	Стадия: Р.П. / Лист: 79 / Листов: 133
Проверил		Байжатов					
ГИП		Курманалиу				ПЛАН УЛИЦЫ N 26	ТОО "Корпорация Шах Групп" г.Уральск, 2019 г.

Копировал

Формат А4х5

Инв.N° подл. | Подп. и дата | Взам. инв.N°

Западно-Казахстанская область г.Уральск

План улицы №26

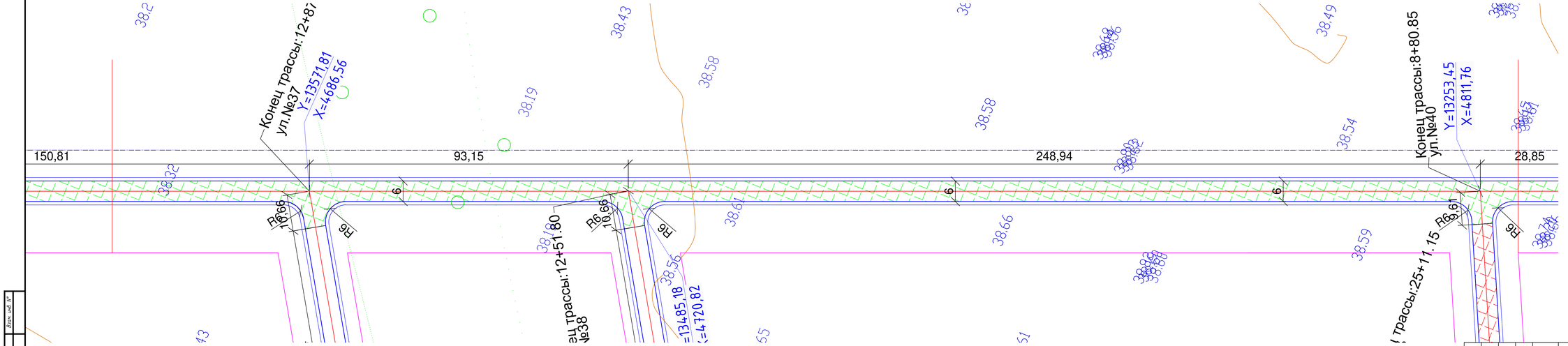

						КС-00-19-02-АД	
						СТРОИТЕЛЬСТВА ВНУТРИКВАРТАЛЬНЫХ ПРОЕЗДОВ И ВОДОТВЕДЕНИЕ ТАЛЫХ ВОД ПДП П.ДЕРКУЛ (2– ОЧЕРЕДЬ)(корректировка 2)	
Изм.	Кол.уч.	Лист	N°док.	Подпись	Дата		
Разработ.		Курманализ				Автомобильная дорога	Стадия: Р.П. / Лист: 80 / Листов: 133
Проверил		Байхатов					
ГИП		Курманализ				ПЛАН УЛИЦЫ N 26	ТОО "Корпорация Шах Групп" г.Уральск, 2019 г.

Копировал

Формат А4х5

Инв.№ подл. | Подп. и дата | Взам. инв.№

Западно-Казахстанская область г.Уральск

План улицы №26

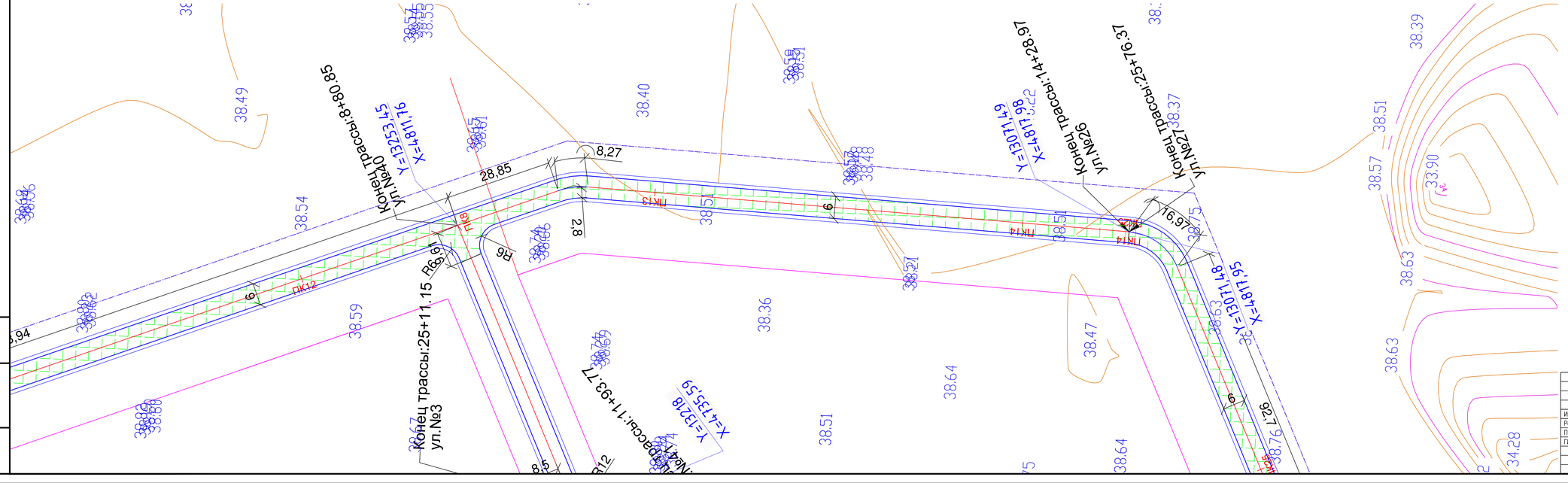

						КС-00-19-02-АД	
						СТРОИТЕЛЬСТВА ВНУТРИКВАРТАЛЬНЫХ ПРОЕЗДОВ И ВОДОТВЕДЕНИЕ ТАЛЫХ ВОД ПДП П.ДЕРКОЛ (2– ОЧЕРЕДЬ)(корректировка '2)	
Изм.	Кол.уч.	Лист	N°док.	Подпись	Дата		
Разработ.		Курмангали				Автомобильная дорога	Стадия: Р.П. / Лист: 81 / Листов: 133
Проверил		Байжатов					
ГИП		Курмангали				ПЛАН УЛИЦЫ N 26	ТОО "Корпорация Шах Групп" г.Уральск, 2019 г.

Копировал

Формат А4х5

Инв.N° подл. | Подп. и дата | Взам. инв.N°

Западно-Казахстанская область г.Уральск

План улицы №27

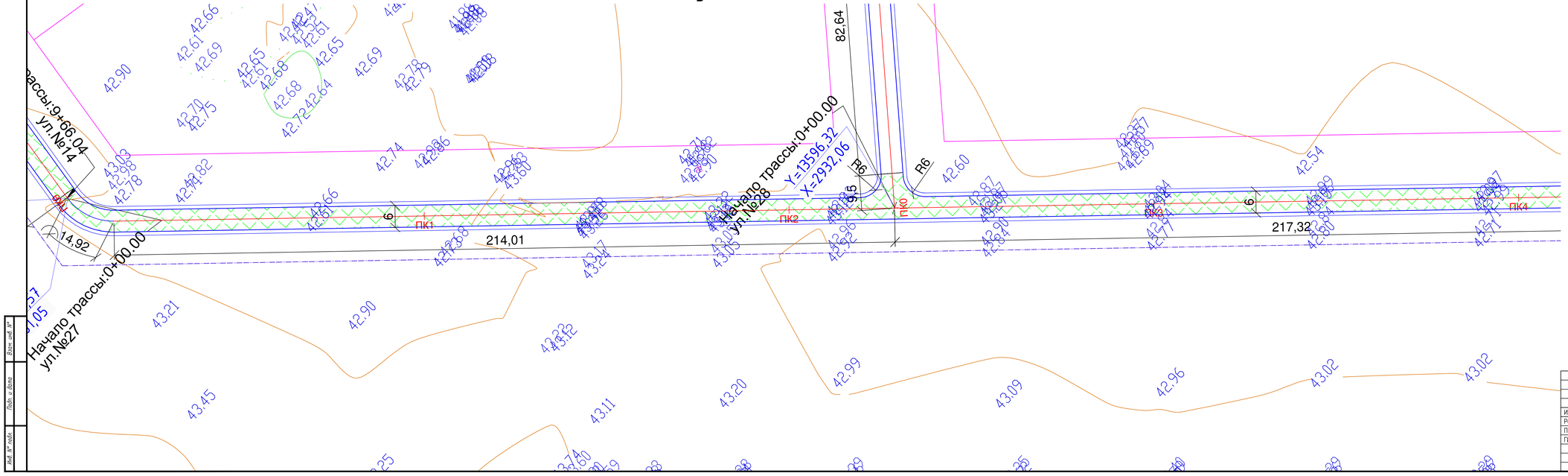

Условное обозначение:

- Ось
- Кромка асфальта
- Бровка обочины
- 1-но слойное асфальтобетонное покрытие
- 2-х слойное асфальтобетонное покрытие

						КС-00-19-02-АД
						СТРОИТЕЛЬСТВА ВНУТРИКВАРТАЛЬНЫХ ПРОЕЗДОВ И ВОДОТВЕДЕНИЕ ТАЛЫХ ВОД ПДП П.ДЕРКУЛ (2– ОЧЕРЕДЬ)(корректировка 2)
Изм.	Кол.уч.	Лист	N°док.	Подпись	Дата	
Разработ.		Курманализ				Автомобильная дорога
Проверил		Байжатов				
ГИП		Курманализ				
						ПЛАН УЛИЦЫ N 27

Стадия	Лист	Листов
Р.П.	82	133

ТОО "Корпорация Шах Групп" г.Уральск, 2019 г.

Инв.N° подл. | Подп. и дата | Взам. инв.N°

Копировал

Формат А4х5

Западно-Казахстанская область г.Уральск

План улицы №27

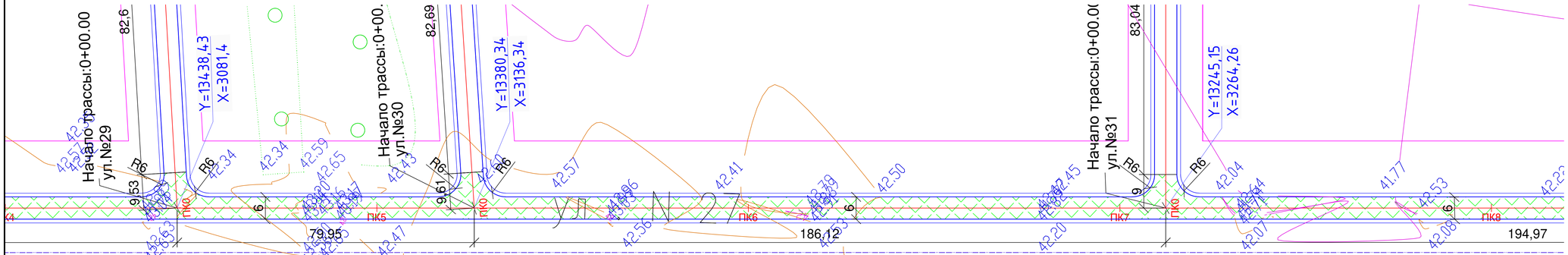

							КС-00-19-02-АД
							СТРОИТЕЛЬСТВА ВНУТРИКВАРТАЛЬНЫХ ПРОЕЗДОВ И ВОДОТВЕДЕНИЕ ТАЛЫХ ВОД ПДП П.ДЕРКУЛ (2- ОЧЕРЕДЬ)(корректировка 2)
Изм.	Кол.уч.	Лист	N°док.	Подпись	Дата		
Разработ.		Курманализ				Автомобильная дорога	Стадия: Р.П. / Лист: 83 / Листов: 133
Проверил		Байжатов					
ГИП		Курманализ				ПЛАН УЛИЦЫ N 27	ТОО "Корпорация Шах Групп" г.Уральск, 2019 г.

Копировал

Формат А4х5

Инв.N° подл. | Подп. и дата | Взам. инв.N°

Западно-Казахстанская область г.Уральск

План улицы №27

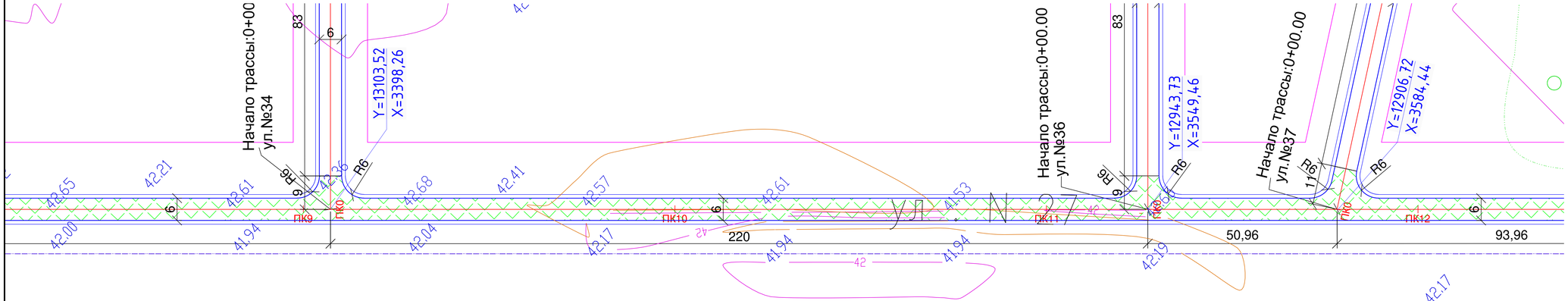

								КС-00-19-02-АД
								СТРОИТЕЛЬСТВА ВНУТРИКВАРТАЛЬНЫХ ПРОЕЗДОВ И ВОДОТВЕДЕНИЕ ТАЛЫХ ВОД ПДП П.ДЕРКУЛ (2– ОЧЕРЕДЬ)(корректировка 2)
Изм.	Кол.уч.	Лист	N°док.	Подпись	Дата			
Разработ.		Курмангали				Автомобильная дорога	Стадия: Р.П.	Лист: 84 / Листов: 133
Проверил		Байжатов						
ГИП		Курмангали				ПЛАН УЛИЦЫ N 27	ТОО "Корпорация Шах Групп" г.Уральск, 2019 г.	

Инв.N° подл. | Подп. и дата | Взам. инв.N°

Копировал

Формат А4х5

Западно-Казахстанская область г.Уральск

План улицы №27

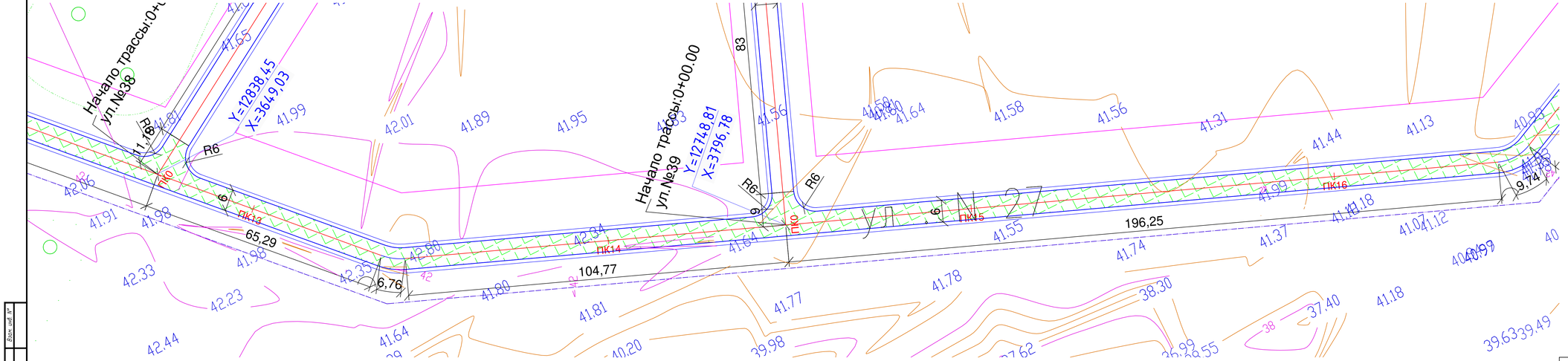

							КС-00-19-02-АД
							СТРОИТЕЛЬСТВА ВНУТРИКВАРТАЛЬНЫХ ПРОЕЗДОВ И ВОДОТВЕДЕНИЕ ТАЛЫХ ВОД ПДП П.ДЕРКУЛ (2– ОЧЕРЕДЬ)(корректировка 2)
Изм.	Кол.уч.	Лист	N°док.	Подпись	Дата		
Разработ.		Курманализ				Автомобильная дорога	Стадия: Р.П. / Лист: 85 / Листов: 133
Проверил		Байхатов					
ГИП		Курманализ				ПЛАН УЛИЦЫ N 27	ТОО "Корпорация Шах Групп" г.Уральск, 2019 г.

Копировал

Формат А4х5

Инв.N° подл. | Подп. и дата | Взам. инв.N°

Западно-Казахстанская область г.Уральск

План улицы №27

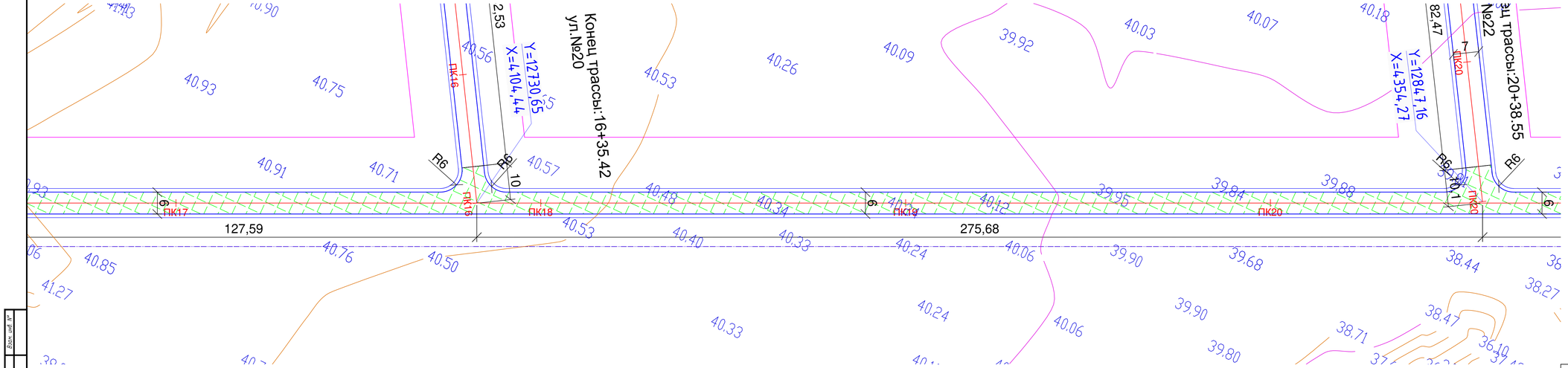

							КС-00-19-02-АД
							СТРОИТЕЛЬСТВА ВНУТРИКВАРТАЛЬНЫХ ПРОЕЗДОВ И ВОДОТВЕДЕНИЕ ТАЛЫХ ВОД ПДП П.ДЕРКУЛ (2– ОЧЕРЕДЬ)(корректировка 2)
Изм.	Кол.уч.	Лист	N°док.	Подпись	Дата		
Разработ.		Курмангали				Автомобильная дорога	Стадия: Р.П. / Лист: 86 / Листов: 133
Проверил		Байжатов					
ГИП		Курмангали				ПЛАН УЛИЦЫ N 27	ТОО "Корпорация Шаа Групп" г.Уральск, 2019 г.

Копировал

Формат А4х5

Инв.N° подл. | Подп. и дата | Взам. инв.N°

Западно-Казахстанская область г.Уральск

План улицы №27

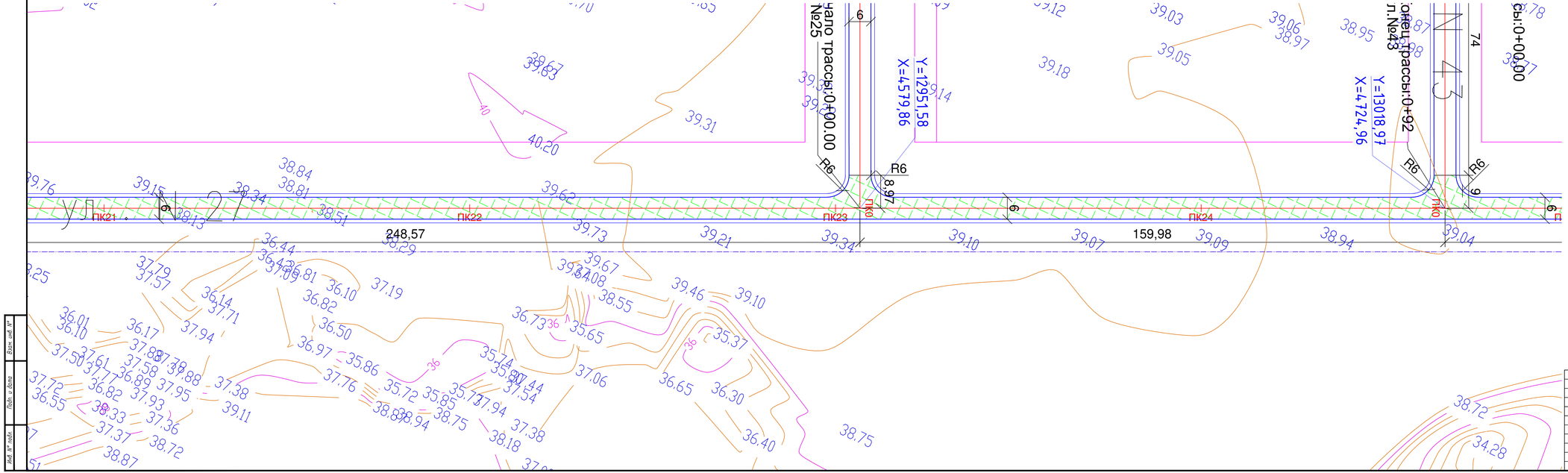

						КС-00-19-02-АД			
						СТРОИТЕЛЬСТВА ВНУТРИКВАРТАЛЬНЫХ ПРОЕЗДОВ И ВОДОТВЕДЕНИЕ ТАЛЫХ ВОД ПДП П.ДЕРКОЛ (2– ОЧЕРЕДЬ)(корректировка '2)			
Изм.	Кол.уч.	Лист	N°док.	Подпись	Дата				
Разработ.		Курманалиу				Автомобильная дорога	Стадия	Лист	Листов
Проверил		Байжатов					Р.П.	87	133
ГИП		Курманалиу				ПЛАН УЛИЦЫ N 27	ТОО "Корпорация Шах Групп" г.Уральск, 2019 г.		

Копировал

Формат А4х5

Инв.N° подл. | Подп. и дата | Взам. инв.N°

Западно-Казахстанская область г.Уральск

План улицы №27

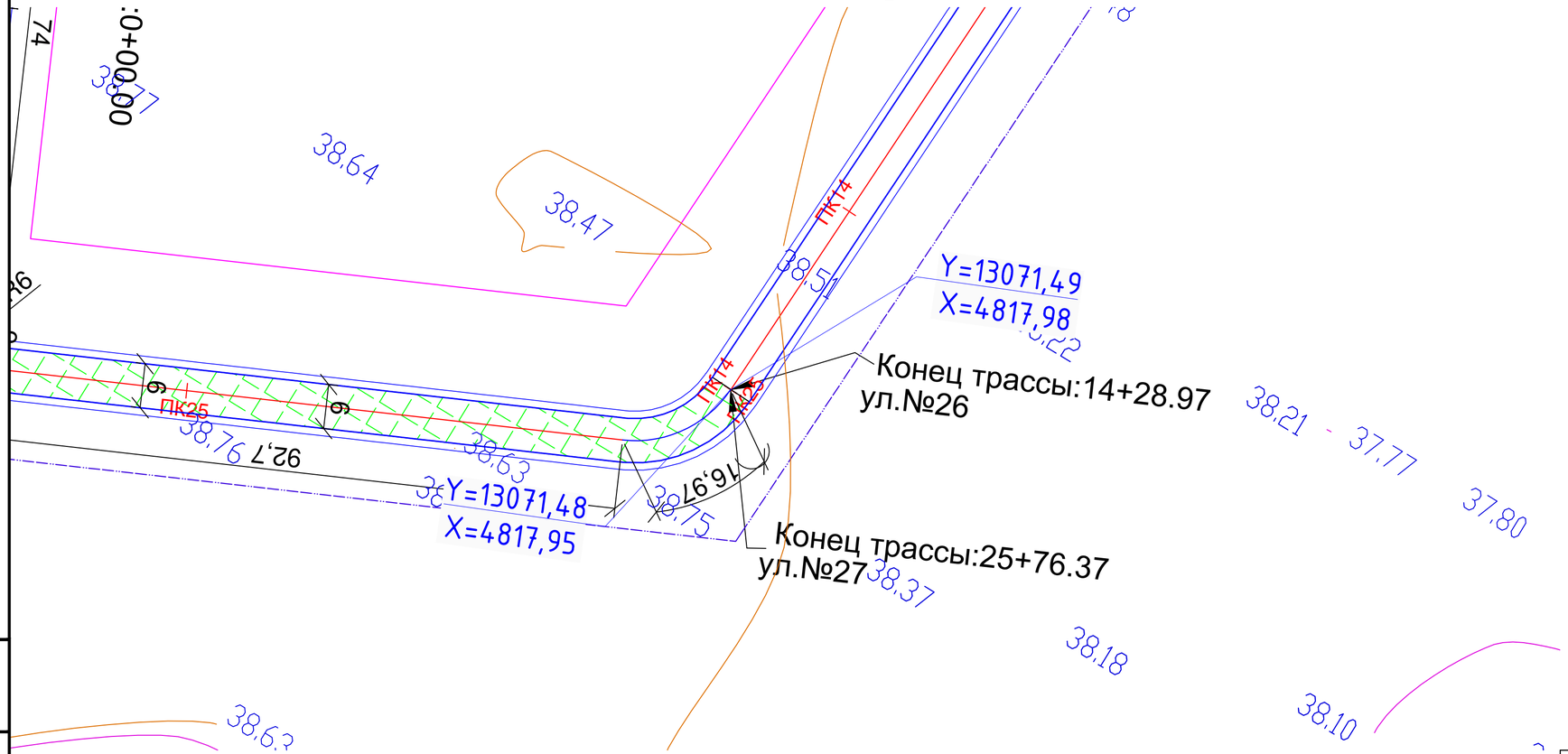

						KG–00–19–02–АД	
						СТРОИТЕЛЬСТВА ВНУТРИКВАРТАЛЬНЫХ ПРОЕЗДОВ И ВОДОТВЕДЕНИЕ ТАЛЫХ ВОД ПДП П.ДЕРКУЛ (2–ОЧЕРЕДЬ)(корректировка 2)	
Изм.	Кол.уч.	Лист	N°док.	Подпись	Дата		
Разработ.		Курмангали				Автомобильная дорога	Стадия: Р.П. / Лист: 88 / Листов: 133
Проверил		Байхатов					
ГИП		Курмангали				ПЛАН УЛИЦЫ N 27	ТОО "Корпорация Шаг Групп" г.Уральск, 2019 г.

Взам. инв. №

Подп. и дата

Инв. № подл.

Копировал

Формат А4х3

Западно-Казахстанская область г.Уральск

План улицы №28

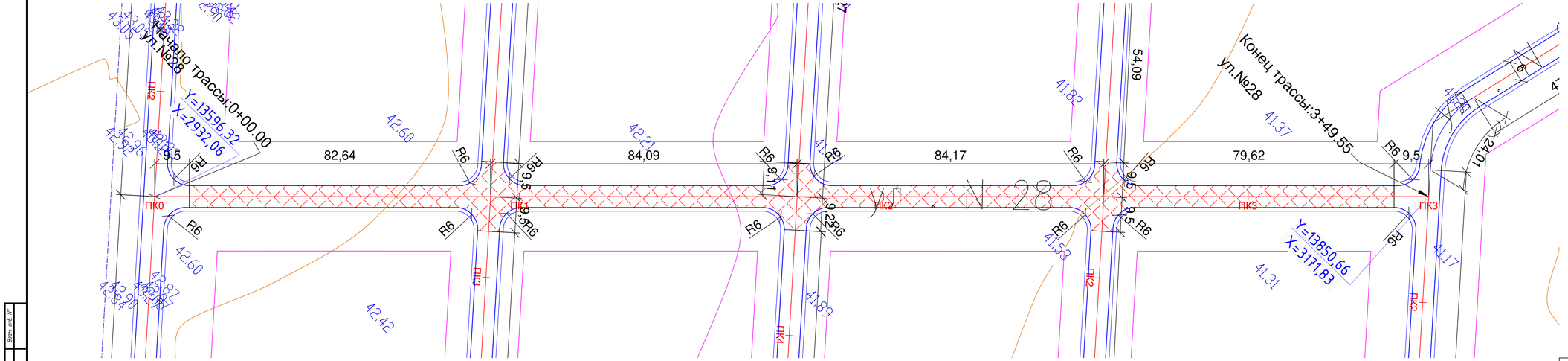

Условное обозначение:

- Ось
- Кромка асфальта
- Бровка обочины
- 1-но слойное асфальтобетонное покрытие
- 2-х слойное асфальтобетонное покрытие

							КС-00-19-02-АД
							СТРОИТЕЛЬСТВА ВНУТРИКВАРТАЛЬНЫХ ПРОЕЗДОВ И ВОДОТВЕДЕНИЕ ТАЛЫХ ВОД ПДП П.ДЕРКОЛ (2– ОЧЕРЕДЬ)(корректировка 2)
Изм.	Кол.уч.	Лист	N°док.	Подпись	Дата		
Разработ.		Курманализ				Автомобильная дорога	Стадия: Р.П. / Лист: 89 / Листов: 133
Проверил		Байжатов					
ГИП		Курманализ				ПЛАН УЛИЦЫ N 28	ТОО "Корпорация Шах Групп" г.Уральск, 2019 г.

Копировал

Формат А4х5

Инв.N° подл. | Подп. и дата | Взам. инв.N°

Западно-Казахстанская область г.Уральск

План улицы №29

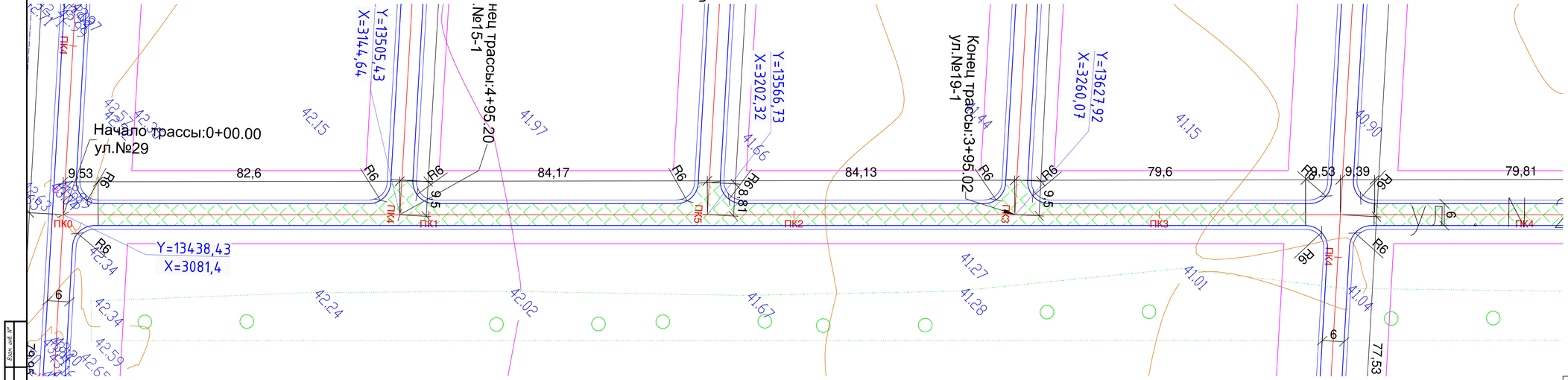

Условное обозначение:

- Ось
- Кромка асфальта
- Бровка обочины
- 1-но слойное асфальтобетонное покрытие
- 2-х слойное асфальтобетонное покрытие

							КС-00-19-02-АД
							СТРОИТЕЛЬСТВА ВНУТРИКВАРТАЛЬНЫХ ПРОЕЗДОВ И ВОДОТВЕДЕНИЕ ТАЛЫХ ВОД ПДП П.ДЕРКОЛ (2– ОЧЕРЕДЬ)(корректировка 2)
Изм.	Кол.уч.	Лист	N°док.	Подпись	Дата		
Разработ.		Курманализ				Автомобильная дорога	Стадия: Р.П. / Лист: 90 / Листов: 133
Проверил		Байхатов					
ГИП		Курманализ				ПЛАН УЛИЦЫ N 29	ТОО "Корпорация Шах Групп" г.Уральск, 2019 г.

Копировал

Формат А4х5

Инв.N° подл. | Подп. и дата | Взам. инв.N°

Западно-Казахстанская область г.Уральск

План улицы №29

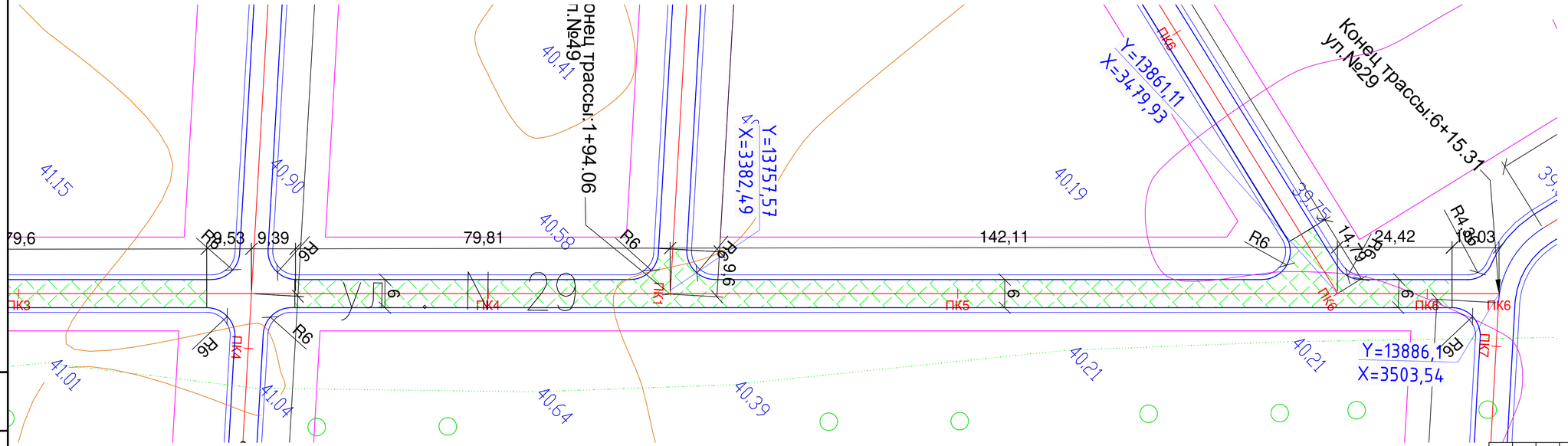

Условное обозначение:

- Ось
- Кромка асфальта
- Бровка обочины
- 1-но слойное асфальтобетонное покрытие
- 2-х слойное асфальтобетонное покрытие

Изм.	Кол.уч.	Лист	N°док.	Подпись	Дата	KG-00-19-02-АД		
						СТРОИТЕЛЬСТВА ВНУТРИКВАРТАЛЬНЫХ ПРОЕЗДОВ И ВОДОТВЕДЕНИЕ ТАЛЫХ ВОД ПДП П.ДЕРКУЛ (2-ОЧЕРЕДЬ)(корректировка 2)		
Разработ.		Курмангали				Автомобильная дорога	Стадия: Р.П.	Лист: 91 / Листов: 133
Проверил		Байхатов						
ГИП		Курмангали				ПЛАН УЛИЦЫ N 29	ТОО "Корпорация Шаг Групп" г.Уральск, 2019 г.	

Взам. инв. N° | Подп. и дата | Инв. N° подл.

Копировал | Формат А4х4

Западно-Казахстанская область г.Уральск

План улицы №30

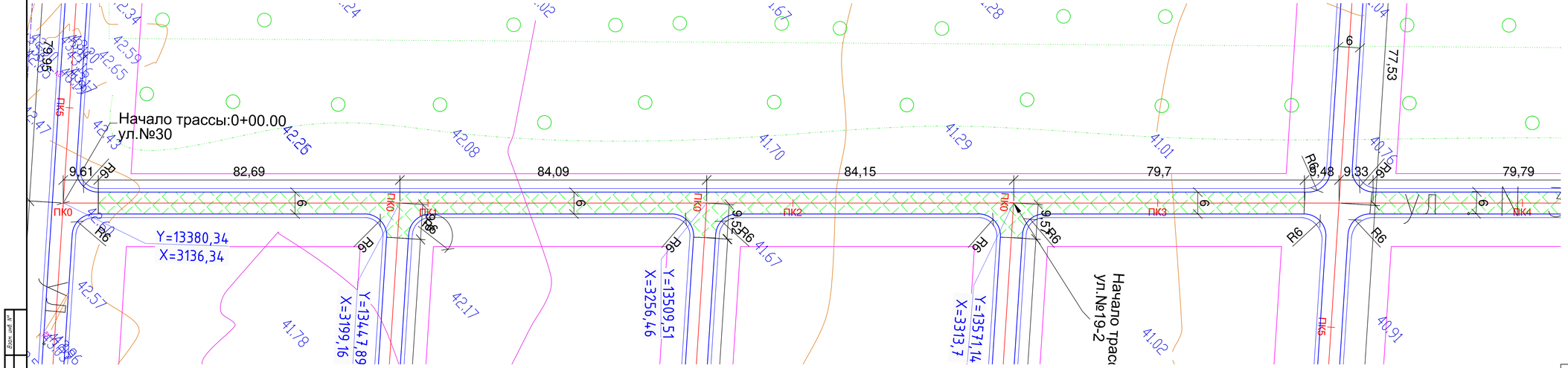

Условное обозначение:

- Ось
- Кромка асфальта
- Бровка обочины
- 1-но слойное асфальтобетонное покрытие
- 2-х слойное асфальтобетонное покрытие

									КС-00-19-02-АД
									СТРОИТЕЛЬСТВА ВНУТРИКВАРТАЛЬНЫХ ПРОЕЗДОВ И ВОДОТВЕДЕНИЕ ТАЛЫХ ВОД ПДП П.ДЕРКУЛ (2– ОЧЕРЕДЬ)(корректировка 2)			
Изм.	Кол.уч.	Лист	N°док.	Подпись	Дата				
Разработ.		Курманализ				Автомобильная дорога	Стадия	Лист	Листов
Проверил		Байжатов					Р.П.	92	133
ГИП		Курманализ				ПЛАН УЛИЦЫ N 30	ТОО "Корпорация Шах Групп" г.Уральск, 2019 г.		

Копировал

Формат А4х5

Инв.N° подл. | Подп. и дата | Взам. инв.N°

Западно-Казахстанская область г.Уральск

План улицы №30

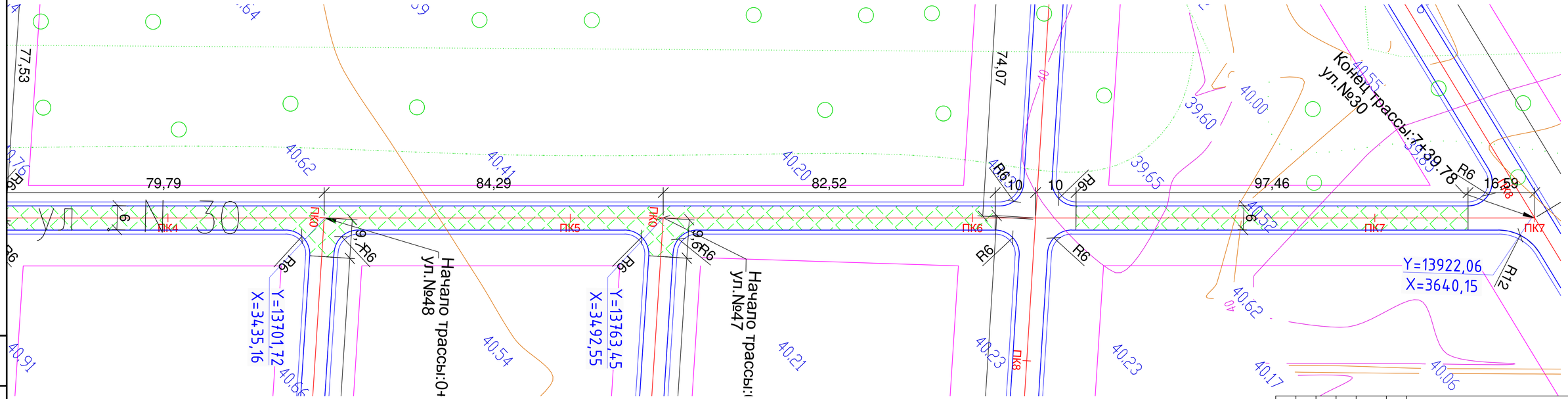

							КС-00-19-02-АД
							СТРОИТЕЛЬСТВА ВНУТРИКВАРТАЛЬНЫХ ПРОЕЗДОВ И ВОДОТВЕДЕНИЕ ТАЛЫХ ВОД ПДП П.ДЕРКУЛ (2-ОЧЕРЕДЬ)(корректировка 2)
Изм.	Кол.уч.	Лист	N°док.	Подпись	Дата		
Разработ.		Курмангали				Автомобильная дорога	Стадия: Р.П. / Лист: 93 / Листов: 133
Проверил		Байхатов					
ГИП		Курмангали				ПЛАН УЛИЦЫ N 30	ТОО "Корпорация Шаг Групп" г.Уральск, 2019 г.

Взам. инв. N°

Подп. и дата

Инв. N° подл.

Копировал

Формат А4х4

Западно-Казахстанская область г.Уральск

План улицы №31

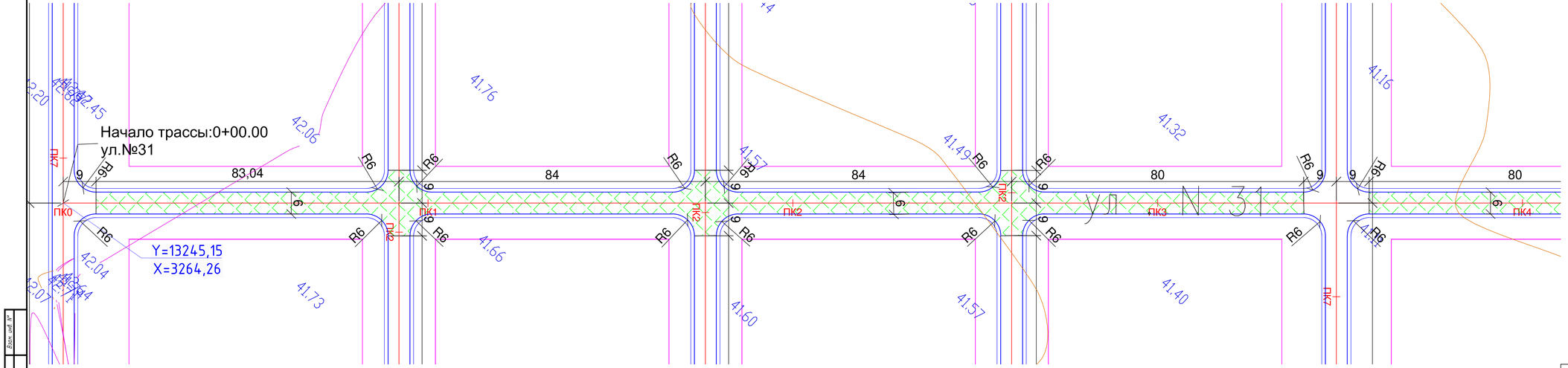

Условное обозначение:

- Ось
- Кромка асфальта
- Бровка обочины
- 1-но слойное асфальтобетонное покрытие
- 2-х слойное асфальтобетонное покрытие

							КС-00-19-02-АД
							СТРОИТЕЛЬСТВА ВНУТРИКВАРТАЛЬНЫХ ПРОЕЗДОВ И ВОДОТВЕДЕНИЕ ТАЛЫХ ВОД ПДП П.ДЕРКУЛ (2- ОЧЕРЕДЬ)(корректировка 2)
Изм.	Кол.уч.	Лист	N°док.	Подпись	Дата		
Разработ.		Курмангали				Автомобильная дорога	Стадия: Р.П. / Лист: 94 / Листов: 133
Проверил		Байжатов					
ГИП		Курмангали				ПЛАН УЛИЦЫ N 31	ТОО "Корпорация Шах Групп" г.Уральск, 2019 г.

Копировал

Формат А4х5

Инв.N° подл. | Подп. и дата | Взам. инв.N°

Западно-Казахстанская область г.Уральск

План улицы №31

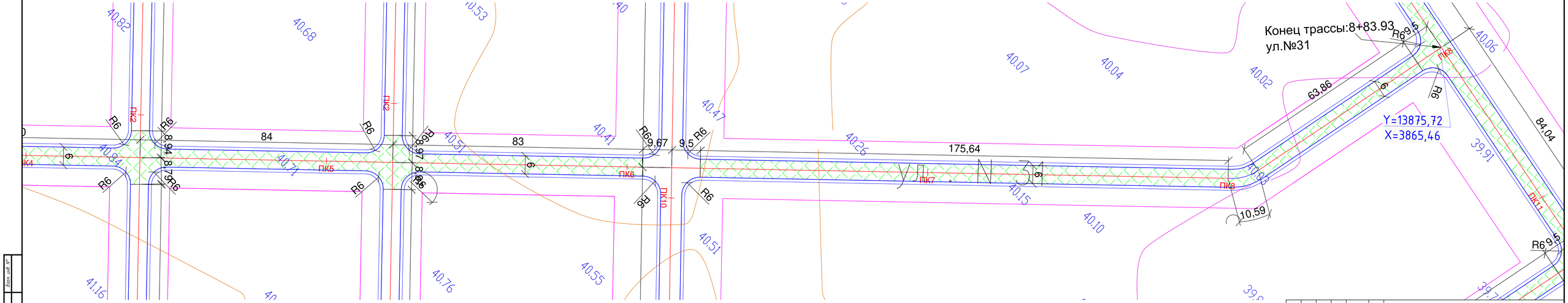

							КС–00–19–02–АД
							СТРОИТЕЛЬСТВА ВНУТРИКВАРТАЛЬНЫХ ПРОЕЗДОВ И ВОДОТВЕДЕНИЕ ТАЛЫХ ВОД ПДП П.ДЕРКУЛ (2– ОЧЕРЕДЬ)(корректировка 2)
Изм.	Кол.уч.	Лист	N°док.	Подпись	Дата		
Разработ.		Курмангали				Автомобильная дорога	Стадия: Р.П. / Лист: 95 / Листов: 133
Проверил		Байжатов					
ГИП		Курмангали				ПЛАН УЛИЦЫ N 31	ТОО "Корпорация Шах Групп" г.Уральск, 2019 г.

Копировал

Формат А4х5

Инв.N° подл. | Подп. и дата | Взам. инв.N°

Западно-Казахстанская область г.Уральск

План улицы №32

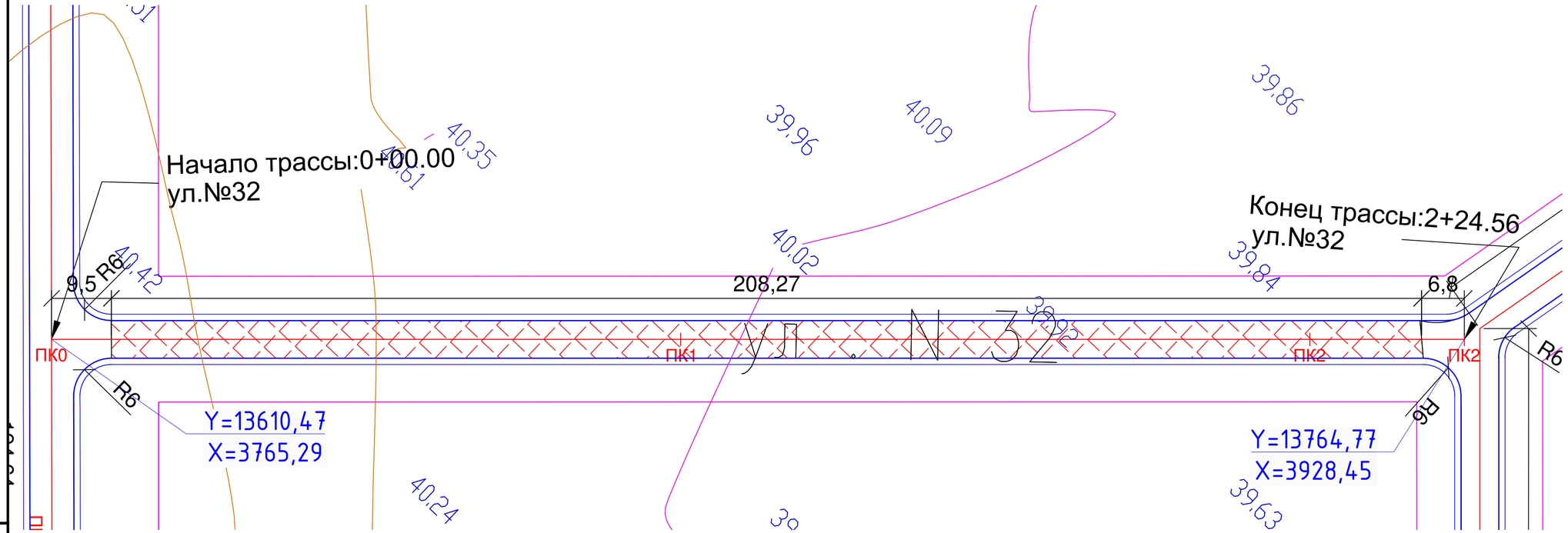

Условное обозначение:

- *Ось*
- *Кромка асфальта*
- *Бровка обочины*
- *1-но слойное асфальтобетонное покрытие*
- *2-х слойное асфальтобетонное покрытие*

							KG-00-19-02-АД
							СТРОИТЕЛЬСТВА ВНУТРИКВАРТАЛЬНЫХ ПРОЕЗДОВ И ВОДОТВЕДЕНИЕ ТАЛЫХ ВОД ПДП П.ДЕРКУЛ (2-ОЧЕРЕДЬ)(корректировка 2)
Изм.	Кол.уч.	Лист	N°док.	Подпись	Дата		
Разработ.		Курмангали				Автомобильная дорога	Стадия: Р.П. / Лист: 96 / Листов: 133
Проверил		Байхатов					
ГИП		Курмангали				ПЛАН УЛИЦЫ N 32	ТОО "Корпорация Шаг Групп" г.Уральск, 2019 г.

Взам. инв. №

Подп. и дата

Инв. № подл.

Копировал *Формат А4х3*

Западно-Казахстанская область г.Уральск

План улицы №33

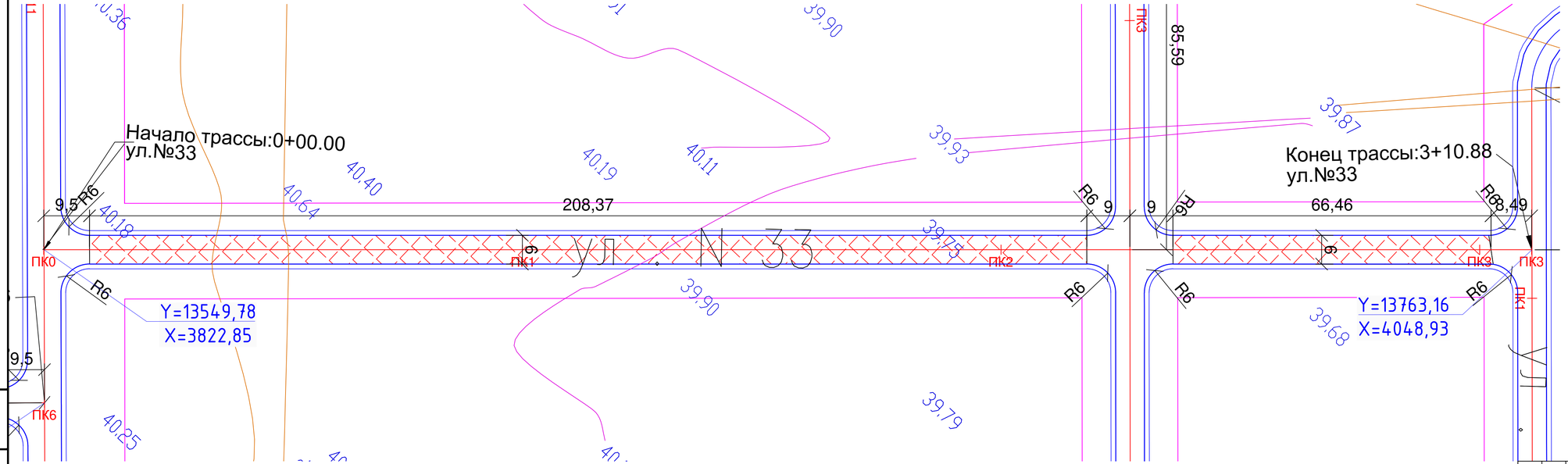

Условное обозначение:

- Ось
- Кромка асфальта
- Бровка обочины
- 1-но слойное асфальтобетонное покрытие
- 2-х слойное асфальтобетонное покрытие

Изм.	Кол.уч.	Лист	N*док.	Подпись	Дата	KG-00-19-02-АД			
						СТРОИТЕЛЬСТВА ВНУТРИКВАРТАЛЬНЫХ ПРОЕЗДОВ И ВОДОТВЕДЕНИЕ ТАЛЫХ ВОД ПДП П.ДЕРКУЛ (2-ОЧЕРЕДЬ)(корректировка 2)			
Разработ.		Курманалиу				Автомобильная дорога	Стадия	Лист	Листов
Проверил		Байхатов					Р.П.	97	133
ГИП		Курманалиу				ПЛАН УЛИЦЫ N 33	ТОО "Корпорация Шаг Групп" г.Уральск, 2019 г.		

Взам. инв. N° | Подп. и дата | Инв. N° подл.

Копировал

Формат А4х4

Западно-Казахстанская область г.Уральск

План улицы №34

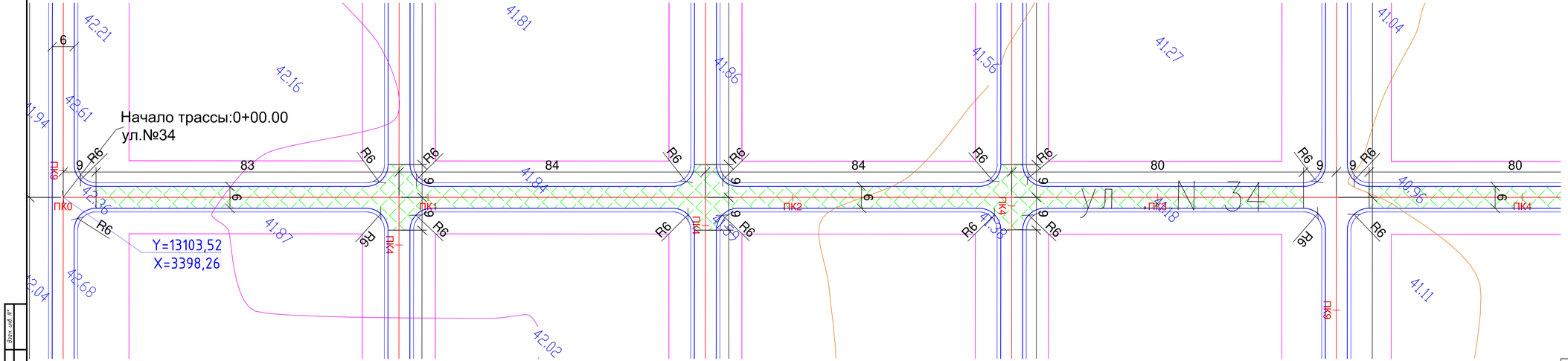

Условное обозначение:

- *Ось*
- *Кромка асфальта*
- *Бровка обочины*
- *1-но слойное асфальтобетонное покрытие*
- *2-х слойное асфальтобетонное покрытие*

						КС-00-19-02-АД
						СТРОИТЕЛЬСТВА ВНУТРИКВАРТАЛЬНЫХ ПРОЕЗДОВ И ВОДОТВЕДЕНИЕ ТАЛЫХ ВОД ПДП П.ДЕРКУЛ (2– ОЧЕРЕДЬ)(корректировка 2)
Изм.	Кол.уч.	Лист	N°док.	Подпись	Дата	
Разработ.		Курманализ				Автомобильная дорога
Проверил		Байжатов				
ГИП		Курманализ				ПЛАН УЛИЦЫ N 34

Стадия	Лист	Листов
Р.П.	98	133

ТОО "Корпорация Шах Групп" г.Уральск, 2019 г.

Копировал

Формат А4х5

Инв. N° подл. | Подп. и дата | Взам. инв. N°

Западно-Казахстанская область г.Уральск

План улицы №34

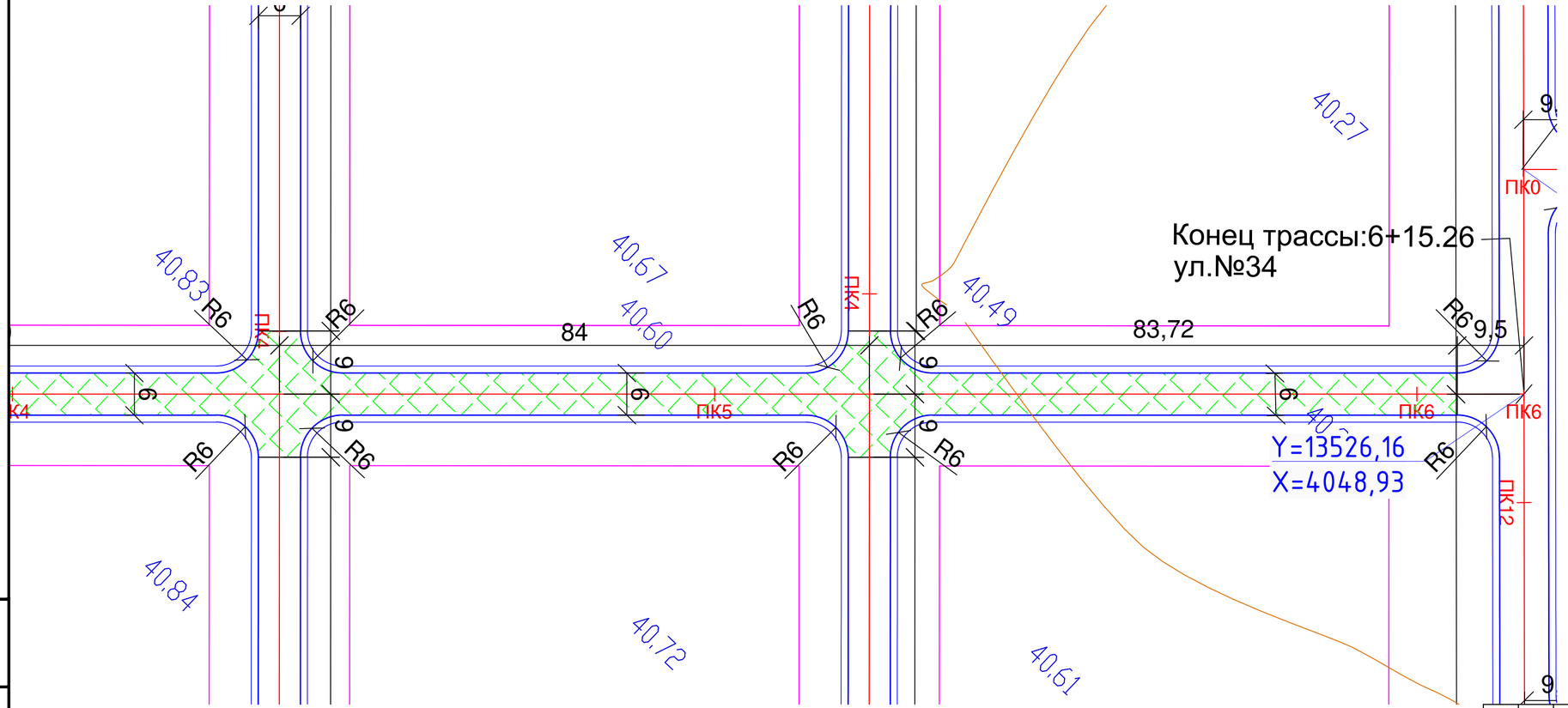

Изм.	Кол.уч.	Лист	N°док.	Подпись	Дата	KG–00–19–02–АД
						СТРОИТЕЛЬСТВА ВНУТРИКВАРТАЛЬНЫХ ПРОЕЗДОВ И ВОДОТВЕДЕНИЕ ТАЛЫХ ВОД ПДП П.ДЕРКУЛ (2–ОЧЕРЕДЬ)(корректировка 2)
Разработ.		Курмангали				Автомобильная дорога
Проверил		Байхатов				
ГИП		Курмангали				ПЛАН УЛИЦЫ N 34

Стадия	Лист	Листов
Р.П.	99	133

ТОО "Корпорация Шаг Групп" г.Уральск, 2019 г.

Взам. инв. N° | Подп. и дата | Инв. N° подл.

Копировал

Формат А4х3

Западно-Казахстанская область г.Уральск

План улицы №35

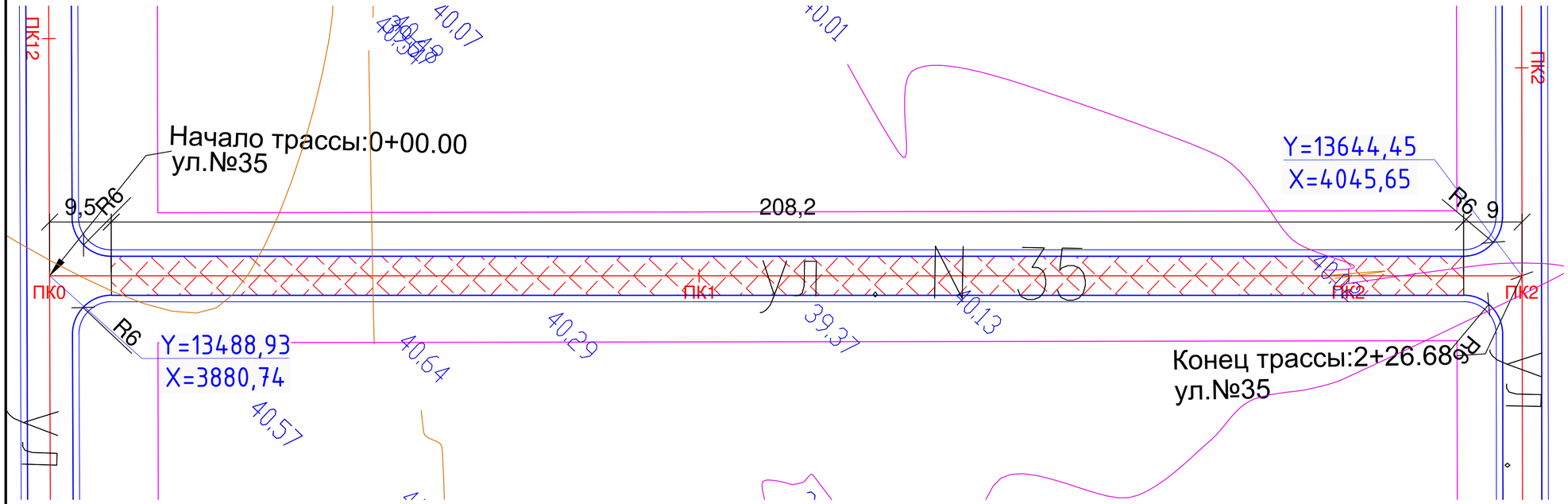

Условное обозначение:

- Ось
- Кромка асфальта
- Бровка обочины
- 1-но слойное асфальтобетонное покрытие
- 2-х слойное асфальтобетонное покрытие

Изм.	Кол.уч.	Лист	N°док.	Подпись	Дата	KG-00-19-02-АД		
						СТРОИТЕЛЬСТВА ВНУТРИКВАРТАЛЬНЫХ ПРОЕЗДОВ И ВОДОТВЕДЕНИЕ ТАЛЫХ ВОД ПДП П.ДЕРКУЛ (2-ОЧЕРЕДЬ)(корректировка 2)		
Разработ.		Курмангали				Автомобильная дорога	Стадия: Р.П.	Лист: 100	Листов: 133
Проверил		Байхатов							
ГИП		Курмангали				ПЛАН УЛИЦЫ N 35	ТОО "Корпорация Шаг Групп" г.Уральск, 2019 г.		

Взам. инв. N° | Подп. и дата | Инв. N° подл.

Копировал

Формат А4х3

Западно-Казахстанская область г.Уральск

План улицы №36

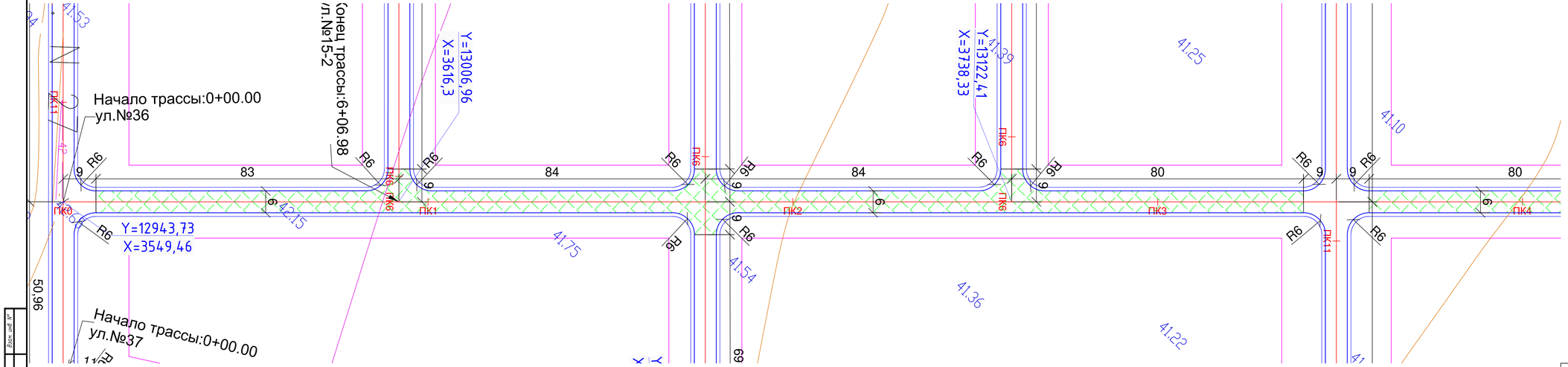

Условное обозначение:

- Ось
- Кромка асфальта
- Бровка обочины
- 1-но слойное асфальтобетонное покрытие
- 2-х слойное асфальтобетонное покрытие

							КС-00-19-02-АД
							СТРОИТЕЛЬСТВА ВНУТРИКВАРТАЛЬНЫХ ПРОЕЗДОВ И ВОДОТВЕДЕНИЕ ТАЛЫХ ВОД ПДП П.ДЕРКУЛ (2– ОЧЕРЕДЬ)(корректировка 2)
Изм.	Кол.уч.	Лист	N°док.	Подпись	Дата		
Разработ.		Курмангали				Автомобильная дорога	Стадия: Р.П. / Лист: 101 / Листов: 133
Проверил		Байхатов					
ГИП		Курмангали				ПЛАН УЛИЦЫ N 36	ТОО "Корпорация Шах Групп" г.Уральск, 2019 г.

Копировал

Формат А4х5

Инв.N° подл. | Подп. и дата | Взам. инв.N°

Западно-Казахстанская область г.Уральск

План улицы №36

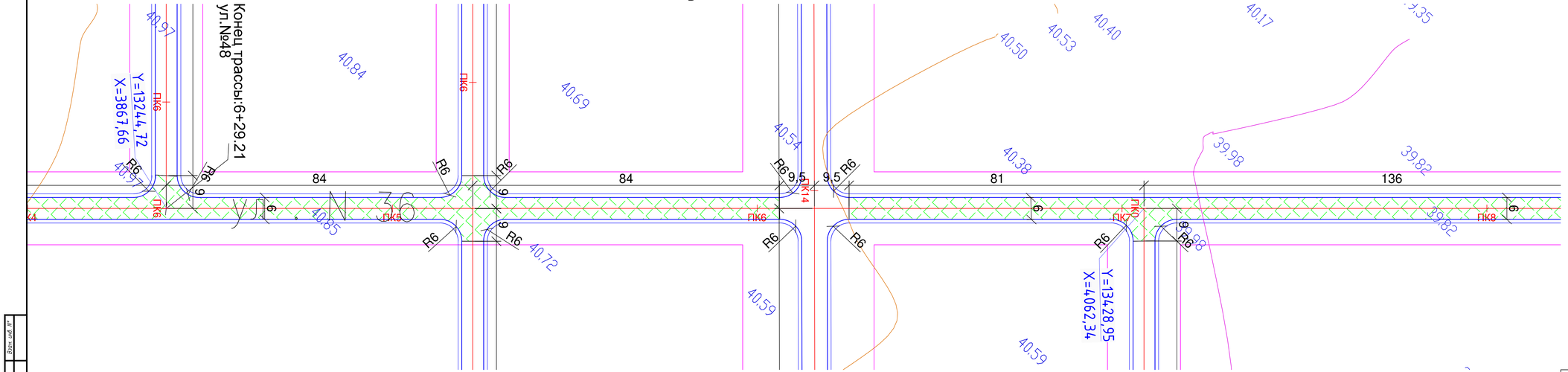

							КС-00-19-02-АД
							СТРОИТЕЛЬСТВА ВНУТРИКВАРТАЛЬНЫХ ПРОЕЗДОВ И ВОДОТВЕДЕНИЕ ТАЛЫХ ВОД ПДП П.ДЕРКУЛ (2– ОЧЕРЕДЬ)(корректировка 2)
Изм.	Кол.уч.	Лист	N°док.	Подпись	Дата		
Разработ.		Курманализ				Автомобильная дорога	Стадия: Р.П. / Лист: 102 / Листов: 133
Проверил		Байжатов					
ГИП		Курманализ				ПЛАН УЛИЦЫ N 36	ТОО "Корпорация Шах Групп" г.Уральск, 2019 г.

Копировал

Формат А4х5

Инв.№ подл. | Подп. и дата | Взам. инв.№

Западно-Казахстанская область г.Уральск

План улицы №36

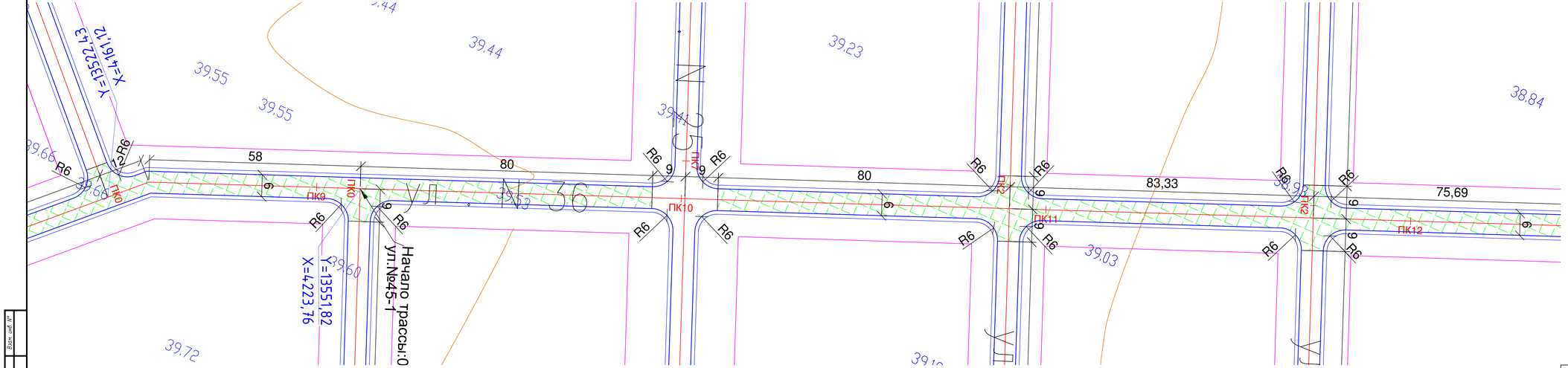

							КС-00-19-02-АД
							СТРОИТЕЛЬСТВА ВНУТРИКВАРТАЛЬНЫХ ПРОЕЗДОВ И ВОДОТВЕДЕНИЕ ТАЛЫХ ВОД ПДП П.ДЕРКОЛ (2– ОЧЕРЕДЬ)(корректировка 2)
Изм.	Кол.уч.	Лист	N°док.	Подпись	Дата		
Разработ.		Курманализ				Автомобильная дорога	Стадия: Р.П. / Лист: 103 / Листов: 133
Проверил		Байжатов					
ГИП		Курманализ				ПЛАН УЛИЦЫ N 36	ТОО "Корпорация Шах Групп" г.Уральск, 2019 г.

Копировал

Формат А4х5

Инв.N° подл. | Подп. и дата | Взам. инв.N°

Западно-Казахстанская область г.Уральск

План улицы №36

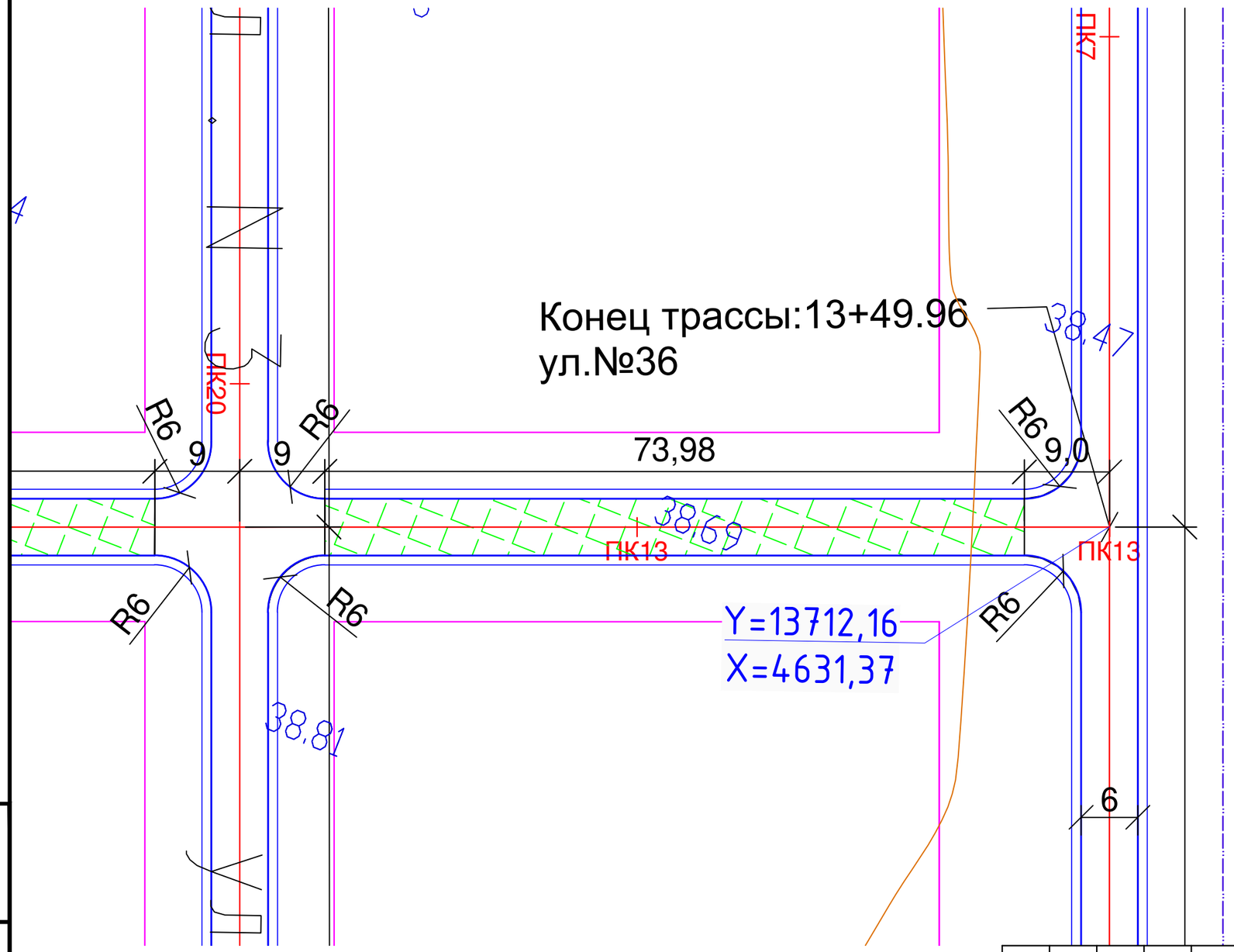

						KG–00–19–02–АД
						СТРОИТЕЛЬСТВА ВНУТРИКВАРТАЛЬНЫХ ПРОЕЗДОВ И ВОДОТВЕДЕНИЕ ТАЛЫХ ВОД ПДП П.ДЕРКУЛ (2–ОЧЕРЕДЬ)(корректировка 2)
Изм.	Кол.уч.	Лист	N°док.	Подпись	Дата	
Разработ.		Курмангали				Автомобильная дорога — Стадия: Р.П. — Лист: 104 — Листов: 133
Проверил		Байхатов				
ГИП		Курмангали				ПЛАН УЛИЦЫ N 36 — ТОО "Корпорация Шаг Групп" г.Уральск, 2019 г.

Взам. инв. N°

Подп. и дата

Инв. N° подл.

Копировал

Формат А3

Западно-Казахстанская область г.Уральск

План улицы №37

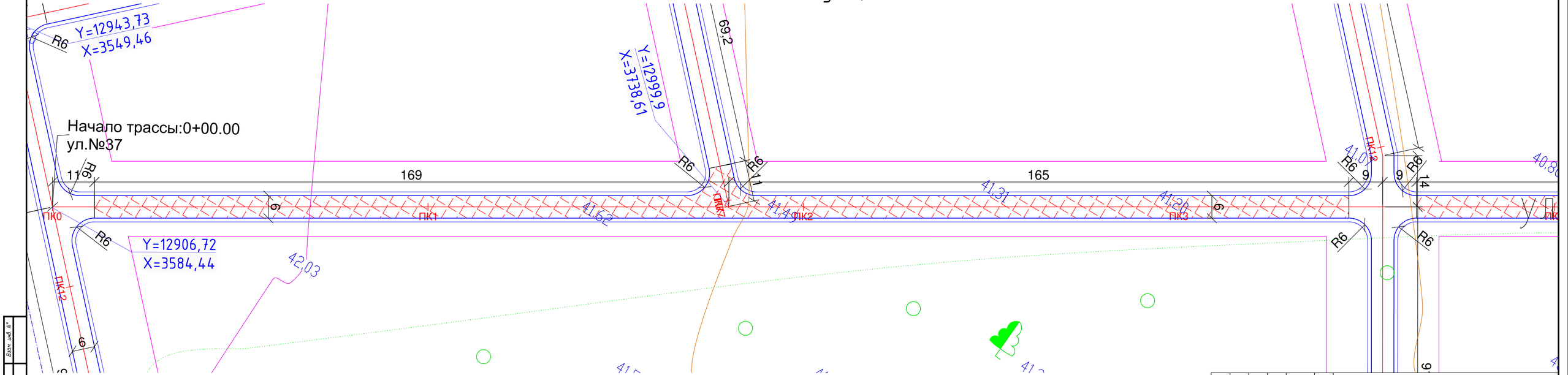
Y=12943,73
X=3549,46
R6
Начало трассы:0+00.00
ул.№37
116
169
165
69,2
Y=12999,9
X=3738,61
R6
R6
R6

Западно-Казахстанская область г.Уральск

План улицы №37

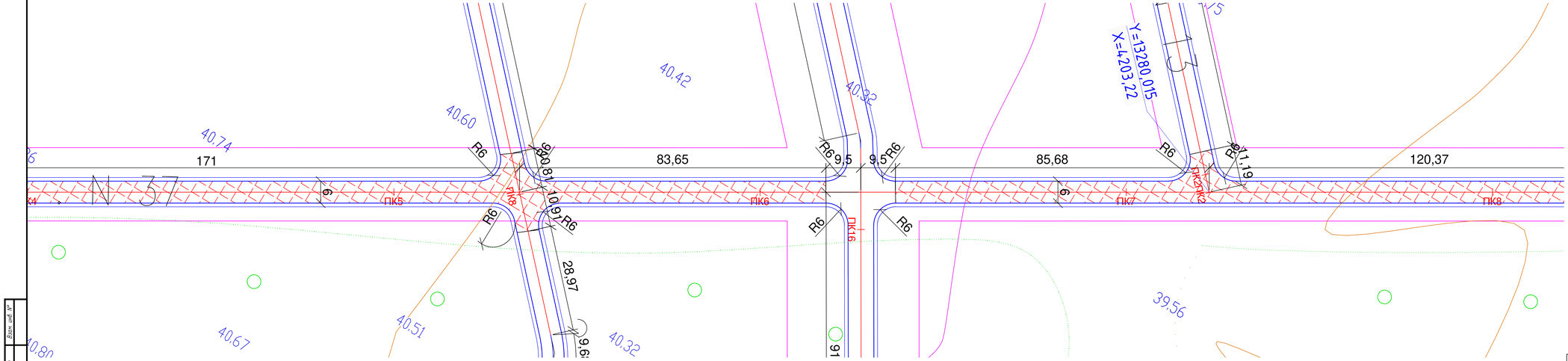

							КС-00-19-02-АД
							СТРОИТЕЛЬСТВА ВНУТРИКВАРТАЛЬНЫХ ПРОЕЗДОВ И ВОДОТВЕДЕНИЕ ТАЛЫХ ВОД ПДП П.ДЕРКОЛ (2- ОЧЕРЕДЬ)(корректировка 2)
Изм.	Кол.уч.	Лист	N°док.	Подпись	Дата		
Разработ.		Курманалиу				Автомобильная дорога	Стадия: Р.П. / Лист: 106 / Листов: 133
Проверил		Байжатов					
ГИП		Курманалиу				ПЛАН УЛИЦЫ N 37	ТОО "Корпорация Шах Групп" г.Уральск, 2019 г.

Копировал

Формат А4х5

Инв.№ подл. | Подп. и дата | Взам. инв.№

Западно-Казахстанская область г.Уральск

План улицы №37

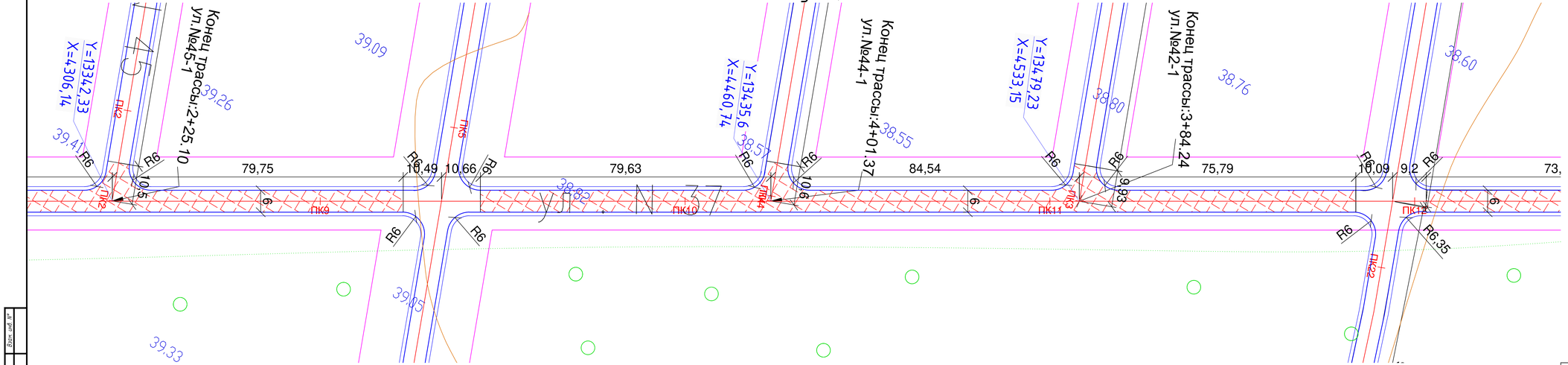

							КС-00-19-02-АД
							СТРОИТЕЛЬСТВА ВНУТРИКВАРТАЛЬНЫХ ПРОЕЗДОВ И ВОДОТВЕДЕНИЕ ТАЛЫХ ВОД ПДП П.ДЕРКОЛ (2– ОЧЕРЕДЬ)(корректировка 2)
Изм.	Кол.уч.	Лист	N°док.	Подпись	Дата		
Разработ.		Курмангали				Автомобильная дорога	Стадия: Р.П. / Лист: 107 / Листов: 133
Проверил		Байжатов					
ГИП		Курмангали				ПЛАН УЛИЦЫ N 37	ТОО "Корпорация Шах Групп" г.Уральск, 2019 г.

Инв.N° подл. | Подп. и дата | Взам. инв.N°

Копировал

Формат А4х5

Западно-Казахстанская область г.Уральск

План улицы №37

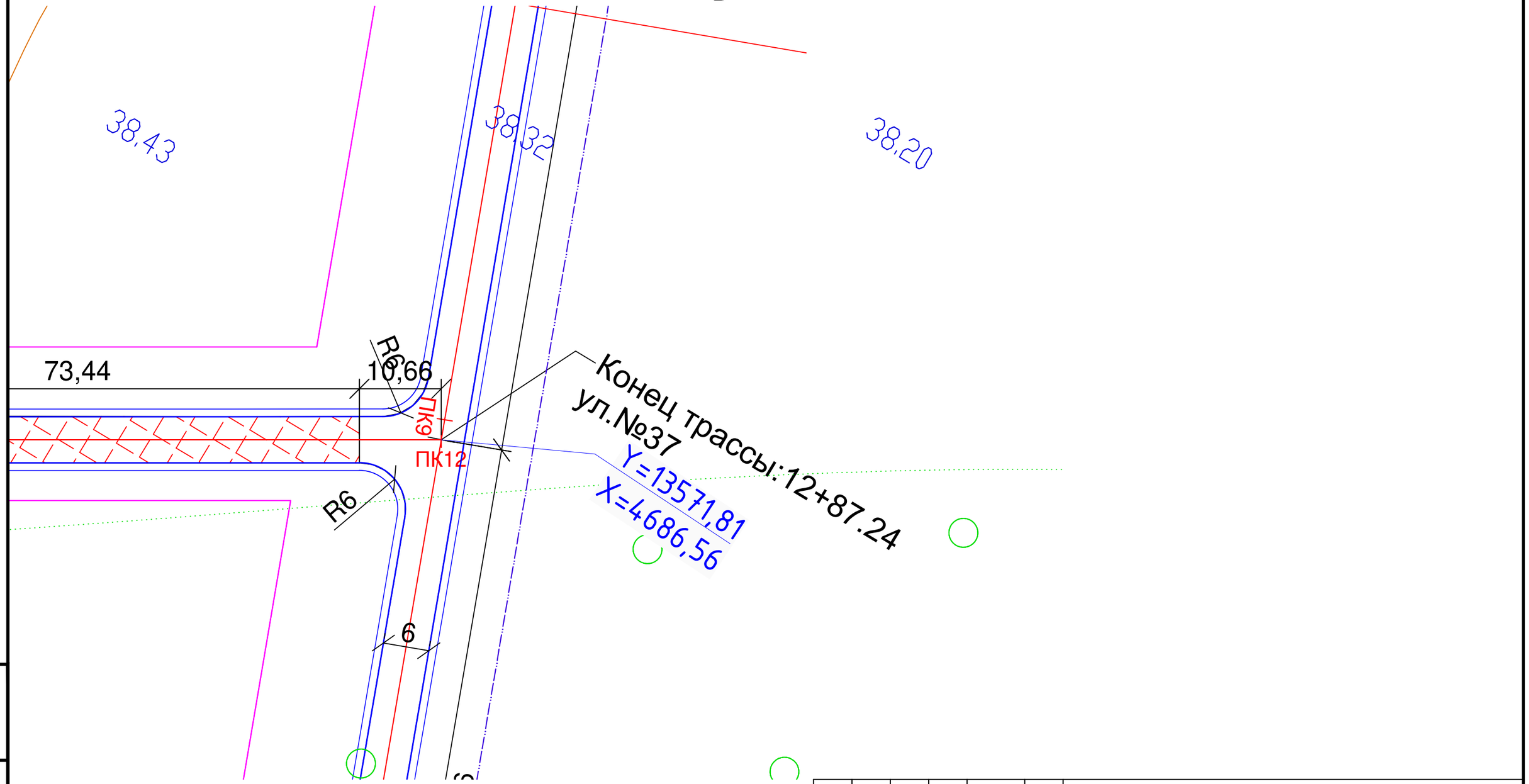

						KG–00–19–02–АД
						СТРОИТЕЛЬСТВА ВНУТРИКВАРТАЛЬНЫХ ПРОЕЗДОВ И ВОДОТВЕДЕНИЕ ТАЛЫХ ВОД ПДП П.ДЕРКУЛ (2–ОЧЕРЕДЬ)(корректировка 2)
Изм.	Кол.уч.	Лист	N°док.	Подпись	Дата	
Разработ.		Курмангали				Автомобильная дорога
Проверил		Байхатов				
ГИП		Курмангали				
						ПЛАН УЛИЦЫ N 37

Стадия	Лист	Листов
Р.П.	108	133

ТОО "Корпорация Шаг Групп" г.Уральск, 2019 г.

Взам. инв. N°

Подп. и дата

Инв. N° подл.

Копировал

Формат А3

Западно-Казахстанская область г.Уральск

План улицы №38

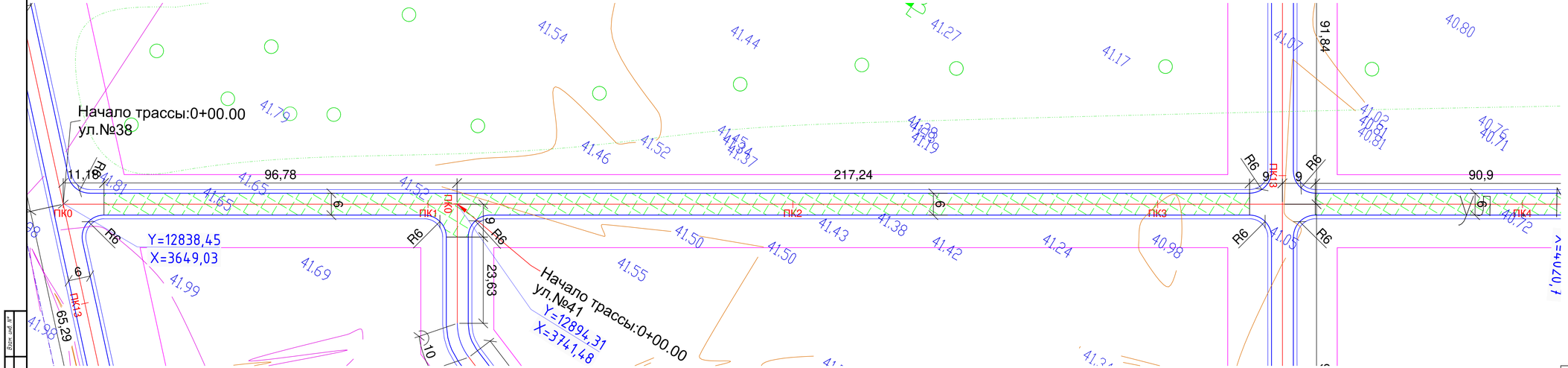

							КС-00-19-02-АД
							СТРОИТЕЛЬСТВА ВНУТРИКВАРТАЛЬНЫХ ПРОЕЗДОВ И ВОДОТВЕДЕНИЕ ТАЛЫХ ВОД ПДП П.ДЕРКУЛ (2- ОЧЕРЕДЬ)(корректировка 2)
Изм.	Кол.уч.	Лист	N док.	Подпись	Дата		
Разработ.		Курмангали				Автомобильная дорога	Стадия: Р.П. / Лист: 109 / Листов: 133
Проверил		Байхатов					
ГИП		Курмангали				ПЛАН УЛИЦЫ N 38	ТОО "Корпорация Шах Групп" г.Уральск, 2019 г.

Копировал

Формат А4х5

Инв.№ подл. | Подп. и дата | Взам. инв.№

Западно-Казахстанская область г.Уральск

План улицы №38

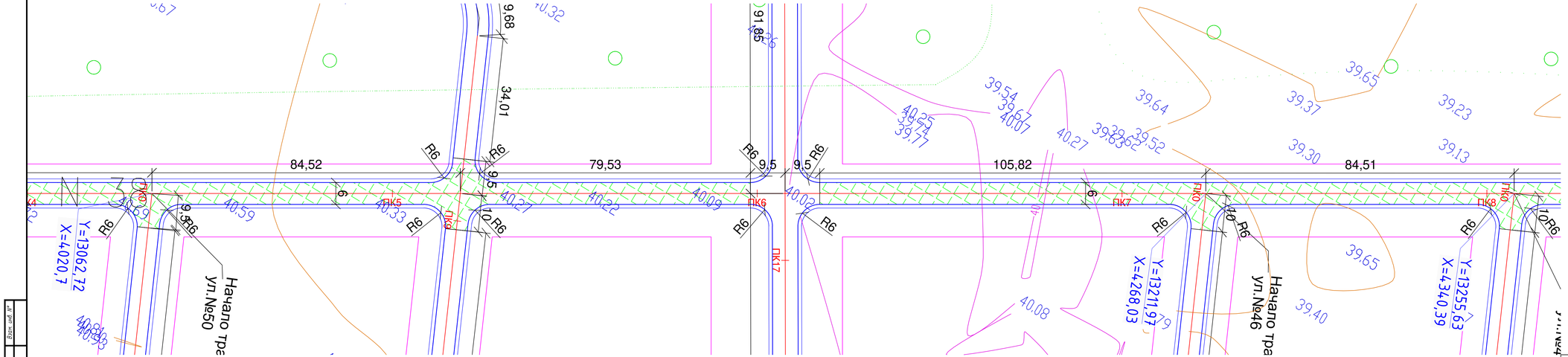

							КС-00-19-02-АД
							СТРОИТЕЛЬСТВА ВНУТРИКВАРТАЛЬНЫХ ПРОЕЗДОВ И ВОДОТВЕДЕНИЕ ТАЛЫХ ВОД ПДП П.ДЕРКУЛ (2– ОЧЕРЕДЬ)(корректировка 2)
Изм.	Кол.уч.	Лист	N°док.	Подпись	Дата		
Разработ.		Курманализ				Автомобильная дорога	Стадия: Р.П. | Лист: 110 | Листов: 133
Проверил		Байхатов					
ГИП		Курманализ				ПЛАН УЛИЦЫ N 38	ТОО "Корпорация Шах Групп" г.Уральск, 2019 г.

Копировал

Формат А4х5

Инв.№ подл. | Подп. и дата | Взам. инв.№

Западно-Казахстанская область г.Уральск

План улицы №38

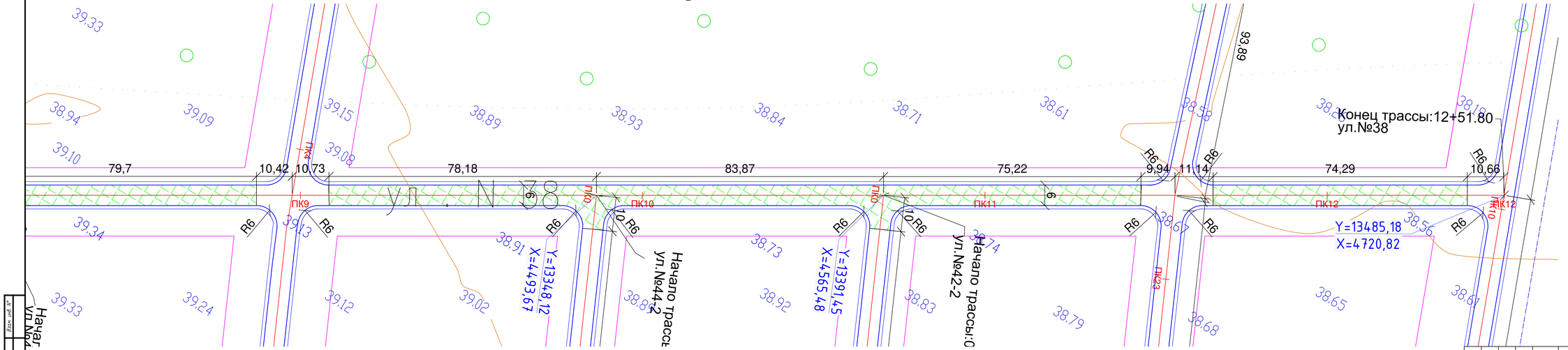

							КС-00-19-02-АД
							СТРОИТЕЛЬСТВА ВНУТРИКВАРТАЛЬНЫХ ПРОЕЗДОВ И ВОДОТВЕДЕНИЕ ТАЛЫХ ВОД ПДП П.ДЕРКОЛ (2– ОЧЕРЕДЬ)(корректировка 2)
Изм.	Кол.уч.	Лист	N°док.	Подпись	Дата		
Разработ.		Курмангали				Автомобильная дорога	Стадия: Р.П. / Лист: 111 / Листов: 133
Проверил		Байжатов					
ГИП		Курмангали				ПЛАН УЛИЦЫ N 38	ТОО "Корпорация Шах Групп" г.Уральск, 2019 г.

Копировал

Формат А4х5

Инв.N° подл. | Подп. и дата | Взам. инв.N°

Западно-Казахстанская область г.Уральск

План улицы №39

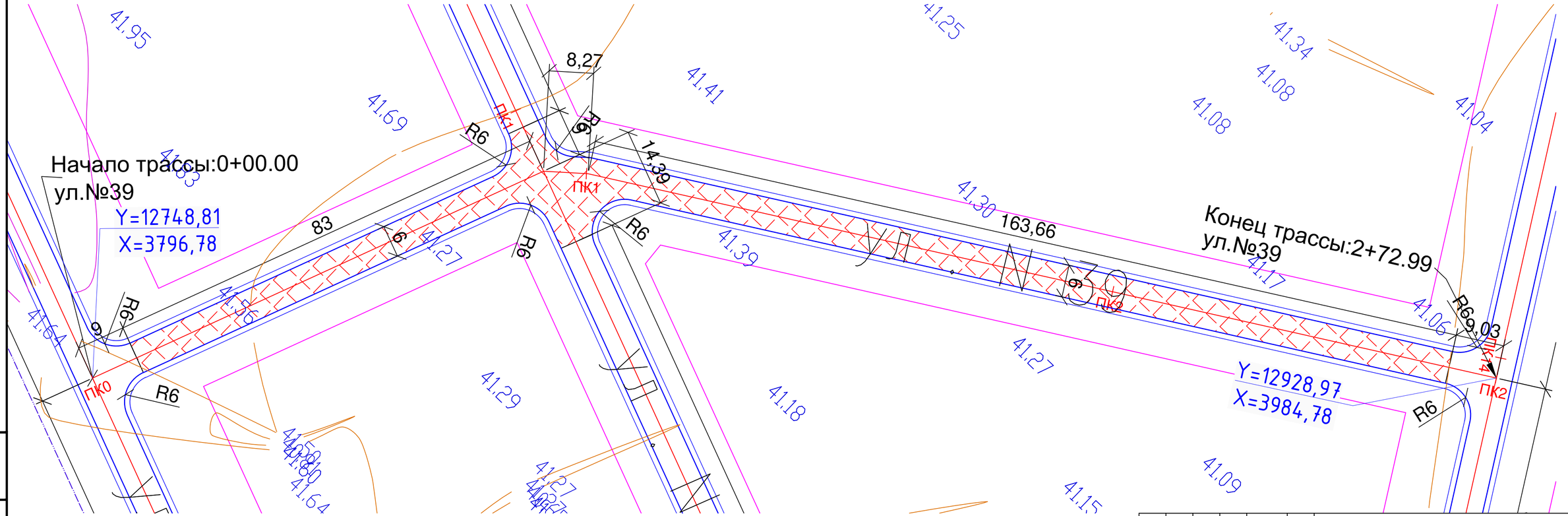

Условное обозначение:

- Ось
- Кромка асфальта
- Бровка обочины
- 1-но слойное асфальтобетонное покрытие
- 2-х слойное асфальтобетонное покрытие

Изм.	Кол.уч.	Лист	N°док.	Подпись	Дата	KG-00-19-02-АД
						СТРОИТЕЛЬСТВА ВНУТРИКВАРТАЛЬНЫХ ПРОЕЗДОВ И ВОДОТВЕДЕНИЕ ТАЛЫХ ВОД ПДП П.ДЕРКУЛ (2-ОЧЕРЕДЬ)(корректировка 2)
Разработ.		Курмангали				Автомобильная дорога
Проверил		Байхатов				
ГИП		Курмангали				ПЛАН УЛИЦЫ N 39

Стадия	Лист	Листов
Р.П.	112	133

ТОО "Корпорация Шаг Групп" г.Уральск, 2019 г.

Взам. инв. N° | Подп. и дата | Инв. N° подл.

Копировал

Формат А4х3

Западно-Казахстанская область г.Уральск

План улицы №40

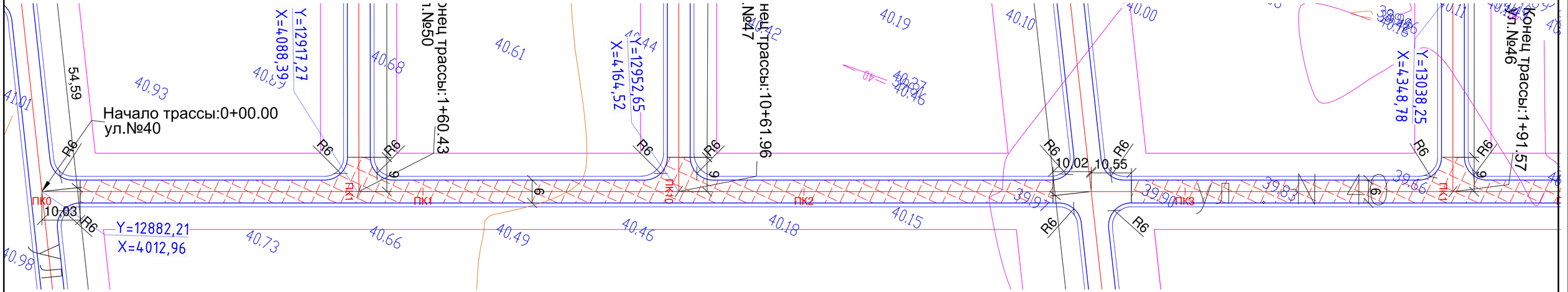

Условное обозначение:

- *Ось*
- *Кромка асфальта*
- *Бровка обочины*
- *1-но слойное асфальтобетонное покрытие*
- *2-х слойное асфальтобетонное покрытие*

							КС-00-19-02-АД
							СТРОИТЕЛЬСТВА ВНУТРИКВАРТАЛЬНЫХ ПРОЕЗДОВ И ВОДОТВЕДЕНИЕ ТАЛЫХ ВОД ПДП П.ДЕРКУЛ (2-ОЧЕРЕДЬ)(корректировка 2)
Изм.	Кол.уч.	Лист	N°док.	Подпись	Дата		
Разработ.		Курмангали				Автомобильная дорога	Стадия: Р.П. / Лист: 113 / Листов: 133
Проверил		Байхатов					
ГИП		Курмангали				ПЛАН УЛИЦЫ N 40	ТОО "Корпорация Шаг Групп" г.Уральск 2019 г.

Копировал

Формат А4х4

Взам. инв. N°

Подп. и дата

Инв. N° подл.

Западно-Казахстанская область г.Уральск

План улицы №40

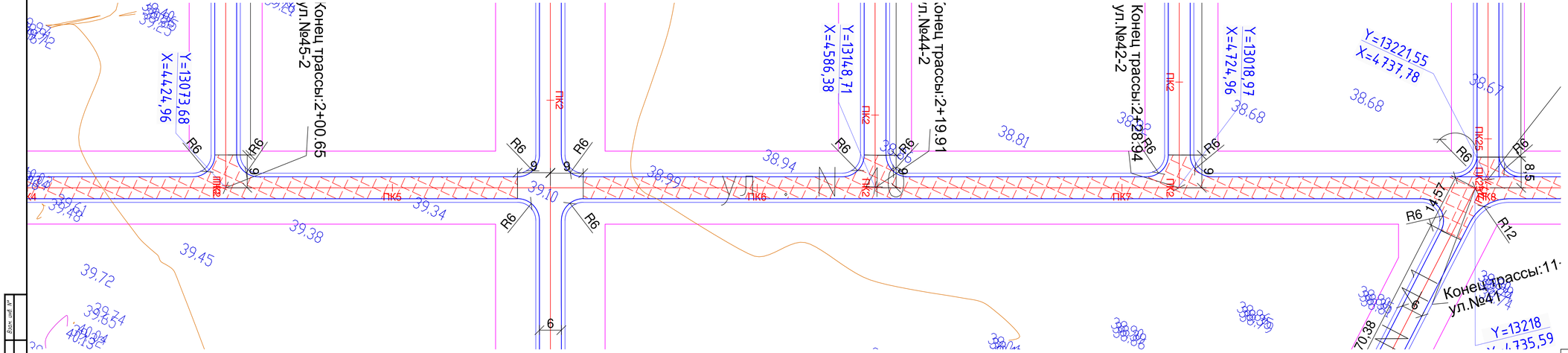

							КС-00-19-02-АД
							СТРОИТЕЛЬСТВА ВНУТРИКВАРТАЛЬНЫХ ПРОЕЗДОВ И ВОДОТВЕДЕНИЕ ТАЛЫХ ВОД ПДП П.ДЕРКОЛ (2– ОЧЕРЕДЬ)(корректировка 2)
Изм.	Кол.уч.	Лист	N°док.	Подпись	Дата		
Разработ.		Курмангали				Автомобильная дорога	Стадия: Р.П. / Лист: 114 / Листов: 133
Проверил		Байжатов					
ГИП		Курмангали				ПЛАН УЛИЦЫ N 40	ТОО "Корпорация Шах Групп" г.Уральск, 2019 г.

Копировал

Формат А4х5

Инв.N° подл. | Подп. и дата | Взам. инв.N°

Западно-Казахстанская область г.Уральск

План улицы №40

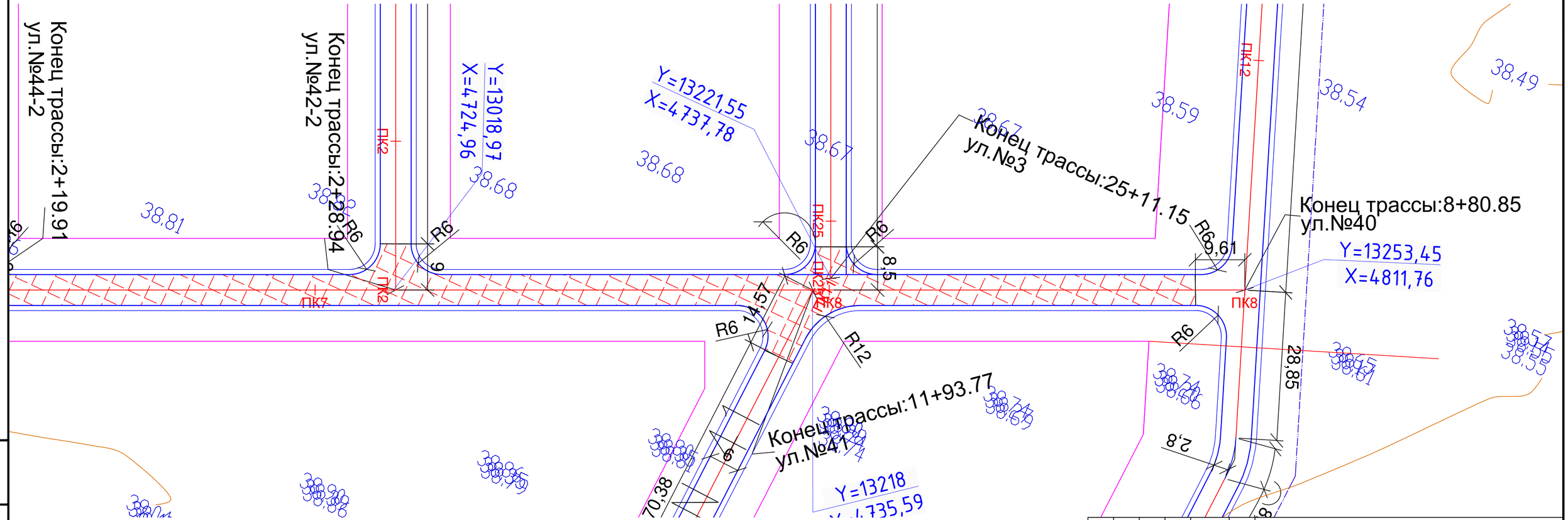

Изм.	Кол.уч.	Лист	N°док.	Подпись	Дата	KG–00–19–02–АД
						СТРОИТЕЛЬСТВА ВНУТРИКВАРТАЛЬНЫХ ПРОЕЗДОВ И ВОДОТВЕДЕНИЕ ТАЛЫХ ВОД ПДП П.ДЕРКУЛ (2–ОЧЕРЕДЬ)(корректировка 2)
Разработ.		Курмангали				Автомобильная дорога
Проверил		Байхатов				
ГИП		Курмангали				ПЛАН УЛИЦЫ N 40

Стадия	Лист	Листов
Р.П.	115	133

ТОО "Корпорация Шаг Групп" г.Уральск, 2019 г.

Взам. инв. N°

Подп. и дата

Инв. N° подл.

Копировал

Формат А4х3

Западно-Казахстанская область г.Уральск

План улицы №41

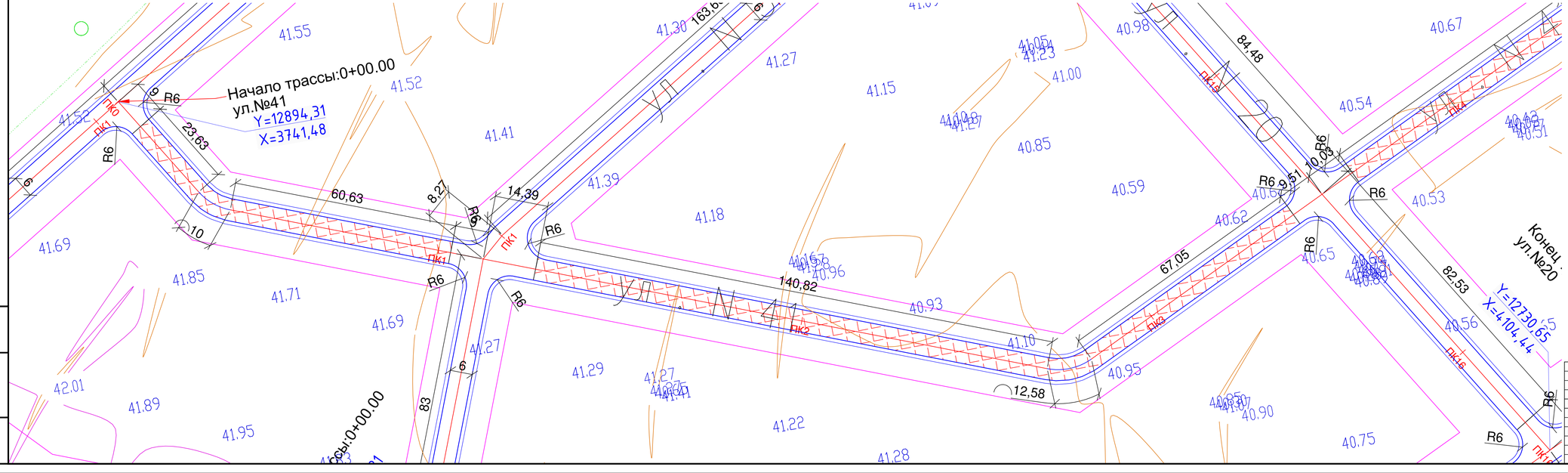

Условное обозначение:

- Ось
- Кромка асфальта
- Бровка обочины
- 1-но слойное асфальтобетонное покрытие
- 2-х слойное асфальтобетонное покрытие

							КС-00-19-02-АД
							СТРОИТЕЛЬСТВА ВНУТРИКВАРТАЛЬНЫХ ПРОЕЗДОВ И ВОДОТВЕДЕНИЕ ТАЛЫХ ВОД ПДП П.ДЕРКУЛ (2– ОЧЕРЕДЬ)(корректировка 2)
Изм.	Кол.уч.	Лист	N°док.	Подпись	Дата		
Разработ.		Курманализ				Автомобильная дорога	Стадия: Р.П. / Лист: 116 / Листов: 133
Проверил		Байжатов					
ГИП		Курманализ				ПЛАН УЛИЦЫ N 41	ТОО "Корпорация Шэл Групп" г.Уральск, 2019 г.

Копировал

Формат А4х5

Инв.N° подл. | Подп. и дата | Взам. инв.N°

Западно-Казахстанская область г.Уральск

План улицы №41

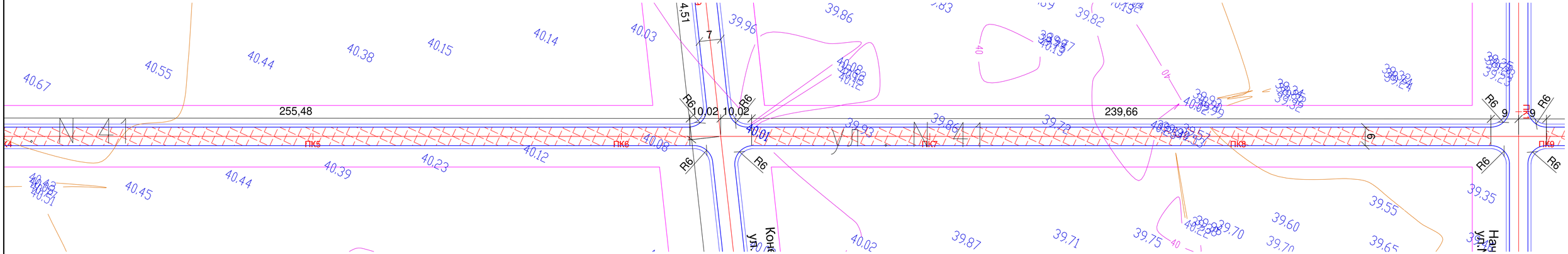

						КС-00-19-02-АД	
						СТРОИТЕЛЬСТВА ВНУТРИКВАРТАЛЬНЫХ ПРОЕЗДОВ И ВОДОТВЕДЕНИЕ ТАЛЫХ ВОД ПДП П.ДЕРКУЛ (2– ОЧЕРЕДЬ)(корректировка 2)	
Изм.	Кол.уч.	Лист	N°док.	Подпись	Дата		
Разработ.		Курманализ				Автомобильная дорога	Стадия: Р.П. / Лист: 117 / Листов: 133
Проверил		Байхатов					
ГИП		Курманализ				ПЛАН УЛИЦЫ N 41	ТОО "Корпорация Шах Групп" г.Уральск, 2019 г.

Копировал

Формат А4х5

Инв.N° подл. | Подп. и дата | Взам. инв.N°

Западно-Казахстанская область г.Уральск

План улицы №41

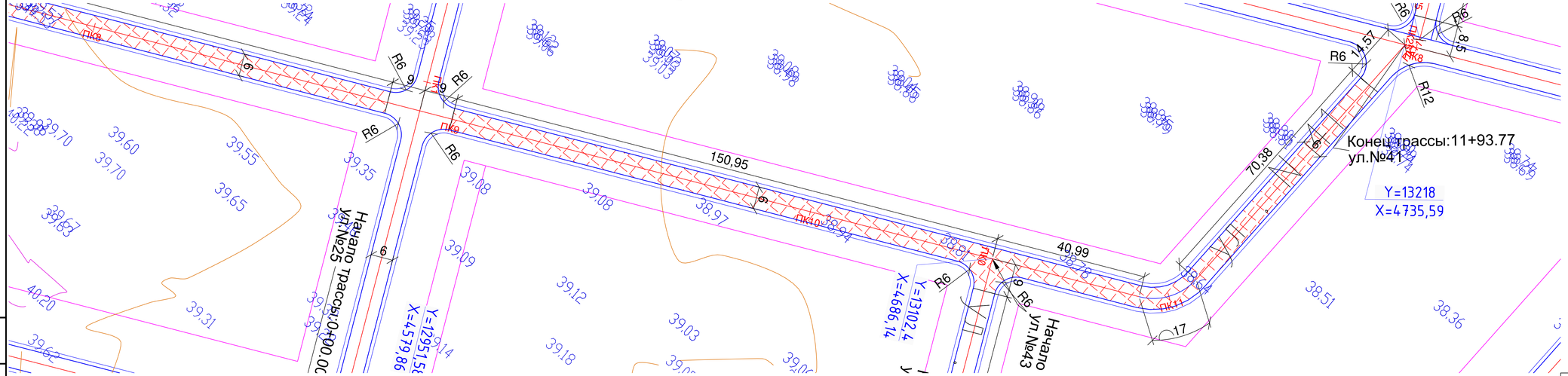

							КС-00-19-02-АД
							СТРОИТЕЛЬСТВА ВНУТРИКВАРТАЛЬНЫХ ПРОЕЗДОВ И ВОДОТВЕДЕНИЕ ТАЛЫХ ВОД ПДП П.ДЕРКУЛ (2– ОЧЕРЕДЬ)(корректировка 2)
Изм.	Кол.уч.	Лист	N°док.	Подпись	Дата		
Разработ.		Курмангали				Автомобильная дорога	Стадия: Р.П. | Лист: 118 | Листов: 133
Проверил		Байжатов					
ГИП		Курмангали				ПЛАН УЛИЦЫ N 41	ТОО "Корпорация Шоа Групп" г.Уральск, 2019 г.

Копировал

Формат А4х5

Инв.N° подл. | Подп. и дата | Взам. инв.N°

Западно-Казахстанская область г.Уральск

План улицы №42-1

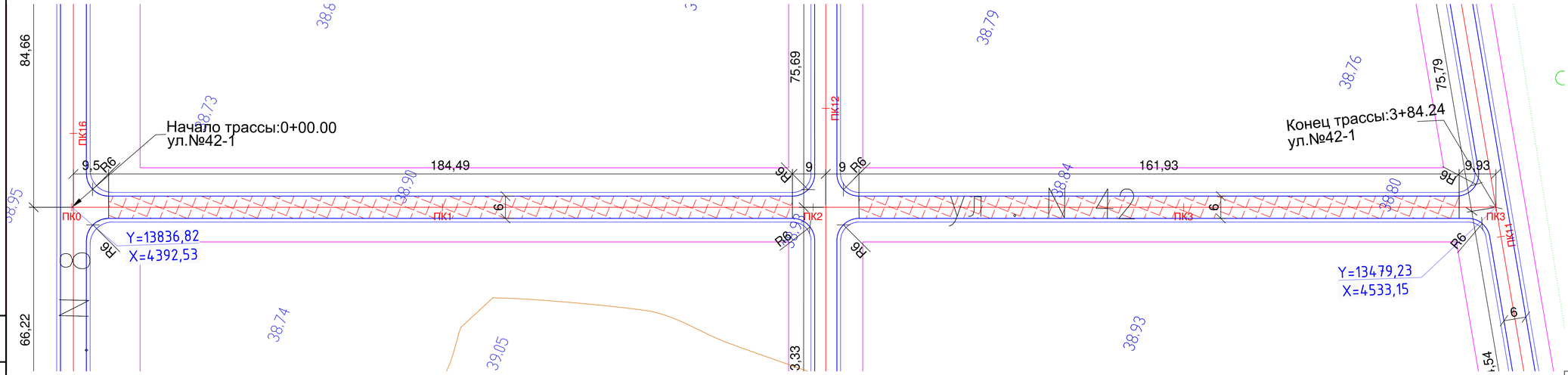

Условное обозначение:

- Ось
- Кромка асфальта
- Бровка обочины
- 1-но слойное асфальтобетонное покрытие
- 2-х слойное асфальтобетонное покрытие

							КС-00-19-02-АД
							СТРОИТЕЛЬСТВА ВНУТРИКВАРТАЛЬНЫХ ПРОЕЗДОВ И ВОДОТВЕДЕНИЕ ТАЛЫХ ВОД ПДП П.ДЕРКОЛ (2– ОЧЕРЕДЬ)(корректировка 2)
Изм.	Кол.уч.	Лист	N°док.	Подпись	Дата		
Разработ.		Курманализ				Автомобильная дорога	Стадия: Р.П. / Лист: 119 / Листов: 133
Проверил		Байжатов					
ГИП		Курманализ				ПЛАН УЛИЦЫ N 42–1	ТОО "Корпорация Шах Групп" г.Уральск, 2019 г.

Копировал

Формат А4х5

Инв.N° подл. | Подп. и дата | Взам. инв.N°

Западно-Казахстанская область г.Уральск

План улицы №42-2

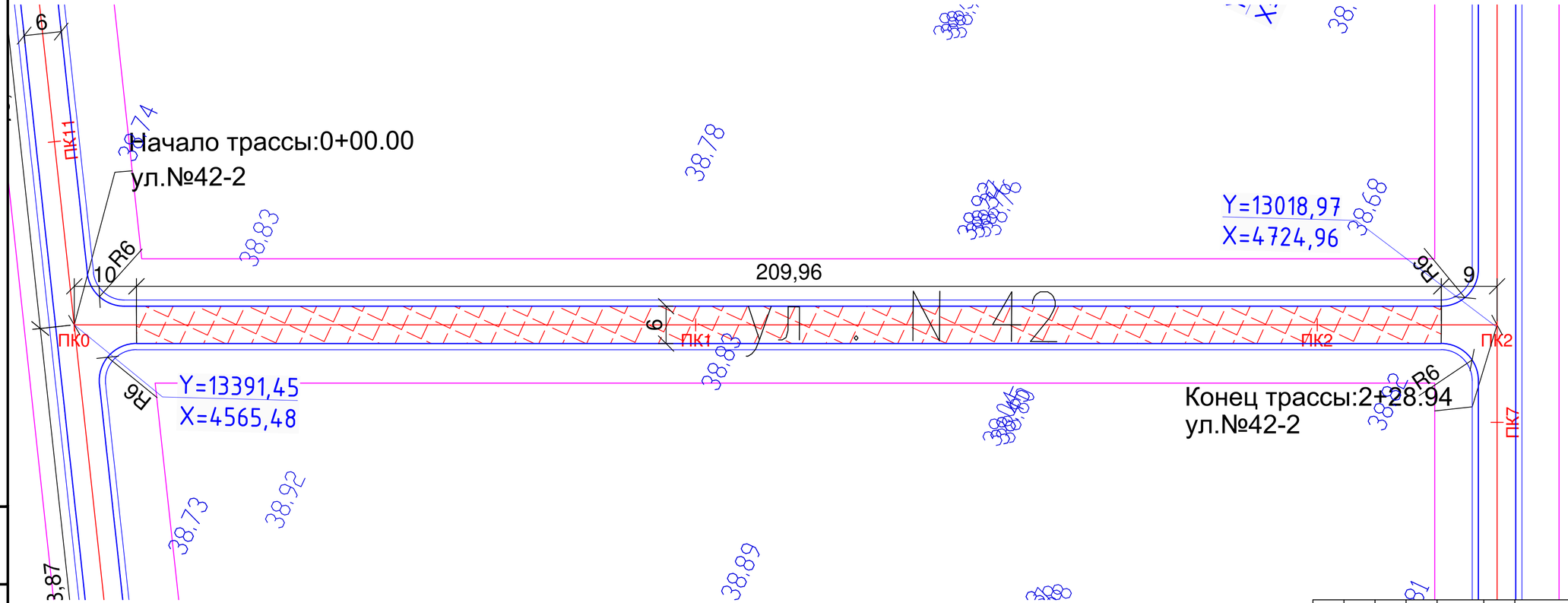

Условное обозначение:

- *Ось*
- *Кромка асфальта*
- *Бровка обочины*
- *1-но слойное асфальтобетонное покрытие*
- *2-х слойное асфальтобетонное покрытие*

							KG-00-19-02-АД
							СТРОИТЕЛЬСТВА ВНУТРИКВАРТАЛЬНЫХ ПРОЕЗДОВ И ВОДОТВЕДЕНИЕ ТАЛЫХ ВОД ПДП П.ДЕРКУЛ (2-ОЧЕРЕДЬ)(корректировка 2)
Изм.	Кол.уч.	Лист	N°док.	Подпись	Дата		
Разработ.		Курмангали				Автомобильная дорога	Стадия: Р.П. / Лист: 120 / Листов: 133
Проверил		Байхатов					
ГИП		Курмангали				ПЛАН УЛИЦЫ N 42-2	ТОО "Корпорация Шаг Групп" г.Уральск, 2019 г.

Взам. инв. №

Подп. и дата

Инв. № подл.

Копировал *Формат А4х3*

Западно-Казахстанская область г.Уральск

План улицы №43

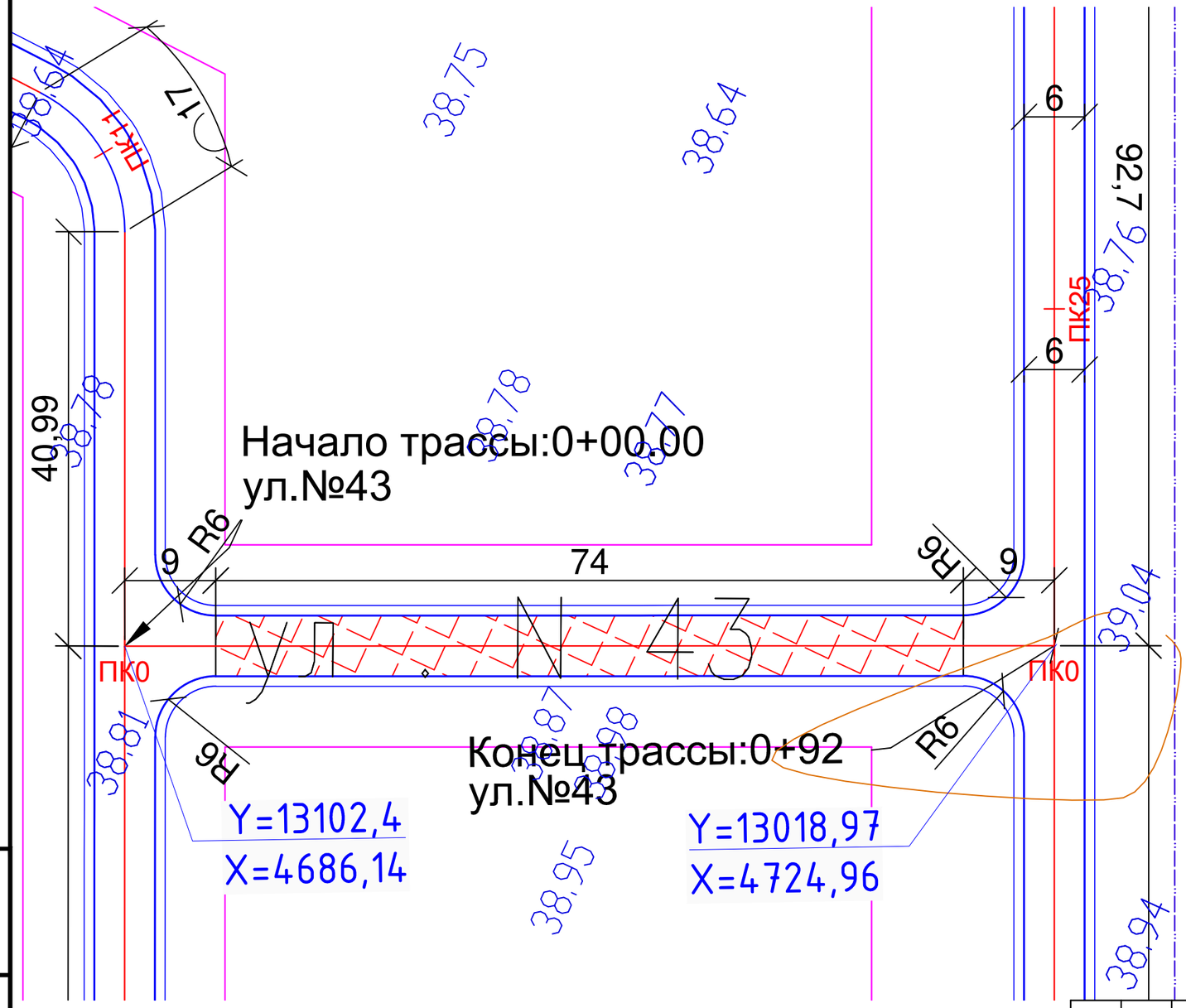

Условное обозначение:

- Ось
- Кромка асфальта
- Бровка обочины
- 1-но слойное асфальтобетонное покрытие
- 2-х слойное асфальтобетонное покрытие

						KG-00-19-02-АД	
						СТРОИТЕЛЬСТВА ВНУТРИКВАРТАЛЬНЫХ ПРОЕЗДОВ И ВОДОТВЕДЕНИЕ ТАЛЫХ ВОД ПДП П.ДЕРКУЛ (2-ОЧЕРЕДЬ)(корректировка 2)	
Изм.	Кол.уч.	Лист	N°док.	Подпись	Дата		
Разработ.		Курмангали				Автомобильная дорога	Стадия: Р.П. / Лист: 121 / Листов: 133
Проверил		Байхатов					
ГИП		Курмангали				ПЛАН УЛИЦЫ N 43	ТОО "Корпорация Шаг Групп" г.Уральск, 2019 г.

Взам. инв. N° | Подп. и дата | Инв. N° подл.

Копировал | Формат А3

Западно-Казахстанская область г.Уральск

План улицы №44-2

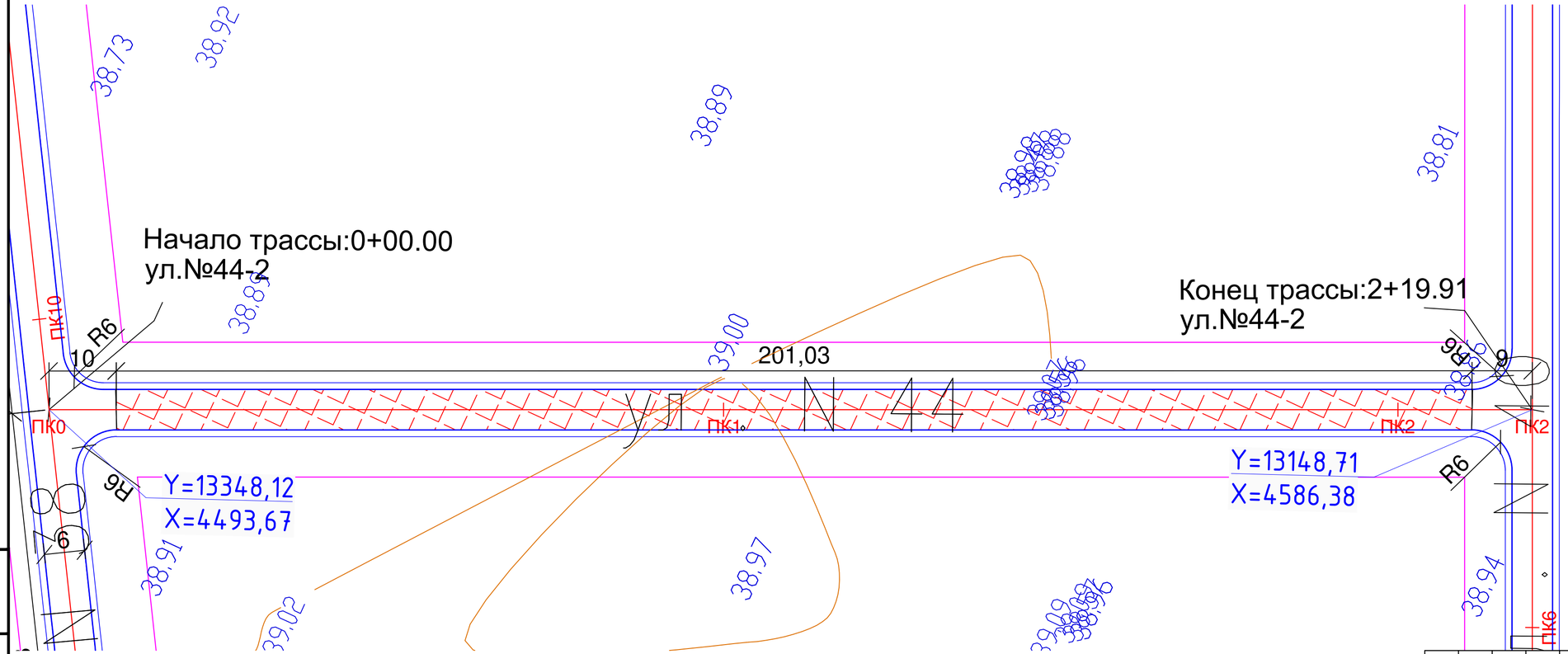

Условное обозначение:

- Ось
- Кромка асфальта
- Бровка обочины
- 1-но слойное асфальтобетонное покрытие
- 2-х слойное асфальтобетонное покрытие

Изм.	Кол.уч.	Лист	N°док.	Подпись	Дата	KG-00-19-02-АД
						СТРОИТЕЛЬСТВА ВНУТРИКВАРТАЛЬНЫХ ПРОЕЗДОВ И ВОДОТВЕДЕНИЕ ТАЛЫХ ВОД ПДП П.ДЕРКУЛ (2-ОЧЕРЕДЬ)(корректировка 2)
Разработ.		Курмангали				Автомобильная дорога
Проверил		Байхатов				Стадия: Р.П. Лист: 122 Листов: 133
ГИП		Курмангали				ПЛАН УЛИЦЫ N 44-2
						ТОО "Корпорация Шаг Групп" г.Уральск, 2019 г.

Взам. инв. N° | Подп. и дата | Инв. N° подл.

Копировал

Формат А4х3

Западно-Казахстанская область г.Уралск

План улицы №44-1

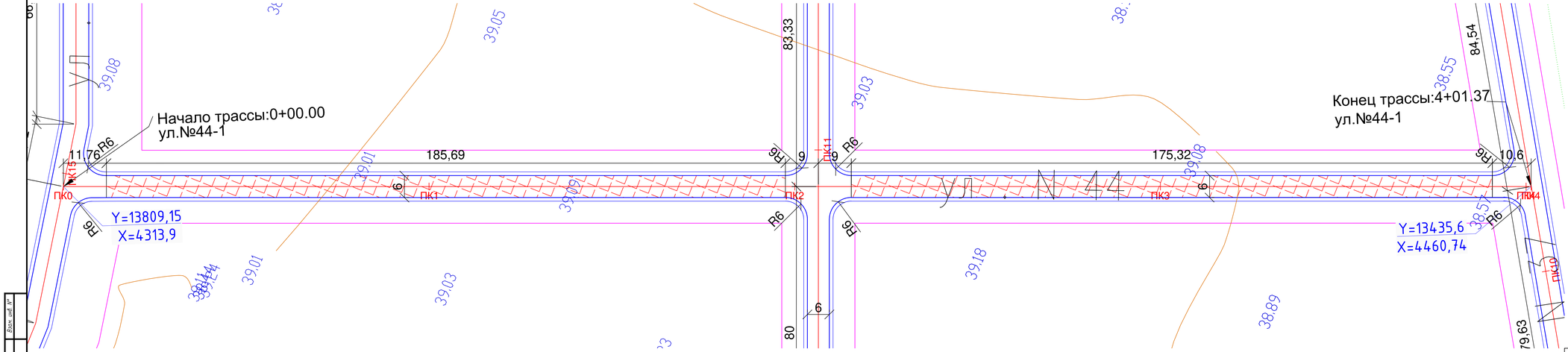

Условное обозначение:

- Ось
- Кромка асфальта
- Бровка обочины
- 1-но слойное асфальтобетонное покрытие
- 2-х слойное асфальтобетонное покрытие

						КС-00-19-02-АД
						СТРОИТЕЛЬСТВА ВНУТРИКВАРТАЛЬНЫХ ПРОЕЗДОВ И ВОДОТВЕДЕНИЕ ТАЛЫХ ВОД ПДП П.ДЕРКУЛ (2– ОЧЕРЕДЬ)(корректировка '2)
Изм.	Кол.уч.	Лист	N°док.	Подпись	Дата	
Разработ.		Курманализ				Автомобильная дорога
Проверил		Байжатов				
ГИП		Курманализ				ПЛАН УЛИЦЫ N 44–1

Стадия	Лист	Листов
Р.П.	123	133

ТОО "Корпорация Шах Групп" г.Уральск, 2019 г.

Копировал

Формат А4х5

Инв.N° подл. | Подп. и дата | Взам. инв.N°

Западно-Казахстанская область г.Уральск

План улицы №45-1

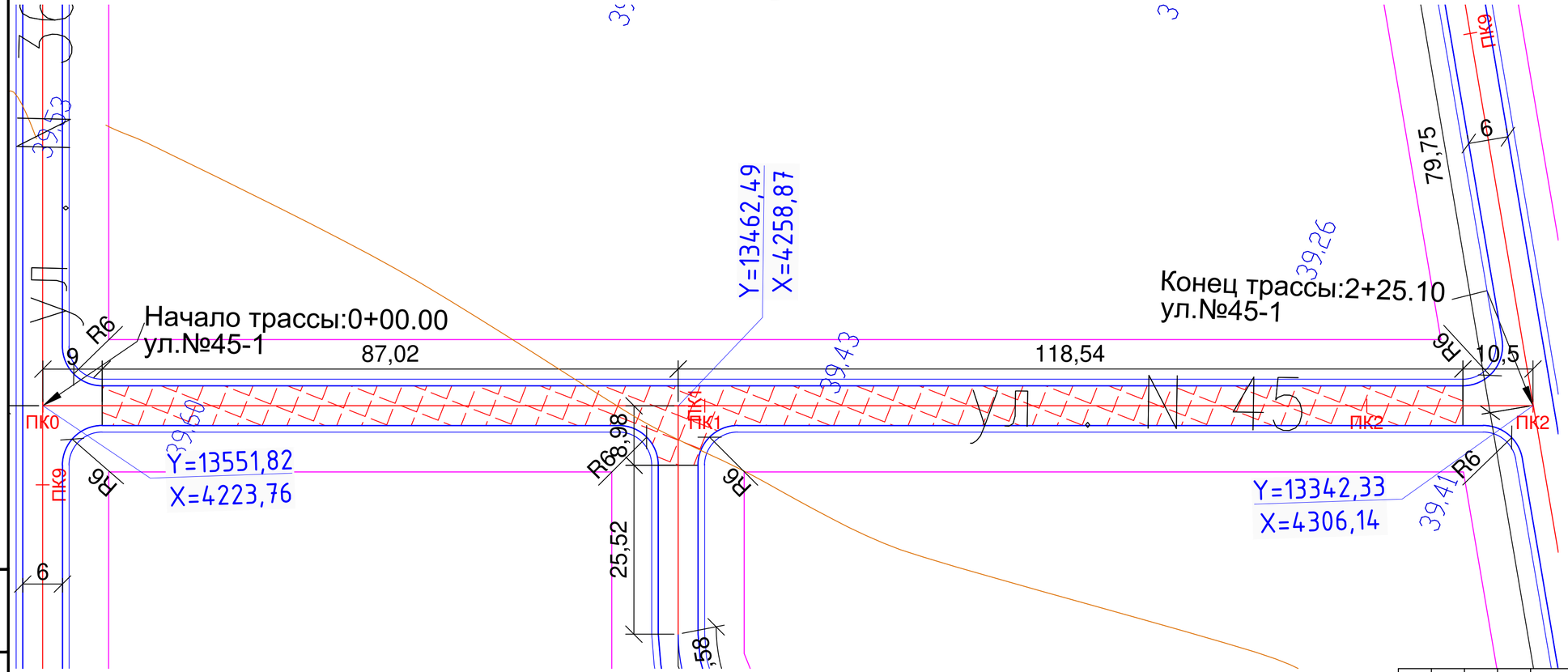

Условное обозначение:

- Ось
- Кромка асфальта
- Бровка обочины
- 1-но слойное асфальтобетонное покрытие
- 2-х слойное асфальтобетонное покрытие

Изм.	Кол.уч.	Лист	N°док.	Подпись	Дата	KG-00-19-02-АД
						СТРОИТЕЛЬСТВА ВНУТРИКВАРТАЛЬНЫХ ПРОЕЗДОВ И ВОДОТВЕДЕНИЕ ТАЛЫХ ВОД ПДП П.ДЕРКУЛ (2-ОЧЕРЕДЬ)(корректировка 2)
Разработ.		Курмангали				Автомобильная дорога
Проверил		Байхатов				
ГИП		Курмангали				
						ПЛАН УЛИЦЫ N 45-1

Стадия	Лист	Листов
Р.П.	124	133

ТОО "Корпорация Шаг Групп" г.Уральск, 2019 г.

Взам. инв. N° | Подп. и дата | Инв. N° подл.

Копировал

Формат А4х3

Западно-Казахстанская область г.Уральск

План улицы №45-2

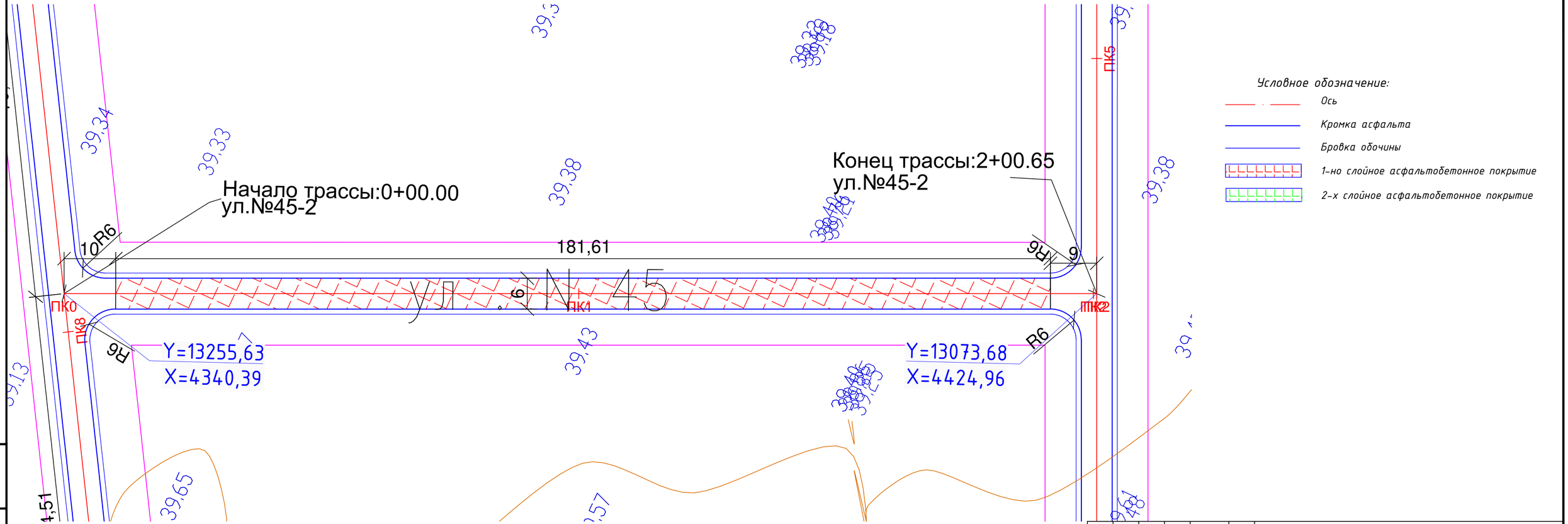

Условное обозначение:

- Ось
- Кромка асфальта
- Бровка обочины
- 1-но слойное асфальтобетонное покрытие
- 2-х слойное асфальтобетонное покрытие

Изм.	Кол.уч.	Лист	N°док.	Подпись	Дата	KG-00-19-02-АД
						СТРОИТЕЛЬСТВА ВНУТРИКВАРТАЛЬНЫХ ПРОЕЗДОВ И ВОДОТВЕДЕНИЕ ТАЛЫХ ВОД ПДП П.ДЕРКУЛ (2-ОЧЕРЕДЬ)(корректировка 2)
Разработ.		Курмангали				Автомобильная дорога
Проверил		Байхатов				Стадия: Р.П. Лист: 125 Листов: 133
ГИП		Курмангали				ПЛАН УЛИЦЫ N 45-2
						ТОО "Корпорация Шаг Групп" г.Уральск, 2019 г.

Взам. инв. N° | Подп. и дата | Инв. N° подл.

Копировал

Формат А4х3

Западно-Казахстанская область г.Уральск

План улицы №46

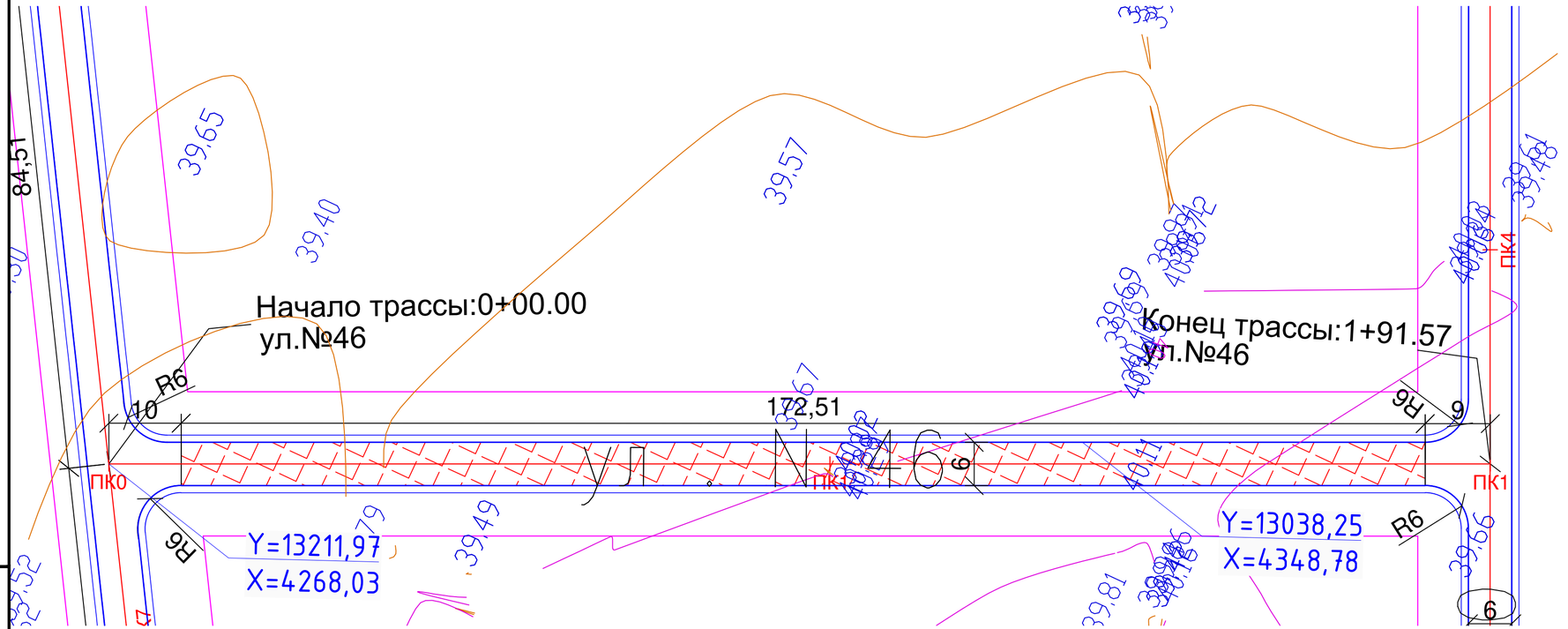

Условное обозначение:

- Ось
- Кромка асфальта
- Бровка обочины
- 1-но слойное асфальтобетонное покрытие
- 2-х слойное асфальтобетонное покрытие

						KG-00-19-02-АД
						СТРОИТЕЛЬСТВА ВНУТРИКВАРТАЛЬНЫХ ПРОЕЗДОВ И ВОДОТВЕДЕНИЕ ТАЛЫХ ВОД ПДП П.ДЕРКУЛ (2-ОЧЕРЕДЬ)(корректировка 2)
Изм.	Кол.уч.	Лист	N°док.	Подпись	Дата	
Разработ.		Курмангали				Автомобильная дорога
Проверил		Байхатов				
ГИП		Курмангали				
						ПЛАН УЛИЦЫ N 46

Стадия	Лист	Листов
Р.П.	126	133

ТОО "Корпорация Шаг Групп" г.Уральск, 2019 г.

Взам. инв. №

Подп. и дата

Инв. № подл.

Копировал

Формат А4х3

Западно-Казахстанская область г.Уральск

План улицы №47

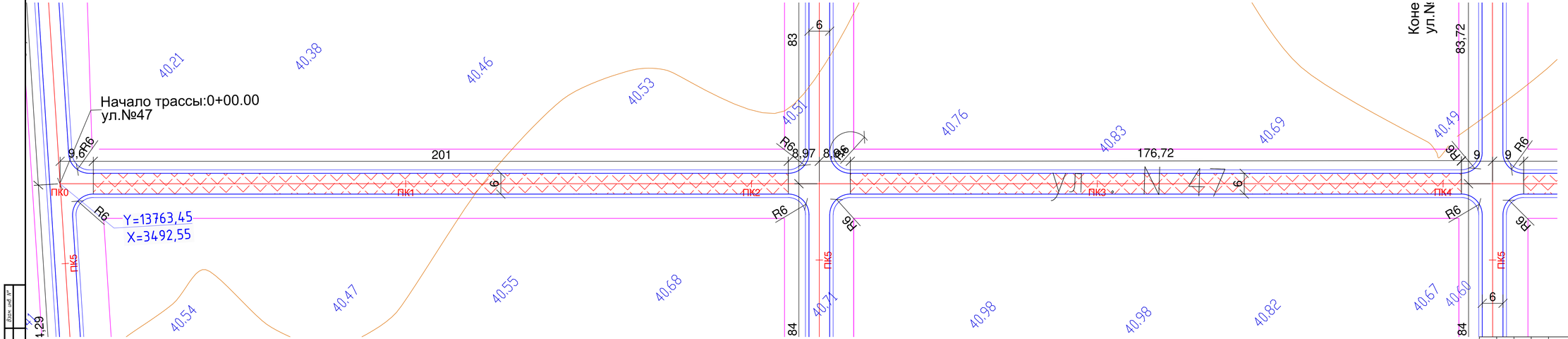

Условное обозначение:

- Ось
- Кромка асфальта
- Бровка обочины
- 1-но слойное асфальтобетонное покрытие
- 2-х слойное асфальтобетонное покрытие

					КС-00-19-02-АД
					СТРОИТЕЛЬСТВА ВНУТРИКВАРТАЛЬНЫХ ПРОЕЗДОВ И ВОДОТВЕДЕНИЕ ТАЛЫХ ВОД ПДП П.ДЕРКУЛ (2– ОЧЕРЕДЬ)(корректировка 2)
Изм.	Кол.уч.	Лист	N°док.	Подпись	Дата	
Разработ.		Курманализ				Автомобильная дорога
Проверил		Байжатов				
ГИП		Курманализ				ПЛАН УЛИЦЫ N 47

Стадия	Лист	Листов
Р.П.	127	133

ТОО "Корпорация Шах Групп" г.Уральск, 2019 г.

Копировал

Формат А4х5

Инв.N° подл. | Подп. и дата | Взам. инв.N°

Западно-Казахстанская область г.Уральск

План улицы №47

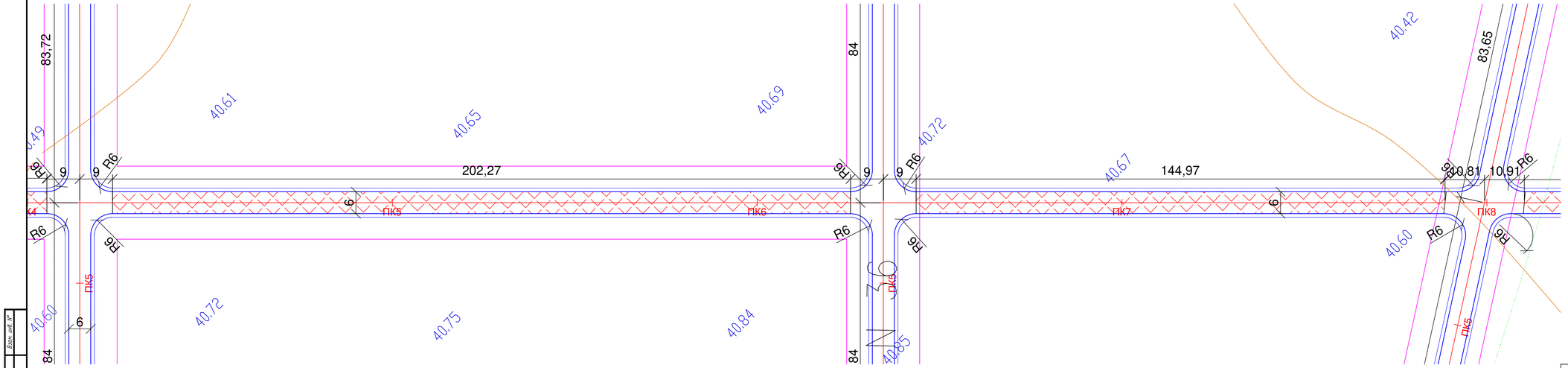

							КС-00-19-02-АД
							СТРОИТЕЛЬСТВА ВНУТРИКВАРТАЛЬНЫХ ПРОЕЗДОВ И ВОДОТВЕДЕНИЕ ТАЛЫХ ВОД ПДП П.ДЕРКУЛ (2– ОЧЕРЕДЬ)(корректировка 2)
Изм.	Кол.уч.	Лист	N°док.	Подпись	Дата		
Разработ.		Курманализ				Автомобильная дорога	Стадия: Р.П. | Лист: 128 | Листов: 133
Проверил		Байжатов					
ГИП		Курманализ				ПЛАН УЛИЦЫ N 47	ТОО "Корпорация Шах Групп" г.Уральск, 2019 г.

Копировал

Формат А4х5

Инв.N° подл. | Подп. и дата | Взам. инв.N°

Западно-Казахстанская область г.Уральск

План улицы №47

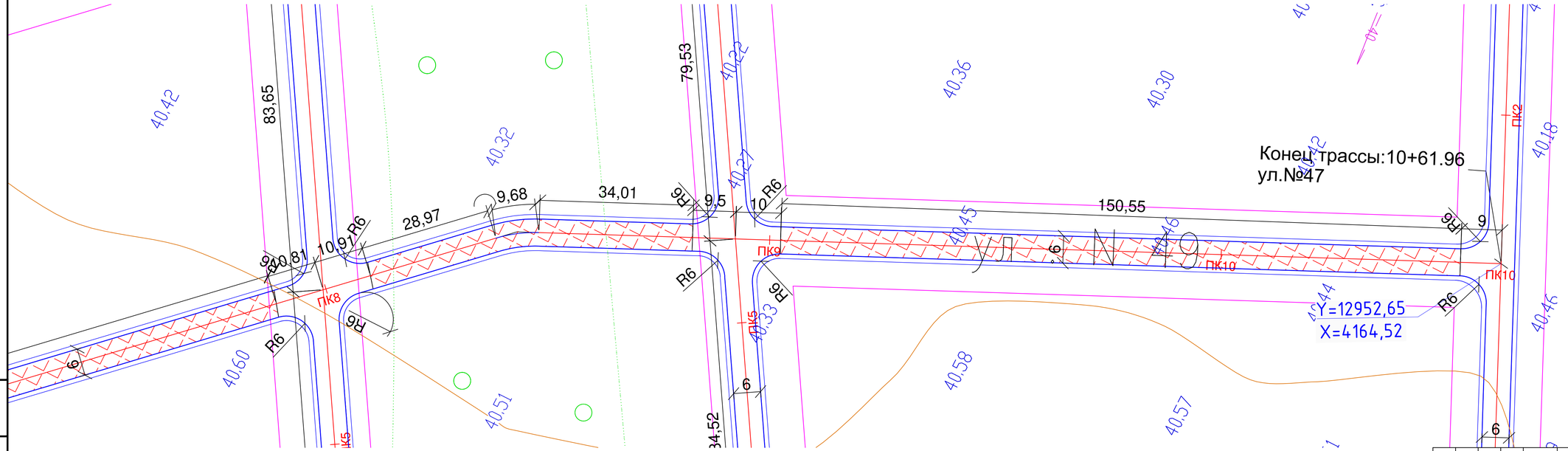

							КС-00-19-02-АД
							СТРОИТЕЛЬСТВА ВНУТРИКВАРТАЛЬНЫХ ПРОЕЗДОВ И ВОДОТВЕДЕНИЕ ТАЛЫХ ВОД ПДП П.ДЕРКУЛ (2-ОЧЕРЕДЬ)(корректировка 2)
Изм.	Кол.уч.	Лист	N°док.	Подпись	Дата		
Разработ.		Курмангали				Автомобильная дорога	Стадия: Р.П. / Лист: 129 / Листов: 133
Проверил		Байхатов					
ГИП		Курмангали				ПЛАН УЛИЦЫ N 47	ТОО "Корпорация Шаг Групп" г.Уральск, 2019 г.

Копировал

Формат А4х4

Взам. инв. N°

Подп. и дата

Инв. N° подл.

Западно-Казахстанская область г.Уральск

План улицы №48

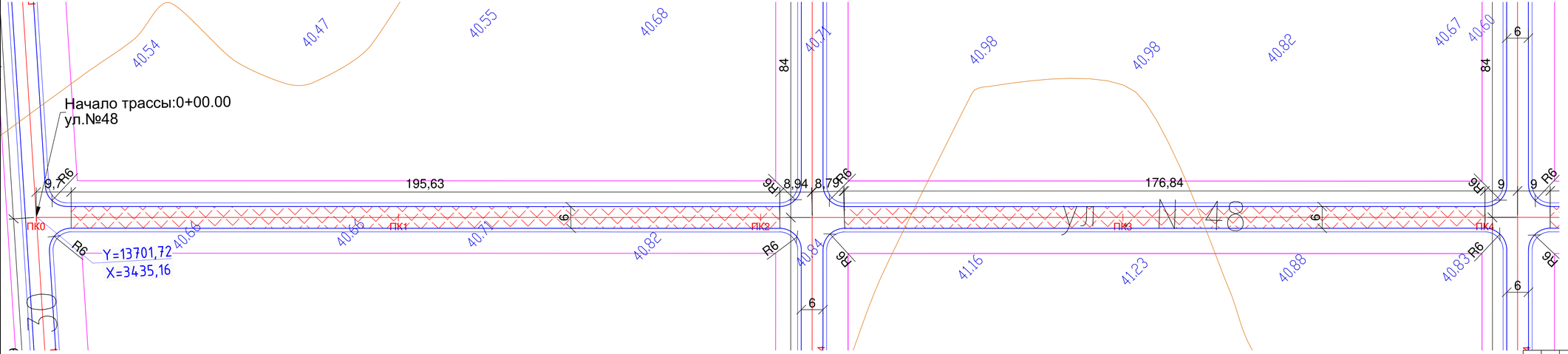

Условное обозначение:

- Ось
- Кромка асфальта
- Бровка обочины
- 1-но слойное асфальтобетонное покрытие
- 2-х слойное асфальтобетонное покрытие

							КС-00-19-02-АД
							СТРОИТЕЛЬСТВА ВНУТРИКВАРТАЛЬНЫХ ПРОЕЗДОВ И ВОДОТВЕДЕНИЕ ТАЛЫХ ВОД ПДП П.ДЕРКУЛ (2– ОЧЕРЕДЬ)(корректировка 2)
Изм.	Кол.уч.	Лист	N°док.	Подпись	Дата		
Разработ.		Курмангали				Автомобильная дорога	Стадия: Р.П. / Лист: 130 / Листов: 133
Проверил		Байжатов					
ГИП		Курмангали				ПЛАН УЛИЦЫ N 48	ТОО "Корпорация Шах Групп" г.Уральск, 2019 г.

Копировал

Формат А4х5

Инв.N° подл. | Подп. и дата | Взам. инв.N°

Западно-Казахстанская область г.Уральск

План улицы №48

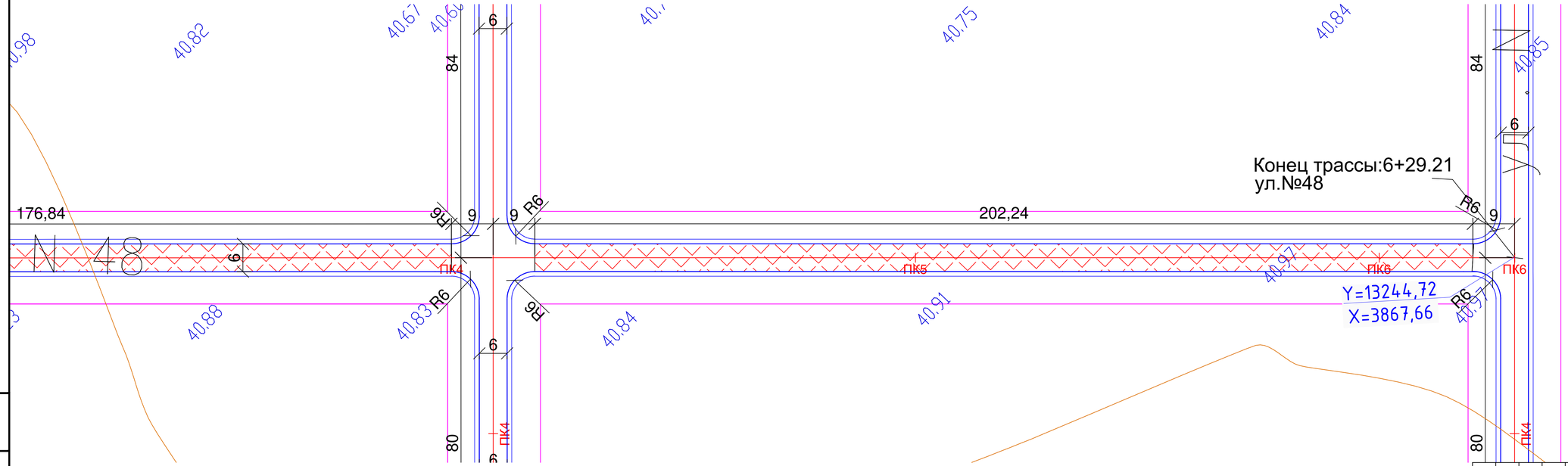

Условное обозначение:

- Ось
- Кромка асфальта
- Бровка обочины
- 1-но слойное асфальтобетонное покрытие
- 2-х слойное асфальтобетонное покрытие

							КС-00-19-02-АД	
							СТРОИТЕЛЬСТВА ВНУТРИКВАРТАЛЬНЫХ ПРОЕЗДОВ И ВОДОТВЕДЕНИЕ ТАЛЫХ ВОД ПДП П.ДЕРКУЛ (2-ОЧЕРЕДЬ)(корректировка 2)		
Изм.	Кол.уч.	Лист	N*док.	Подпись	Дата			
Разработ.		Курмангали				Автомобильная дорога	Стадия: Р.П.	Лист: 1.31 / Листов: 133
Проверил		Байхатов						
ГИП		Курмангали				ПЛАН УЛИЦЫ N 48	ТОО "Корпорация Шаг Групп" г.Уральск 2019 г.	

Копировал

Формат А4х4

Взам. инв. N°

Подп. и дата

Инв. N° подл.

Западно-Казахстанская область г.Уральск

План улицы №49

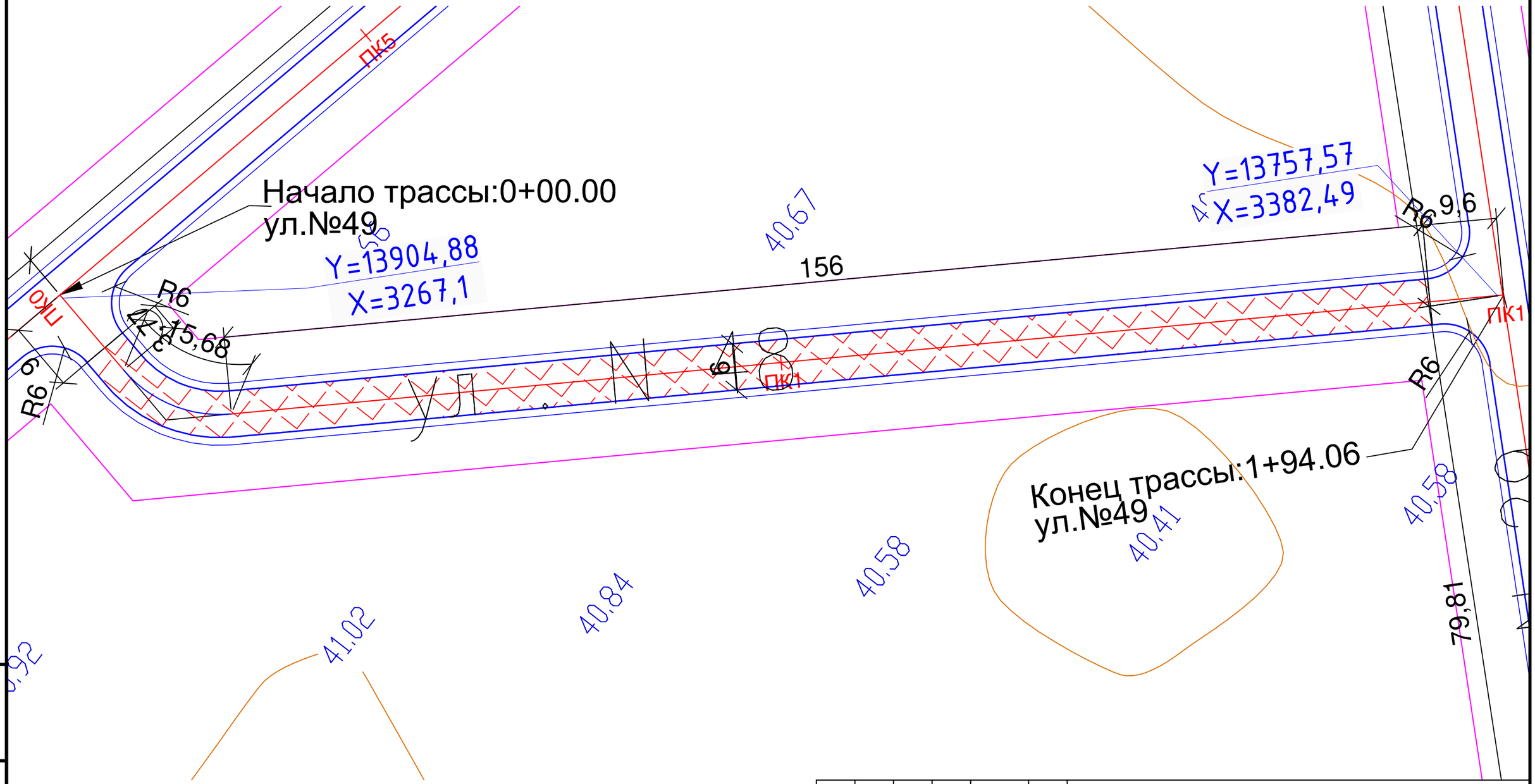

Условное обозначение:

- *Ось*
- *Кромка асфальта*
- *Бровка обочины*
- *1-но слойное асфальтобетонное покрытие*
- *2-х слойное асфальтобетонное покрытие*

Изм.	Кол.уч.	Лист	N°док.	Подпись	Дата	KG–00–19–02–АД			
						СТРОИТЕЛЬСТВА ВНУТРИКВАРТАЛЬНЫХ ПРОЕЗДОВ И ВОДОТВЕДЕНИЕ ТАЛЫХ ВОД ПДП П.ДЕРКУЛ (2–ОЧЕРЕДЬ)(корректировка 2)			
Разработ.		Курмангали				Автомобильная дорога	Стадия	Лист	Листов
Проверил		Байхатов					Р.П.	132	133
ГИП		Курмангали							
						ПЛАН УЛИЦЫ N 49	ТОО "Корпорация Шаг Групп" г.Уральск, 2019 г.		

Взам. инв. N°

Подп. и дата

Инв. N° подл.

Копировал *Формат А3*

Западно-Казахстанская область г.Уральск

План улицы №50

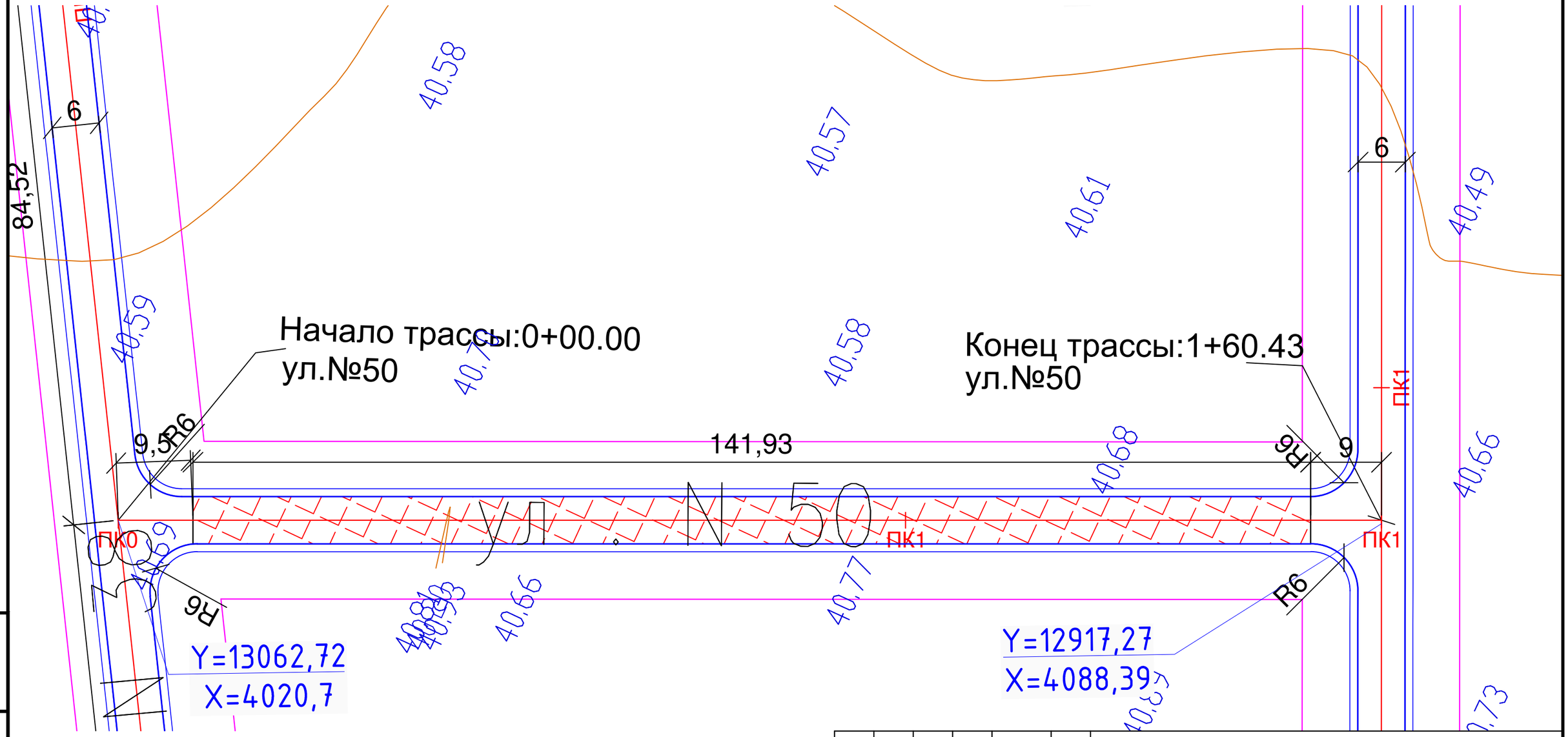

Условное обозначение:

- *Ось*
- *Кромка асфальта*
- *Бровка обочины*
- *1-но слойное асфальтобетонное покрытие*
- *2-х слойное асфальтобетонное покрытие*

						KG-00-19-02-АД	
						СТРОИТЕЛЬСТВА ВНУТРИКВАРТАЛЬНЫХ ПРОЕЗДОВ И ВОДОТВЕДЕНИЕ ТАЛЫХ ВОД ПДП П.ДЕРКУЛ (2-ОЧЕРЕДЬ)(корректировка 2)	
Изм.	Кол.уч.	Лист	N°док.	Подпись	Дата		
Разработ.		Курмангали				Автомобильная дорога	Стадия: Р.П. / Лист: 133 / Листов: 133
Проверил		Байхатов					
ГИП		Курмангали				ПЛАН УЛИЦЫ N 50	ТОО "Корпорация Шаг Групп" г.Уральск, 2019 г.

Взам. инв. N° | Подп. и дата | Инв. N° подл.

Копировал *Формат А3*