# ТОО "Корпорация ШАГ Групп"

Зказчик: Отдел пассажирского транспорта
и автомобильных дорог г. Уральск

# «Строительство внутриквартальных проездов и водоотведения талых вод ПДП п. Деркул (2 очередь) (корректировка 2) »

## ТОМ 2.5

## Ведомость материалов

Директор
ТОО "Корпорация ШАГ Групп" Елеуов Д.Н.

г. УРАЛЬСК 2019 г.

| № строки | Наименование работ | Един. измер. | Общ. кол-во. |
|---|---|---|---|
| | Улицы от №1 | | |
| | Общая протяженность по покрытиям - 1474 п.м. | | |
| 1 | Срезка растительного грунта бульдозером 108 л.с. с погрузкой на автомашине и вывоз на расстоянии 1 км | $м^3$ | 4718 |
| 2 | Устройство насыпи земляного полотна, грунт 2 группы | $м^3$ | 4230 |
| 3 | Планировка дна корыта под дорожную одежду | $м^2$ | 13402,6 |
| 4 | Уплотнение дна корыта пневмокатками массой 20 т за 8 проходов по одному следу, уплотнение слоями 20 см, с поливом водой 5% | $м^3$ | 4230 |
| | Дорожная одежда Тип 1 | | |
| 1 | Устройство подстилающего слоя песчаной гравийной смеси по ГОСТ 25607-2009 - толщиной 20 см | $м^2$ | 10524,7 |
| 2 | Устройство основания из фракционного щебня ГОСТ 8267-93* фр.40-70 мм с заклинкой в два слоя 23 см | $м^2$ | 9946,6 |
| | щебень фракции 40-70мм | $м^3$ | 1492 |
| | щебень фракции 20-40мм | $м^3$ | 795,7 |
| 3 | Розлив вязкого битума БНД 70 / 100 ГОСТ 22245-90 Расход 0,72 кг/м2 | т | 6,53 |
| 4 | Нижний слой покрытия - из асфальтобетона горячий плотный крупнозернистый, марки II, ТИП Б, БНД 70/100, СТ РК125-2013 - толщиной 6 см | $м^2$ | 9071,2 |
| 5 | Розлив вязкого битума БНД 70 / 100 ГОСТ 22245-90 Расход 0,33 кг/м2 | т | 2,99 |
| 6 | Верхний слой покрытия - из асфальтобетона горячий плотный мелкозернистый, марки II, ТИП Б, БНД 70/100, СТ РК125-2013 - толщиной 4 см | $м^2$ | 9071,2 |
| | Устройство обочины | | |
| 1 | Устройство присыпных обочин общей толщ. 47 см из дренирующего грунта | | |
| | - грунт дренирующий | $м^3$ | 1360,8 |
| | - планировка верха присыпных обочин | $м^2$ | 2895,3 |
| 2 | Укрепление обочин hср = 6 см из ЩПС С4 | $м^2$ | 2895,3 |
| | | | |

Согласовано

Нач. сектора

Автор раздела

Инж. САПР

Взам. инв. №

Подпись и дата

Инв.№ подл.

| Изм. | Кол.уч. | Лист | N°док. | Подпись | Дата |
|---|---|---|---|---|---|
| Разработ. | | Курмнгали | | | |
| Проверил | | Байхатов | | | |
| ГИП | | Курмнгали | | | |

KG-00-19-02-АД

Строительство внутриквартальных проездов и водоотведение талых вод в ПДП п.Деркул (2-очередь)-корректировка.

УЛИЦЫ №1

| Стадия | Лист | Листов |
|---|---|---|
| Р.П. | 1 | 54 |

СВОДНАЯ ВЕДОМОСТЬ МАТЕРИАЛОВ

ТОО "Корпорация Шаг Групп" г.Уральск, 2019 г.

Формат А3

| № строки | Наименование работ | Един. измер. | Общ. кол-во. |
|---|---|---|---|
| | Улицы от №2 | | |
| | Общая протяженность - 1465 п.м. | | |
| 1 | Срезка растительного грунта бульдозером 108 л.с. с погрузкой на автомашине и вывоз на расстоянии 1 км | $м^3$ | 4688 |
| 2 | Устройство насыпи земляного полотна, грунт 2 группы | $м^3$ | 4951.57 |
| 3 | Планировка дна корыта под дорожную одежду | $м^2$ | 12548,2 |
| 4 | Уплотнение дна корыта пневмокатками массой 20 т за 8 проходов по одному следу, уплотнение слоями 20 см, с поливом водой 5% | $м^3$ | 4951.57 |
| | Дорожная одежда Тип 1 | | |
| 1 | Устройство подстилающего слоя песчаной гравийной смеси по ГОСТ 25607-2009 - толщиной 20 см | $м^2$ | 9825,2 |
| 2 | Устройство основания из фракционного щебня ГОСТ 8267-93* фр.40-70 мм с заклинкой в два слоя 23 см | $м^2$ | 9275,8 |
| | щебень фракции 40-70мм | $м^3$ | 1391,4 |
| | щебень фракции 20-40мм | $м^3$ | 742,1 |
| 3 | Розлив вязкого битума БНД 70 / 100 ГОСТ 22245-90 Расход 0,72 кг/м2 | т | 6,1 |
| 4 | Верхний слой покрытия - из асфальтобетона горячий плотный мелкозернистый, марки II, ТИП Б, БНД 70/100, СТ РК125-2013 - толщиной 6 см | $м^2$ | 8451,3 |
| | Устройство обочины | | |
| 1 | Устройство присыпных обочин общей толщ. 43 см из дренирующего грунта | | |
| | - грунт дренирующий | $м^3$ | 1180 |
| | - планировка верха присыпных обочин | $м^2$ | 2744,3 |
| 2 | Укрепление обочин hср = 6 см из ЩПС С4 | $м^2$ | 2744,3 |
| | | | |

Согласовано

Нач. сектора

Автор раздела

Инж. САПР

Взам. инв. №

Подпись и дата

Инв.№ подл.

| Изм. | Кол.уч. | Лист | N°док. | Подпись | Дата |
|---|---|---|---|---|---|
| Разработ. | | Курмнгали | | | |
| Проверил | | Байхатов | | | |
| ГИП | | Курмнгали | | | |

KG-00-19-02-АД

Строительство внутриквартальных проездов и водоотведение талых вод в ПДП п.Деркул (2-очередь)-корректировка.

УЛИЦЫ №2

| Стадия | Лист | Листов |
|---|---|---|
| Р.П. | 2 | 54 |

СВОДНАЯ ВЕДОМОСТЬ МАТЕРИАЛОВ

ТОО "Корпорация Шаг Групп" г.Уральск, 2019 г.

Формат А3

| № строки | Наименование работ | Един. измер. | Общ. кол-во. |
|---|---|---|---|
| | Улицы от №3 | | |
| | Общая протяженность - 2427 п.м. | | |
| 1 | Срезка растительного грунта бульдозером 108 л.с. с погрузкой на автомашине и вывоз на расстоянии 1 км | $м^3$ | 7768 |
| 2 | Устройство насыпи земляного полотна, грунт 2 группы | $м^3$ | 5397 |
| 3 | Планировка дна корыта под дорожную одежду | $м^2$ | 23430,9 |
| 4 | Уплотнение дна корыта пневмокатками массой 20 т за 8 проходов по одному следу, уплотнение слоями 20 см, с поливом водой 5% | $м^3$ | 5397 |
| | Дорожная одежда Тип 1 | | |
| 1 | Устройство подстилающего слоя песчаной гравийной смеси по ГОСТ 25607-2009 - толщиной 20 см | $м^2$ | 18525,9 |
| 2 | Устройство основания из фракционного щебня ГОСТ 8267-93* фр.40-70 мм с заклинкой в два слоя 23 см | $м^2$ | 17536,9 |
| | щебень фракции 40-70мм | $м^3$ | 2630,5 |
| | щебень фракции 20-40мм | $м^3$ | 1402,9 |
| 3 | Розлив вязкого битума БНД 70 / 100 ГОСТ 22245-90 Расход 0,72 кг/м2 | т | 11,54 |
| 4 | Нижний слой покрытия - из асфальтобетона горячий плотный крупнозернистый, марки II, ТИП Б, БНД 70/100, СТ РК125-2013 - толщиной 6 см | $м^2$ | 16035,9 |
| 5 | Розлив вязкого битума БНД 70 / 100 ГОСТ 22245-90 Расход 0,33 кг/м2 | т | 5,29 |
| 6 | Верхний слой покрытия - из асфальтобетона горячий плотный мелкозернистый, марки II, ТИП Б, БНД 70/100, СТ РК125-2013 - толщиной 4 см | $м^2$ | 16035,9 |
| | Устройство обочины | | |
| 1 | Устройство присыпных обочин общей толщ. 47 см из дренирующего грунта | | |
| | - грунт дренирующий | $м^3$ | 2327 |
| | - планировка верха присыпных обочин | $м^2$ | 4951,1 |
| 2 | Укрепление обочин hср = 6 см из ЩПС С4 | $м^2$ | 4951,1 |
| | | | |

Согласовано

Нач. сектора

Автор раздела

Инж. САПР

Взам. инв. №

Подпись и дата

Инв.№ подл.

| Изм. | Кол.уч. | Лист | N°док. | Подпись | Дата |
|---|---|---|---|---|---|
| Разработ. | | Курмнгали | | | |
| Проверил | | Байхатов | | | |
| ГИП | | Курмнгали | | | |

KG-00-19-02-АД

Строительство внутриквартальных проездов и водоотведение талых вод в ПДП п.Деркул (2-очередь)-корректировка.

УЛИЦЫ №3

| Стадия | Лист | Листов |
|---|---|---|
| Р.П. | 3 | 54 |

СВОДНАЯ ВЕДОМОСТЬ МАТЕРИАЛОВ

ТОО "Корпорация Шаг Групп" г.Уральск, 2019 г.

Формат А3

| № строки | Наименование работ | Един. измер. | Общ. кол-во. |
|---|---|---|---|
| | Улицы от №4 | | |
| | Общая протяженность - 1349 п.м. | | |
| 1 | Срезка растительного грунта бульдозером 108 л.с. с погрузкой на автомашине и вывоз на расстоянии 1 км | $м^3$ | 4317 |
| 2 | Устройство насыпи земляного полотна, грунт 2 группы | $м^3$ | 4013 |
| 3 | Планировка дна корыта под дорожную одежду | $м^2$ | 11683 |
| 4 | Уплотнение дна корыта пневмокатками массой 20 т за 8 проходов по одному следу, уплотнение слоями 20 см, с поливом водой 5% | $м^3$ | 4013 |
| | Дорожная одежда Тип 1 | | |
| 1 | Устройство подстилающего слоя песчаной гравийной смеси по ГОСТ 25607-2009 - толщиной 20 см | $м^2$ | 9139,7 |
| 2 | Устройство основания из фракционного щебня ГОСТ 8267-93* фр.40-70 мм с заклинкой в два слоя 23 см | $м^2$ | 8629,7 |
| | щебень фракции 40-70мм | $м^3$ | 1294,5 |
| | щебень фракции 20-40мм | $м^3$ | 690,3 |
| 3 | Розлив вязкого битума БНД 70 / 100 ГОСТ 22245-90 Расход 0,72 кг/м2 | т | 5,66 |
| 4 | Верхний слой покрытия - из асфальтобетона горячий плотный мелкозернистый, марки II, ТИП Б, БНД 70/100, СТ РК125-2013 - толщиной 6 см | $м^2$ | 7863,7 |
| | Устройство обочины | | |
| 1 | Устройство присыпных обочин общей толщ. 43 см из дренирующего грунта | | |
| | - грунт дренирующий | $м^3$ | 1096,1 |
| | - планировка верха присыпных обочин | $м^2$ | 2549,1 |
| 2 | Укрепление обочин hср = 6 см из ЩПС С4 | $м^2$ | 2549,1 |
| | | | |

Согласовано

Нач. сектора

Автор раздела

Инж. САПР

Взам. инв. №

Подпись и дата

Инв.№ подл.

| Изм. | Кол.уч. | Лист | N°док. | Подпись | Дата |
|---|---|---|---|---|---|
| Разработ. | | Курмнгали | | | |
| Проверил | | Байхатов | | | |
| ГИП | | Курмнгали | | | |

KG-00-19-02-АД

Строительство внутриквартальных проездов и водоотведение талых вод в ПДП п.Деркул (2-очередь)-корректировка.

УЛИЦЫ №4

| Стадия | Лист | Листов |
|---|---|---|
| Р.П. | 4 | 54 |

СВОДНАЯ ВЕДОМОСТЬ МАТЕРИАЛОВ

ТОО "Корпорация Шаг Групп" г.Уральск, 2019 г.

Формат А3

| № строки | Наименование работ | Един. измер. | Общ. кол-во. |
|---|---|---|---|
| | Улицы от №5 | | |
| | Общая протяженность - 1610 п.м. | | |
| 1 | Срезка растительного грунта бульдозером 108 л.с. с погрузкой на автомашине и вывоз на расстоянии 1 км | $м^3$ | 5152 |
| 2 | Устройство насыпи земляного полотна, грунт 2 группы | $м^3$ | 3915 |
| 3 | Планировка дна корыта под дорожную одежду | $м^2$ | 13586 |
| 4 | Уплотнение дна корыта пневмокатками массой 20 т за 8 проходов по одному следу, уплотнение слоями 20 см, с поливом водой 5% | $м^3$ | 3915 |
| | Дорожная одежда Тип 1 | | |
| 1 | Устройство подстилающего слоя песчаной гравийной смеси по ГОСТ 25607-2009 - толщиной 20 см | $м^2$ | 10619 |
| 2 | Устройство основания из фракционного щебня ГОСТ 8267-93* фр.40-70 мм с заклинкой в два слоя 23 см | $м^2$ | 10024 |
| | щебень фракции 40-70мм | $м^3$ | 1503,6 |
| | щебень фракции 20-40мм | $м^3$ | 801,9 |
| 3 | Розлив вязкого битума БНД 70 / 100 ГОСТ 22245-90 Расход 0,72 кг/м2 | т | 6,59 |
| 4 | Верхний слой покрытия - из асфальтобетона горячий плотный мелкозернистый, марки II, ТИП Б, БНД 70/100, СТ РК125-2013 - толщиной 6 см | $м^2$ | 9156,8 |
| | Устройство обочины | | |
| 1 | Устройство присыпных обочин общей толщ. 43 см из дренирующего грунта | | |
| | - грунт дренирующий | $м^3$ | 1267,3 |
| | - планировка верха присыпных обочин | $м^2$ | 2947,4 |
| 2 | Укрепление обочин hср = 6 см из ЩПС С4 | $м^2$ | 2947,4 |
| | | | |

Согласовано

Нач. сектора

Автор раздела

Инж. САПР

Взам. инв. №

Подпись и дата

Инв.№ подл.

| Изм. | Кол.уч. | Лист | N°док. | Подпись | Дата |
|---|---|---|---|---|---|
| Разработ. | | Курмнгали | | | |
| Проверил | | Байхатов | | | |
| ГИП | | Курмнгали | | | |

KG-00-19-02-АД

Строительство внутриквартальных проездов и водоотведение талых вод в ПДП п.Деркул (2-очередь)-корректировка.

УЛИЦЫ №5

| Стадия | Лист | Листов |
|---|---|---|
| Р.П. | 5 | 54 |

СВОДНАЯ ВЕДОМОСТЬ МАТЕРИАЛОВ

ТОО "Корпорация Шаг Групп" г.Уральск, 2019 г.

Формат А3

| № строки | Наименование работ | Един. измер. | Общ. кол-во. |
|---|---|---|---|
| | Улицы от №6 | | |
| | Общая протяженность - 1341 п.м. | | |
| 1 | Срезка растительного грунта бульдозером 108 л.с. с погрузкой на автомашине и вывоз на расстоянии 1 км | $м^3$ | 4292 |
| 2 | Устройство насыпи земляного полотна, грунт 2 группы | $м^3$ | 3850 |
| 3 | Планировка дна корыта под дорожную одежду | $м^2$ | 13414,6 |
| 4 | Уплотнение дна корыта пневмокатками массой 20 т за 8 проходов по одному следу, уплотнение слоями 20 см, с поливом водой 5% | $м^3$ | 3850 |
| | Дорожная одежда Тип 1 | | |
| 1 | Устройство подстилающего слоя песчаной гравийной смеси по ГОСТ 25607-2009 - толщиной 20 см | $м^2$ | 10480,9 |
| 2 | Устройство основания из фракционного щебня ГОСТ 8267-93* фр.40-70 мм с заклинкой в два слоя 23 см | $м^2$ | 9893,2 |
| | щебень фракции 40-70мм | $м^3$ | 1484 |
| | щебень фракции 20-40мм | $м^3$ | 791,4 |
| 3 | Розлив вязкого битума БНД 70 / 100 ГОСТ 22245-90 Расход 0,72 кг/м2 | т | 6,5 |
| 4 | Верхний слой покрытия - из асфальтобетона горячий плотный мелкозернистый, марки II, ТИП Б, БНД 70/100, СТ РК125-2013 - толщиной 6 см | $м^2$ | 9028,5 |
| | Устройство обочины | | |
| 1 | Устройство присыпных обочин общей толщ. 43 см из дренирующего грунта | | |
| | - грунт дренирующий | $м^3$ | 1253,6 |
| | - планировка верха присыпных обочин | $м^2$ | 2915,5 |
| 2 | Укрепление обочин hср = 6 см из ЩПС С4 | $м^2$ | 2915,5 |
| | | | |

Согласовано

Нач. сектора

Автор раздела

Инж. САПР

Взам. инв. №

Подпись и дата

Инв.№ подл.

| Изм. | Кол.уч. | Лист | N°док. | Подпись | Дата |
|---|---|---|---|---|---|
| Разработ. | | Курмнгали | | | |
| Проверил | | Байхатов | | | |
| ГИП | | Курмнгали | | | |

KG-00-19-02-АД

Строительство внутриквартальных проездов и водоотведение талых вод в ПДП п.Деркул (2-очередь)-корректировка.

УЛИЦЫ №6

| Стадия | Лист | Листов |
|---|---|---|
| Р.П. | 6 | 54 |

СВОДНАЯ ВЕДОМОСТЬ МАТЕРИАЛОВ

ТОО "Корпорация Шаг Групп" г.Уральск, 2019 г.

Формат А3

| № строки | Наименование работ | Един. измер. | Общ. кол-во. |
|---|---|---|---|
| | Улицы от №7 | | |
| | Общая протяженность - 1390 п.м. | | |
| 1 | Срезка растительного грунта бульдозером 108 л.с. с погрузкой на автомашине и вывоз на расстоянии 1 км | $м^3$ | 4448 |
| 2 | Устройство насыпи земляного полотна, грунт 2 группы | $м^3$ | 3984 |
| 3 | Планировка дна корыта под дорожную одежду | $м^2$ | 13870,2 |
| 4 | Уплотнение дна корыта пневмокатками массой 20 т за 8 проходов по одному следу, уплотнение слоями 20 см, с поливом водой 5% | $м^3$ | 3984 |
| | Дорожная одежда Тип 1 | | |
| 1 | Устройство подстилающего слоя песчаной гравийной смеси по ГОСТ 25607-2009 - толщиной 20 см | $м^2$ | 10840,9 |
| 2 | Устройство основания из фракционного щебня ГОСТ 8267-93* фр.40-70 мм с заклинкой в два слоя 23 см | $м^2$ | 10233,4 |
| | щебень фракции 40-70мм | $м^3$ | 1535 |
| | щебень фракции 20-40мм | $м^3$ | 818,6 |
| 3 | Розлив вязкого битума БНД 70 / 100 ГОСТ 22245-90 Расход 0,72 кг/м2 | т | 6,72 |
| 4 | Верхний слой покрытия - из асфальтобетона горячий плотный мелкозернистый, марки II, ТИП Б, БНД 70/100, СТ РК125-2013 - толщиной 6 см | $м^2$ | 9335,8 |
| | Устройство обочины | | |
| 1 | Устройство присыпных обочин общей толщ. 43 см из дренирующего грунта | | |
| | - грунт дренирующий | $м^3$ | 1299 |
| | - планировка верха присыпных обочин | $м^2$ | 3021,1 |
| 2 | Укрепление обочин hср = 6 см из ЩПС С4 | $м^2$ | 3021,1 |
| | | | |

Согласовано

Нач. сектора

Автор раздела

Инж. САПР

Взам. инв. №

Подпись и дата

Инв.№ подл.

| Изм. | Кол.уч. | Лист | N°док. | Подпись | Дата |
|---|---|---|---|---|---|
| Разработ. | | Курмнгали | | | |
| Проверил | | Байхатов | | | |
| ГИП | | Курмнгали | | | |

KG-00-19-02-АД

Строительство внутриквартальных проездов и водоотведение талых вод в ПДП п.Деркул (2-очередь)-корректировка.

УЛИЦЫ №7

| Стадия | Лист | Листов |
|---|---|---|
| Р.П. | 7 | 54 |

СВОДНАЯ ВЕДОМОСТЬ МАТЕРИАЛОВ

ТОО "Корпорация Шаг Групп" г.Уральск, 2019 г.

Формат А3

| № строки | Наименование работ | Един. измер. | Общ. кол-во. |
|---|---|---|---|
| | Улица №8 | | |
| | Общая протяженность - 1763 п.м. | | |
| 1 | Срезка растительного грунта бульдозером 108 л.с. с погрузкой на автомашине и вывоз на расстоянии 1 км | $м^3$ | 7052 |
| 2 | Устройство насыпи земляного полотна, грунт 2 группы | $м^3$ | 4034 |
| 3 | Планировка дна корыта под дорожную одежду | $м^2$ | 21968,9 |
| 4 | Уплотнение дна корыта пневмокатками массой 20 т за 8 проходов по одному следу, уплотнение слоями 20 см, с поливом водой 5% | $м^3$ | 4034 |
| | Дорожная одежда Тип 2 | | |
| 1 | Устройство подстилающего слоя песчаной гравийной смеси по ГОСТ 25607-2009 - толщиной 20 см | $м^2$ | 18291,9 |
| 2 | Устройство основания из фракционного щебня ГОСТ 8267-93* фр.40-70 мм с заклинкой в два слоя 23 см | $м^2$ | 17550 |
| | щебень фракции 40-70мм | $м^3$ | 2632,5 |
| | щебень фракции 20-40мм | $м^3$ | 1404 |
| 3 | Розлив вязкого битума БНД 70 / 100 ГОСТ 22245-90 Расход 0,72 кг/м2 | т | 11,8 |
| 4 | Нижний слой покрытия - из асфальтобетона горячий плотный крупнозернистый, марки II, ТИП Б, БНД 70/100, СТ РК125-2013 - толщиной 6 см | $м^2$ | 16401,6 |
| 5 | Розлив вязкого битума БНД 70 / 100 ГОСТ 22245-90 Расход 0,33 кг/м2 | т | 5,41 |
| 6 | Верхний слой покрытия - из асфальтобетона горячий плотный мелкозернистый, марки II, ТИП Б, БНД 70/100, СТ РК125-2013 - толщиной 4 см | $м^2$ | 16401,6 |
| | Устройство обочины | | |
| 1 | Устройство присыпных обочин общей толщ. 47 см из дренирующего грунта | | |
| | - грунт дренирующий | $м^3$ | 1756,4 |
| | - планировка верха присыпных обочин | $м^2$ | 3737 |
| 2 | Укрепление обочин hср = 6 см из ЩПС С4 | $м^2$ | 3737 |
| | | | |

| № строки | Наименование работ | Един. измер. | Общ. кол-во. |
|---|---|---|---|
| | Устройство тротуара Тип 3 | | |
| | Длина тротуара | п.м | 3778 |
| 1 | Срезка растительного грунта бульдозером 108 л.с | $м^3$ | 1889 |
| 2 | Планировка дна корыта под тротуар | $м^2$ | 7556 |
| 4 | Устройство подстилающего слоя из ПГС толщиной 10 см | $м^2$ | 5667 |
| 5 | Устройство основание из фракционного щебня фр.20-40мм, СТ РК 1284-2004, по способу заклинки толщиной 10 см | $м^2$ | 5667 |
| 6 | Розлив вязкого битума БНД 60 /90 ГОСТ 22245-90 Расход 0,5 кг/м2 | т | 2.83 |
| 7 | Устройство смеси асфальтобетонные горячие плотные песчаные, Тип Б, Марки II, СТ РК 1225-2003 - 4 см | $м^2$ | 5667 |
| | Установка бордюрного камня БР 100.20.8 (на тротуарах) | | |
| 1 | Бордюрный камень БР 100.20.8 М450 | п.м | 7556 |
| 2 | Устройство бетонного основания В15, F200 | $м^3$ | 245.57 |
| 3 | Выравнивание основание из ПГС ГОСТ 23735 - 5 см | $м^3$ | 94.45 |

Согласовано

Нач. сектора

Автор раздела

Инж. САПР

Взам. инв. №

Подпись и дата

Инв.№ подл.

| Изм. | Кол.уч. | Лист | N°док. | Подпись | Дата |
|---|---|---|---|---|---|
| Разработ. | | Курмнгали | | | |
| Проверил | | Байхатов | | | |
| ГИП | | Курмнгали | | | |

KG-00-19-02-АД

Строительство внутриквартальных проездов и водоотведение талых вод в ПДП п.Деркул (2-очередь)-корректировка.

УЛИЦЫ №8

| Стадия | Лист | Листов |
|---|---|---|
| Р.П. | 8 | 54 |

СВОДНАЯ ВЕДОМОСТЬ МАТЕРИАЛОВ

ТОО "Корпорация Шаг Групп" г.Уральск, 2019 г.

Формат А3

| № строки | Наименование работ | Един. измер. | Общ. кол-во. |
|---|---|---|---|
| | Улицы от №9 | | |
| | Общая протяженность - 673 п.м. | | |
| 1 | Срезка растительного грунта бульдозером 108 л.с. с погрузкой на автомашине и вывоз на расстоянии 1 км | $м^3$ | 2152 |
| 2 | Устройство насыпи земляного полотна, грунт 2 группы | $м^3$ | 1096 |
| 3 | Планировка дна корыта под дорожную одежду | $м^2$ | 5818,6 |
| 4 | Уплотнение дна корыта пневмокатками массой 20 т за 8 проходов по одному следу, уплотнение слоями 20 см, с поливом водой 5% | $м^3$ | 1096 |
| | Дорожная одежда Тип 1 | | |
| 1 | Устройство подстилающего слоя песчаной гравийной смеси по ГОСТ 25607-2009 - толщиной 20 см | $м^2$ | 4576 |
| 2 | Устройство основания из фракционного щебня ГОСТ 8267-93* фр.40-70 мм с заклинкой в два слоя 23 см | $м^2$ | 4316,8 |
| | щебень фракции 40-70мм | $м^3$ | 647,5 |
| | щебень фракции 20-40мм | $м^3$ | 345,3 |
| 3 | Розлив вязкого битума БНД 70 / 100 ГОСТ 22245-90 Расход 0,72 кг/м2 | т | 2,87 |
| 4 | Верхний слой покрытия - из асфальтобетона горячий плотный мелкозернистый, марки II, ТИП Б, БНД 70/100, СТ РК125-2013 - толщиной 6 см | $м^2$ | 3986 |
| | Устройство обочины | | |
| 1 | Устройство присыпных обочин общей толщ. 43 см из дренирующего грунта | | |
| | - грунт дренирующий | $м^3$ | 522,45 |
| | - планировка верха присыпных обочин | $м^2$ | 1215 |
| 2 | Укрепление обочин hср = 6 см из ЩПС С4 | $м^2$ | 1215 |
| | | | |

Согласовано

Нач. сектора

Автор раздела

Инж. САПР

Взам. инв. №

Подпись и дата

Инв.№ подл.

| Изм. | Кол.уч. | Лист | N°док. | Подпись | Дата |
|---|---|---|---|---|---|
| Разработ. | | Курмнгали | | | |
| Проверил | | Байхатов | | | |
| ГИП | | Курмнгали | | | |

KG-00-19-02-АД

Строительство внутриквартальных проездов и водоотведение талых вод в ПДП п.Деркул (2-очередь)-корректировка.

УЛИЦЫ №9

| Стадия | Лист | Листов |
|---|---|---|
| Р.П. | 9 | 54 |

СВОДНАЯ ВЕДОМОСТЬ МАТЕРИАЛОВ

ТОО "Корпорация Шаг Групп" г.Уральск, 2019 г.

Формат А3

| № строки | Наименование работ | Един. измер. | Общ. кол-во. |
|---|---|---|---|
| | Улицы от №10 | | |
| | Общая протяженность - 330 п.м. | | |
| 1 | Срезка растительного грунта бульдозером 108 л.с. с погрузкой на автомашине и вывоз на расстоянии 1 км | $м^3$ | 1056 |
| 2 | Устройство насыпи земляного полотна, грунт 2 группы | $м^3$ | 497 |
| 3 | Планировка дна корыта под дорожную одежду | $м^2$ | 2868 |
| 4 | Уплотнение дна корыта пневмокатками массой 20 т за 8 проходов по одному следу, уплотнение слоями 20 см, с поливом водой 5% | $м^3$ | 497 |
| | Дорожная одежда Тип 1 | | |
| 1 | Устройство подстилающего слоя песчаной гравийной смеси по ГОСТ 25607-2009 - толщиной 20 см | $м^2$ | 2243,3 |
| 2 | Устройство основания из фракционного щебня ГОСТ 8267-93* фр.40-70 мм с заклинкой в два слоя 23 см | $м^2$ | 2118 |
| | щебень фракции 40-70мм | $м^3$ | 317,7 |
| | щебень фракции 20-40мм | $м^3$ | 169,4 |
| 3 | Розлив вязкого битума БНД 70 / 100 ГОСТ 22245-90 Расход 0,72 кг/м2 | т | 1,4 |
| 4 | Верхний слой покрытия - из асфальтобетона горячий плотный мелкозернистый, марки II, ТИП Б, БНД 70/100, СТ РК125-2013 - толщиной 6 см | $м^2$ | 1946 |
| | Устройство обочины | | |
| 1 | Устройство присыпных обочин общей толщ. 43 см из дренирующего грунта | | |
| | - грунт дренирующий | $м^3$ | 262,3 |
| | - планировка верха присыпных обочин | $м^2$ | 610 |
| 2 | Укрепление обочин hср = 6 см из ЩПС С4 | $м^2$ | 610 |
| | | | |

Согласовано

Нач. сектора

Автор раздела

Инж. САПР

Взам. инв. №

Подпись и дата

Инв.№ подл.

| Изм. | Кол.уч. | Лист | N°док. | Подпись | Дата |
|---|---|---|---|---|---|
| Разработ. | | Курмнгали | | | |
| Проверил | | Байхатов | | | |
| ГИП | | Курмнгали | | | |

KG-00-19-02-АД

Строительство внутриквартальных проездов и водоотведение талых вод в ПДП п.Деркул (2-очередь)-корректировка.

УЛИЦЫ №10

| Стадия | Лист | Листов |
|---|---|---|
| Р.П. | 10 | 54 |

СВОДНАЯ ВЕДОМОСТЬ МАТЕРИАЛОВ

ТОО "Корпорация Шаг Групп" г.Уральск, 2019 г.

Формат А3

| № строки | Наименование работ | Един. измер. | Общ. кол-во. |
|---|---|---|---|
| | Улицы от №11 | | |
| | Общая протяженность - 412 п.м. | | |
| 1 | Срезка растительного грунта бульдозером 108 л.с. с погрузкой на автомашине и вывоз на расстоянии 1 км | $м^3$ | 1320 |
| 2 | Устройство насыпи земляного полотна, грунт 2 группы | $м^3$ | 660 |
| 3 | Планировка дна корыта под дорожную одежду | $м^2$ | 3398,6 |
| 4 | Уплотнение дна корыта пневмокатками массой 20 т за 8 проходов по одному следу, уплотнение слоями 20 см, с поливом водой 5% | $м^3$ | 660 |
| | Дорожная одежда Тип 1 | | |
| 1 | Устройство подстилающего слоя песчаной гравийной смеси по ГОСТ 25607-2009 - толщиной 20 см | $м^2$ | 2644,5 |
| 2 | Устройство основания из фракционного щебня ГОСТ 8267-93* фр.40-70 мм с заклинкой в два слоя 23 см | $м^2$ | 2493,7 |
| | щебень фракции 40-70мм | $м^3$ | 374 |
| | щебень фракции 20-40мм | $м^3$ | 199,5 |
| 3 | Розлив вязкого битума БНД 70 / 100 ГОСТ 22245-90 Расход 0,72 кг/м2 | т | 1,64 |
| 4 | Верхний слой покрытия - из асфальтобетона горячий плотный мелкозернистый, марки II, ТИП Б, БНД 70/100, СТ РК125-2013 - толщиной 6 см | $м^2$ | 2279,2 |
| | Устройство обочины | | |
| 1 | Устройство присыпных обочин общей толщ. 43 см из дренирующего грунта | | |
| | - грунт дренирующий | $м^3$ | 319,1 |
| | - планировка верха присыпных обочин | $м^2$ | 742,2 |
| 2 | Укрепление обочин hср = 6 см из ЩПС С4 | $м^2$ | 742,2 |
| | | | |

Согласовано

Нач. сектора

Автор раздела

Инж. САПР

Взам. инв. №

Подпись и дата

Инв.№ подл.

| Изм. | Кол.уч. | Лист | N°док. | Подпись | Дата |
|---|---|---|---|---|---|
| Разработ. | | Курмнгали | | | |
| Проверил | | Байхатов | | | |
| ГИП | | Курмнгали | | | |

KG-00-19-02-АД

Строительство внутриквартальных проездов и водоотведение талых вод в ПДП п.Деркул (2-очередь)-корректировка.

УЛИЦЫ №11

| Стадия | Лист | Листов |
|---|---|---|
| Р.П. | 11 | 54 |

СВОДНАЯ ВЕДОМОСТЬ МАТЕРИАЛОВ

ТОО "Корпорация Шаг Групп" г.Уральск, 2019 г.

Формат А3

| № строки | Наименование работ | Един. измер. | Общ. кол-во. |
|---|---|---|---|
| | Улицы от №12 | | |
| | Общая протяженность - 169 п.м. | | |
| 1 | Срезка растительного грунта бульдозером 108 л.с. с погрузкой на автомашине и вывоз на расстоянии 1 км | $м^3$ | 541 |
| 2 | Устройство насыпи земляного полотна, грунт 2 группы | $м^3$ | 278 |
| 3 | Планировка дна корыта под дорожную одежду | $м^2$ | 1354,6 |
| 4 | Уплотнение дна корыта пневмокатками массой 20 т за 8 проходов по одному следу, уплотнение слоями 20 см, с поливом водой 5% | $м^3$ | 278 |
| | Дорожная одежда Тип 1 | | |
| 1 | Устройство подстилающего слоя песчаной гравийной смеси по ГОСТ 25607-2009 - толщиной 20 см | $м^2$ | 1053,5 |
| 2 | Устройство основания из фракционного щебня ГОСТ 8267-93* фр.40-70 мм с заклинкой в два слоя 23 см | $м^2$ | 993,2 |
| | щебень фракции 40-70мм | $м^3$ | 149 |
| | щебень фракции 20-40мм | $м^3$ | 79,5 |
| 3 | Розлив вязкого битума БНД 70 / 100 ГОСТ 22245-90 Расход 0,72 кг/м2 | т | 0,65 |
| 4 | Верхний слой покрытия - из асфальтобетона горячий плотный мелкозернистый, марки II, ТИП Б, БНД 70/100, СТ РК125-2013 - толщиной 6 см | $м^2$ | 903 |
| | Устройство обочины | | |
| 1 | Устройство присыпных обочин общей толщ. 43 см из дренирующего грунта | | |
| | - грунт дренирующий | $м^3$ | 129,5 |
| | - планировка верха присыпных обочин | $м^2$ | 301,1 |
| 2 | Укрепление обочин hср = 6 см из ЩПС С4 | $м^2$ | 301,1 |
| | | | |

Согласовано

Нач. сектора

Автор раздела

Инж. САПР

Взам. инв. №

Подпись и дата

Инв.№ подл.

| Изм. | Кол.уч. | Лист | N°док. | Подпись | Дата |
|---|---|---|---|---|---|
| Разработ. | | Курмнгали | | | |
| Проверил | | Байхатов | | | |
| ГИП | | Курмнгали | | | |

KG-00-19-02-АД

Строительство внутриквартальных проездов и водоотведение талых вод в ПДП п.Деркул (2-очередь)-корректировка.

УЛИЦЫ №12

| Стадия | Лист | Листов |
|---|---|---|
| Р.П. | 12 | 54 |

СВОДНАЯ ВЕДОМОСТЬ МАТЕРИАЛОВ

ТОО "Корпорация Шаг Групп" г.Уральск, 2019 г.

Формат А3

| № строки | Наименование работ | Един. измер. | Общ. кол-во. |
|---|---|---|---|
| | Улицы от №13 | | |
| | Общая протяженность - 248 п.м. | | |
| 1 | Срезка растительного грунта бульдозером 108 л.с. с погрузкой на автомашине и вывоз на расстоянии 1 км | $м^3$ | 794 |
| 2 | Устройство насыпи земляного полотна, грунт 2 группы | $м^3$ | 321 |
| 3 | Планировка дна корыта под дорожную одежду | $м^2$ | 1712,6 |
| 4 | Уплотнение дна корыта пневмокатками массой 20 т за 8 проходов по одному следу, уплотнение слоями 20 см, с поливом водой 5% | $м^3$ | 321 |
| | Дорожная одежда Тип 1 | | |
| 1 | Устройство подстилающего слоя песчаной гравийной смеси по ГОСТ 25607-2009 - толщиной 20 см | $м^2$ | 1345.30 |
| 2 | Устройство основания из фракционного щебня ГОСТ 8267-93* фр.40-70 мм с заклинкой в два слоя 23 см | $м^2$ | 1271,4 |
| | щебень фракции 40-70мм | $м^3$ | 190,7 |
| | щебень фракции 20-40мм | $м^3$ | 101,7 |
| 3 | Розлив вязкого битума БНД 70 / 100 ГОСТ 22245-90 Расход 0,72 кг/м2 | т | 0,84 |
| 4 | Верхний слой покрытия - из асфальтобетона горячий плотный мелкозернистый, марки II, ТИП Б, БНД 70/100, СТ РК125-2013 - толщиной 6 см | $м^2$ | 1172 |
| | Устройство обочины | | |
| 1 | Устройство присыпных обочин общей толщ. 43 см из дренирующего грунта | | |
| | - грунт дренирующий | $м^3$ | 153,5 |
| | - планировка верха присыпных обочин | $м^2$ | 357,1 |
| 2 | Укрепление обочин hср = 6 см из ЩПС С4 | $м^2$ | 357,1 |
| | | | |

Согласовано

Нач. сектора

Автор раздела

Инж. САПР

Взам. инв. №

Подпись и дата

Инв.№ подл.

| Изм. | Кол.уч. | Лист | N°док. | Подпись | Дата |
|---|---|---|---|---|---|
| Разработ. | | Курмнгали | | | |
| Проверил | | Байхатов | | | |
| ГИП | | Курмнгали | | | |

KG-00-19-02-АД

Строительство внутриквартальных проездов и водоотведение талых вод в ПДП п.Деркул (2-очередь)-корректировка.

УЛИЦЫ №13

| Стадия | Лист | Листов |
|---|---|---|
| Р.П. | 13 | 54 |

СВОДНАЯ ВЕДОМОСТЬ МАТЕРИАЛОВ

ТОО "Корпорация Шаг Групп" г.Уральск, 2019 г.

Формат А3

| № строки | Наименование работ | Един. измер. | Общ. кол-во. |
|---|---|---|---|
| | Улицы от №14 | | |
| | Общая протяженность - 904 п.м. | | |
| 1 | Срезка растительного грунта бульдозером 108 л.с. с погрузкой на автомашине и вывоз на расстоянии 1 км | $м^3$ | 2893 |
| 2 | Устройство насыпи земляного полотна, грунт 2 группы | $м^3$ | 3182 |
| 3 | Планировка дна корыта под дорожную одежду | $м^2$ | 9195,3 |
| 4 | Уплотнение дна корыта пневмокатками массой 20 т за 8 проходов по одному следу, уплотнение слоями 20 см, с поливом водой 5% | $м^3$ | 3182 |
| | Дорожная одежда Тип 1 | | |
| 1 | Устройство подстилающего слоя песчаной гравийной смеси по ГОСТ 25607-2009 - толщиной 20 см | $м^2$ | 7283,5 |
| 2 | Устройство основания из фракционного щебня ГОСТ 8267-93* фр.40-70 мм с заклинкой в два слоя 23 см | $м^2$ | 6899,1 |
| | щебень фракции 40-70мм | $м^3$ | 1034,8 |
| | щебень фракции 20-40мм | $м^3$ | 552 |
| 3 | Розлив вязкого битума БНД 70 / 100 ГОСТ 22245-90 Расход 0,72 кг/м2 | т | 4,54 |
| 4 | Нижний слой покрытия - из асфальтобетона горячий плотный крупнозернистый, марки II, ТИП Б, БНД 70/100, СТ РК125-2013 - толщиной 6 см | $м^2$ | 6319,4 |
| 5 | Розлив вязкого битума БНД 70 / 100 ГОСТ 22245-90 Расход 0,33 кг/м2 | т | 2,1 |
| 6 | Верхний слой покрытия - из асфальтобетона горячий плотный мелкозернистый, марки II, ТИП Б, БНД 70/100, СТ РК125-2013 - толщиной 4 см | $м^2$ | 6319,4 |
| | Устройство обочины | | |
| 1 | Устройство присыпных обочин общей толщ. 47 см из дренирующего грунта | | |
| | - грунт дренирующий | $м^3$ | 902,2 |
| | - планировка верха присыпных обочин | $м^2$ | 1919,7 |
| 2 | Укрепление обочин hср = 6 см из ЩПС С4 | $м^2$ | 1919,7 |
| | | | |

Согласовано

Нач. сектора

Автор раздела

Инж. САПР

Взам. инв. №

Подпись и дата

Инв.№ подл.

| Изм. | Кол.уч. | Лист | N°док. | Подпись | Дата |
|---|---|---|---|---|---|
| Разработ. | | Курмнгали | | | |
| Проверил | | Байхатов | | | |
| ГИП | | Курмнгали | | | |

KG-00-19-02-АД

Строительство внутриквартальных проездов и водоотведение талых вод в ПДП п.Деркул (2-очередь)-корректировка.

УЛИЦЫ №14

| Стадия | Лист | Листов |
|---|---|---|
| Р.П. | 14 | 54 |

СВОДНАЯ ВЕДОМОСТЬ МАТЕРИАЛОВ

ТОО "Корпорация Шаг Групп" г.Уральск, 2019 г.

Формат А3

| № строки | Наименование работ | Един. измер. | Общ. кол-во. |
|---|---|---|---|
| | Улицы от №15 | | |
| | Общая протяженность - 1110 п.м. | | |
| 1 | Срезка растительного грунта бульдозером 108 л.с. с погрузкой на автомашине и вывоз на расстоянии 1 км | $м^3$ | 3552 |
| 2 | Устройство насыпи земляного полотна, грунт 2 группы | $м^3$ | 1860 |
| 3 | Планировка дна корыта под дорожную одежду | $м^2$ | 9089,3 |
| 4 | Уплотнение дна корыта пневмокатками массой 20 т за 8 проходов по одному следу, уплотнение слоями 20 см, с поливом водой 5% | $м^3$ | 1860 |
| | Дорожная одежда Тип 1 | | |
| 1 | Устройство подстилающего слоя песчаной гравийной смеси по ГОСТ 25607-2009 - толщиной 20 см | $м^2$ | 7066,5 |
| 2 | Устройство основания из фракционного щебня ГОСТ 8267-93* фр.40-70 мм с заклинкой в два слоя 23 см | $м^2$ | 6662,6 |
| | щебень фракции 40-70мм | $м^3$ | 999,4 |
| | щебень фракции 20-40мм | $м^3$ | 533 |
| 3 | Розлив вязкого битума БНД 70 / 100 ГОСТ 22245-90 Расход 0,72 кг/м2 | т | 4,37 |
| 4 | Верхний слой покрытия - из асфальтобетона горячий плотный мелкозернистый, марки II, ТИП Б, БНД 70/100, СТ РК125-2013 - толщиной 6 см | $м^2$ | 6071,6 |
| | Устройство обочины | | |
| 1 | Устройство присыпных обочин общей толщ. 43 см из дренирующего грунта | | |
| | - грунт дренирующий | $м^3$ | 863,3 |
| | - планировка верха присыпных обочин | $м^2$ | 2007,7 |
| 2 | Укрепление обочин hср = 6 см из ЩПС С4 | $м^2$ | 2007,7 |
| | | | |

Согласовано

Нач. сектора

Автор раздела

Инж. САПР

Взам. инв. №

Подпись и дата

Инв.№ подл.

| Изм. | Кол.уч. | Лист | N°док. | Подпись | Дата |
|---|---|---|---|---|---|
| Разработ. | | Курмнгали | | | |
| Проверил | | Байхатов | | | |
| ГИП | | Курмнгали | | | |

KG-00-19-02-АД

Строительство внутриквартальных проездов и водоотведение талых вод в ПДП п.Деркул (2-очередь)-корректировка.

УЛИЦЫ №15

| Стадия | Лист | Листов |
|---|---|---|
| Р.П. | 15 | 54 |

СВОДНАЯ ВЕДОМОСТЬ МАТЕРИАЛОВ

ТОО "Корпорация Шаг Групп" г.Уральск, 2019 г.

Формат А3

| № строки | Наименование работ | Един. измер. | Общ. кол-во. |
|---|---|---|---|
| | Улицы от №16 | | |
| | Общая протяженность - 176 п.м. | | |
| 1 | Срезка растительного грунта бульдозером 108 л.с. с погрузкой на автомашине и вывоз на расстоянии 1 км | $м^3$ | 563 |
| 2 | Устройство насыпи земляного полотна, грунт 2 группы | $м^3$ | 300 |
| 3 | Планировка дна корыта под дорожную одежду | $м^2$ | 1471 |
| 4 | Уплотнение дна корыта пневмокатками массой 20 т за 8 проходов по одному следу, уплотнение слоями 20 см, с поливом водой 5% | $м^3$ | 300 |
| | Дорожная одежда Тип 1 | | |
| 1 | Устройство подстилающего слоя песчаной гравийной смеси по ГОСТ 25607-2009 - толщиной 20 см | $м^2$ | 1157,5 |
| 2 | Устройство основания из фракционного щебня ГОСТ 8267-93* фр.40-70 мм с заклинкой в два слоя 23 см | $м^2$ | 1094 |
| | щебень фракции 40-70мм | $м^3$ | 164 |
| | щебень фракции 20-40мм | $м^3$ | 87,5 |
| 3 | Розлив вязкого битума БНД 70 / 100 ГОСТ 22245-90 Расход 0,72 кг/м2 | т | 0,72 |
| 4 | Верхний слой покрытия - из асфальтобетона горячий плотный мелкозернистый, марки II, ТИП Б, БНД 70/100, СТ РК125-2013 - толщиной 6 см | $м^2$ | 999,3 |
| | Устройство обочины | | |
| 1 | Устройство присыпных обочин общей толщ. 43 см из дренирующего грунта | | |
| | - грунт дренирующий | $м^3$ | 135,6 |
| | - планировка верха присыпных обочин | $м^2$ | 315,4 |
| 2 | Укрепление обочин hср = 6 см из ЩПС С4 | $м^2$ | 315,4 |
| | | | |

Согласовано

Нач. сектора

Автор раздела

Инж. САПР

Взам. инв. №

Подпись и дата

Инв.№ подл.

| Изм. | Кол.уч. | Лист | N°док. | Подпись | Дата |
|---|---|---|---|---|---|
| Разработ. | | Курмнгали | | | |
| Проверил | | Байхатов | | | |
| ГИП | | Курмнгали | | | |

KG-00-19-02-АД

Строительство внутриквартальных проездов и водоотведение талых вод в ПДП п.Деркул (2-очередь)-корректировка.

УЛИЦЫ №16

| Стадия | Лист | Листов |
|---|---|---|
| Р.П. | 16 | 54 |

СВОДНАЯ ВЕДОМОСТЬ МАТЕРИАЛОВ

ТОО "Корпорация Шаг Групп" г.Уральск, 2019 г.

Формат А3

| № строки | Наименование работ | Един. измер. | Общ. кол-во. |
|---|---|---|---|
| | Улицы от №17 | | |
| | Общая протяженность - 1224 п.м. | | |
| 1 | Срезка растительного грунта бульдозером 108 л.с. с погрузкой на автомашине и вывоз на расстоянии 1 км | $м^3$ | 3917 |
| 2 | Устройство насыпи земляного полотна, грунт 2 группы | $м^3$ | 2211 |
| 3 | Планировка дна корыта под дорожную одежду | $м^2$ | 10455 |
| 4 | Уплотнение дна корыта пневмокатками массой 20 т за 8 проходов по одному следу, уплотнение слоями 20 см, с поливом водой 5% | $м^3$ | 2211 |
| | Дорожная одежда Тип 1 | | |
| 1 | Устройство подстилающего слоя песчаной гравийной смеси по ГОСТ 25607-2009 - толщиной 20 см | $м^2$ | 8114 |
| 2 | Устройство основания из фракционного щебня ГОСТ 8267-93* фр.40-70 мм с заклинкой в два слоя 23 см | $м^2$ | 7653,7 |
| | щебень фракции 40-70мм | $м^3$ | 1148 |
| | щебень фракции 20-40мм | $м^3$ | 612,3 |
| 3 | Розлив вязкого битума БНД 70 / 100 ГОСТ 22245-90 Расход 0,72 кг/м2 | т | 5,0 |
| 4 | Верхний слой покрытия - из асфальтобетона горячий плотный мелкозернистый, марки II, ТИП Б, БНД 70/100, СТ РК125-2013 - толщиной 6 см | $м^2$ | 6981,2 |
| | Устройство обочины | | |
| 1 | Устройство присыпных обочин общей толщ. 43 см из дренирующего грунта | | |
| | - грунт дренирующий | $м^3$ | 982 |
| | - планировка верха присыпных обочин | $м^2$ | 2283,9 |
| 2 | Укрепление обочин hср = 6 см из ЩПС С4 | $м^2$ | 2283,9 |
| | | | |

Согласовано

Нач. сектора

Автор раздела

Инж. САПР

Взам. инв. №

Подпись и дата

Инв.№ подл.

| Изм. | Кол.уч. | Лист | N°док. | Подпись | Дата |
|---|---|---|---|---|---|
| Разработ. | | Курмнгали | | | |
| Проверил | | Байхатов | | | |
| ГИП | | Курмнгали | | | |

KG-00-19-02-АД

Строительство внутриквартальных проездов и водоотведение талых вод в ПДП п.Деркул (2-очередь)-корректировка.

УЛИЦЫ №17

| Стадия | Лист | Листов |
|---|---|---|
| Р.П. | 17 | 54 |

СВОДНАЯ ВЕДОМОСТЬ МАТЕРИАЛОВ

ТОО "Корпорация Шаг Групп" г.Уральск, 2019 г.

Формат А3

| № строки | Наименование работ | Един. измер. | Общ. кол-во. |
|---|---|---|---|
| | Улицы от №18 | | |
| | Общая протяженность - 582 п.м. | | |
| 1 | Срезка растительного грунта бульдозером 108 л.с. с погрузкой на автомашине и вывоз на расстоянии 1 км | $м^3$ | 1862 |
| 2 | Устройство насыпи земляного полотна, грунт 2 группы | $м^3$ | 1312 |
| 3 | Планировка дна корыта под дорожную одежду | $м^2$ | 5782 |
| 4 | Уплотнение дна корыта пневмокатками массой 20 т за 8 проходов по одному следу, уплотнение слоями 20 см, с поливом водой 5% | $м^3$ | 1312 |
| | Дорожная одежда Тип 1 | | |
| 1 | Устройство подстилающего слоя песчаной гравийной смеси по ГОСТ 25607-2009 - толщиной 20 см | $м^2$ | 4633 |
| 2 | Устройство основания из фракционного щебня ГОСТ 8267-93* фр.40-70 мм с заклинкой в два слоя 23 см | $м^2$ | 4400 |
| | щебень фракции 40-70мм | $м^3$ | 660 |
| | щебень фракции 20-40мм | $м^3$ | 352 |
| 3 | Розлив вязкого битума БНД 70 / 100 ГОСТ 22245-90 Расход 0,72 кг/м2 | т | 2,91 |
| 4 | Нижний слой покрытия - из асфальтобетона горячий плотный крупнозернистый, марки II, ТИП Б, БНД 70/100, СТ РК125-2013 - толщиной 6 см | $м^2$ | 4047,4 |
| 5 | Розлив вязкого битума БНД 70 / 100 ГОСТ 22245-90 Расход 0,33 кг/м2 | т | 1,33 |
| 6 | Верхний слой покрытия - из асфальтобетона горячий плотный мелкозернистый, марки II, ТИП Б, БНД 70/100, СТ РК125-2013 - толщиной 4 см | $м^2$ | 4047,4 |
| | Устройство обочины | | |
| 1 | Устройство присыпных обочин общей толщ. 47 см из дренирующего грунта | | |
| | - грунт дренирующий | $м^3$ | 547,2 |
| | - планировка верха присыпных обочин | $м^2$ | 1164,4 |
| 2 | Укрепление обочин hср = 6 см из ЩПС С4 | $м^2$ | 1164,4 |
| | | | |

Согласовано

Нач. сектора

Автор раздела

Инж. САПР

Взам. инв. №

Подпись и дата

Инв.№ подл.

| Изм. | Кол.уч. | Лист | N°док. | Подпись | Дата |
|---|---|---|---|---|---|
| Разработ. | | Курмнгали | | | |
| Проверил | | Байхатов | | | |
| ГИП | | Курмнгали | | | |

KG-00-19-02-АД

Строительство внутриквартальных проездов и водоотведение талых вод в ПДП п.Деркул (2-очередь)-корректировка.

УЛИЦЫ №18

| Стадия | Лист | Листов |
|---|---|---|
| Р.П. | 18 | 54 |

СВОДНАЯ ВЕДОМОСТЬ МАТЕРИАЛОВ

ТОО "Корпорация Шаг Групп" г.Уральск, 2019 г.

Формат А3

| № строки | Наименование работ | Един. измер. | Общ. кол-во. |
|---|---|---|---|
| | Улицы от №19 | | |
| | Общая протяженность - 984 п.м. | | |
| 1 | Срезка растительного грунта бульдозером 108 л.с. с погрузкой на автомашине и вывоз на расстоянии 1 км | $м^3$ | 3148 |
| 2 | Устройство насыпи земляного полотна, грунт 2 группы | $м^3$ | 1709 |
| 3 | Планировка дна корыта под дорожную одежду | $м^2$ | 8314,9 |
| 4 | Уплотнение дна корыта пневмокатками массой 20 т за 8 проходов по одному следу, уплотнение слоями 20 см, с поливом водой 5% | $м^3$ | 1709 |
| | Дорожная одежда Тип 1 | | |
| 1 | Устройство подстилающего слоя песчаной гравийной смеси по ГОСТ 25607-2009 - толщиной 20 см | $м^2$ | 6491,7 |
| 2 | Устройство основания из фракционного щебня ГОСТ 8267-93* фр.40-70 мм с заклинкой в два слоя 23 см | $м^2$ | 6077,7 |
| | щебень фракции 40-70мм | $м^3$ | 911,6 |
| | щебень фракции 20-40мм | $м^3$ | 486,2 |
| 3 | Розлив вязкого битума БНД 70 / 100 ГОСТ 22245-90 Расход 0,72 кг/м2 | т | 3,98 |
| 4 | Верхний слой покрытия - из асфальтобетона горячий плотный мелкозернистый, марки II, ТИП Б, БНД 70/100, СТ РК125-2013 - толщиной 6 см | $м^2$ | 5537,5 |
| | Устройство обочины | | |
| 1 | Устройство присыпных обочин общей толщ. 43 см из дренирующего грунта | | |
| | - грунт дренирующий | $м^3$ | 793,6 |
| | - планировка верха присыпных обочин | $м^2$ | 1845,6 |
| 2 | Укрепление обочин hср = 6 см из ЩПС С4 | $м^2$ | 1845,6 |
| | | | |

Согласовано

Нач. сектора

Автор раздела

Инж. САПР

Взам. инв. №

Подпись и дата

Инв.№ подл.

| Изм. | Кол.уч. | Лист | N°док. | Подпись | Дата |
|---|---|---|---|---|---|
| Разработ. | | Курмнгали | | | |
| Проверил | | Байхатов | | | |
| ГИП | | Курмнгали | | | |

KG-00-19-02-АД

Строительство внутриквартальных проездов и водоотведение талых вод в ПДП п.Деркул (2-очередь)-корректировка.

УЛИЦЫ №19

| Стадия | Лист | Листов |
|---|---|---|
| Р.П. | 19 | 54 |

СВОДНАЯ ВЕДОМОСТЬ МАТЕРИАЛОВ

ТОО "Корпорация Шаг Групп" г.Уральск, 2019 г.

Формат А3

| № строки | Наименование работ | Един. измер. | Общ. кол-во. |
|---|---|---|---|
| | Улицы от №20 | | |
| | Общая протяженность - 1559 п.м. | | |
| 1 | Срезка растительного грунта бульдозером 108 л.с. с погрузкой на автомашине и вывоз на расстоянии 1 км | $м^3$ | 4989 |
| 2 | Устройство насыпи земляного полотна, грунт 2 группы | $м^3$ | 2918 |
| 3 | Планировка дна корыта под дорожную одежду | $м^2$ | 15616 |
| 4 | Уплотнение дна корыта пневмокатками массой 20 т за 8 проходов по одному следу, уплотнение слоями 20 см, с поливом водой 5% | $м^3$ | 2918 |
| | Дорожная одежда Тип 1 | | |
| 1 | Устройство подстилающего слоя песчаной гравийной смеси по ГОСТ 25607-2009 - толщиной 20 см | $м^2$ | 12422,5 |
| 2 | Устройство основания из фракционного щебня ГОСТ 8267-93* фр.40-70 мм с заклинкой в два слоя 23 см | $м^2$ | 11776 |
| | щебень фракции 40-70мм | $м^3$ | 1766,4 |
| | щебень фракции 20-40мм | $м^3$ | 942 |
| 3 | Розлив вязкого битума БНД 70 / 100 ГОСТ 22245-90 Расход 0,72 кг/м2 | т | 7,76 |
| 4 | Нижний слой покрытия - из асфальтобетона горячий плотный крупнозернистый, марки II, ТИП Б, БНД 70/100, СТ РК125-2013 - толщиной 6 см | $м^2$ | 10780,5 |
| 5 | Розлив вязкого битума БНД 70 / 100 ГОСТ 22245-90 Расход 0,33 кг/м2 | т | 3,55 |
| 6 | Верхний слой покрытия - из асфальтобетона горячий плотный мелкозернистый, марки II, ТИП Б, БНД 70/100, СТ РК125-2013 - толщиной 4 см | $м^2$ | 10780,5 |
| | Устройство обочины | | |
| 1 | Устройство присыпных обочин общей толщ. 47 см из дренирующего грунта | | |
| | - грунт дренирующий | $м^3$ | 1526,4 |
| | - планировка верха присыпных обочин | $м^2$ | 3247,7 |
| 2 | Укрепление обочин hср = 6 см из ЩПС С4 | $м^2$ | 3247,7 |
| | | | |

Согласовано

Нач. сектора

Автор раздела

Инж. САПР

Взам. инв. №

Подпись и дата

Инв.№ подл.

| Изм. | Кол.уч. | Лист | N°док. | Подпись | Дата |
|---|---|---|---|---|---|
| Разработ. | | Курмнгали | | | |
| Проверил | | Байхатов | | | |
| ГИП | | Курмнгали | | | |

KG-00-19-02-АД

Строительство внутриквартальных проездов и водоотведение талых вод в ПДП п.Деркул (2-очередь)-корректировка.

УЛИЦЫ №20

| Стадия | Лист | Листов |
|---|---|---|
| Р.П. | 20 | 54 |

СВОДНАЯ ВЕДОМОСТЬ МАТЕРИАЛОВ

ТОО "Корпорация Шаг Групп" г.Уральск, 2019 г.

Формат А3

| № строки | Наименование работ | Един. измер. | Общ. кол-во. |
|---|---|---|---|
| | Улицы от №21 | | |
| | Общая протяженность - 582 п.м. | | |
| 1 | Срезка растительного грунта бульдозером 108 л.с. с погрузкой на автомашине и вывоз на расстоянии 1 км | $м^3$ | 1862 |
| 2 | Устройство насыпи земляного полотна, грунт 2 группы | $м^3$ | 1609 |
| 3 | Планировка дна корыта под дорожную одежду | $м^2$ | 4404,2 |
| 4 | Уплотнение дна корыта пневмокатками массой 20 т за 8 проходов по одному следу, уплотнение слоями 20 см, с поливом водой 5% | $м^3$ | 1609 |
| | Дорожная одежда Тип 1 | | |
| 1 | Устройство подстилающего слоя песчаной гравийной смеси по ГОСТ 25607-2009 - толщиной 20 см | $м^2$ | 3480,8 |
| 2 | Устройство основания из фракционного щебня ГОСТ 8267-93* фр.40-70 мм с заклинкой в два слоя 23 см | $м^2$ | 3282 |
| | щебень фракции 40-70мм | $м^3$ | 492,3 |
| | щебень фракции 20-40мм | $м^3$ | 262,5 |
| 3 | Розлив вязкого битума БНД 70 / 100 ГОСТ 22245-90 Расход 0,72 кг/м2 | т | 2,14 |
| 4 | Верхний слой покрытия - из асфальтобетона горячий плотный мелкозернистый, марки II, ТИП Б, БНД 70/100, СТ РК125-2013 - толщиной 6 см | $м^2$ | 2983,5 |
| | Устройство обочины | | |
| 1 | Устройство присыпных обочин общей толщ. 43 см из дренирующего грунта | | |
| | - грунт дренирующий | $м^3$ | 397 |
| | - планировка верха присыпных обочин | $м^2$ | 923,4 |
| 2 | Укрепление обочин hср = 6 см из ЩПС С4 | $м^2$ | 923,4 |
| | | | |

Согласовано

Нач. сектора

Автор раздела

Инж. САПР

Взам. инв. №

Подпись и дата

Инв.№ подл.

| Изм. | Кол.уч. | Лист | N°док. | Подпись | Дата |
|---|---|---|---|---|---|
| Разработ. | | Курмнгали | | | |
| Проверил | | Байхатов | | | |
| ГИП | | Курмнгали | | | |

KG-00-19-02-АД

Строительство внутриквартальных проездов и водоотведение талых вод в ПДП п.Деркул (2-очередь)-корректировка.

УЛИЦЫ №21

| Стадия | Лист | Листов |
|---|---|---|
| Р.П. | 21 | 54 |

СВОДНАЯ ВЕДОМОСТЬ МАТЕРИАЛОВ

ТОО "Корпорация Шаг Групп" г.Уральск, 2019 г.

Формат А3

| № строки | Наименование работ | Един. измер. | Общ. кол-во. |
|---|---|---|---|
| | Улица №22 | | |
| | Общая протяженность - 1926 п.м. | | |
| 1 | Срезка растительного грунта бульдозером 108 л.с. с погрузкой на автомашине и вывоз на расстоянии 1 км | $м^3$ | 7704 |
| 2 | Устройство насыпи земляного полотна, грунт 2 группы | $м^3$ | 4684 |
| 3 | Планировка дна корыта под дорожную одежду | $м^2$ | 21341,7 |
| 4 | Уплотнение дна корыта пневмокатками массой 20 т за 8 проходов по одному следу, уплотнение слоями 20 см, с поливом водой 5% | $м^3$ | 4684 |
| | Дорожная одежда Тип 2 | | |
| 1 | Устройство подстилающего слоя песчаной гравийной смеси по ГОСТ 25607-2009 - толщиной 20 см | $м^2$ | 17433 |
| 2 | Устройство основания из фракционного щебня ГОСТ 8267-93* фр.40-70 мм с заклинкой в два слоя 23 см | $м^2$ | 16640,5 |
| | щебень фракции 40-70мм | $м^3$ | 2496 |
| | щебень фракции 20-40мм | $м^3$ | 1331,2 |
| 3 | Розлив вязкого битума БНД 70 / 100 ГОСТ 22245-90 Расход 0,72 кг/м2 | т | 11,1 |
| 4 | Нижний слой покрытия - из асфальтобетона горячий плотный крупнозернистый, марки II, ТИП Б, БНД 70/100, СТ РК125-2013 - толщиной 6 см | $м^2$ | 15415,6 |
| 5 | Розлив вязкого битума БНД 70 / 100 ГОСТ 22245-90 Расход 0,33 кг/м2 | т | 5,08 |
| 6 | Верхний слой покрытия - из асфальтобетона горячий плотный мелкозернистый, марки II, ТИП Б, БНД 70/100, СТ РК125-2013 - толщиной 4 см | $м^2$ | 15415,6 |
| | Устройство обочины | | |
| 1 | Устройство присыпных обочин общей толщ. 47 см из дренирующего грунта | | |
| | - грунт дренирующий | $м^3$ | 1872,4 |
| | - планировка верха присыпных обочин | $м^2$ | 3983,8 |
| 2 | Укрепление обочин hср = 6 см из ЩПС С4 | $м^2$ | 3983,8 |
| | | | |

| № строки | Наименование работ | Един. измер. | Общ. кол-во. |
|---|---|---|---|
| | Устройство тротуара Тип 3 | | |
| | Длина тротуара с двух сторон | п.м | 1153 |
| 1 | Срезка растительного грунта бульдозером 108 л.с | $м^3$ | 576,50 |
| 2 | Планировка дна корыта под тротуар | $м^2$ | 2306 |
| 3 | Устройство подстилающего слоя из ПГС толщиной 10 см | $м^2$ | 1729,5 |
| 4 | Устройство основание из фракционного щебня фр.20-40мм, СТ РК 1284-2004, по способу заклинки толщиной 10 см | $м^2$ | 1729,5 |
| 5 | Розлив вязкого битума БНД 60 /90 ГОСТ 22245-90 Расход 0,5 кг/м2 | т | 0,86 |
| 6 | Устройство смеси асфальтобетонные горячие плотные песчаные, Тип Б, Марки II, СТ РК 1225-2003 - 4 см | $м^2$ | 1729,5 |
| | Установка бордюрного камня БР 100.20.8 (на тротуарах) | | |
| 1 | Бордюрный камень БР 100.20.8 М450 | п.м | 2313 |
| 2 | Устройство бетонного основания В15, F200 | $м^3$ | 75,17 |
| 3 | Выравнивание основание из ПГС ГОСТ 23735 - 5 см | $м^3$ | 28,91 |

Согласовано

Нач. сектора

Автор раздела

Инж. САПР

Взам. инв. №

Подпись и дата

Инв.№ подл.

| Изм. | Кол.уч. | Лист | N°док. | Подпись | Дата |
|---|---|---|---|---|---|
| Разработ. | | Курмнгали | | | |
| Проверил | | Байхатов | | | |
| ГИП | | Курмнгали | | | |

KG-00-19-02-АД

Строительство внутриквартальных проездов и водоотведение талых вод в ПДП п.Деркул (2-очередь)-корректировка.

УЛИЦЫ №22

| Стадия | Лист | Листов |
|---|---|---|
| Р.П. | 22 | 54 |

СВОДНАЯ ВЕДОМОСТЬ МАТЕРИАЛОВ

ТОО "Корпорация Шаг Групп" г.Уральск, 2019 г.

Формат А3

| № строки | Наименование работ | Един. измер. | Общ. кол-во. |
|---|---|---|---|
| | Улицы от №23 | | |
| | Общая протяженность - 582 п.м. | | |
| 1 | Срезка растительного грунта бульдозером 108 л.с. с погрузкой на автомашине и вывоз на расстоянии 1 км | $м^3$ | 1862 |
| 2 | Устройство насыпи земляного полотна, грунт 2 группы | $м^3$ | 1708 |
| 3 | Планировка дна корыта под дорожную одежду | $м^2$ | 4465,4 |
| 4 | Уплотнение дна корыта пневмокатками массой 20 т за 8 проходов по одному следу, уплотнение слоями 20 см, с поливом водой 5% | $м^3$ | 1708 |
| | Дорожная одежда Тип 1 | | |
| 1 | Устройство подстилающего слоя песчаной гравийной смеси по ГОСТ 25607-2009 - толщиной 20 см | $м^2$ | 3472,8 |
| 2 | Устройство основания из фракционного щебня ГОСТ 8267-93* фр.40-70 мм с заклинкой в два слоя 23 см | $м^2$ | 3275,6 |
| | щебень фракции 40-70мм | $м^3$ | 491,3 |
| | щебень фракции 20-40мм | $м^3$ | 262 |
| 3 | Розлив вязкого битума БНД 70 / 100 ГОСТ 22245-90 Расход 0,72 кг/м2 | т | 2,14 |
| 4 | Верхний слой покрытия - из асфальтобетона горячий плотный мелкозернистый, марки II, ТИП Б, БНД 70/100, СТ РК125-2013 - толщиной 6 см | $м^2$ | 2974,7 |
| | Устройство обочины | | |
| 1 | Устройство присыпных обочин общей толщ. 43 см из дренирующего грунта | | |
| | - грунт дренирующий | $м^3$ | 426,9 |
| | - планировка верха присыпных обочин | $м^2$ | 992,9 |
| 2 | Укрепление обочин hср = 6 см из ЩПС С4 | $м^2$ | 992,9 |
| | | | |

Согласовано

Нач. сектора

Автор раздела

Инж. САПР

Взам. инв. №

Подпись и дата

Инв.№ подл.

| Изм. | Кол.уч. | Лист | N°док. | Подпись | Дата |
|---|---|---|---|---|---|
| Разработ. | | Курмнгали | | | |
| Проверил | | Байхатов | | | |
| ГИП | | Курмнгали | | | |

KG-00-19-02-АД

Строительство внутриквартальных проездов и водоотведение талых вод в ПДП п.Деркул (2-очередь)-корректировка.

УЛИЦЫ №23

| Стадия | Лист | Листов |
|---|---|---|
| Р.П. | 23 | 54 |

СВОДНАЯ ВЕДОМОСТЬ МАТЕРИАЛОВ

ТОО "Корпорация Шаг Групп" г.Уральск, 2019 г.

Формат А3

| № строки | Наименование работ | Един. измер. | Общ. кол-во. |
|---|---|---|---|
| | Улицы от №24 | | |
| | Общая протяженность - 983 п.м. | | |
| 1 | Срезка растительного грунта бульдозером 108 л.с. с погрузкой на автомашине и вывоз на расстоянии 1 км | $м^3$ | 2359 |
| 2 | Устройство насыпи земляного полотна, грунт 2 группы | $м^3$ | 2276 |
| 3 | Планировка дна корыта под дорожную одежду | $м^2$ | 9814,2 |
| 4 | Уплотнение дна корыта пневмокатками массой 20 т за 8 проходов по одному следу, уплотнение слоями 20 см, с поливом водой 5% | $м^3$ | 2276 |
| | Дорожная одежда Тип 1 | | |
| 1 | Устройство подстилающего слоя песчаной гравийной смеси по ГОСТ 25607-2009 - толщиной 20 см | $м^2$ | 7843,2 |
| 2 | Устройство основания из фракционного щебня ГОСТ 8267-93* фр.40-70 мм с заклинкой в два слоя 23 см | $м^2$ | 7442,9 |
| | щебень фракции 40-70мм | $м^3$ | 1116,4 |
| | щебень фракции 20-40мм | $м^3$ | 595,4 |
| 3 | Розлив вязкого битума БНД 70 / 100 ГОСТ 22245-90 Расход 0,72 кг/м2 | т | 4,91 |
| 4 | Нижний слой покрытия - из асфальтобетона горячий плотный крупнозернистый, марки II, ТИП Б, БНД 70/100, СТ РК125-2013 - толщиной 6 см | $м^2$ | 6827,2 |
| 5 | Розлив вязкого битума БНД 70 / 100 ГОСТ 22245-90 Расход 0,33 кг/м2 | т | 2,25 |
| 6 | Верхний слой покрытия - из асфальтобетона горячий плотный мелкозернистый, марки II, ТИП Б, БНД 70/100, СТ РК125-2013 - толщиной 4 см | $м^2$ | 6827,2 |
| | Устройство обочины | | |
| 1 | Устройство присыпных обочин общей толщ. 47 см из дренирующего грунта | | |
| | - грунт дренирующий | $м^3$ | 943,8 |
| | - планировка верха присыпных обочин | $м^2$ | 2008,2 |
| 2 | Укрепление обочин hср = 6 см из ЩПС С4 | $м^2$ | 2008,2 |
| | | | |

Согласовано

Нач. сектора

Автор раздела

Инж. САПР

Взам. инв. №

Подпись и дата

Инв.№ подл.

| Изм. | Кол.уч. | Лист | N°док. | Подпись | Дата |
|---|---|---|---|---|---|
| Разработ. | | Курмнгали | | | |
| Проверил | | Байхатов | | | |
| ГИП | | Курмнгали | | | |

KG-00-19-02-АД

Строительство внутриквартальных проездов и водоотведение талых вод в ПДП п.Деркул (2-очередь)-корректировка.

УЛИЦЫ №24

| Стадия | Лист | Листов |
|---|---|---|
| Р.П. | 24 | 54 |

СВОДНАЯ ВЕДОМОСТЬ МАТЕРИАЛОВ

ТОО "Корпорация Шаг Групп" г.Уральск, 2019 г.

Формат А3

| № строки | Наименование работ | Един. измер. | Общ. кол-во. |
|---|---|---|---|
| | Улицы от №25 | | |
| | Общая протяженность - 1458 п.м. | | |
| 1 | Срезка растительного грунта бульдозером 108 л.с. с погрузкой на автомашине и вывоз на расстоянии 1 км | $м^3$ | 4665 |
| 2 | Устройство насыпи земляного полотна, грунт 2 группы | $м^3$ | 2944 |
| 3 | Планировка дна корыта под дорожную одежду | $м^2$ | 14625,6 |
| 4 | Уплотнение дна корыта пневмокатками массой 20 т за 8 проходов по одному следу, уплотнение слоями 20 см, с поливом водой 5% | $м^3$ | 2944 |
| | Дорожная одежда Тип 1 | | |
| 1 | Устройство подстилающего слоя песчаной гравийной смеси по ГОСТ 25607-2009 - толщиной 20 см | $м^2$ | 11659,4 |
| 2 | Устройство основания из фракционного щебня ГОСТ 8267-93* фр.40-70 мм с заклинкой в два слоя 23 см | $м^2$ | 11058,7 |
| | щебень фракции 40-70мм | $м^3$ | 1658,8 |
| | щебень фракции 20-40мм | $м^3$ | 884,6 |
| 3 | Розлив вязкого битума БНД 70 / 100 ГОСТ 22245-90 Расход 0,72 кг/м2 | т | 7,23 |
| 4 | Нижний слой покрытия - из асфальтобетона горячий плотный крупнозернистый, марки II, ТИП Б, БНД 70/100, СТ РК125-2013 - толщиной 6 см | $м^2$ | 10043 |
| 5 | Розлив вязкого битума БНД 70 / 100 ГОСТ 22245-90 Расход 0,33 кг/м2 | т | 3,3 |
| 6 | Верхний слой покрытия - из асфальтобетона горячий плотный мелкозернистый, марки II, ТИП Б, БНД 70/100, СТ РК125-2013 - толщиной 4 см | $м^2$ | 10043 |
| | Устройство обочины | | |
| 1 | Устройство присыпных обочин общей толщ. 47 см из дренирующего грунта | | |
| | - грунт дренирующий | $м^3$ | 1460,5 |
| | - планировка верха присыпных обочин | $м^2$ | 3107,5 |
| 2 | Укрепление обочин hср = 6 см из ЩПС С4 | $м^2$ | 3107,5 |
| | | | |

Согласовано

Нач. сектора

Автор раздела

Инж. САПР

Взам. инв. №

Подпись и дата

Инв.№ подл.

| Изм. | Кол.уч. | Лист | N°док. | Подпись | Дата |
|---|---|---|---|---|---|
| Разработ. | | Курмнгали | | | |
| Проверил | | Байхатов | | | |
| ГИП | | Курмнгали | | | |

KG-00-19-02-АД

Строительство внутриквартальных проездов и водоотведение талых вод в ПДП п.Деркул (2-очередь)-корректировка.

УЛИЦЫ №25

| Стадия | Лист | Листов |
|---|---|---|
| Р.П. | 25 | 54 |

СВОДНАЯ ВЕДОМОСТЬ МАТЕРИАЛОВ

ТОО "Корпорация Шаг Групп" г.Уральск, 2019 г.

Формат А3

| № строки | Наименование работ | Един. измер. | Общ. кол-во. |
|---|---|---|---|
| | Улицы от №26 | | |
| | Общая протяженность - 1381 п.м. | | |
| 1 | Срезка растительного грунта бульдозером 108 л.с. с погрузкой на автомашине и вывоз на расстоянии 1 км | $м^3$ | 4419 |
| 2 | Устройство насыпи земляного полотна, грунт 2 группы | $м^3$ | 3597 |
| 3 | Планировка дна корыта под дорожную одежду | $м^2$ | 12314,9 |
| 4 | Уплотнение дна корыта пневмокатками массой 20 т за 8 проходов по одному следу, уплотнение слоями 20 см, с поливом водой 5% | $м^3$ | 3597 |
| | Дорожная одежда Тип 1 | | |
| 1 | Устройство подстилающего слоя песчаной гравийной смеси по ГОСТ 25607-2009 - толщиной 20 см | $м^2$ | 9659,7 |
| 2 | Устройство основания из фракционного щебня ГОСТ 8267-93* фр.40-70 мм с заклинкой в два слоя 23 см | $м^2$ | 9127,1 |
| | щебень фракции 40-70мм | $м^3$ | 1369 |
| | щебень фракции 20-40мм | $м^3$ | 730,1 |
| 3 | Розлив вязкого битума БНД 70 / 100 ГОСТ 22245-90 Расход 0,72 кг/м2 | т | 6,0 |
| 4 | Нижний слой покрытия - из асфальтобетона горячий пллотный крупнозернистый, марки II, ТИП Б, БНД 70/100, СТ РК125-2013 - толщиной 6 см | $м^2$ | 8325,7 |
| 5 | Розлив вязкого битума БНД 70 / 100 ГОСТ 22245-90 Расход 0,33 кг/м2 | т | 2,74 |
| 6 | Верхний слой покрытия - из асфальтобетона горячий плотный мелкозернистый, марки II, ТИП Б, БНД 70/100, СТ РК125-2013 - толщиной 4 см | $м^2$ | 8325,7 |
| | Устройство обочины | | |
| 1 | Устройство присыпных обочин общей толщ. 47 см из дренирующего грунта | | |
| | - грунт дренирующий | $м^3$ | 1252 |
| | - планировка верха присыпных обочин | $м^2$ | 2664 |
| 2 | Укрепление обочин hср = 6 см из ЩПС С4 | $м^2$ | 2664 |
| | | | |

Согласовано

Нач. сектора

Автор раздела

Инж. САПР

Взам. инв. №

Подпись и дата

Инв.№ подл.

| Изм. | Кол.уч. | Лист | N°док. | Подпись | Дата |
|---|---|---|---|---|---|
| Разработ. | | Курмнгали | | | |
| Проверил | | Байхатов | | | |
| ГИП | | Курмнгали | | | |

KG-00-19-02-АД

Строительство внутриквартальных проездов и водоотведение талых вод в ПДП п.Деркул (2-очередь)-корректировка.

УЛИЦЫ №26

| Стадия | Лист | Листов |
|---|---|---|
| Р.П. | 26 | 54 |

СВОДНАЯ ВЕДОМОСТЬ МАТЕРИАЛОВ

ТОО "Корпорация Шаг Групп" г.Уральск, 2019 г.

Формат А3

| № строки | Наименование работ | Един. измер. | Общ. кол-во. |
|---|---|---|---|
| | Улицы от №27 | | |
| | Общая протяженность - 2583 п.м. | | |
| 1 | Срезка растительного грунта бульдозером 108 л.с. с погрузкой на автомашине и вывоз на расстоянии 1 км | $м^3$ | 9298 |
| 2 | Устройство насыпи земляного полотна, грунт 2 группы | $м^3$ | 7534 |
| 3 | Планировка дна корыта под дорожную одежду | $м^2$ | 23930,7 |
| 4 | Уплотнение дна корыта пневмокатками массой 20 т за 8 проходов по одному следу, уплотнение слоями 20 см, с поливом водой 5% | $м^3$ | 7534 |
| | Дорожная одежда Тип 1 | | |
| 1 | Устройство подстилающего слоя песчаной гравийной смеси по ГОСТ 25607-2009 - толщиной 20 см | $м^2$ | 18777,1 |
| 2 | Устройство основания из фракционного щебня ГОСТ 8267-93* фр.40-70 мм с заклинкой в два слоя 23 см | $м^2$ | 17744,2 |
| | щебень фракции 40-70мм | $м^3$ | 2661,6 |
| | щебень фракции 20-40мм | $м^3$ | 1419,5 |
| 3 | Розлив вязкого битума БНД 70 / 100 ГОСТ 22245-90 Расход 0,72 кг/м2 | т | 11,62 |
| 4 | Нижний слой покрытия - из асфальтобетона горячий плотный крупнозернистый, марки II, ТИП Б, БНД 70/100, СТ РК 125-2013 - толщиной 6 см | $м^2$ | 16148 |
| 5 | Розлив вязкого битума БНД 70 / 100 ГОСТ 22245-90 Расход 0,33 кг/м2 | т | 5,32 |
| 6 | Верхний слой покрытия - из асфальтобетона горячий плотный мелкозернистый, марки II, ТИП Б, БНД 70/100, СТ РК 125-2013 - толщиной 4 см | $м^2$ | 16148 |
| | Устройство обочины | | |
| 1 | Устройство присыпных обочин общей толщ. 47 см из дренирующего грунта | | |
| | - грунт дренирующий | $м^3$ | 2450 |
| | - планировка верха присыпных обочин | $м^2$ | 5212,3 |
| 2 | Укрепление обочин hср = 6 см из ЩПС С4 | $м^2$ | 5212,3 |
| | | | |

Согласовано

Нач. сектора

Автор раздела

Инж. САПР

Взам. инв. №

Подпись и дата

Инв.№ подл.

| Изм. | Кол.уч. | Лист | N°док. | Подпись | Дата |
|---|---|---|---|---|---|
| Разработ. | | Курмнгали | | | |
| Проверил | | Байхатов | | | |
| ГИП | | Курмнгали | | | |

KG-00-19-02-АД

Строительство внутриквартальных проездов и водоотведение талых вод в ПДП п.Деркул (2-очередь)-корректировка.

УЛИЦЫ №27

| Стадия | Лист | Листов |
|---|---|---|
| Р.П. | 27 | 54 |

СВОДНАЯ ВЕДОМОСТЬ МАТЕРИАЛОВ

ТОО "Корпорация Шаг Групп" г.Уральск, 2019 г.

Формат А3

| № строки | Наименование работ | Един. измер. | Общ. кол-во. |
|---|---|---|---|
| | Улицы от №28 | | |
| | Общая протяженность - 356 п.м. | | |
| 1 | Срезка растительного грунта бульдозером 108 л.с. с погрузкой на автомашине и вывоз на расстоянии 1 км | $м^3$ | 1139 |
| 2 | Устройство насыпи земляного полотна, грунт 2 группы | $м^3$ | 737 |
| 3 | Планировка дна корыта под дорожную одежду | $м^2$ | 3293,2 |
| 4 | Уплотнение дна корыта пневмокатками массой 20 т за 8 проходов по одному следу, уплотнение слоями 20 см, с поливом водой 5% | $м^3$ | 737 |
| | Дорожная одежда Тип 1 | | |
| 1 | Устройство подстилающего слоя песчаной гравийной смеси по ГОСТ 25607-2009 - толщиной 20 см | $м^2$ | 2640,6 |
| 2 | Устройство основания из фракционного щебня ГОСТ 8267-93* фр.40-70 мм с заклинкой в два слоя 23 см | $м^2$ | 2507,9 |
| | щебень фракции 40-70мм | $м^3$ | 376,1 |
| | щебень фракции 20-40мм | $м^3$ | 200,6 |
| 3 | Розлив вязкого битума БНД 70 / 100 ГОСТ 22245-90 Расход 0,72 кг/м2 | т | 1,65 |
| 4 | Верхний слой покрытия - из асфальтобетона горячий плотный мелкозернистый, марки II, ТИП Б, БНД 70/100, СТ РК125-2013 - толщиной 6 см | $м^2$ | 2296,8 |
| | Устройство обочины | | |
| 1 | Устройство присыпных обочин общей толщ. 43 см из дренирующего грунта | | |
| | - грунт дренирующий | $м^3$ | 285,6 |
| | - планировка верха присыпных обочин | $м^2$ | 664,3 |
| 2 | Укрепление обочин hср = 6 см из ЩПС С4 | $м^2$ | 664,3 |
| | | | |

Согласовано

Нач. сектора

Автор раздела

Инж. САПР

Взам. инв. №

Подпись и дата

Инв.№ подл.

| Изм. | Кол.уч. | Лист | N°док. | Подпись | Дата |
|---|---|---|---|---|---|
| Разработ. | | Курмнгали | | | |
| Проверил | | Байхатов | | | |
| ГИП | | Курмнгали | | | |

KG-00-19-02-АД

Строительство внутриквартальных проездов и водоотведение талых вод в ПДП п.Деркул (2-очередь)-корректировка.

УЛИЦЫ №28

| Стадия | Лист | Листов |
|---|---|---|
| Р.П. | 28 | 54 |

СВОДНАЯ ВЕДОМОСТЬ МАТЕРИАЛОВ

ТОО "Корпорация Шаг Групп" г.Уральск, 2019 г.

Формат А3

| № строки | Наименование работ | Един. измер. | Общ. кол-во. |
|---|---|---|---|
| | Улицы от №29 | | |
| | Общая протяженность - 621 п.м. | | |
| 1 | Срезка растительного грунта бульдозером 108 л.с. с погрузкой на автомашине и вывоз на расстоянии 1 км | $м^3$ | 1987 |
| 2 | Устройство насыпи земляного полотна, грунт 2 группы | $м^3$ | 1320 |
| 3 | Планировка дна корыта под дорожную одежду | $м^2$ | 5503,9 |
| 4 | Уплотнение дна корыта пневмокатками массой 20 т за 8 проходов по одному следу, уплотнение слоями 20 см, с поливом водой 5% | $м^3$ | 1320 |
| | Дорожная одежда Тип 1 | | |
| 1 | Устройство подстилающего слоя песчаной гравийной смеси по ГОСТ 25607-2009 - толщиной 20 см | $м^2$ | 4353,2 |
| 2 | Устройство основания из фракционного щебня ГОСТ 8267-93* фр.40-70 мм с заклинкой в два слоя 23 см | $м^2$ | 4121,4 |
| | щебень фракции 40-70мм | $м^3$ | 618,2 |
| | щебень фракции 20-40мм | $м^3$ | 329,7 |
| 3 | Розлив вязкого битума БНД 70 / 100 ГОСТ 22245-90 Расход 0,72 кг/м2 | т | 2,7 |
| 4 | Нижний слой покрытия - из асфальтобетона горячий плотный крупнозернистый, марки II, ТИП Б, БНД 70/100, СТ РК125-2013 - толщиной 6 см | $м^2$ | 3750,4 |
| 5 | Розлив вязкого битума БНД 70 / 100 ГОСТ 22245-90 Расход 0,33 кг/м2 | т | 1,23 |
| 6 | Верхний слой покрытия - из асфальтобетона горячий плотный мелкозернистый, марки II, ТИП Б, БНД 70/100, СТ РК125-2013 - толщиной 4 см | $м^2$ | 3750,4 |
| | Устройство обочины | | |
| 1 | Устройство присыпных обочин общей толщ. 47 см из дренирующего грунта | | |
| | - грунт дренирующий | $м^3$ | 556,3 |
| | - планировка верха присыпных обочин | $м^2$ | 1183,6 |
| 2 | Укрепление обочин hср = 6 см из ЩПС С4 | $м^2$ | 1183,6 |
| | | | |

Согласовано

Нач. сектора

Автор раздела

Инж. САПР

Взам. инв. №

Подпись и дата

Инв.№ подл.

| Изм. | Кол.уч. | Лист | N°док. | Подпись | Дата |
|---|---|---|---|---|---|
| Разработ. | | Курмнгали | | | |
| Проверил | | Байхатов | | | |
| ГИП | | Курмнгали | | | |

KG-00-19-02-АД

Строительство внутриквартальных проездов и водоотведение талых вод в ПДП п.Деркул (2-очередь)-корректировка.

УЛИЦЫ №29

| Стадия | Лист | Листов |
|---|---|---|
| Р.П. | 29 | 54 |

СВОДНАЯ ВЕДОМОСТЬ МАТЕРИАЛОВ

ТОО "Корпорация Шаг Групп" г.Уральск, 2019 г.

Формат А3

| № строки | Наименование работ | Един. измер. | Общ. кол-во. |
|---|---|---|---|
| | Улицы от №30 | | |
| | Общая протяженность - 746 п.м. | | |
| 1 | Срезка растительного грунта бульдозером 108 л.с. с погрузкой на автомашине и вывоз на расстоянии 1 км | $м^3$ | 2387 |
| 2 | Устройство насыпи земляного полотна, грунт 2 группы | $м^3$ | 1352 |
| 3 | Планировка дна корыта под дорожную одежду | $м^2$ | 6351,1 |
| 4 | Уплотнение дна корыта пневмокатками массой 20 т за 8 проходов по одному следу, уплотнение слоями 20 см, с поливом водой 5% | $м^3$ | 1352 |
| | Дорожная одежда Тип 1 | | |
| 1 | Устройство подстилающего слоя песчаной гравийной смеси по ГОСТ 25607-2009 - толщиной 20 см | $м^2$ | 5034,6 |
| 2 | Устройство основания из фракционного щебня ГОСТ 8267-93* фр.40-70 мм с заклинкой в два слоя 23 см | $м^2$ | 4738,1 |
| | щебень фракции 40-70мм | $м^3$ | 710,7 |
| | щебень фракции 20-40мм | $м^3$ | 379 |
| 3 | Розлив вязкого битума БНД 70 / 100 ГОСТ 22245-90 Расход 0,72 кг/м2 | т | 3,12 |
| 4 | Верхний слой покрытия - из асфальтобетона горячий плотный мелкозернистый, марки II, ТИП Б, БНД 70/100, СТ РК125-2013 - толщиной 6 см | $м^2$ | 4334,6 |
| | Устройство обочины | | |
| 1 | Устройство присыпных обочин общей толщ. 47 см из дренирующего грунта | | |
| | - грунт дренирующий | $м^3$ | 628,1 |
| | - планировка верха присыпных обочин | $м^2$ | 1336,5 |
| 2 | Укрепление обочин hср = 6 см из ЩПС С4 | $м^2$ | 1336,5 |
| | | | |

Согласовано

Нач. сектора

Автор раздела

Инж. САПР

Взам. инв. №

Подпись и дата

Инв.№ подл.

| Изм. | Кол.уч. | Лист | N°док. | Подпись | Дата |
|---|---|---|---|---|---|
| Разработ. | | Курмнгали | | | |
| Проверил | | Байхатов | | | |
| ГИП | | Курмнгали | | | |

KG-00-19-02-АД

Строительство внутриквартальных проездов и водоотведение талых вод в ПДП п.Деркул (2-очередь)-корректировка.

УЛИЦЫ №30

| Стадия | Лист | Листов |
|---|---|---|
| Р.П. | 30 | 54 |

СВОДНАЯ ВЕДОМОСТЬ МАТЕРИАЛОВ

ТОО "Корпорация Шаг Групп" г.Уральск, 2019 г.

Формат А3

| № строки | Наименование работ | Един. измер. | Общ. кол-во. |
|---|---|---|---|
| | Улицы от №31 | | |
| | Общая протяженность - 890 п.м. | | |
| 1 | Срезка растительного грунта бульдозером 108 л.с. с погрузкой на автомашине и вывоз на расстоянии 1 км | $м^3$ | 2816 |
| 2 | Устройство насыпи земляного полотна, грунт 2 группы | $м^3$ | 1903 |
| 3 | Планировка дна корыта под дорожную одежду | $м^2$ | 7946,7 |
| 4 | Уплотнение дна корыта пневмокатками массой 20 т за 8 проходов по одному следу, уплотнение слоями 20 см, с поливом водой 5% | $м^3$ | 1903 |
| | Дорожная одежда Тип 1 | | |
| 1 | Устройство подстилающего слоя песчаной гравийной смеси по ГОСТ 25607-2009 - толщиной 20 см | $м^2$ | 6340,8 |
| 2 | Устройство основания из фракционного щебня ГОСТ 8267-93* фр.40-70 мм с заклинкой в два слоя 23 см | $м^2$ | 5980,5 |
| | щебень фракции 40-70мм | $м^3$ | 897 |
| | щебень фракции 20-40мм | $м^3$ | 478,4 |
| 3 | Розлив вязкого битума БНД 70 / 100 ГОСТ 22245-90 Расход 0,72 кг/м2 | т | 3,94 |
| 4 | Нижний слой покрытия - из асфальтобетона горячий плотный крупнозернистый, марки II, ТИП Б, БНД 70/100, СТ РК125-2013 - толщиной 6 см | $м^2$ | 5482,7 |
| 5 | Розлив вязкого битума БНД 70 / 100 ГОСТ 22245-90 Расход 0,33 кг/м2 | т | 1,8 |
| 6 | Верхний слой покрытия - из асфальтобетона горячий плотный мелкозернистый, марки II, ТИП Б, БНД 70/100, СТ РК125-2013 - толщиной 4 см | $м^2$ | 5482,7 |
| | Устройство обочины | | |
| 1 | Устройство присыпных обочин общей толщ. 47 см из дренирующего грунта | | |
| | - грунт дренирующий | $м^3$ | 775,9 |
| | - планировка верха присыпных обочин | $м^2$ | 1650,9 |
| 2 | Укрепление обочин hср = 6 см из ЩПС С4 | $м^2$ | 1650,9 |
| | | | |

Согласовано

Нач. сектора

Автор раздела

Инж. САПР

Взам. инв. №

Подпись и дата

Инв.№ подл.

| Изм. | Кол.уч. | Лист | N°док. | Подпись | Дата |
|---|---|---|---|---|---|
| Разработ. | | Курмнгали | | | |
| Проверил | | Байхатов | | | |
| ГИП | | Курмнгали | | | |

KG-00-19-02-АД

Строительство внутриквартальных проездов и водоотведение талых вод в ПДП п.Деркул (2-очередь)-корректировка.

УЛИЦЫ №31

| Стадия | Лист | Листов |
|---|---|---|
| Р.П. | 31 | 54 |

СВОДНАЯ ВЕДОМОСТЬ МАТЕРИАЛОВ

ТОО "Корпорация Шаг Групп" г.Уральск, 2019 г.

Формат А3

| № строки | Наименование работ | Един. измер. | Общ. кол-во. |
|---|---|---|---|
| | Улицы от №32 | | |
| | Общая протяженность - 229 п.м. | | |
| 1 | Срезка растительного грунта бульдозером 108 л.с. с погрузкой на автомашине и вывоз на расстоянии 1 км | $м^3$ | 732 |
| 2 | Устройство насыпи земляного полотна, грунт 2 группы | $м^3$ | 400 |
| 3 | Планировка дна корыта под дорожную одежду | $м^2$ | 1874,4 |
| 4 | Уплотнение дна корыта пневмокатками массой 20 т за 8 проходов по одному следу, уплотнение слоями 20 см, с поливом водой 5% | $м^3$ | 400 |
| | Дорожная одежда Тип 1 | | |
| 1 | Устройство подстилающего слоя песчаной гравийной смеси по ГОСТ 25607-2009 - толщиной 20 см | $м^2$ | 1457,6 |
| 2 | Устройство основания из фракционного щебня ГОСТ 8267-93* фр.40-70 мм с заклинкой в два слоя 23 см | $м^2$ | 1374,3 |
| | щебень фракции 40-70мм | $м^3$ | 206,1 |
| | щебень фракции 20-40мм | $м^3$ | 109,9 |
| 3 | Розлив вязкого битума БНД 70 / 100 ГОСТ 22245-90 Расход 0,72 кг/м2 | т | 0,89 |
| 4 | Верхний слой покрытия - из асфальтобетона горячий плотный мелкозернистый, марки II, ТИП Б, БНД 70/100, СТ РК125-2013 - толщиной 6 см | $м^2$ | 1249,6 |
| | Устройство обочины | | |
| 1 | Устройство присыпных обочин общей толщ. 43 см из дренирующего грунта | | |
| | - грунт дренирующий | $м^3$ | 179,1 |
| | - планировка верха присыпных обочин | $м^2$ | 416,5 |
| 2 | Укрепление обочин hср = 6 см из ЩПС С4 | $м^2$ | 416,5 |
| | | | |

Согласовано

Нач. сектора

Автор раздела

Инж. САПР

Взам. инв. №

Подпись и дата

Инв.№ подл.

| Изм. | Кол.уч. | Лист | N°док. | Подпись | Дата |
|---|---|---|---|---|---|
| Разработ. | | Курмнгали | | | |
| Проверил | | Байхатов | | | |
| ГИП | | Курмнгали | | | |

KG-00-19-02-АД

Строительство внутриквартальных проездов и водоотведение талых вод в ПДП п.Деркул (2-очередь)-корректировка.

УЛИЦЫ №32

| Стадия | Лист | Листов |
|---|---|---|
| Р.П. | 32 | 54 |

СВОДНАЯ ВЕДОМОСТЬ МАТЕРИАЛОВ

ТОО "Корпорация Шаг Групп" г.Уральск, 2019 г.

Формат А3

| № строки | Наименование работ | Един. измер. | Общ. кол-во. |
|---|---|---|---|
| | Улицы от №33 | | |
| | Общая протяженность - 312 п.м. | | |
| 1 | Срезка растительного грунта бульдозером 108 л.с. с погрузкой на автомашине и вывоз на расстоянии 1 км | $м^3$ | 998 |
| 2 | Устройство насыпи земляного полотна, грунт 2 группы | $м^3$ | 360 |
| 3 | Планировка дна корыта под дорожную одежду | $м^2$ | 2476,8 |
| 4 | Уплотнение дна корыта пневмокатками массой 20 т за 8 проходов по одному следу, уплотнение слоями 20 см, с поливом водой 5% | $м^3$ | 360 |
| | Дорожная одежда Тип 1 | | |
| 1 | Устройство подстилающего слоя песчаной гравийной смеси по ГОСТ 25607-2009 - толщиной 20 см | $м^2$ | 1925,7 |
| 2 | Устройство основания из фракционного щебня ГОСТ 8267-93* фр.40-70 мм с заклинкой в два слоя 23 см | $м^2$ | 1815,8 |
| | щебень фракции 40-70мм | $м^3$ | 272,3 |
| | щебень фракции 20-40мм | $м^3$ | 145,2 |
| 3 | Розлив вязкого битума БНД 70 / 100 ГОСТ 22245-90 Расход 0,72 кг/м2 | т | 1,19 |
| 4 | Верхний слой покрытия - из асфальтобетона горячий плотный мелкозернистый, марки II, ТИП Б, БНД 70/100, СТ РК125-2013 - толщиной 6 см | $м^2$ | 1651,1 |
| | Устройство обочины | | |
| 1 | Устройство присыпных обочин общей толщ. 43 см из дренирующего грунта | | |
| | - грунт дренирующий | $м^3$ | 236,6 |
| | - планировка верха присыпных обочин | $м^2$ | 550,4 |
| 2 | Укрепление обочин hср = 6 см из ЩПС С4 | $м^2$ | 550,4 |
| | | | |

Согласовано

Нач. сектора

Автор раздела

Инж. САПР

Взам. инв. №

Подпись и дата

Инв.№ подл.

| Изм. | Кол.уч. | Лист | N°док. | Подпись | Дата |
|---|---|---|---|---|---|
| Разработ. | | Курмнгали | | | |
| Проверил | | Байхатов | | | |
| ГИП | | Курмнгали | | | |

KG-00-19-02-АД

Строительство внутриквартальных проездов и водоотведение талых вод в ПДП п.Деркул (2-очередь)-корректировка.

УЛИЦЫ №33

| Стадия | Лист | Листов |
|---|---|---|
| Р.П. | 33 | 54 |

СВОДНАЯ ВЕДОМОСТЬ МАТЕРИАЛОВ

ТОО "Корпорация Шаг Групп" г.Уральск, 2019 г.

Формат А3

| № строки | Наименование работ | Един. измер. | Общ. кол-во. |
|---|---|---|---|
| | Улицы от №34 | | |
| | Общая протяженность - 620 п.м. | | |
| 1 | Срезка растительного грунта бульдозером 108 л.с. с погрузкой на автомашине и вывоз на расстоянии 1 км | $м^3$ | 1984 |
| 2 | Устройство насыпи земляного полотна, грунт 2 группы | $м^3$ | 1115 |
| 3 | Планировка дна корыта под дорожную одежду | $м^2$ | 5711 |
| 4 | Уплотнение дна корыта пневмокатками массой 20 т за 8 проходов по одному следу, уплотнение слоями 20 см, с поливом водой 5% | $м^3$ | 1115 |
| | Дорожная одежда Тип 1 | | |
| 1 | Устройство подстилающего слоя песчаной гравийной смеси по ГОСТ 25607-2009 - толщиной 20 см | $м^2$ | 4566,4 |
| 2 | Устройство основания из фракционного щебня ГОСТ 8267-93* фр.40-70 мм с заклинкой в два слоя 23 см | $м^2$ | 4335,4 |
| | щебень фракции 40-70мм | $м^3$ | 650,3 |
| | щебень фракции 20-40мм | $м^3$ | 346,8 |
| 3 | Розлив вязкого битума БНД 70 / 100 ГОСТ 22245-90 Расход 0,72 кг/м2 | т | 2,87 |
| 4 | Верхний слой покрытия - из асфальтобетона горячий плотный мелкозернистый, марки II, ТИП Б, БНД 70/100, СТ РК125-2013 - толщиной 6 см | $м^2$ | 3986,9 |
| | Устройство обочины | | |
| 1 | Устройство присыпных обочин общей толщ. 47 см из дренирующего грунта | | |
| | - грунт дренирующий | $м^3$ | 495,4 |
| | - планировка верха присыпных обочин | $м^2$ | 1152,2 |
| 2 | Укрепление обочин hср = 6 см из ЩПС С4 | $м^2$ | 1152,2 |
| | | | |

Согласовано

Нач. сектора

Автор раздела

Инж. САПР

Взам. инв. №

Подпись и дата

Инв.№ подл.

| Изм. | Кол.уч. | Лист | N°док. | Подпись | Дата |
|---|---|---|---|---|---|
| Разработ. | | Курмнгали | | | |
| Проверил | | Байхатов | | | |
| ГИП | | Курмнгали | | | |

KG-00-19-02-АД

Строительство внутриквартальных проездов и водоотведение талых вод в ПДП п.Деркул (2-очередь)-корректировка.

УЛИЦЫ №34

| Стадия | Лист | Листов |
|---|---|---|
| Р.П. | 34 | 54 |

СВОДНАЯ ВЕДОМОСТЬ МАТЕРИАЛОВ

ТОО "Корпорация Шаг Групп" г.Уральск, 2019 г.

Формат А3

| № строки | Наименование работ | Един. измер. | Общ. кол-во. |
|---|---|---|---|
| | Улицы от №35 | | |
| | Общая протяженность - 234 п.м. | | |
| 1 | Срезка растительного грунта бульдозером 108 л.с. с погрузкой на автомашине и вывоз на расстоянии 1 км | $м^3$ | 748 |
| 2 | Устройство насыпи земляного полотна, грунт 2 группы | $м^3$ | 346 |
| 3 | Планировка дна корыта под дорожную одежду | $м^2$ | 1874,1 |
| 4 | Уплотнение дна корыта пневмокатками массой 20 т за 8 проходов по одному следу, уплотнение слоями 20 см, с поливом водой 5% | $м^3$ | 346 |
| | Дорожная одежда Тип 1 | | |
| 1 | Устройство подстилающего слоя песчаной гравийной смеси по ГОСТ 25607-2009 - толщиной 20 см | $м^2$ | 1457,7 |
| 2 | Устройство основания из фракционного щебня ГОСТ 8267-93* фр.40-70 мм с заклинкой в два слоя 23 см | $м^2$ | 1374,4 |
| | щебень фракции 40-70мм | $м^3$ | 206,1 |
| | щебень фракции 20-40мм | $м^3$ | 110 |
| 3 | Розлив вязкого битума БНД 70 / 100 ГОСТ 22245-90 Расход 0,72 кг/м2 | т | 0,89 |
| 4 | Верхний слой покрытия - из асфальтобетона горячий плотный мелкозернистый, марки II, ТИП Б, БНД 70/100, СТ РК125-2013 - толщиной 6 см | $м^2$ | 1249,5 |
| | Устройство обочины | | |
| 1 | Устройство присыпных обочин общей толщ. 43 см из дренирующего грунта | | |
| | - грунт дренирующий | $м^3$ | 180,1 |
| | - планировка верха присыпных обочин | $м^2$ | 419 |
| 2 | Укрепление обочин hср = 6 см из ЩПС С4 | $м^2$ | 419 |
| | | | |

Согласовано

Нач. сектора

Автор раздела

Инж. САПР

Взам. инв. №

Подпись и дата

Инв.№ подл.

| Изм. | Кол.уч. | Лист | N°док. | Подпись | Дата |
|---|---|---|---|---|---|
| Разработ. | | Курмнгали | | | |
| Проверил | | Байхатов | | | |
| ГИП | | Курмнгали | | | |

KG-00-19-02-АД

Строительство внутриквартальных проездов и водоотведение талых вод в ПДП п.Деркул (2-очередь)-корректировка.

УЛИЦЫ №35

| Стадия | Лист | Листов |
|---|---|---|
| Р.П. | 35 | 54 |

СВОДНАЯ ВЕДОМОСТЬ МАТЕРИАЛОВ

ТОО "Корпорация Шаг Групп" г.Уральск, 2019 г.

Формат А3

| № строки | Наименование работ | Един. измер. | Общ. кол-во. |
|---|---|---|---|
| | Улицы от №36 | | |
| | Общая протяженность - 1350 п.м. | | |
| 1 | Срезка растительного грунта бульдозером 108 л.с. с погрузкой на автомашине и вывоз на расстоянии 1 км | $м^3$ | 4320 |
| 2 | Устройство насыпи земляного полотна, грунт 2 группы | $м^3$ | 2980 |
| 3 | Планировка дна корыта под дорожную одежду | $м^2$ | 12023,2 |
| 4 | Уплотнение дна корыта пневмокатками массой 20 т за 8 проходов по одному следу, уплотнение слоями 20 см, с поливом водой 5% | $м^3$ | 2404,6 |
| | Дорожная одежда Тип 1 | | |
| 1 | Устройство подстилающего слоя песчаной гравийной смеси по ГОСТ 25607-2009 - толщиной 20 см | $м^2$ | 9535,1 |
| 2 | Устройство основания из фракционного щебня ГОСТ 8267-93* фр.40-70 мм с заклинкой в два слоя 23 см | $м^2$ | 9032,2 |
| | щебень фракции 40-70мм | $м^3$ | 1354,8 |
| | щебень фракции 20-40мм | $м^3$ | 722,5 |
| 3 | Розлив вязкого битума БНД 70 / 100 ГОСТ 22245-90 Расход 0,72 кг/м2 | т | 5,95 |
| 4 | Нижний слой покрытия - из асфальтобетона горячий плотный крупнозернистый, марки II, ТИП Б, БНД 70/100, СТ РК125-2013 - толщиной 6 см | $м^2$ | 8265,2 |
| 5 | Розлив вязкого битума БНД 70 / 100 ГОСТ 22245-90 Расход 0,33 кг/м2 | т | 2,72 |
| 6 | Верхний слой покрытия - из асфальтобетона горячий плотный мелкозернистый, марки II, ТИП Б, БНД 70/100, СТ РК125-2013 - толщиной 4 см | $м^2$ | 8265,2 |
| | Устройство обочины | | |
| 1 | Устройство присыпных обочин общей толщ. 47 см из дренирующего грунта | | |
| | - грунт дренирующий | $м^3$ | 1184,4 |
| | - планировка верха присыпных обочин | $м^2$ | 2520 |
| 2 | Укрепление обочин hср = 6 см из ЩПС С4 | $м^2$ | 2520 |
| | | | |

Согласовано

Нач. сектора

Автор раздела

Инж. САПР

Взам. инв. №

Подпись и дата

Инв.№ подл.

| Изм. | Кол.уч. | Лист | N°док. | Подпись | Дата |
|---|---|---|---|---|---|
| Разработ. | | Курмнгали | | | |
| Проверил | | Байхатов | | | |
| ГИП | | Курмнгали | | | |

KG-00-19-02-АД

Строительство внутриквартальных проездов и водоотведение талых вод в ПДП п.Деркул (2-очередь)-корректировка.

УЛИЦЫ №36

| Стадия | Лист | Листов |
|---|---|---|
| Р.П. | 36 | 54 |

СВОДНАЯ ВЕДОМОСТЬ МАТЕРИАЛОВ

ТОО "Корпорация Шаг Групп" г.Уральск, 2019 г.

Формат А3

| № строки | Наименование работ | Един. измер. | Общ. кол-во. |
|---|---|---|---|
| | Улицы от №37 | | |
| | Общая протяженность - 1287п.м. | | |
| 1 | Срезка растительного грунта бульдозером 108 л.с. с погрузкой на автомашине и вывоз на расстоянии 1 км | $м^3$ | 4118 |
| 2 | Устройство насыпи земляного полотна, грунт 2 группы | $м^3$ | 2861 |
| 3 | Планировка дна корыта под дорожную одежду | $м^2$ | 11146,8 |
| 4 | Уплотнение дна корыта пневмокатками массой 20 т за 8 проходов по одному следу, уплотнение слоями 20 см, с поливом водой 5% | $м^3$ | 2229,3 |
| | Дорожная одежда Тип 1 | | |
| 1 | Устройство подстилающего слоя песчаной гравийной смеси по ГОСТ 25607-2009 - толщиной 20 см | $м^2$ | 8767,2 |
| 2 | Устройство основания из фракционного щебня ГОСТ 8267-93* фр.40-70 мм с заклинкой в два слоя 23 см | $м^2$ | 8294 |
| | щебень фракции 40-70мм | $м^3$ | 1244,1 |
| | щебень фракции 20-40мм | $м^3$ | 663,5 |
| 3 | Розлив вязкого битума БНД 70 / 100 ГОСТ 22245-90 Расход 0,72 кг/м2 | т | 0,54 |
| 4 | Верхний слой покрытия - из асфальтобетона горячий плотный мелкозернистый, марки II, ТИП Б, БНД 70/100, СТ РК125-2013 - толщиной 6 см | $м^2$ | 7549,1 |
| | Устройство обочины | | |
| 1 | Устройство присыпных обочин общей толщ. 43 см из дренирующего грунта | | |
| | - грунт дренирующий | $м^3$ | 1036,6 |
| | - планировка верха присыпных обочин | $м^2$ | 2410,7 |
| 2 | Укрепление обочин hср = 6 см из ЩПС С4 | $м^2$ | 2410,7 |
| | | | |

Согласовано

Нач. сектора

Автор раздела

Инж. САПР

Взам. инв. №

Подпись и дата

Инв.№ подл.

| Изм. | Кол.уч. | Лист | N°док. | Подпись | Дата |
|---|---|---|---|---|---|
| Разработ. | | Курмнгали | | | |
| Проверил | | Байхатов | | | |
| ГИП | | Курмнгали | | | |

KG-00-19-02-АД

Строительство внутриквартальных проездов и водоотведение талых вод в ПДП п.Деркул (2-очередь)-корректировка.

УЛИЦЫ №37

| Стадия | Лист | Листов |
|---|---|---|
| Р.П. | 37 | 54 |

СВОДНАЯ ВЕДОМОСТЬ МАТЕРИАЛОВ

ТОО "Корпорация Шаг Групп" г.Уральск, 2019 г.

Формат А3

| № строки | Наименование работ | Един. измер. | Общ. кол-во. |
|---|---|---|---|
| | Улицы от №38 | | |
| | Общая протяженность - 1257 п.м. | | |
| 1 | Срезка растительного грунта бульдозером 108 л.с. с погрузкой на автомашине и вывоз на расстоянии 1 км | $м^3$ | 4006 |
| 2 | Устройство насыпи земляного полотна, грунт 2 группы | $м^3$ | 2585 |
| 3 | Планировка дна корыта под дорожную одежду | $м^2$ | 10805,8 |
| 4 | Уплотнение дна корыта пневмокатками массой 20 т за 8 проходов по одному следу, уплотнение слоями 20 см, с поливом водой 5% | $м^3$ | 2585 |
| | Дорожная одежда Тип 1 | | |
| 1 | Устройство подстилающего слоя песчаной гравийной смеси по ГОСТ 25607-2009 - толщиной 20 см | $м^2$ | 8509,5 |
| 2 | Устройство основания из фракционного щебня ГОСТ 8267-93* фр.40-70 мм с заклинкой в два слоя 23 см | $м^2$ | 8047,8 |
| | щебень фракции 40-70мм | $м^3$ | 1207,1 |
| | щебень фракции 20-40мм | $м^3$ | 643,8 |
| 3 | Розлив вязкого битума БНД 70 / 100 ГОСТ 22245-90 Расход 0,72 кг/м2 | т | 5,3 |
| 4 | Нижний слой покрытия - из асфальтобетона горячий плотный крупнозернистый, марки II, ТИП Б, БНД 70/100, СТ РК125-2013 - толщиной 6 см | $м^2$ | 7363,7 |
| 5 | Розлив вязкого битума БНД 70 / 100 ГОСТ 22245-90 Расход 0,33 кг/м2 | т | 2,43 |
| 6 | Верхний слой покрытия - из асфальтобетона горячий плотный мелкозернистый, марки II, ТИП Б, БНД 70/100, СТ РК125-2013 - толщиной 4 см | $м^2$ | 7363,7 |
| | Устройство обочины | | |
| 1 | Устройство присыпных обочин общей толщ. 47 см из дренирующего грунта | | |
| | - грунт дренирующий | $м^3$ | 1078,1 |
| | - планировка верха присыпных обочин | $м^2$ | 2294 |
| 2 | Укрепление обочин hср = 6 см из ЩПС С4 | $м^2$ | 2294 |
| | | | |

Согласовано

Нач. сектора

Автор раздела

Инж. САПР

Взам. инв. №

Подпись и дата

Инв.№ подл.

| Изм. | Кол.уч. | Лист | N°док. | Подпись | Дата |
|---|---|---|---|---|---|
| Разработ. | | Курмнгали | | | |
| Проверил | | Байхатов | | | |
| ГИП | | Курмнгали | | | |

KG-00-19-02-АД

Строительство внутриквартальных проездов и водоотведение талых вод в ПДП п.Деркул (2-очередь)-корректировка.

УЛИЦЫ №38

| Стадия | Лист | Листов |
|---|---|---|
| Р.П. | 38 | 54 |

СВОДНАЯ ВЕДОМОСТЬ МАТЕРИАЛОВ

ТОО "Корпорация Шаг Групп" г.Уральск, 2019 г.

Формат А3

| № строки | Наименование работ | Един. измер. | Общ. кол-во. |
|---|---|---|---|
| | Улицы от №39 | | |
| | Общая протяженность - 279 п.м. | | |
| 1 | Срезка растительного грунта бульдозером 108 л.с. с погрузкой на автомашине и вывоз на расстоянии 1 км | $м^3$ | 892 |
| 2 | Устройство насыпи земляного полотна, грунт 2 группы | $м^3$ | 534 |
| 3 | Планировка дна корыта под дорожную одежду | $м^2$ | 2446,2 |
| 4 | Уплотнение дна корыта пневмокатками массой 20 т за 8 проходов по одному следу, уплотнение слоями 20 см, с поливом водой 5% | $м^3$ | 534 |
| | Дорожная одежда Тип 1 | | |
| 1 | Устройство подстилающего слоя песчаной гравийной смеси по ГОСТ 25607-2009 - толщиной 20 см | $м^2$ | 1944,9 |
| 2 | Устройство основания из фракционного щебня ГОСТ 8267-93* фр.40-70 мм с заклинкой в два слоя 23 см | $м^2$ | 1839,4 |
| | щебень фракции 40-70мм | $м^3$ | 275,9 |
| | щебень фракции 20-40мм | $м^3$ | 147,2 |
| 3 | Розлив вязкого битума БНД 70 / 100 ГОСТ 22245-90 Расход 0,72 кг/м2 | т | 1,19 |
| 4 | Верхний слой покрытия - из асфальтобетона горячий плотный мелкозернистый, марки II, ТИП Б, БНД 70/100, СТ РК125-2013 - толщиной 6 см | $м^2$ | 1653,4 |
| | Устройство обочины | | |
| 1 | Устройство присыпных обочин общей толщ. 43 см из дренирующего грунта | | |
| | - грунт дренирующий | $м^3$ | 231,9 |
| | - планировка верха присыпных обочин | $м^2$ | 539,4 |
| 2 | Укрепление обочин hср = 6 см из ЩПС С4 | $м^2$ | 539,4 |
| | | | |

Согласовано

Нач. сектора

Автор раздела

Инж. САПР

Взам. инв. №

Подпись и дата

Инв.№ подл.

| Изм. | Кол.уч. | Лист | N°док. | Подпись | Дата |
|---|---|---|---|---|---|
| Разработ. | | Курмнгали | | | |
| Проверил | | Байхатов | | | |
| ГИП | | Курмнгали | | | |

KG-00-19-02-АД

Строительство внутриквартальных проездов и водоотведение талых вод в ПДП п.Деркул (2-очередь)-корректировка.

УЛИЦЫ №39

| Стадия | Лист | Листов |
|---|---|---|
| Р.П. | 39 | 54 |

СВОДНАЯ ВЕДОМОСТЬ МАТЕРИАЛОВ

ТОО "Корпорация Шаг Групп" г.Уральск, 2019 г.

Формат А3

| № строки | Наименование работ | Един. измер. | Общ. кол-во. |
|---|---|---|---|
| | Улицы от №40 | | |
| | Общая протяженность - 881 п.м. | | |
| 1 | Срезка растительного грунта бульдозером 108 л.с. с погрузкой на автомашине и вывоз на расстоянии 1 км | $м^3$ | 2819 |
| 2 | Устройство насыпи земляного полотна, грунт 2 группы | $м^3$ | 1637 |
| 3 | Планировка дна корыта под дорожную одежду | $м^2$ | 7858 |
| 4 | Уплотнение дна корыта пневмокатками массой 20 т за 8 проходов по одному следу, уплотнение слоями 20 см, с поливом водой 5% | $м^3$ | 1637 |
| | Дорожная одежда Тип 1 | | |
| 1 | Устройство подстилающего слоя песчаной гравийной смеси по ГОСТ 25607-2009 - толщиной 20 см | $м^2$ | 6240,4 |
| 2 | Устройство основания из фракционного щебня ГОСТ 8267-93* фр.40-70 мм с заклинкой в два слоя 23 см | $м^2$ | 5901,1 |
| | щебень фракции 40-70мм | $м^3$ | 885,1 |
| | щебень фракции 20-40мм | $м^3$ | 472,1 |
| 3 | Розлив вязкого битума БНД 70 / 100 ГОСТ 22245-90 Расход 0,72 кг/м2 | т | 3,88 |
| 4 | Верхний слой покрытия - из асфальтобетона горячий плотный мелкозернистый, марки II, ТИП Б, БНД 70/100, СТ РК125-2013 - толщиной 6 см | $м^2$ | 5395,8 |
| | Устройство обочины | | |
| 1 | Устройство присыпных обочин общей толщ. 43 см из дренирующего грунта | | |
| | - грунт дренирующий | $м^3$ | 707,7 |
| | - планировка верха присыпных обочин | $м^2$ | 1645,9 |
| 2 | Укрепление обочин hср = 6 см из ЩПС С4 | $м^2$ | 1645,9 |
| | | | |

Согласовано

Нач. сектора

Автор раздела

Инж. САПР

Взам. инв. №

Подпись и дата

Инв.№ подл.

| Изм. | Кол.уч. | Лист | N°док. | Подпись | Дата |
|---|---|---|---|---|---|
| Разработ. | | Курмнгали | | | |
| Проверил | | Байхатов | | | |
| ГИП | | Курмнгали | | | |

KG-00-19-02-АД

Строительство внутриквартальных проездов и водоотведение талых вод в ПДП п.Деркул (2-очередь)-корректировка.

УЛИЦЫ №40

| Стадия | Лист | Листов |
|---|---|---|
| Р.П. | 40 | 54 |

СВОДНАЯ ВЕДОМОСТЬ МАТЕРИАЛОВ

ТОО "Корпорация Шаг Групп" г.Уральск, 2019 г.

Формат А3

| № строки | Наименование работ | Един. измер. | Общ. кол-во. |
|---|---|---|---|
| | Улицы от №41 | | |
| | Общая протяженность - 1189 п.м. | | |
| 1 | Срезка растительного грунта бульдозером 108 л.с. с погрузкой на автомашине и вывоз на расстоянии 1 км | $м^3$ | 3804 |
| 2 | Устройство насыпи земляного полотна, грунт 2 группы | $м^3$ | 1832 |
| 3 | Планировка дна корыта под дорожную одежду | $м^2$ | 9889 |
| 4 | Уплотнение дна корыта пневмокатками массой 20 т за 8 проходов по одному следу, уплотнение слоями 20 см, с поливом водой 5% | $м^3$ | 1832 |
| | Дорожная одежда Тип 1 | | |
| 1 | Устройство подстилающего слоя песчаной гравийной смеси по ГОСТ 25607-2009 - толщиной 20 см | $м^2$ | 7695,2 |
| 2 | Устройство основания из фракционного щебня ГОСТ 8267-93* фр.40-70 мм с заклинкой в два слоя 23 см | $м^2$ | 7200,5 |
| | щебень фракции 40-70мм | $м^3$ | 1080 |
| | щебень фракции 20-40мм | $м^3$ | 576 |
| 3 | Розлив вязкого битума БНД 70 / 100 ГОСТ 22245-90 Расход 0,72 кг/м2 | т | 4,78 |
| 4 | Верхний слой покрытия - из асфальтобетона горячий плотный мелкозернистый, марки II, ТИП Б, БНД 70/100, СТ РК125-2013 - толщиной 6 см | $м^2$ | 6650,3 |
| | Устройство обочины | | |
| 1 | Устройство присыпных обочин общей толщ. 43 см из дренирующего грунта | | |
| | - грунт дренирующий | $м^3$ | 920,1 |
| | - планировка верха присыпных обочин | $м^2$ | 2139,8 |
| 2 | Укрепление обочин hср = 6 см из ЩПС С4 | $м^2$ | 2139,8 |
| | | | |

Согласовано

Нач. сектора

Автор раздела

Инж. САПР

Взам. инв. №

Подпись и дата

Инв.№ подл.

| Изм. | Кол.уч. | Лист | N°док. | Подпись | Дата |
|---|---|---|---|---|---|
| Разработ. | | Курмнгали | | | |
| Проверил | | Байхатов | | | |
| ГИП | | Курмнгали | | | |

KG-00-19-02-АД

Строительство внутриквартальных проездов и водоотведение талых вод в ПДП п.Деркул (2-очередь)-корректировка.

УЛИЦЫ №41

| Стадия | Лист | Листов |
|---|---|---|
| Р.П. | 41 | 54 |

СВОДНАЯ ВЕДОМОСТЬ МАТЕРИАЛОВ

ТОО "Корпорация Шаг Групп" г.Уральск, 2019 г.

Формат А3

| № строки | Наименование работ | Един. измер. | Общ. кол-во. |
|---|---|---|---|
| | Улицы от №42 | | |
| | Общая протяженность - 584 п.м. | | |
| 1 | Срезка растительного грунта бульдозером 108 л.с. с погрузкой на автомашине и вывоз на расстоянии 1 км | $м^3$ | 1868 |
| 2 | Устройство насыпи земляного полотна, грунт 2 группы | $м^3$ | 1298 |
| 3 | Планировка дна корыта под дорожную одежду | $м^2$ | 5017 |
| 4 | Уплотнение дна корыта пневмокатками массой 20 т за 8 проходов по одному следу, уплотнение слоями 20 см, с поливом водой 5% | $м^3$ | 1298 |
| | Дорожная одежда Тип 1 | | |
| 1 | Устройство подстилающего слоя песчаной гравийной смеси по ГОСТ 25607-2009 - толщиной 20 см | $м^2$ | 3901,8 |
| 2 | Устройство основания из фракционного щебня ГОСТ 8267-93* фр.40-70 мм с заклинкой в два слоя 23 см | $м^2$ | 3677,7 |
| | щебень фракции 40-70мм | $м^3$ | 551,6 |
| | щебень фракции 20-40мм | $м^3$ | 294,2 |
| 3 | Розлив вязкого битума БНД 70 / 100 ГОСТ 22245-90 Расход 0,72 кг/м2 | т | 2,41 |
| 4 | Верхний слой покрытия - из асфальтобетона горячий плотный мелкозернистый, марки II, ТИП Б, БНД 70/100, СТ РК125-2013 - толщиной 6 см | $м^2$ | 3354,7 |
| | Устройство обочины | | |
| 1 | Устройство присыпных обочин общей толщ. 43 см из дренирующего грунта | | |
| | - грунт дренирующий | $м^3$ | 472,9 |
| | - планировка верха присыпных обочин | $м^2$ | 1099,9 |
| 2 | Укрепление обочин hср = 6 см из ЩПС С4 | $м^2$ | 1099,9 |
| | | | |

Согласовано
Нач. сектора
Автор раздела
Инж. САПР
Взам. инв. №
Подпись и дата
Инв.№ подл.

| Изм. | Кол.уч. | Лист | N°док. | Подпись | Дата |
|---|---|---|---|---|---|
| Разработ. | | Курмнгали | | | |
| Проверил | | Байхатов | | | |
| ГИП | | Курмнгали | | | |

KG-00-19-02-АД

Строительство внутриквартальных проездов и водоотведение талых вод в ПДП п.Деркул (2-очередь)-корректировка.

УЛИЦЫ №42

| Стадия | Лист | Листов |
|---|---|---|
| Р.П. | 42 | 54 |

СВОДНАЯ ВЕДОМОСТЬ МАТЕРИАЛОВ

ТОО "Корпорация Шаг Групп" г.Уральск, 2019 г.

Формат А3

| № строки | Наименование работ | Един. измер. | Общ. кол-во. |
|---|---|---|---|
| | Улицы от №43 | | |
| | Общая протяженность - 86 п.м. | | |
| 1 | Срезка растительного грунта бульдозером 108 л.с. с погрузкой на автомашине и вывоз на расстоянии 1 км | $м^3$ | 275 |
| 2 | Устройство насыпи земляного полотна, грунт 2 группы | $м^3$ | 250 |
| 3 | Планировка дна корыта под дорожную одежду | $м^2$ | 666 |
| 4 | Уплотнение дна корыта пневмокатками массой 20 т за 8 проходов по одному следу, уплотнение слоями 20 см, с поливом водой 5% | $м^3$ | 250 |
| | Дорожная одежда Тип 1 | | |
| 1 | Устройство подстилающего слоя песчаной гравийной смеси по ГОСТ 25607-2009 - толщиной 20 см | $м^2$ | 518 |
| 2 | Устройство основания из фракционного щебня ГОСТ 8267-93* фр.40-70 мм с заклинкой в два слоя 23 см | $м^2$ | 488,4 |
| | щебень фракции 40-70мм | $м^3$ | 73,26 |
| | щебень фракции 20-40мм | $м^3$ | 39,1 |
| 3 | Розлив вязкого битума БНД 70 / 100 ГОСТ 22245-90 Расход 0,72 кг/м2 | т | 0,31 |
| 4 | Верхний слой покрытия - из асфальтобетона горячий плотный мелкозернистый, марки II, ТИП Б, БНД 70/100, СТ РК125-2013 - толщиной 6 см | $м^2$ | 444 |
| | Устройство обочины | | |
| 1 | Устройство присыпных обочин общей толщ. 43 см из дренирующего грунта | | |
| | - грунт дренирующий | $м^3$ | 63,64 |
| | - планировка верха присыпных обочин | $м^2$ | 148 |
| 2 | Укрепление обочин hср = 6 см из ЩПС С4 | $м^2$ | 148 |
| | | | |

Согласовано

Нач. сектора

Автор раздела

Инж. САПР

Взам. инв. №

Подпись и дата

Инв.№ подл.

| Изм. | Кол.уч. | Лист | N°док. | Подпись | Дата |
|---|---|---|---|---|---|
| Разработ. | | Курмнгали | | | |
| Проверил | | Байхатов | | | |
| ГИП | | Курмнгали | | | |

KG-00-19-02-АД

Строительство внутриквартальных проездов и водоотведение талых вод в ПДП п.Деркул (2-очередь)-корректировка.

УЛИЦЫ №43

| Стадия | Лист | Листов |
|---|---|---|
| Р.П. | 43 | 54 |

СВОДНАЯ ВЕДОМОСТЬ МАТЕРИАЛОВ

ТОО "Корпорация Шаг Групп" г.Уральск, 2019 г.

Формат А3

| № строки | Наименование работ | Един. измер. | Общ. кол-во. |
|---|---|---|---|
| | Улицы от №44 | | |
| | Общая протяженность - 605 п.м. | | |
| 1 | Срезка растительного грунта бульдозером 108 л.с. с погрузкой на автомашине и вывоз на расстоянии 1 км | $м^3$ | 1936 |
| 2 | Устройство насыпи земляного полотна, грунт 2 группы | $м^3$ | 2138 |
| 3 | Планировка дна корыта под дорожную одежду | $м^2$ | 5067,8 |
| 4 | Уплотнение дна корыта пневмокатками массой 20 т за 8 проходов по одному следу, уплотнение слоями 20 см, с поливом водой 5% | $м^3$ | 2138 |
| | Дорожная одежда Тип 1 | | |
| 1 | Устройство подстилающего слоя песчаной гравийной смеси по ГОСТ 25607-2009 - толщиной 20 см | $м^2$ | 3928,8 |
| 2 | Устройство основания из фракционного щебня ГОСТ 8267-93* фр.40-70 мм с заклинкой в два слоя 23 см | $м^2$ | 3704 |
| | щебень фракции 40-70мм | $м^3$ | 555,6 |
| | щебень фракции 20-40мм | $м^3$ | 296,3 |
| 3 | Розлив вязкого битума БНД 70 / 100 ГОСТ 22245-90 Расход 0,72 кг/м2 | т | 2,48 |
| 4 | Верхний слой покрытия - из асфальтобетона горячий плотный мелкозернистый, марки II, ТИП Б, БНД 70/100, СТ РК125-2013 - толщиной 6 см | $м^2$ | 3444,6 |
| | Устройство обочины | | |
| 1 | Устройство присыпных обочин общей толщ. 43 см из дренирующего грунта | | |
| | - грунт дренирующий | $м^3$ | 452,5 |
| | - планировка верха присыпных обочин | $м^2$ | 1052,5 |
| 2 | Укрепление обочин hср = 6 см из ЩПС С4 | $м^2$ | 1052,5 |
| | | | |

Согласовано

Нач. сектора

Автор раздела

Инж. САПР

Взам. инв. №

Подпись и дата

Инв.№ подл.

| Изм. | Кол.уч. | Лист | N°док. | Подпись | Дата |
|---|---|---|---|---|---|
| Разработ. | | Курмнгали | | | |
| Проверил | | Байхатов | | | |
| ГИП | | Курмнгали | | | |

KG-00-19-02-АД

Строительство внутриквартальных проездов и водоотведение талых вод в ПДП п.Деркул (2-очередь)-корректировка.

УЛИЦЫ №44

| Стадия | Лист | Листов |
|---|---|---|
| Р.П. | 44 | 54 |

СВОДНАЯ ВЕДОМОСТЬ МАТЕРИАЛОВ

ТОО "Корпорация Шаг Групп" г.Уральск, 2019 г.

Формат А3

| № строки | Наименование работ | Един. измер. | Общ. кол-во. |
|---|---|---|---|
| | Улицы от №45 | | |
| | Общая протяженность - 409 п.м. | | |
| 1 | Срезка растительного грунта бульдозером 108 л.с. с погрузкой на автомашине и вывоз на расстоянии 1 км | $м^3$ | 1308 |
| 2 | Устройство насыпи земляного полотна, грунт 2 группы | $м^3$ | 934 |
| 3 | Планировка дна корыта под дорожную одежду | $м^2$ | 3533,7 |
| 4 | Уплотнение дна корыта пневмокатками массой 20 т за 8 проходов по одному следу, уплотнение слоями 20 см, с поливом водой 5% | $м^3$ | 934 |
| | Дорожная одежда Тип 1 | | |
| 1 | Устройство подстилающего слоя песчаной гравийной смеси по ГОСТ 25607-2009 - толщиной 20 см | $м^2$ | 2766,4 |
| 2 | Устройство основания из фракционного щебня ГОСТ 8267-93* фр.40-70 мм с заклинкой в два слоя 23 см | $м^2$ | 2610,1 |
| | щебень фракции 40-70мм | $м^3$ | 391,5 |
| | щебень фракции 20-40мм | $м^3$ | 208,8 |
| 3 | Розлив вязкого битума БНД 70 / 100 ГОСТ 22245-90 Расход 0,72 кг/м2 | т | 1,72 |
| 4 | Верхний слой покрытия - из асфальтобетона горячий плотный мелкозернистый, марки II, ТИП Б, БНД 70/100, СТ РК125-2013 - толщиной 6 см | $м^2$ | 2389,5 |
| | Устройство обочины | | |
| 1 | Устройство присыпных обочин общей толщ. 43 см из дренирующего грунта | | |
| | - грунт дренирующий | $м^3$ | 328,4 |
| | - планировка верха присыпных обочин | $м^2$ | 763,7 |
| 2 | Укрепление обочин hср = 6 см из ЩПС С4 | $м^2$ | 763,7 |
| | | | |

Согласовано

Нач. сектора

Автор раздела

Инж. САПР

Взам. инв. №

Подпись и дата

Инв.№ подл.

| Изм. | Кол.уч. | Лист | N°док. | Подпись | Дата |
|---|---|---|---|---|---|
| Разработ. | | Курмнгали | | | |
| Проверил | | Байхатов | | | |
| ГИП | | Курмнгали | | | |

KG-00-19-02-АД

Строительство внутриквартальных проездов и водоотведение талых вод в ПДП п.Деркул (2-очередь)-корректировка.

УЛИЦЫ №45

| Стадия | Лист | Листов |
|---|---|---|
| Р.П. | 45 | 54 |

СВОДНАЯ ВЕДОМОСТЬ МАТЕРИАЛОВ

ТОО "Корпорация Шаг Групп" г.Уральск, 2019 г.

Формат А3

| № строки | Наименование работ | Един. измер. | Общ. кол-во. |
|---|---|---|---|
| | Улицы от №46 | | |
| | Общая протяженность - 186 п.м. | | |
| 1 | Срезка растительного грунта бульдозером 108 л.с. с погрузкой на автомашине и вывоз на расстоянии 1 км | $м^3$ | 595 |
| 2 | Устройство насыпи земляного полотна, грунт 2 группы | $м^3$ | 227 |
| 3 | Планировка дна корыта под дорожную одежду | $м^2$ | 1552,6 |
| 4 | Уплотнение дна корыта пневмокатками массой 20 т за 8 проходов по одному следу, уплотнение слоями 20 см, с поливом водой 5% | $м^3$ | 227 |
| | Дорожная одежда Тип 1 | | |
| 1 | Устройство подстилающего слоя песчаной гравийной смеси по ГОСТ 25607-2009 - толщиной 20 см | $м^2$ | 1211,1 |
| 2 | Устройство основания из фракционного щебня ГОСТ 8267-93* фр.40-70 мм с заклинкой в два слоя 23 см | $м^2$ | 1140,5 |
| | щебень фракции 40-70мм | $м^3$ | 171,1 |
| | щебень фракции 20-40мм | $м^3$ | 91,3 |
| 3 | Розлив вязкого битума БНД 70 / 100 ГОСТ 22245-90 Расход 0,72 кг/м2 | т | 0,75 |
| 4 | Верхний слой покрытия - из асфальтобетона горячий плотный мелкозернистый, марки II, ТИП Б, БНД 70/100, СТ РК125-2013 - толщиной 6 см | $м^2$ | 1041 |
| | Устройство обочины | | |
| 1 | Устройство присыпных обочин общей толщ. 43 см из дренирующего грунта | | |
| | - грунт дренирующий | $м^3$ | 146,1 |
| | - планировка верха присыпных обочин | $м^2$ | 339,8 |
| 2 | Укрепление обочин hср = 6 см из ЩПС С4 | $м^2$ | 339,8 |
| | | | |

Согласовано

Нач. сектора

Автор раздела

Инж. САПР

Взам. инв. №

Подпись и дата

Инв.№ подл.

| Изм. | Кол.уч. | Лист | N°док. | Подпись | Дата |
|---|---|---|---|---|---|
| Разработ. | | Курмнгали | | | |
| Проверил | | Байхатов | | | |
| ГИП | | Курмнгали | | | |

KG-00-19-02-АД

Строительство внутриквартальных проездов и водоотведение талых вод в ПДП п.Деркул (2-очередь)-корректировка.

УЛИЦЫ №46

| Стадия | Лист | Листов |
|---|---|---|
| Р.П. | 46 | 54 |

СВОДНАЯ ВЕДОМОСТЬ МАТЕРИАЛОВ

ТОО "Корпорация Шаг Групп" г.Уральск, 2019 г.

Формат А3

| № строки | Наименование работ | Един. измер. | Общ. кол-во. |
|---|---|---|---|
| | Улицы от №47 | | |
| | Общая протяженность - 1012 п.м. | | |
| 1 | Срезка растительного грунта бульдозером 108 л.с. с погрузкой на автомашине и вывоз на расстоянии 1 км | $м^3$ | 3238 |
| 2 | Устройство насыпи земляного полотна, грунт 2 группы | $м^3$ | 1722 |
| 3 | Планировка дна корыта под дорожную одежду | $м^2$ | 8536,4 |
| 4 | Уплотнение дна корыта пневмокатками массой 20 т за 8 проходов по одному следу, уплотнение слоями 20 см, с поливом водой 5% | $м^3$ | 1722 |
| | Дорожная одежда Тип 1 | | |
| 1 | Устройство подстилающего слоя песчаной гравийной смеси по ГОСТ 25607-2009 - толщиной 20 см | $м^2$ | 6643,4 |
| 2 | Устройство основания из фракционного щебня ГОСТ 8267-93* фр.40-70 мм с заклинкой в два слоя 23 см | $м^2$ | 6262,1 |
| | щебень фракции 40-70мм | $м^3$ | 939,3 |
| | щебень фракции 20-40мм | $м^3$ | 500,9 |
| 3 | Розлив вязкого битума БНД 70 / 100 ГОСТ 22245-90 Расход 0,72 кг/м2 | т | 4,12 |
| 4 | Верхний слой покрытия - из асфальтобетона горячий плотный мелкозернистый, марки II, ТИП Б, БНД 70/100, СТ РК125-2013 - толщиной 6 см | $м^2$ | 5723,2 |
| | Устройство обочины | | |
| 1 | Устройство присыпных обочин общей толщ. 43 см из дренирующего грунта | | |
| | - грунт дренирующий | $м^3$ | 801,2 |
| | - планировка верха присыпных обочин | $м^2$ | 1863,3 |
| 2 | Укрепление обочин hср = 6 см из ЩПС С4 | $м^2$ | 1863,3 |
| | | | |

Согласовано

Нач. сектора

Автор раздела

Инж. САПР

Взам. инв. №

Подпись и дата

Инв.№ подл.

| Изм. | Кол.уч. | Лист | N°док. | Подпись | Дата |
|---|---|---|---|---|---|
| Разработ. | | Курмнгали | | | |
| Проверил | | Байхатов | | | |
| ГИП | | Курмнгали | | | |

KG-00-19-02-АД

Строительство внутриквартальных проездов и водоотведение талых вод в ПДП п.Деркул (2-очередь)-корректировка.

УЛИЦЫ №47

| Стадия | Лист | Листов |
|---|---|---|
| Р.П. | 47 | 54 |

СВОДНАЯ ВЕДОМОСТЬ МАТЕРИАЛОВ

ТОО "Корпорация Шаг Групп" г.Уральск, 2019 г.

Формат А3

| № строки | Наименование работ | Един. измер. | Общ. кол-во. |
|---|---|---|---|
| | Улицы от №48 | | |
| | Общая протяженность - 1044 п.м. | | |
| 1 | Срезка растительного грунта бульдозером 108 л.с. с погрузкой на автомашине и вывоз на расстоянии 1 км | $м^3$ | 3340 |
| 2 | Устройство насыпи земляного полотна, грунт 2 группы | $м^3$ | 850 |
| 3 | Планировка дна корыта под дорожную одежду | $м^2$ | 5172,8 |
| 4 | Уплотнение дна корыта пневмокатками массой 20 т за 8 проходов по одному следу, уплотнение слоями 20 см, с поливом водой 5% | $м^3$ | 850 |
| | Дорожная одежда Тип 1 | | |
| 1 | Устройство подстилающего слоя песчаной гравийной смеси по ГОСТ 25607-2009 - толщиной 20 см | $м^2$ | 4022,3 |
| 2 | Устройство основания из фракционного щебня ГОСТ 8267-93* фр.40-70 мм с заклинкой в два слоя 23 см | $м^2$ | 3792,5 |
| | щебень фракции 40-70мм | $м^3$ | 568,8 |
| | щебень фракции 20-40мм | $м^3$ | 303,4 |
| 3 | Розлив вязкого битума БНД 70 / 100 ГОСТ 22245-90 Расход 0,72 кг/м2 | т | 2,48 |
| 4 | Верхний слой покрытия - из асфальтобетона горячий плотный мелкозернистый, марки II, ТИП Б, БНД 70/100, СТ РК125-2013 - толщиной 6 см | $м^2$ | 3452 |
| | Устройство обочины | | |
| 1 | Устройство присыпных обочин общей толщ. 43 см из дренирующего грунта | | |
| | - грунт дренирующий | $м^3$ | 494,1 |
| | - планировка верха присыпных обочин | $м^2$ | 1149 |
| 2 | Укрепление обочин hср = 6 см из ЩПС С4 | $м^2$ | 1149 |
| | | | |

Согласовано

Нач. сектора

Автор раздела

Инж. САПР

Взам. инв. №

Подпись и дата

Инв.№ подл.

| Изм. | Кол.уч. | Лист | N°док. | Подпись | Дата |
|---|---|---|---|---|---|
| Разработ. | | Курмнгали | | | |
| Проверил | | Байхатов | | | |
| ГИП | | Курмнгали | | | |

KG-00-19-02-АД

Строительство внутриквартальных проездов и водоотведение талых вод в ПДП п.Деркул (2-очередь)-корректировка.

УЛИЦЫ №48

| Стадия | Лист | Листов |
|---|---|---|
| Р.П. | 48 | 54 |

СВОДНАЯ ВЕДОМОСТЬ МАТЕРИАЛОВ

ТОО "Корпорация Шаг Групп" г.Уральск, 2019 г.

Формат А3

| № строки | Наименование работ | Един. измер. | Общ. кол-во. |
|---|---|---|---|
| | Улицы от №49 | | |
| | Общая протяженность - 186 п.м. | | |
| 1 | Срезка растительного грунта бульдозером 108 л.с. с погрузкой на автомашине и вывоз на расстоянии 1 км | $м^3$ | 595 |
| 2 | Устройство насыпи земляного полотна, грунт 2 группы | $м^3$ | 208 |
| 3 | Планировка дна корыта под дорожную одежду | $м^2$ | 1575,2 |
| 4 | Уплотнение дна корыта пневмокатками массой 20 т за 8 проходов по одному следу, уплотнение слоями 20 см, с поливом водой 5% | $м^3$ | 208 |
| | Дорожная одежда Тип 1 | | |
| 1 | Устройство подстилающего слоя песчаной гравийной смеси по ГОСТ 25607-2009 - толщиной 20 см | $м^2$ | 1157,9 |
| 2 | Устройство основания из фракционного щебня ГОСТ 8267-93* фр.40-70 мм с заклинкой в два слоя 23 см | $м^2$ | 1052,6 |
| | щебень фракции 40-70мм | $м^3$ | 157,9 |
| | щебень фракции 20-40мм | $м^3$ | 84,2 |
| 3 | Розлив вязкого битума БНД 70 / 100 ГОСТ 22245-90 Расход 0,72 кг/м2 | т | 0,76 |
| 4 | Верхний слой покрытия - из асфальтобетона горячий плотный мелкозернистый, марки II, ТИП Б, БНД 70/100, СТ РК125-2013 - толщиной 6 см | $м^2$ | 1055,5 |
| | Устройство обочины | | |
| 1 | Устройство присыпных обочин общей толщ. 43 см из дренирующего грунта | | |
| | - грунт дренирующий | $м^3$ | 149,6 |
| | - планировка верха присыпных обочин | $м^2$ | 348,1 |
| 2 | Укрепление обочин hср = 6 см из ЩПС С4 | $м^2$ | 348,1 |
| | | | |

Согласовано

Нач. сектора

Автор раздела

Инж. САПР

Взам. инв. №

Подпись и дата

Инв.№ подл.

| Изм. | Кол.уч. | Лист | N°док. | Подпись | Дата |
|---|---|---|---|---|---|
| Разработ. | | Курмнгали | | | |
| Проверил | | Байхатов | | | |
| ГИП | | Курмнгали | | | |

KG-00-19-02-АД

Строительство внутриквартальных проездов и водоотведение талых вод в ПДП п.Деркул (2-очередь)-корректировка.

УЛИЦЫ №49

| Стадия | Лист | Листов |
|---|---|---|
| Р.П. | 49 | 54 |

СВОДНАЯ ВЕДОМОСТЬ МАТЕРИАЛОВ

ТОО "Корпорация Шаг Групп" г.Уральск, 2019 г.

Формат А3

| № строки | Наименование работ | Един. измер. | Общ. кол-во. |
|---|---|---|---|
| | Улицы от №50 | | |
| | Общая протяженность - 155 п.м. | | |
| 1 | Срезка растительного грунта бульдозером 108 л.с. с погрузкой на автомашине и вывоз на расстоянии 1 км | $м^3$ | 496 |
| 2 | Устройство насыпи земляного полотна, грунт 2 группы | $м^3$ | 265 |
| 3 | Планировка дна корыта под дорожную одежду | $м^2$ | 1277,9 |
| 4 | Уплотнение дна корыта пневмокатками массой 20 т за 8 проходов по одному следу, уплотнение слоями 20 см, с поливом водой 5% | $м^3$ | 265 |
| | Дорожная одежда Тип 1 | | |
| 1 | Устройство подстилающего слоя песчаной гравийной смеси по ГОСТ 25607-2009 - толщиной 20 см | $м^2$ | 998 |
| 2 | Устройство основания из фракционного щебня ГОСТ 8267-93* фр.40-70 мм с заклинкой в два слоя 23 см | $м^2$ | 936,2 |
| | щебень фракции 40-70мм | $м^3$ | 140,4 |
| | щебень фракции 20-40мм | $м^3$ | 74,89 |
| 3 | Розлив вязкого битума БНД 70 / 100 ГОСТ 22245-90 Расход 0,72 кг/м2 | т | 0,61 |
| 4 | Верхний слой покрытия - из асфальтобетона горячий плотный мелкозернистый, марки II, ТИП Б, БНД 70/100, СТ РК125-2013 - толщиной 6 см | $м^2$ | 855,9 |
| | Устройство обочины | | |
| 1 | Устройство присыпных обочин общей толщ. 43 см из дренирующего грунта | | |
| | - грунт дренирующий | $м^3$ | 120,3 |
| | - планировка верха присыпных обочин | $м^2$ | 279,9 |
| 2 | Укрепление обочин hср = 6 см из ЩПС С4 | $м^2$ | 279,9 |
| | | | |

Согласовано

Нач. сектора

Автор раздела

Инж. САПР

Взам. инв. №

Подпись и дата

Инв.№ подл.

| Изм. | Кол.уч. | Лист | N°док. | Подпись | Дата |
|---|---|---|---|---|---|
| Разработ. | | Курмнгали | | | |
| Проверил | | Байхатов | | | |
| ГИП | | Курмнгали | | | |

KG-00-19-02-АД

Строительство внутриквартальных проездов и водоотведение талых вод в ПДП п.Деркул (2-очередь)-корректировка.

УЛИЦЫ №50

| Стадия | Лист | Листов |
|---|---|---|
| Р.П. | 50 | 54 |

СВОДНАЯ ВЕДОМОСТЬ МАТЕРИАЛОВ

ТОО "Корпорация Шаг Групп" г.Уральск, 2019 г.

Формат А3

# Конструкция дорожной одежды Тип 2

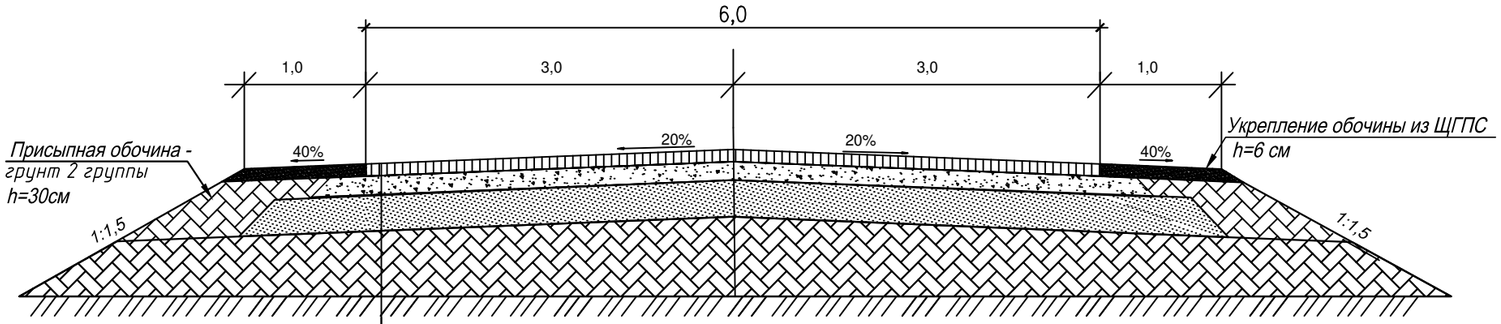


| |
|---|
| Верхний слой покрытия - из асфальтобетонна горячий плотный мелкозернистый, марки III, тип Б, БНД 60/90, СТ РК 1225-2003, h=0,06 м |
| Розлив вязкого битума БНД 60/90, ГОСТ 2245-90 Расход 0,72 кг/м2 |
| Основание из фракционированного щебеня, по способу заклинки фр.40-70мм,фр.20-40мм, Марка 600, СТ РК 1284-2004, h=0,23м |
| Дополнительный слой - из песчано-гравийная смесь ПО ГОСТ 8736-93 h=0,20м |
| Грунт земляного полотна- Глина |

РАСХОД МАТЕРИАЛОВ НА 1000 М2

| ПОКРЫТИЕ | | ОСНОВАНИЕ | | | ДОП. СЛОЙ ОСНОВАНИЯ | | УКРЕПЛЕНИЕ ОБОЧИН | | |
|---|---|---|---|---|---|---|---|---|---|
| ВЕРХНИЙ СЛОЙ ПОКРЫТИЯ А/Б ПЛОТНЫЙ М/З ГОРЯЧИЙ ТИП Б М-III h=0.06м | | ФРАКЦИОНИРОВАННЫЙ ЩЕБЕНЬ h=0.15м | | | ПРИРОДНАЯ ПГС, h=0.15м | | ЩЕБЕНОЧНО-ПЕСЧАНО-ГРАВИЙНАЯ СМЕСЬ h=0.06м | | |
| УКЛАДКА | | УКЛАДКА | | | УКЛАДКА | | УКЛАДКА | | |
| СНРК 8.02-05-2002 т-27-53-1 | | СНРК 8.02-05-2002 т-27-23 | | | СНРК 8.02-05-2002 т-27-21 | | СНРК 8.02-05-2002 т-27-63-11 | | |
| МЕЛКОЗЕРНИСТЫЙ А/Б ГОРЯЧИЙ | БИТУМ ВЯЗКИЙ | ЩЕБЕНЬ 40-70 мм | ЩЕБЕНЬ 20-40 мм | ВОДА | ПГС | ВОДА | ПГС | ЩЕБЕНЬ 20-40 мм | ВОДА |
| Т | Т | $М^3$ | $М^3$ | $М^3$ | $М^3$ | $М^3$ | $М^3$ | $М^3$ | $М^3$ |
| 139.26 | 0.72 | 189 | 15 | 30 | 186.3 | 13.13 | 51.53 | 23.49 | 8.4 |

Согласовано

Нач. сектора

Автор раздела

Инж. САПР

Взам. инв. №

Подпись и дата

Инв.№ подл.

| Изм. | Кол.уч | Лист | N°док. | Подпись | Дата |
|---|---|---|---|---|---|
| Разработ. | | Курмнгали | | | |
| Проверил | | Байхатов | | | |
| ГИП | | Курмнгали | | | |

KG-00-19-02-АД

Строительство внутриквартальных проездов и водоотведение талых вод в ПДП п.Деркул (2-очередь)-корректировка.

| Автомобильная дорога | Стадия | Лист | Листов |
|---|---|---|---|
| | Р.П. | 51 | 54 |

Улицы от №2, №4-7, №9-13, №15-19, №21, №23, №28, №32-33, №35, №37, №39-50.

ТОО "Корпорация Шаг Групп" г.Уральск, 2019 г.

Формат А3

# Конструкция дорожной одежды Тип 1

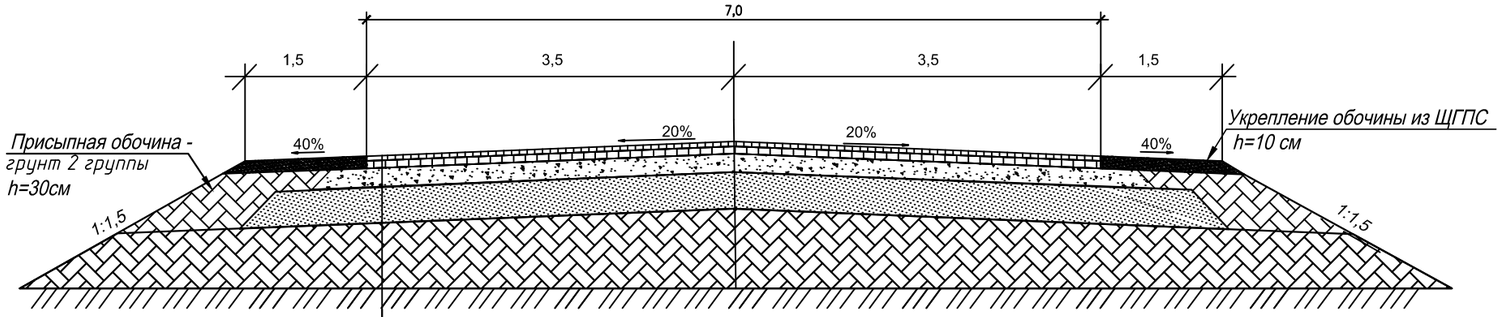


| |
|---|
| Верхний слой покрытия - из асфальтобетонна горячий плотный мелкозернистый, марки III, тип Б, БНД 60/90, СТ РК 1225-2003, h=0,04 м |
| Розлив вязкого битума БНД 60/90, ГОСТ 2245-90 Расход 0,33 кг/м2 |
| Нижний слой покрытия - из плотной крупнозернистой асфальтобетонной смеси, Тип Б Марки II, на битуме БНД 90 / 130, СТ РК 1225-2003 - h=0,06 м |
| Розлив вязкого битума БНД 60/90, ГОСТ 2245-90 Расход 0,72 кг/м2 |
| Основание из фракционированного щебеня, по способу заклинки фр.40-70мм,фр.20-40мм, Марка 600, СТ РК 1284-2004, h=0,23м |
| Дополнительный слой - из песчано-гравийная смесь ПО ГОСТ 8736-93 h=0,20м |
| Грунт земляного полотна- Глина |

## КОНСТРУКЦИЯ АСФАЛЬТОБЕТОННОГО ПОКРЫТИЯ НА АВТОСТОЯНКАХ (ТИП II)

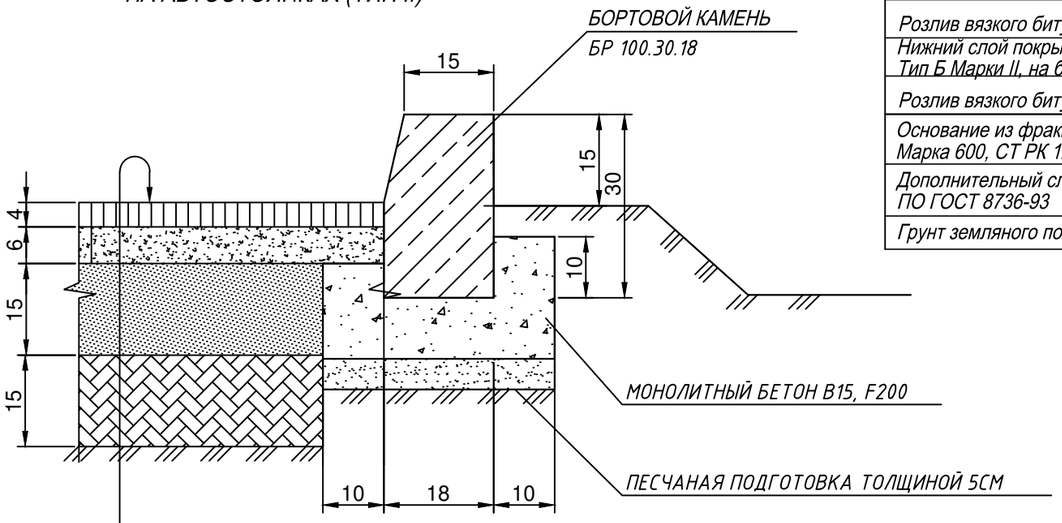


| |
|---|
| Верхний слой покрытия - из асфальтобетонна горячий плотный мелкозернистый, марки III, тип Б, БНД 60/90, СТ РК 1225-2003, h=0,04 м |
| Розлив вязкого битума БНД 60/90, ГОСТ 2245-90 Расход 0,33 кг/м2 |
| Нижний слой покрытия - из плотной крупнозернистой асфальтобетонной смеси, Тип Б Марки II, на битуме БНД 90 / 130, СТ РК 1225-2003 - h=0,06 м |
| Розлив вязкого битума БНД 60/90, ГОСТ 2245-90 Расход 0,72 кг/м2 |
| Основание из фракционированного щебеня, по способу заклинки фр.40-70мм,фр.20-40мм, Марка 600, СТ РК 1284-2004, h=0,23м |
| Дополнительный слой - из есчано-гравийная смесь ПО ГОСТ 8736-93 h=0,20м |
| Грунт земляного полотна- Глина |

## КОНСТРУКЦИЯ АСФАЛЬТОБЕТОННОГО ПОКРЫТИЯ ПО ТРОТУАРАМ (ТИП 3)

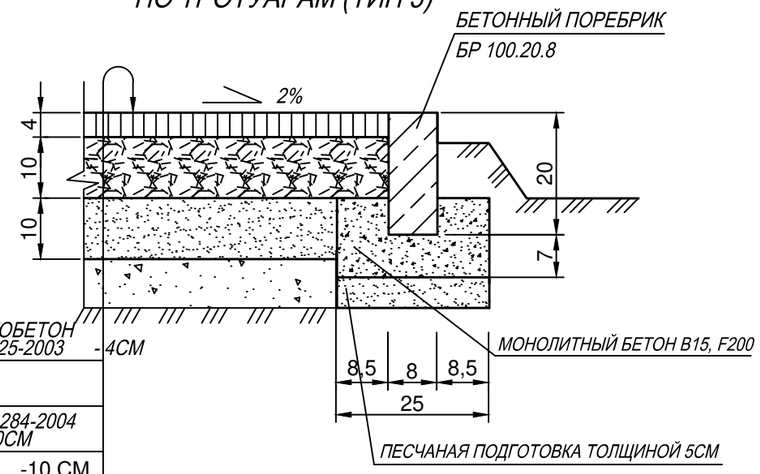


| | |
|---|---|
| ГОРЯЧИЙ ЩЕБЕНОЧНЫЙ ПЛОТНЫЙ АСФАЛЬТОБЕТОН МЕЛКОЗЕРНИСТЫЙ ТИПА Б МАРКИ II СТ РК 1225-2003 | -4СМ |
| РАЗЛИВ ВЯЗКОГО БИТУМА БНД 60/90 ГОСТ 22245-90 РАСХОД 0,5 кг/м2 | |
| ФРАКЦИОННЫЙ ЩЕБЕНЬ ФР.20-40мм, СТ РК 1284-2004 ПО СПОСОБУ ЗАКЛИНКИ | - 10СМ |
| ПРИРОДНАЯ ПГС ПО ГОСТ8756-93 | -10 СМ |
| УПЛОТНЕННЫЙ ГРУНТ ОСНОВАНИЯ | |

## РАСХОД МАТЕРИАОВ НА 1000 М2

| ПОКРЫТИЕ | | | | ОСНОВАНИЕ | | | ДОП. СЛОЙ ОСНОВАНИЯ | | УКРЕПЛЕНИЕ ОБОЧИН | | |
|---|---|---|---|---|---|---|---|---|---|---|---|
| ВЕРХНИЙ СЛОЙ ПОКРЫТИЯ А/Б ПЛОТНЫЙ М/З ГОРЯЧИЙ ТИП Б М-III h=0.04м | | НИЖНИЙ СЛОЙ ПОКРЫТИЯ А/Б ПОРИСТЫЙ К/З ГОРЯЧИЙ ТИП Б М-II БНД 60/90 h=0.06м | | ФРАКЦИОНИРОВАННЫЙ ЩЕБЕНЬ h=0.15м | | | ПРИРОДНАЯ ПГС, h=0.15м | | ЩЕБЕНОЧНО-ПЕСЧАНО-ГРАВИЙНАЯ СМЕСЬ h=0.10м | | |
| УКЛАДКА | | УКЛАДКА | | УКЛАДКА | | | УКЛАДКА | | УКЛАДКА | | |
| СНРК 8.02-05-2002 т-27-53-1 | | СНРК 8.02-05-2002 т-27-53-3 | | СНРК 8.02-05-2002 т-27-23 | | | СНРК 8.02-05-2002 т-27-21 | | СНРК 8.02-05-2002 т-27-63-11 | | |
| МЕЛКОЗЕРНИСТЫЙ А/Б ГОРЯЧИЙ | БИТУМ ВЯЗКИЙ | КРУПНОЗЕРНИСТЫЙ А/Б ГОРЯЧИЙ | БИТУМ ВЯЗКИЙ | ЩЕБЕНЬ 40-70 мм | ЩЕБЕНЬ 20-40 мм | ВОДА | ПГС | ВОДА | ПГС | ЩЕБЕНЬ 20-40 мм | ВОДА |
| Т | Т | Т | Т | $М^3$ | $М^3$ | $М^3$ | $М^3$ | $М^3$ | $М^3$ | $М^3$ | $М^3$ |
| 97.28 | 0.3 | 139.26 | 0.72 | 189 | 15 | 30 | 186.3 | 13.13 | 85.88 | 39.15 | 8.4 |

Согласовано

Нач. сектора

Автор раздела

Инж. САПР

Взам. инв. №

Подпись и дата

Инв.№ подл.

| Изм. | Кол.уч. | Лист | N°док. | Подпись | Дата | KG–00–19–02–АД | | |
|---|---|---|---|---|---|---|---|---|
| | | | | | | Строительство внутриквартальных проездов и водоотведение талых вод в ПДП п.Деркул (2–очередь)–корректировка. | | |
| Разработ. | | Курмнгали | | | | Автомобильная дорога | Стадия | Лист | Листов |
| Проверил | | Байхатов | | | | | Р.П. | 52 | 54 |
| ГИП | | Курмнгали | | | | | | | |
| | | | | | | Улица №1, №3, №8, №14, №20, №22, №24-27, №29-31, №34, №36, №38. | ТОО "Корпорация Шаг Групп" г.Уральск, 2019 г. | |

Формат А3