Республика Казахстан
ТОО "QURYLYSKZ"
ГСЛ № 18003202 от 14.02.2018 г.

Заказчик: ГУ "Отдел строительства, архитектуры
и градостроительства Шемонаихинского района" ВКО

Заказ: 02-2018

Рабочий проект

Корректировка рабочего проекта"Строительство водозаборных сооружений и трассы водопроводных сетей в с. Красная Шемонаиха, Шемонаихинского района, Восточно-Казахстанской области"

Том 4
Книга 4.3
ОВ - Отопление и вентиляция

Директор — Догадкина Н.А.

Главный инженер проекта — Николаева Т.Л.

г. Шемонаиха, 2018 г.

План-схема

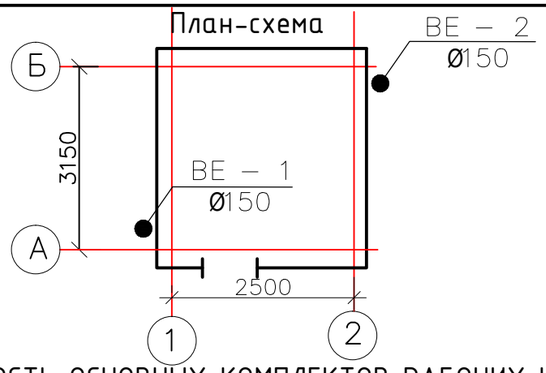

ВЕДОМОСТЬ ОСНОВНЫХ КОМПЛЕКТОВ РАБОЧИХ ЧЕРТЕЖЕЙ

Обозначение	Наименование	Примечание
02-2018-2-ГП	Генеральный план.	
02-2018-3-НВ	Наружные сети водоснабжения	
02-2018-4	Насосная станция на водозаборной скважине 1,2	
02-2018-4.1-1,2-АС, КЖ, КМ	Архитектурно-строительные решения Конструкции железобетонные Конструкции металлические	
02-2018-4.2-1,2-ТХ	Технология производства	
02-2018-4.3-1,2-ОВ	Отопление и вентиляция	
02-2018-4.4-1,2-ЭОМ, АК	Электроосвещение и силовое электрооборудование Автоматизация	
02-2018-5	Водопроводные сооружения	
02-2018-5.1-АС, ВК	Резервуары для воды емкостью 2х150 м3	
02-2018-5.2-ПЗ, АС, ТХ, АСУ	Унифицированные водонапорные стальные башни емк. 100 м3	ТП РК 15-100 ВБ (IВ IIIА IVА IVГ)-2009
02-2018-5.3-АС	Резервуары для воды емкостью 2х100 м3	
02-2018-6-ЭС, ЭС1	Электроснабжение	

ВЕДОМОСТЬ ССЫЛОЧНЫХ И ПРИЛАГАЕМЫХ ДОКУМЕНТОВ

Обозначение	Наименование	Примечание
	Ссылочные документы	
4.904 – 69	Детали крепления сантехнических приборов и трубопроводов	
5.904-2;вып. 1,2.	Крепления стальных неизолированных воздуховодов	
	Прилагаемые документы	
02-2018-1,2-ОВ.С	Спецификация оборудования, изделий и материалов	1 лист

Проект разработан в соответствии с действующими требованиями нормативов и правил в строительстве, технических условий и предусматривает мероприятия, обеспечивающие безопасность при эксплуатации здания (сооружения) при соблюдении предусмотренных проектом мероприятий.

ГИП _____ Николаева Т.Л.

Согласовано: АР – Абылев; ЭЛ – Ли; ГП – Сарсенбаева; ОВ, ТС, ТМ – Масабаева; ВК, НВК – Толстоухова; ЭС – Тухватулина; 05.20

Взам. инв. № | Подпись и дата | Инв. №подл.

ОБЩИЕ ДАННЫЕ

Проект отопления и вентиляции павильона на водозаборной скважине разработан в соответствии:
- СН РК 4.02-01-2011 «Отопление, вентиляция и кондиционирование воздуха",
- СНиП РК 4.01-02-2009 "Водоснабжение. Наружные сети и сооружения"
- СП РК 4.02-101-1012 «Отопление, вентиляция и кондиционирование воздуха",
- СП РК 2.04-01-2017 "Строительная климатология" .

Расчетные температуры наружного воздуха по г. Шемонаиха приняты:
- для вентиляции в теплый период года – плюс 27.3°С;
- для отопления в холодный период года – минус 37,3°С.

Внутренняя расчетная температура для отопления – плюс 5°С.

В качестве нагревательных приборов предусмотрены электрообогреватели типа ЭВУБ-1,0. Мощность электрообогревателей подобрана с учетом нагрева воздуха на инфильтрацию.

Вентиляция предусматривается естественная вытяжная с компенсацией дисбалланса через притворы дверей и люков. Воздуховоды приняты из стали тонколистовой оцинкованной по ГОСТ 14918-80*, на фланцевых соединениях.

Заделку отверстий в местах прохода через стены произвести бетоном марки В7.5 с изоляцией воздуховодов под заделку одним слоем рубероида РКП – 450.

Монтаж, испытание и приемку в эксплуатацию систем отопления, теплоснабжения и вентиляции вести в соответствие с требованиями СН РК 4.01-02-2013 "Внутренние санитарно-технические системы".

Проектом предусматривается строительство 2(двух) индентичных павильонов над водозаборными скважинами №№ 1(60);2(61).

ВЕДОМОСТЬ РАБОЧИХ ЧЕРТЕЖЕЙ ОСНОВНОГО КОМПЛЕКТА

Марка	Наименование	Примечание
ОВ-1	Общие данные	
ОВ-2	Отопление и вентиляция. План на отм. 0.000. Разрез 1 – 1. Схемы систем.	

ТАБЛИЦА ВОЗДУХООБМЕНОВ И ПОТРЕБНОСТИ В ТЕПЛЕ

№ пом.	Наименование помещения	Площадь, м²	Категория помещения по взрыво- пожаро- опасности	Температура внутреннего воздуха, °С	Тепло-потери, ккал/час	Кратность воздухообмена		Количество вентиляционного воздуха, м/ч³	
						приток	вытяжка	приток	вытяжка
1	Помещение оголовка, трубопроводов и арматуры	8.28	Д	+5	1850	-	7	-	174

ОСНОВНЫЕ ПОКАЗАТЕЛИ ПО ЧЕРТЕЖАМ ОТОПЛЕНИЯ И ВЕНТИЛЯЦИИ

Наименование здания	Объем м³	Периоды года при $t^{\circ}_{н}$ С	Расход тепла, Вт (ккал/ч)				Расход холода, Вт (ккал/ч)	Установленная мощность эл.дв., кВт
			на отопление	на вентиляцию	на горячее водоснабжение	общий		
Насосная станция (наземная)	25,2	-37,3	2100	–	–	2100	–	–
			(1850)	–	–	(1850)	–	–

Изм.	Кол.уч	Лист	№док.	Подпись	Дата
ГИП		Николаева Т.			06.18
Выполнил		Масабаева Д.			06.18

02-2018-1,2-ОВ

Корректировка рабочего проекта "Строительство водозаборных сооружений и трассы водопроводных сетей в с. Красная Шемонаиха, Шемонаихинского района, Восточно-Казахстанской области

Насосная станция на водозаборной скважине №1 (60), №2

Стадия	Лист	Листов
РП	1	2

Общие данные

ТОО "QURYLYSKZ"
Лицензия ГСЛ № 18003202

Разрез 1-1

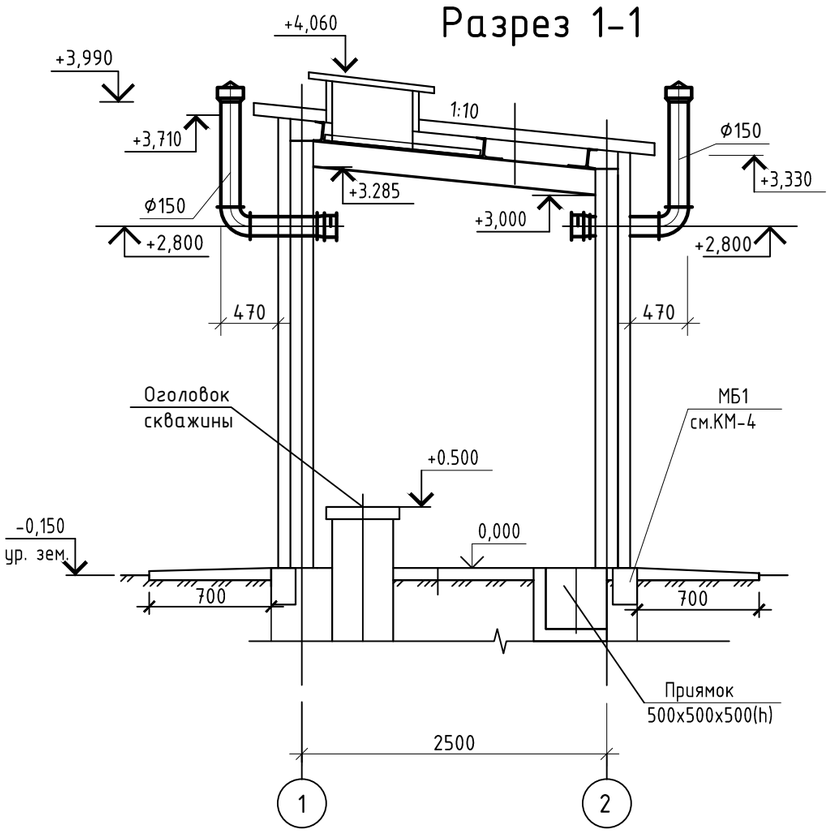

План на отм. 0,000

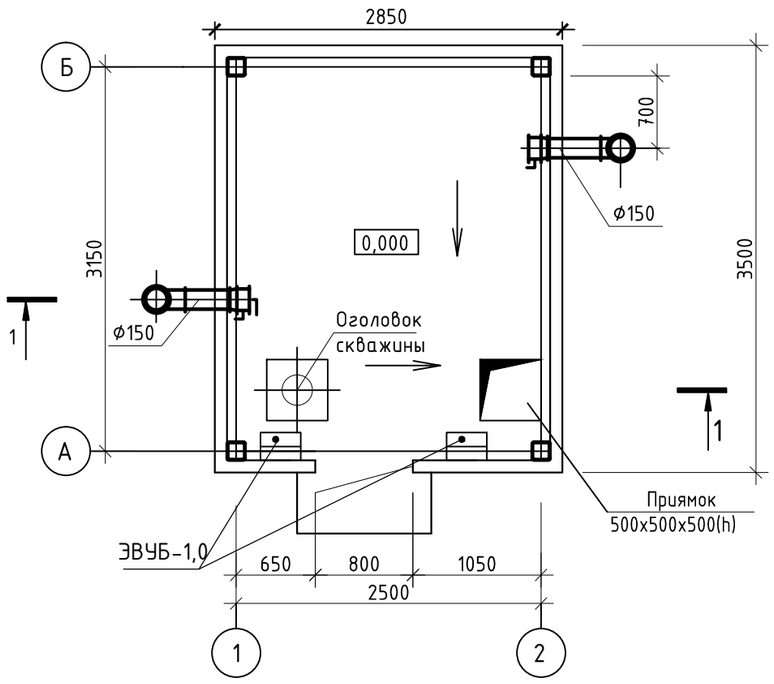

Схемы систем вентиляции

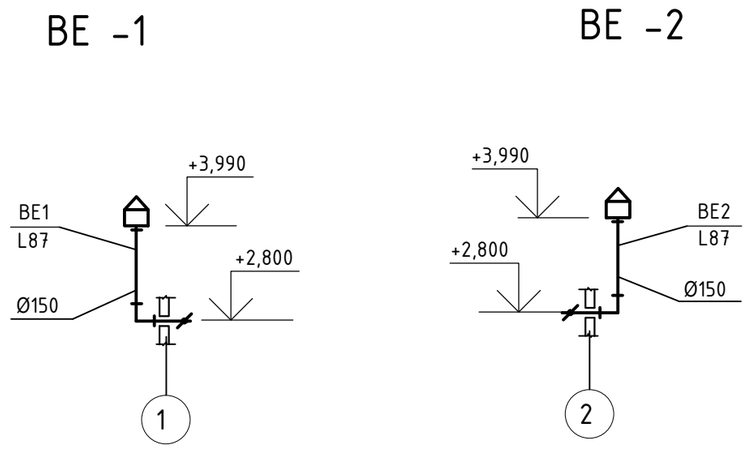

Примечания

1. За относительную отметку 0.000 приняты отметки чистого пола зданий павильонов, равные абсолютным отметкам:
- скважина №1(60) 337,55
- скважина №2(61) 337,55
2. На приемных торцах воздуховодов устанавливаются воздушные заслонки.
3. Над оголовком скважины предусмотрен монтажный люк 600x800 с утепленной съемной крышкой.
4. Смотреть совместно с листом 02.2018 -1,2- ОВ.СО 1-1

Изм.	Кол.уч	Лист	№док.	Подпись	Дата
ГИП		Николаева Т.			06.18
Выполнил		Масабаева Д.			06.18

02-2018-1,2-ОВ

Корректировка рабочего проекта "Строительство водозаборных сооружений и трассы водопроводных сетей в с. Красная Шемонаиха, Шемонаихинского района, Восточно-Казахстанской области

Насосная станция на водозаборной скважине №1 (60), №2

Стадия	Лист	Листов
РП	2	

План на отм. 0,000. Разрез 1-1. Схемы систем

ТОО "QURYLYSKZ"
Лицензия ГСЛ № 18003202

Взам. инв. №

Подпись и дата

Инв. №подл.

Позиц.	Наименование и техническая характеристика	Тип, марка, обозначение документа, опросного листа	Код оборудования, изделия и материала	Завод-изготовитель	Единица измерения	Коли-чество	Масса единицы, кг	Примечание
1	2	3	4	5	6	7	8	9
	Вентиляция							
1	Воздуховод Ø150 из стали тонколистовой оцинкованной толщиной 0,5 мм	ГОСТ 14198 - 80			м	4	-	
2	Дефлектор Д160.00.000	с. 1.494 - 32			шт	2	3.1	
3	Заслонка воздушная унифицированая УВЗКр 01 Ø200 (АЗД 133.000)	с. 5.904 - 13			шт	2	3.8	
4	Рубероид	РКП - 450			м²	1	-	
	Отопление							
5	Электрический конвектор, с терморегулятором, N=1,0кВт	ЭВУБ-1,0			шт	2	4,7	220В

Примечание: в спецификации учтены объемы на строительство 1 (одного) павильона.

Взам. инв. №

Подпись и дата

Инв. №подл.

Изм.	Кол.уч	Лист	№док.	Подпись	Дата
ГИП		Николаева Т.			06.18
Выполнил		Масабаева Д.			06.18

02-2018-1,2-ОВ. СО

Корректировка рабочего проекта "Строительство водозаборных сооружений и трассы водопроводных сетей в с. Красная Шемонаиха, Шемонаихинского района, Восточно-Казахстанской области

Насосная станция на водозаборной скважине №1 (60), №2

Стадия	Лист	Листов
РП	1	1

Спецификация оборудования, изделий и материалов

ТОО "QURYLYSKZ"
Лицензия ГСЛ № 18003202