Республика Казахстан
Восточно-Казахстанская область
ТОО «Central Asia Industrial Company»
Лицензия 17020389 от 30.11.2017 года

Строительство водопроводных сетей в селе Сагыр Уланского района ВКО

Том 2 Альбом 1.1
Рабочий проект.
НВ-Наружные сети водоснабжения

Директор ТОО «Central Asia Industrial Company» *К.Ж. Касенов*

г. Семей – 2017 год

Общие данные

Рабочий проект «Строительство водопроводных сетей в селе Сагыр Уланского района ВКО» разработан на основании: Архитектурно-планировочного задания, СНиП РК 4.01-02-2009.

Данным проектом для водоснабжения с. Сагыр предусмотрено:

- строительство водоводов и поселковых сетей;
- строительство и бурение новой водозаборной скважины;
- проектирование площадок водозаборных сооружений в составе:
  -насосных станций I подъема -2шт (одна рабочая, одна резервная);
  -проектирование насосной станции II подъема с бактерицидной установкой;
  -резервуары чистой воды - 2шт;
  -строительство водонапорной башни - 1 шт.

Согласно данных отчета инженерно-геологических изысканий , грунты, слагающие участок изыскания - почвенно-растительный слой супесчаного состава с корнями травянистой растительности и корнями деревьев, насыпные грунты с корнями травянистой растительности представленные: супесчаным грунтом с включением мелкой дресвы; кора выветривания гнейсов, зеленовато-серого цвета, разрушенные до состояния элювия (дресвы), подвергшиеся процессам физического и химического выветривания, на месте их залегания без заметных признаков смещения, пониженной прочности, с включением дресвы кварца; скальные грунты - гнейсы, зеленовато-серого цвета, с выраженными процессами физического и химического выветривания, от малопрочных в верхней части слоя до средней прочности в нижней части слоя, трещиноватые, по трещинам наблюдается налеты ожелезнения.

Сейсмичность района - 6 баллов.

Грунтовые воды на момент проведения инженерно-геологических изысканий - декабрь **2017 г**. выработками не вскрыты.

Для водоснабжения с. Сагыр принята объединенная система хозяйственно- питьевого - противопожарного водопровода. Согласно /1/ п. 7.4 по степени обеспеченности подачи воды система водоснабжения относится к IIIкатегории.

В соответствие с принятым источником водоснабжения и способом подачи воды, принята следующая схема водоснабжения:

- из проектируемых скважин вода забирается погружными насосами и поступает в резервуары чистой воды емк. 200 м3, затем с последующим обеззараживанием воды на бактерицидных установках подается насосами по водоводу (две нитки диаметром 159х4,5 мм) в водопроводную сеть и водонапорную башню емкостью 25 м3.

Неравномерность водопотребления регулируется при помощи водонапорной башни.
Для водоснабжения села Сагыр намечены две проектируемые скважины (1 рабочая, 1 резервная).

Водопроводные сети запроектированы кольцевыми из стальных труб с тепловой изоляцией из пенополиуретана с защитной оболочкой по ГОСТ 30732-2006 диаметром 57х3- 133х4 мм.

Прокладка части проектируемых сетей водопровода предусматривается по возможности с максимальным приближением к существующей трассе.

Трассировка сети выполнена с расстановкой водопроводных колодцев для подключения всех потребителей, а также пожарных гидрантов в соответствии с требованиями СНиП РК 4.01-02-2009.

При прокладке водопровода соблюдены минимальные расстояния до существующих зданий, сооружений и подземных коммуникаций в плане (расстояние в свету от наружной поверхности труб водопровода согласно СНиП РК 3.01-2002 табл.14, 15): до фундаментов опор воздушной линии передач напряжением до 1 кВт - 1,0м, свыше 1кВт-2,0м.

Расстояние по вертикали при пересечении проектируемого водопровода с существующими коммуникациями - не менее 0,4м.

Выпуск воздуха предусмотрен в повышенных переломных точках профиля - через вантузы.В пониженных точках ремонтных участков трубопроводов предусмотрено устройство выпусков с последующим сбросом в мокрые колодцы диаметром 1000мм. Диаметр выпусков принят равным 50 мм., откачка предусматривается спецмашиной.

Трубопроводы запроектированы подземной прокладки и прокладываются на глубине 1,0м, т.к. скальные грунты. Согласно п.11.42 СНиП РК 4.01-02-2009 глубина заложения колодцев должна быть на 0,5м больше расчетной глубины проникания в грунт нулевой температуры, что составляет 3,0м.

Перед началом производства работ заказчику уточнить по месту наличие подземных сетей и инженерных коммуникаций.

Наружное пожаротушение предусматривается от пожарных гидрантов, смонтированных в колодцах на водопроводной сети, с соблюдением нормативных расстояний (/1/ п.11.16).

Расход воды на наружное пожаротушение г.Сагыр с населением 1972 человека при застройке одноэтажными зданиями составляет 10,0 л/с, количество одновременных пожаров -1.

Расход воды на наружное пожаротушение школы составляет 20,0 л/с при объеме здания от 5,0 до 25,0 тыс. м3 и количестве этажей - 3.

Расход воды на внутреннее пожаротушение не предусмотрен согласно/2/ п. 4.3.7.

Расстановка пожарных гидрантов на сети обеспечивает пожаротушение любого объекта с учетом прокладки рукавных линий длиной не более 200,0м по дорогам с твердым покрытием. Пожарные гидранты устанавливаются не ближе 5,0м от стен зданий и не далее 2,5м от края проезжей части автодороги - /1/-п.11.16.

Согласно /1/ п.11.10. Прим. Разделение водопроводной сети на ремонтные участки обеспечивает при выключении одного из участков отключение не более пяти пожарных гидрантов.

Перед началом работ заказчику уточнить по месту наличие подземных сетей и инженерных коммуникаций , подрядчику получить разрешение на производство земляных работ с оформлением соответствующего ордера - разрешения.

В соответствии с требованиями Сан ПИН № 209 от 16 марта 2015 г. проектом предусмотрена промывка и дезинфекция водопроводных сетей, которая должна производиться специализированной организацией, имеющей лицензию на указанный вид деятельности. С составлением Акта промывки и дезинфекции по результатам контроля качества выполненных работ.

Отметки существующих сетей при пересечении с проектируемыми сетями уточнить по месту. В местах пересечений и параллельной прокладки проектируемых и существующих сетей разработку грунта вести вручную на расстоянии не менее 2,0 м от боковой поверхности трубы и не менее 1,0 м от верха трубы.

Прокладку сетей в пределах фундаментов опор воздушной линии связи вести при условии принятия мер, исключающих возможность повреждения существующих сетей.

По окончании работ предусмотрено восстановление дорожного покрытия и вывоз строительного мусора за пределы села.

Основные показатели по системам водоснабжения и канализации

Наименование системы	Расчетный расход воды			Примечание
	м³/сут	м³/час	л/с	
Хозяйственно–питьевое водоснабжение	276	25,42	7,06	
Наружное пожаротушение	–	–	20	

Рабочий проект выполнен в соответствии с техническими регламентами и государственными нормативами, действующими на территории Республики Казахстан и предусматривает технические решения, обеспечивающие требования экологических норм, взрывопожарную и пожарную безопасность заания при соблюдении установленных норм и правил.

ГИП Манабаев

Изм.	Кол.уч.	Лист	N.док.	Подпись	Дата			
ГИП		Манабаев			21.12.2017	131-2017-1.1-НВ		
Гл.спец.		Бойченко			21.12.2017	«Строительство водопроводных сетей в селе Сагыр, Уланского района, ВКО»		
Гл. спец.		Щуцкий			21.12.2017	Наружные сети водоснабжения	Стадия: РП	Лист: 1 / Листов: 145
Инженер		Алимбекова			21.12.2017	Общие данные (начало).	ТОО «Central Asia Industrial Company»	

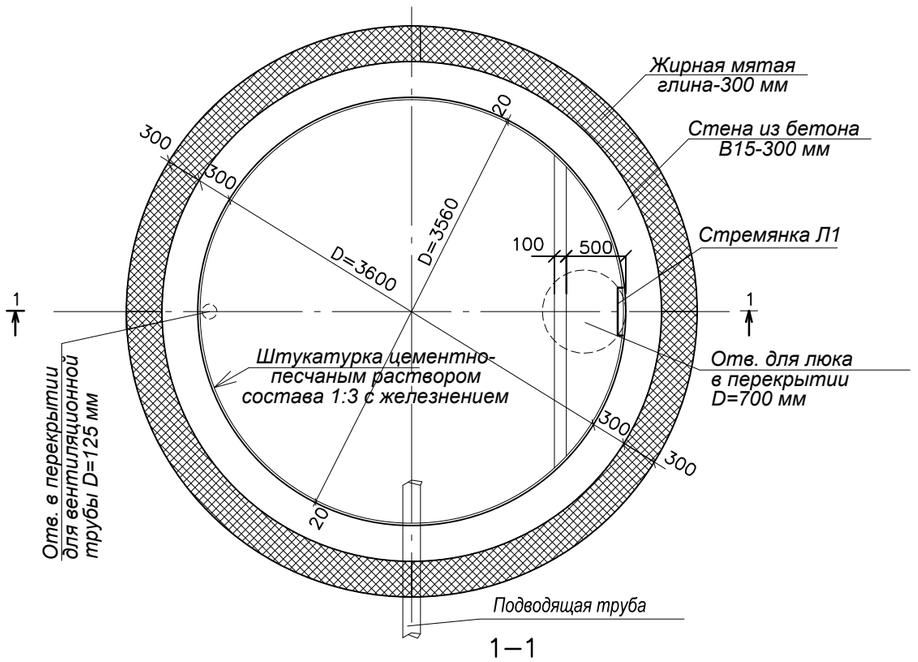

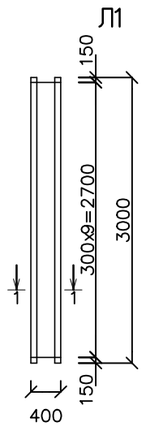

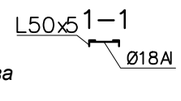

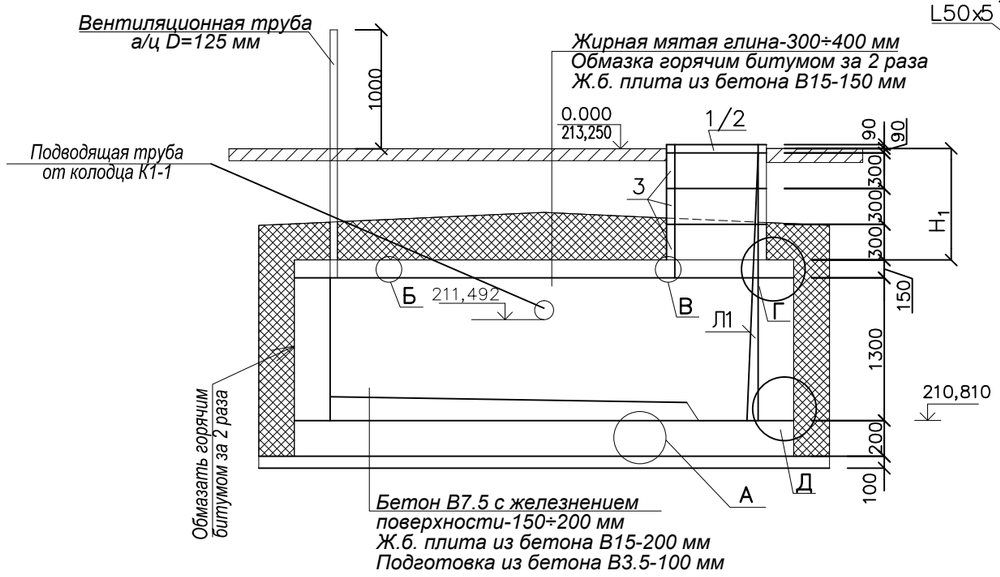

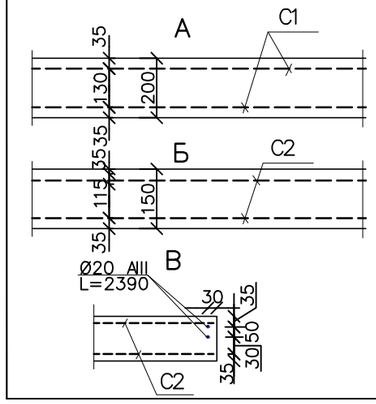

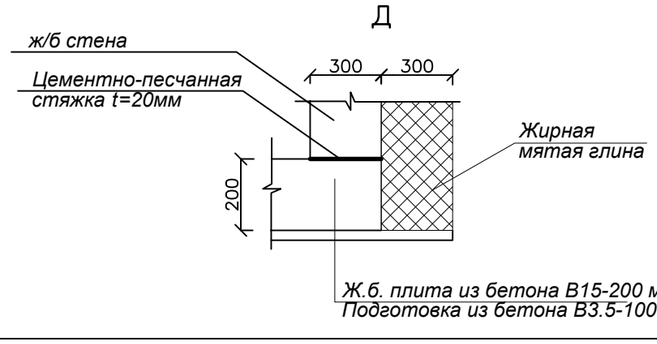

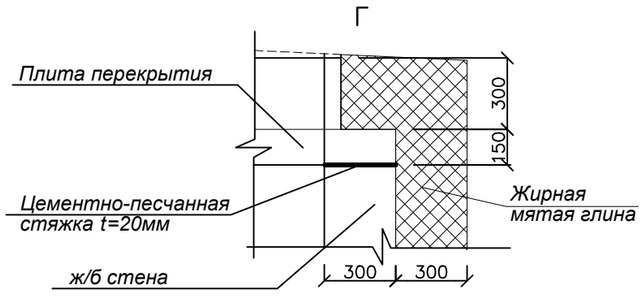

Спецификация

Марка, поз.	Обозначение	Наименование	Кол. шт.	Масса ед. кг	Примечан.
1	ГОСТ 3634-99	Люк полимерный С(В125)К.2-60	1		
2	ТПР 902-09-22.84	Горловина КЦО-1	1		
3	ТПР 902-09-22.84	Кольцо стеновое КЦ 7-3	3		
		Стремянка Л1	1	30,2	
		Вентиляционная труба а/ц,			
		D=125, L=2750	1		
		Плита перекрытия			
С2	ГОСТ 23279-85	Сетка $2С\frac{16AIII\text{-}200}{16AIII\text{-}200}$ 420x420	2	223,24	Обрезать по месту
		Круг из ар-ры Ø20AIII, D=760, L=2390	2	5,89	
		Бетон В15, V=2,08 м^3			
		Стены			
		Бетон В15, V=4,76 м^3			
		Днище			
С1	ГОСТ 23279-85	Сетка $4С\frac{10AIII\text{-}200}{10AIII\text{-}200}$ 420x420	2	73,0	Обрезать по месту
		Бетон В7.5, V=1,73 м^3			
		Бетон В15, V=2,77 м^3			
		Бетон В3.5, V=1,81 м^3			
		Стремянка Л1			
	ГОСТ 8509-93	L50x5, L=3000	2	11,3	
	ГОСТ 5781-82	Ø18AI, L=380	10	0,76	

Металлические изделия окрасить эмалью ПФ 115 по грунтовке ГФ021.

Изм.	Кол.	Лист	N°док	Подпись	Дата	131–2017–1.1–АС		
						«Строительство водопроводных сетей в селе Сагыр, Уланского района, ВКО»		
Гл. спец		Бойченко			19.01.2017	Наружные сети водоснабжения	Стадия: РП	Лист: 1 / Листов: 1
Инженер		Алимбекова			19.01.2017	Резервуар сточных вод емк.7,5 м^3	ТОО «Central Asia Industrial Company»	

Экспликация зданий и сооружений.

Номер на плане	Наименование	Примечание
1,2,	Насосная станция I подъема (2шт.)	ТП РК 14 ВС СКВ IВ -2009 Альбом2
3,4	Резервуар чистой воды емк. 200 м³ (2шт.)	ТП РК 200 РВ IВ Том 1
5	Насосная станция II подъема (1шт.) инд.	ТОО "ОНАР-С"
6	Резервуар сточных вод емк.7,5 м³ инд.	ТОО "ОНАР-С"
7	Водонапорная башня емк.25м³	ТП РК 25 ВБ IВ-2009 Альбом1 Т1
8	Комплектная трансформаторная подстанция КПТН-2х100-10/0,4	АО "КЭМОНТ" г.Усть-Каменогорск
9	Площадка для мусороконтейнера (на 1 контейнер)	ТОО "ОНАР-С"
10	Существующее сооружение	см. лист 131-2017-1.1-НВ.4
11	Существующий жилой дом	см. лист 131-2017-1.1-НВ.15 (возле поз.7)

Линия сводки с листом 5

Линия сводки с листом 8

Скважина 114а

Скважина 114

КЛЮЧ

огород

Футляр 20377х7 L=22

Блок-схема

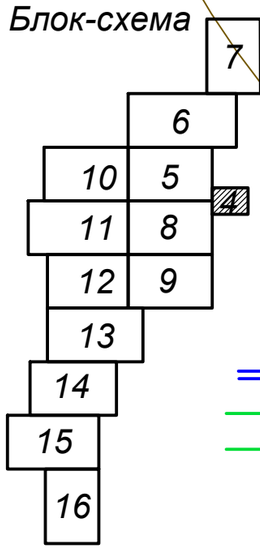

УСЛОВНЫЕ ОБОЗНАЧЕНИЯ:

- В0 — проектируемый водовод
- К13 — сброс условно чистых вод
- К1 — проектируемые сети канализации

Примечание:

1. Водонапорная башня емк.25м³ см. на л.131-2017-1.1-НВ.15.

Деталировка колодцев системы К13

Сечение 1-1

						131-2017-1.1-НВ	
						«Строительство водопроводных сетей в селе Сагыр, Уланского района, ВКО»	
Изм.	Кол.	Лист №док	Подпись	Дата		Стадия	Лист	Листов
ГИП		Манабаев		21.12.2017	Наружные сети водоснабжения	РП	4	
Гл.спец.		Бойченко		21.12.2017				
Инженер		Алимбекова		21.12.2017	План водозаборных сооружений М 1:500	ТОО «Central Asia Industrial Company»		

Линия сводки с листом 6

Линия сводки с листом 6

Линия сводки с листом 6

Линия сводки с листом 10

Линия сводки с листом 8

Линия сводки с листом 8

Линия сводки с листом 8

Линия сводки с листом 4

Врачебная амбулатория

Школа

Сад

Магаз.

Разв.

Казпочта

2 КН

5-квартир

ул. Аблайхана

ул. Аблайхана

Блок-схема

Сечение 2-2

Труба Ст 133х4-1-ППУ-ОЦ (ф125)

песчаная подготовка

УСЛОВНЫЕ ОБОЗНАЧЕНИЯ.

В1 - проектируемые поселковые водопроводные сети

				131-2017-1.1-НВ		
				«Строительство водопроводных сетей в селе Сагыр, Уланского района, ВКО»		
Изм.	Кол.	Лист	№док.	Подпись	Дата	
ГИП		Манабаев			11.2017	Наружные сети водоснабжения
Гл.спец.		Бойченко			11.2017	
Инженер		Алимбекова			11.2017	План сетей В1. М 1:500

Стадия	Лист	Листов
РП	5	

ТОО «Central Asia Industrial Company»

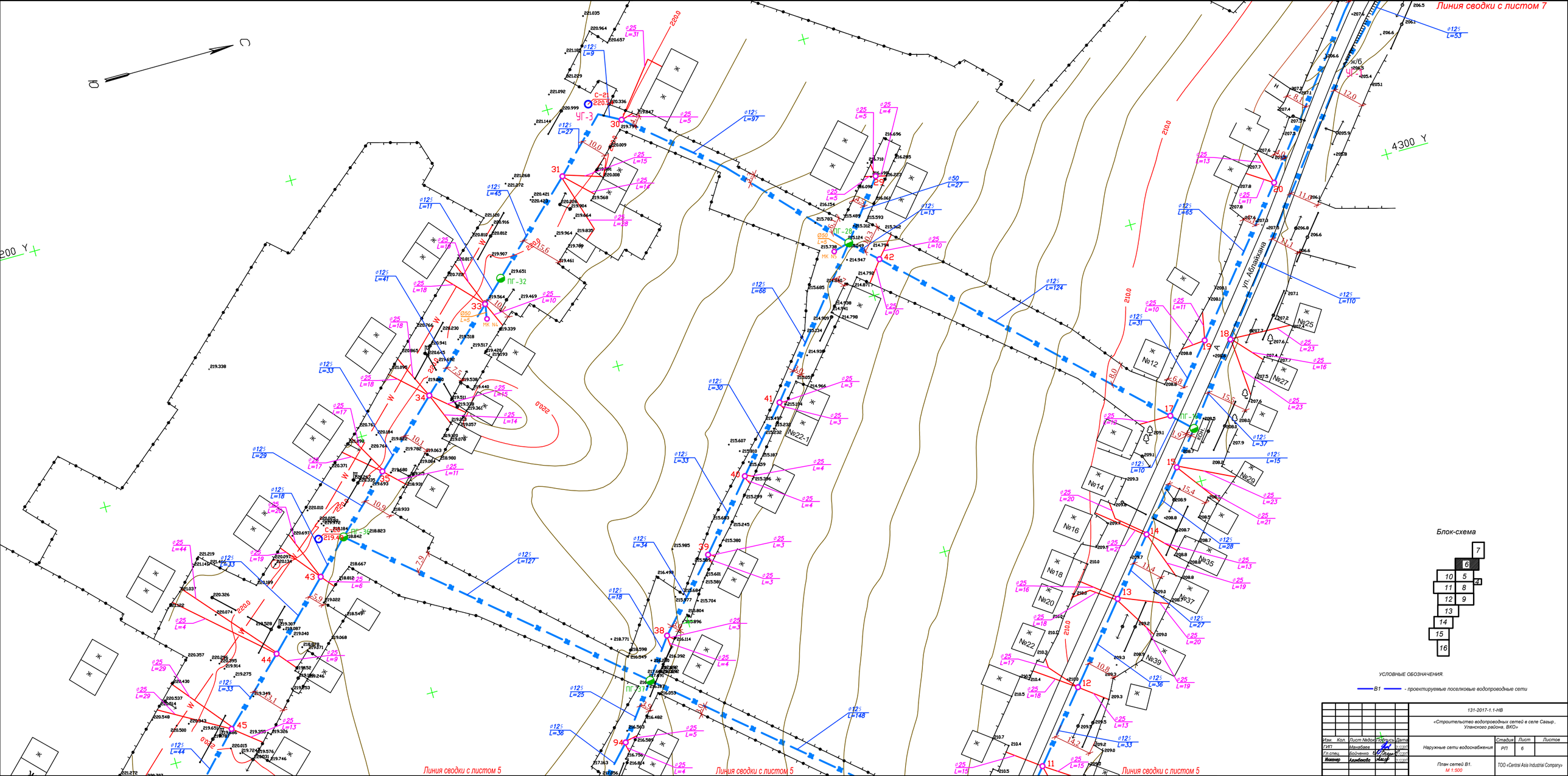
Линия сводки с листом 7
Линия сводки с листом 5
Линия сводки с листом 5
Линия сводки с листом 5
4300 Y
200 Y
ул. Аблайхана
Блок-схема
УСЛОВНЫЕ ОБОЗНАЧЕНИЯ.
В1 - проектируемые поселковые водопроводные сети
131-2017-1.1-НВ
«Строительство водопроводных сетей в селе Сазыр, Уланского района, ВКО»
Изм. Кол. Лист №док Подпись Дата
ГИП Манабаев 11.12.2017
Гл.спец. Бойченко 11.12.2017
Инженер Алимбекова 11.12.2017
Наружные сети водоснабжения
Стадия Лист Листов
РП 6
План сетей В1.
М 1:500
ТОО «Central Asia Industrial Company»

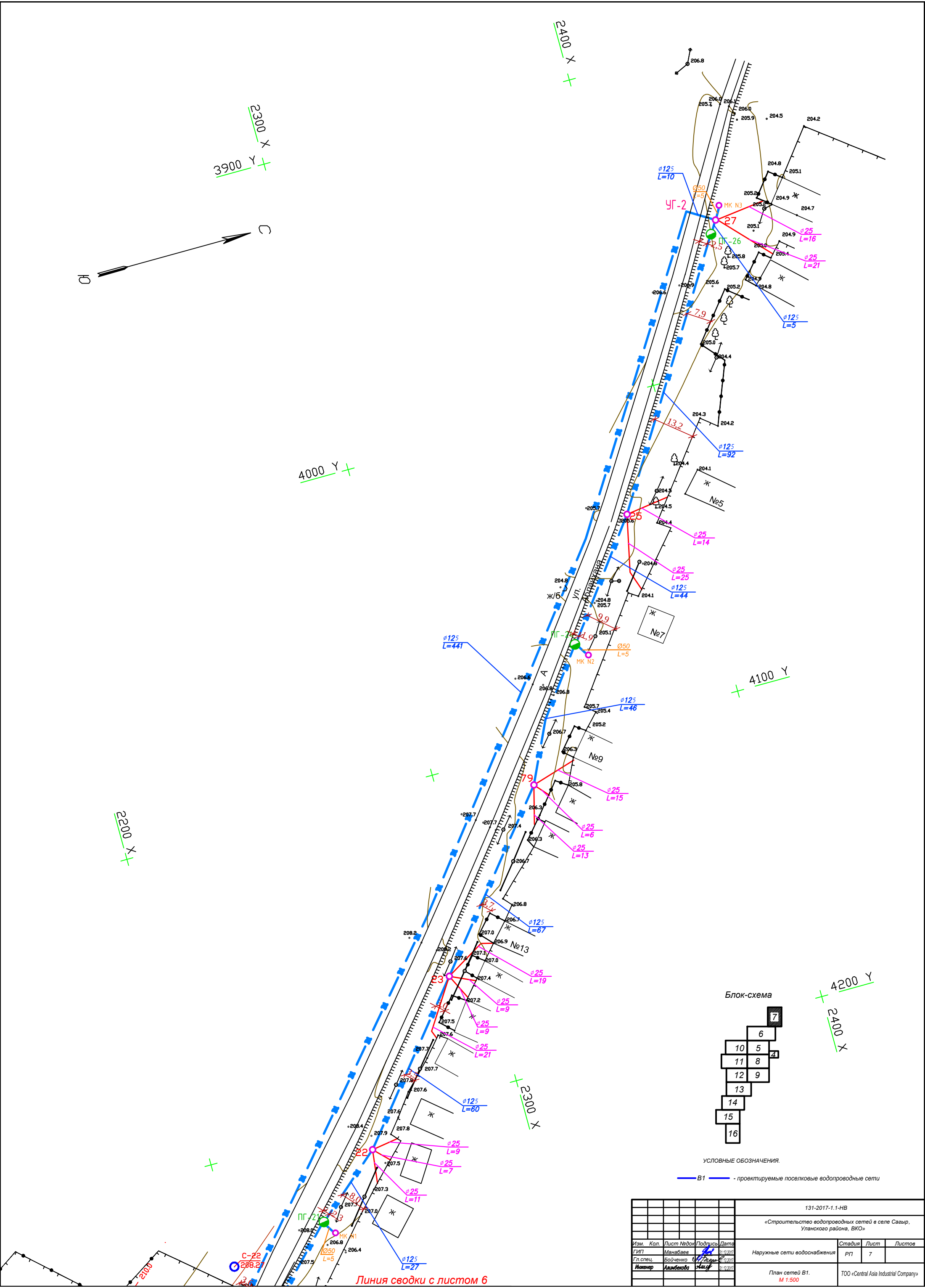

2400 X
2300 X
3900 Y
4000 Y
4100 Y
4200 Y
2200 X
2300 X
2400 X
С
Ю
УГ-2
МК N3
27
ПГ-26
25
79
23
22
ПГ-21
МК N1
МК N2
№5
№7
№9
№13
ул. Абылхана
Ø50 L=5
ø125 L=10
ø125 L=5
ø125 L=92
ø125 L=441
ø125 L=46
ø125 L=67
ø125 L=60
ø125 L=27
ø25 L=16
ø25 L=21
ø25 L=14
ø25 L=25
ø25 L=44
ø25 L=15
ø25 L=6
ø25 L=13
ø25 L=19
ø25 L=9
ø25 L=21
ø25 L=7
ø25 L=11
С-22
208.27
Линия сводки с листом 6
Блок-схема
УСЛОВНЫЕ ОБОЗНАЧЕНИЯ.
В1 - проектируемые поселковые водопроводные сети
131-2017-1.1-НВ
«Строительство водопроводных сетей в селе Сагыр, Уланского района, ВКО»
Наружные сети водоснабжения
Стадия РП
Лист 7
Листов
ГИП Манабаев 21.12.2017
Гл.спец. Бойченко 21.12.2017
Инженер Алимбекова 21.12.2017
План сетей В1.
М 1:500
ТОО «Central Asia Industrial Company»

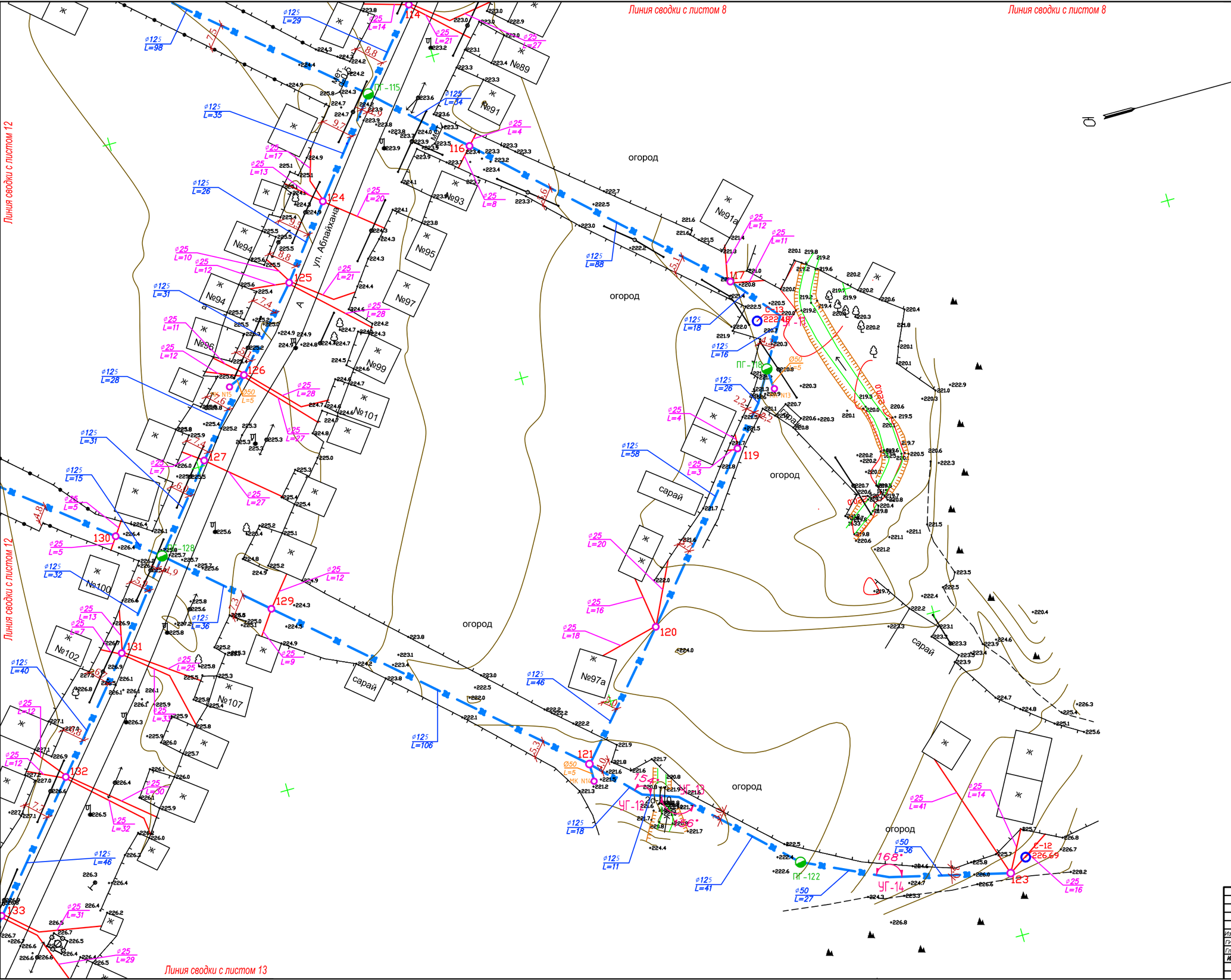

Блок-схема

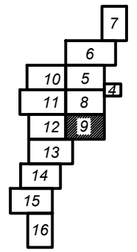

УСЛОВНЫЕ ОБОЗНАЧЕНИЯ.

В1 - проектируемые поселковые водопроводные сети

					131-2017-1.1-НВ			
					«Строительство водопроводных сетей в селе Сагыр, Уланского района, ВКО»			
Изм.	Кол.	Лист	№док	Подпись	Дата			
ГИП		Манабаев			01.12.2017	Наружные сети водоснабжения	Стадия	Лист	Листов
Гл.спец.		Бойченко			01.12.2017		РП	9	
Инженер		Алимбекова			01.12.2017	План сетей В1. М 1:500	ТОО «Central Asia Industrial Company»		

УСЛОВНЫЕ ОБОЗНАЧЕНИЯ.

В1 - проектируемые поселковые водопроводные сети

Блок-схема

	7	
	6	
10	5	4
11	8	
12	9	
13		
14		
15		
16		

						131-2017-1.1-НВ
						«Строительство водопроводных сетей в селе Сагыр, Уланского района, ВКО»
Изм.	Кол.	Лист №док.	Подпись	Дата		
ГИП		Манабаев		21.12.2017	Наружные сети водоснабжения	Стадия: РП; Лист: 10; Листов:
Гл.спец.		Бойченко		21.12.2017		
Инженер		Алимбекова		21.12.2017	План сетей В1. М 1:500	ТОО «Central Asia Industrial Company»

Линия сводки с листом 11

Линия сводки с листом 11

Линия сводки с листом 11

Линия сводки с листом 5

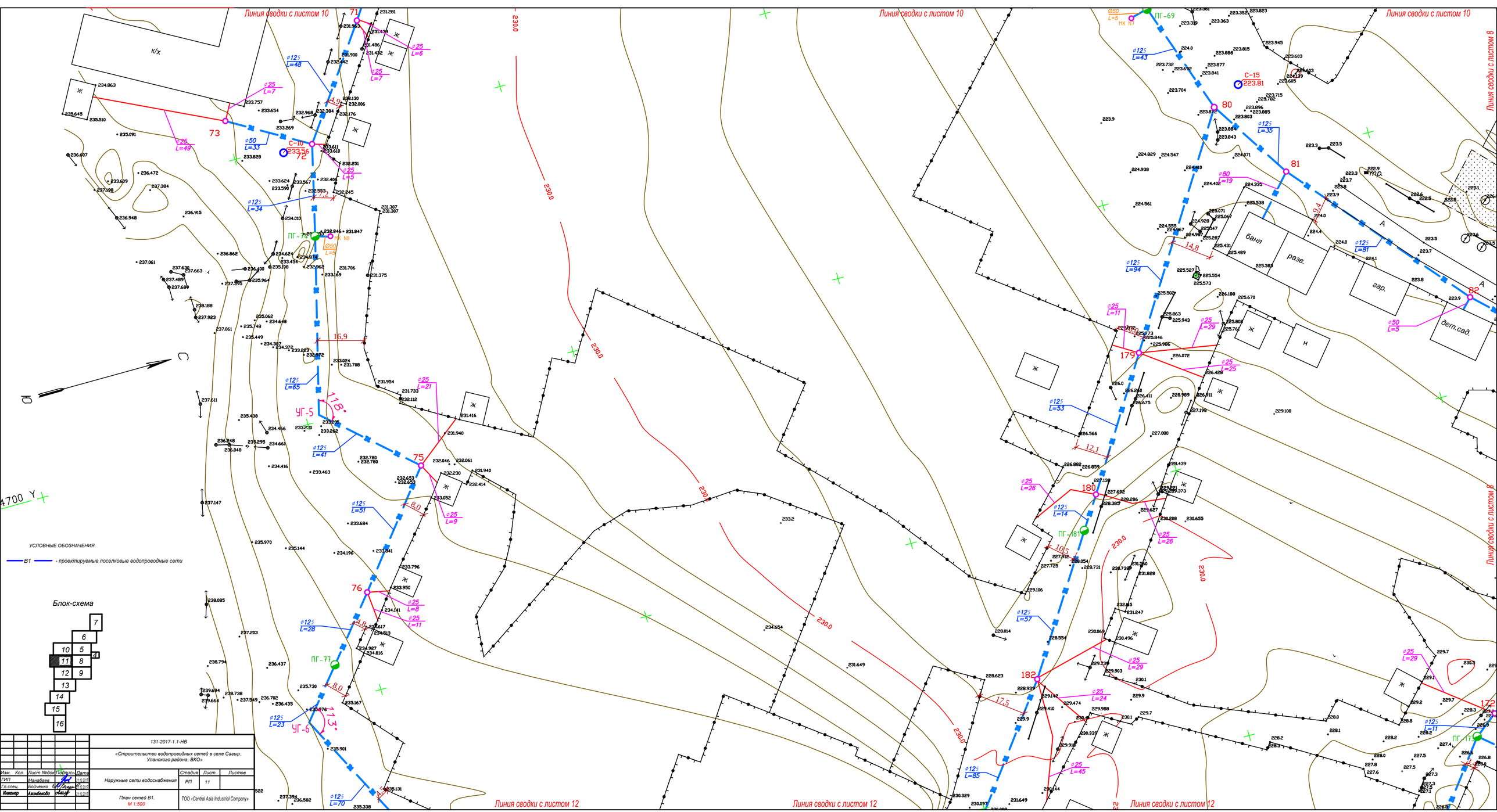
Линия сводки с листом 10
Линия сводки с листом 12
Линия сводки с листом 8
УСЛОВНЫЕ ОБОЗНАЧЕНИЯ.
В1 - проектируемые поселковые водопроводные сети
Блок-схема
131-2017-1.1-НВ
«Строительство водопроводных сетей в селе Сагыр, Уланского района, ВКО»
Наружные сети водоснабжения
Стадия
Лист
Листов
РП
11
План сетей В1.
М 1:500
ТОО «Central Asia Industrial Company»
Изм. Кол. Лист №док Подпись Дата
ГИП Манабаев
Гл.спец. Бойченко
Инженер Алимбекова

Линия сводки с листом 11

Линия сводки с листом 11

Линия сводки с листом 11

Линия сводки с листом 9

Линия сводки с листом 13

Линия сводки с листом 13

78 183 185 187 188 189 175 176 177 220 221 222 223 224 225 226 227

ПГ-184 ПГ-186 ПГ-176 ПГ-228

УГ-7

С-9 237.91

С-8 236.85

155°

Ø25 L=10 Ø25 L=40 Ø25 L=16 Ø25 L=25 Ø25 L=24 Ø25 L=27 Ø25 L=22 Ø25 L=19 Ø25 L=14 Ø25 L=19 Ø25 L=11 Ø25 L=20 Ø25 L=25 Ø25 L=29 Ø25 L=14 Ø25 L=50 L=47 Ø25 L=15 Ø50 L=5 Ø50 L=34 Ø25 L=3 Ø25 L=4 Ø25 L=10 Ø25 L=3 Ø25 L=6 Ø25 L=16 Ø25 L=6 Ø25 L=8 Ø25 L=10 Ø25 L=9 Ø25 L=6 Ø25 L=6 Ø25 L=7 Ø25 L=6 Ø25 L=7 Ø25 L=8 Ø25 L=11 Ø25 L=8 Ø25 L=8 Ø25 L=11

Ø125 L=70 Ø125 L=118 Ø125 L=21 Ø125 L=40 Ø125 L=120 Ø125 L=42 Ø125 L=28 Ø125 L=74 Ø125 L=7 Ø125 L=30 Ø125 L=28 Ø125 L=30 Ø125 L=21 Ø125 L=26 Ø125 L=38 Ø125 L=33 Ø125 L=20 Ø125 L=8 Ø125 L=115 Ø125 L=39

2,4 4,7 11,9 3,7 3,8 3,9 4,0 4,6 5,6 9,6 12,0 12,5 9,6 6,3 6,9 6,2 11,3

240.0 230.0

Блок-схема

7 6 10 5 4 11 8 12 9 13 14 15 16

УСЛОВНЫЕ ОБОЗНАЧЕНИЯ.

В1 - проектируемые поселковые водопроводные сети

				131-2017-1.1-НВ	
				«Строительство водопроводных сетей в селе Саазыр, Уланского района, ВКО»	
Изм.	Кол.	Лист	№док	Подпись	Дата
ГИП		Манабаев			24.12.2017
Гл.спец.		Бойченко			24.12.2017
Инженер		Алимбекова			24.12.2017
Наружные сети водоснабжения		Стадия: РП	Лист: 12	Листов:	
План сетей В1. М 1:500		ТОО «Central Asia Industrial Company»			

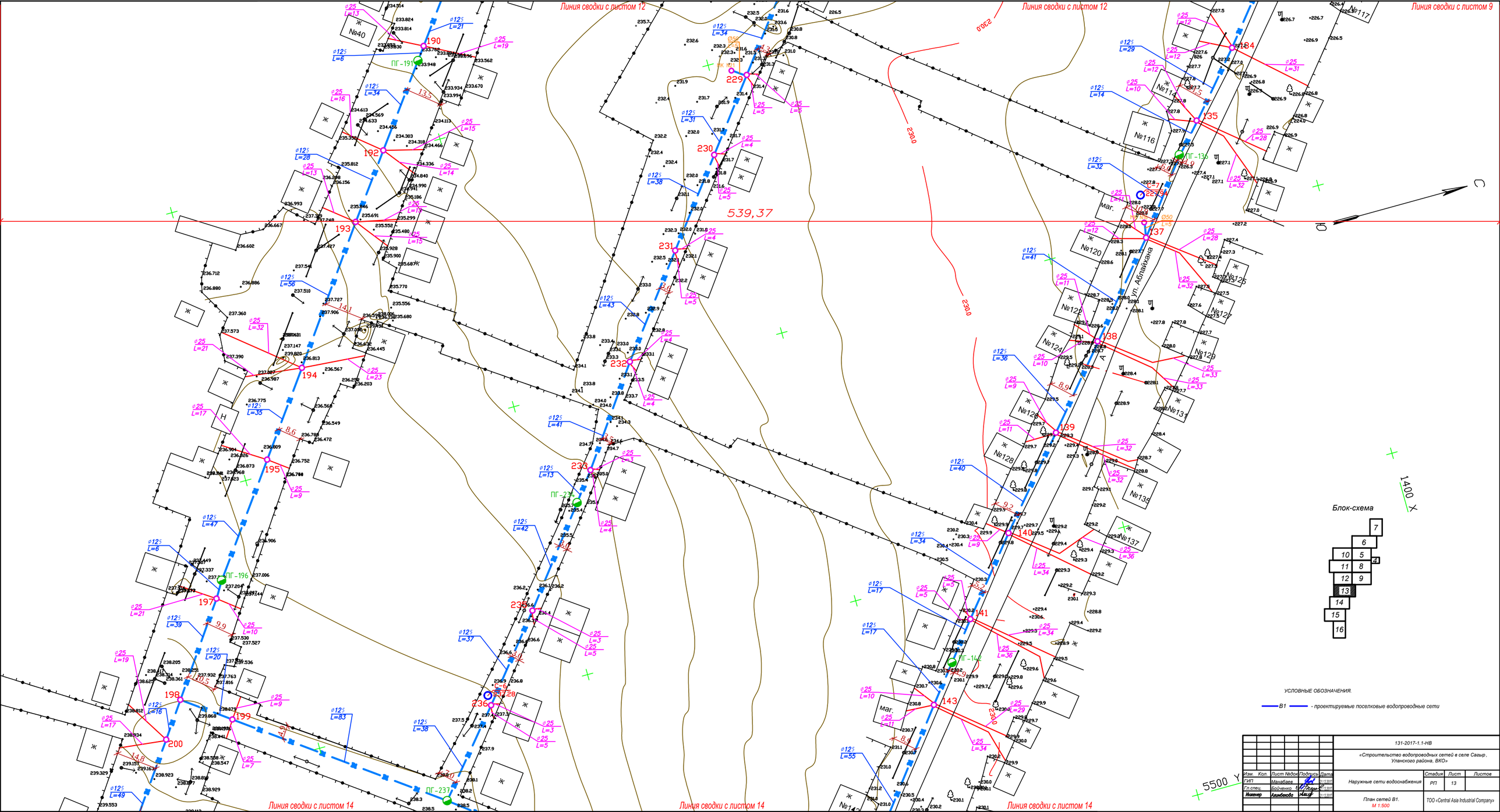
Линия сводки с листом 12
Линия сводки с листом 12
Линия сводки с листом 9
Линия сводки с листом 14
Линия сводки с листом 14
Линия сводки с листом 14
539,37
ул. Аблайхана
Блок-схема
1400 X
5500 Y
УСЛОВНЫЕ ОБОЗНАЧЕНИЯ.
В1 - проектируемые поселковые водопроводные сети
131-2017-1.1-НВ
«Строительство водопроводных сетей в селе Сагыр, Уланского района, ВКО»
Наружные сети водоснабжения
Стадия РП
Лист 13
Листов
План сетей В1.
М 1:500
ТОО «Central Asia Industrial Company»
Изм. Кол. Лист №док Подпись Дата
ГИП Манабаев 01.12.2017
Гл.спец. Бойченко 01.12.2017
Инженер Акимбекова 01.12.2017

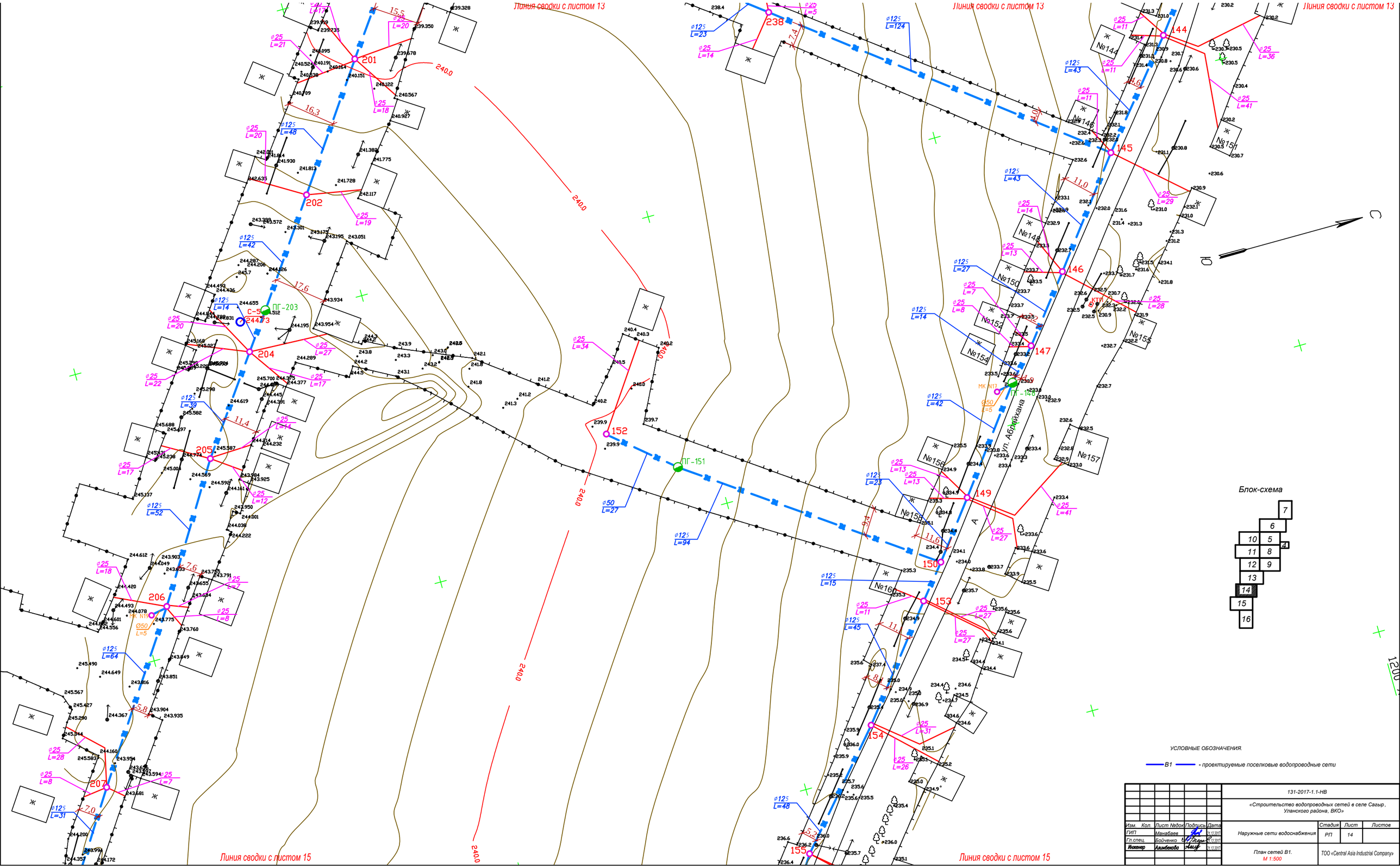

					131-2017-1.1-НВ			
					«Строительство водопроводных сетей в селе Сагыр, Уланского района, ВКО»			
Изм.	Кол.	Лист №док	Подпись	Дата	Наружные сети водоснабжения	Стадия	Лист	Листов
ГИП		Манабаев		21.12.2017		РП	14	
Гл.спец.		Бойченко		21.12.2017				
Инженер		Алимбекова		21.12.2017	План сетей В1. М 1:500	ТОО «Central Asia Industrial Company»		

Линия сводки с листом 14

Линия сводки с листом 14

Линия сводки с листом 16

Линия сводки с листом 16

Экспликация зданий и сооружений.

Номер на плане	Наименование		Примечание
1,2,	Насосная станция I подъема (2шт.)		ТП РК 14 ВС СКВ IB -2009 Альбом2.
3,4	Резервуар чистой воды емк. 200 м³ (2шт.)		ТП РК 200 РВ IB Том 1
5	Насосная станция II подъема (1шт.)	инд.	ТОО "ОНАР-С"
6	Резервуар сточных вод емк.7,5 м³	инд.	ТОО "ОНАР-С"
7	Водонапорная башня емк.25м³		ТП РК 25 ВБ IB-2009 Альбом1 Т1
8	Комплектная трансформаторная подстанция КПТН-2х100-10/0,4		АО "КЭМОНТ" г.Усть-Каменогорск
9	Площадка для мусоросборника (на 1 контейнер)		ТОО "ОНАР-С"
10	Существующее сооружение		см. лист 131-2017-1.1-НВ.4
11	Существующий жилой дом		см. лист 131-2017-1.1-НВ.15 (возле поз.7)

Блок-схема

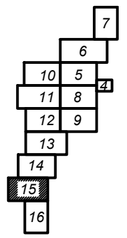

УСЛОВНЫЕ ОБОЗНАЧЕНИЯ.

В1 - проектируемые поселковые водопроводные сети

						131-2017-1.1-НВ
						«Строительство водопроводных сетей в селе Сагыр, Уланского района, ВКО»
Изм.	Кол.	Лист	№док.	Подпись	Дата	
ГИП		Манабаев			01.12.2017	Наружные сети водоснабжения
Гл.спец.		Бойченко			01.12.2017	
Инженер		Акимбекова			01.12.2017	План сетей В1. М 1:500

Стадия	Лист	Листов
РП	15	

ТОО «Central Asia Industrial Company»

Линия сводки с листом 15

Линия сводки с листом 15

2ø125 L=106

1,5

3 3

ø50 L=43

ø25 L=6

ø25 L=42

167

ø25 L=14

166

2ø125 L=17

ПГ-168

2ø125 L=30

ø50 L=24

ø25 L=19

169

239

ø25 L=14

1,5

2ø125 L=58

ø25 L=33

ø25 L=44

1,5

С-1 245.14

ПГ-218

ø50 L=46

15,6

219

ø25 L=14

ø25 L=16

Ж

Сечение 3-3

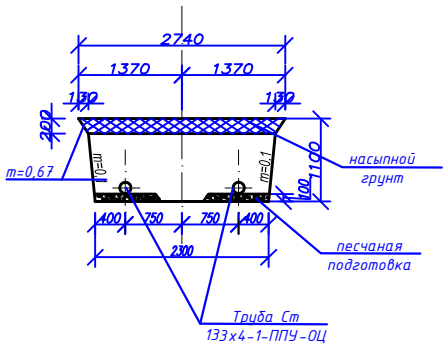

Блок-схема

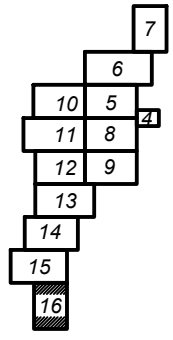

УСЛОВНЫЕ ОБОЗНАЧЕНИЯ.

В1 - проектируемые поселковые водопроводные сети

						131-2017-1.1-НВ		
						«Строительство водопроводных сетей в селе Сагыр, Уланского района, ВКО»		
Изм.	Кол.	Лист №док	Подпись	Дата		Наружные сети водоснабжения	Стадия	Лист	Листов
ГИП		Манабаев		21.12.2017			РП	16	
Гл.спец.		Бойченко		21.12.2017					
Инженер		Алимбекова		21.12.2017		План сетей В1. М 1:500	ТОО «Central Asia Industrial Company»		

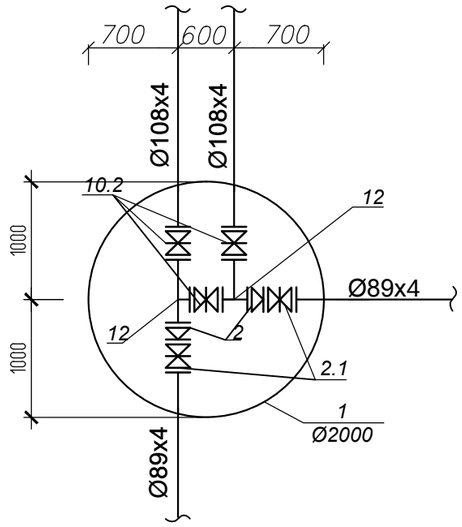

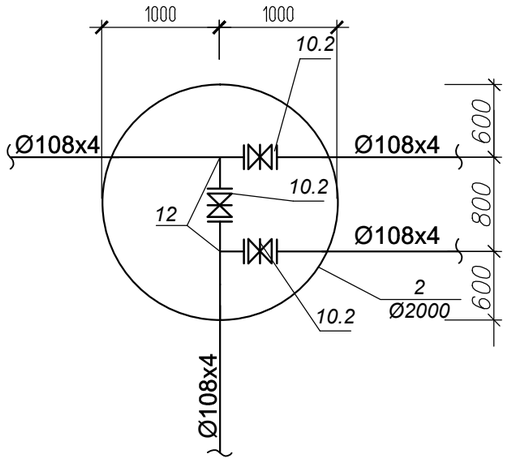

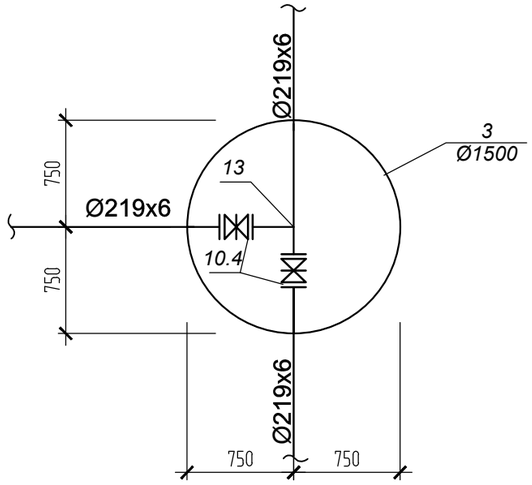

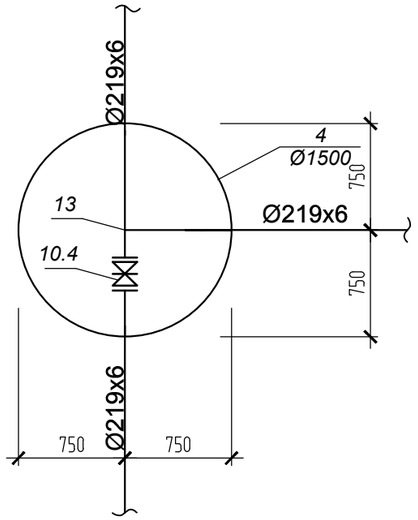

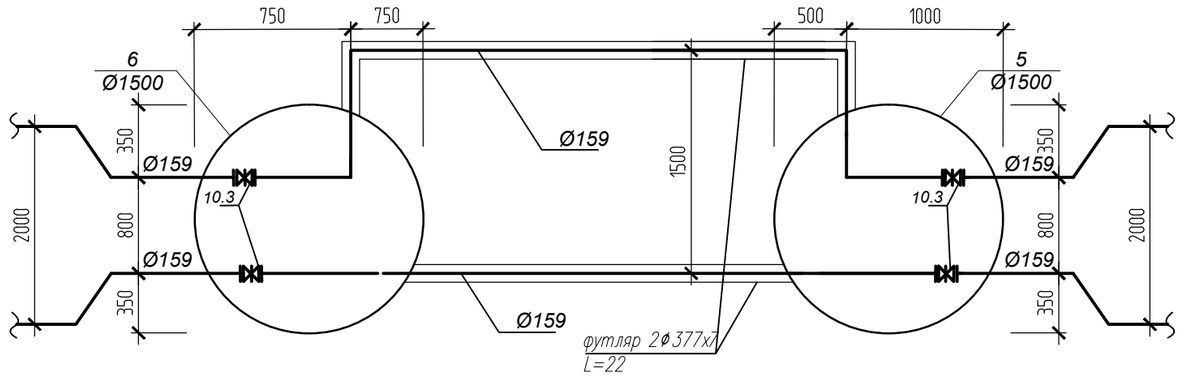

						131–2017–1.1–НВ	
						«Строительство водопроводных сетей в селе Сагыр, Уланского района, ВКО»	
Изм.	Кол.	Лист	N°док.	Подпись	Дата		
Гл. спец.		Бойченко			03.01.2018	Наружные сети водоснабжения	Стадия: РП; Лист: 17; Листов:
Глав. спец.		Щуцкий			03.01.2018		
Инженер		Алимбекова			03.01.2018	Деталировка колодцев ВО: 1–6	ТОО «Central Asia Industrial Company»

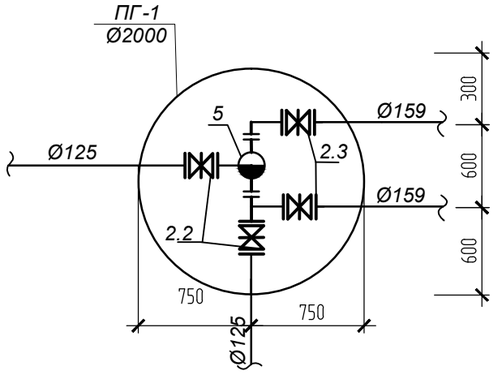

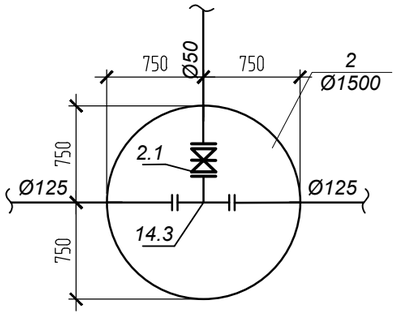

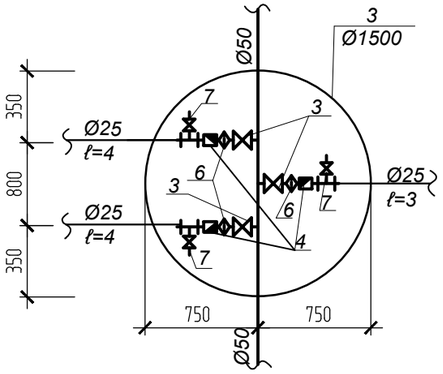

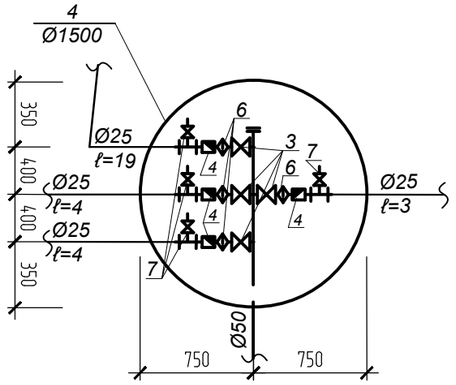

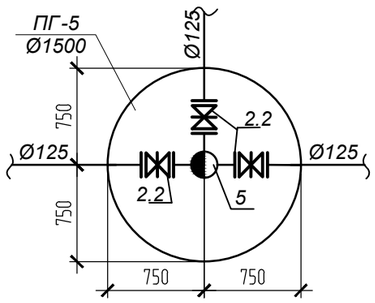

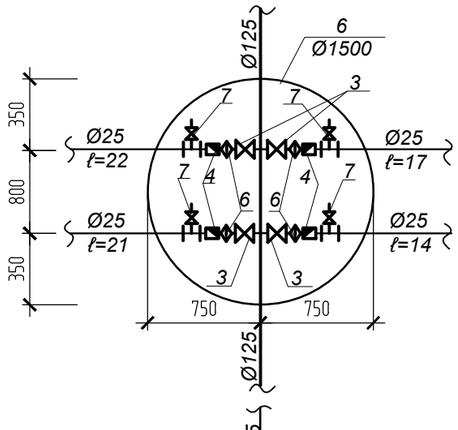

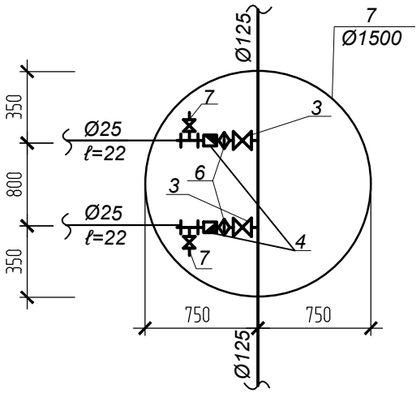

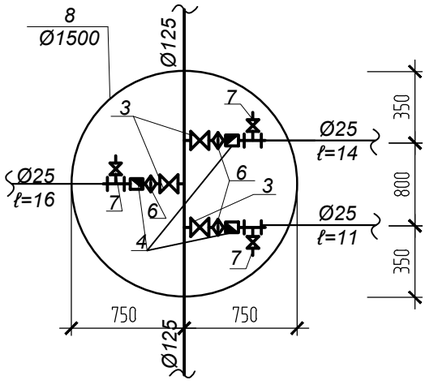

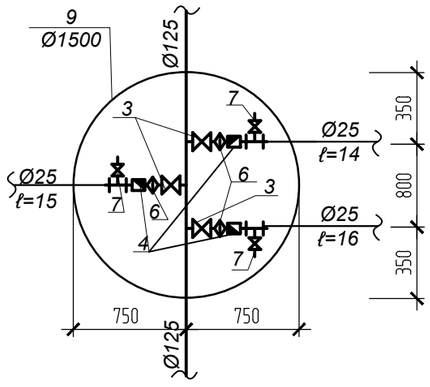

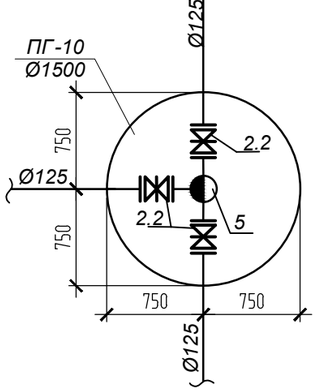

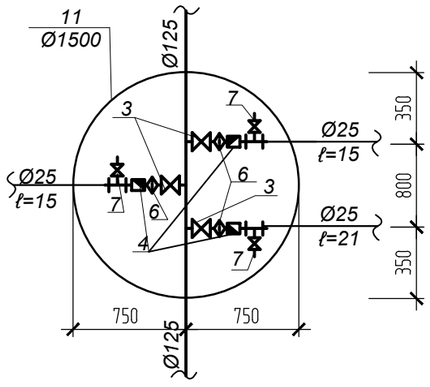

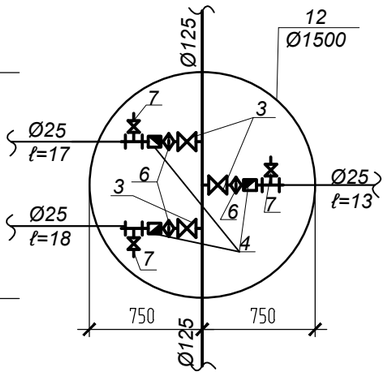

Изм.	Кол.	Лист	N'док	Подпись	Дата
Гл. спец.		Бойченко			03.01.2018
Глав. спец.		Щуцкий			03.01.2018
Инженер		Алимбекова			03.01.2018

131–2017–1.1–НВ

«Строительство водопроводных сетей в селе Сагыр, Уланского района, ВКО»

Наружные сети водоснабжения

Стадия	Лист	Листов
РП	18	

Деталировка колодцев В1: ПГ1–12

ТОО «Central Asia Industrial Company»

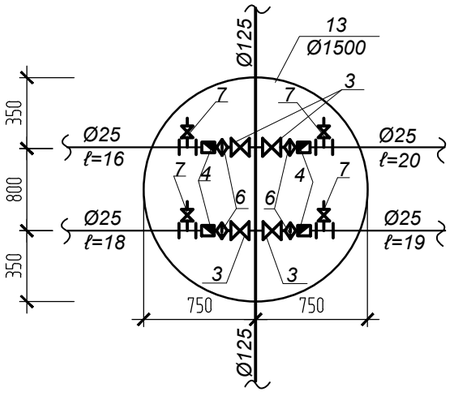

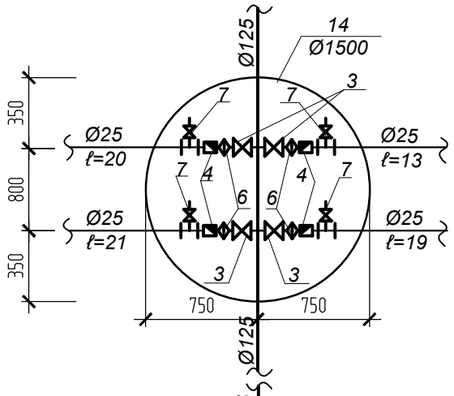

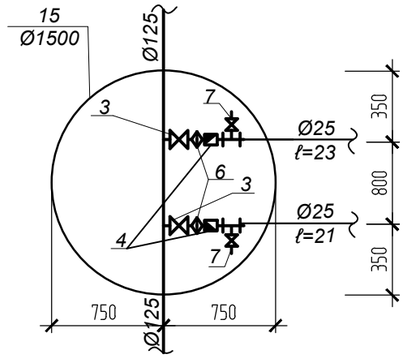

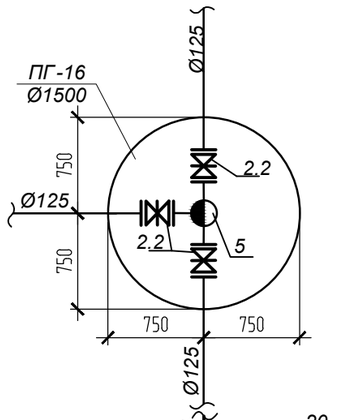

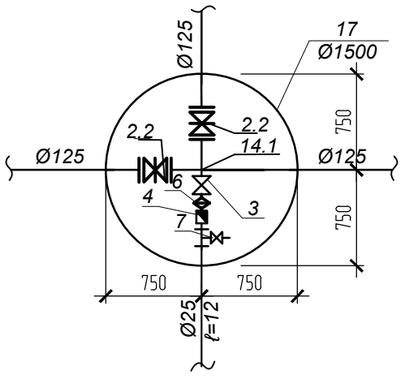

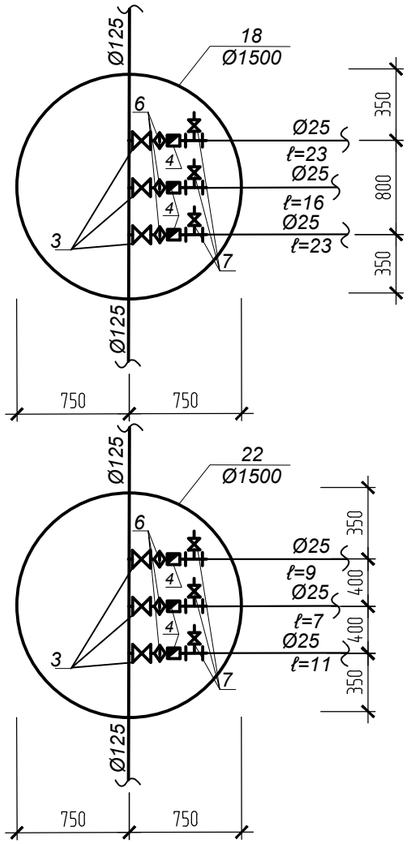

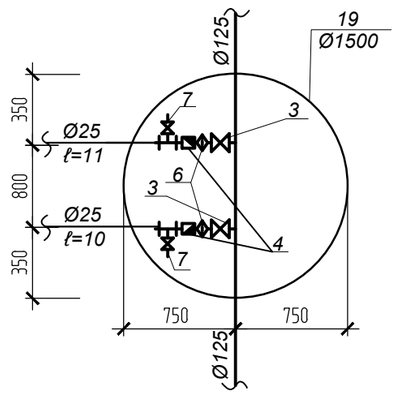

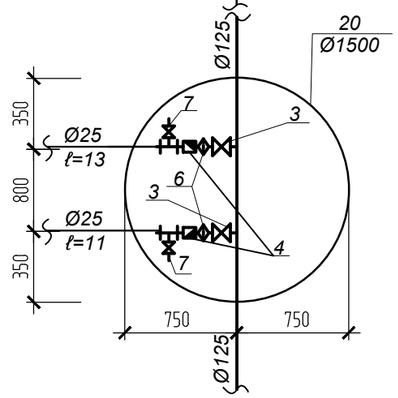

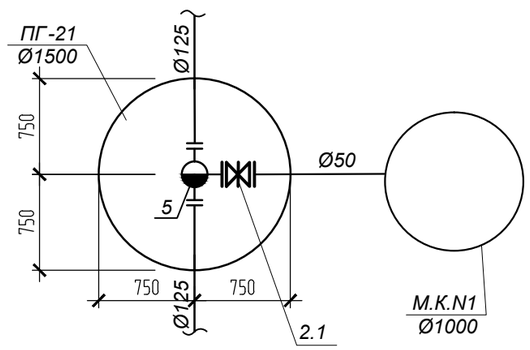

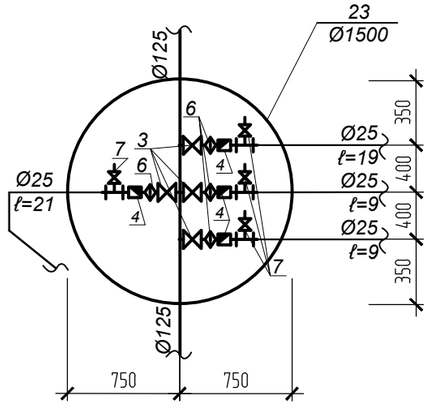

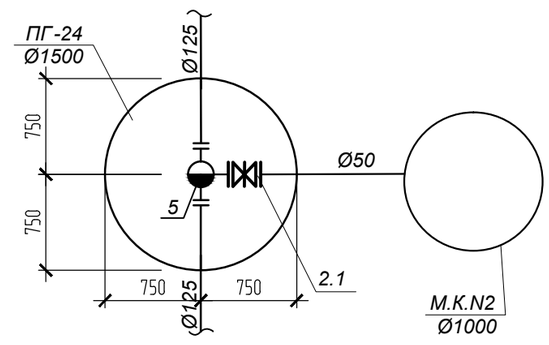

Изм.	Кол.	Лист	N°док	Подпись	Дата
Гл. спец.		Бойченко			03.01.2018
Глав. спец.		Щуцкий			03.01.2018
Инженер		Алимбекова			03.01.2018

131–2017–1.1–НВ

«Строительство водопроводных сетей в селе Сагыр, Уланского района, ВКО»

Наружные сети водоснабжения

Стадия	Лист	Листов
РП	19	

Деталировка колодцев В1: 13–ПГ24

ТОО «Central Asia Industrial Company»

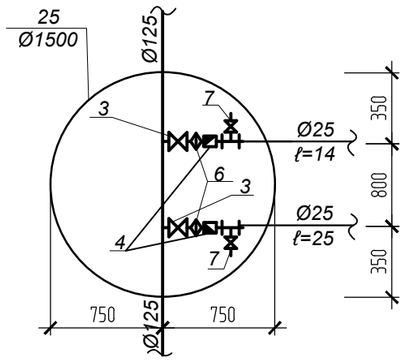

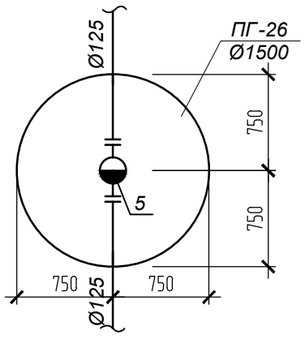

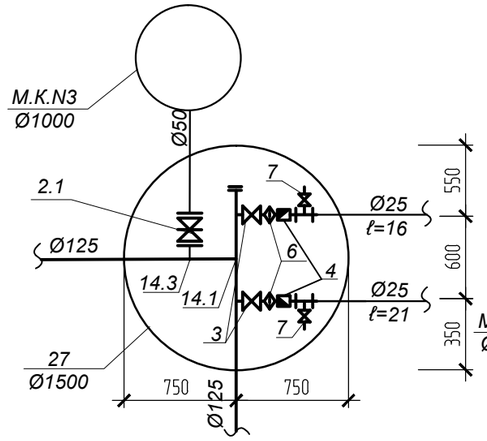

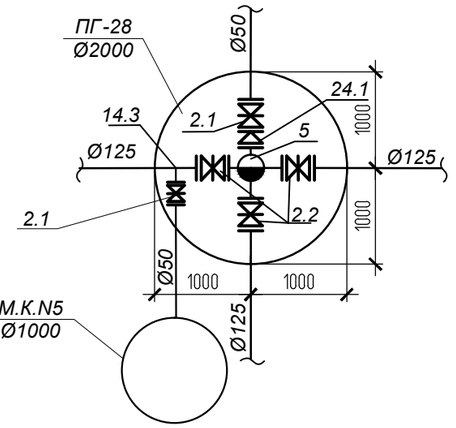

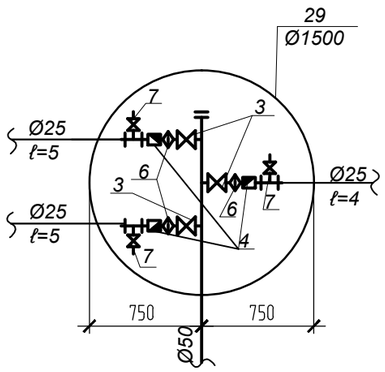

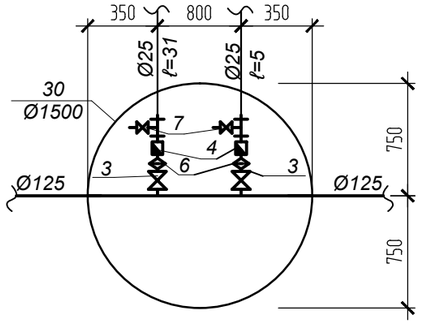

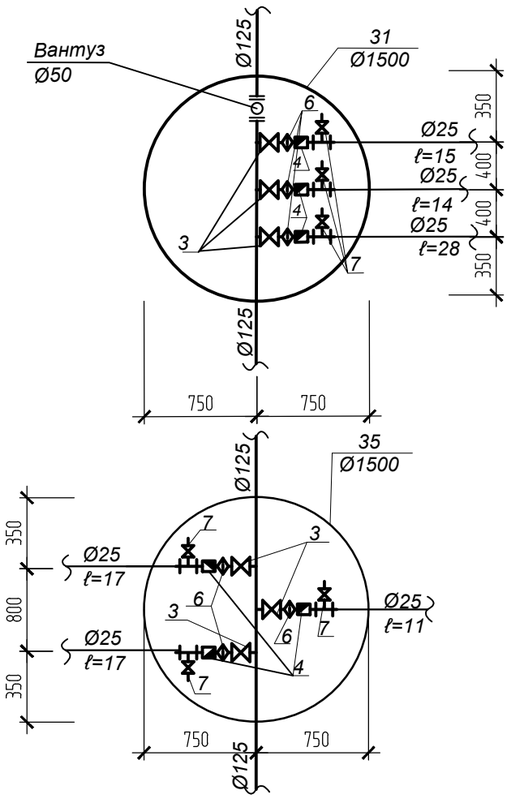

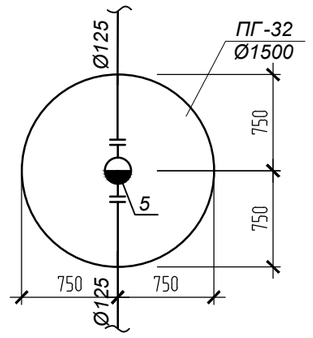

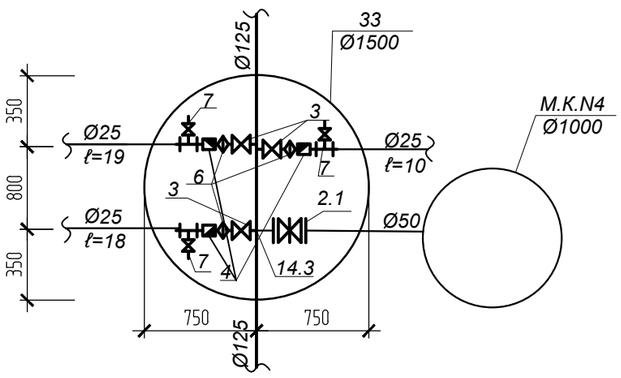

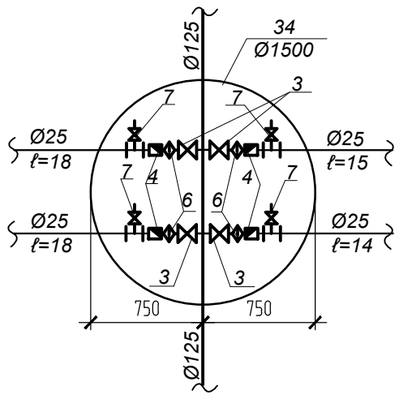

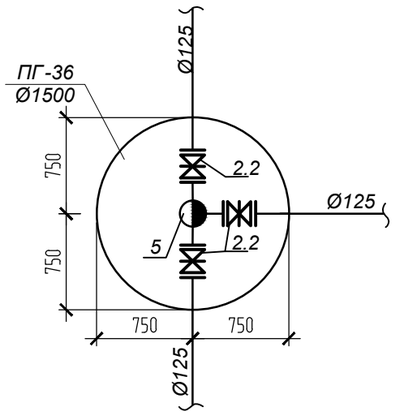

Схема установки вантуза в колодце

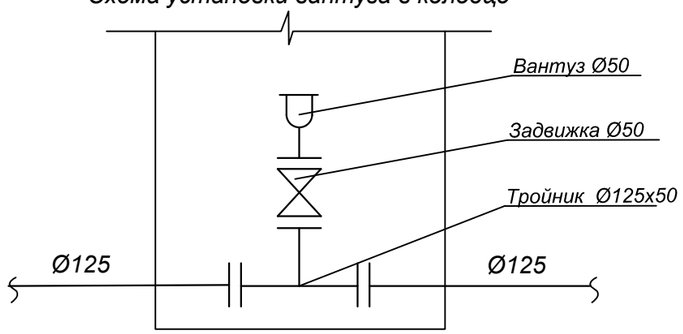

Изм.	Кол.	Лист	N°док.	Подпись	Дата
Гл. спец.		Бойченко			03.01.2018
Глав. спец.		Щуцкий			03.01.2018
Инженер		Алимбекова			03.01.2018

131–2017–1.1–НВ

«Строительство водопроводных сетей в селе Сагыр, Уланского района, ВКО»

Наружные сети водоснабжения

Стадия	Лист	Листов
РП	20	

Деталировка колодцев В1: 25–ПГ36. Схема установки вантуза в колодце.

ТОО «Central Asia Industrial Company»

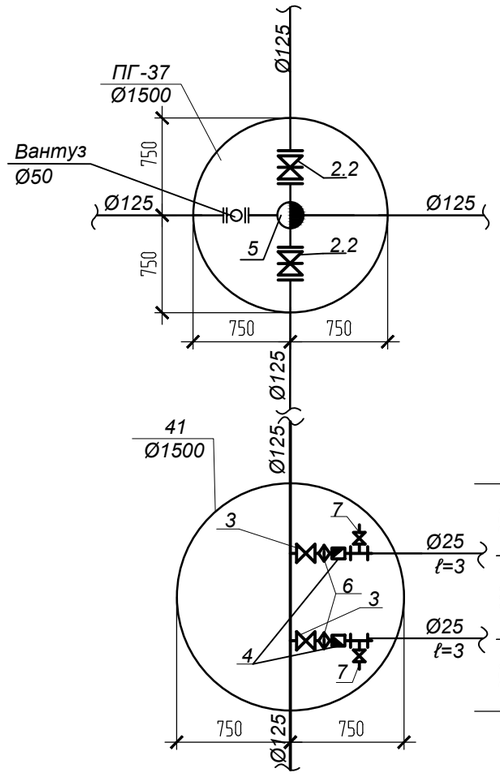

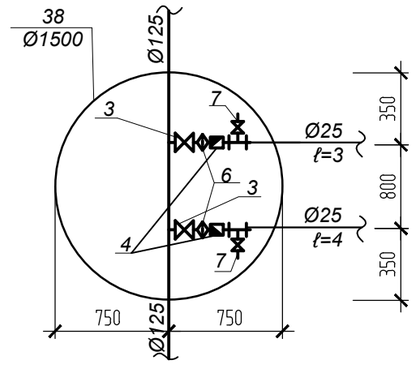

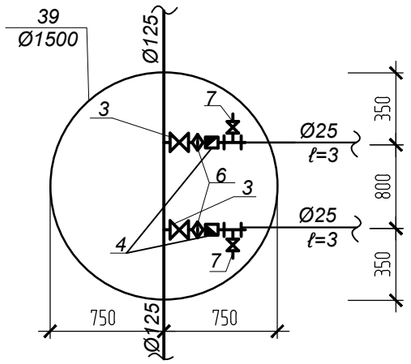

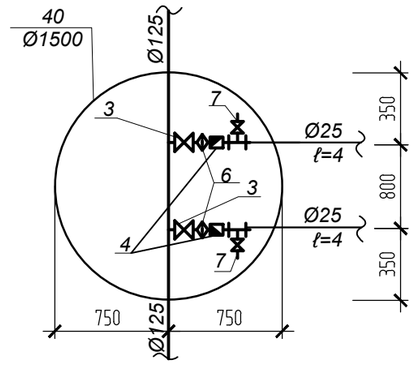

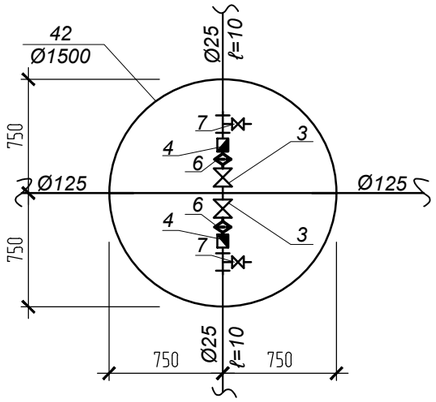

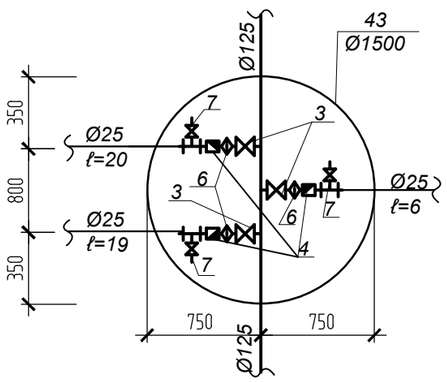

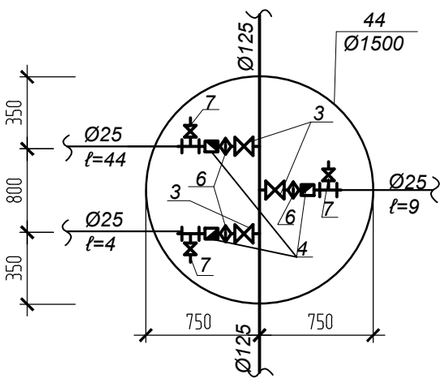

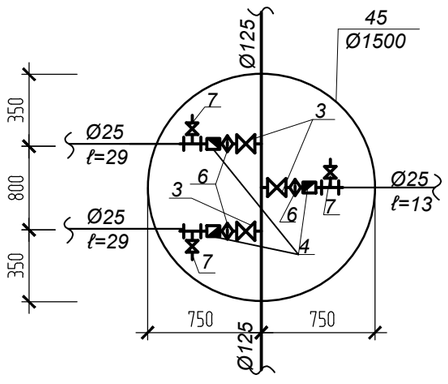

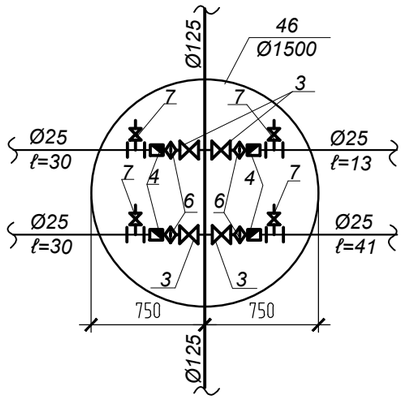

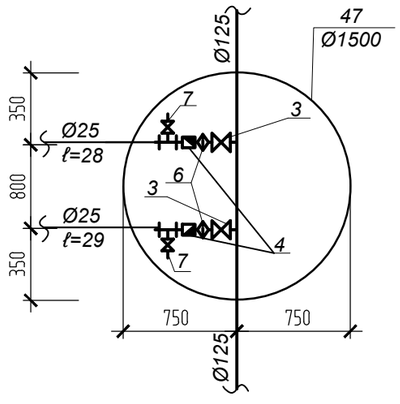

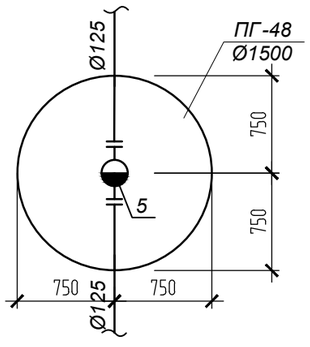

						131–2017–1.1–НВ	
						«Строительство водопроводных сетей в селе Сагыр, Уланского района, ВКО»	
Изм.	Кол.	Лист	N°док.	Подпись	Дата		
Гл. спец.		Бойченко			03.01.2018	Наружные сети водоснабжения	Стадия: РП; Лист: 21; Листов:
Глав. спец.		Щуцкий			03.01.2018		
Инженер		Алимбекова			03.01.2018	Деталировка колодцев В1: ПГ37–ПГ48	ТОО «Central Asia Industrial Company»

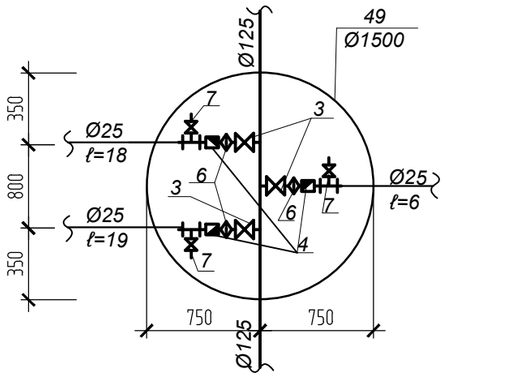

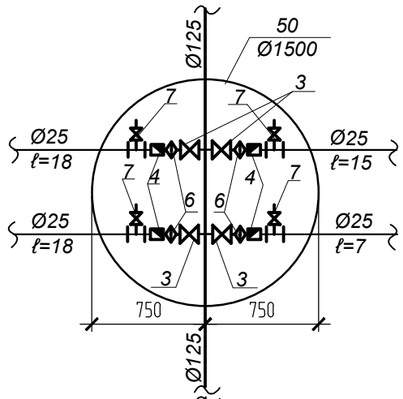

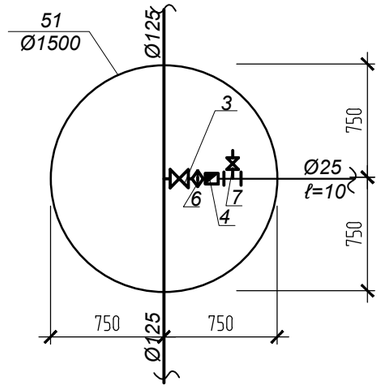

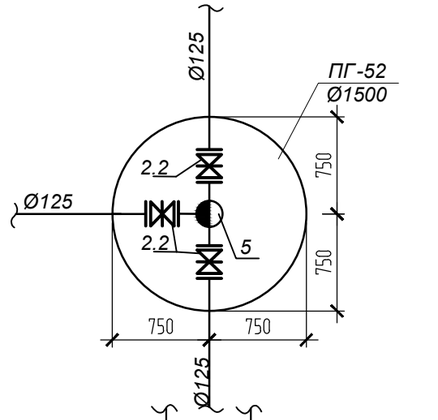

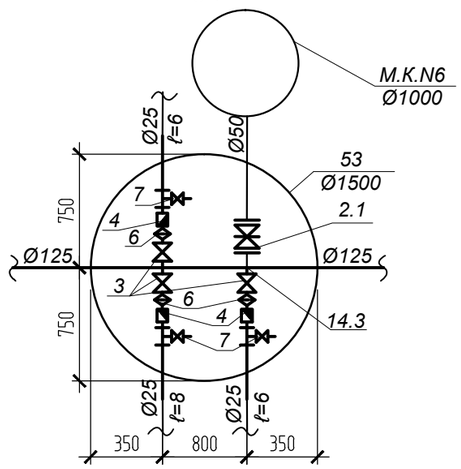

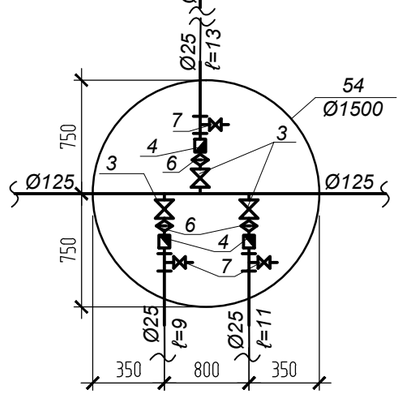

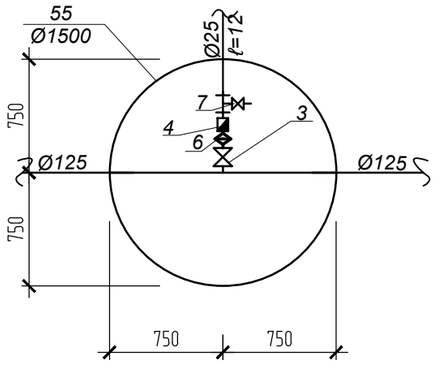

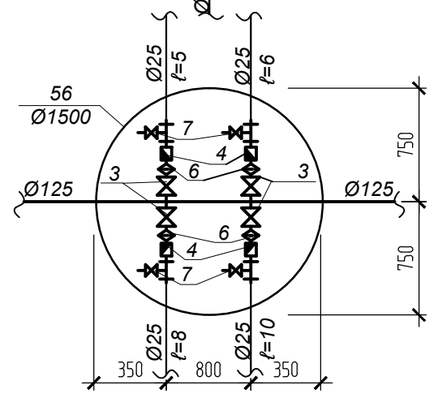

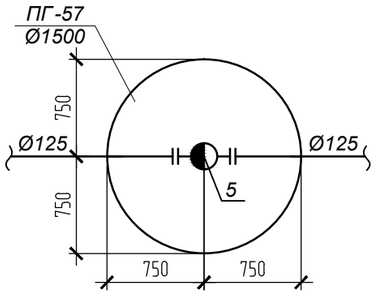

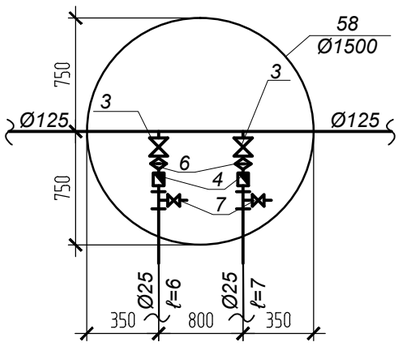

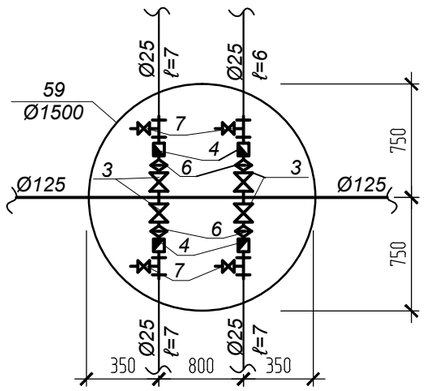

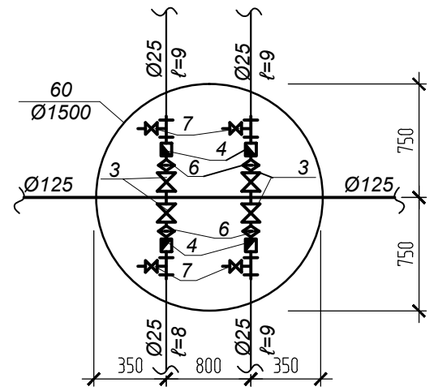

						131–2017–1.1–НВ		
						«Строительство водопроводных сетей в селе Сагыр, Уланского района, ВКО»		
Изм.	Кол.	Лист	N°док.	Подпись	Дата			
Гл. спец.		Бойченко			03.01.2018	Наружные сети водоснабжения	Стадия: РП	Лист: 22 / Листов:
Глав. спец.		Щуцкий			03.01.2018			
Инженер		Алимбекова			03.01.2018	Деталировка колодцев В1: 49–60	ТОО «Central Asia Industrial Company»	

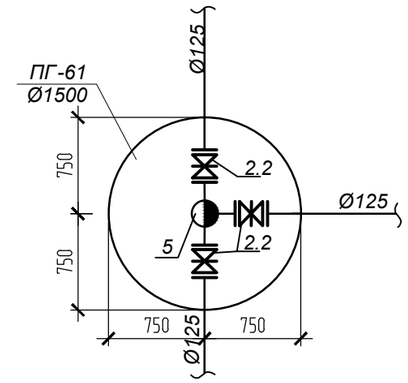

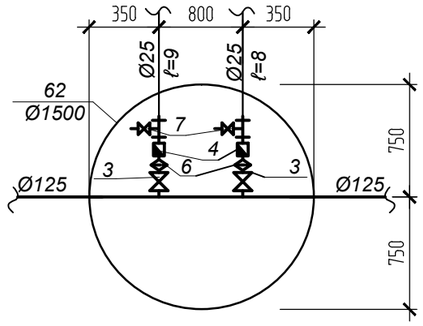

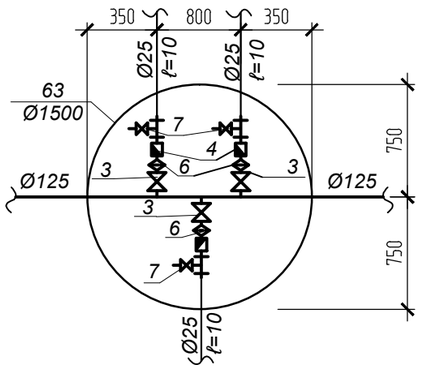

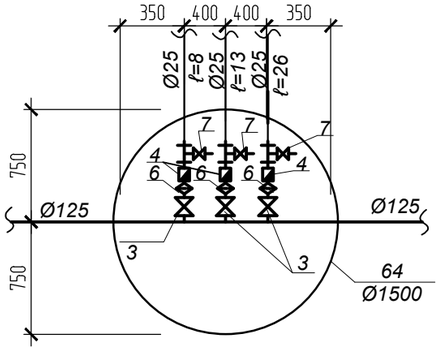

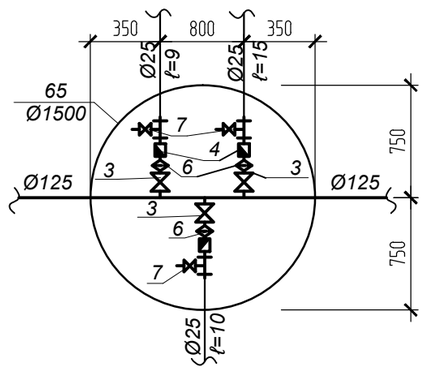

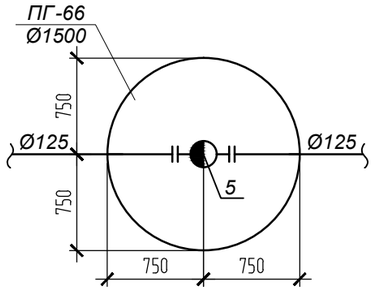

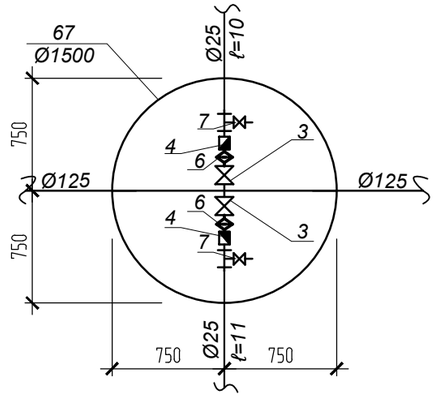

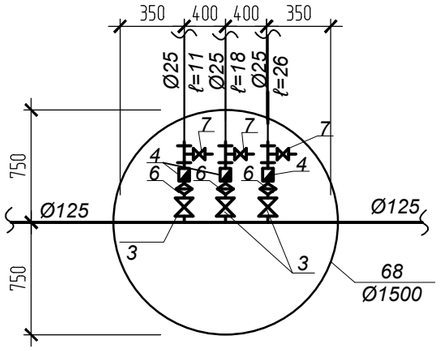

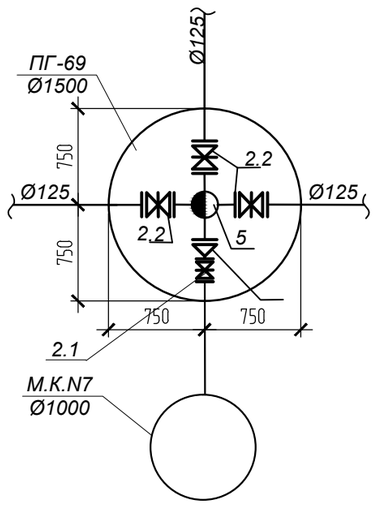

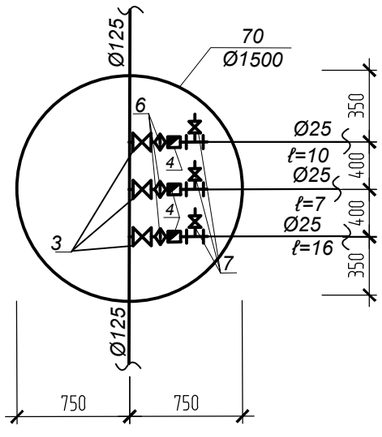

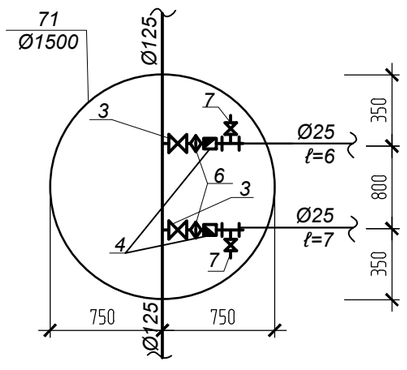

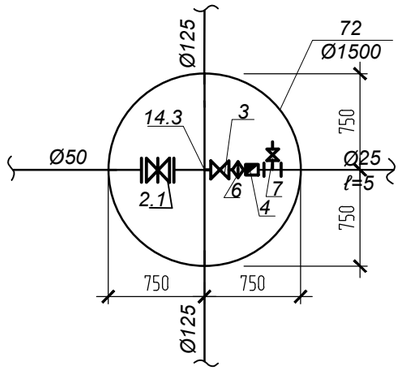

						131–2017–1.1–НВ	
						«Строительство водопроводных сетей в селе Сагыр, Уланского района, ВКО»	
Изм.	Кол.	Лист	N°док.	Подпись	Дата		
						Наружные сети водоснабжения	Стадия: РП; Лист: 23; Листов:
Гл. спец.		Бойченко			03.01.2018		
Глав. спец.		Щуцкий			03.01.2018		
Инженер		Алимбекова			03.01.2018	Деталировка колодцев В1: ПГ61–72	ТОО «Central Asia Industrial Company»

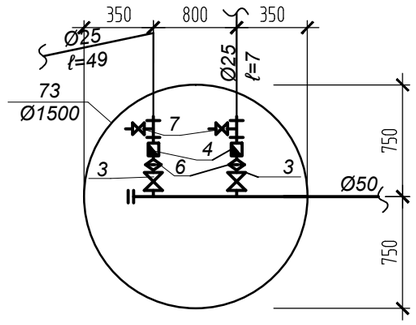

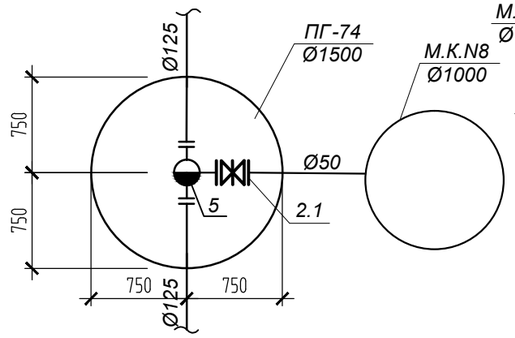

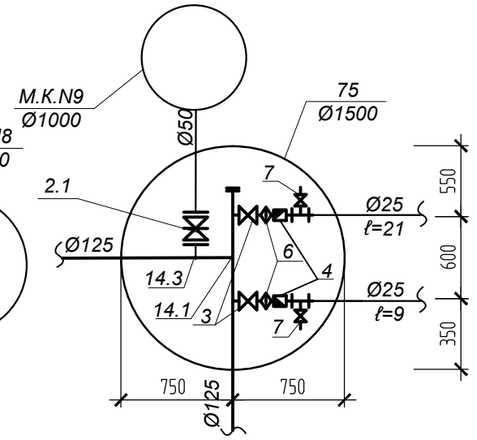

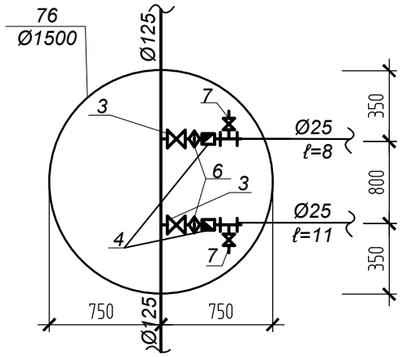

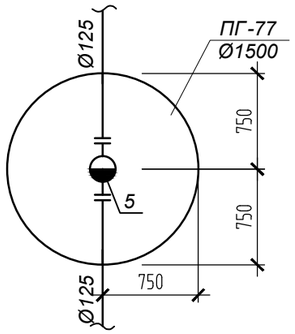

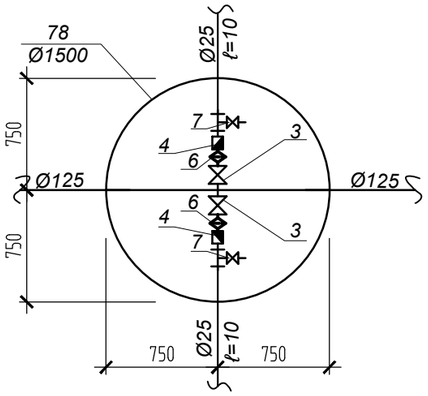

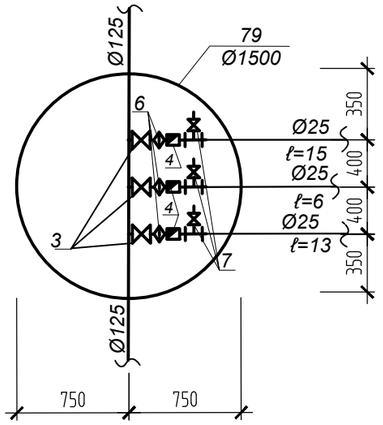

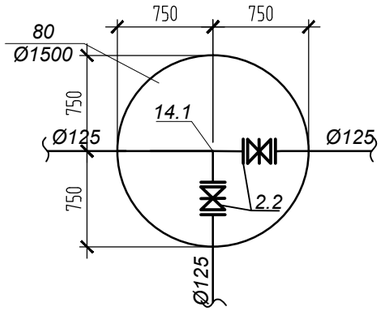

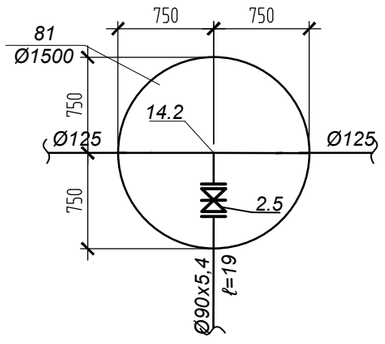

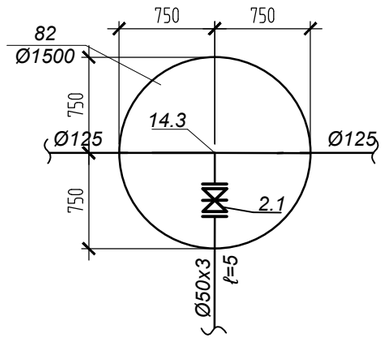

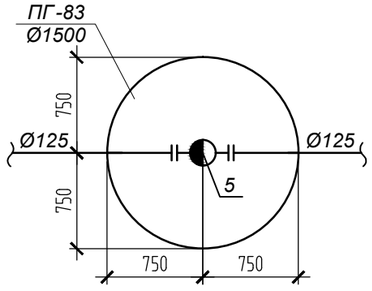

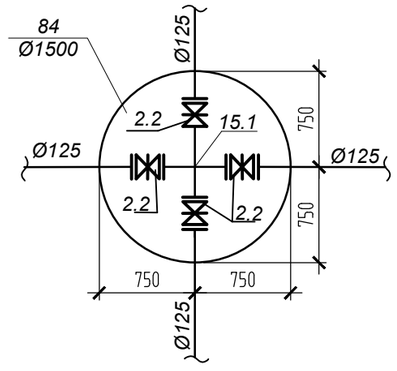

						131–2017–1.1–НВ	
						«Строительство водопроводных сетей в селе Сагыр, Уланского района, ВКО»	
Изм.	Кол.	Лист	N°док.	Подпись	Дата		
Гл. спец.		Бойченко			03.01.2018	Наружные сети водоснабжения	Стадия: РП; Лист: 24; Листов:
Глав. спец.		Щуцкий			03.01.2018		
Инженер		Алимбекова			03.01.2018	Деталировка колодцев В1: 73–84	ТОО «Central Asia Industrial Company»

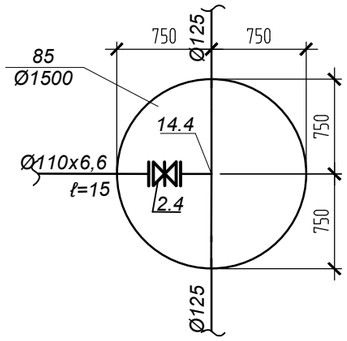

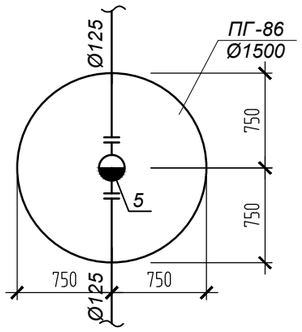

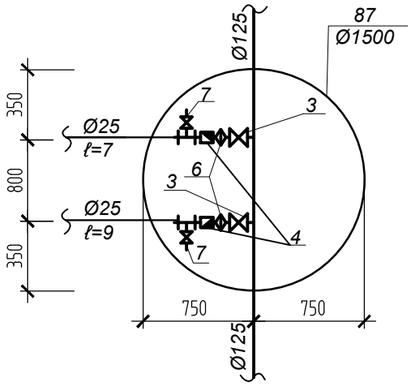

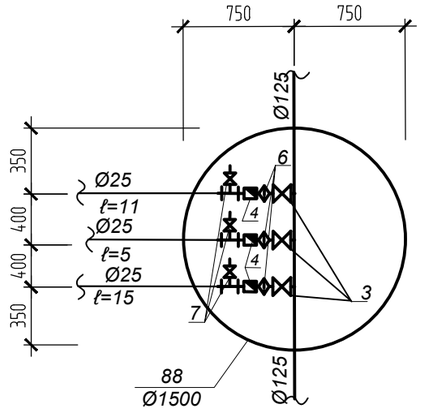

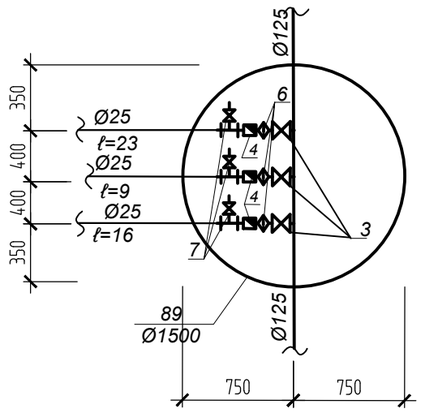

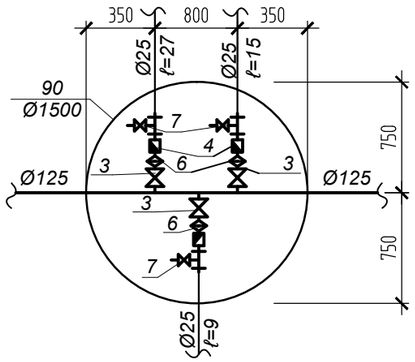

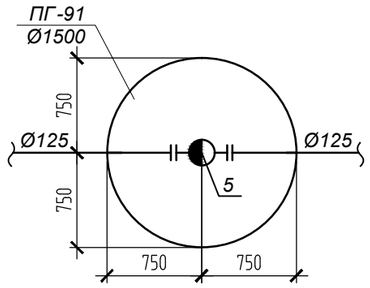

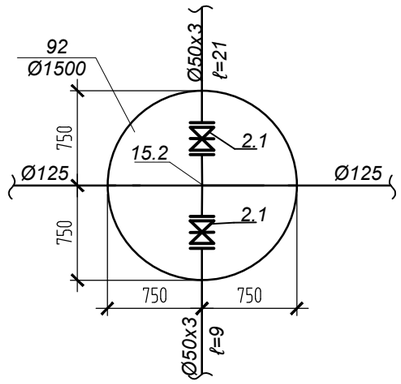

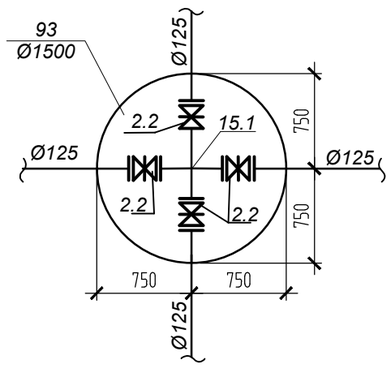

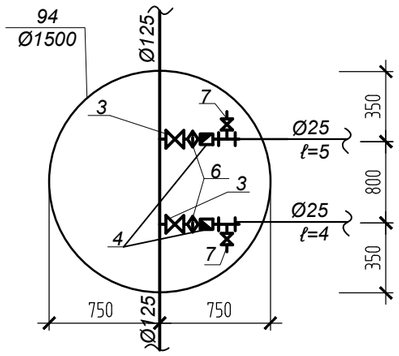

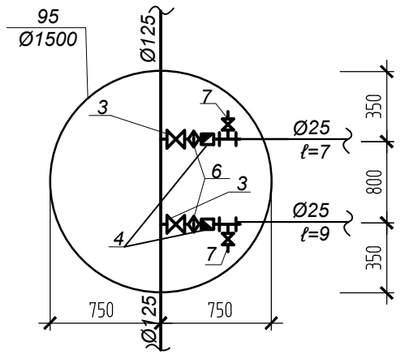

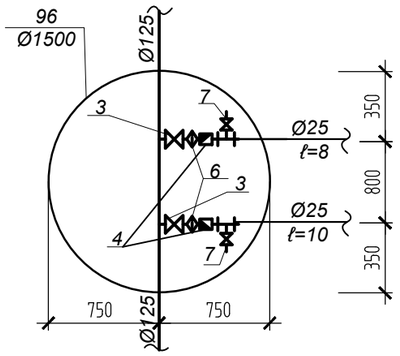

						131–2017–1.1–НВ
						«Строительство водопроводных сетей в селе Сагыр, Уланского района, ВКО»
Изм.	Кол.	Лист	N°док.	Подпись	Дата	
Гл. спец.		Бойченко			03.01.2018	Наружные сети водоснабжения
Глав. спец.		Щуцкий			03.01.2018	
Инженер		Алимбекова			03.01.2018	
						Деталировка колодцев В1: 85–96

Стадия	Лист	Листов
РП	25	

ТОО «Central Asia Industrial Company»

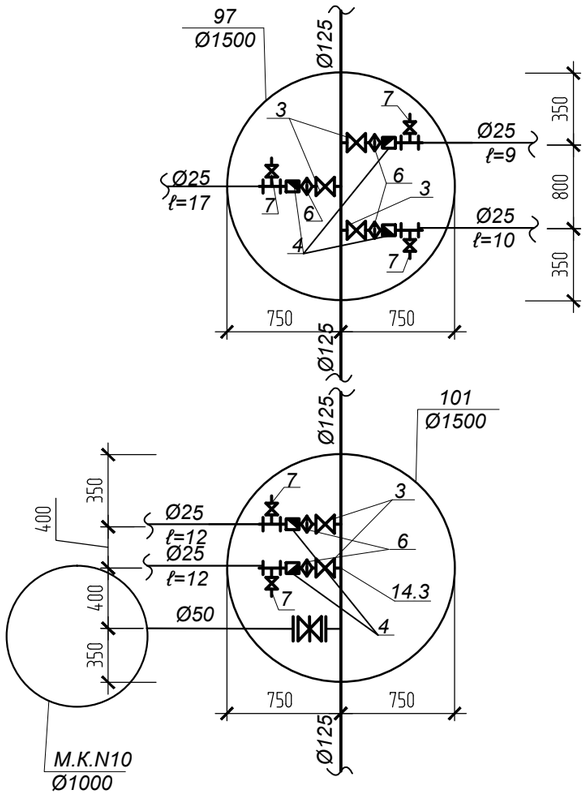

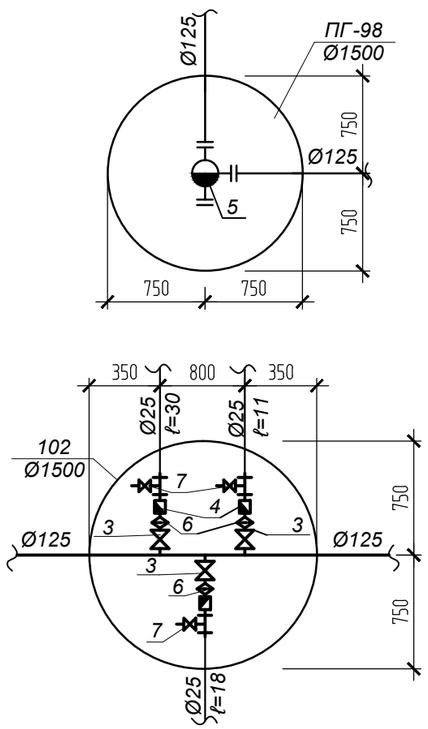

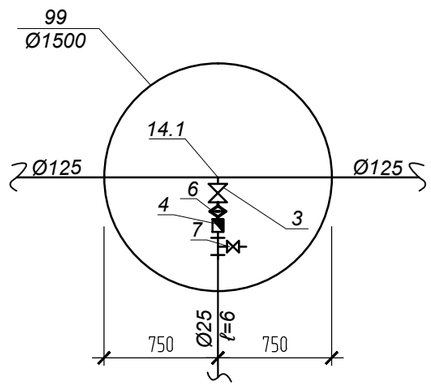

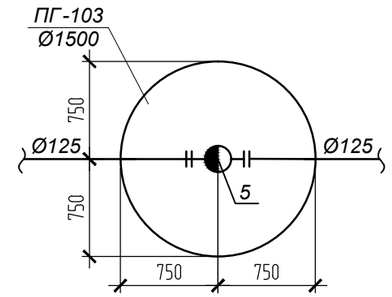

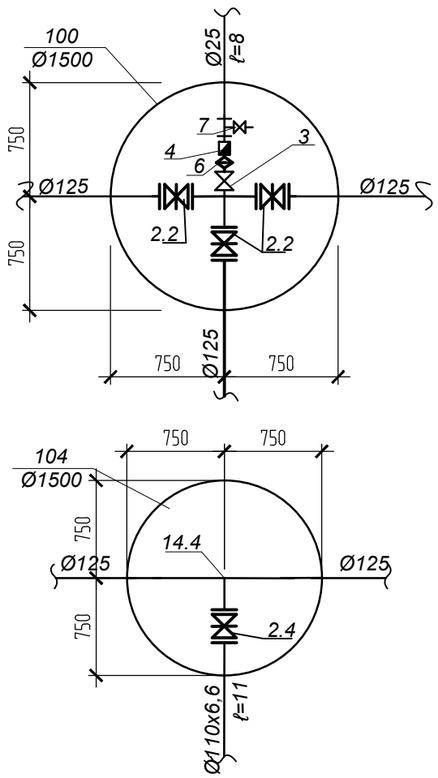

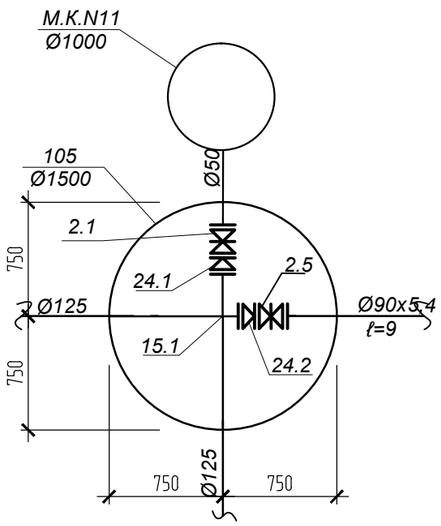

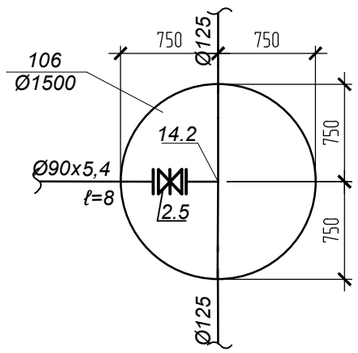

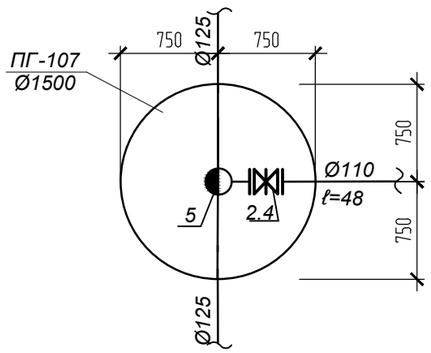

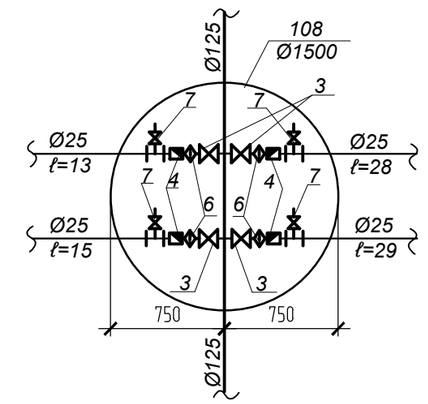

						131–2017–1.1–НВ	
						«Строительство водопроводных сетей в селе Сагыр, Уланского района, ВКО»	
Изм.	Кол.	Лист	N°док.	Подпись	Дата		
Гл.спец.		Бойченко			03.01.2018	Наружные сети водоснабжения	Стадия: РП; Лист: 26; Листов:
Глав.спец.		Щуцкий			03.01.2018		
Инженер		Алимбекова			03.01.2018	Деталировка колодцев В1: 97–108	ТОО «Central Asia Industrial Company»

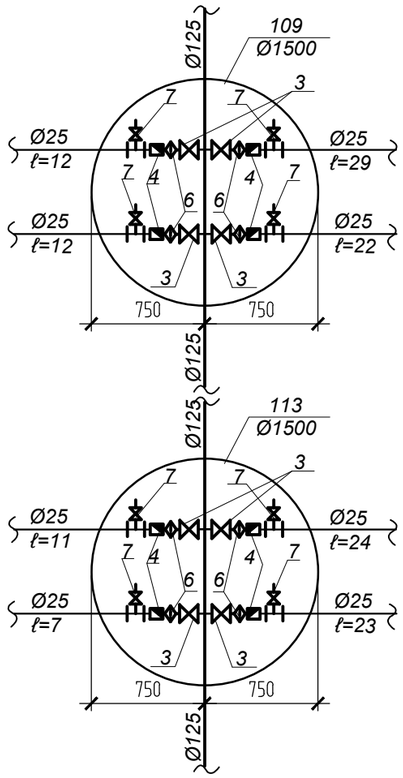

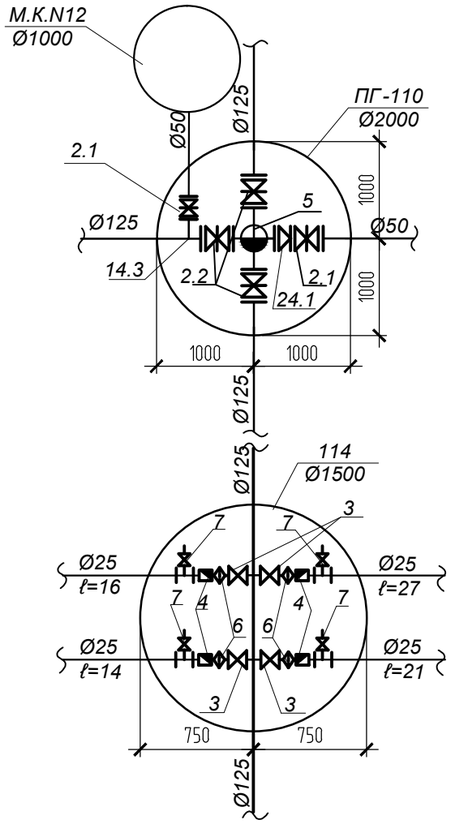

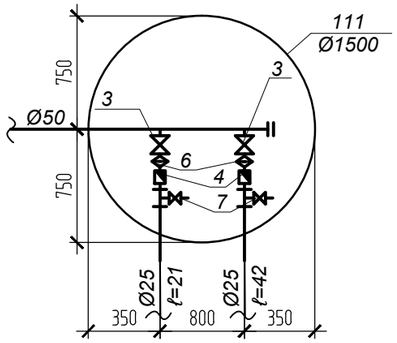

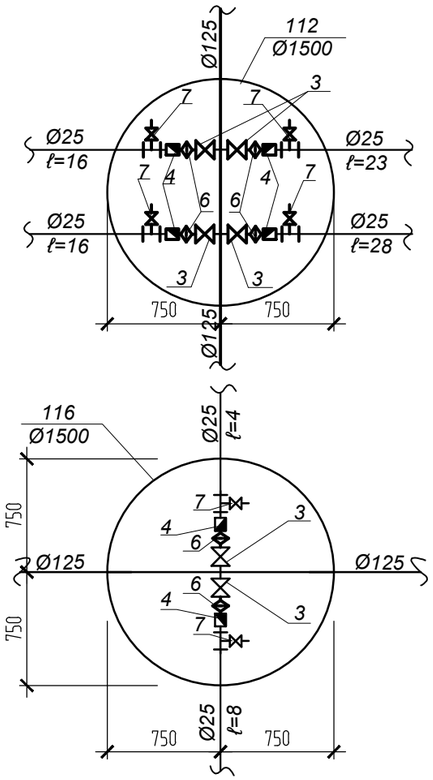

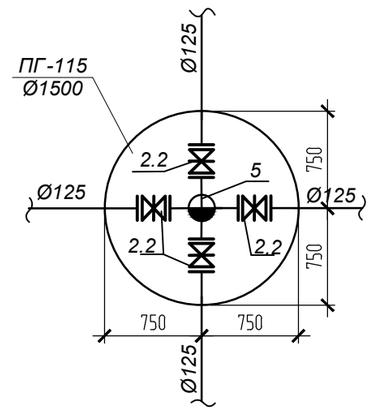

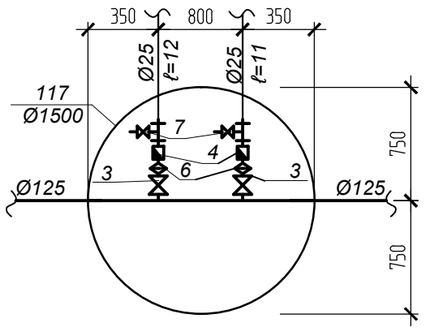

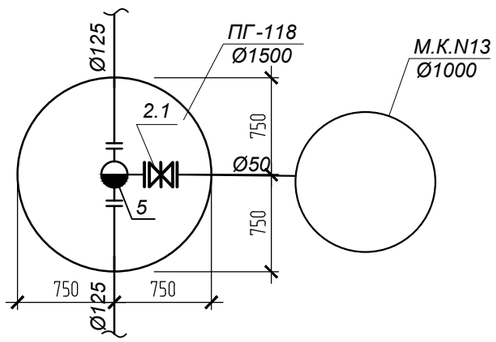

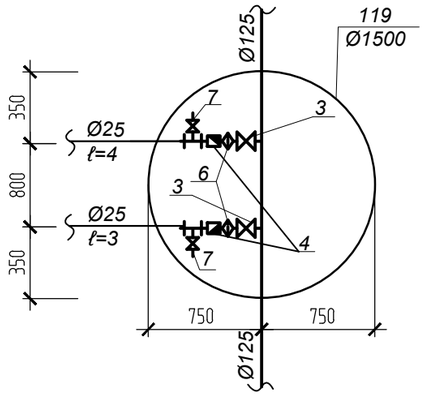

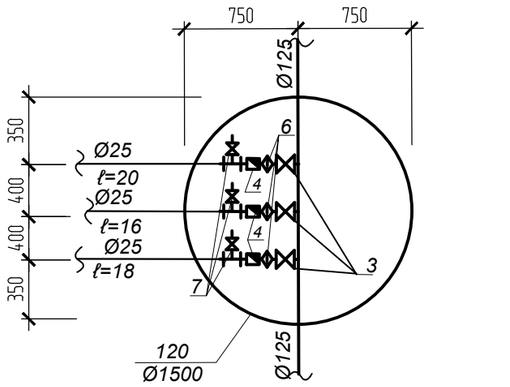

Изм.	Кол.	Лист	N°док.	Подпись	Дата	131–2017–1.1–НВ		
						«Строительство водопроводных сетей в селе Сагыр, Уланского района, ВКО»		
Гл. спец.		Бойченко			03.01.2018	Наружные сети водоснабжения	Стадия: РП	Лист: 27	Листов:
Глав. спец		Щуцкий			03.01.2018				
Инженер		Алимбекова			03.01.2018	Деталировка колодцев В1: 109–120	ТОО «Central Asia Industrial Company»		

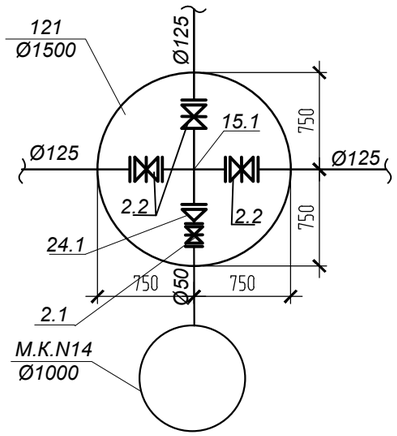

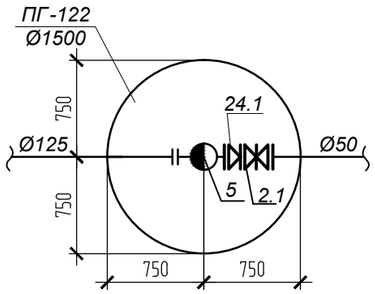

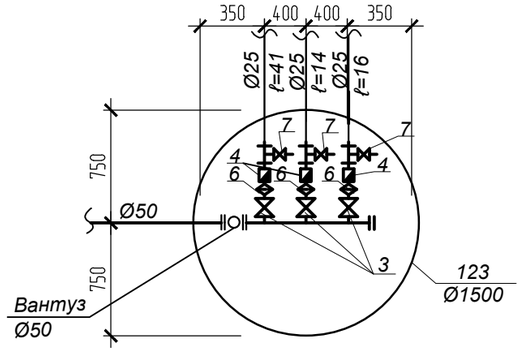

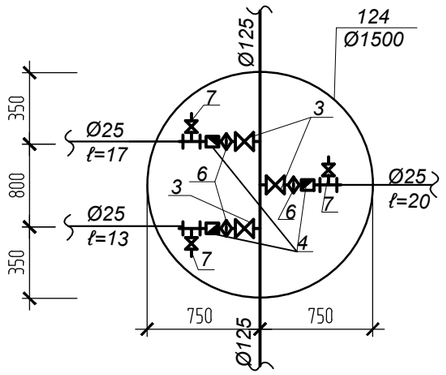

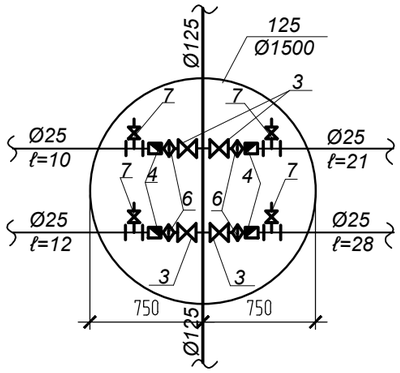

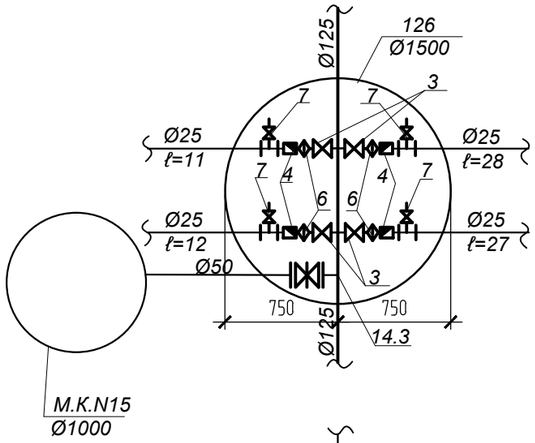

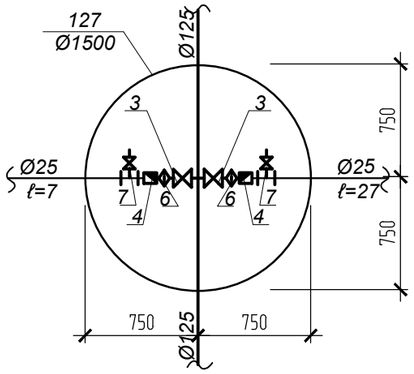

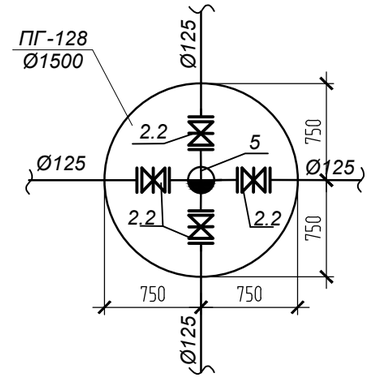

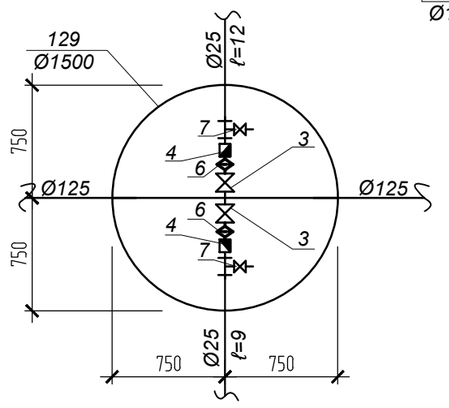

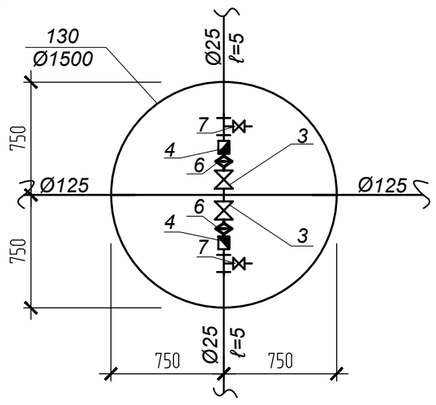

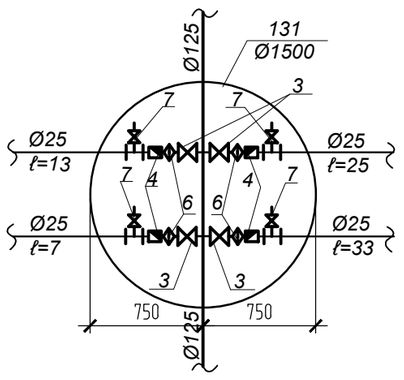

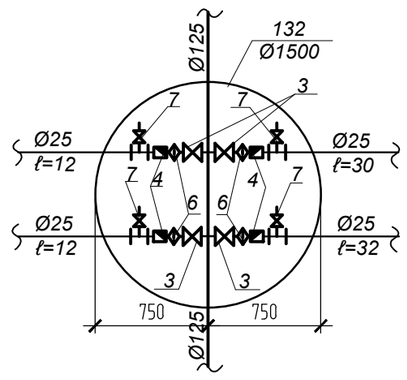

						131–2017–1.1–НВ		
						«Строительство водопроводных сетей в селе Сагыр, Уланского района, ВКО»		
Изм.	Кол.	Лист	N°док.	Подпись	Дата			
Гл. спец.		Бойченко			03.01.2018	Наружные сети водоснабжения	Стадия	Лист	Листов
Глав. спец.		Щуцкий			03.01.2018		РП	28	
Инженер		Алимбекова			03.01.2018	Деталировка колодцев В1: 121–132	ТОО «Central Asia Industrial Company»		

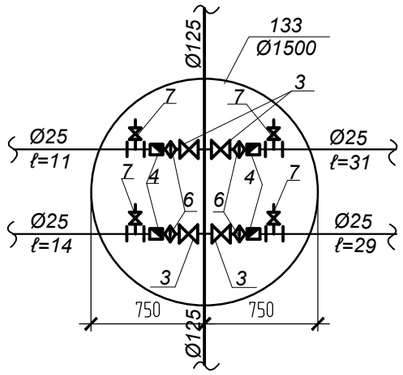

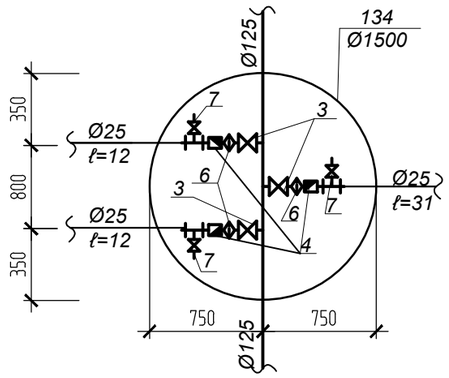

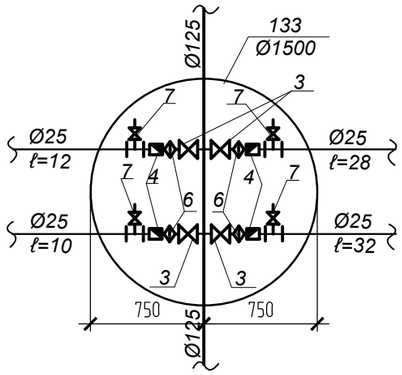

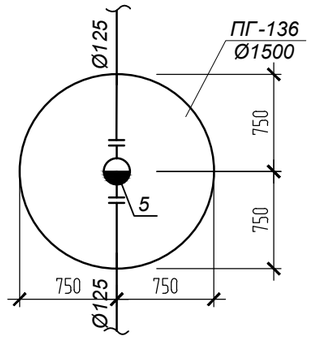

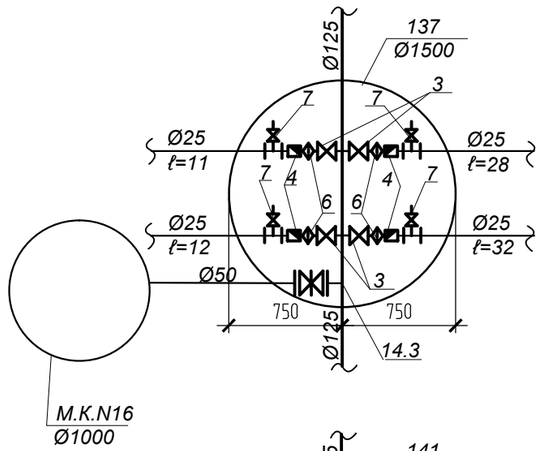

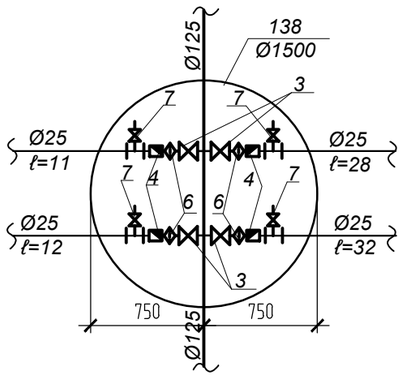

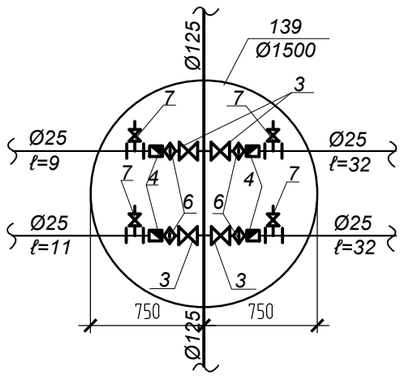

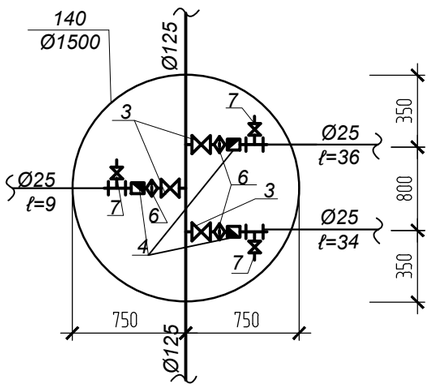

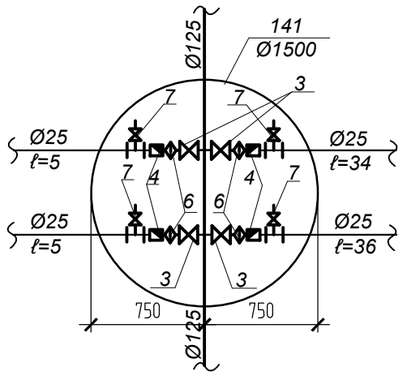

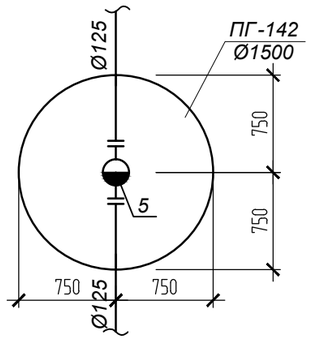

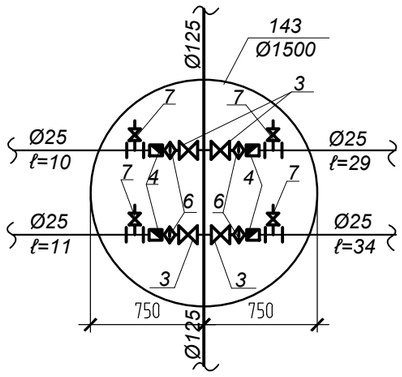

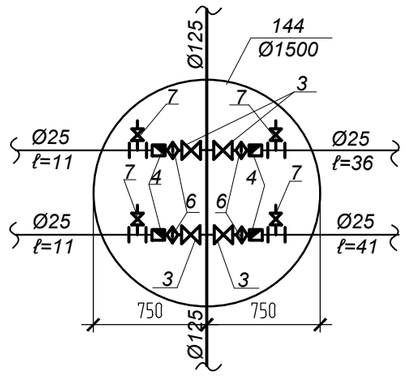

						131–2017–1.1–НВ		
						«Строительство водопроводных сетей в селе Сагыр, Уланского района, ВКО»		
Изм.	Кол.	Лист	N°док.	Подпись	Дата			
Гл. спец.		Бойченко			03.01.2018	Наружные сети водоснабжения	Стадия: РП	Лист: 29
Глав. спец.		Щуцкий			03.01.2018			Листов:
Инженер		Алимбекова			03.01.2018	Деталировка колодцев В1: 133–144	ТОО «Central Asia Industrial Company»	

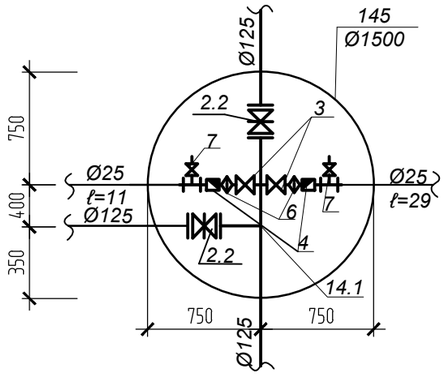

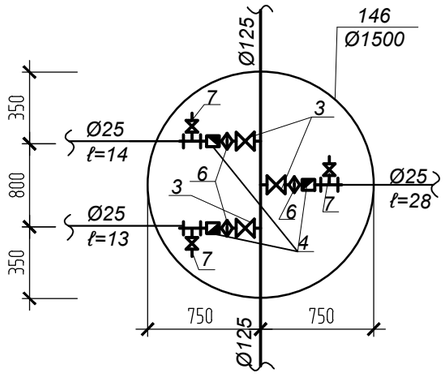

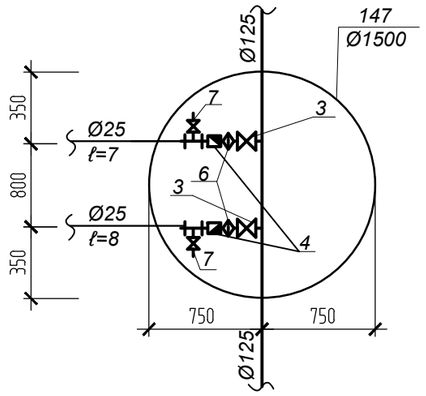

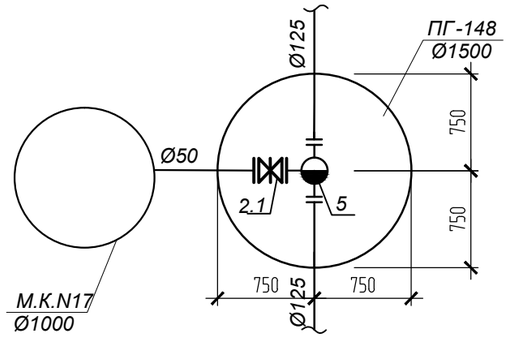

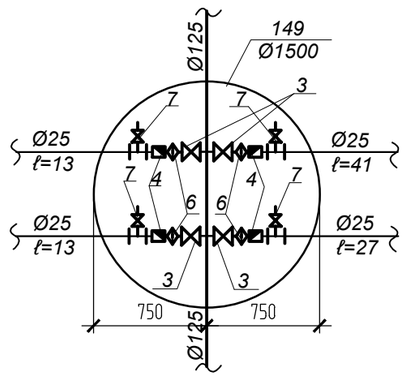

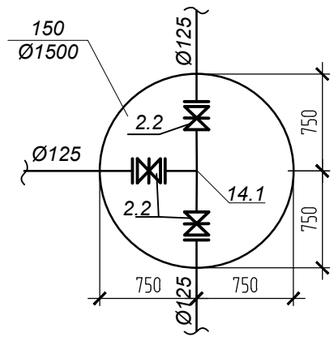

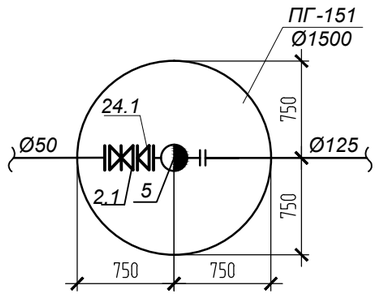

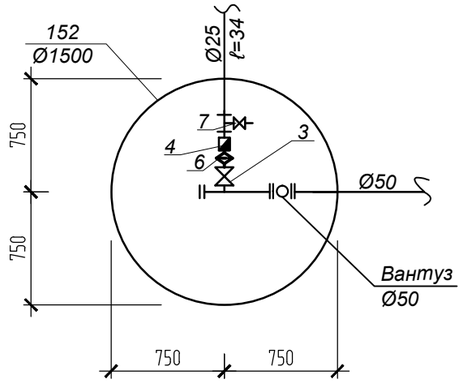

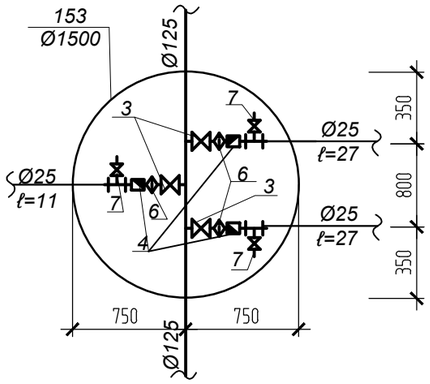

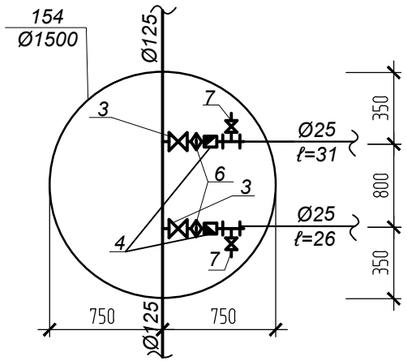

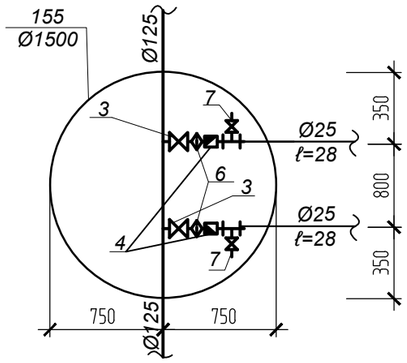

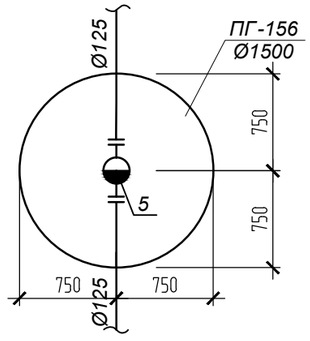

						131–2017–1.1–НВ		
						«Строительство водопроводных сетей в селе Сагыр, Уланского района, ВКО»		
Изм.	Кол.	Лист	N°док.	Подпись	Дата			
Гл. спец.		Бойченко			03.01.2018	Наружные сети водоснабжения	Стадия: РП	Лист: 30 / Листов:
Глав. спец.		Щуцкий			03.01.2018			
Инженер		Алимбекова			03.01.2018	Деталировка колодцев В1: 145–ПГ156	ТОО «Central Asia Industrial Company»	

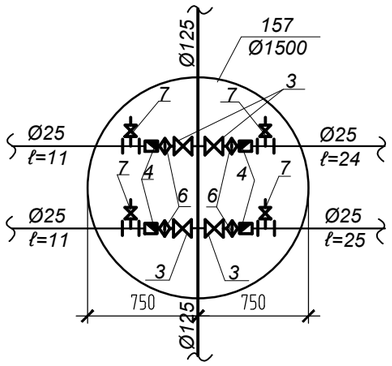

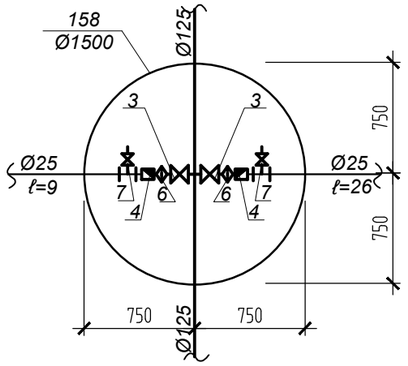

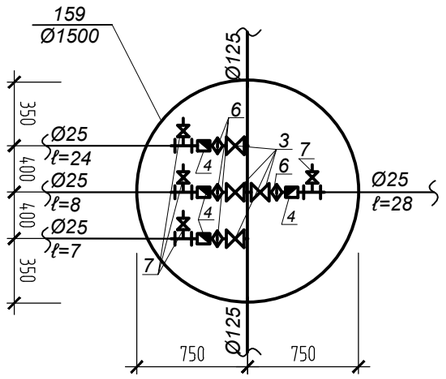

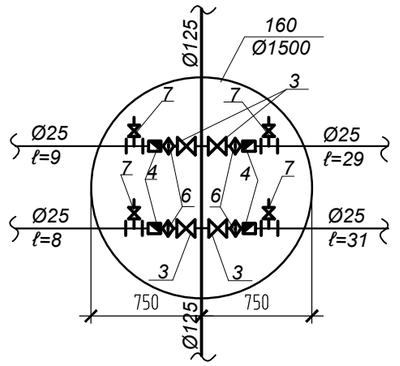

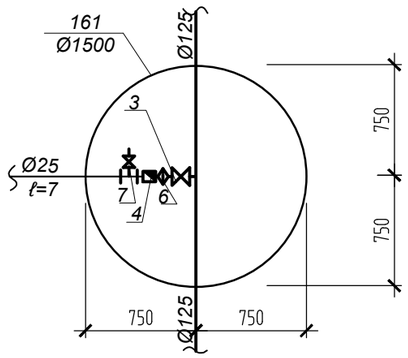

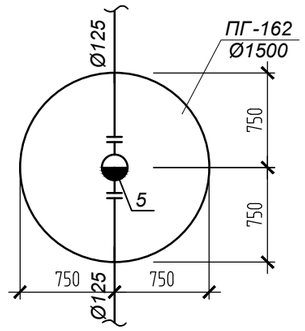

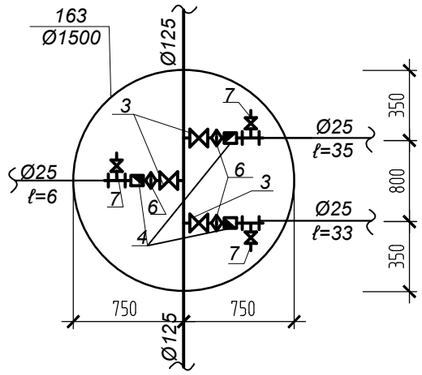

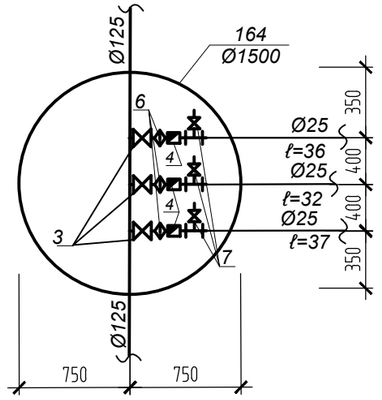

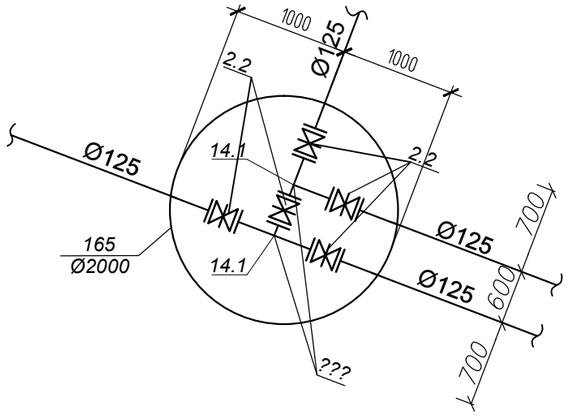

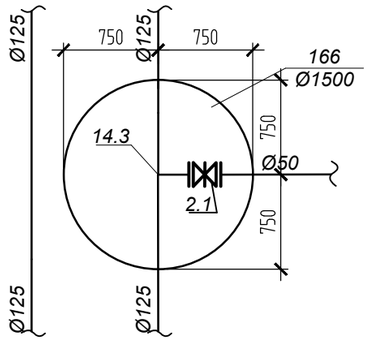

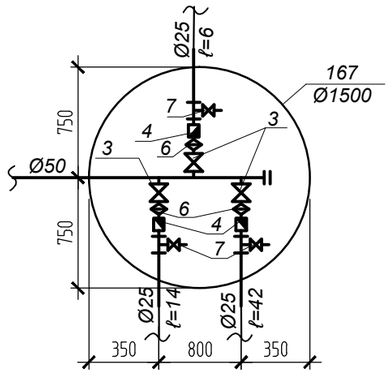

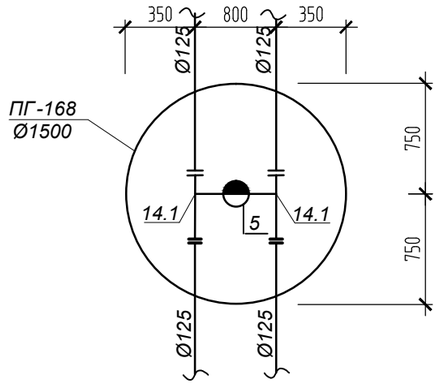

Изм.	Кол.	Лист	N°док.	Подпись	Дата	131–2017–1.1–НВ			
						«Строительство водопроводных сетей в селе Сагыр, Уланского района, ВКО»			
Гл. спец.		Бойченко			03.01.2018	Наружные сети водоснабжения	Стадия	Лист	Листов
Глав. спец.		Щуцкий			03.01.2018		РП	31	
Инженер		Алимбекова			03.01.2018				
						Деталировка колодцев В1: 157–ПГ168	ТОО «Central Asia Industrial Company»		

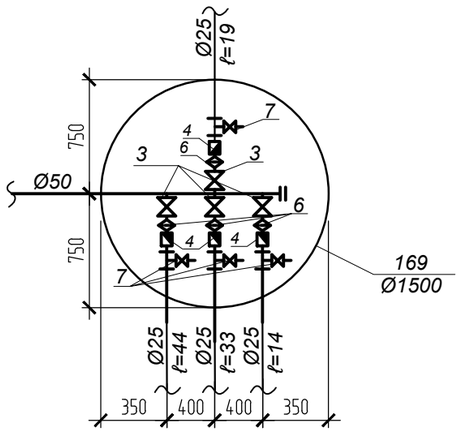

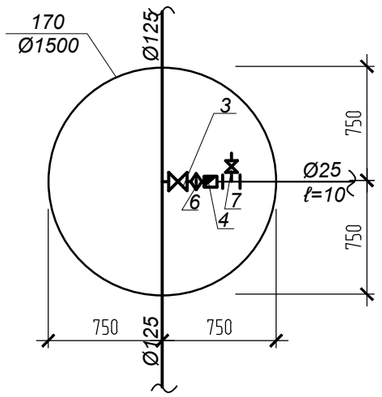

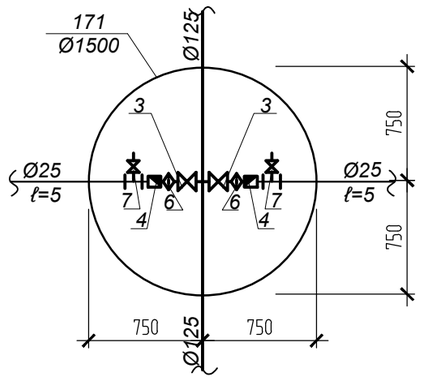

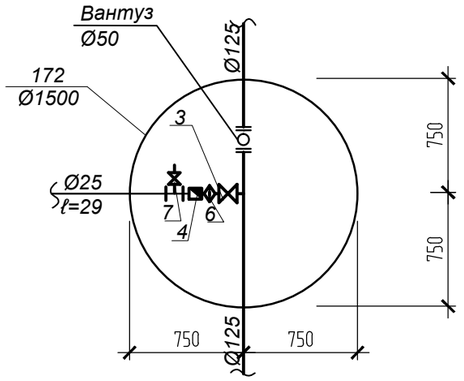

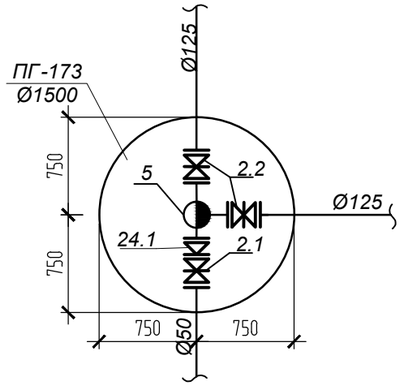

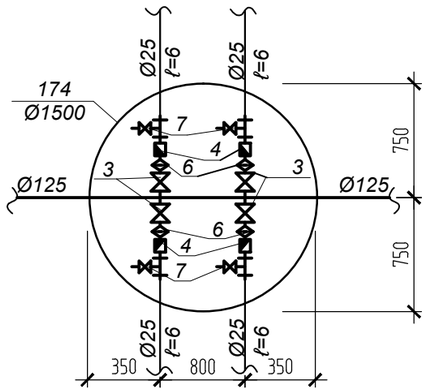

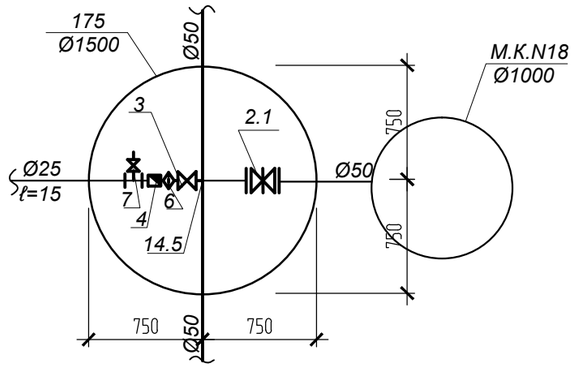

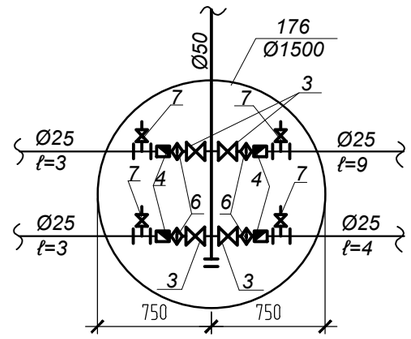

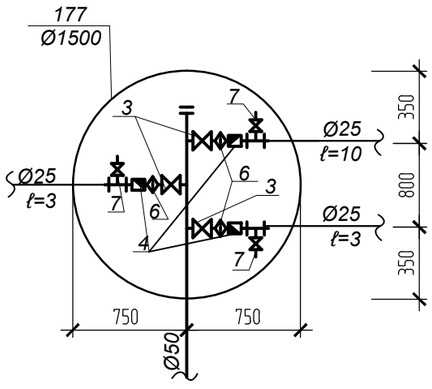

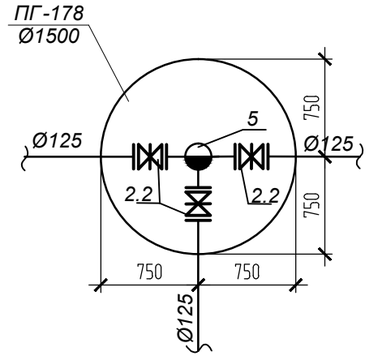

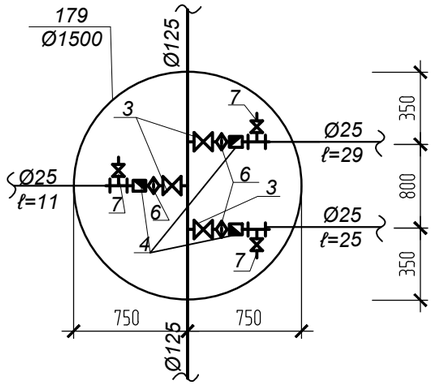

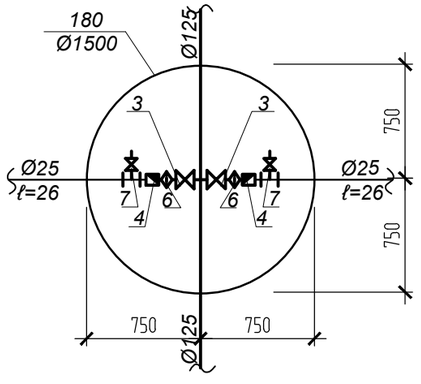

						131–2017–1.1–НВ	
						«Строительство водопроводных сетей в селе Сагыр, Уланского района, ВКО»	
Изм.	Кол.	Лист	N°док.	Подпись	Дата		
Гл. спец.		Бойченко			03.01.2018	Наружные сети водоснабжения	Стадия: РП; Лист: 32; Листов:
Глав. спец.		Щуцкий			03.01.2018		
Инженер		Алимбекова			03.01.2018	Деталировка колодцев В1: 169–180	ТОО «Central Asia Industrial Company»

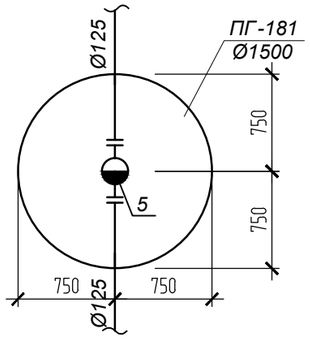

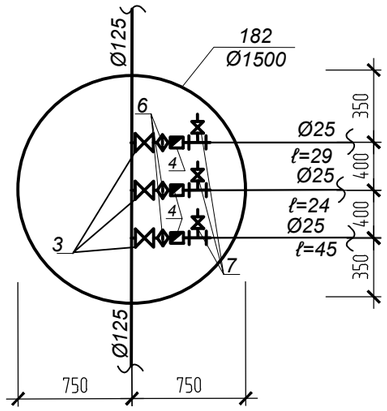

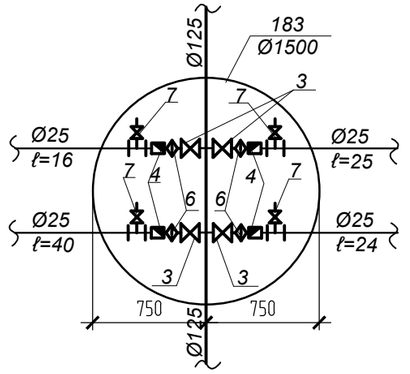

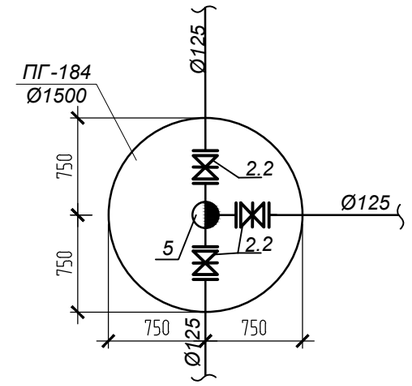

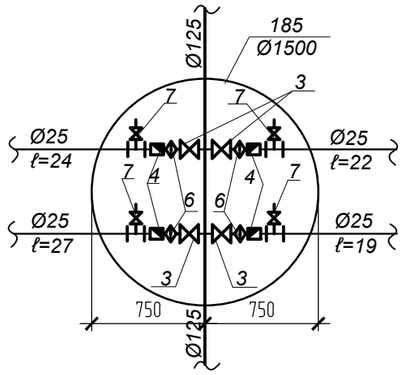

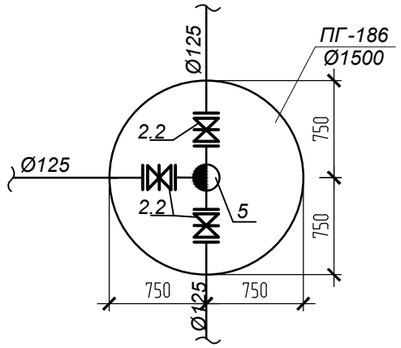

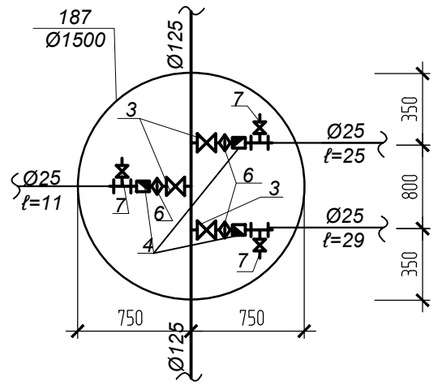

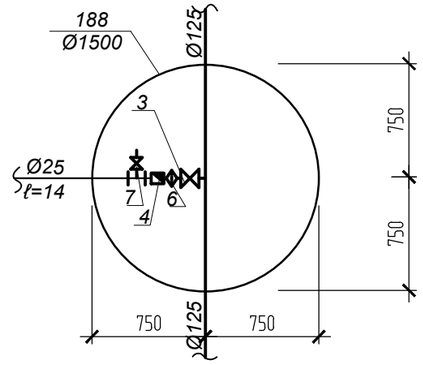

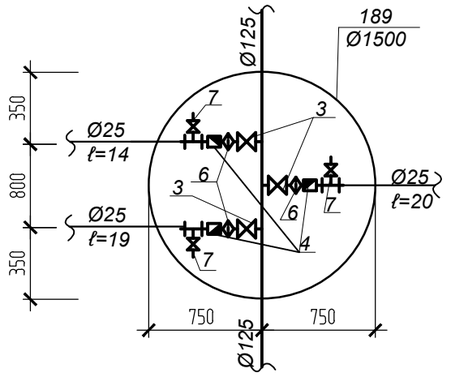

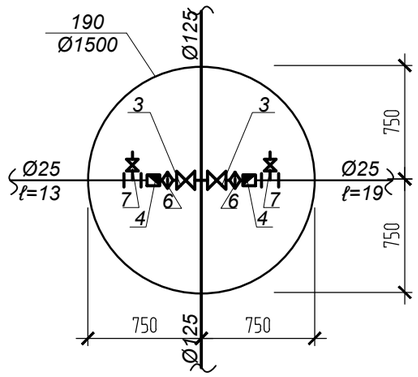

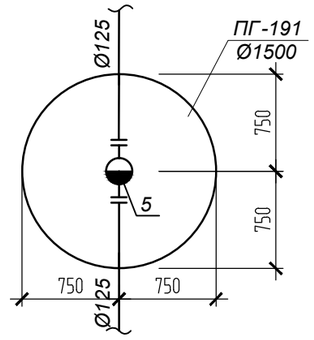

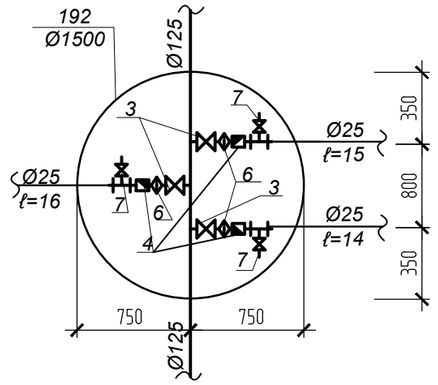

						131–2017–1.1–НВ		
						«Строительство водопроводных сетей в селе Сагыр, Уланского района, ВКО»		
Изм.	Кол.	Лист	N°док.	Подпись	Дата			
Гл. спец.		Бойченко			03.01.2018	Наружные сети водоснабжения	Стадия: РП	Лист: 33 / Листов:
Глав. спец.		Щуцкий			03.01.2018			
Инженер		Алимбекова			03.01.2018	Деталировка колодцев В1: ПГ181–192	ТОО «Central Asia Industrial Company»	

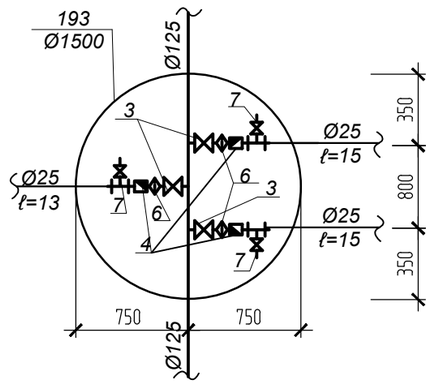

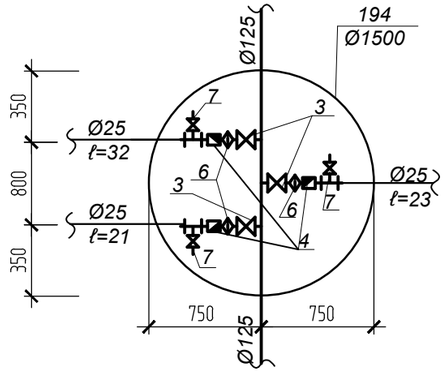

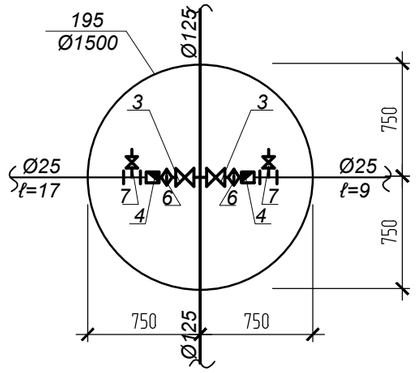

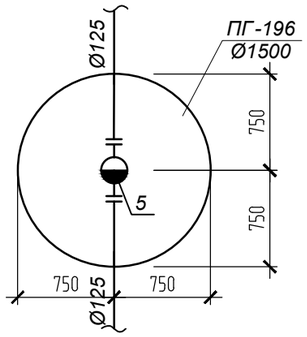

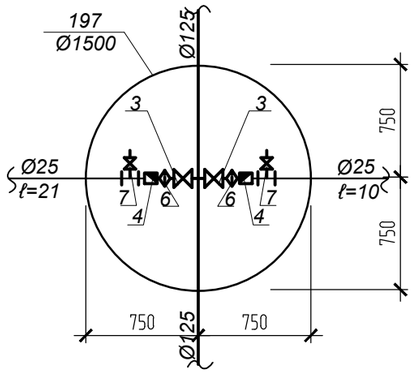

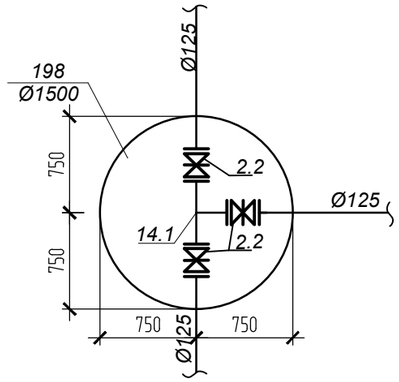

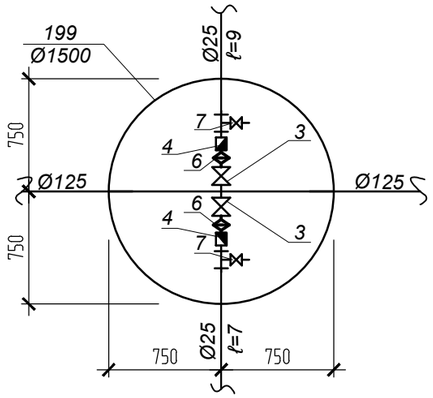

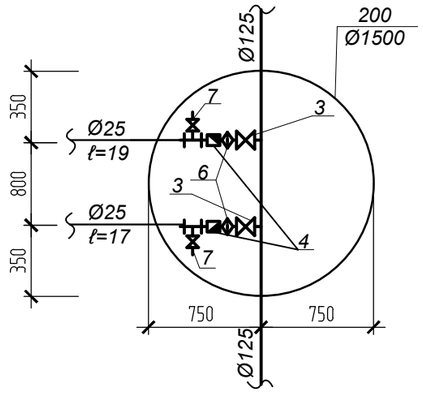

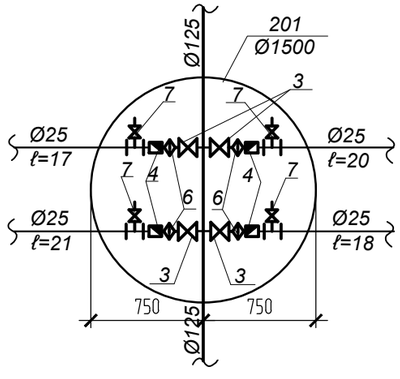

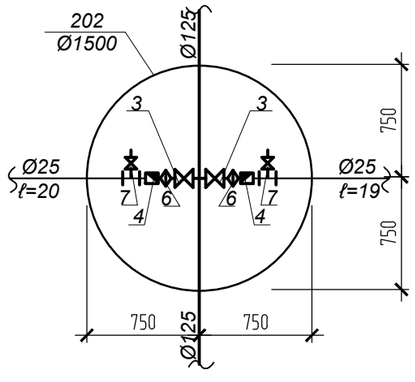

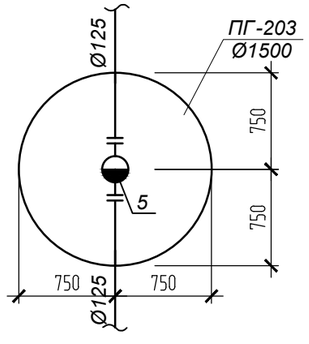

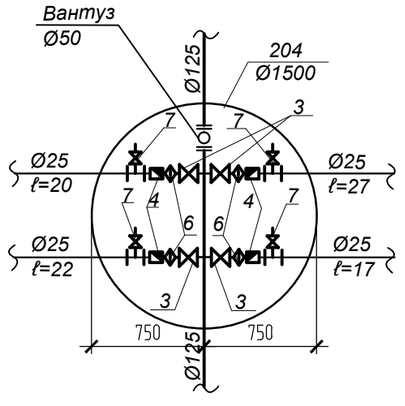

Изм.	Кол.	Лист	N°док.	Подпись	Дата	131–2017–1.1–НВ			
						«Строительство водопроводных сетей в селе Сагыр, Уланского района, ВКО»			
Гл. спец.		Бойченко			03.01.2018	Наружные сети водоснабжения	Стадия	Лист	Листов
							РП	34	
Глав. спец.		Щуцкий			03.01.2018				
Инженер		Алимбекова			03.01.2018	Деталировка колодцев В1: 193–204	ТОО «Central Asia Industrial Company»		

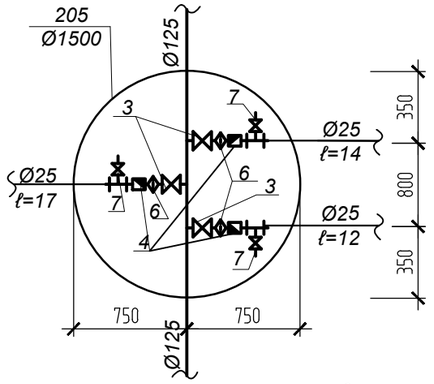

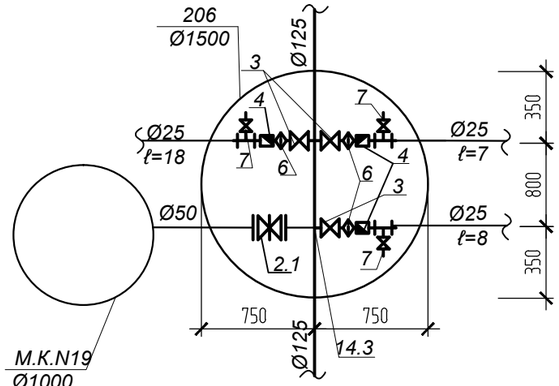

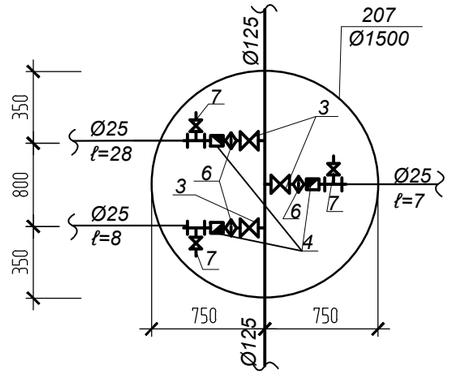

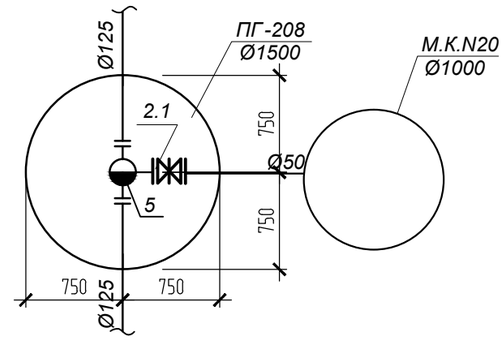

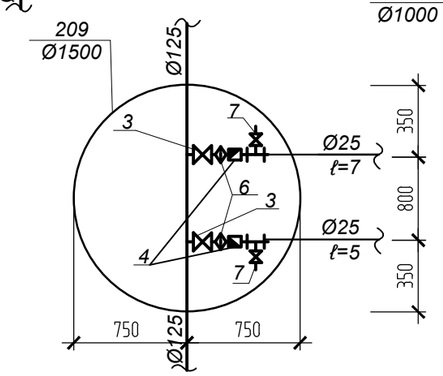

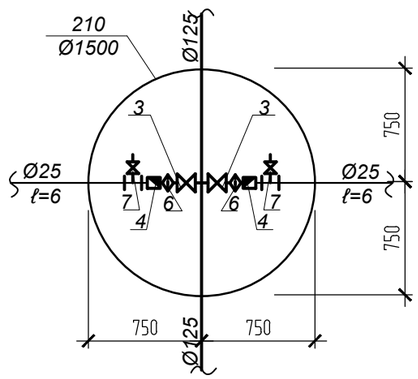

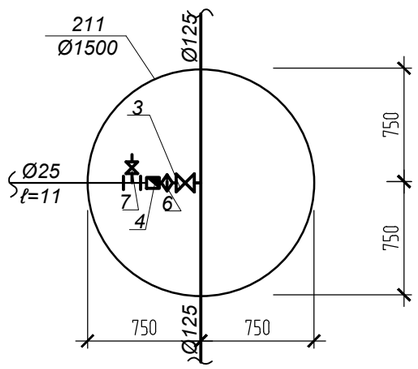

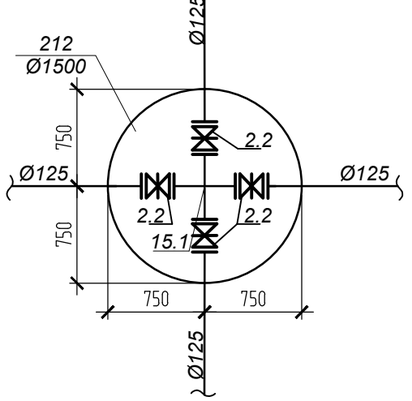

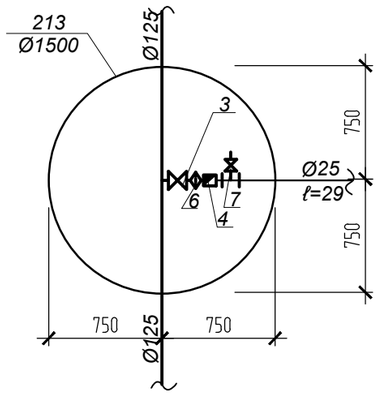

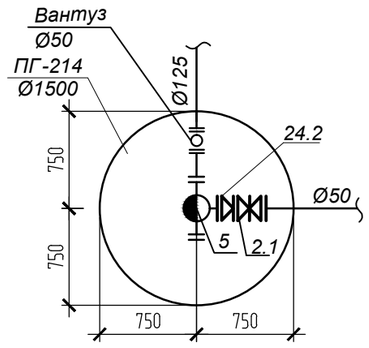

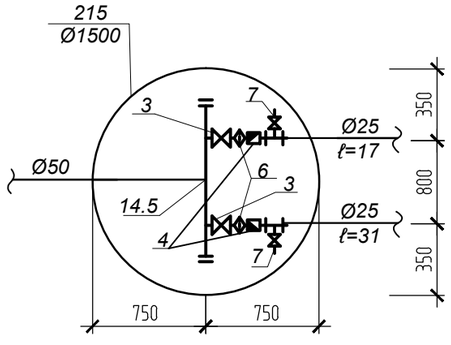

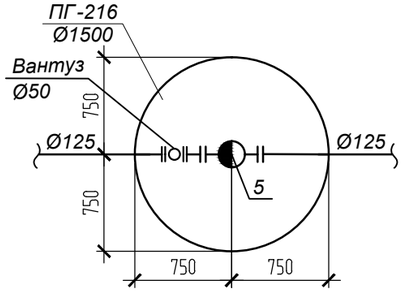

Изм.	Кол.	Лист	N'док.	Подпись	Дата	131–2017–1.1–НВ			
						«Строительство водопроводных сетей в селе Сагыр, Уланского района, ВКО»			
Гл. спец.		Бойченко			03.01.2018	Наружные сети водоснабжения	Стадия	Лист	Листов
							РП	35	
Глав. спец.		Щуцкий			03.01.2018				
Инженер		Алимбекова			03.01.2018	Деталировка колодцев В1: 205–ПГ216	ТОО «Central Asia Industrial Company»		

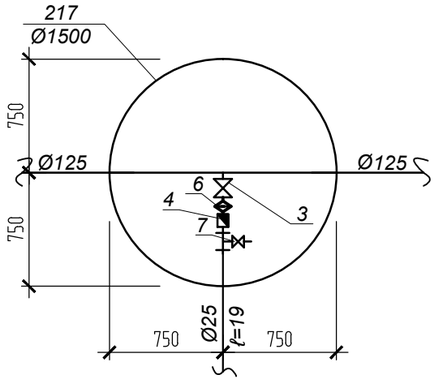

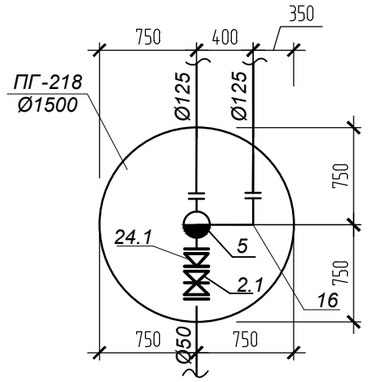

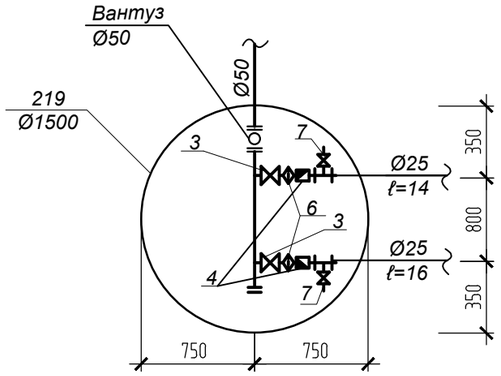

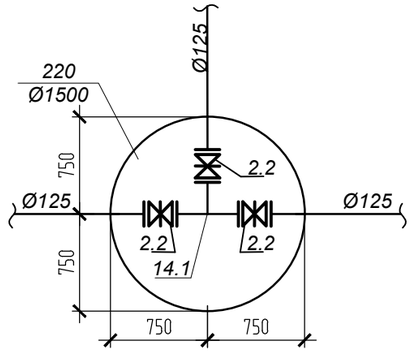

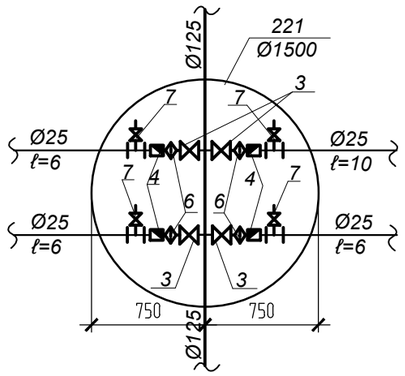

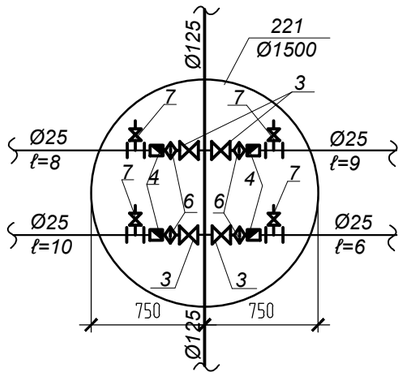

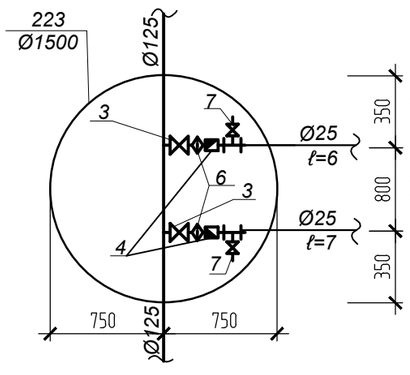

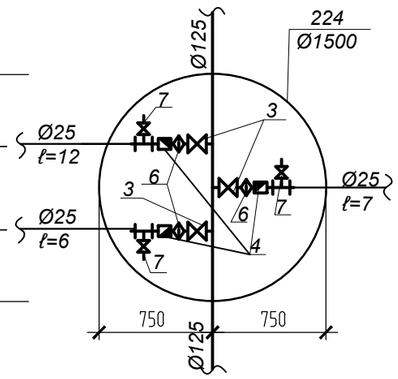

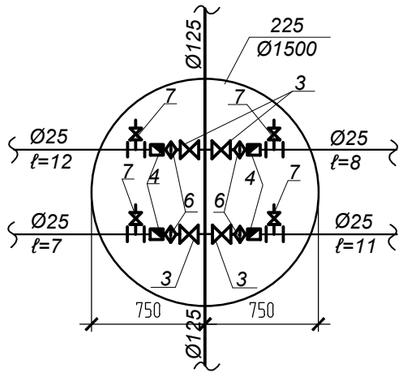

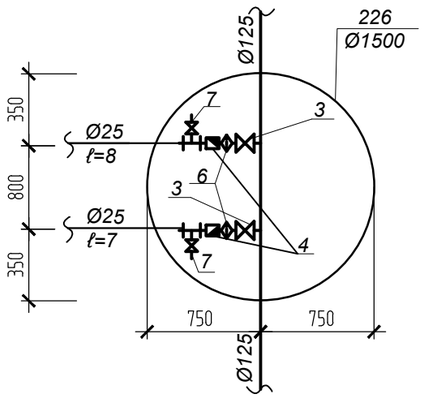

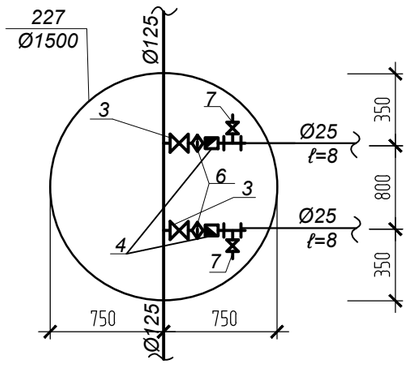

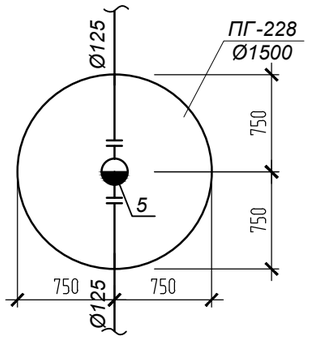

						131–2017–1.1–НВ	
						«Строительство водопроводных сетей в селе Сагыр, Уланского района, ВКО»	
Изм.	Кол.	Лист	N°док.	Подпись	Дата		
						Наружные сети водоснабжения	Стадия: РП; Лист: 36; Листов:
Гл. спец.		Бойченко			03.01.2018		
Глав. спец.		Щуцкий			03.01.2018		
Инженер		Алимбекова			03.01.2018	Деталировка колодцев В1: 217–ПГ228	ТОО «Central Asia Industrial Company»

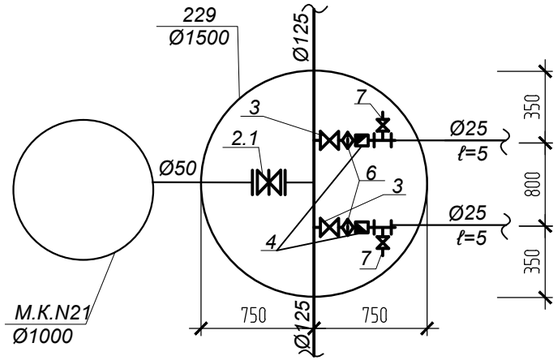

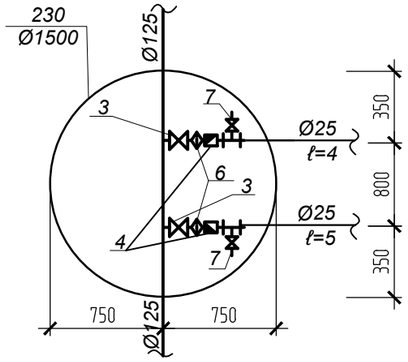

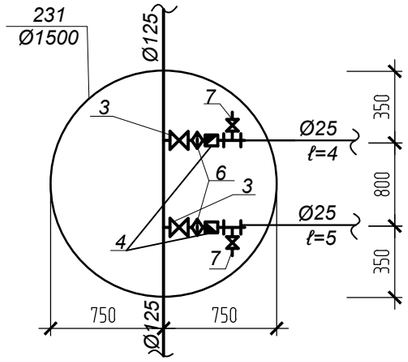

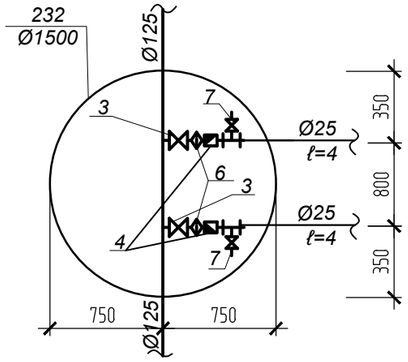

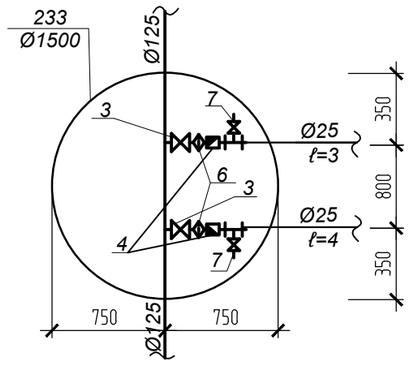

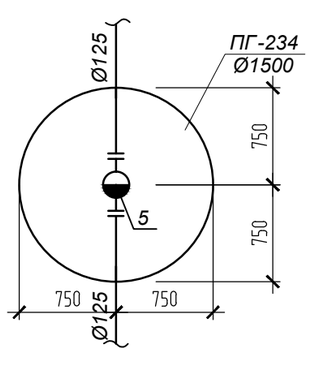

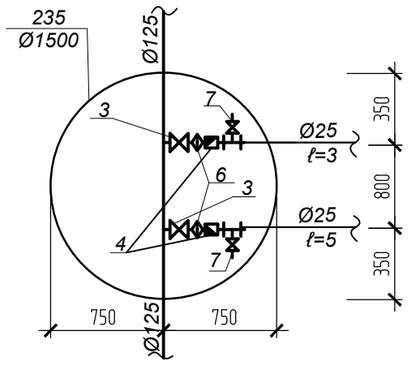

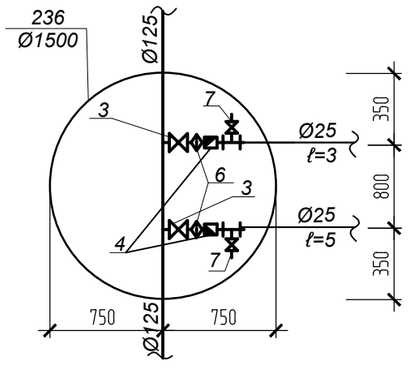

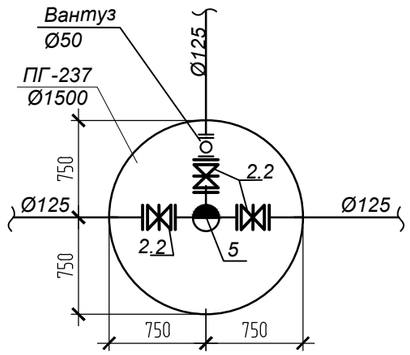

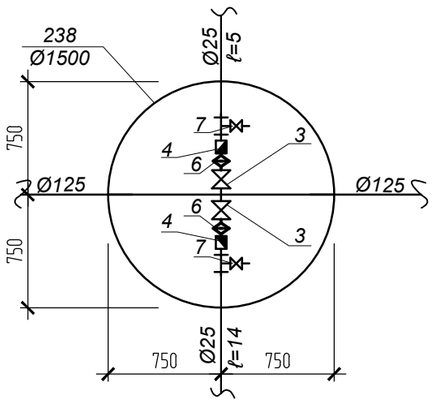

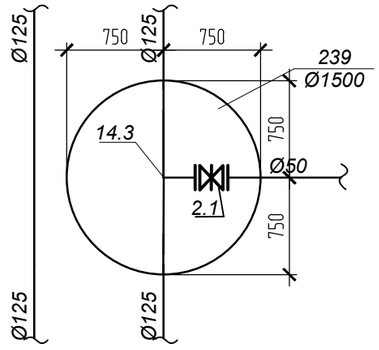

						131–2017–1.1–НВ		
						«Строительство водопроводных сетей в селе Сагыр, Уланского района, ВКО»		
Изм.	Кол.	Лист	N°док.	Подпись	Дата			
Гл. спец.		Бойченко			03.01.2018	Наружные сети водоснабжения	Стадия: РП	Лист: 37 / Листов:
Глав. спец.		Шуцкий			03.01.2018			
Инженер		Алимбекова			03.01.2018	Деталировка колодцев В1: 229–239	ТОО «Central Asia Industrial Company»	

Ситуационная схема с указанием участка сети, по которому выполнен профиль

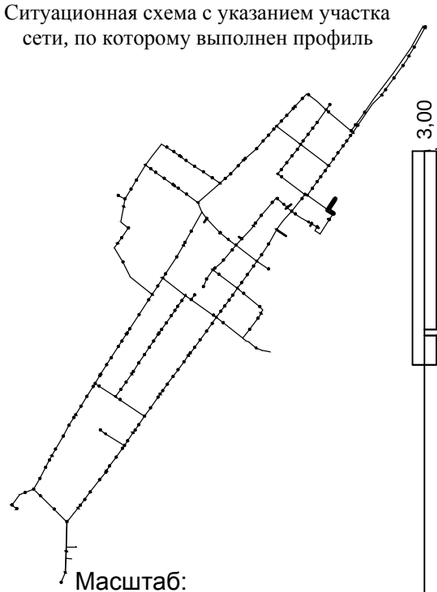

Масштаб:
по горизонтали 1:500
по вертикали 1:100

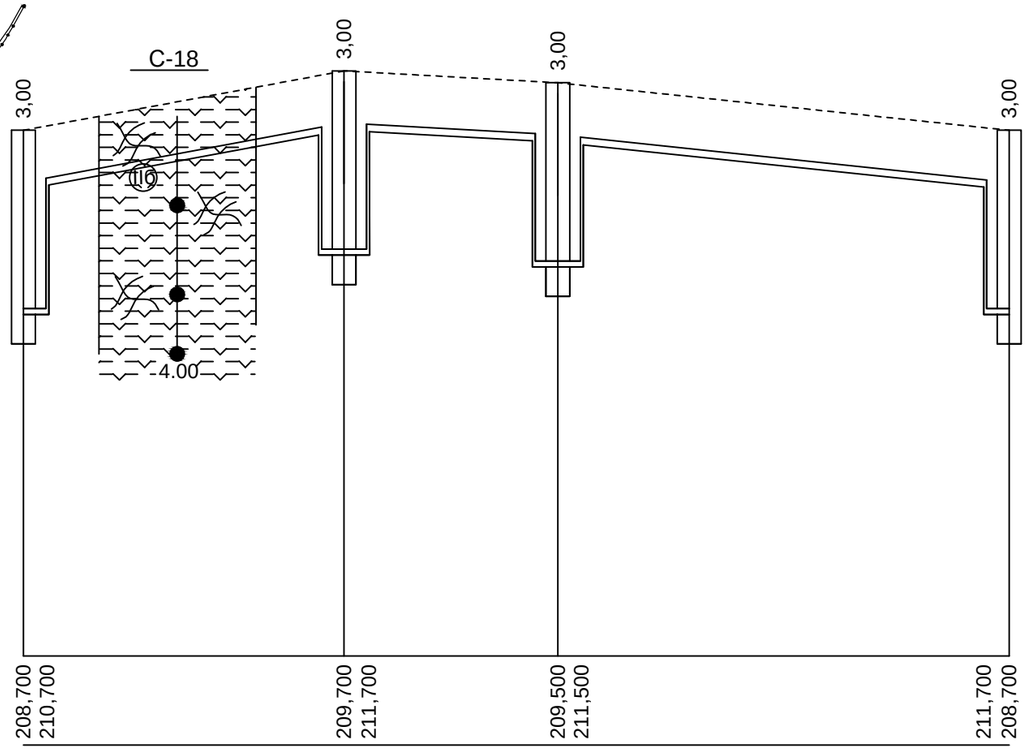

Проектная отметка низа трубы или низа лотка колодца, м	208,700 210,700		209,700 211,700		209,500 211,500	211,700 208,700
Проектная отметка земли, м						
Натурная отметка земли, м	211,700		212,700		212,500	211,700
Обозначение трубы и тип изоляции	Труба Ст 133х4-1-ППУ-ОЦ ГОСТ 30732-2006		Труба Ст 57х3-1-ППУ-ОЦ ГОСТ 30732-2006			
Основание	Песчаное t=10см					
Уклон, ‰; длина,м	37,04	27	18	11,11	38	21,05
Расстояние	27		18		38	
Номер колодца, точки угла поворота	ПГ1		2		3	4

УСЛОВНЫЕ ОБОЗНАЧЕНИЯ

- Почвенно-растительный слой. Насыпные грунты
- Кора выветривания гнейса, разрушенного до состояния элювия (дресвы),выветрелые, трещиноватые
- Скальный грунт -Гнейс
- Выветрелость
- Трещиноватость
- инженерно-геологические выработки: шурф, дудки, скважина
- Номер инженерно-геологического элемента
- Место отбора проб нарушенной структуры
- монолитов грунта

Изм.	Кол.	Лист	N°док	Подпись	Дата	131–2017–1.1–НВ		
						«Строительство водопроводных сетей в селе Сагыр, Уланского района, ВКО»		
Гл. спец.		Бойченко			21.01.2018	Наружные сети водоснабжения	Стадия: РП	Лист: 38
Гл. спец.		Щуцкий			21.01.2018			Листов:
инженер		Алимбекова			21.01.2018	Продольный профиль В1. Участок ПГ1–4.	ТОО «Central Asia Industrial Company»	

Ситуационная схема с указанием участка сети, по которому выполнен профиль

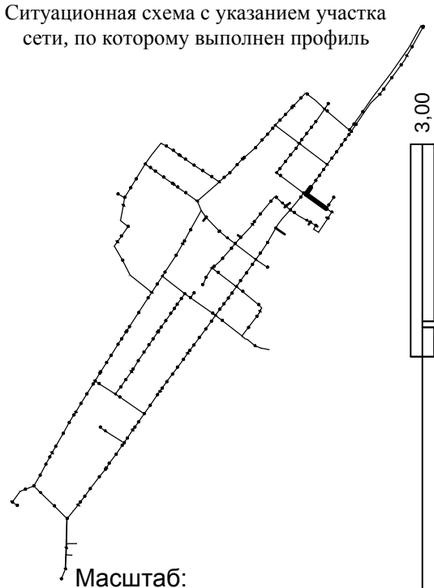

Масштаб:
по горизонтали 1:500
по вертикали 1:100

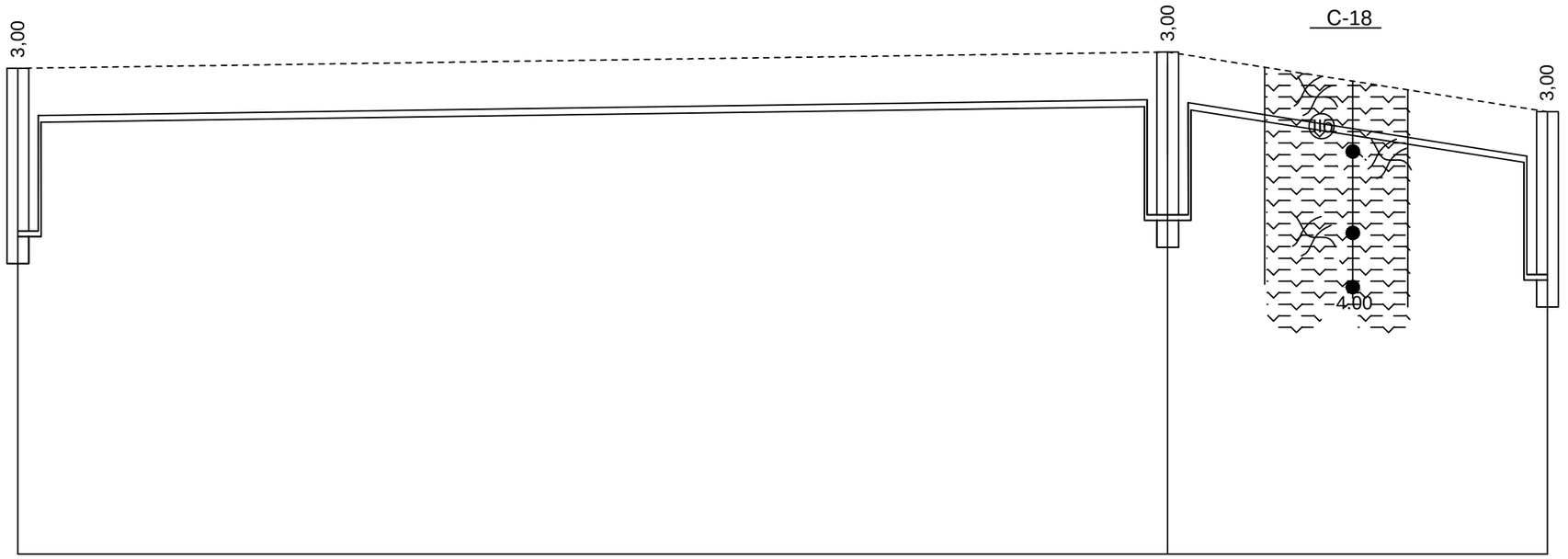

Проектная отметка низа трубы или низа лотка колодца, м	209,700 211,700	210,000 212,000	211,900 208,900
Проектная отметка земли, м			
Натурная отметка земли, м	212,700	213,000	211,900
Обозначение трубы и тип изоляции	Труба Ст 133х4-1-ППУ-ОЦ ГОСТ 30732-2006		
Основание	Песчаное t=10см		
Уклон, ‰; длина,м	2,83	106	31,43 / 35
Расстояние	106		35
Номер колодца, точки угла поворота	2	ПГ5	6

Изм.	Кол.	Лист	N°док.	Подпись	Дата			
Гл. спец.		Бойченко			21.01.2018	131–2017–1.1–НВ		
Гл. спец.		Щуцкий			21.01.2018	«Строительство водопроводных сетей в селе Сагыр, Уланского района, ВКО»		
инженер		Алимбекова			21.01.2018	Наружные сети водоснабжения	Стадия: РП	Лист: 39 / Листов:
						Продольный профиль В1. Участок 2–6.	ТОО «Central Asia Industrial Company»	

Ситуационная схема с указанием участка сети, по которому выполнен профиль

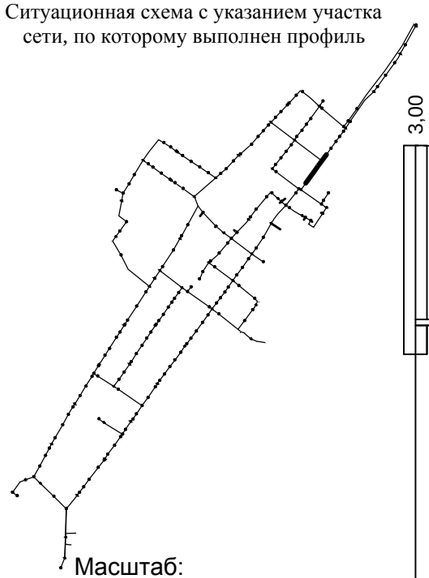

Масштаб:
по горизонтали 1:500
по вертикали 1:100

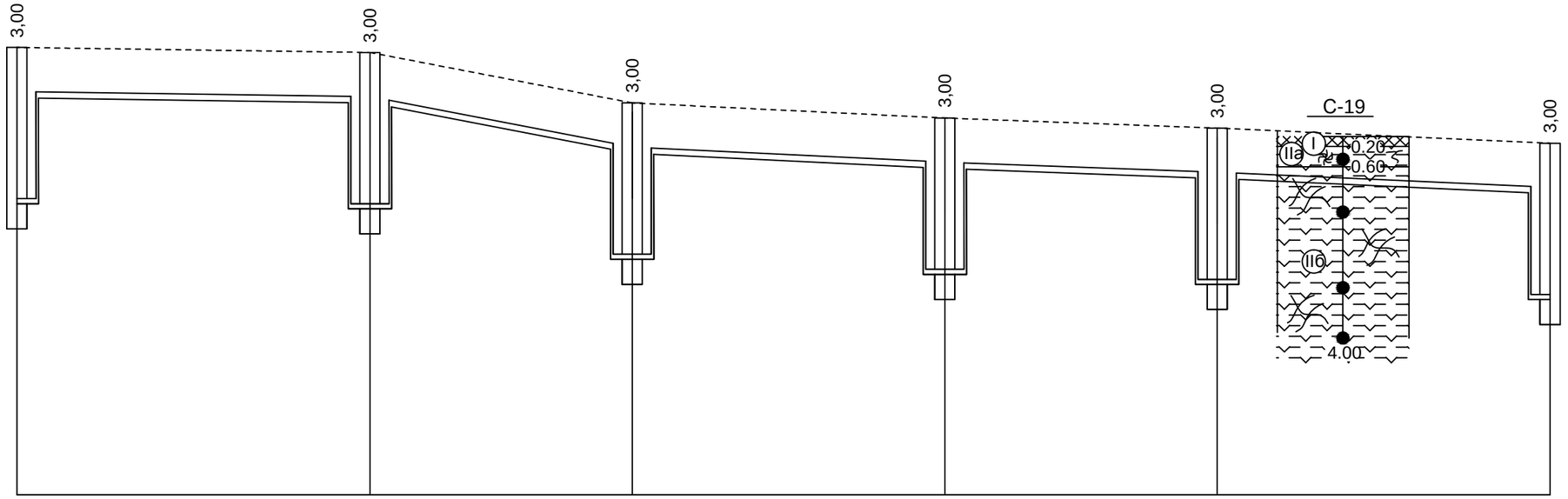

Проектная отметка низа трубы или низа лотка колодца, м	208,900 211,900	208,800 210,800	207,800 209,800	207,500 209,500	207,300 209,300	209,000 207,000
Проектная отметка земли, м						
Натурная отметка земли, м	211,900	211,800	210,800	210,500	210,300	210,000
Обозначение трубы и тип изоляции	Труба Ст 133х4-1-ППУ-ОЦ ГОСТ 30732-2006					
Основание	Песчаное t=10см					
Уклон, ‰; длина,м	35 2,86	26 38,46	31 9,68	27 7,41	33 9,09	
Расстояние	35	26	31	27	33	
Номер колодца, точки угла поворота	6	7	8	9	ПГ10	11

Изм.	Кол.	Лист	N°док	Подпись	Дата			
Гл. спец.		Бойченко			21.01.2018	131–2017–1.1–НВ		
Гл. спец.		Щуцкий			21.01.2018	«Строительство водопроводных сетей в селе Сагыр, Уланского района, ВКО»		
инженер		Алимбекова			21.01.2018	Наружные сети водоснабжения	Стадия: РП	Лист: 40	Листов:
						Продольный профиль В1. Участок 6–11.	ТОО «Central Asia Industrial Company»		

Ситуационная схема с указанием участка сети, по которому выполнен профиль

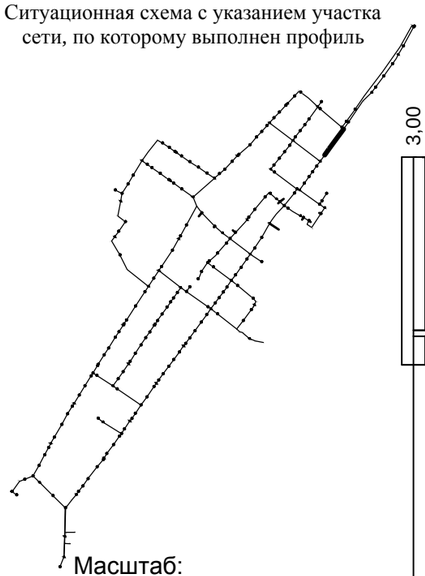

Масштаб:
по горизонтали 1:500
по вертикали 1:100

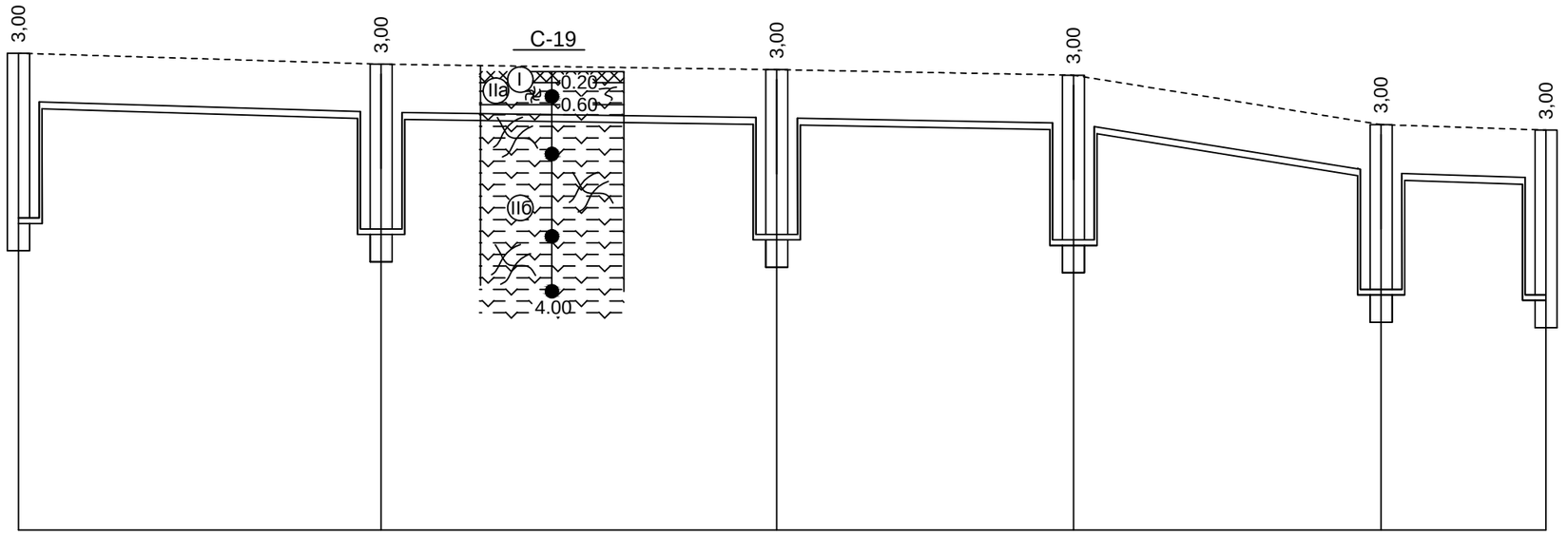

Проектная отметка низа трубы или низа лотка колодца, м	207,000 209,000		206,800 208,800		206,700 208,700		206,600 208,600		205,700 207,700		207,600 205,600
Проектная отметка земли, м											
Натурная отметка земли, м	210,000		209,800		209,700		209,600		208,700		208,600
Обозначение трубы и тип изоляции	Труба Ст 133х4-1-ППУ-ОЦ ГОСТ 30732-2006										
Основание	Песчаное t=10см										
Уклон, ‰; длина,м	33	6,06	36	2,78	27	3,7	28	32,14	15	6,67	
Расстояние	33		36		27		28		15		
Номер колодца, точки угла поворота	11		12		13		14		15		ПГ16

Изм.	Кол.	Лист	N°док.	Подпись	Дата				
Гл. спец		Бойченко			21.01.2018	131–2017–1.1–НВ			
Гл. спец		Щуцкий			21.01.2018	«Строительство водопроводных сетей в селе Сагыр , Уланского района, ВКО»			
инженер		Алимбекова			21.01.2018	Наружные сети водоснабжения	Стадия: РП	Лист: 41	Листов:
						Продольный профиль В1. Участок 11–ПГ16.	ТОО «Central Asia Industrial Company»		

Ситуационная схема с указанием участка сети, по которому выполнен профиль

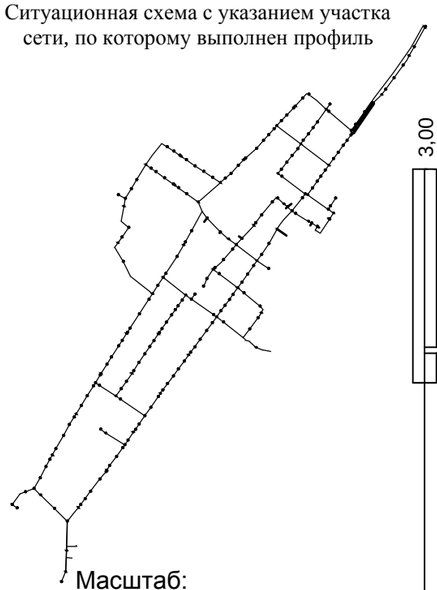

Масштаб:
по горизонтали 1:500
по вертикали 1:100

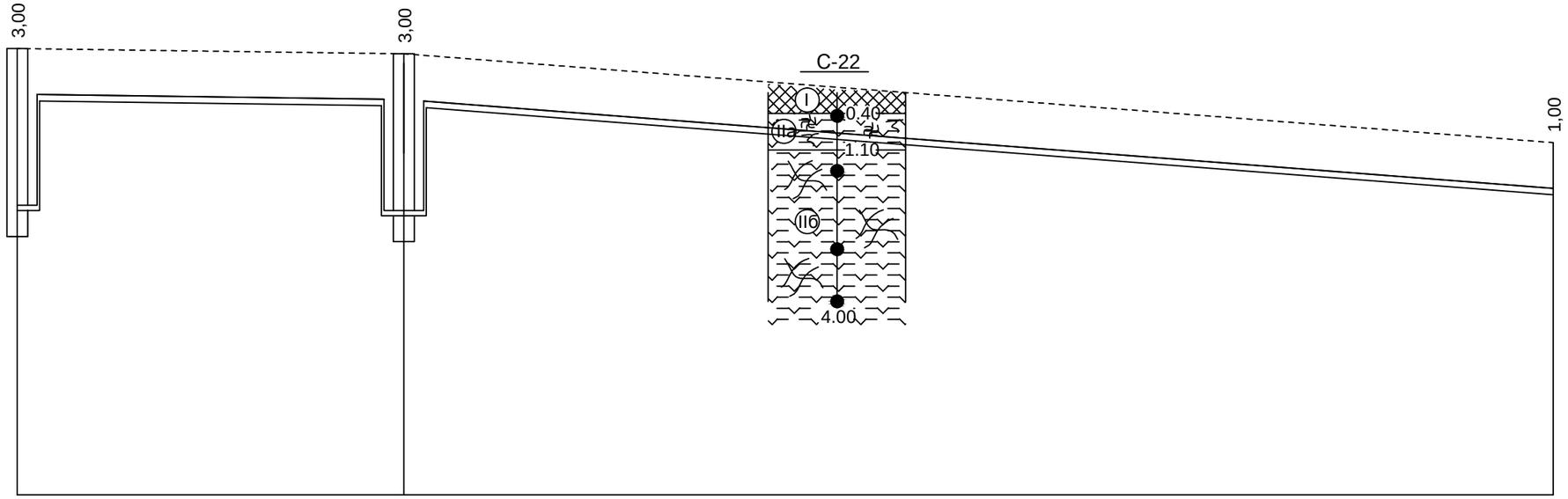

Проектная отметка низа трубы или низа лотка колодца, м	205,600	205,500	205,800
	207,600	207,500	
Проектная отметка земли, м			
Натурная отметка земли, м	208,600	208,500	206,800
Обозначение трубы и тип изоляции	Труба Ст 133х4-1-ППУ-ОЦ ГОСТ 30732-2006		
Основание	Песчаное t=10см		
Уклон, ‰; длина,м	37	2,7	110 15,45
Расстояние	37		110
Номер колодца, точки угла поворота	ПГ16	18	УГ1

Изм.	Кол.	Лист	N°док.	Подпись	Дата
Гл. спец.		Бойченко			21.01.2018
Гл. спец.		Щуцкий			21.01.2018
инженер		Алимбекова			21.01.2018

131–2017–1.1–НВ

«Строительство водопроводных сетей в селе Сагыр, Уланского района, ВКО»

Наружные сети водоснабжения

Стадия	Лист	Листов
РП	42	

Продольный профиль В1. Участок ПГ16–УГ1.

ТОО «Central Asia Industrial Company»

Ситуационная схема с указанием участка сети, по которому выполнен профиль

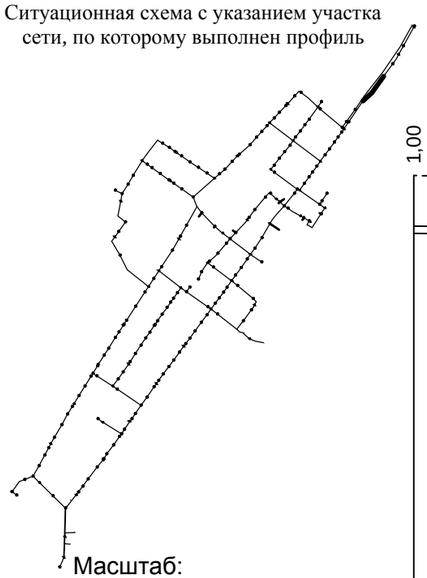

Масштаб:
по горизонтали 1:500
по вертикали 1:100

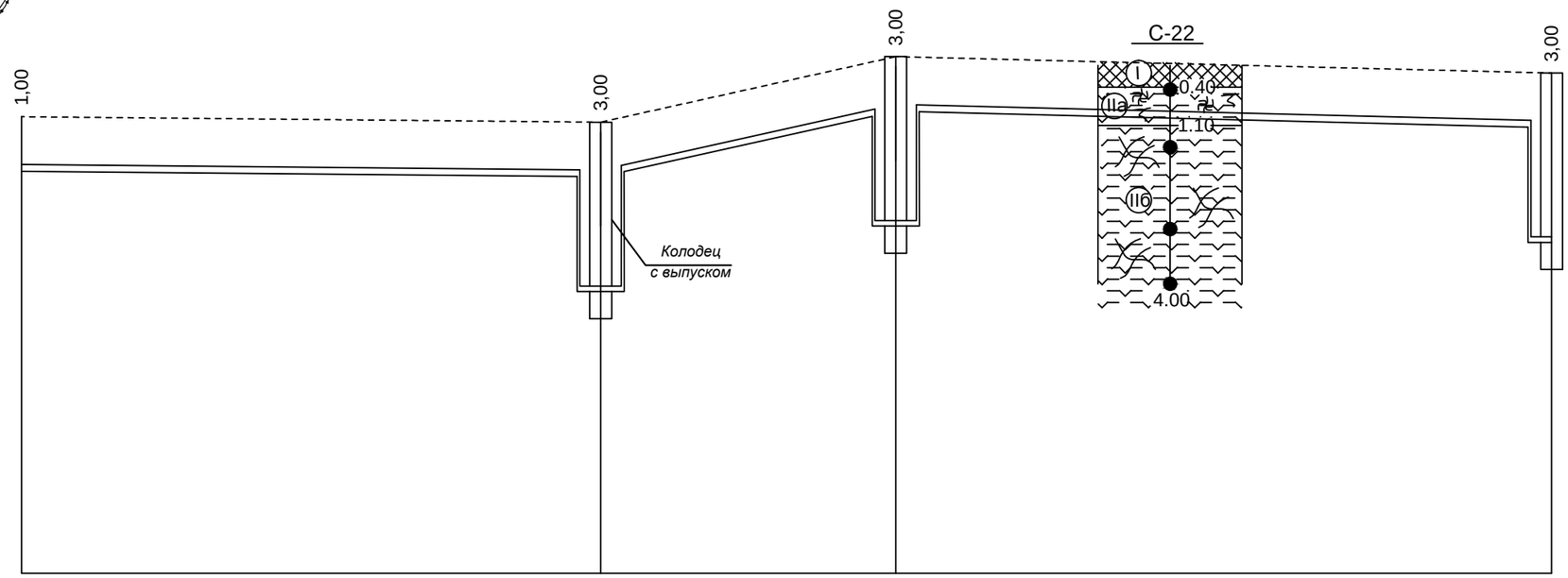

Проектная отметка низа трубы или низа лотка колодца, м	205,800	203,700 / 205,700		204,900 / 206,900	206,600 / 204,600
Проектная отметка земли, м					
Натурная отметка земли, м	206,800	206,700		207,900	207,600
Обозначение трубы и тип изоляции	Труба Ст 133х4-1-ППУ-ОЦ ГОСТ 30732-2006				
Основание	Песчаное t=10см				
Уклон, ‰; длина,м	53 / 1,89	44,44 / 27		60 / 5	
Расстояние	53	27		60	
Номер колодца, точки угла поворота	УГ1	ПГ21		22	23

Изм.	Кол.	Лист	N°док.	Подпись	Дата	131–2017–1.1–НВ			
						«Строительство водопроводных сетей в селе Сагыр , Уланского района, ВКО»			
Гл. спец.		Бойченко			21.01.2018	Наружные сети водоснабжения	Стадия	Лист	Листов
Гл. спец.		Щуцкий			21.01.2018		РП	43	
инженер		Алимбекова			21.01.2018	Продольный профиль В1. Участок УГ1–23.	ТОО «Central Asia Industrial Company»		

Ситуационная схема с указанием участка сети, по которому выполнен профиль

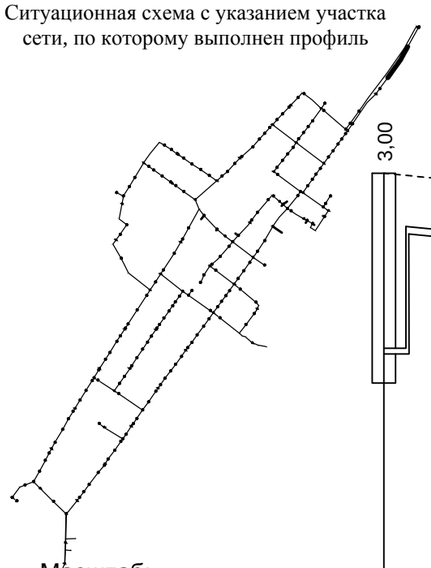

Масштаб:
по горизонтали 1:500
по вертикали 1:100

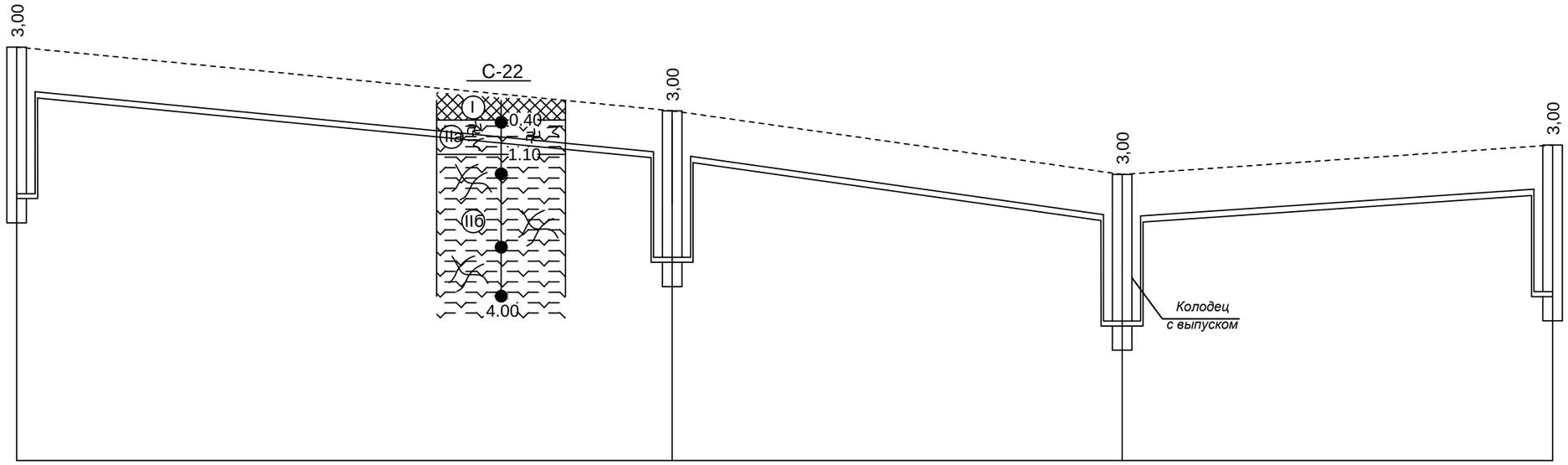

Проектная отметка низа трубы или низа лотка колодца, м	204,600 206,600		203,300 205,300		202,000 204,000	204,600 202,600
Проектная отметка земли, м						
Натурная отметка земли, м	207,600		206,300		205,000	205,600
Обозначение трубы и тип изоляции	Труба Ст 133х4-1-ППУ-ОЦ ГОСТ 30732-2006					
Основание	Песчаное t=10см					
Уклон, ‰; длина,м	19,4 67		28,26 46		13,64 44	
Расстояние	67		46		44	
Номер колодца, точки угла поворота	23		79		ПГ24	25

Изм.	Кол.	Лист	N°док.	Подпись	Дата			
						131–2017–1.1–НВ		
						«Строительство водопроводных сетей в селе Сагыр, Уланского района, ВКО»		
Гл. спец.		Бойченко			21.01.2018	Наружные сети водоснабжения	Стадия: РП	Лист: 44	Листов:
Гл. спец.		Щуцкий			21.01.2018				
инженер		Алимбекова			21.01.2018	Продольный профиль В1. Участок 23–25.	ТОО «Central Asia Industrial Company»		

Ситуационная схема с указанием участка сети, по которому выполнен профиль

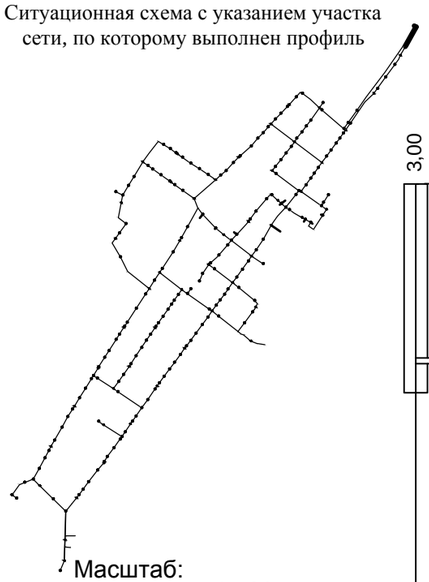

Масштаб:
по горизонтали 1:500
по вертикали 1:100

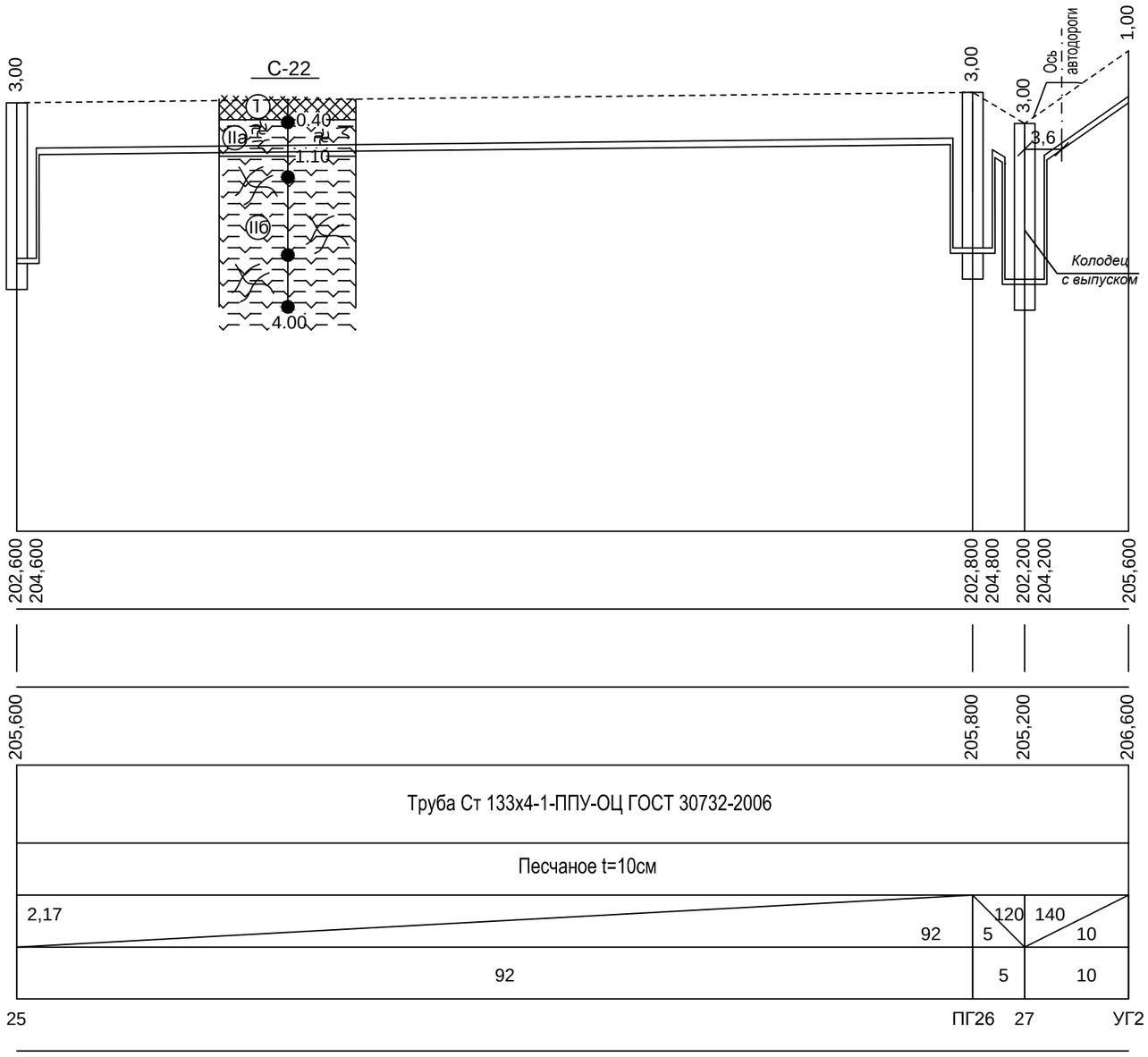

Проектная отметка низа трубы или низа лотка колодца, м
Проектная отметка земли, м
Натурная отметка земли, м
Обозначение трубы и тип изоляции
Основание
Уклон, ‰; длина,м
Расстояние
Номер колодца, точки угла поворота

Изм.	Кол.	Лист	N°док.	Подпись	Дата			
Гл. спец.		Бойченко			21.01.2018	131–2017–1.1–НВ		
Гл. спец.		Щуцкий			21.01.2018	«Строительство водопроводных сетей в селе Сагыр, Уланского района, ВКО»		
инженер		Алимбекова			21.01.2018	Наружные сети водоснабжения	Стадия: РП	Лист: 45	Листов:
						Продольный профиль В1. Участок 25–УГ2.	ТОО «Central Asia Industrial Company»	

Ситуационная схема с указанием участка сети, по которому выполнен профиль

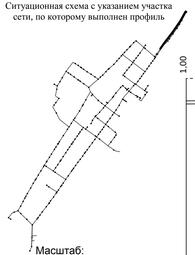

Масштаб:
по горизонтали 1:500
по вертикали 1:100

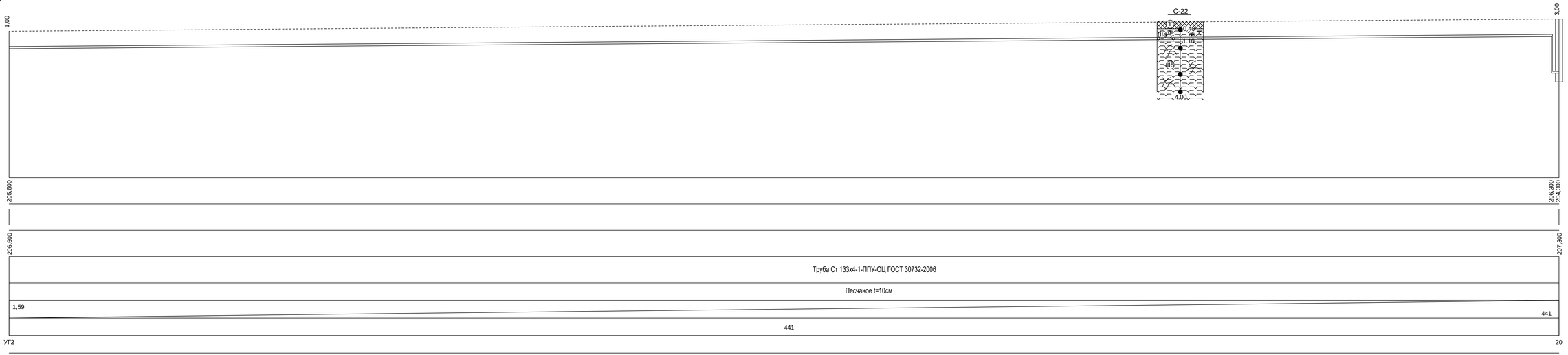

Проектная отметка низа трубы или низа лотка колодца, м
Проектная отметка земли, м
Натурная отметка земли, м
Обозначение трубы и тип изоляции
Основание
Уклон, ‰, длина,м
Расстояние
Номер колодца, точки угла поворота

Изм.	Кол.	Лист	N°док.	Подпись	Дата			
Гл.спец		Бодченко			11.01.2018	131–2017–1.1–НВ		
Гл.спец		Шукший			11.01.2018	«Строительство водопроводных сетей в селе Сагыр, Уланского района, ВКО»		
инженер		Акимбекова			11.01.2018	Наружные сети водоснабжения	Стадия: РП	Лист: 46	Листов:
						Продольный профиль В1. Участок УГ2–20.	ТОО «Central Asia Industrial Company»		

Ситуационная схема с указанием участка сети, по которому выполнен профиль

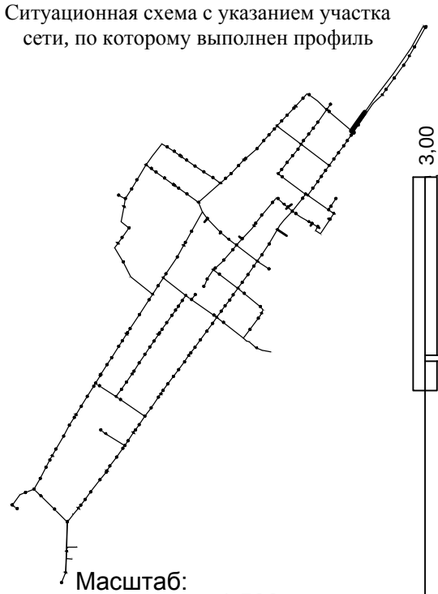

Масштаб:
по горизонтали 1:500
по вертикали 1:100

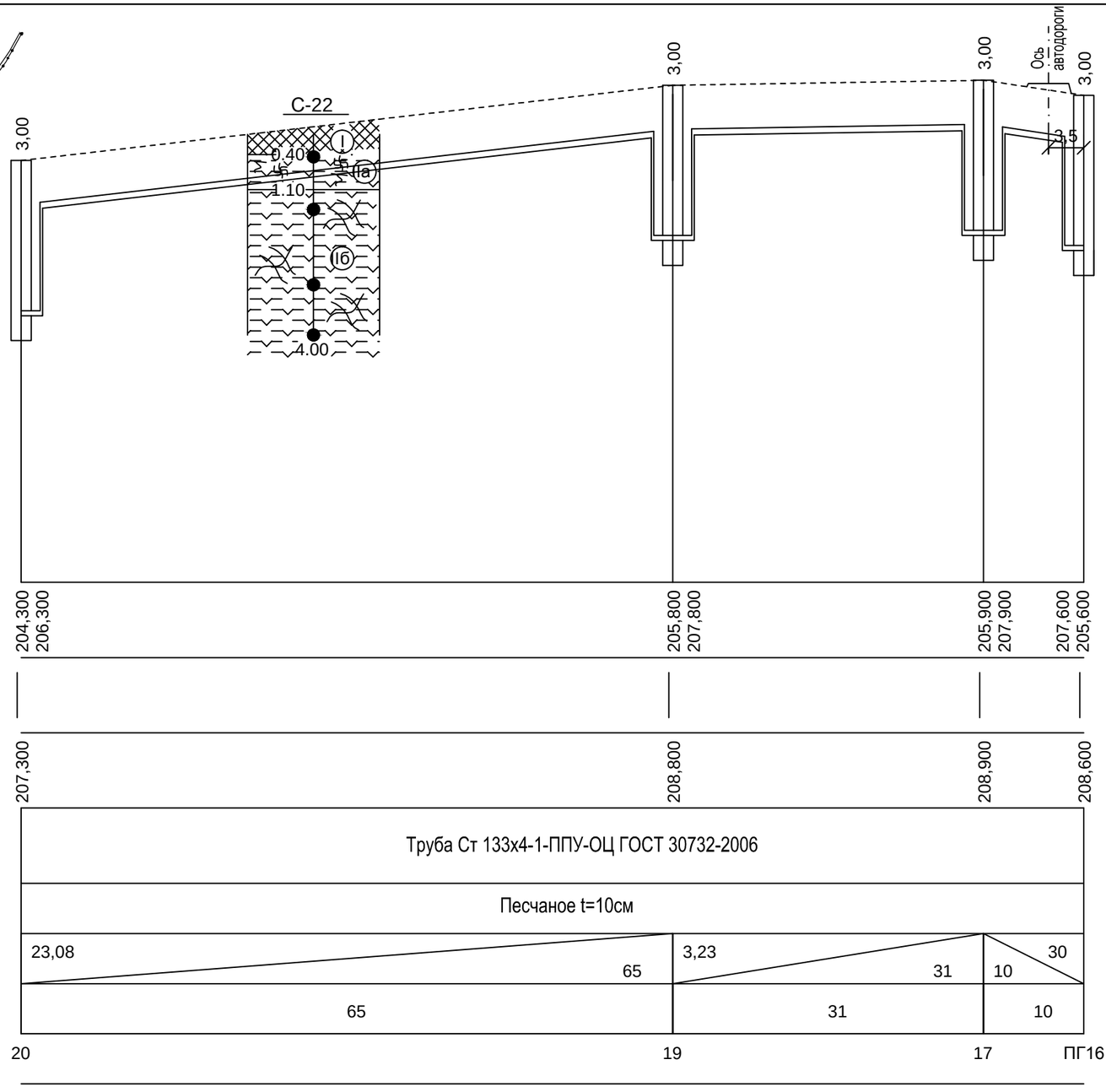

Проектная отметка низа трубы или низа лотка колодца, м
Проектная отметка земли, м
Натурная отметка земли, м
Обозначение трубы и тип изоляции
Основание
Уклон, ‰; длина,м
Расстояние
Номер колодца, точки угла поворота

Изм.	Кол.	Лист	N°док.	Подпись	Дата		
Гл. спец.		Бойченко			21.01.2018		
Гл. спец.		Щуцкий			21.01.2018		
инженер		Алимбекова			21.01.2018		

131–2017–1.1–НВ

«Строительство водопроводных сетей в селе Сагыр , Уланского района, ВКО»

Наружные сети водоснабжения

Стадия	Лист	Листов
РП	47	

Продольный профиль В1. Участок 20–ПГ16.

ТОО «Central Asia Industrial Company»

Ситуационная схема с указанием участка сети, по которому выполнен профиль

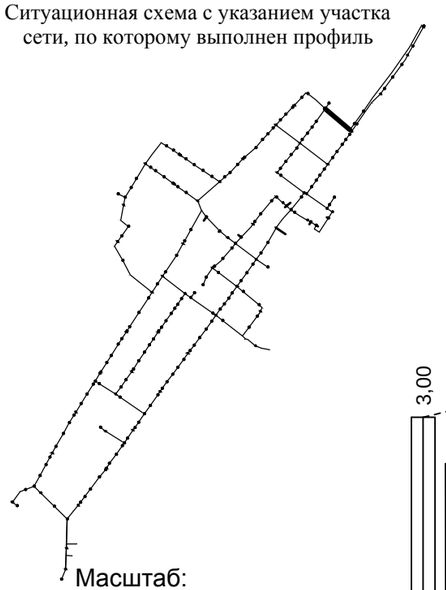

Масштаб:
по горизонтали 1:500
по вертикали 1:100

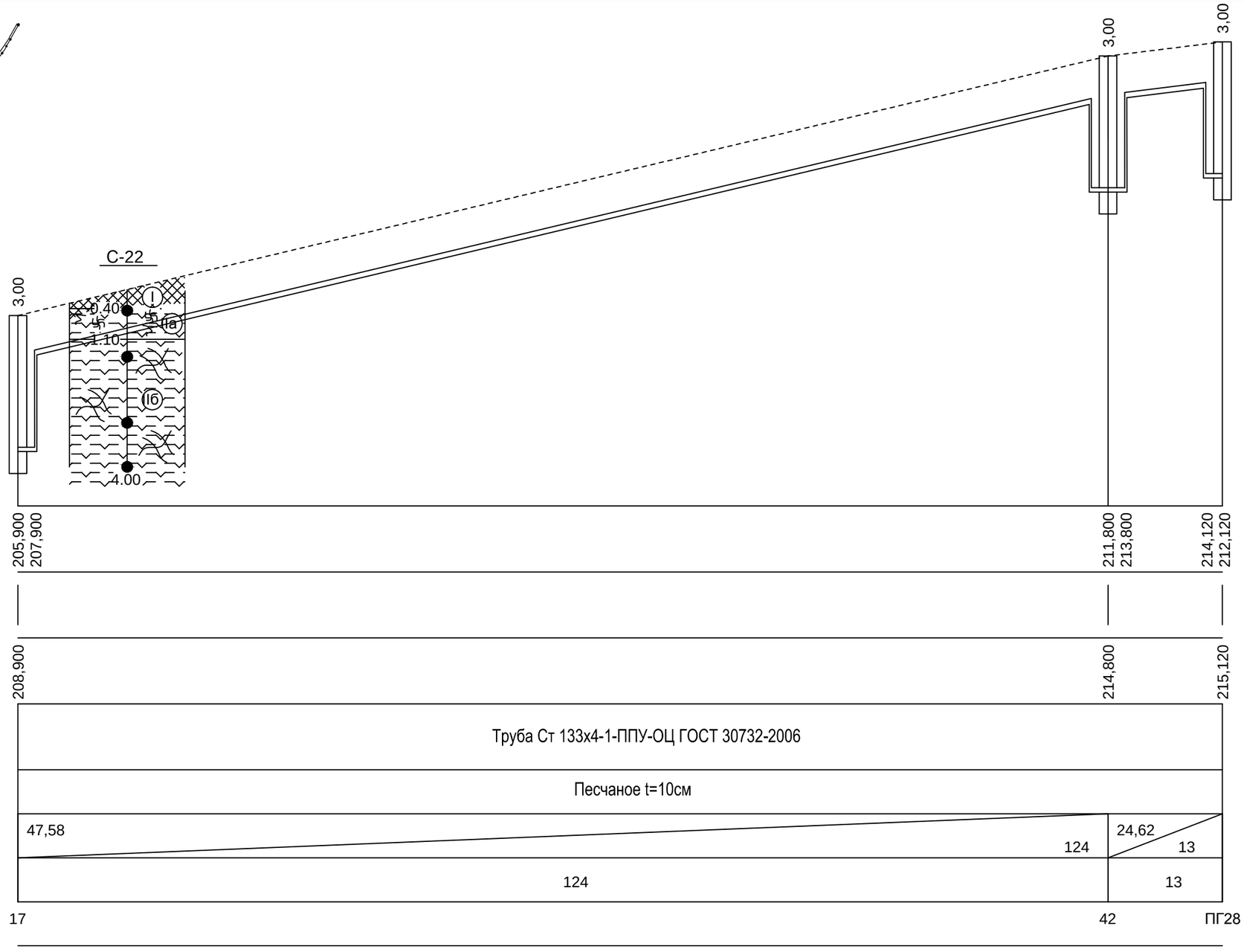

Проектная отметка низа трубы или низа лотка колодца, м
Проектная отметка земли, м
Натурная отметка земли, м
Обозначение трубы и тип изоляции
Основание
Уклон, ‰; длина,м
Расстояние
Номер колодца, точки угла поворота

Изм.	Кол.	Лист	N°док.	Подпись	Дата	
Гл. спец.		Бойченко			21.01.2018	
Гл. спец.		Щуцкий			21.01.2018	
инженер		Алимбекова			21.01.2018	

131–2017–1.1–НВ

«Строительство водопроводных сетей в селе Сагыр, Уланского района, ВКО»

Наружные сети водоснабжения

Стадия	Лист	Листов
РП	48	

Продольный профиль В1. Участок 17–ПГ28.

ТОО «Central Asia Industrial Company»

Ситуационная схема с указанием участка сети, по которому выполнен профиль

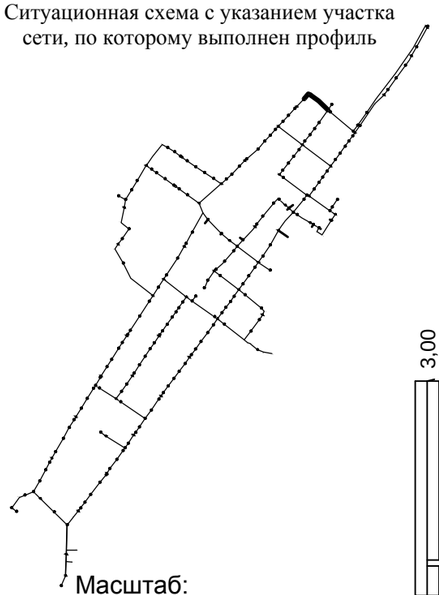

Масштаб:
по горизонтали 1:500
по вертикали 1:100

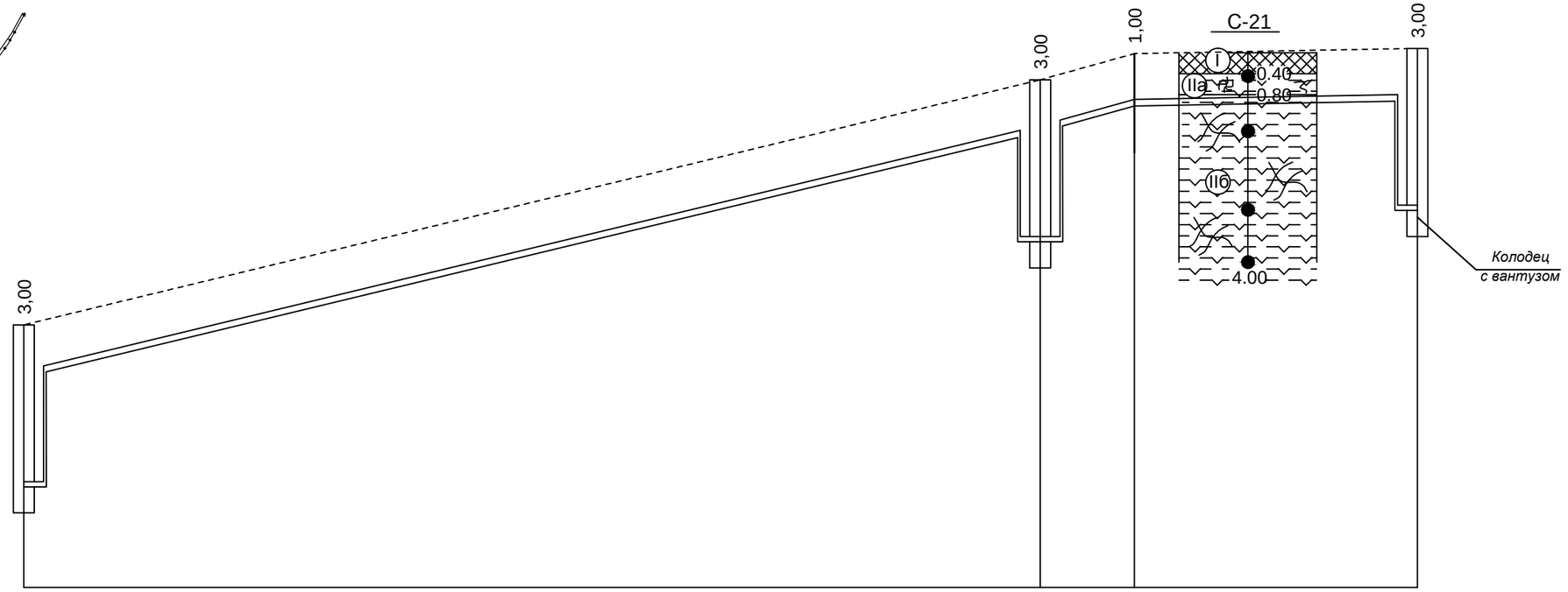

Проектная отметка низа трубы или низа лотка колодца, м	212,120	214,120	216,800	218,800	219,300	219,400	217,400
Проектная отметка земли, м							
Натурная отметка земли, м	215,120		219,800		220,300	220,400	
Обозначение трубы и тип изоляции	Труба Ст 133х4-1-ППУ-ОЦ ГОСТ 30732-2006						
Основание	Песчаное t=10см						
Уклон, ‰; длина,м	48,25	97		55,56	9	3,7	27
Расстояние	97			9		27	
Номер колодца, точки угла поворота	ПГ28		30		УГ3		31

Изм.	Кол.	Лист	N°док	Подпись	Дата	131–2017–1.1–НВ		
						«Строительство водопроводных сетей в селе Сагыр, Уланского района, ВКО»		
Гл. спец.		Бойченко			21.01.2018	Наружные сети водоснабжения	Стадия: РП	Лист: 49	Листов:
Гл. спец.		Щуцкий			21.01.2018				
инженер		Алимбекова			21.01.2018	Продольный профиль В1. Участок ПГ28–31.	ТОО «Central Asia Industrial Company»		

Ситуационная схема с указанием участка сети, по которому выполнен профиль

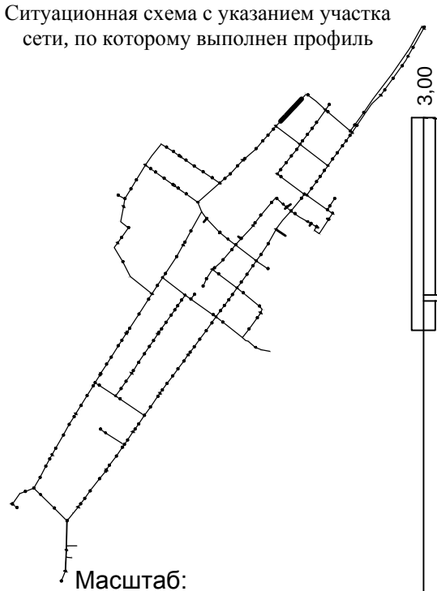

Масштаб:
по горизонтали 1:500
по вертикали 1:100

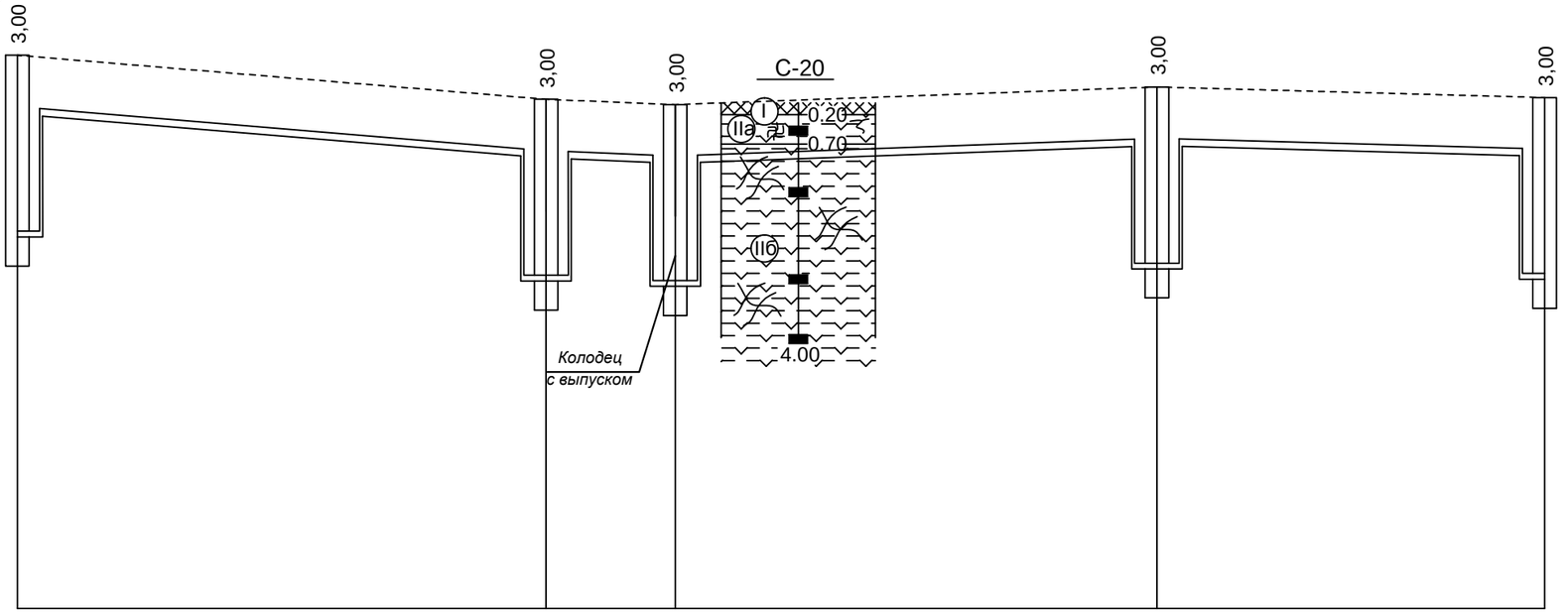

Проектная отметка низа трубы или низа лотка колодца, м	217,400	219,400	216,650	218,650	216,560	218,560	216,860	218,860	218,680	216,680
Проектная отметка земли, м										
Натурная отметка земли, м	220,400		219,650		219,560		219,860		219,680	
Обозначение трубы и тип изоляции	Труба Ст 133х4-1-ППУ-ОЦ ГОСТ 30732-2006									
Основание	Песчаное t=10см									
Уклон, ‰; длина,м	45	16,67	11	8,18	7,32	41	33	5,45		
Расстояние	45		11		41		33			
Номер колодца, точки угла поворота	31		ПГ32		33		34		35	

Изм.	Кол.	Лист	N°док	Подпись	Дата
Гл. спец.		Бойченко			21.01.2018
Гл. спец.		Щуцкий			21.01.2018
инженер		Алимбекова			21.01.2018

131–2017–1.1–НВ

«Строительство водопроводных сетей в селе Сагыр, Уланского района, ВКО»

Наружные сети водоснабжения

Стадия	Лист	Листов
РП	50	

Продольный профиль В1. Участок 31–35.

ТОО «Central Asia Industrial Company»

Ситуационная схема с указанием участка сети, по которому выполнен профиль

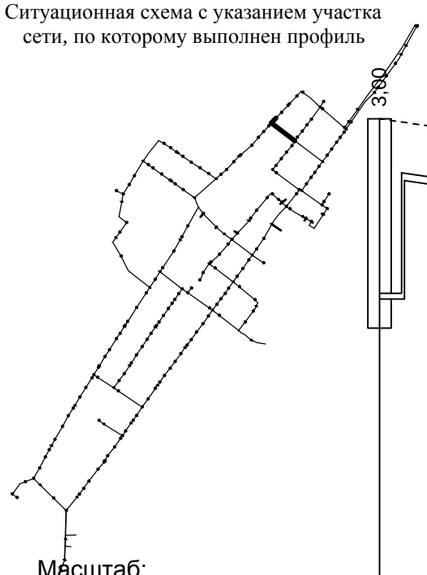

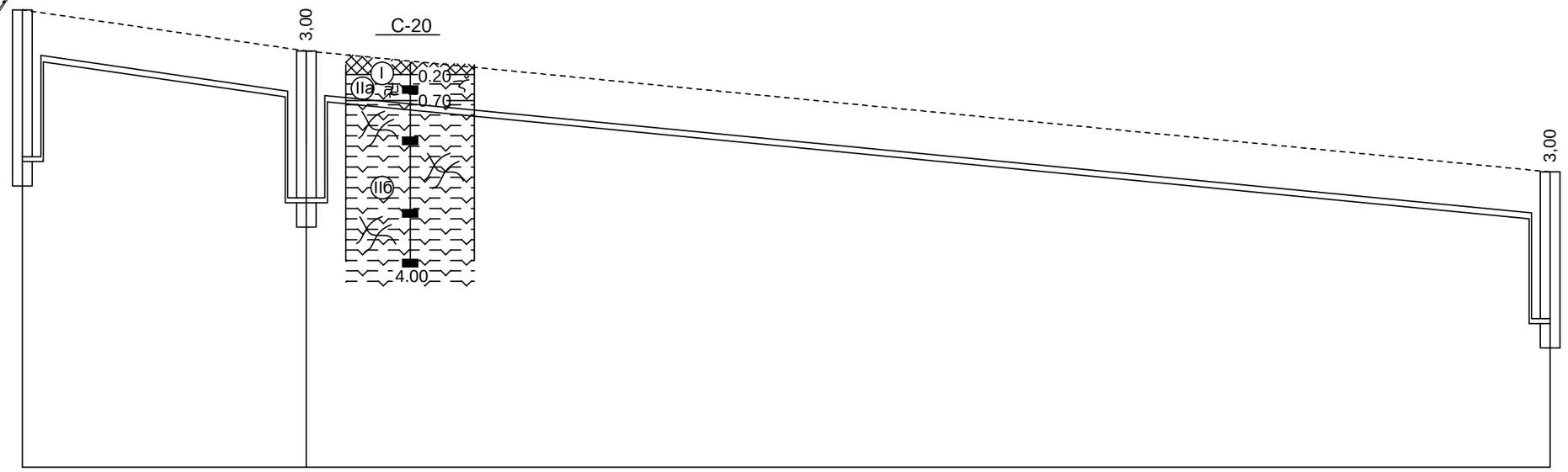

Масштаб:
по горизонтали 1:500
по вертикали 1:100

Проектная отметка низа трубы или низа лотка колодца, м	216,680	218,680	215,840	217,840	215,370	213,370
Проектная отметка земли, м						
Натурная отметка земли, м	219,680		218,840		216,370	
Обозначение трубы и тип изоляции	Труба Ст 133х4-1-ППУ-ОЦ ГОСТ 30732-2006					
Основание	Песчаное t=10см					
Уклон, ‰; длина,м	29	28,97	127			19,45
Расстояние	29		127			
Номер колодца, точки угла поворота	35		ПГ36			ПГ37

						131–2017–1.1–НВ	
						«Строительство водопроводных сетей в селе Сагыр, Уланского района, ВКО»	
Изм.	Кол.	Лист	N°док.	Подпись	Дата		
Гл. спец.		Бойченко			21.01.2018	Наружные сети водоснабжения	Стадия: РП; Лист: 51; Листов:
Гл. спец.		Шуцкий			21.01.2018		
инженер		Алимбекова			21.01.2018	Продольный профиль В1. Участок 35–ПГ37.	ТОО «Central Asia Industrial Company»

Ситуационная схема с указанием участка сети, по которому выполнен профиль

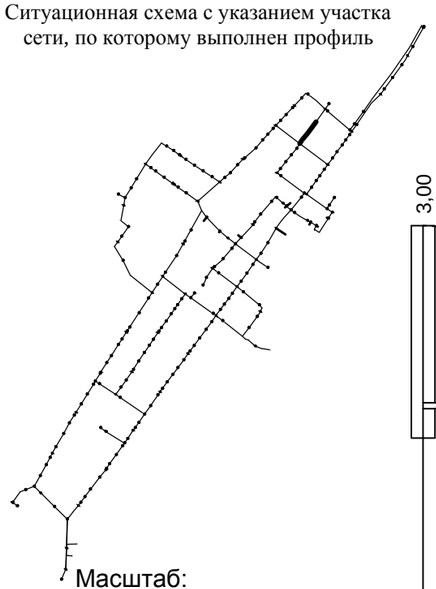

Масштаб:
по горизонтали 1:500
по вертикали 1:100

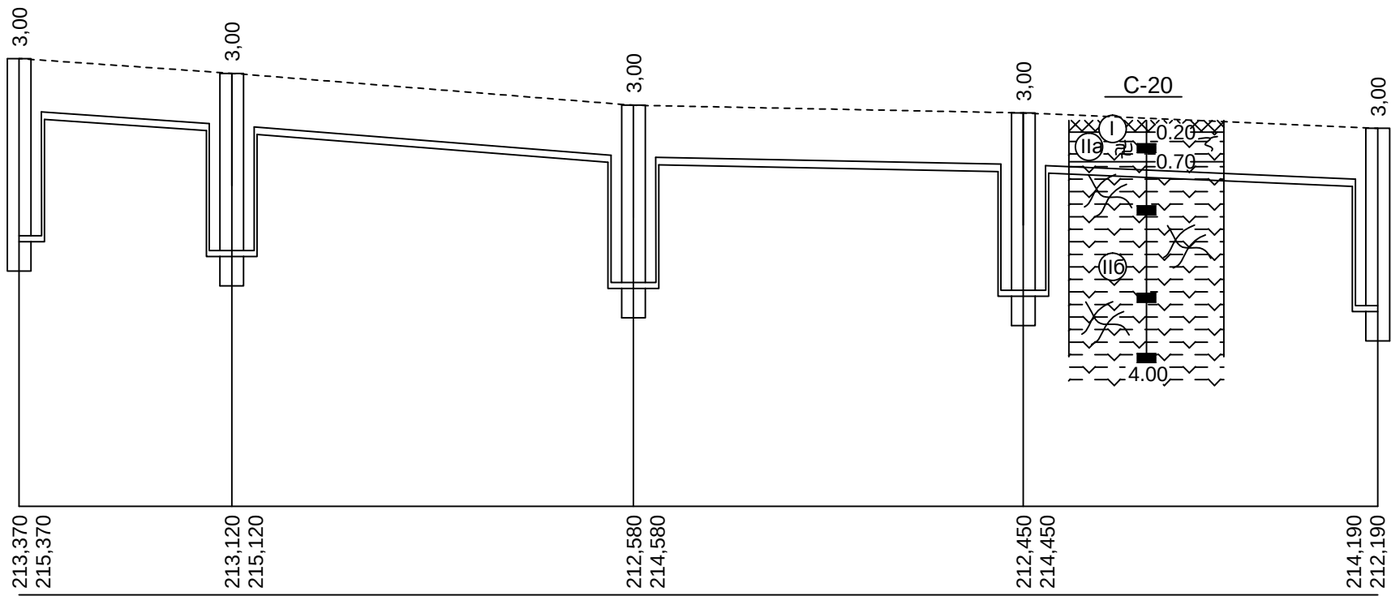

Проектная отметка низа трубы или низа лотка колодца, м	213,370	213,120	212,580	212,450	214,190
	215,370	215,120	214,580	214,450	212,190
Проектная отметка земли, м					
Натурная отметка земли, м	216,370	216,120	215,580	215,450	215,190
Обозначение трубы и тип изоляции	Труба Ст 133х4-1-ППУ-ОЦ ГОСТ 30732-2006				
Основание	Песчаное t=10см				
Уклон, ‰; длина,м	18 / 13,89	34 / 15,88	33 / 3,94	30 / 8,67	
Расстояние	18	34	33	30	
Номер колодца, точки угла поворота	ПГ37	38	39	40	41

Изм.	Кол.	Лист	N°док.	Подпись	Дата
Гл. спец.		Бойченко			21.01.2018
Гл. спец.		Щуцкий			21.01.2018
инженер		Алимбекова			21.01.2018

131–2017–1.1–НВ

«Строительство водопроводных сетей в селе Сагыр, Уланского района, ВКО»

Наружные сети водоснабжения

Стадия	Лист	Листов
РП	52	

Продольный профиль В1. Участок ПГ37–41.

ТОО «Central Asia Industrial Company»

Ситуационная схема с указанием участка сети, по которому выполнен профиль

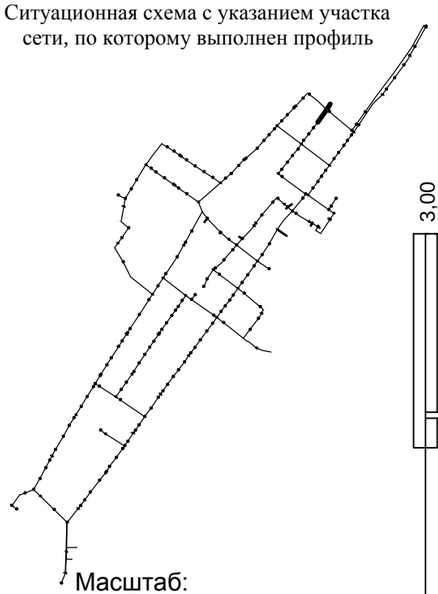

Масштаб:
по горизонтали 1:500
по вертикали 1:100

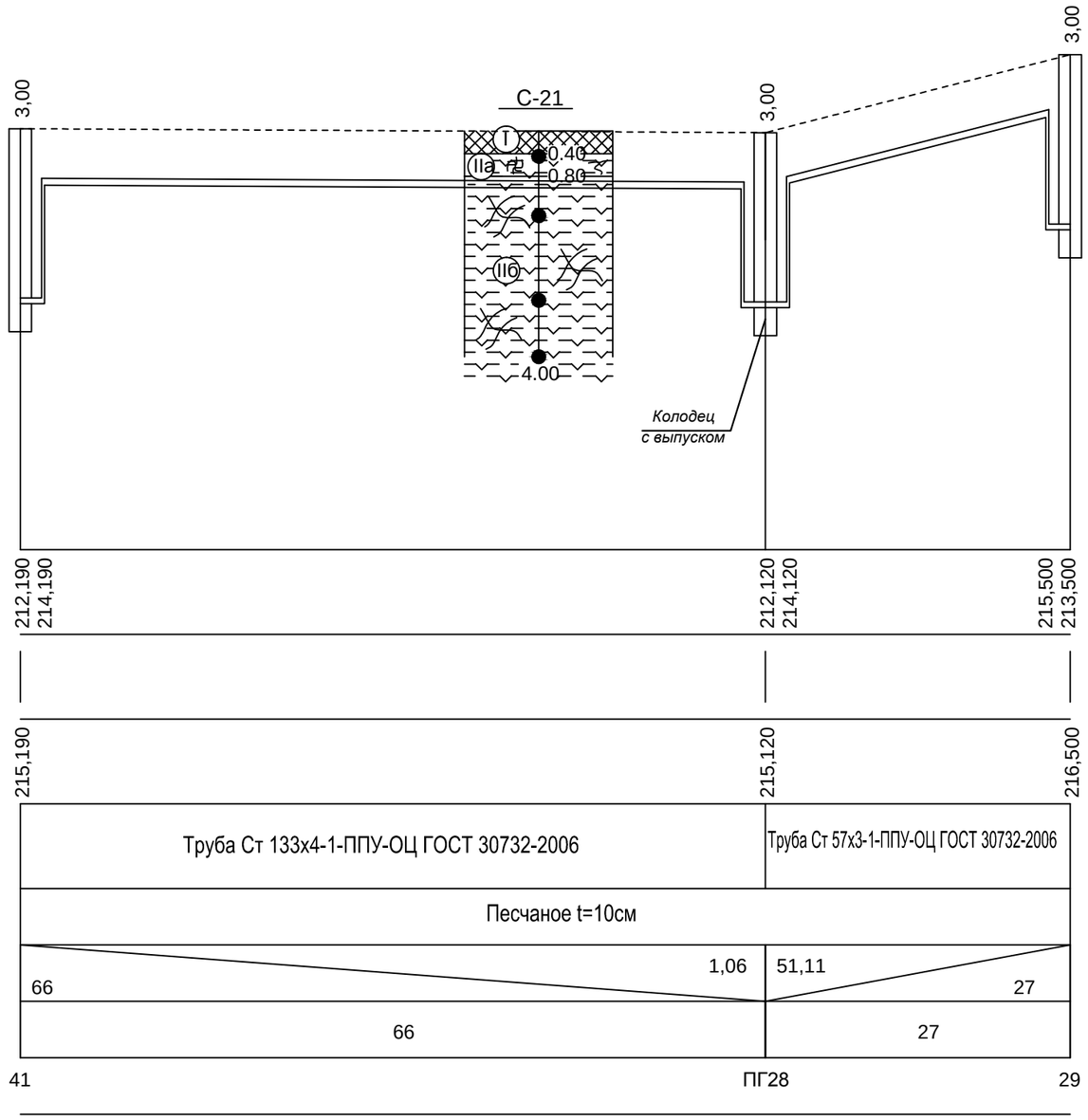

Проектная отметка низа трубы или низа лотка колодца, м	
Проектная отметка земли, м	
Натурная отметка земли, м	
Обозначение трубы и тип изоляции	
Основание	
Уклон, ‰; длина,м	
Расстояние	
Номер колодца, точки угла поворота	

Изм.	Кол.	Лист	N°док.	Подпись	Дата
Гл. спец.		Бойченко			21.01.2018
Гл. спец.		Щуцкий			21.01.2018
инженер		Алимбекова			21.01.2018

131–2017–1.1–НВ

«Строительство водопроводных сетей в селе Сагыр, Уланского района, ВКО»

Наружные сети водоснабжения

Стадия	Лист	Листов
РП	53	

Продольный профиль В1. Участок 41–29.

ТОО «Central Asia Industrial Company»

Ситуационная схема с указанием участка сети, по которому выполнен профиль

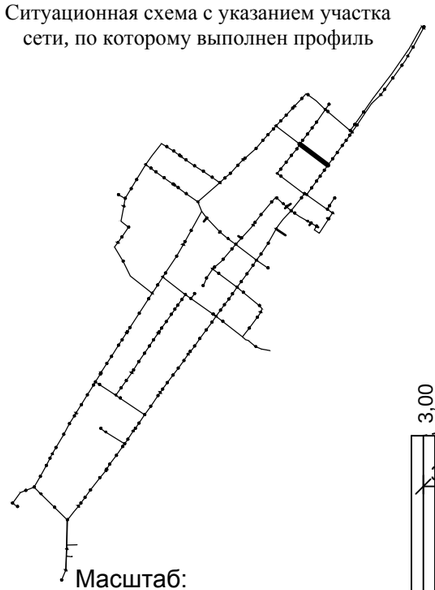

Масштаб:
по горизонтали 1:500
по вертикали 1:100

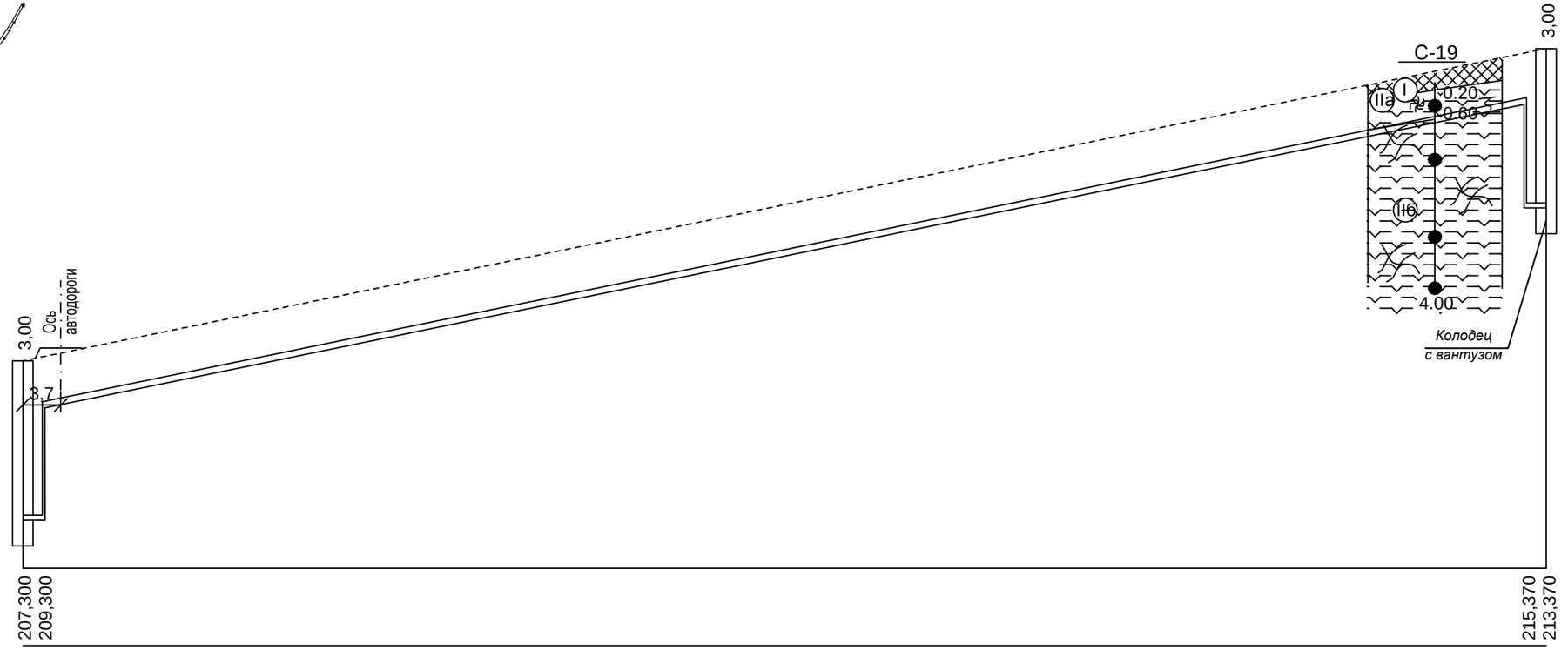

Проектная отметка низа трубы или низа лотка колодца, м	207,300	209,300					215,370	213,370
Проектная отметка земли, м							
Натурная отметка земли, м	210,300						216,370
Обозначение трубы и тип изоляции	Труба Ст 133х4-1-ППУ-ОЦ ГОСТ 30732-2006						
Основание	Песчаное t=10см						
Уклон, ‰; длина,м	41,01						148
Расстояние	148						
Номер колодца, точки угла поворота	ПГ10						ПГ37

Изм.	Кол.	Лист	N°док.	Подпись	Дата
Гл. спец.		Бойченко			21.01.2018
Гл. спец.		Щуцкий			21.01.2018
инженер		Алимбекова			21.01.2018

131–2017–1.1–НВ

«Строительство водопроводных сетей в селе Сагыр, Уланского района, ВКО»

Наружные сети водоснабжения

Стадия	Лист	Листов
РП	54	

Продольный профиль В1. Участок ПГ10–ПГ37.

ТОО «Central Asia Industrial Company»

Ситуационная схема с указанием участка сети, по которому выполнен профиль

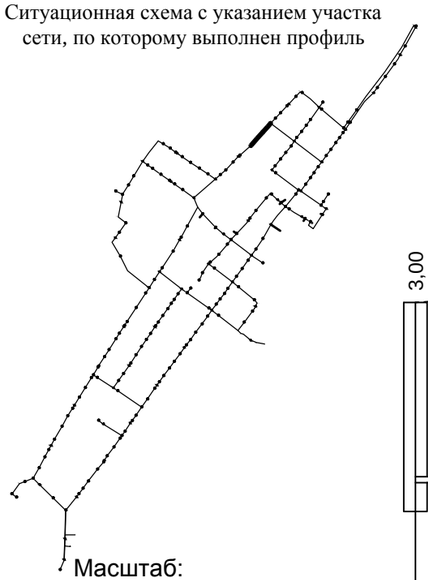

Масштаб:
по горизонтали 1:500
по вертикали 1:100

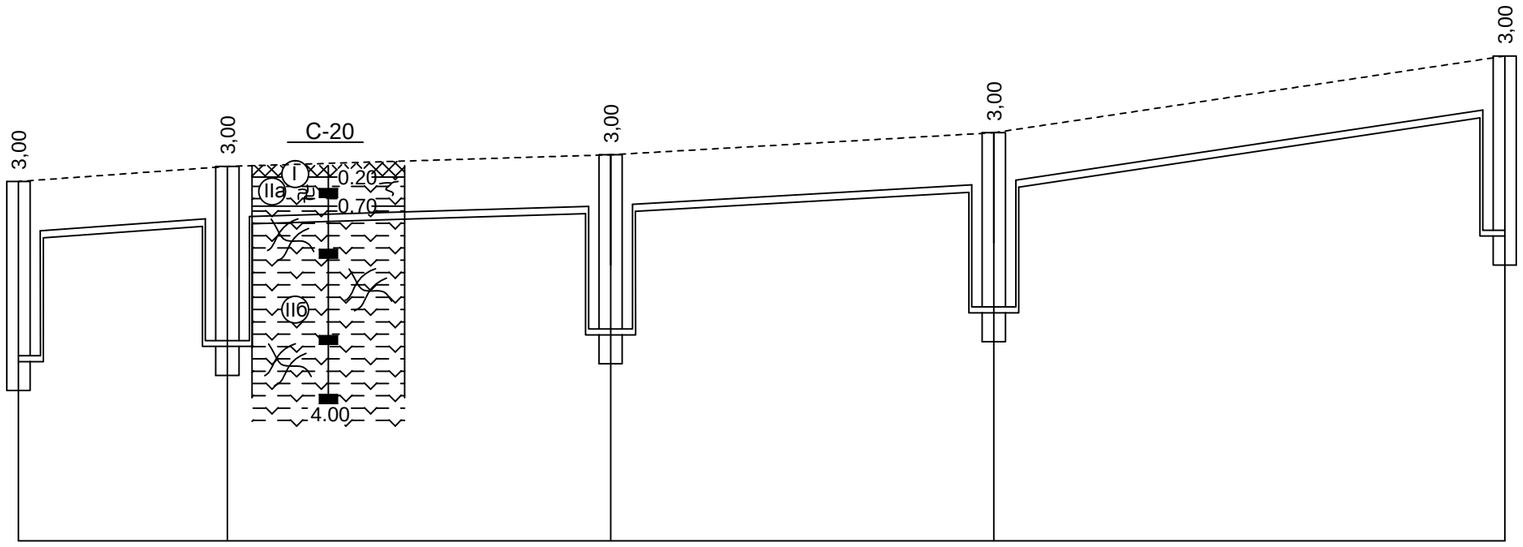

Проектная отметка низа трубы или низа лотка колодца, м	215,840 217,840	216,100 218,100	216,300 218,300	216,680 218,680	220,000 218,000
Проектная отметка земли, м					
Натурная отметка земли, м	218,840	219,100	219,300	219,680	221,000
Обозначение трубы и тип изоляции	Труба Ст 133х4-1-ППУ-ОЦ ГОСТ 30732-2006				
Основание	Песчаное t=10см				
Уклон, ‰; длина,м	14,44 / 18	6,06 / 33	11,52 / 33	30 / 44	
Расстояние	18	33	33	44	
Номер колодца, точки угла поворота	ПГ36	43	44	45	46

Изм.	Кол.	Лист	N док.	Подпись	Дата			
						131–2017–1.1–НВ		
						«Строительство водопроводных сетей в селе Сагыр, Уланского района, ВКО»		
Гл. спец.		Бойченко			21.01.2018	Наружные сети водоснабжения	Стадия: РП	Лист: 55	Листов:
Гл. спец.		Щуцкий			21.01.2018				
инженер		Алимбекова			21.01.2018	Продольный профиль В1. Участок ПГ36–46.	ТОО «Central Asia Industrial Company»		

Ситуационная схема с указанием участка сети, по которому выполнен профиль

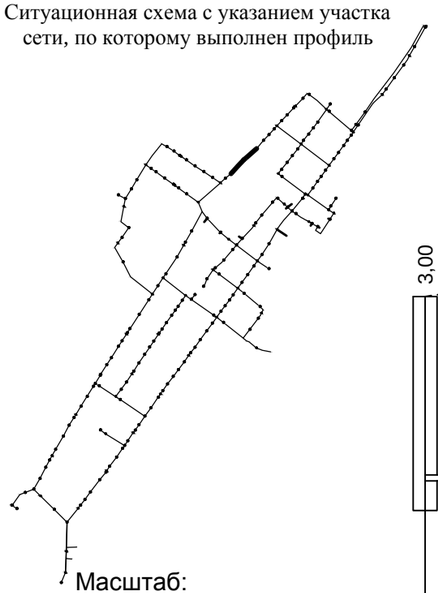

Масштаб:
по горизонтали 1:500
по вертикали 1:100

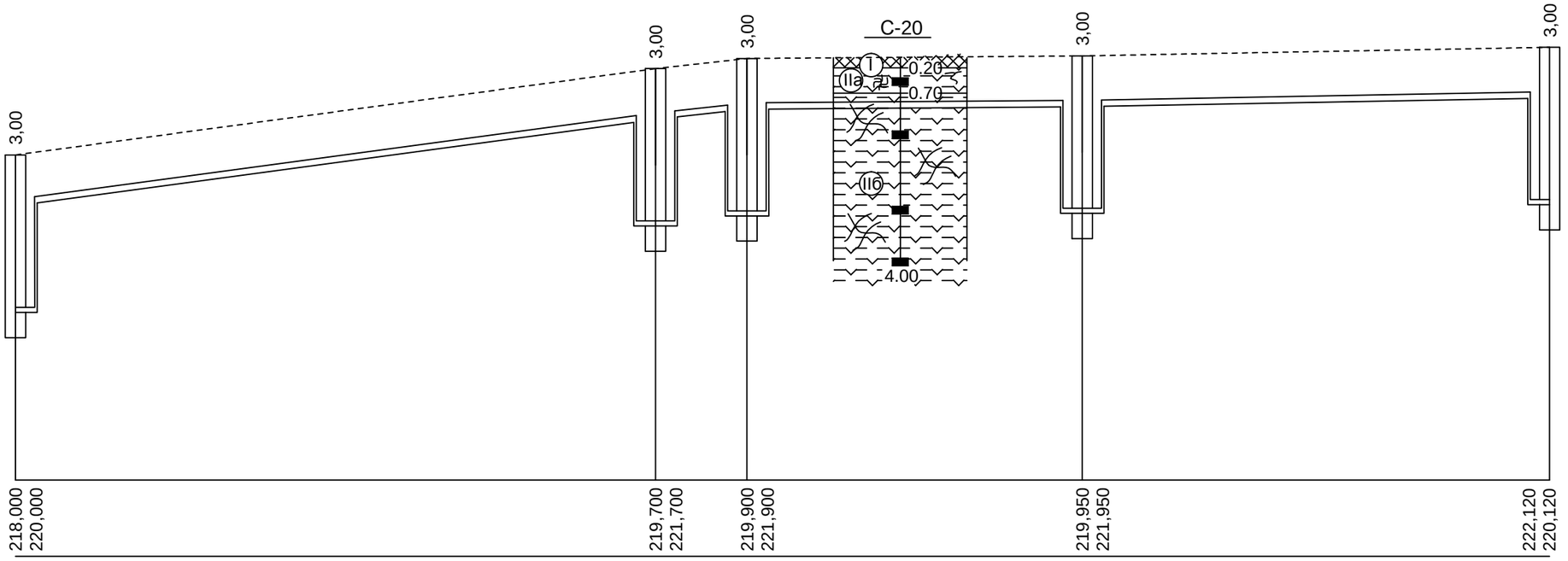

Проектная отметка низа трубы или низа лотка колодца, м	218,000	220,000		219,700	221,700	219,900	221,900		219,950	221,950	222,120	220,120
Проектная отметка земли, м												
Натурная отметка земли, м	221,000			222,700		222,900			222,950		223,120	
Обозначение трубы и тип изоляции	Труба Ст 133х4-1-ППУ-ОЦ ГОСТ 30732-2006											
Основание	Песчаное t=10см											
Уклон, ‰; длина,м	26,98	63		22,22	9	1,52	33		3,7	46		
Расстояние	63			9		33			46			
Номер колодца, точки угла поворота	46			47		ПГ48			49		50	

Изм.	Кол.	Лист	N°док.	Подпись	Дата
Гл. спец.		Бойченко			21.01.2018
Гл. спец.		Шуцкий			21.01.2018
инженер		Алимбекова			21.01.2018

131–2017–1.1–НВ

«Строительство водопроводных сетей в селе Сагыр , Уланского района, ВКО»

Наружные сети водоснабжения

Стадия	Лист	Листов
РП	56	

Продольный профиль В1. Участок 46–50.

ТОО «Central Asia Industrial Company»

Ситуационная схема с указанием участка сети, по которому выполнен профиль

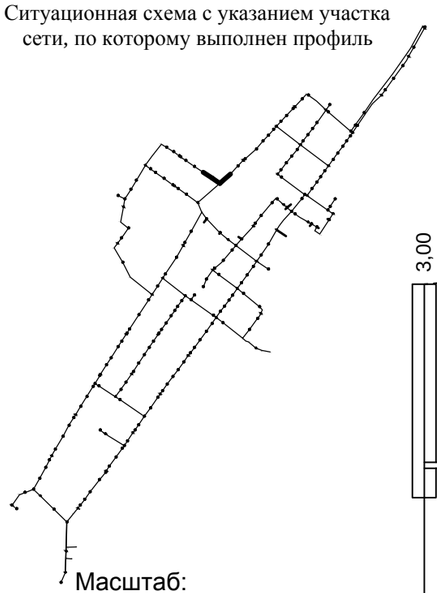

Масштаб:
по горизонтали 1:500
по вертикали 1:100

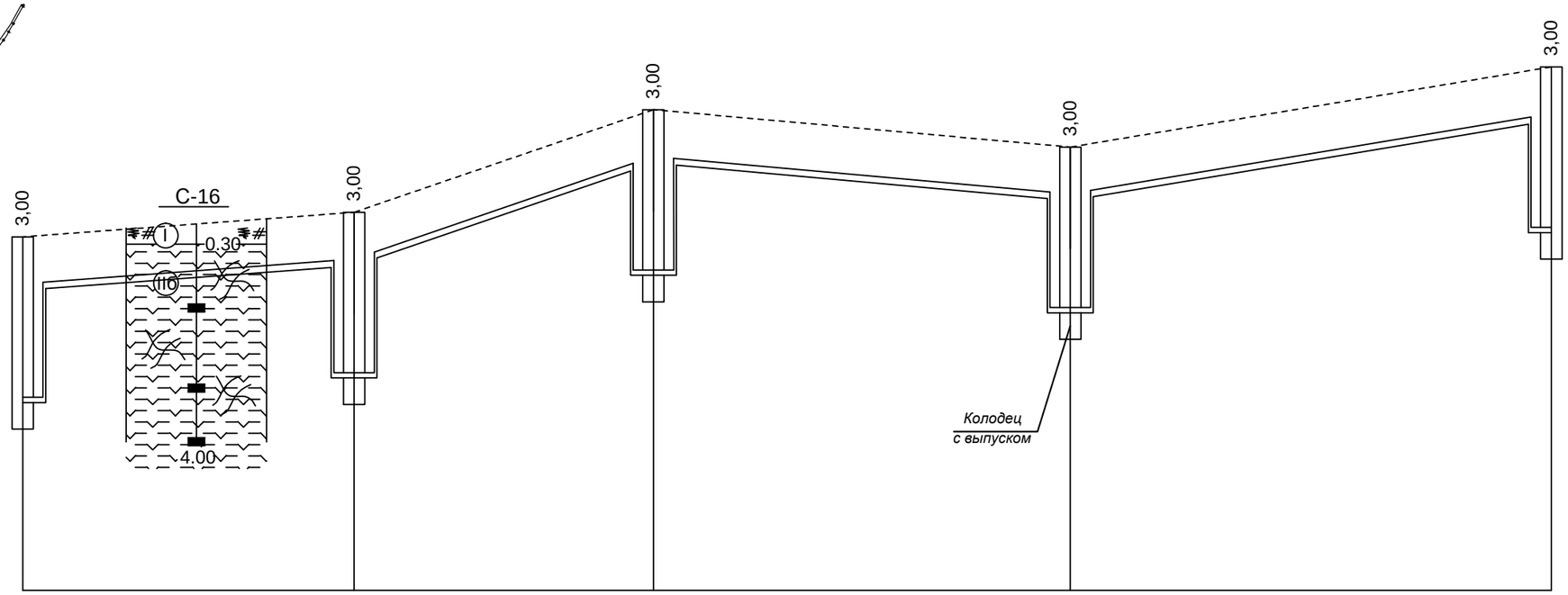

Проектная отметка низа трубы или низа лотка колодца, м	220,120	222,120	220,580	222,580	222,500	224,500	221,800	223,800	225,300	223,300
Проектная отметка земли, м										
Натурная отметка земли, м	223,120		223,580		225,500		224,800		226,300	
Обозначение трубы и тип изоляции	Труба Ст 133х4-1-ППУ-ОЦ ГОСТ 30732-2006									
Основание	Песчаное t=10см									
Уклон, ‰; длина,м	14,84	31	68,57	28	39	17,95	33,33	45		
Расстояние	31		28		39		45			
Номер колодца, точки угла поворота	50		51		ПГ52		53		54	

Изм.	Кол.	Лист	N°док.	Подпись	Дата
Гл. спец.		Бойченко			21.01.2018
Гл. спец.		Щуцкий			21.01.2018
инженер		Алимбекова			21.01.2018

131–2017–1.1–НВ

«Строительство водопроводных сетей в селе Сагыр , Уланского района, ВКО»

Стадия	Лист	Листов
РП	57	

Наружные сети водоснабжения

Продольный профиль В1. Участок 50–54.

ТОО «Central Asia Industrial Company»

Ситуационная схема с указанием участка сети, по которому выполнен профиль

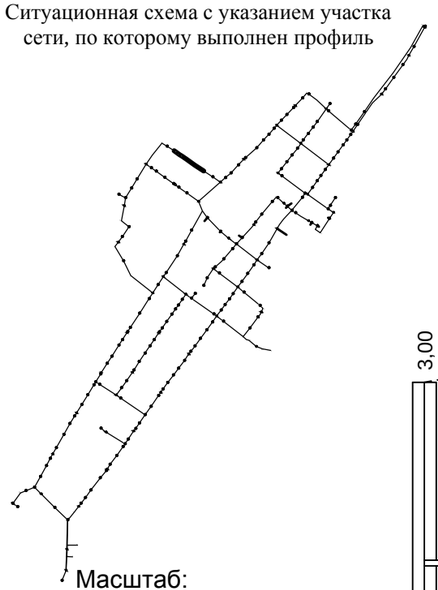

Масштаб:
по горизонтали 1:500
по вертикали 1:100

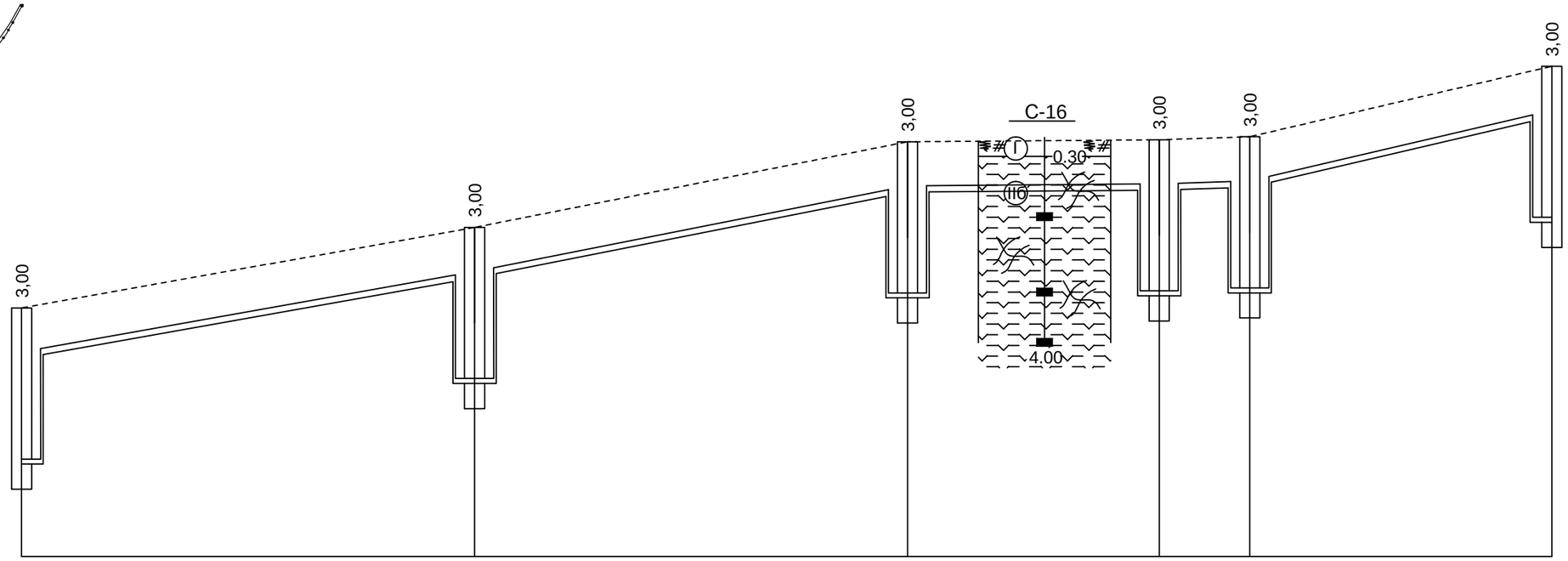

Проектная отметка низа трубы или низа лотка колодца, м	223,300 225,300		224,900 226,900		226,600 228,600		226,640 228,640		226,700 228,700		230,100 228,100
Проектная отметка земли, м											
Натурная отметка земли, м	226,300		227,900		229,600		229,640		229,700		231,100
Обозначение трубы и тип изоляции	Труба Ст 133х4-1-ППУ-ОЦ ГОСТ 30732-2006										
Основание	Песчаное t=10см										
Уклон, ‰; длина,м	35,56	45	39,53	43	1,6	25	6,67	9	46,67	30	
Расстояние	45		43		25		9		30		
Номер колодца, точки угла поворота	54		55		56		ПГ57		58		59

Изм.	Кол.	Лист	N°док	Подпись	Дата		
Гл. спец.		Бойченко			21.01.2018		
Гл. спец.		Щуцкий			21.01.2018		
инженер		Алимбекова			21.01.2018		

131–2017–1.1–НВ

«Строительство водопроводных сетей в селе Сагыр, Уланского района, ВКО»

Наружные сети водоснабжения

Стадия	Лист	Листов
РП	58	

Продольный профиль В1. Участок 54–59.

ТОО «Central Asia Industrial Company»

Ситуационная схема с указанием участка сети, по которому выполнен профиль

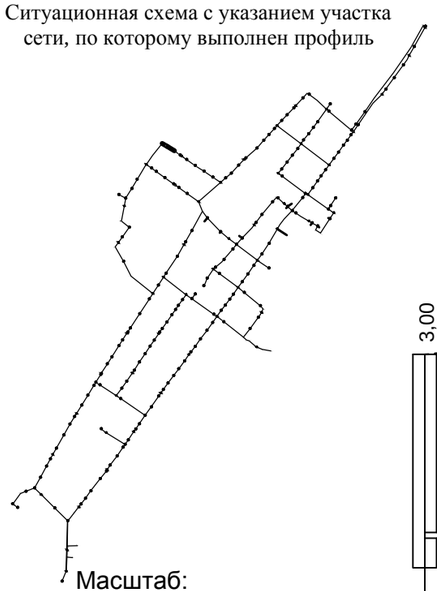

Масштаб:
по горизонтали 1:500
по вертикали 1:100

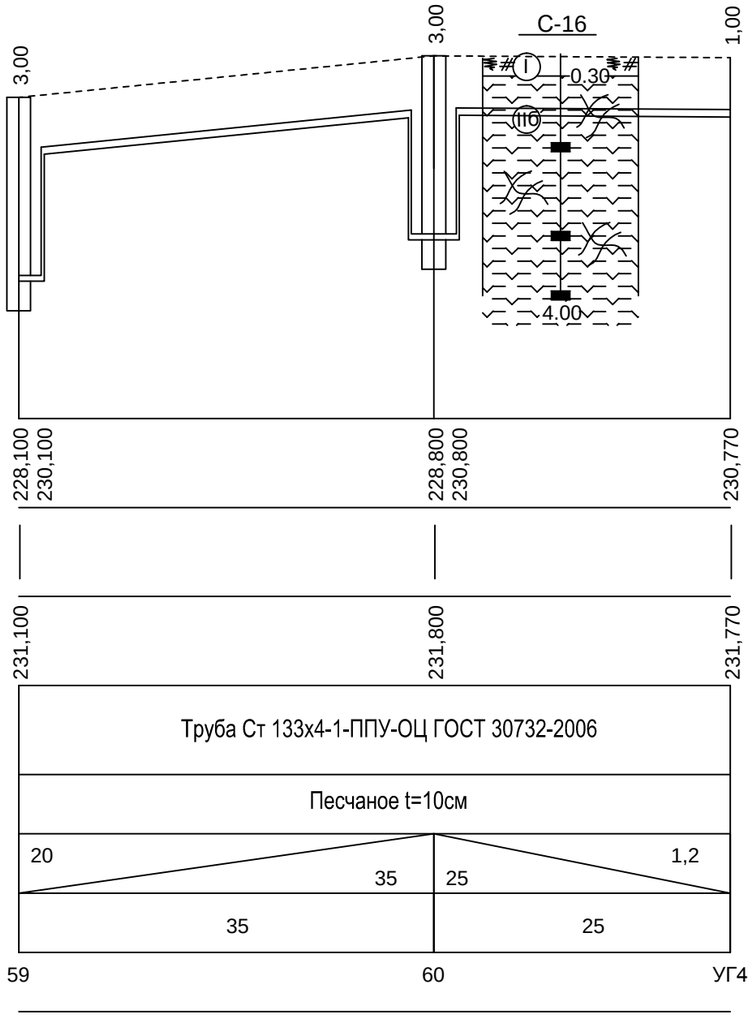

Проектная отметка низа трубы или низа лотка колодца, м	
Проектная отметка земли, м	
Натурная отметка земли, м	
Обозначение трубы и тип изоляции	Труба Ст 133х4-1-ППУ-ОЦ ГОСТ 30732-2006
Основание	Песчаное t=10см
Уклон, ‰; длина,м	20 / 35 / 25 / 1,2
Расстояние	35 / 25
Номер колодца, точки угла поворота	59 / 60 / УГ4

Изм.	Кол.	Лист	N°док.	Подпись	Дата			
Гл. спец.		Бойченко			21.01.2018	131–2017–1.1–НВ		
Гл. спец.		Щуцкий			21.01.2018	«Строительство водопроводных сетей в селе Сагыр, Уланского района, ВКО»		
инженер		Алимбекова			21.01.2018	Наружные сети водоснабжения	Стадия: РП	Лист: 59 / Листов:
						Продольный профиль В1. Участок 59–УГ4.	ТОО «Central Asia Industrial Company»	

Ситуационная схема с указанием участка сети, по которому выполнен профиль

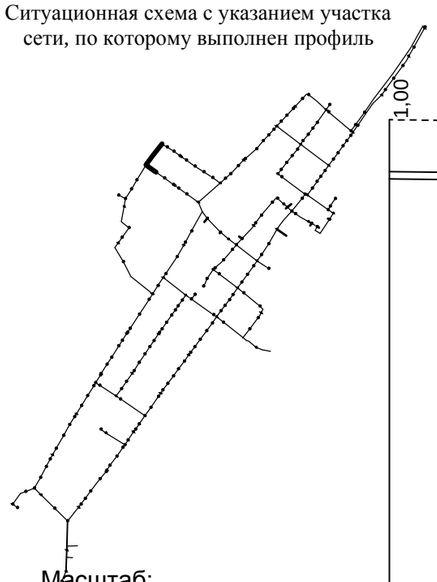

Масштаб:
по горизонтали 1:500
по вертикали 1:100

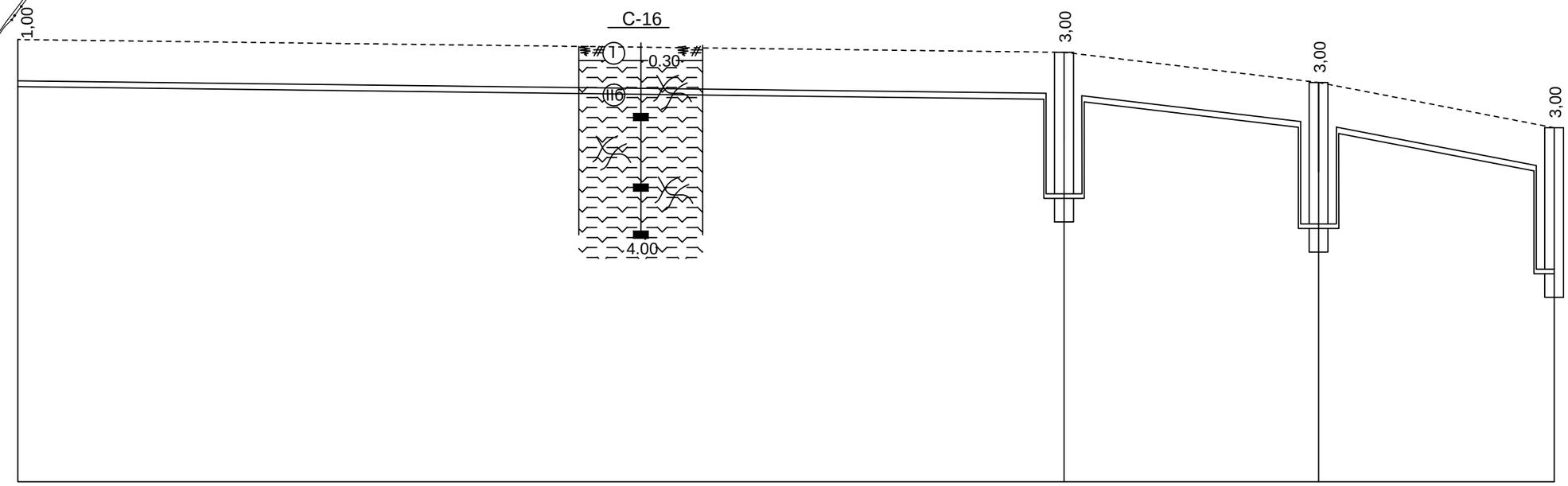

Проектная отметка низа трубы или низа лотка колодца, м	230,770		228,500	230,500	227,860	229,860	228,900	226,900
Проектная отметка земли, м								
Натурная отметка земли, м	231,770		231,500		230,860		229,900	
Обозначение трубы и тип изоляции	Труба Ст 133х4-1-ППУ-ОЦ ГОСТ 30732-2006							
Основание	Песчаное t=10см							
Уклон, ‰; длина,м	111	2,43		27	23,7		25	38,4
Расстояние	111			27			25	
Номер колодца, точки угла поворота	УГ4		ПГ61		62		63	

Изм.	Кол.	Лист	N°док.	Подпись	Дата	131–2017–1.1–НВ			
						«Строительство водопроводных сетей в селе Сагыр, Уланского района, ВКО»			
Гл. спец.		Бойченко			21.01.2018	Наружные сети водоснабжения	Стадия	Лист	Листов
							РП	60	
Гл. спец.		Щуцкий			21.01.2018				
инженер		Алимбекова			21.01.2018	Продольный профиль В1. Участок УГ4–63.	ТОО «Central Asia Industrial Company»		

Ситуационная схема с указанием участка сети, по которому выполнен профиль

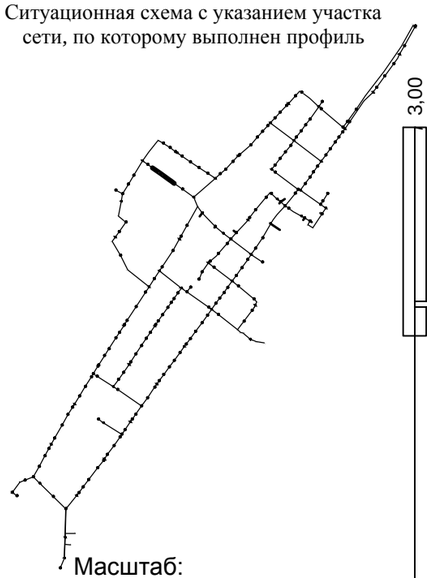

Масштаб:
по горизонтали 1:500
по вертикали 1:100

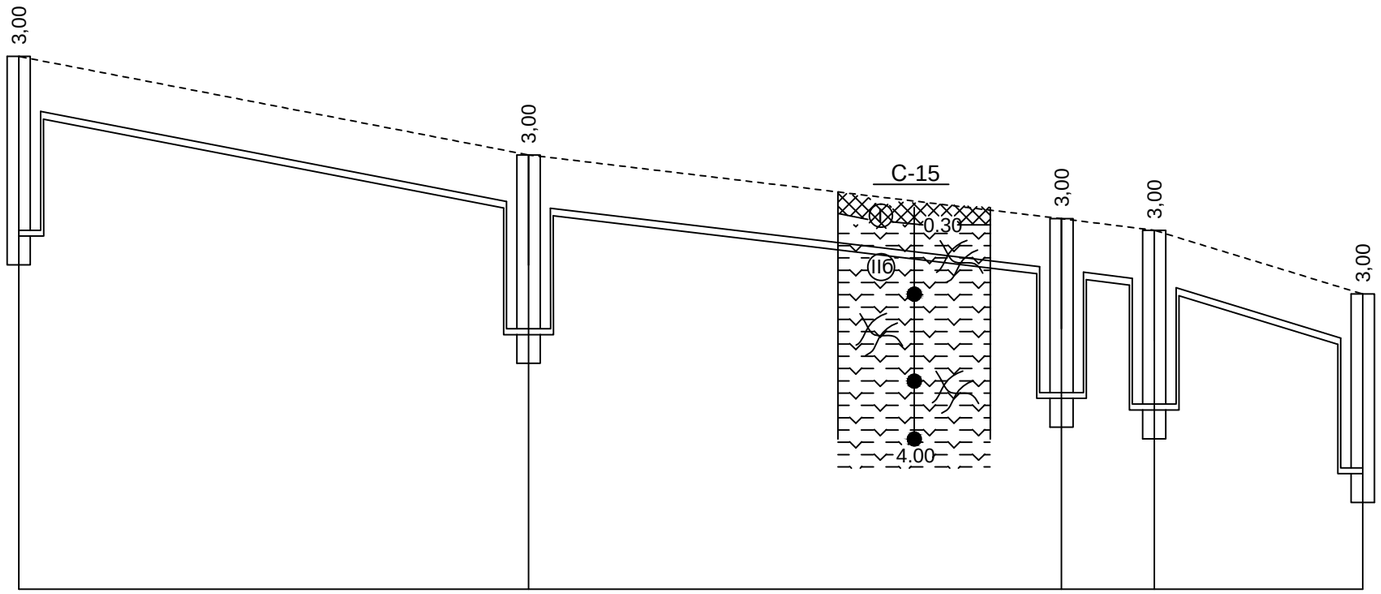

Проектная отметка низа трубы или низа лотка колодца, м	226,900	228,900	225,200	227,200	224,100	226,100	223,900	225,900	224,800	222,800
Проектная отметка земли, м										
Натурная отметка земли, м	229,900		228,200		227,100		226,900		225,800	
Обозначение трубы и тип изоляции	Труба Ст 133х4-1-ППУ-ОЦ ГОСТ 30732-2006									
Основание	Песчаное t=10см									
Уклон, ‰; длина,м	44	38,64	46	23,91	8	25	18	61,11		
Расстояние	44		46		8		18			
Номер колодца, точки угла поворота	63		64		65	ПГ66			67	

Изм.	Кол.	Лист	N°док	Подпись	Дата			
						131–2017–1.1–НВ		
						«Строительство водопроводных сетей в селе Сагыр , Уланского района, ВКО»		
Гл. спец.		Бойченко			21.01.2018	Наружные сети водоснабжения	Стадия: РП	Лист: 61	Листов:
Гл. спец.		Щуцкий			21.01.2018				
инженер		Алимбекова			21.01.2018	Продольный профиль В1. Участок 63–67.	ТОО «Central Asia Industrial Company»		

Ситуационная схема с указанием участка сети, по которому выполнен профиль

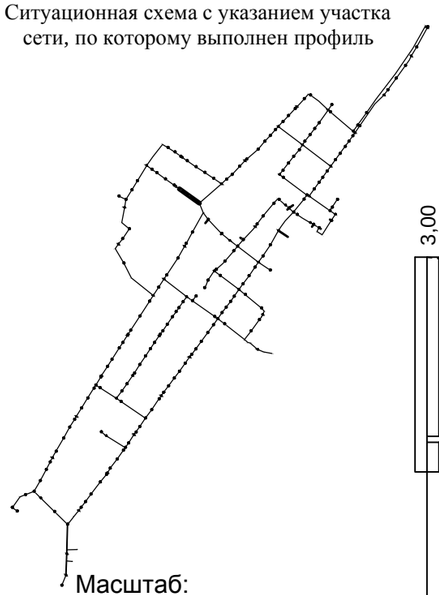

Масштаб:
по горизонтали 1:500
по вертикали 1:100

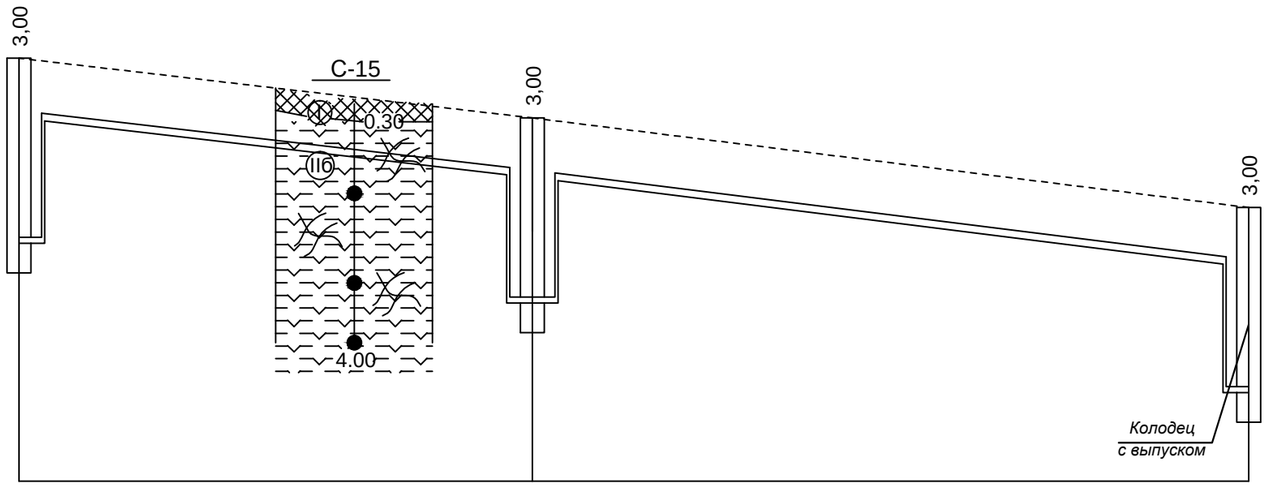

Проектная отметка низа трубы или низа лотка колодца, м	222,800 224,800	221,800 223,800	222,300 220,300
Проектная отметка земли, м			
Натурная отметка земли, м	225,800	224,800	223,300
Обозначение трубы и тип изоляции	Труба Ст 133х4-1-ППУ-ОЦ ГОСТ 30732-2006		
Основание	Песчаное t=10см		
Уклон, ‰; длина,м	43 — 23,26	60 — 25	
Расстояние	43	60	
Номер колодца, точки угла поворота	67	68	ПГ69

Изм.	Кол.	Лист	N°док.	Подпись	Дата
Гл. спец.		Бойченко			21.01.2018
Гл. спец.		Щуцкий			21.01.2018
инженер		Алимбекова			21.01.2018

131–2017–1.1–НВ

«Строительство водопроводных сетей в селе Сагыр, Уланского района, ВКО»

Наружные сети водоснабжения

Стадия	Лист	Листов
РП	62	

Продольный профиль В1. Участок 67–ПГ69.

ТОО «Central Asia Industrial Company»

Ситуационная схема с указанием участка сети, по которому выполнен профиль

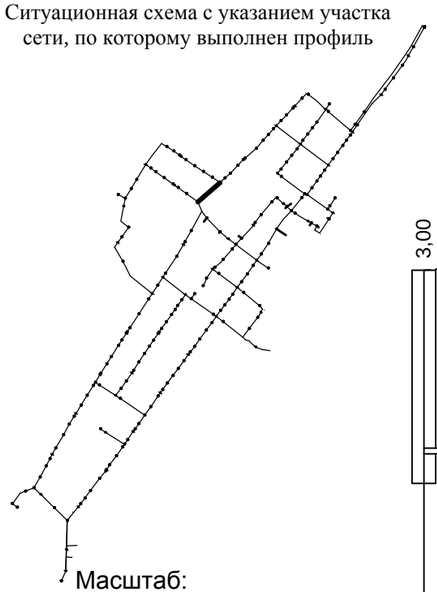

Масштаб:
по горизонтали 1:500
по вертикали 1:100

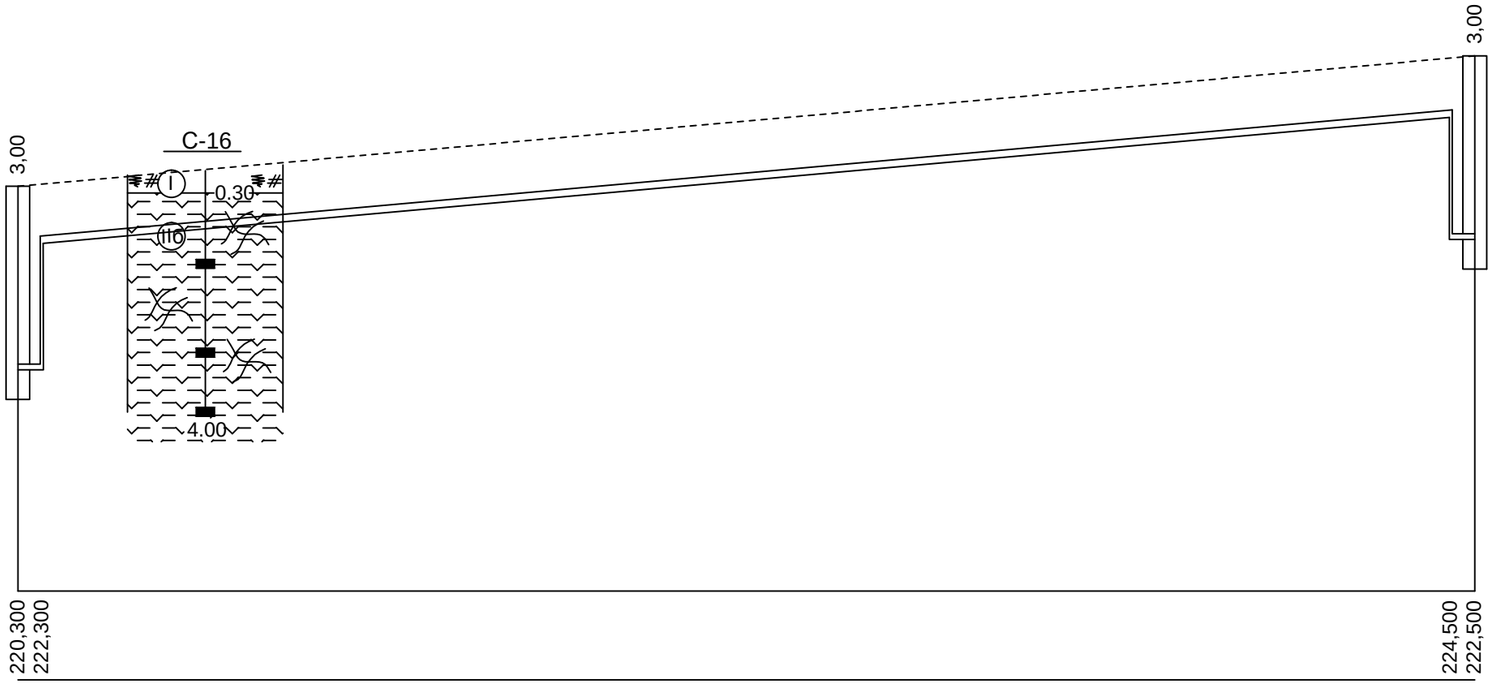

Проектная отметка низа трубы или низа лотка колодца, м
Проектная отметка земли, м
Натурная отметка земли, м
Обозначение трубы и тип изоляции
Основание
Уклон, ‰; длина,м
Расстояние
Номер колодца, точки угла поворота

Изм.	Кол.	Лист	N°док	Подпись	Дата	
Гл. спец.		Бойченко			21.01.2018	
Гл. спец.		Шуцкий			21.01.2018	
инженер		Алимбекова			21.01.2018	

131–2017–1.1–НВ

«Строительство водопроводных сетей в селе Сагыр, Уланского района, ВКО»

Наружные сети водоснабжения

Стадия	Лист	Листов
РП	63	

Продольный профиль В1. Участок ПГ69–ПГ52.

ТОО «Central Asia Industrial Company»

Ситуационная схема с указанием участка сети, по которому выполнен профиль

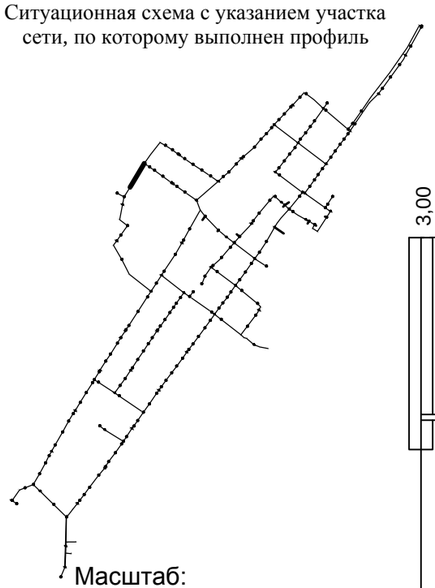

Масштаб:
по горизонтали 1:500
по вертикали 1:100

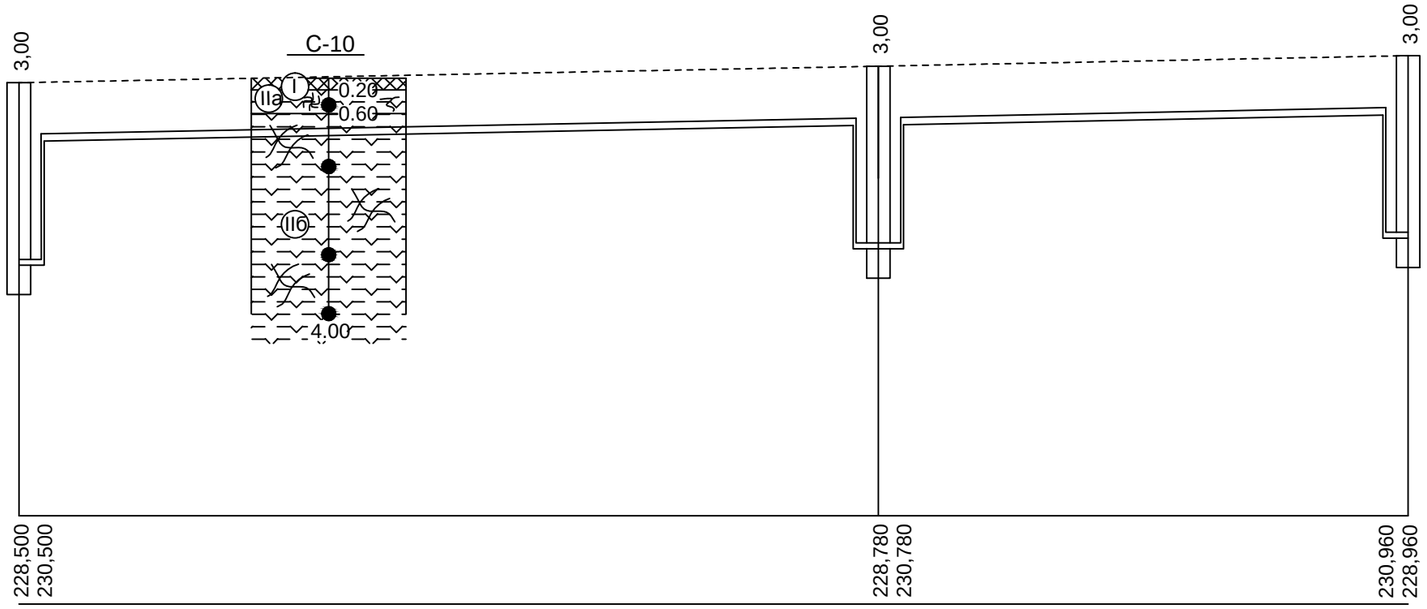

Проектная отметка низа трубы или низа лотка колодца, м	228,500	228,780	230,960
	230,500	230,780	228,960
Проектная отметка земли, м			
Натурная отметка земли, м	231,500	231,780	231,960
Обозначение трубы и тип изоляции	Труба Ст 133х4-1-ППУ-ОЦ ГОСТ 30732-2006		
Основание	Песчаное t=10см		
Уклон, ‰; длина,м	3,84	4	
	73	45	
Расстояние	73	45	
Номер колодца, точки угла поворота	ПГ61	70	71

Изм.	Кол.	Лист	N°док.	Подпись	Дата			
Гл. спец.		Бойченко			21.01.2018	131–2017–1.1–НВ		
Гл. спец.		Шуцкий			21.01.2018	«Строительство водопроводных сетей в селе Сагыр, Уланского района, ВКО»		
инженер		Алимбекова			21.01.2018	Наружные сети водоснабжения	Стадия: РП	Лист: 64	Листов:
						Продольный профиль В1. Участок ПГ61–71.	ТОО «Central Asia Industrial Company»	

Ситуационная схема с указанием участка сети, по которому выполнен профиль

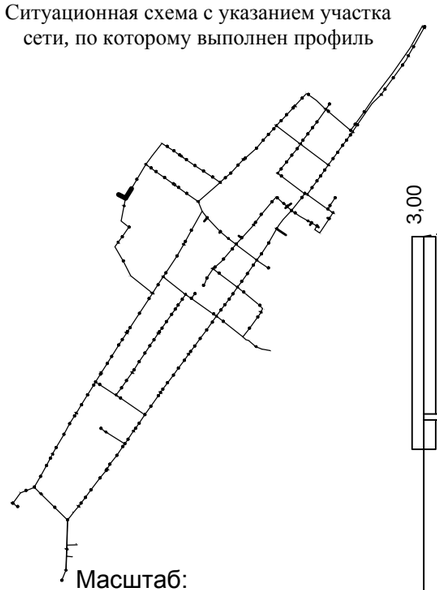

Масштаб:
по горизонтали 1:500
по вертикали 1:100

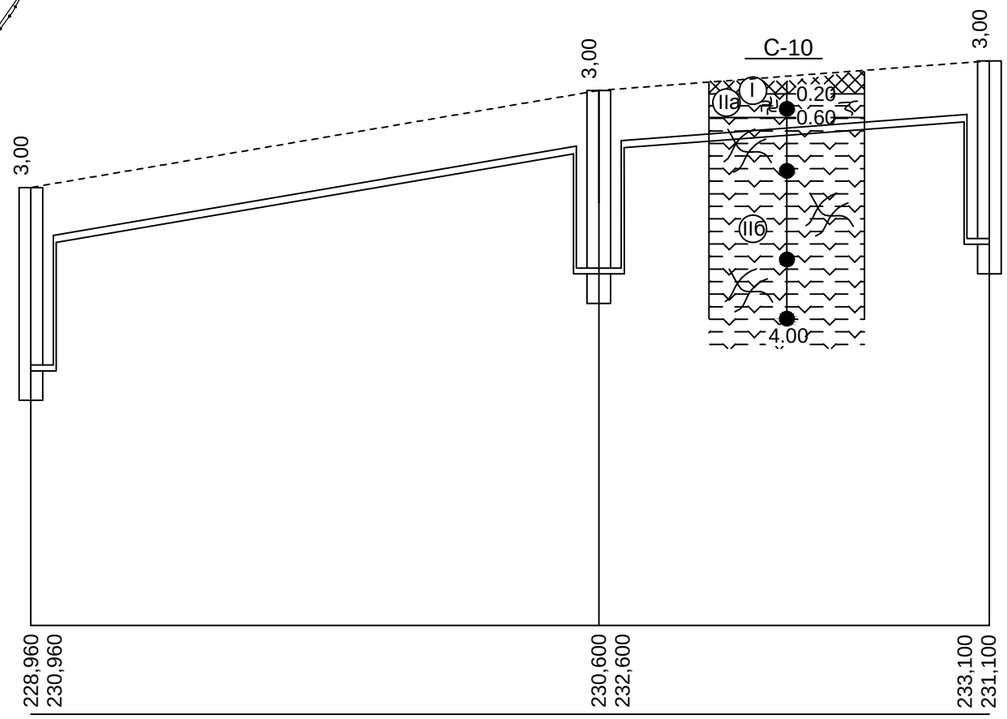

Проектная отметка низа трубы или низа лотка колодца, м	228,960 230,960	230,600 232,600	233,100 231,100
Проектная отметка земли, м			
Натурная отметка земли, м	231,960	233,600	234,100
Обозначение трубы и тип изоляции	Труба Ст 133х4-1-ППУ-ОЦ ГОСТ 30732-2006		Труба Ст 57х3-1-ППУ-ОЦ ГОСТ 30732-2006
Основание	Песчаное t=10см		
Уклон, ‰; длина,м	34,17	48	15,15 33
Расстояние	48		33
Номер колодца, точки угла поворота	71	72	73

Изм.	Кол.	Лист	N°док.	Подпись	Дата			
						131–2017–1.1–НВ		
						«Строительство водопроводных сетей в селе Сагыр, Уланского района, ВКО»		
Гл. спец		Бойченко			21.01.2018	Наружные сети водоснабжения	Стадия: РП	Лист: 65	Листов:
Гл. спец		Щуцкий			21.01.2018				
инженер		Алимбекова			21.01.2018	Продольный профиль В1. Участок 71–73.	ТОО «Central Asia Industrial Company»		

Ситуационная схема с указанием участка сети, по которому выполнен профиль

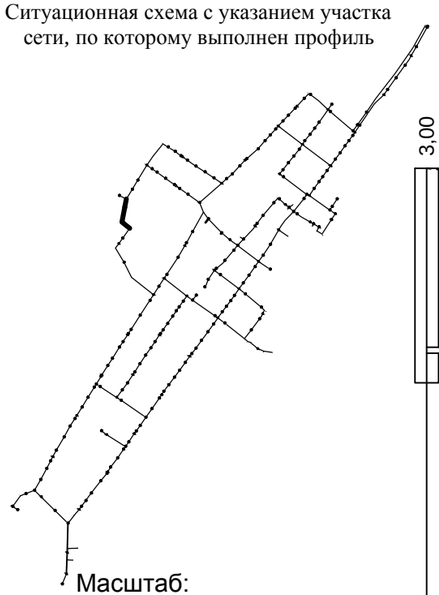

Масштаб:
по горизонтали 1:500
по вертикали 1:100

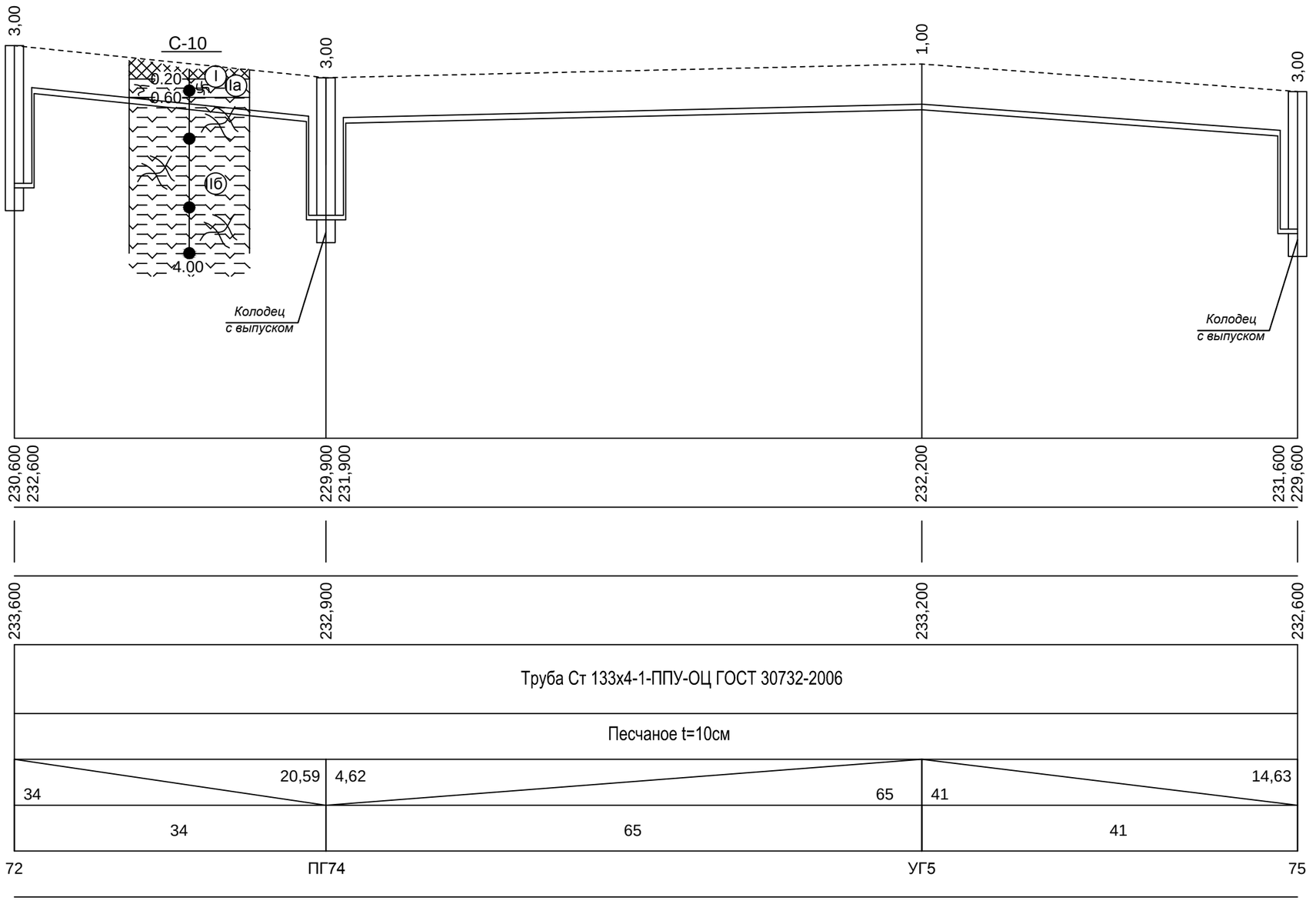

Проектная отметка низа трубы или низа лотка колодца, м	
Проектная отметка земли, м	
Натурная отметка земли, м	
Обозначение трубы и тип изоляции	
Основание	
Уклон, ‰; длина,м	
Расстояние	
Номер колодца, точки угла поворота	

Изм.	Кол.	Лист	N°док.	Подпись	Дата			
Гл. спец.		Бойченко			21.01.2018	131–2017–1.1–НВ		
Гл. спец.		Щуцкий			21.01.2018	«Строительство водопроводных сетей в селе Сагыр, Уланского района, ВКО»		
инженер		Алимбекова			21.01.2018	Наружные сети Водоснабжения	Стадия: РП	Лист: 66	Листов:
						Продольный профиль В1. Участок 72–75.	ТОО «Central Asia Industrial Company»	

Ситуационная схема с указанием участка сети, по которому выполнен профиль

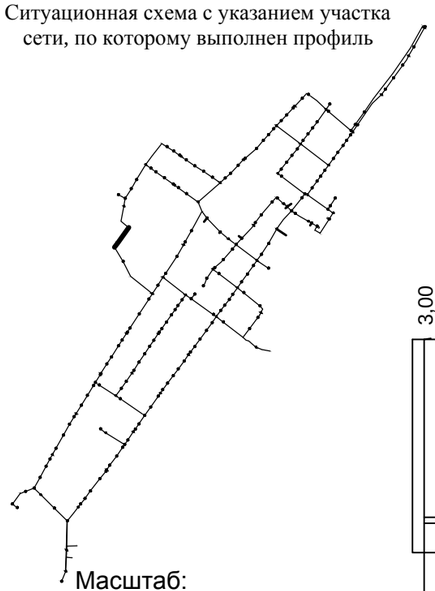

Масштаб:
по горизонтали 1:500
по вертикали 1:100

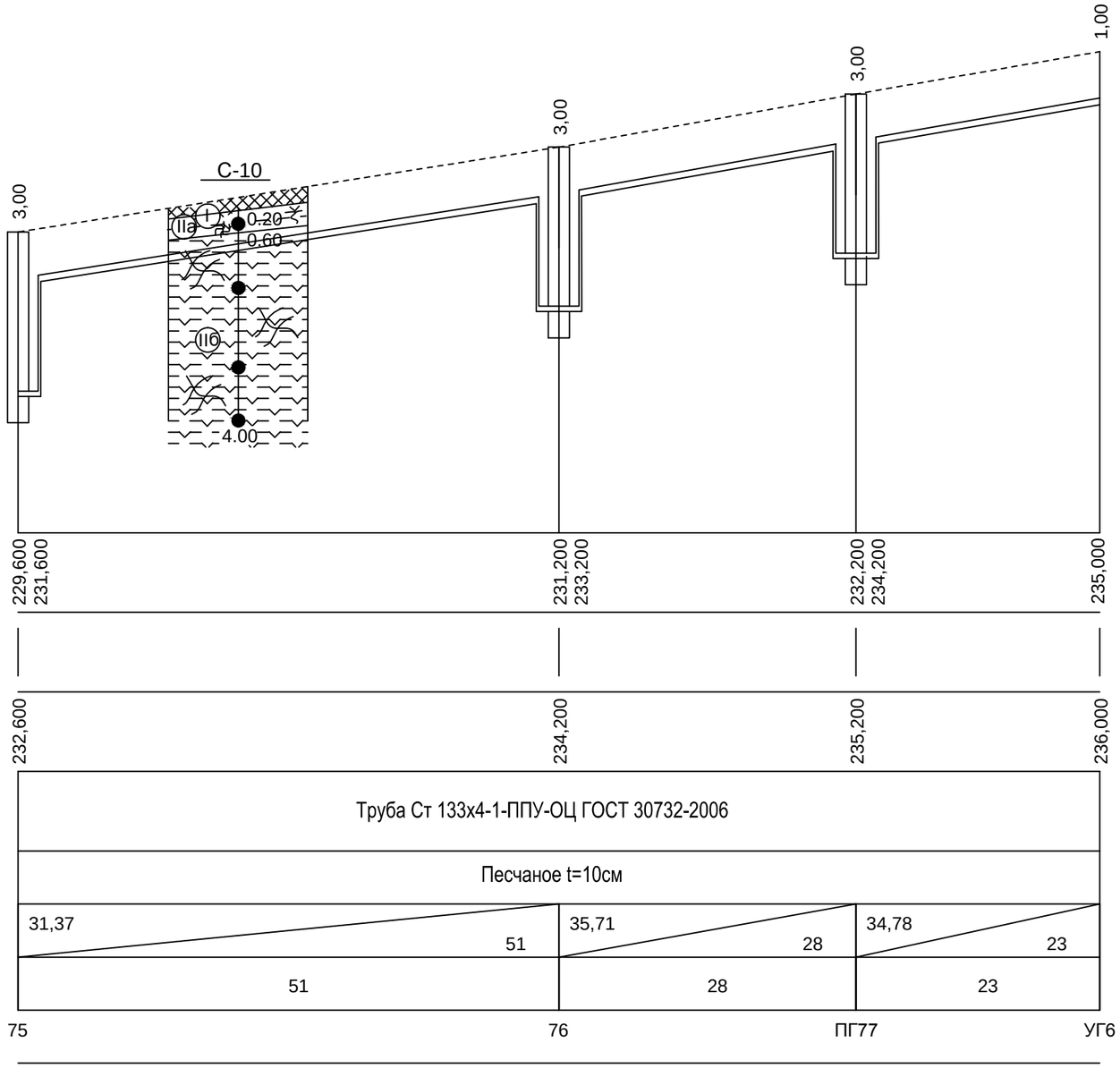

Проектная отметка низа трубы или низа лотка колодца, м	
Проектная отметка земли, м	
Натурная отметка земли, м	
Обозначение трубы и тип изоляции	
Основание	
Уклон, ‰; длина,м	
Расстояние	
Номер колодца, точки угла поворота	

Изм.	Кол.	Лист	N°док.	Подпись	Дата	131–2017–1.1–НВ		
						«Строительство водопроводных сетей в селе Сагыр, Уланского района, ВКО»		
Гл. спец.		Бойченко			21.01.2018	Наружные сети водоснабжения	Стадия: РП	Лист: 67	Листов:
Гл. спец.		Щуцкий			21.01.2018				
инженер		Алимбекова			21.01.2018	Продольный профиль В1. Участок 75–УГ6.	ТОО «Central Asia Industrial Company»		

Ситуационная схема с указанием участка сети, по которому выполнен профиль

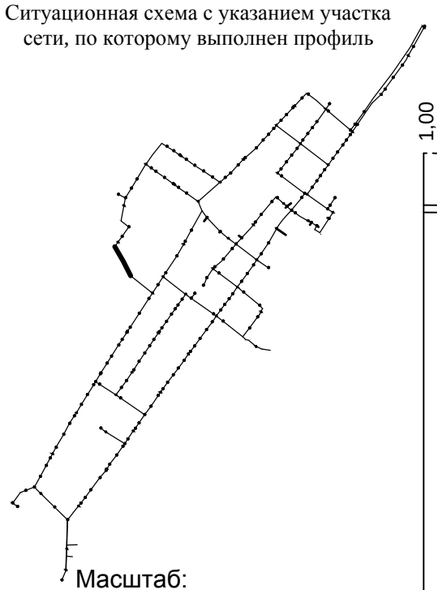

Масштаб:
по горизонтали 1:500
по вертикали 1:100

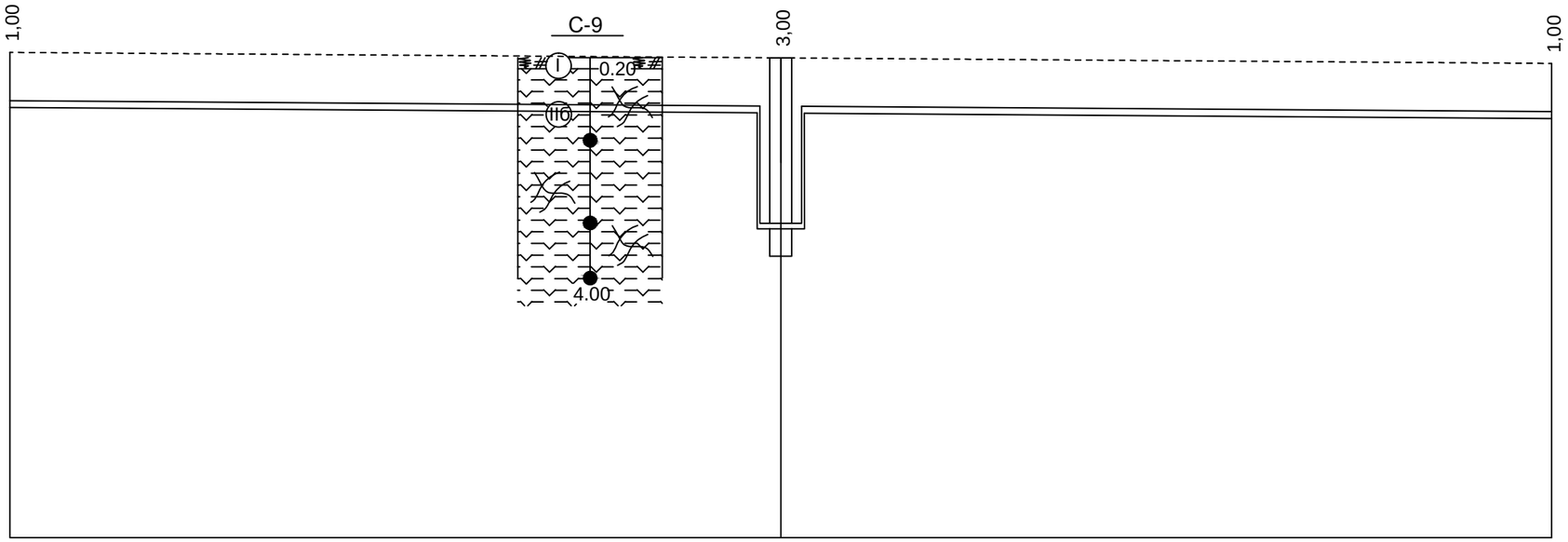

Проектная отметка низа трубы или низа лотка колодца, м	235,000		232,900	234,900	234,800
Проектная отметка земли, м					
Натурная отметка земли, м	236,000		235,900		235,800
Обозначение трубы и тип изоляции	Труба Ст 133х4-1-ППУ-ОЦ ГОСТ 30732-2006				
Основание	Песчаное t=10см				
Уклон, ‰; длина,м	70	1,43	70		1,43
Расстояние	70		70		
Номер колодца, точки угла поворота	УГ6		78		УГ7

Изм.	Кол.	Лист	N°док.	Подпись	Дата
Гл. спец.		Бойченко			21.01.2018
Гл. спец.		Щуцкий			21.01.2018
инженер		Алимбекова			21.01.2018

131–2017–1.1–НВ

«Строительство водопроводных сетей в селе Сагыр, Уланского района, ВКО»

Наружные сети Водоснабжения

Стадия	Лист	Листов
РП	68	

Продольный профиль В1. Участок УГ6–УГ7.

ТОО «Central Asia Industrial Company»

Ситуационная схема с указанием участка сети, по которому выполнен профиль

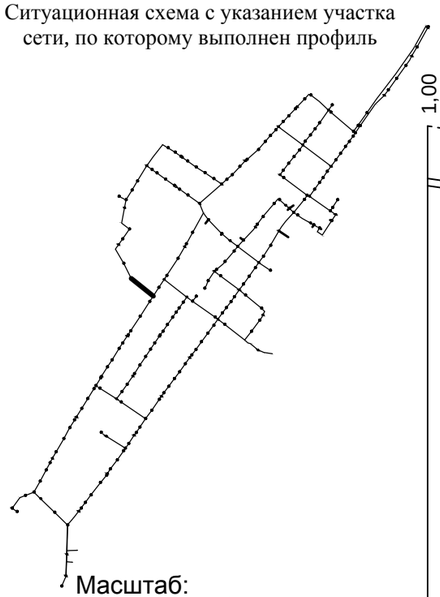

Масштаб:
по горизонтали 1:500
по вертикали 1:100

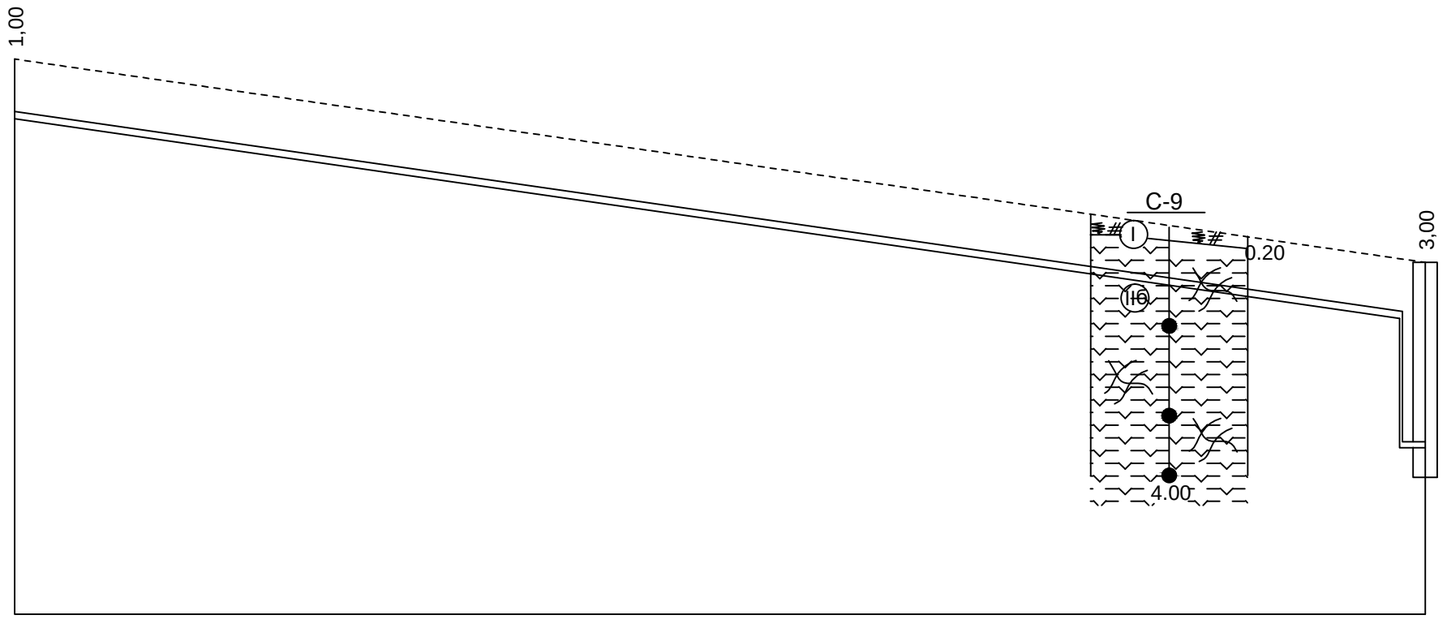

Проектная отметка низа трубы или низа лотка колодца, м	234,800 — 231,400 — 229,400
Проектная отметка земли, м	
Натурная отметка земли, м	235,800 — 232,400
Обозначение трубы и тип изоляции	Труба Ст 133х4-1-ППУ-ОЦ ГОСТ 30732-2006
Основание	Песчаное t=10см
Уклон, ‰; длина,м	28,81 / 118
Расстояние	118
Номер колодца, точки угла поворота	УГ7 — ПГ186

Изм.	Кол.	Лист	N°док.	Подпись	Дата	131–2017–1.1–НВ			
						«Строительство водопроводных сетей в селе Сагыр, Уланского района, ВКО»			
Гл. спец.		Бойченко			21.01.2018	Наружные сети водоснабжения	Стадия	Лист	Листов
Гл. спец.		Шуцкий			21.01.2018		РП	69	
инженер		Алимбекова			21.01.2018	Продольный профиль В1. Участок УГ7–ПГ186.	ТОО «Central Asia Industrial Company»		

Ситуационная схема с указанием участка сети, по которому выполнен профиль

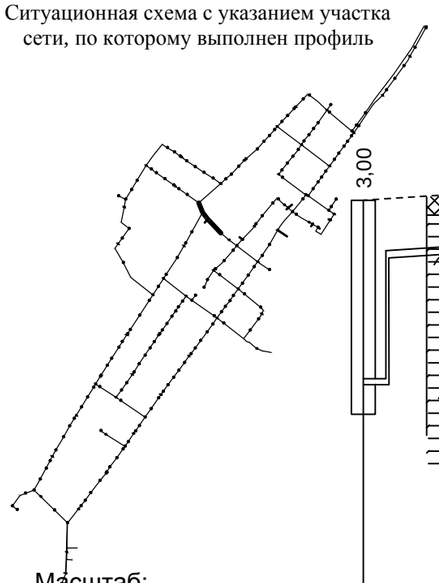

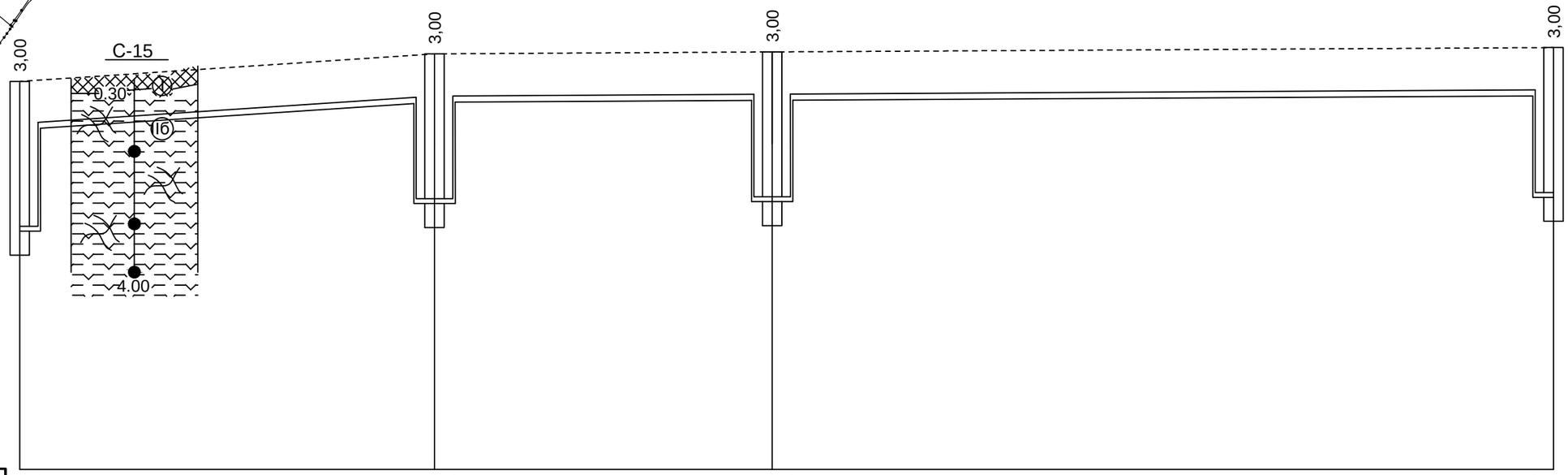

Масштаб:
по горизонтали 1:500
по вертикали 1:100

Проектная отметка низа трубы или низа лотка колодца, м	220,300 222,300	220,870 222,870	220,910 222,910	223,000 221,000	
Проектная отметка земли, м					
Натурная отметка земли, м	223,300	223,870	223,910	224,000	
Обозначение трубы и тип изоляции	Труба Ст 133х4-1-ППУ-ОЦ ГОСТ 30732-2006				
Основание	Песчаное t=10см				
Уклон, ‰; длина,м	13,26 — 43	1,14 — 35	1,11 — 81		
Расстояние	43	35	81		
Номер колодца, точки угла поворота	ПГ69	80	81	82	

Изм.	Кол.	Лист	N°док.	Подпись	Дата			
Гл. спец.		Бойченко			21.01.2018	131–2017–1.1–НВ		
Гл. спец.		Шуцкий			21.01.2018	«Строительство водопроводных сетей в селе Сагыр, Уланского района, ВКО»		
инженер		Алимбекова			21.01.2018	Наружные сети водоснабжения	Стадия: РП; Лист: 70; Листов:	
						Продольный профиль В1. Участок ПГ69–82.	ТОО «Central Asia Industrial Company»	

Ситуационная схема с указанием участка сети, по которому выполнен профиль

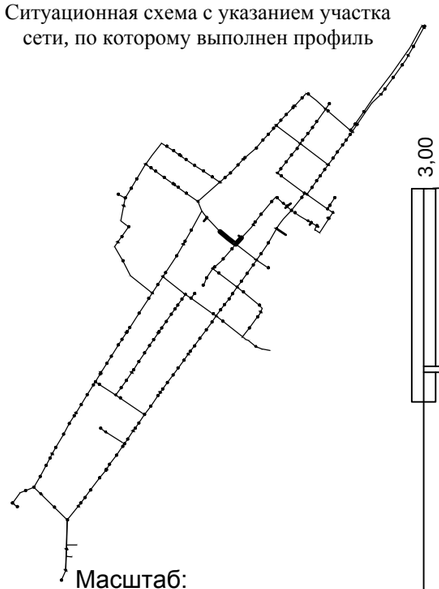

Масштаб:
по горизонтали 1:500
по вертикали 1:100

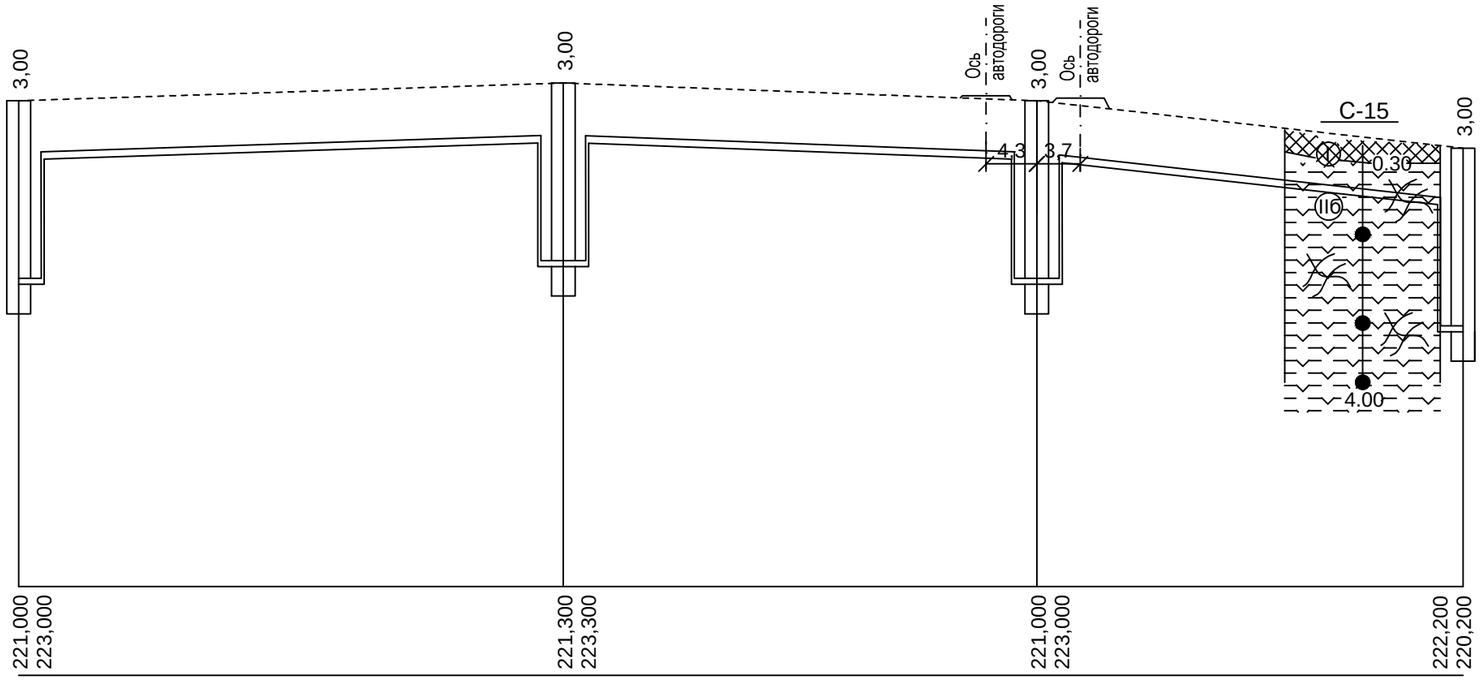

Проектная отметка низа трубы или низа лотка колодца, м	221,000 223,000		221,300 223,300		221,000 223,000		222,200 220,200
Проектная отметка земли, м							
Натурная отметка земли, м	224,000		224,300		224,000		223,200
Обозначение трубы и тип изоляции	Труба Ст 133х4-1-ППУ-ОЦ ГОСТ 30732-2006						
Основание	Песчаное t=10см						
Уклон, ‰; длина,м	6,52	46	40	7,5	36	22,22	
Расстояние	46		40		36		
Номер колодца, точки угла поворота	82		ПГ83		84		85

Изм.	Кол.	Лист	N°док.	Подпись	Дата
Гл. спец.		Бойченко			21.01.2018
Гл. спец.		Щуцкий			21.01.2018
инженер		Алимбекова			21.01.2018

131–2017–1.1–НВ

«Строительство водопроводных сетей в селе Сагыр, Уланского района, ВКО»

Наружные сети водоснабжения

Стадия	Лист	Листов
РП	71	

Продольный профиль В1. Участок 82–85.

ТОО «Central Asia Industrial Company»

Ситуационная схема с указанием участка сети, по которому выполнен профиль

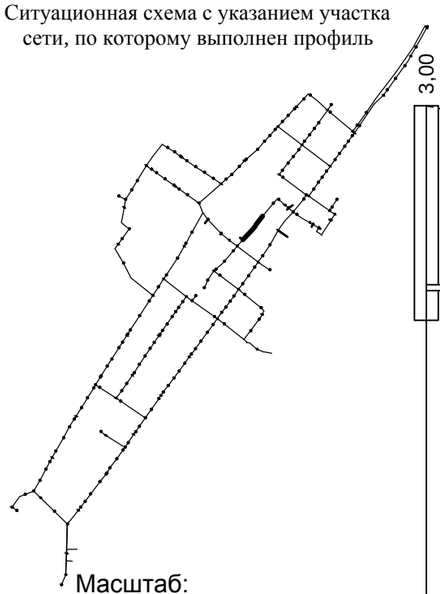

Масштаб:
по горизонтали 1:500
по вертикали 1:100

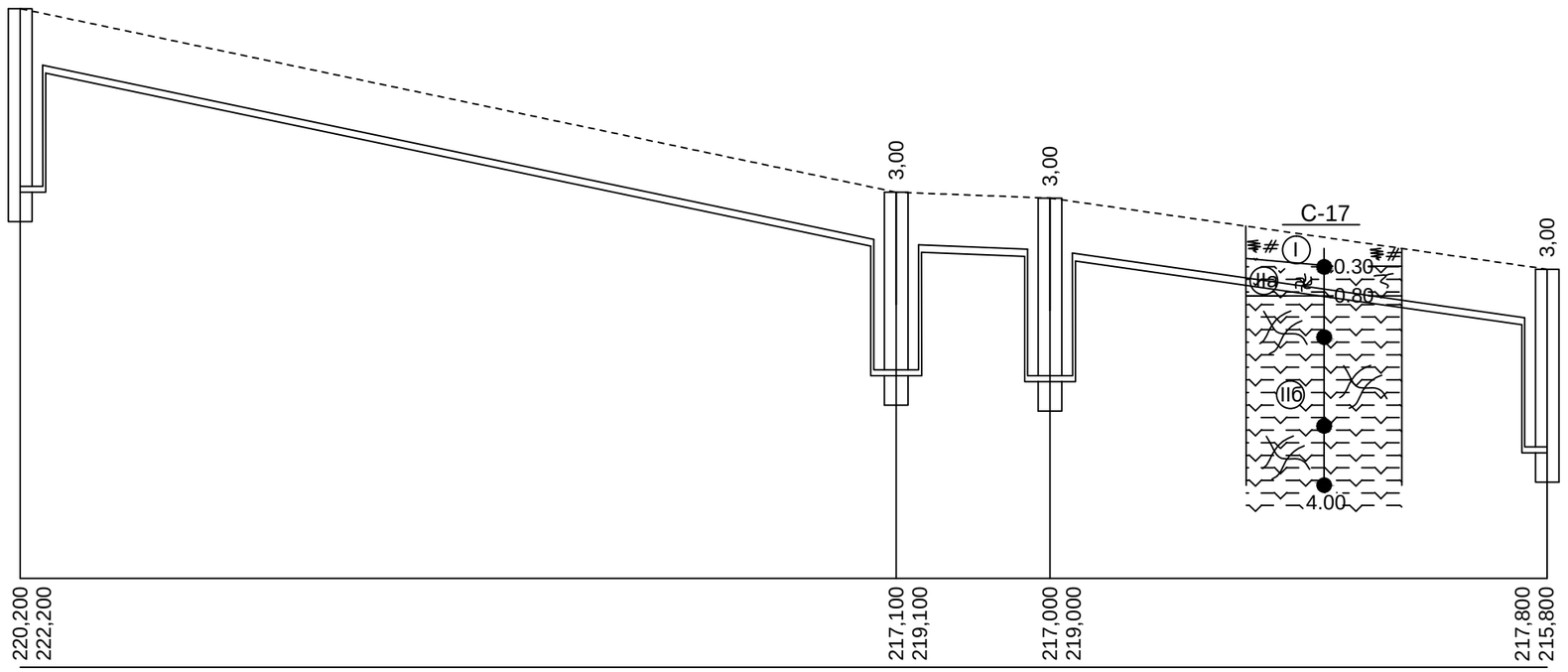

Проектная отметка низа трубы или низа лотка колодца, м	220,200	222,200	217,100	219,100	217,000	219,000	217,800	215,800
Проектная отметка земли, м								
Натурная отметка земли, м	223,200		220,100		220,000		218,800	
Обозначение трубы и тип изоляции	Труба Ст 133х4-1-ППУ-ОЦ ГОСТ 30732-2006							
Основание	Песчаное t=10см							
Уклон, ‰; длина,м	74	41,89	13	7,69	42	28,57		
Расстояние	74		13		42			
Номер колодца, точки угла поворота	85		ПГ86		87		88	

Изм.	Кол.	Лист	N°док.	Подпись	Дата
Гл. спец.		Бойченко			21.01.2018
Гл. спец.		Щуцкий			21.01.2018
инженер		Алимбекова			21.01.2018

131–2017–1.1–НВ

«Строительство водопроводных сетей в селе Сагыр, Уланского района, ВКО»

Наружные сети водоснабжения

Стадия	Лист	Листов
РП	72	

Продольный профиль В1. Участок 85–88.

ТОО «Central Asia Industrial Company»

Ситуационная схема с указанием участка сети, по которому выполнен профиль

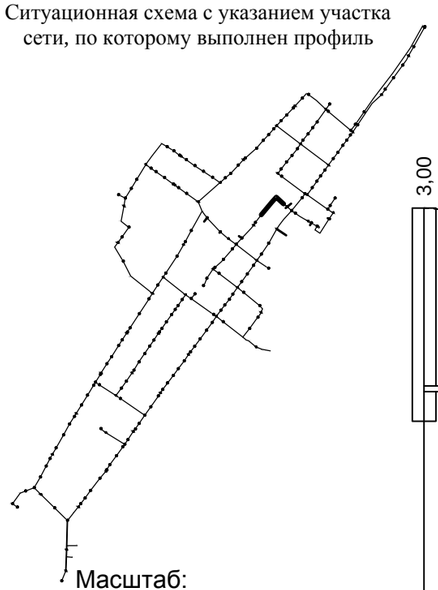

Масштаб:
по горизонтали 1:500
по вертикали 1:100

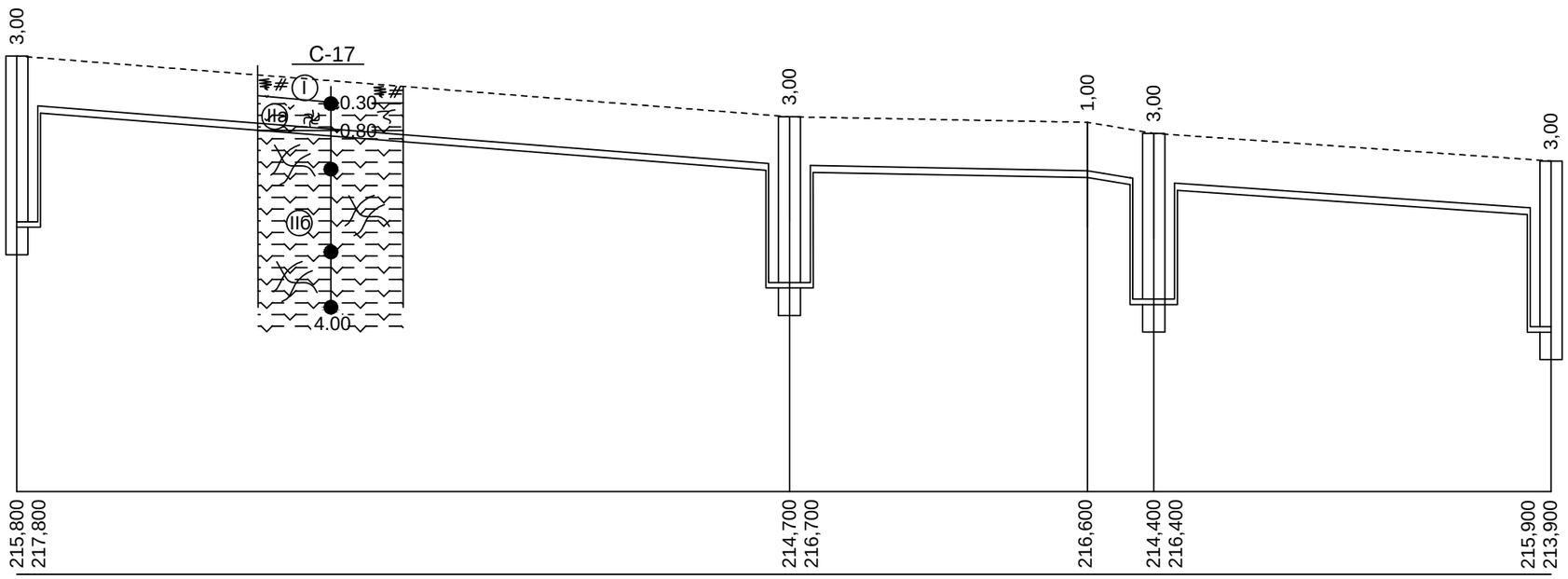

Проектная отметка низа трубы или низа лотка колодца, м	215,800	217,800		214,700	216,700		216,600	214,400	216,400		215,900	213,900
Проектная отметка земли, м												
Натурная отметка земли, м	218,800			217,700			217,600	217,400			216,900	
Обозначение трубы и тип изоляции	Труба Ст 133х4-1-ППУ-ОЦ ГОСТ 30732-2006											
Основание	Песчаное t=10см											
Уклон, ‰; длина,м	70	15,71		27	3,7		33,33	6	36		13,89	
Расстояние	70			27			6		36			
Номер колодца, точки угла поворота	88			89			УГ8	90			ПГ91	

Изм.	Кол.	Лист	N°док.	Подпись	Дата
Гл. спец.		Бойченко			21.01.2018
Гл. спец.		Щуцкий			21.01.2018
инженер		Алимбекова			21.01.2018

131–2017–1.1–НВ

«Строительство водопроводных сетей в селе Сагыр, Уланского района, ВКО»

Наружные сети водоснабжения

Стадия	Лист	Листов
РП	73	

Продольный профиль В1. Участок 88–ПГ91.

ТОО «Central Asia Industrial Company»

Ситуационная схема с указанием участка сети, по которому выполнен профиль

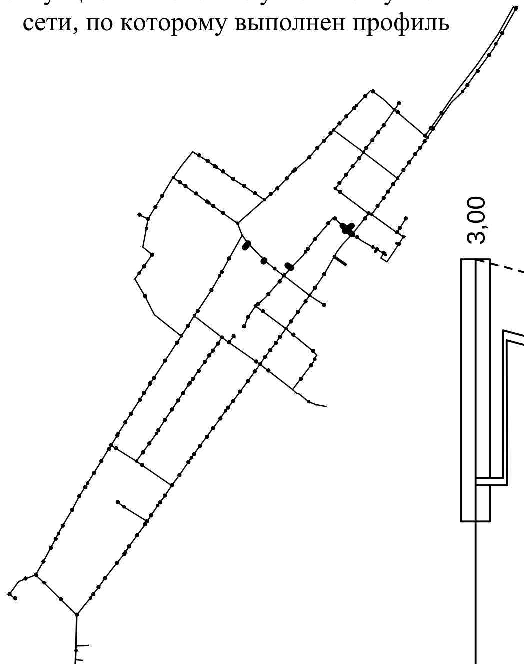

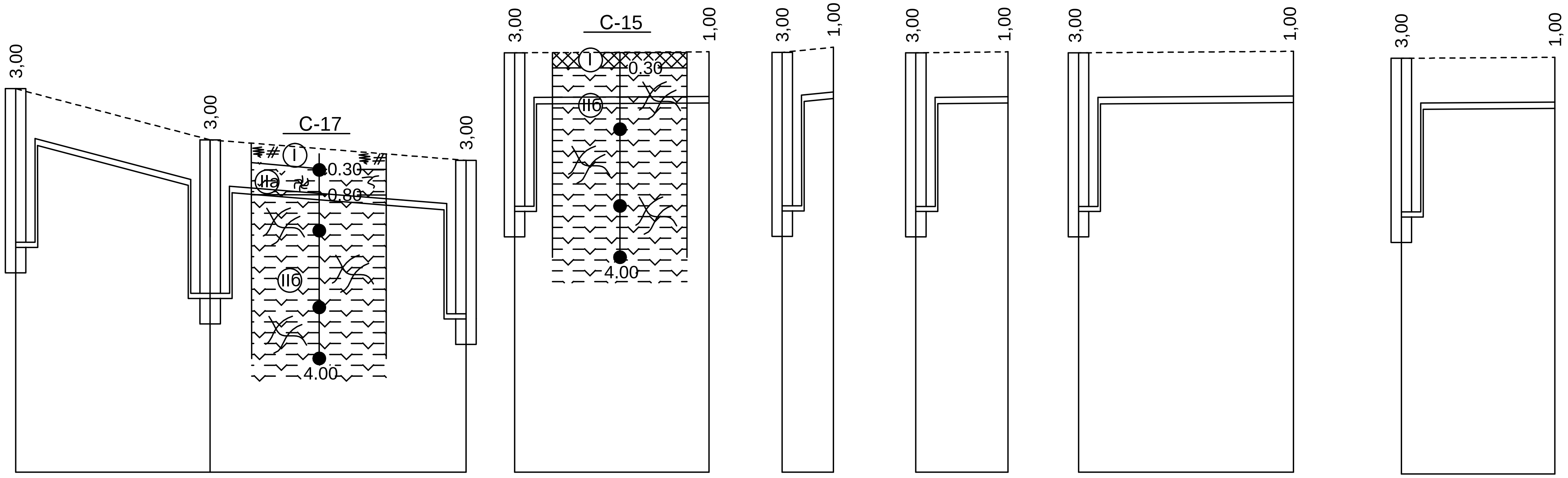

Масштаб:
по горизонтали 1:500
по вертикали 1:100

	ПГ91	92	93	81	поз.	82	поз.	92	поз.	92	поз.	85	поз.
Проектная отметка низа трубы или низа лотка колодца, м	213,900 215,900	212,900 214,900	214,500 212,500	220,910 222,910	222,930	221,000 223,000	223,100	212,900 214,900	214,920	212,900 214,900	214,930	220,200 222,200	222,220
Проектная отметка земли, м													
Натурная отметка земли, м	216,900	215,900	215,500	223,910	223,930	224,000	224,100	215,900	215,920	215,900	215,930	223,200	223,220
Обозначение трубы и тип изоляции	Труба Ст 133х4-1-ППУ-ОЦ ГОСТ 30732-2006			Труба Ст 89х4-1-ППУ-ОЦ ГОСТ 30732-2006		Труба Ст 57х3-1-ППУ-ОЦ ГОСТ 30732-2006						Труба Ст 108х4-1-ППУ-ОЦ ГОСТ 30732-2006	
Основание	Песчаное t=10см			Песчаное t=10см		Песчаное t=10см						Песчаное t=10см	
Уклон, ‰; длина,м	52,63; 19	16; 25		1,05; 19		20; 5		2,22; 9		1,43; 21		1,33; 15	
Расстояние	19	25		19		5		9		21		15	
Номер колодца, точки угла поворота	ПГ91	92	93	81	поз.	82	поз.	92	поз.	92	поз.	85	поз.

Изм.	Кол.	Лист	N°док	Подпись	Дата
Гл. спец.	Бойченко				21.01.2018
Гл. спец.	Щуцкий				21.01.2018
инженер	Алимбекова				21.01.2018

131-2017-1.1-НВ

«Строительство водопроводных сетей в селе Сагыр, Уланского района, ВКО»

Наружные сети водоснабжения

Стадия	Лист	Листов
РП	74	

Продольный профиль В1. Участок ПГ91-93, 81-поз., 82-поз., 92-поз., 92-поз., 85-поз.

ТОО «Central Asia Industrial Company»

Ситуационная схема с указанием участка сети, по которому выполнен профиль

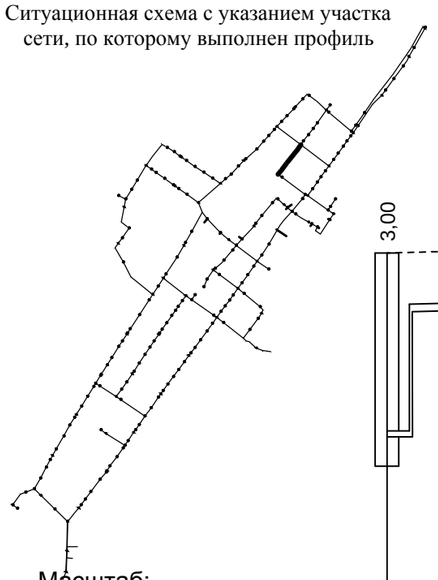

Масштаб:
по горизонтали 1:500
по вертикали 1:100

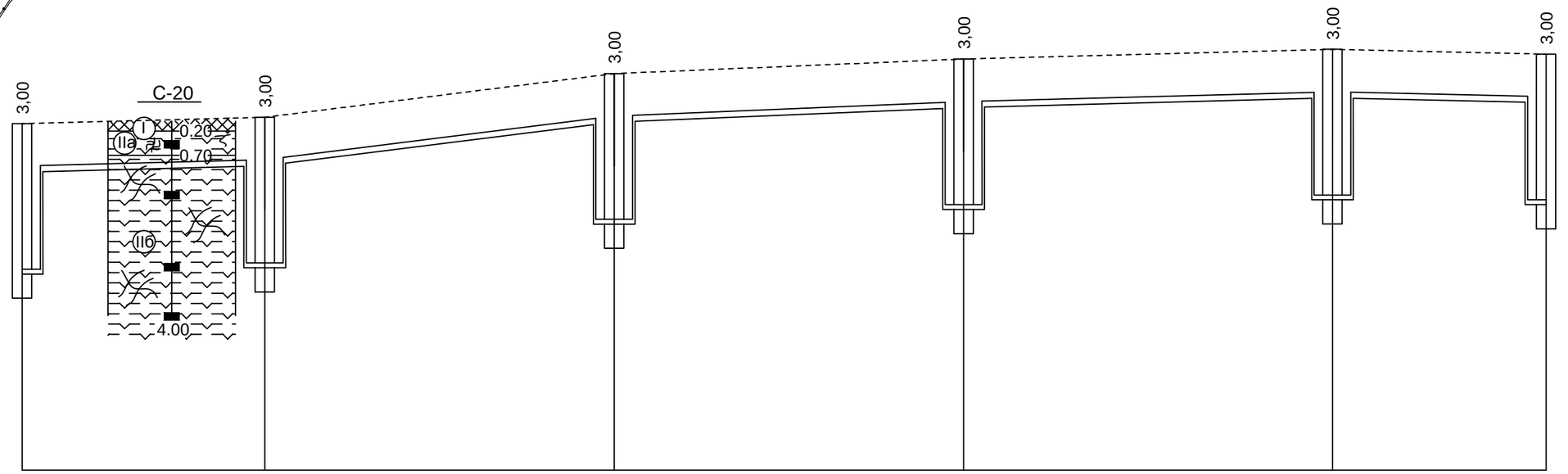

Проектная отметка низа трубы или низа лотка колодца, м	213,370	215,370	213,500	215,500	214,400	216,400	214,700	216,700	214,900	216,900	216,800	214,800
Проектная отметка земли, м												
Натурная отметка земли, м	216,370		216,500		217,400		217,700		217,900		217,800	
Обозначение трубы и тип изоляции	Труба Ст 133х4-1-ППУ-ОЦ ГОСТ 30732-2006											
Основание	Песчаное t=10см											
Уклон, ‰; длина,м	5,2	25	25	36	8,33	36	5,26	38	22	4,55		
Расстояние	25		36		36		38		22			
Номер колодца, точки угла поворота	ПГ37		94		95		96		97		ПГ98	

Изм.	Кол.	Лист	N°док.	Подпись	Дата
Гл. спец.		Бойченко			21.01.2018
Гл. спец.		Шуцкий			21.01.2018
инженер		Алимбекова			21.01.2018

131–2017–1.1–НВ

«Строительство водопроводных сетей в селе Сагыр, Уланского района, ВКО»

Наружные сети водоснабжения

Стадия	Лист	Листов
РП	75	

Продольный профиль В1. Участок ПГ37–ПГ98.

ТОО «Central Asia Industrial Company»

Ситуационная схема с указанием участка сети, по которому выполнен профиль

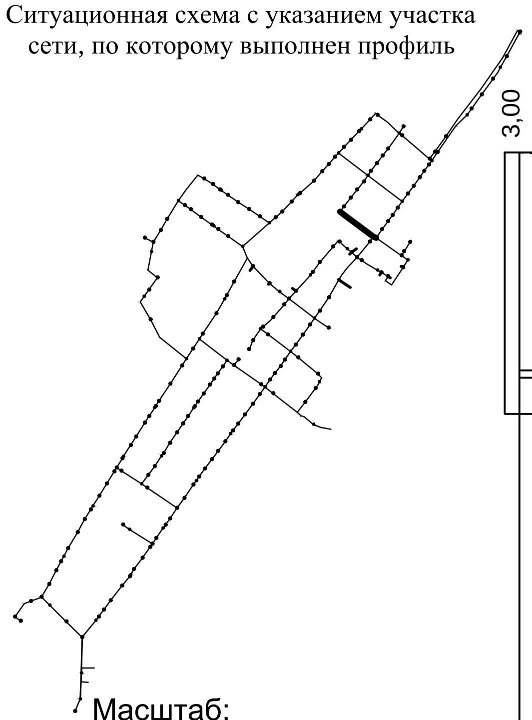

Масштаб:
по горизонтали 1:500
по вертикали 1:100

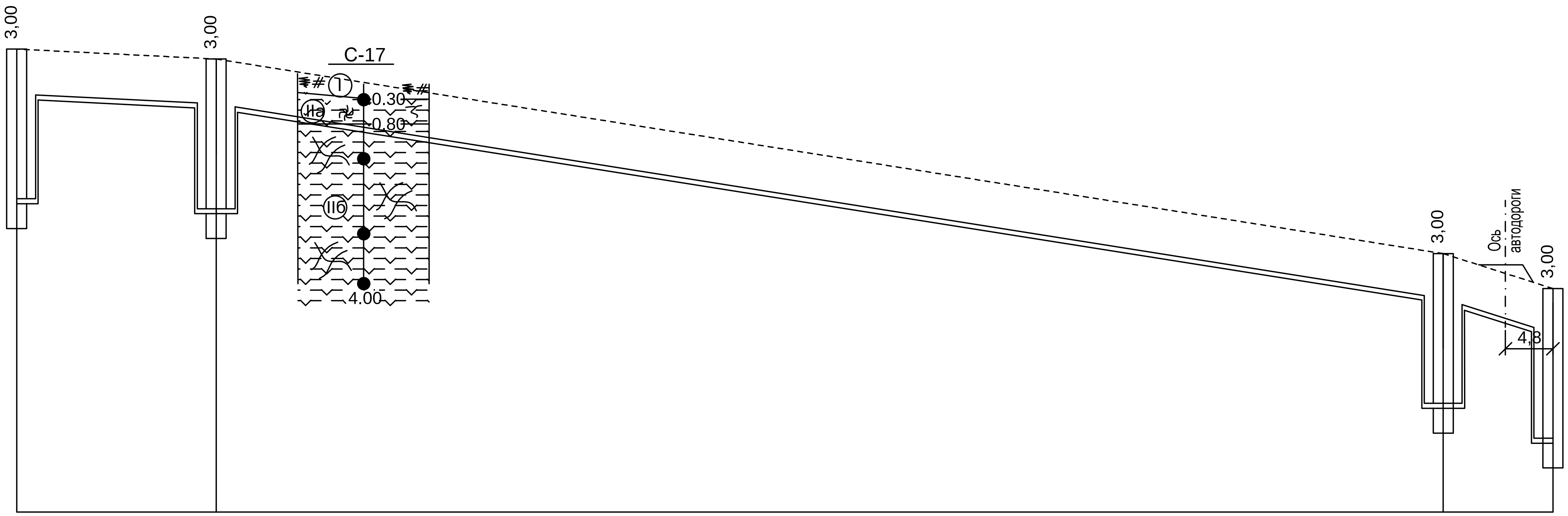

	ПГ98	99	100	ПГ5
Проектная отметка низа трубы или низа лотка колодца, м	214,800 216,800	214,600 216,600	210,700 212,700	212,000 210,000
Проектная отметка земли, м				
Натурная отметка земли, м	217,800	217,600	213,700	213,000
Обозначение трубы и тип изоляции	Труба Ст 133х4-1-ППУ-ОЦ ГОСТ 30732-2006			
Основание	Песчаное t=10см			
Уклон, ‰; длина,м	10 / 20	23,58 / 123	63,64 / 11	
Расстояние	20	123	11	
Номер колодца, точки угла поворота	ПГ98	99	100	ПГ5

Изм.	Кол.	Лист	N°док	Подпись	Дата
Гл. спец		Бойченко			21.01.2018
Гл. спец		Щуцкий			21.01.2018
инженер		Алимбекова			21.01.2018

131–2017–1.1–НВ

«Строительство водопроводных сетей в селе Сагыр, Уланского района, ВКО»

Наружные сети водоснабжения	Стадия	Лист	Листов
	РП	76	

Продольный профиль В1. Участок ПГ98–ПГ5.

ТОО «Central Asia Industrial Company»

Ситуационная схема с указанием участка сети, по которому выполнен профиль

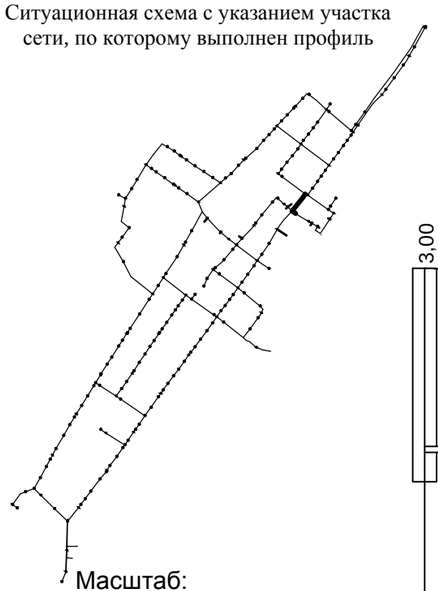

Масштаб:
по горизонтали 1:500
по вертикали 1:100

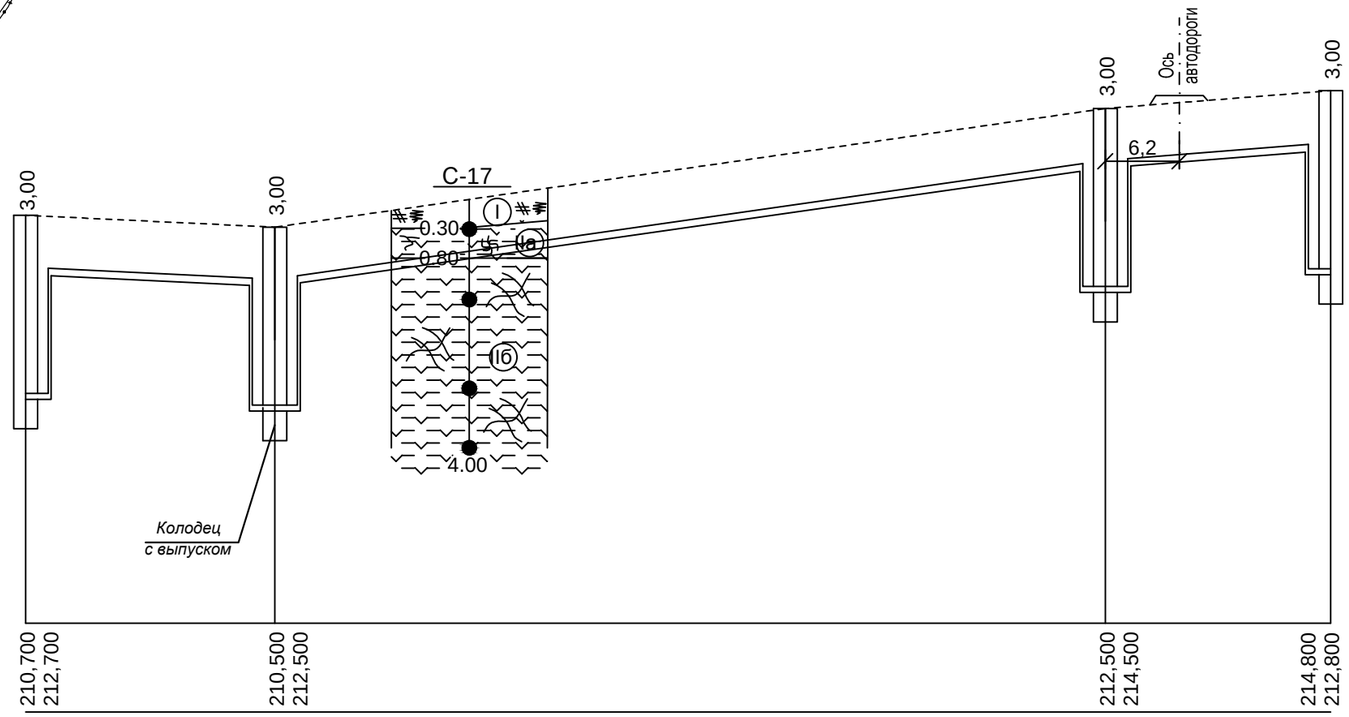

Проектная отметка низа трубы или низа лотка колодца, м	210,700 212,700	210,500 212,500		212,500 214,500	214,800 212,800
Проектная отметка земли, м					
Натурная отметка земли, м	213,700	213,500		215,500	215,800
Обозначение трубы и тип изоляции	Труба Ст 133х4-1-ППУ-ОЦ ГОСТ 30732-2006				
Основание	Песчаное t=10см				
Уклон, ‰; длина,м	21	9,52	28,57	70	15,79 19
Расстояние	21		70		19
Номер колодца, точки угла поворота	100	101		93	102

Изм.	Кол.	Лист	N°док.	Подпись	Дата
Гл. спец.		Бойченко			21.01.2018
Гл. спец.		Щуцкий			21.01.2018
инженер		Алимбекова			21.01.2018

131–2017–1.1–НВ

«Строительство водопроводных сетей в селе Сагыр, Уланского района, ВКО»

Наружные сети водоснабжения

Стадия	Лист	Листов
РП	77	

Продольный профиль В1. Участок 100–102.

ТОО «Central Asia Industrial Company»

Ситуационная схема с указанием участка сети, по которому выполнен профиль

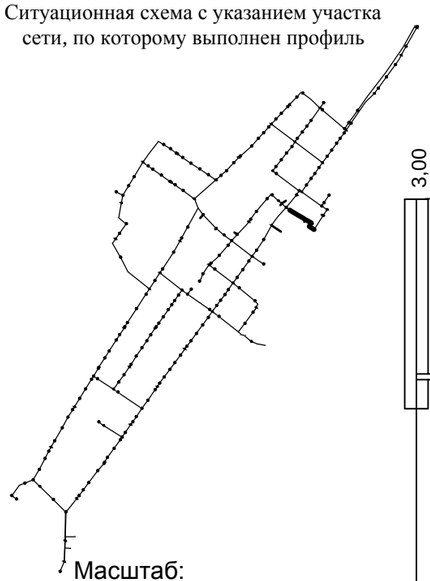

Масштаб:
по горизонтали 1:500
по вертикали 1:100

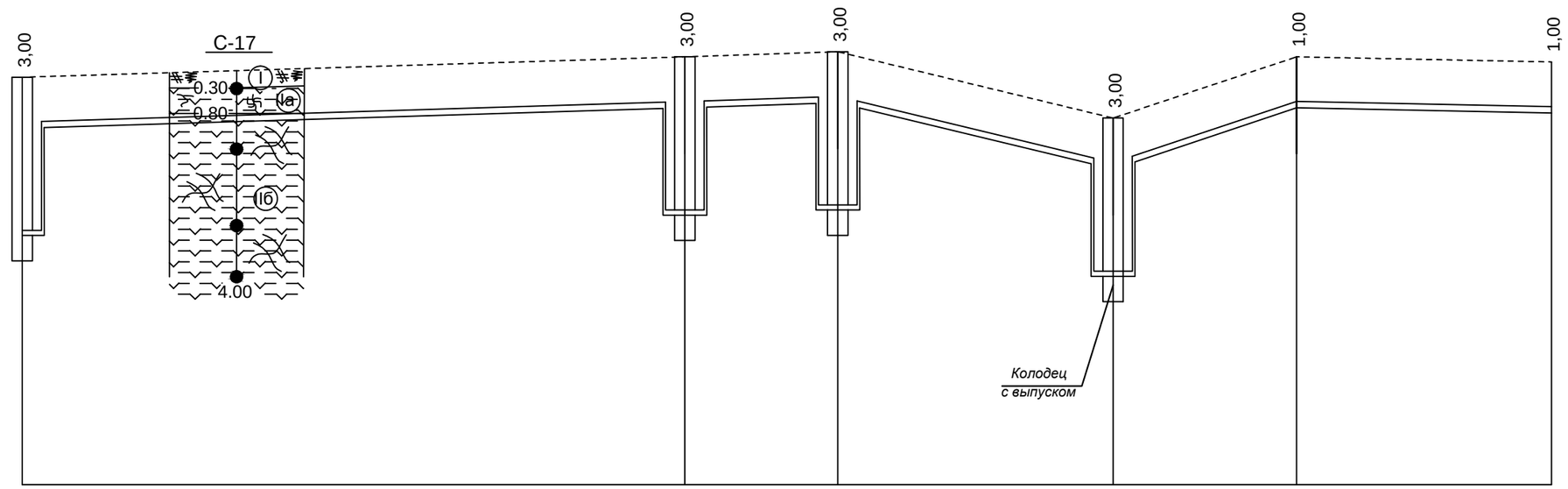

Проектная отметка низа трубы или низа лотка колодца, м	212,800	214,800	213,200	215,200	213,300	215,300	212,000	214,000	215,200	215,100
Проектная отметка земли, м										
Натурная отметка земли, м	215,800		216,200		216,300		215,000		216,200	216,100
Обозначение трубы и тип изоляции	Труба Ст 133х4-1-ППУ-ОЦ ГОСТ 30732-2006									
Основание	Песчаное t=10см									
Уклон, ‰; длина,м	6,15	65	6,67	15	27	48,15	66,67	18	25	4
Расстояние	65		15		27		18		25	
Номер колодца, точки угла поворота	102		ПГ103		104		105		УГ9	УГ10

Изм.	Кол.	Лист	N°док	Подпись	Дата			
Гл. спец.		Бойченко			21.01.2018	131–2017–1.1–НВ		
Гл. спец.		Щуцкий			21.01.2018	«Строительство водопроводных сетей в селе Сагыр, Уланского района, ВКО»		
инженер		Алимбекова			21.01.2018	Наружные сети водоснабжения	Стадия: РП	Лист: 78	Листов:
						Продольный профиль В1. Участок 102–УГ10.	ТОО «Central Asia Industrial Company»		