Ситуационная схема с указанием участка сети, по которому выполнен профиль

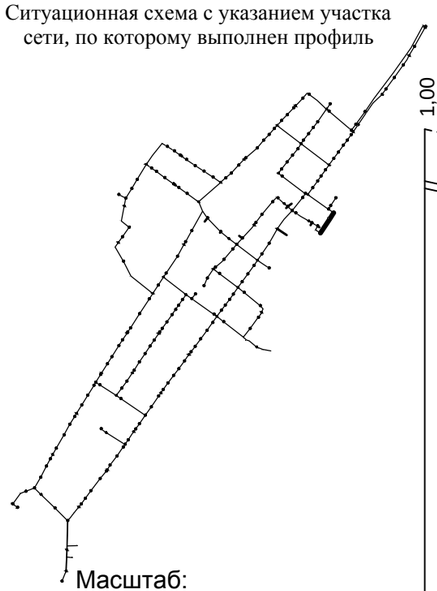

Масштаб:
по горизонтали 1:500
по вертикали 1:100

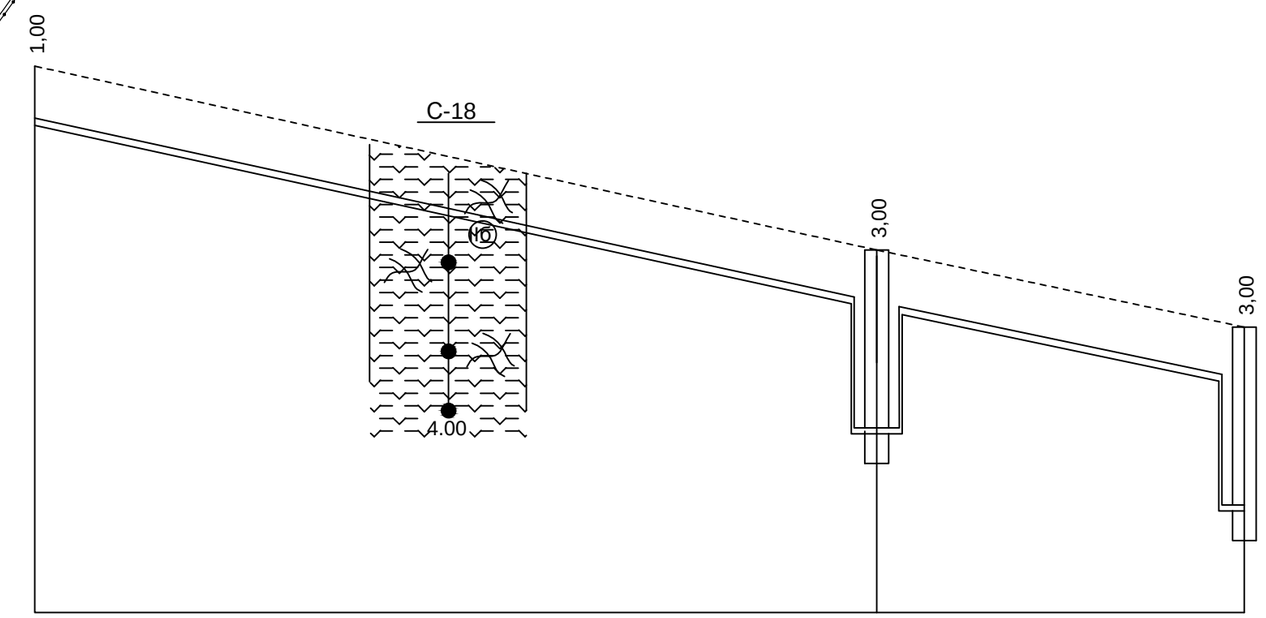

Проектная отметка низа трубы или низа лотка колодца, м	215,100	210,000 212,000	210,700 208,700
Проектная отметка земли, м			
Натурная отметка земли, м	216,100	213,000	211,700
Обозначение трубы и тип изоляции	Труба Ст 133х4-1-ППУ-ОЦ ГОСТ 30732-2006		
Основание	Песчаное t=10см		
Уклон, ‰; длина,м	71 / 43,66	31 / 41,94	
Расстояние	71	31	
Номер колодца, точки угла поворота	УГ10	106	ПГ1

Изм.	Кол.	Лист	N°док.	Подпись	Дата
Гл. спец.		Бойченко			21.01.2018
Гл. спец.		Щуцкий			21.01.2018
инженер		Алимбекова			21.01.2018

131–2017–1.1–НВ

«Строительство водопроводных сетей в селе Сагыр , Уланского района, ВКО»

Наружные сети Водоснабжения

Стадия	Лист	Листов
РП	79	

Продольный профиль В1. Участок УГ10–ПГ1.

ТОО «Central Asia Industrial Company»

Ситуационная схема с указанием участка сети, по которому выполнен профиль

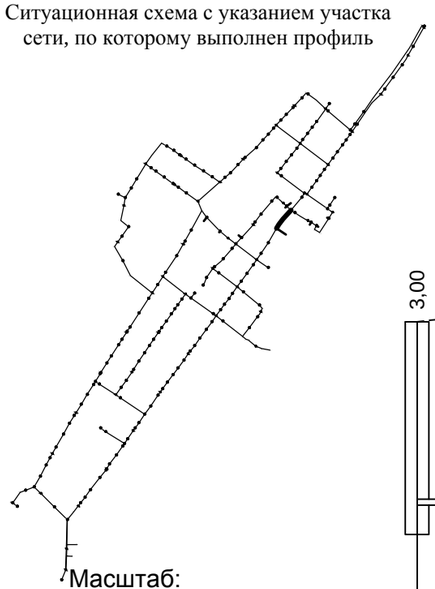

Масштаб:
по горизонтали 1:500
по вертикали 1:100

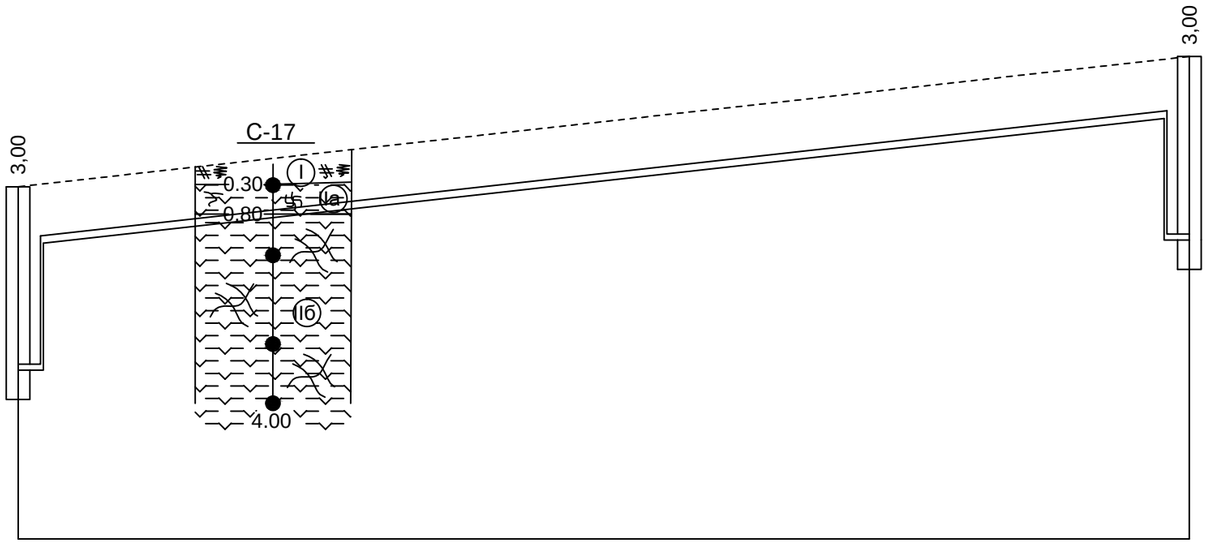

Проектная отметка низа трубы или низа лотка колодца, м	212,500	216,700
	210,500	214,700
Проектная отметка земли, м		
Натурная отметка земли, м	215,500	217,700
Обозначение трубы и тип изоляции	Труба Ст 133х4-1-ППУ-ОЦ ГОСТ 30732-2006	
Основание	Песчаное t=10см	
Уклон, ‰; длина,м	22,22	99
Расстояние	99	
Номер колодца, точки угла поворота	93	ПГ107

Изм.	Кол.	Лист	N°док.	Подпись	Дата
Гл. спец.		Бойченко			21.01.2018
Гл. спец.		Щуцкий			21.01.2018
инженер		Алимбекова			21.01.2018

131–2017–1.1–НВ

«Строительство водопроводных сетей в селе Сагыр, Уланского района, ВКО»

Наружные сети водоснабжения

Стадия	Лист	Листов
РП	80	

Продольный профиль В1. Участок 93–ПГ107.

ТОО «Central Asia Industrial Company»

Ситуационная схема с указанием участка сети, по которому выполнен профиль

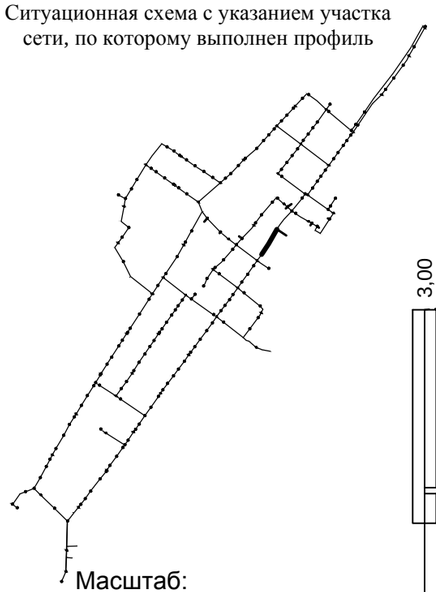

Масштаб:
по горизонтали 1:500
по вертикали 1:100

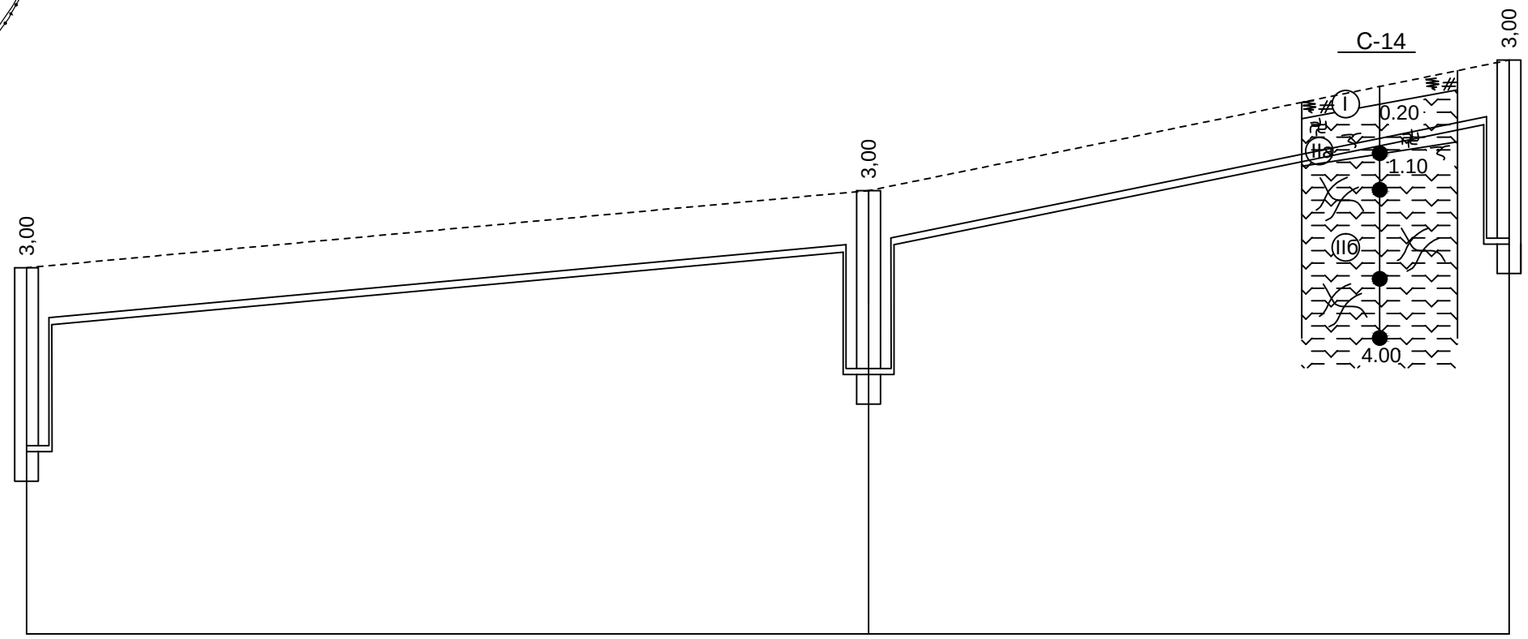

Проектная отметка низа трубы или низа лотка колодца, м	214,700 216,700	216,000 218,000	220,200 218,200
Проектная отметка земли, м			
Натурная отметка земли, м	217,700	219,000	221,200
Обозначение трубы и тип изоляции	Труба Ст 133х4-1-ППУ-ОЦ ГОСТ 30732-2006		
Основание	Песчаное t=10см		
Уклон, ‰; длина,м	18,31 / 71	40,74 / 54	
Расстояние	71	54	
Номер колодца, точки угла поворота	ПГ107	108	109

Изм.	Кол.	Лист	N°док.	Подпись	Дата	131–2017–1.1–НВ		
						«Строительство водопроводных сетей в селе Сагыр , Уланского района, ВКО»		
Гл. спец.		Бойченко			21.01.2018	Наружные сети водоснабжения	Стадия: РП	Лист: 81 / Листов:
Гл. спец.		Щуцкий			21.01.2018			
инженер		Алимбекова			21.01.2018	Продольный профиль В1. Участок ПГ107–109.	ТОО «Central Asia Industrial Company»	

Ситуационная схема с указанием участка сети, по которому выполнен профиль

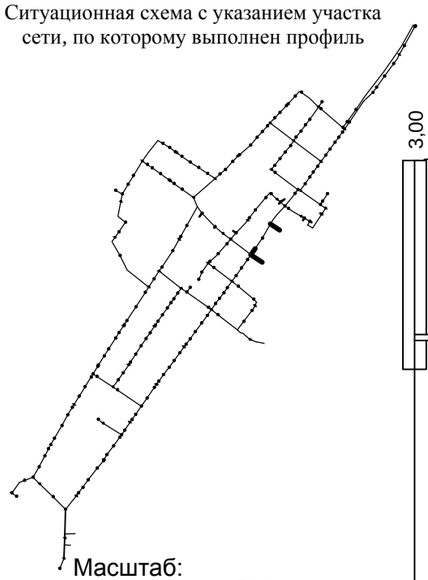

Масштаб:
по горизонтали 1:500
по вертикали 1:100

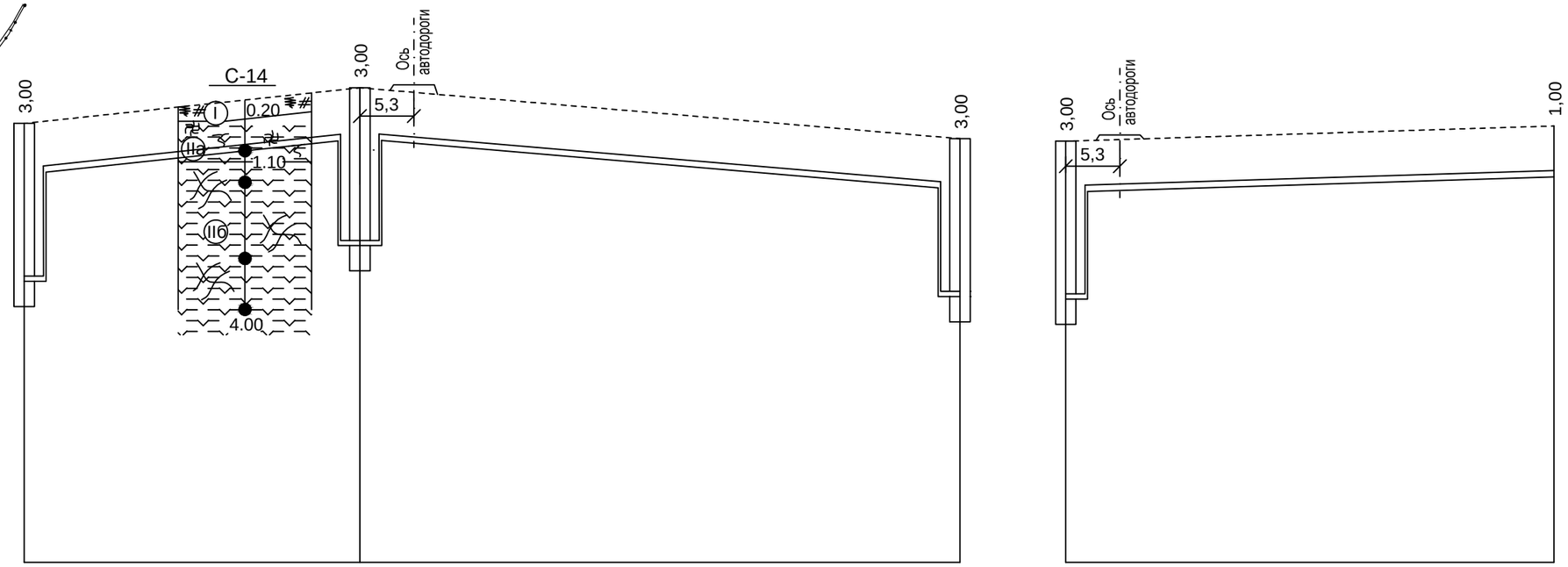

Проектная отметка низа трубы или низа лотка колодца, м	218,200 / 220,200	218,900 / 220,900	219,900 / 217,900	214,700 / 216,700 — 217,000
Проектная отметка земли, м				
Натурная отметка земли, м	221,200	221,900	220,900	217,700 — 218,000
Обозначение трубы и тип изоляции	Труба Ст 133х4-1-ППУ-ОЦ ГОСТ 30732-2006	Труба Ст 57х3-1-ППУ-ОЦ ГОСТ 30732-2006		Труба Ст 108х4-1-ППУ-ОЦ ГОСТ 30732-2006
Основание	Песчаное t=10см			Песчаное t=10см
Уклон, ‰; длина,м	21,21 — 33	59 — 16,95		6,25 — 48
Расстояние	33	59		48
Номер колодца, точки угла поворота	109	ПГ110	111	ПГ107 — поз.

Изм.	Кол.	Лист	N'док.	Подпись	Дата
Гл. спец.		Бойченко			21.01.2018
Гл. спец.		Щуцкий			21.01.2018
инженер		Алимбекова			21.01.2018

131–2017–1.1–НВ

«Строительство водопроводных сетей в селе Сагыр, Уланского района, ВКО»

Наружные сети водоснабжения

Стадия	Лист	Листов
РП	82	

Продольный профиль В1. Участок 109–111, ПГ107–поз.

ТОО «Central Asia Industrial Company»

Ситуационная схема с указанием участка сети, по которому выполнен профиль

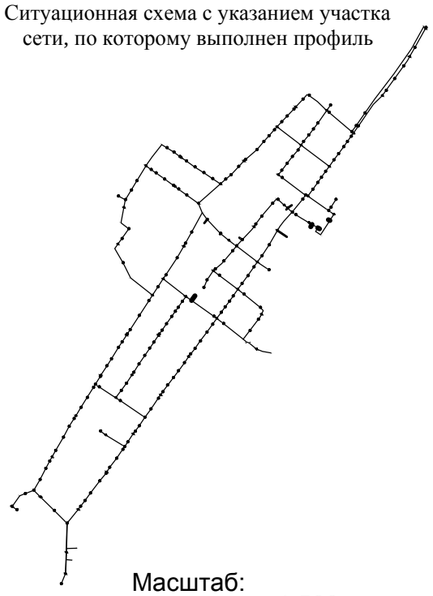

Масштаб:
по горизонтали 1:500
по вертикали 1:100

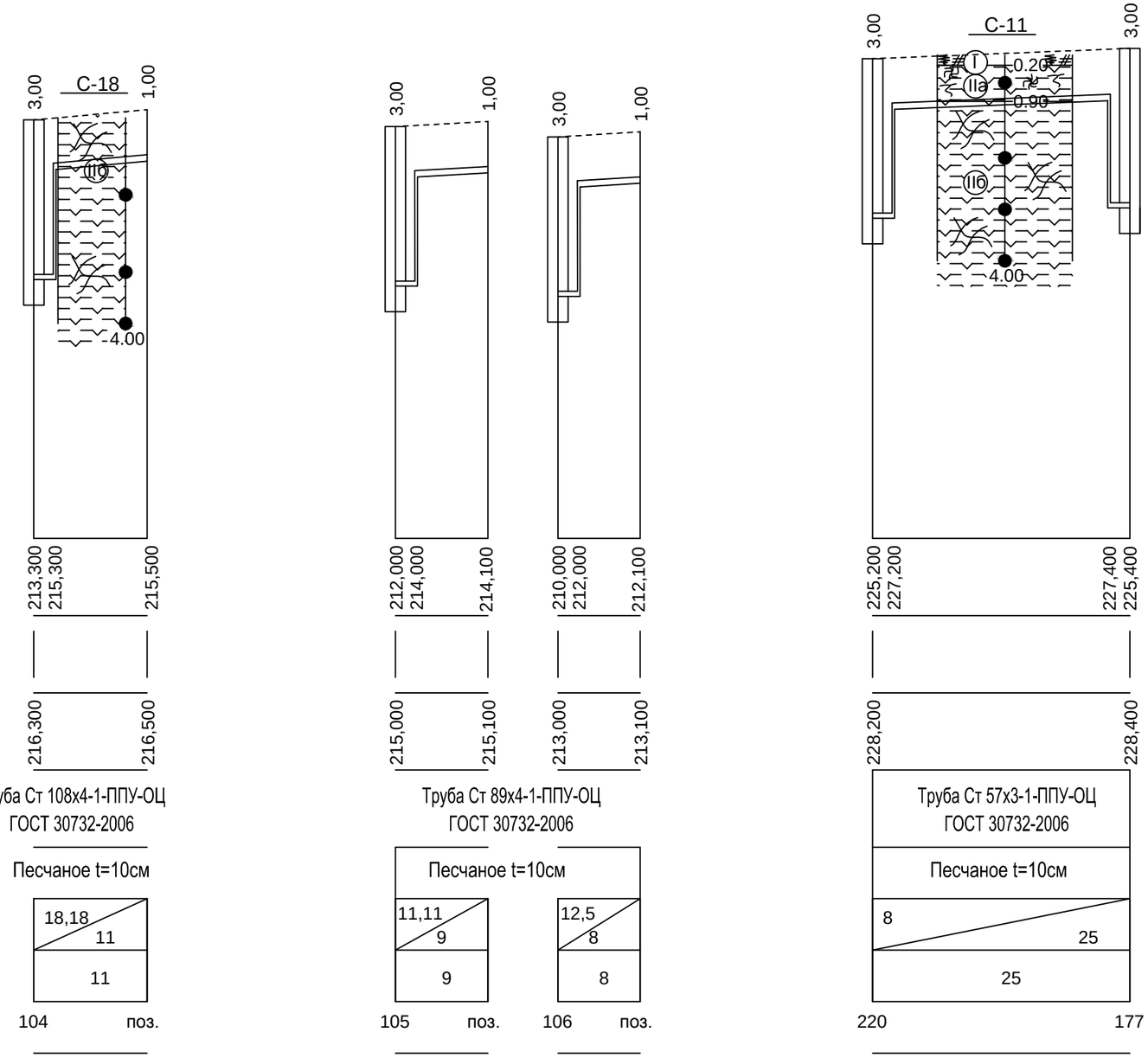

Проектная отметка низа трубы или низа лотка колодца, м	213,300 / 215,300	215,500	212,000 / 214,000	214,100	210,000 / 212,000	212,100	225,200 / 227,200	227,400 / 225,400
Проектная отметка земли, м								
Натурная отметка земли, м	216,300	216,500	215,000	215,100	213,000	213,100	228,200	228,400
Обозначение трубы и тип изоляции	Труба Ст 108х4-1-ППУ-ОЦ ГОСТ 30732-2006		Труба Ст 89х4-1-ППУ-ОЦ ГОСТ 30732-2006				Труба Ст 57х3-1-ППУ-ОЦ ГОСТ 30732-2006	
Основание	Песчаное t=10см		Песчаное t=10см				Песчаное t=10см	
Уклон, ‰; длина,м	18,18 / 11		11,11 / 9		12,5 / 8		8 / 25	
Расстояние	11		9		8		25	
Номер колодца, точки угла поворота	104	поз.	105	поз.	106	поз.	220	177

Изм.	Кол.	Лист	N'док.	Подпись	Дата
Гл. спец.		Бойченко			21.01.2018
Гл. спец.		Щуцкий			21.01.2018
инженер		Алимбекова			21.01.2018

131–2017–1.1–НВ

«Строительство водопроводных сетей в селе Сагыр, Уланского района, ВКО»

Наружные сети водоснабжения

Стадия	Лист	Листов
РП	83	

Продольный профиль В1. Участок 104–поз., 105–поз., 106–поз., 220–177.

ТОО «Central Asia Industrial Company»

Ситуационная схема с указанием участка сети, по которому выполнен профиль

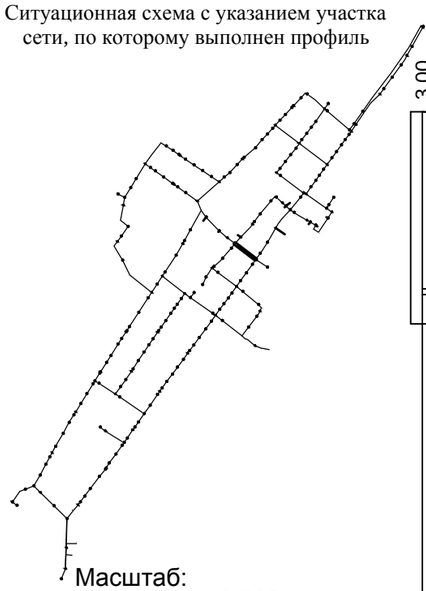

Масштаб:
по горизонтали 1:500
по вертикали 1:100

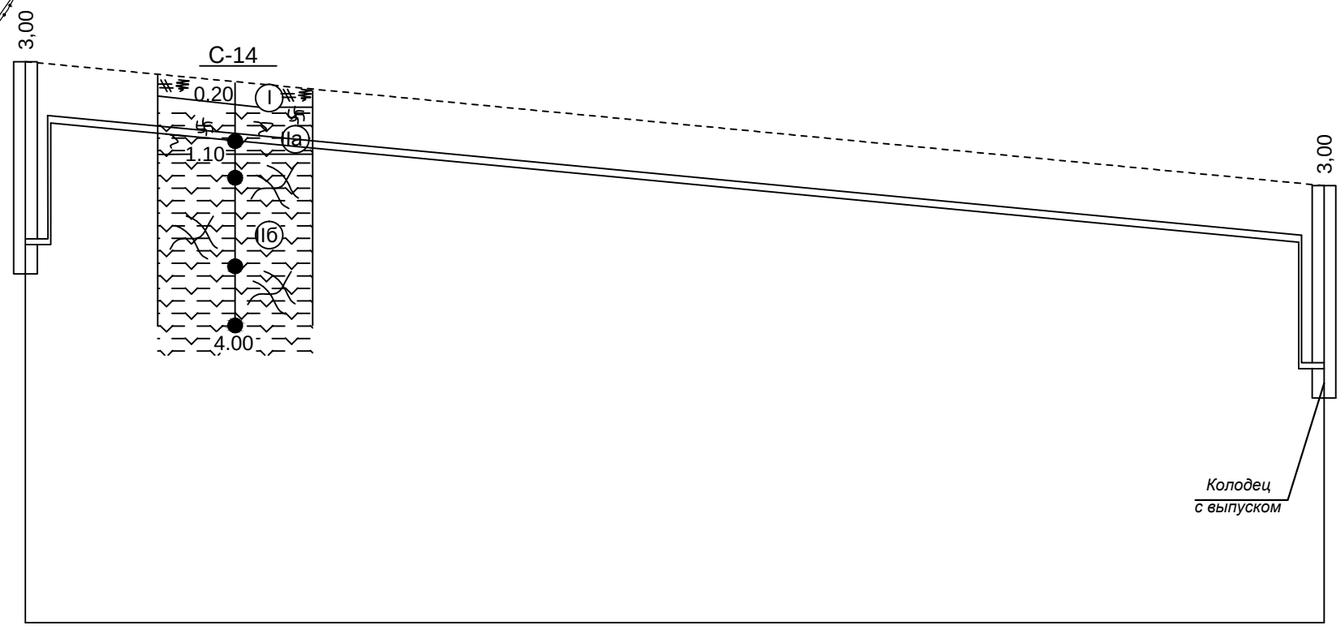

Проектная отметка низа трубы или низа лотка колодца, м	221,000 223,000	220,900 218,900
Проектная отметка земли, м		
Натурная отметка земли, м	224,000	221,900
Обозначение трубы и тип изоляции	Труба Ст 133х4-1-ППУ-ОЦ ГОСТ 30732-2006	
Основание	Песчаное t=10см	
Уклон, ‰; длина,м	110	19,09
Расстояние	110	
Номер колодца, точки угла поворота	84	ПГ110

						131–2017–1.1–НВ		
Изм.	Кол.	Лист	N°док	Подпись	Дата	«Строительство водопроводных сетей в селе Сагыр, Уланского района, ВКО»		
Гл. спец.		Бойченко			21.01.2018	Наружные сети водоснабжения	Стадия	Лист	Листов
Гл. спец.		Щуцкий			21.01.2018		РП	84	
инженер		Алимбекова			21.01.2018	Продольный профиль В1. Участок 84–ПГ110.	ТОО «Central Asia Industrial Company»		

Ситуационная схема с указанием участка сети, по которому выполнен профиль

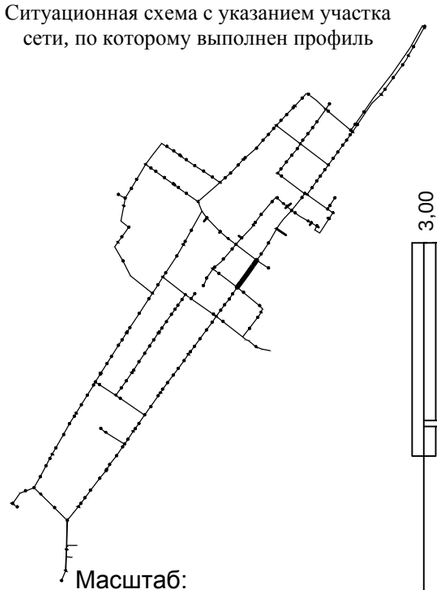

Масштаб:
по горизонтали 1:500
по вертикали 1:100

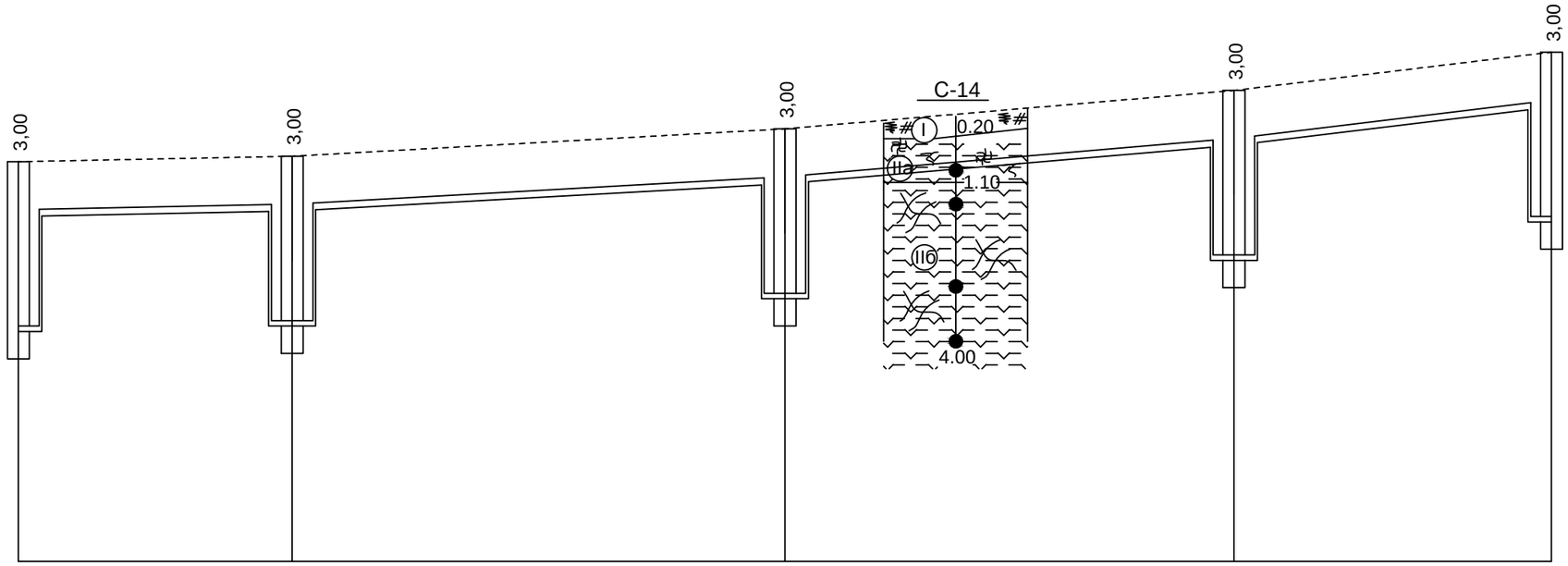

Проектная отметка низа трубы или низа лотка колодца, м	218,900 220,900	219,000 221,000	219,500 221,500	220,200 222,200	222,900 220,900
Проектная отметка земли, м					
Натурная отметка земли, м	221,900	222,000	222,500	223,200	223,900
Обозначение трубы и тип изоляции	Труба Ст 133х4-1-ППУ-ОЦ ГОСТ 30732-2006				
Основание	Песчаное t=10см				
Уклон, ‰; длина,м	4 / 25	11,11 / 45	17,07 / 41	24,14 / 29	
Расстояние	25	45	41	29	
Номер колодца, точки угла поворота	ПГ110	112	113	114	ПГ115

Изм.	Кол.	Лист	N°док.	Подпись	Дата
Гл. спец.		Бойченко			21.01.2018
Гл. спец.		Щуцкий			21.01.2018
инженер		Алимбекова			21.01.2018

131–2017–1.1–НВ

«Строительство водопроводных сетей в селе Сагыр , Уланского района, ВКО»

Наружные сети водоснабжения

Стадия	Лист	Листов
РП	85	

Продольный профиль В1. Участок ПГ110–ПГ115.

ТОО «Central Asia Industrial Company»

Ситуационная схема с указанием участка сети, по которому выполнен профиль

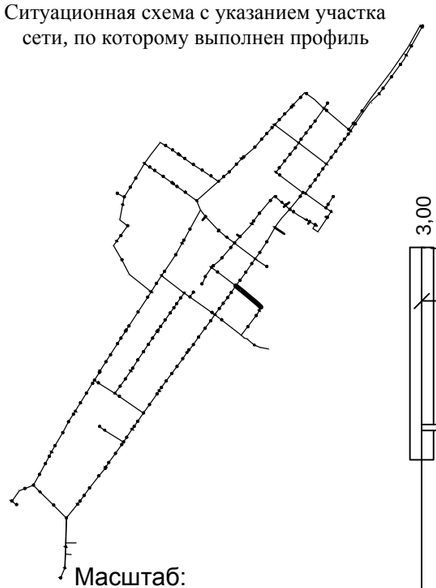

Масштаб:
по горизонтали 1:500
по вертикали 1:100

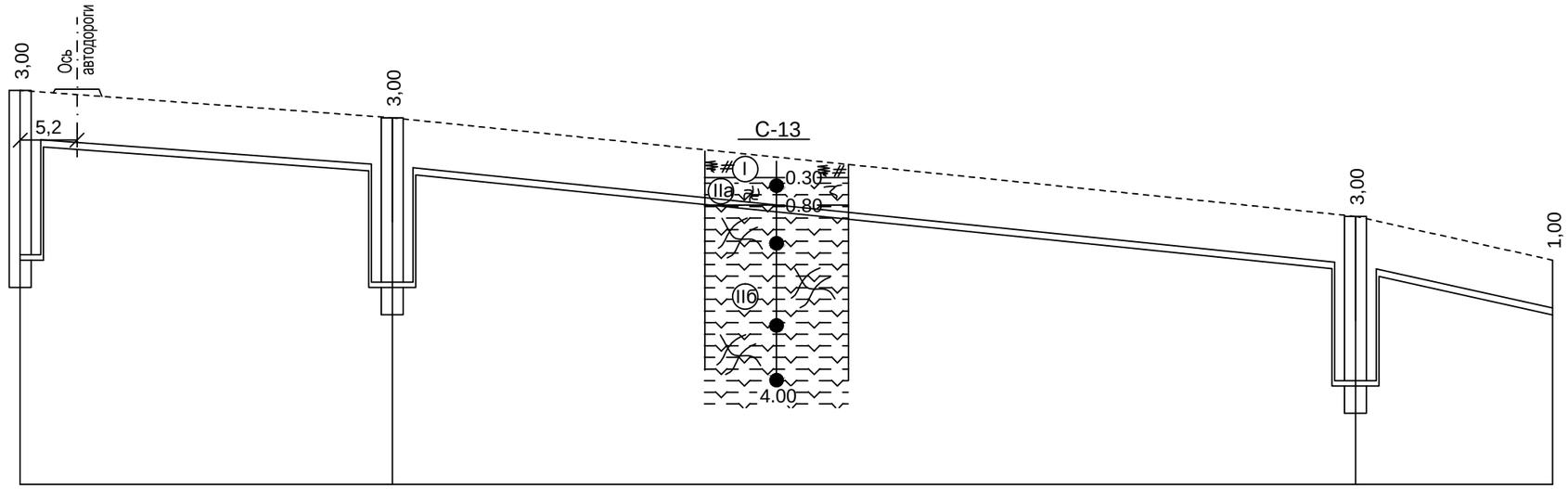

Проектная отметка низа трубы или низа лотка колодца, м	220,900 222,900	220,400 222,400	218,600 220,600	219,800
Проектная отметка земли, м				
Натурная отметка земли, м	223,900	223,400	221,600	220,800
Обозначение трубы и тип изоляции	Труба Ст 133х4-1-ППУ-ОЦ ГОСТ 30732-2006			
Основание	Песчаное t=10см			
Уклон, ‰; длина,м	34 / 14,71	88 / 20,45	18 / 44,44	
Расстояние	34	88	18	
Номер колодца, точки угла поворота	ПГ115	116	117	УГ11

Изм.	Кол.	Лист	N°док	Подпись	Дата
Гл. спец		Бойченко			21.01.2018
Гл. спец		Щуцкий			21.01.2018
инженер		Алимбекова			21.01.2018

131–2017–1.1–НВ

«Строительство водопроводных сетей в селе Сагыр, Уланского района, ВКО»

Наружные сети водоснабжения

Стадия	Лист	Листов
РП	86	

Продольный профиль В1. Участок ПГ115–УГ11.

ТОО «Central Asia Industrial Company»

Ситуационная схема с указанием участка сети, по которому выполнен профиль

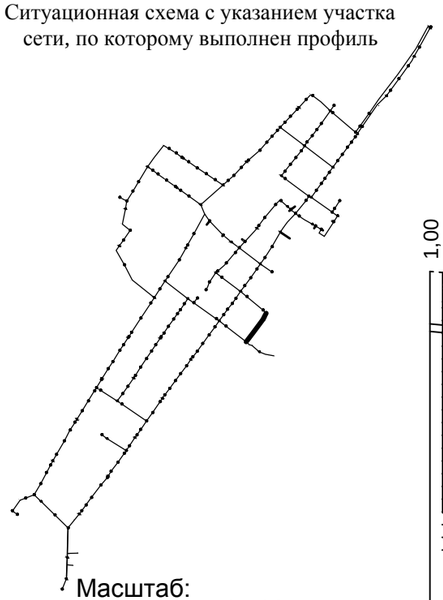

Масштаб:
по горизонтали 1:500
по вертикали 1:100

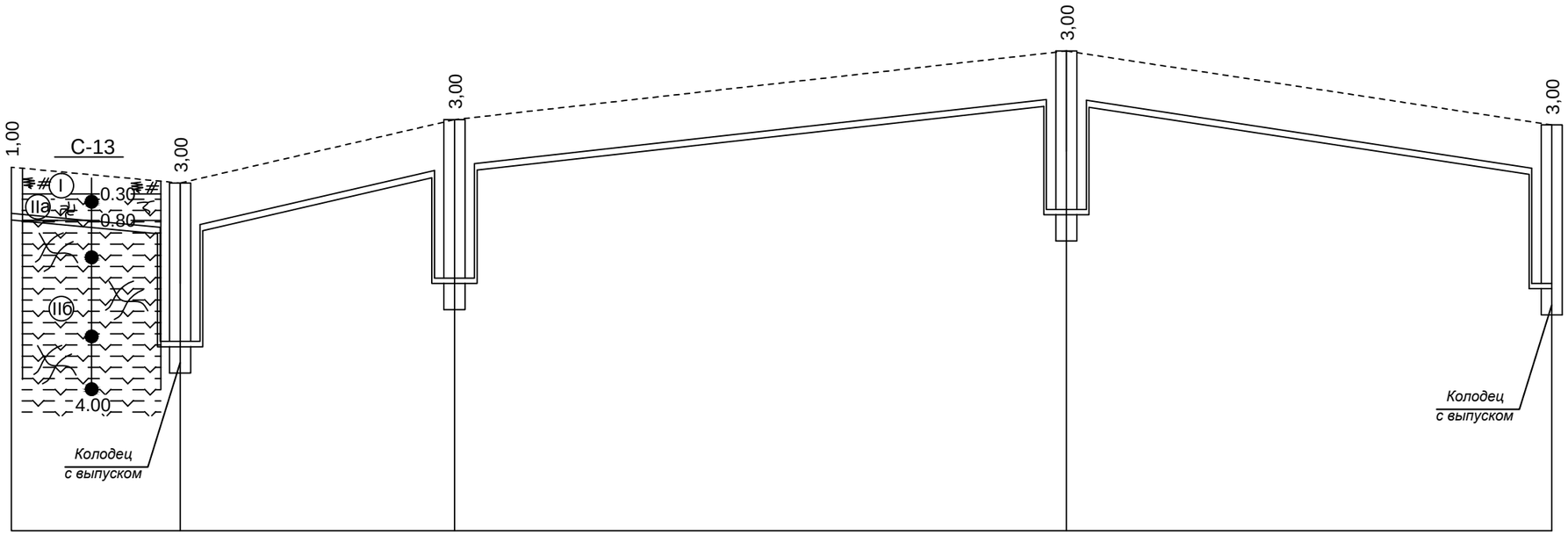

Проектная отметка низа трубы или низа лотка колодца, м	219,800	217,500 219,500		218,700 220,700				220,000 222,000		220,600 218,600
Проектная отметка земли, м										
Натурная отметка земли, м	220,800	220,500		221,700				223,000		221,600
Обозначение трубы и тип изоляции	Труба Ст 133х4-1-ППУ-ОЦ ГОСТ 30732-2006									
Основание	Песчаное t=10см									
Уклон, ‰; длина,м	16	18,75	46,15	26	22,41		58	46		30,43
Расстояние	16		26		58			46		
Номер колодца, точки угла поворота	УГ11	ПГ118		119				120		121

Изм.	Кол.	Лист	N°док.	Подпись	Дата
Гл. спец.		Бойченко			21.01.2018
Гл. спец.		Щуцкий			21.01.2018
инженер		Алимбекова			21.01.2018

131–2017–1.1–НВ

«Строительство водопроводных сетей в селе Сагыр, Уланского района, ВКО»

Наружные сети водоснабжения

Стадия	Лист	Листов
РП	87	

Продольный профиль В1. Участок УГ11–121.

ТОО «Central Asia Industrial Company»

Ситуационная схема с указанием участка сети, по которому выполнен профиль

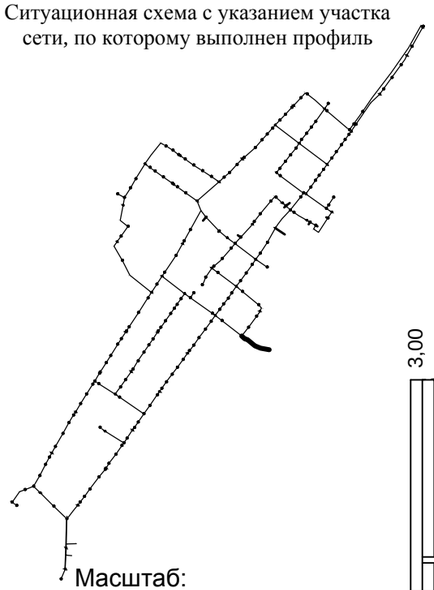

Масштаб:
по горизонтали 1:500
по вертикали 1:100

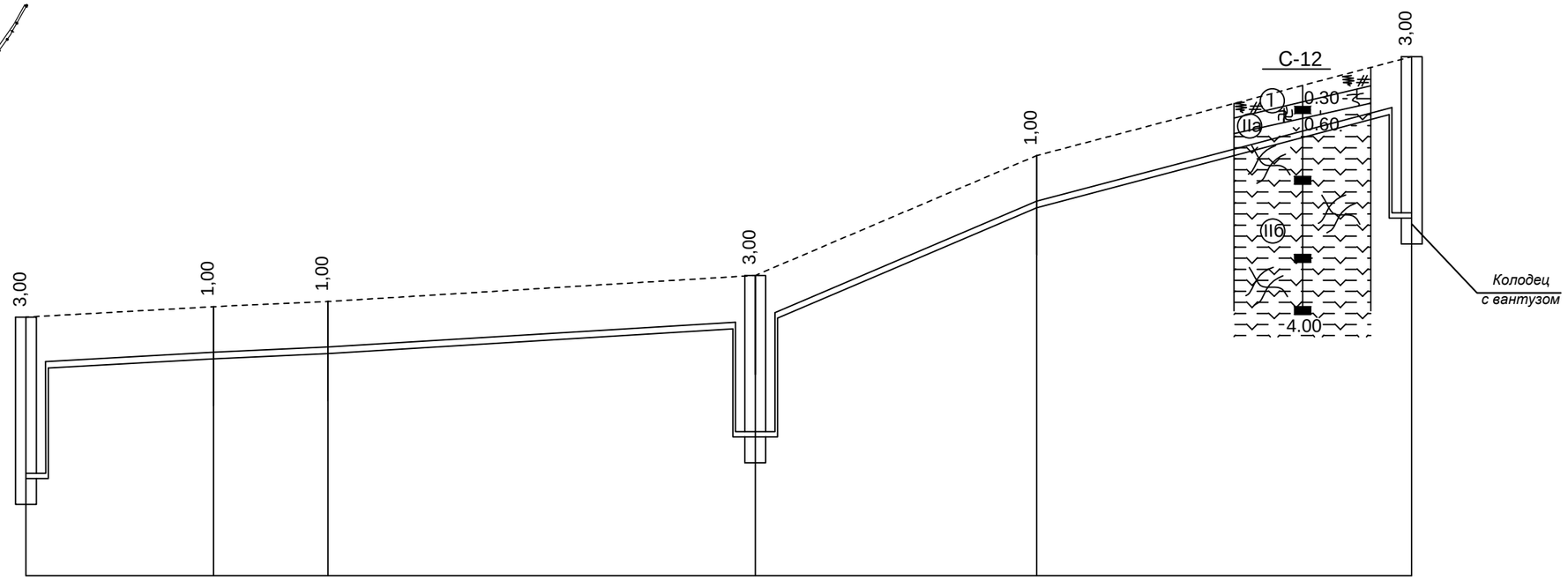

Проектная отметка низа трубы или низа лотка колодца, м	218,600 220,600	220,800	220,900	219,400 221,400	223,700	225,600 223,600	
Проектная отметка земли, м							
Натурная отметка земли, м	221,600	221,800	221,900	222,400	224,700	226,600	
Обозначение трубы и тип изоляции	Труба Ст 133х4-1-ППУ-ОЦ ГОСТ 30732-2006				Труба Ст 57х3-1-ППУ-ОЦ ГОСТ 30732-2006		
Основание	Песчаное t=10см						
Уклон, ‰; длина,м	11,11 / 18	9,09 / 11	12,2 / 41		85,19 / 27	52,78 / 36	
Расстояние	18	11	41		27	36	
Номер колодца, точки угла поворота	121	УГ12	УГ13	ПГ122	УГ14	123	

Изм.	Кол.	Лист	N°док.	Подпись	Дата
Гл. спец.		Бойченко			21.01.2018
Гл. спец.		Щуцкий			21.01.2018
инженер		Алимбекова			21.01.2018

131–2017–1.1–НВ

«Строительство водопроводных сетей в селе Сагыр, Уланского района, ВКО»

Наружные сети водоснабжения

Стадия	Лист	Листов
РП	88	

Продольный профиль В1. Участок 121–123.

ТОО «Central Asia Industrial Company»

Ситуационная схема с указанием участка сети, по которому выполнен профиль

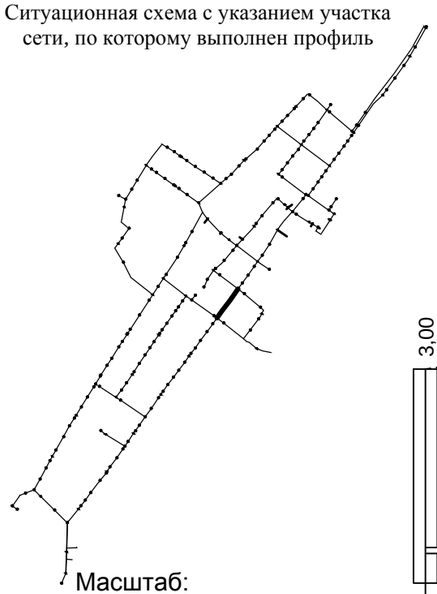

Масштаб:
по горизонтали 1:500
по вертикали 1:100

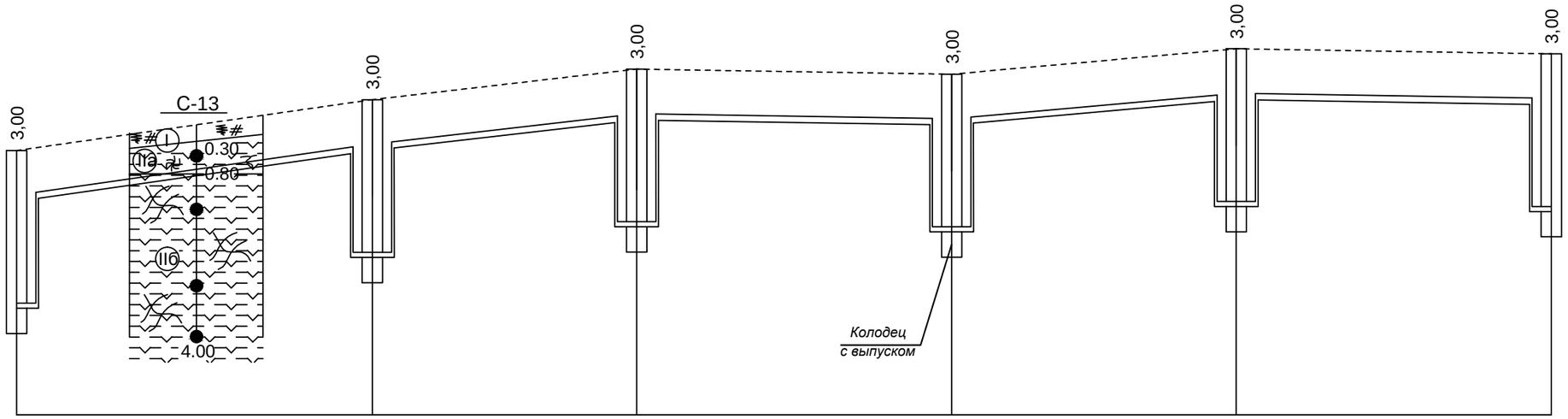

Проектная отметка низа трубы или низа лотка колодца, м	220,900 222,900	221,900 223,900	222,500 224,500	222,400 224,400	222,900 224,900	224,800 222,800
Проектная отметка земли, м						
Натурная отметка земли, м	223,900	224,900	225,500	225,400	225,900	225,800
Обозначение трубы и тип изоляции	Труба Ст 133х4-1-ППУ-ОЦ ГОСТ 30732-2006					
Основание	Песчаное t=10см					
Уклон, ‰; длина,м	28,57 / 35	23,08 / 26	31 / 3,23	17,86 / 28	31 / 3,23	
Расстояние	35	26	31	28	31	
Номер колодца, точки угла поворота	ПГ115	124	125	126	127	ПГ128

Изм.	Кол.	Лист	N'док.	Подпись	Дата
Гл. спец.		Бойченко			21.01.2018
Гл. спец.		Щуцкий			21.01.2018
инженер		Алимбекова			21.01.2018

131–2017–1.1–НВ

«Строительство водопроводных сетей в селе Сагыр, Уланского района, ВКО»

Наружные сети водоснабжения

Стадия	Лист	Листов
РП	89	

Продольный профиль В1. Участок ПГ115–ПГ128.

ТОО «Central Asia Industrial Company»

Ситуационная схема с указанием участка сети, по которому выполнен профиль

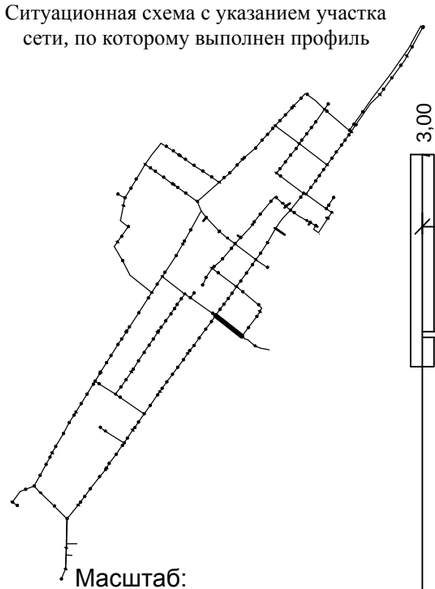

Масштаб:
по горизонтали 1:500
по вертикали 1:100

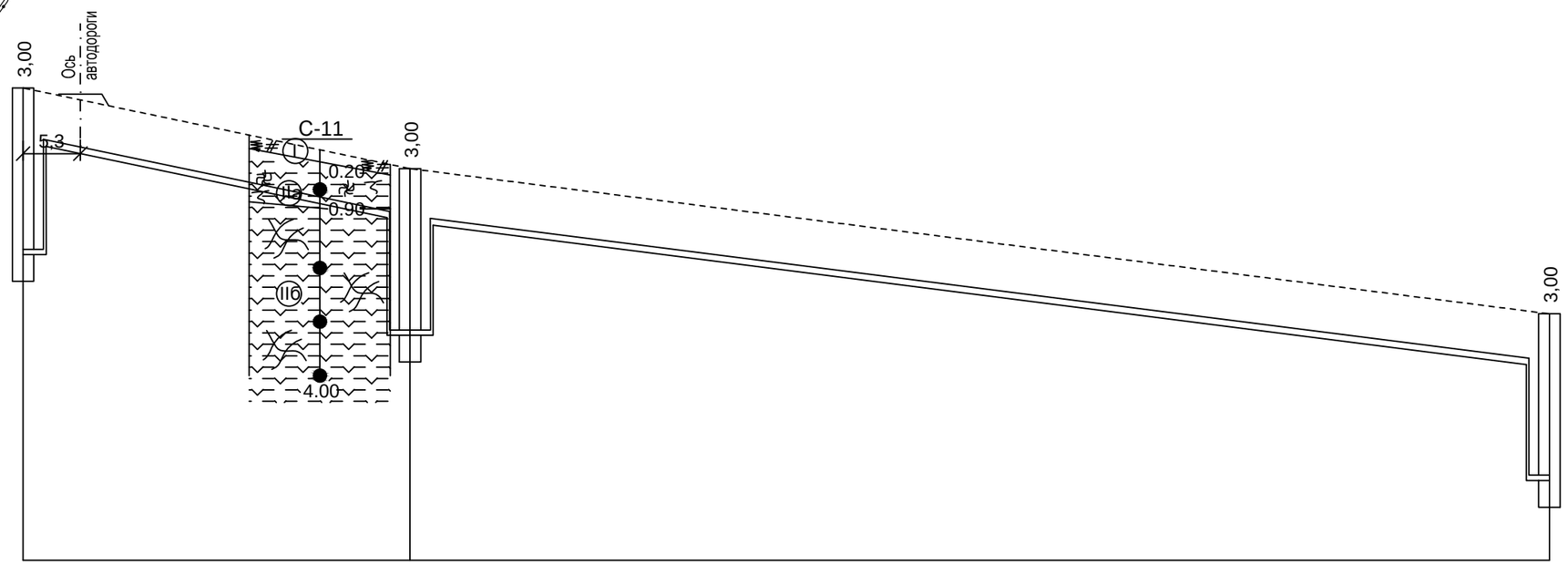

Проектная отметка низа трубы или низа лотка колодца, м	222,800 224,800	221,300 223,300	220,600 218,600
Проектная отметка земли, м			
Натурная отметка земли, м	225,800	224,300	221,600
Обозначение трубы и тип изоляции	Труба Ст 133х4-1-ППУ-ОЦ ГОСТ 30732-2006		
Основание	Песчаное t=10см		
Уклон, ‰; длина,м	36 / 41,67	106 / 25,47	
Расстояние	36	106	
Номер колодца, точки угла поворота	ПГ128	129	121

Изм.	Кол.	Лист	N°док.	Подпись	Дата
Гл. спец.		Бойченко			21.01.2018
Гл. спец.		Щуцкий			21.01.2018
инженер		Алимбекова			21.01.2018

131–2017–1.1–НВ

«Строительство водопроводных сетей в селе Сагыр, Уланского района, ВКО»

Наружные сети водоснабжения

Стадия	Лист	Листов
РП	90	

Продольный профиль В1. Участок ПГ128–121.

ТОО «Central Asia Industrial Company»

Ситуационная схема с указанием участка сети, по которому выполнен профиль

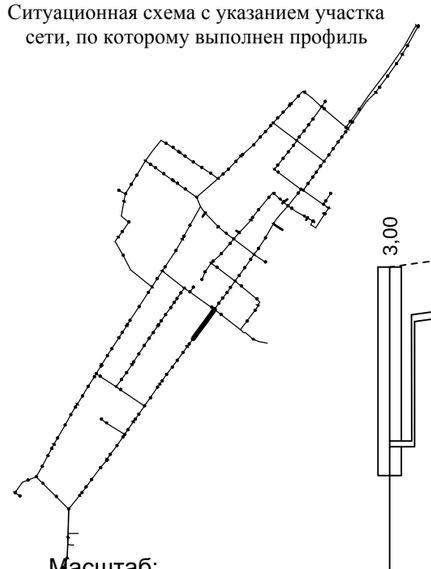

Масштаб:
по горизонтали 1:500
по вертикали 1:100

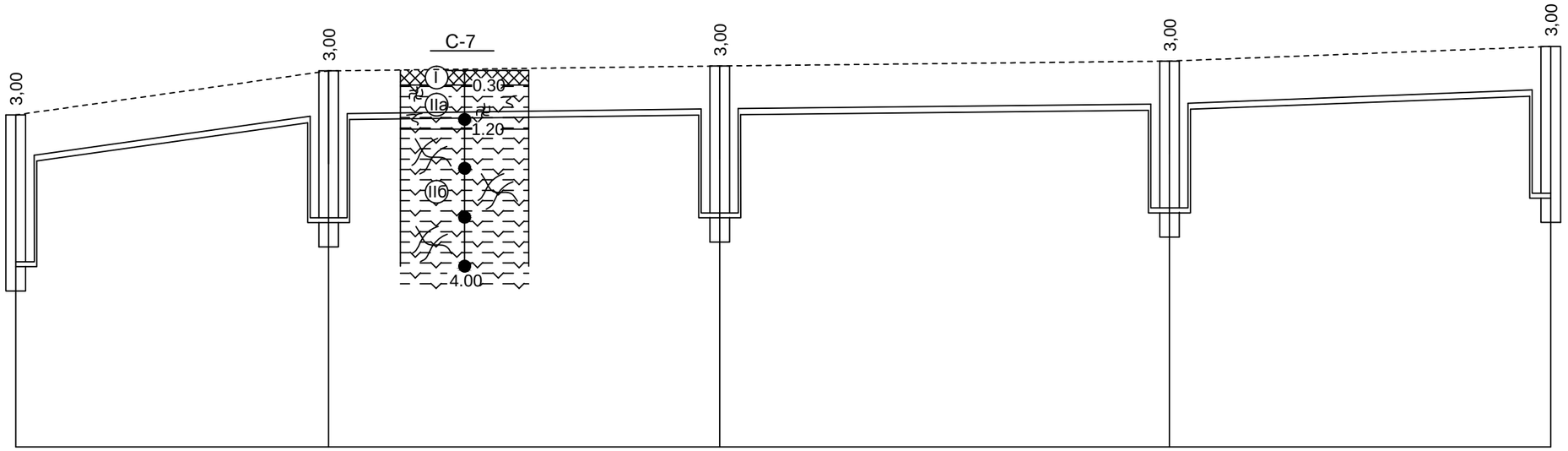

Проектная отметка низа трубы или низа лотка колодца, м	222,800 / 224,800	223,700 / 225,700	223,800 / 225,800	223,900 / 225,900	226,200 / 224,200
Проектная отметка земли, м					
Натурная отметка земли, м	225,800	226,700	226,800	226,900	227,200
Обозначение трубы и тип изоляции	Труба Ст 133х4-1-ППУ-ОЦ ГОСТ 30732-2006				
Основание	Песчаное t=10см				
Уклон, ‰; длина,м	28,12 / 32	2,5 / 40	2,17 / 46	7,69 / 39	
Расстояние	32	40	46	39	
Номер колодца, точки угла поворота	ПГ128	131	132	133	134

Изм.	Кол.	Лист	N*док.	Подпись	Дата
Гл. спец.		Бойченко			21.01.2018
Гл. спец.		Щуцкий			21.01.2018
инженер		Алимбекова			21.01.2018

131–2017–1.1–НВ

«Строительство водопроводных сетей в селе Сагыр, Уланского района, ВКО»

Наружные сети водоснабжения

Стадия	Лист	Листов
РП	91	

Продольный профиль В1. Участок ПГ128–134.

ТОО «Central Asia Industrial Company»

Ситуационная схема с указанием участка сети, по которому выполнен профиль

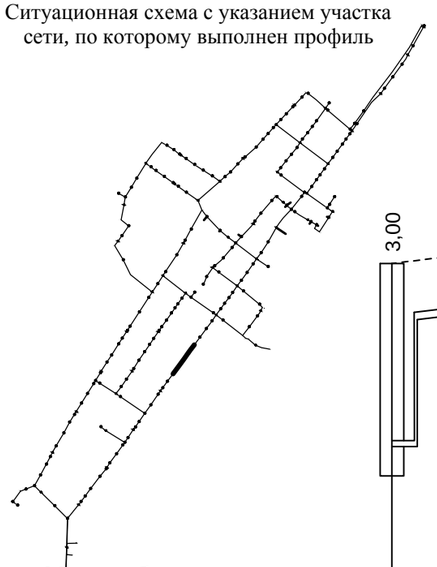

Масштаб:
по горизонтали 1:500
по вертикали 1:100

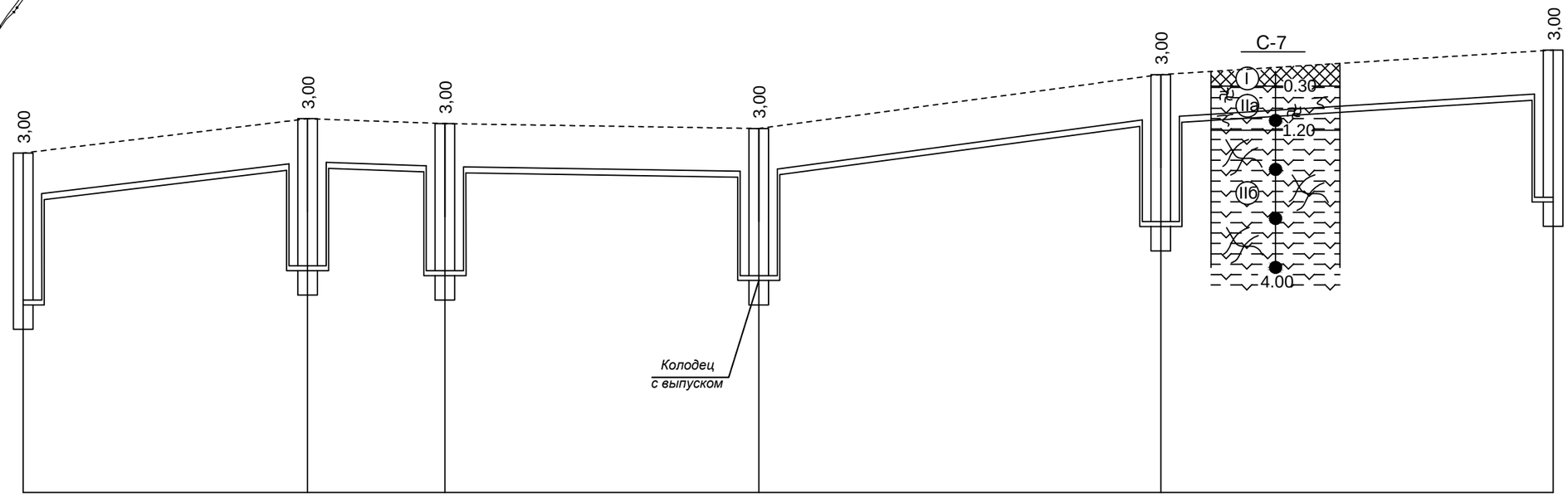

Проектная отметка низа трубы или низа лотка колодца, м	224,200 226,200	224,900 226,900	224,800 226,800	224,700 226,700	225,800 227,800	228,300 226,300
Проектная отметка земли, м						
Натурная отметка земли, м	227,200	227,900	227,800	227,700	228,800	229,300
Обозначение трубы и тип изоляции	Труба Ст 133х4-1-ППУ-ОЦ ГОСТ 30732-2006					
Основание	Песчаное t=10см					
Уклон, ‰; длина,м	24,14 / 29	7,14 / 14	3,13 / 32	26,83 / 41	13,89 / 36	
Расстояние	29	14	32	41	36	
Номер колодца, точки угла поворота	134	135	ПГ136	137	138	139

Изм.	Кол.	Лист	N°док.	Подпись	Дата
Гл. спец.		Бойченко			21.01.2018
Гл. спец.		Щуцкий			21.01.2018
инженер		Алимбекова			21.01.2018

131–2017–1.1–НВ

«Строительство водопроводных сетей в селе Сагыр, Уланского района, ВКО»

Наружные сети водоснабжения

Стадия	Лист	Листов
РП	92	

Продольный профиль В1. Участок 134–139.

ТОО «Central Asia Industrial Company»

Ситуационная схема с указанием участка сети, по которому выполнен профиль

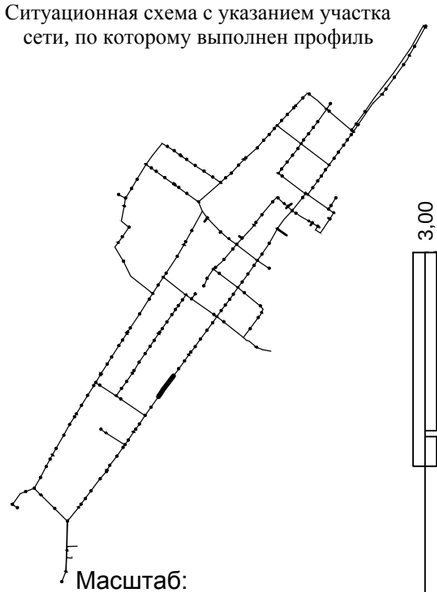

Масштаб:
по горизонтали 1:500
по вертикали 1:100

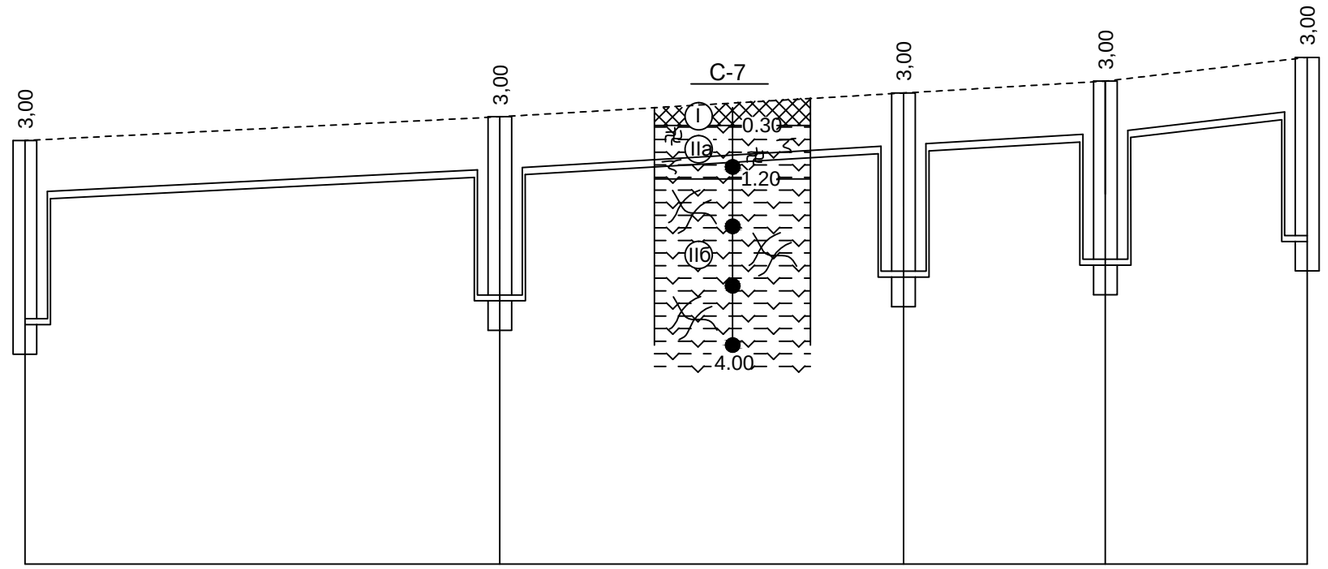

Проектная отметка низа трубы или низа лотка колодца, м	226,300	228,300			226,700	228,700			227,100	229,100			227,300	229,300			229,700	227,700
Проектная отметка земли, м																		
Натурная отметка земли, м	229,300				229,700				230,100				230,300				230,700	
Обозначение трубы и тип изоляции	Труба Ст 133х4-1-ППУ-ОЦ ГОСТ 30732-2006																	
Основание	Песчаное t=10см																	
Уклон, ‰; длина,м	10			40	11,76			34	11,76			17	23,53			17		
Расстояние	40				34				17				17					
Номер колодца, точки угла поворота	139				140				141				ПГ142				143	

Изм.	Кол.	Лист	N'док.	Подпись	Дата
Гл. спец.		Бойченко			21.01.2018
Гл. спец.		Щуцкий			21.01.2018
инженер		Алимбекова			21.01.2018

131–2017–1.1–НВ

«Строительство водопроводных сетей в селе Сагыр, Уланского района, ВКО»

Наружные сети водоснабжения

Стадия	Лист	Листов
РП	93	

Продольный профиль В1. Участок 139–143.

ТОО «Central Asia Industrial Company»

Ситуационная схема с указанием участка сети, по которому выполнен профиль

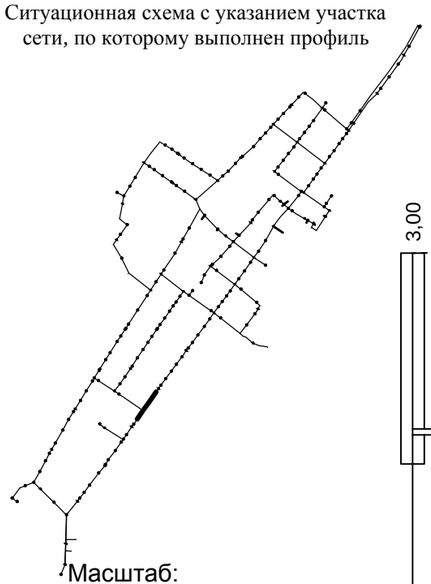

Масштаб:
по горизонтали 1:500
по вертикали 1:100

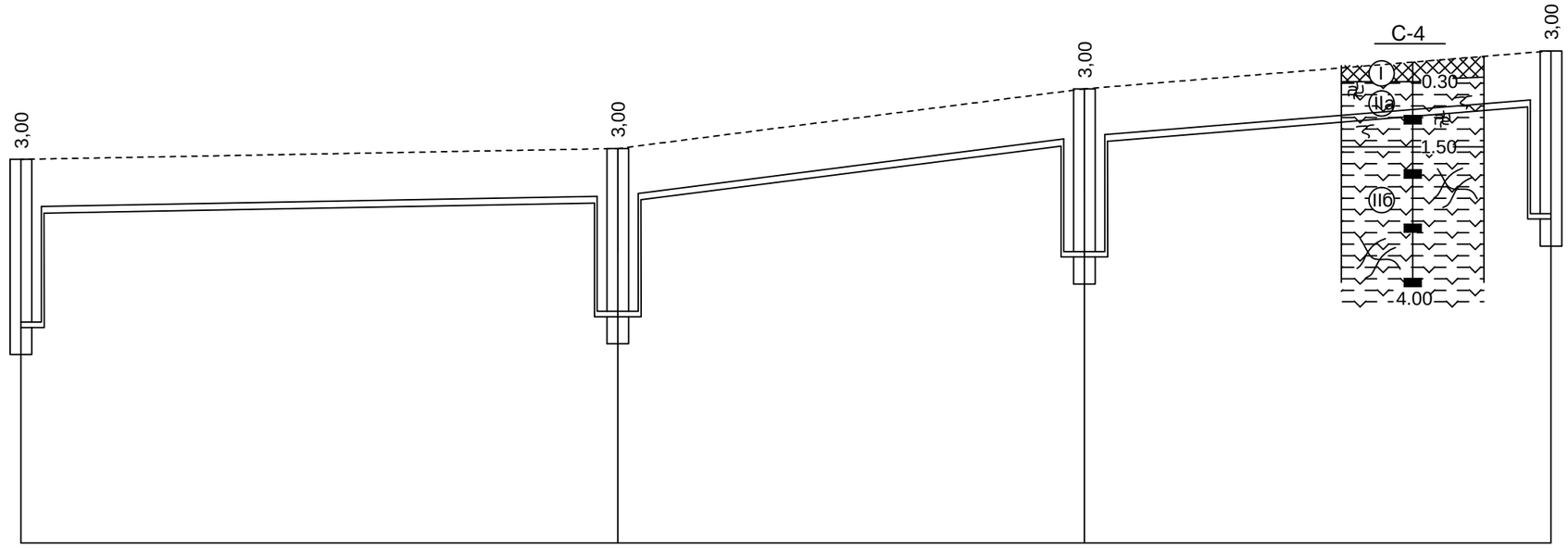

Проектная отметка низа трубы или низа лотка колодца, м	227,700 229,700	227,900 229,900	229,000 231,000	231,700 229,700
Проектная отметка земли, м				
Натурная отметка земли, м	230,700	230,900	232,000	232,700
Обозначение трубы и тип изоляции	Труба Ст 133х4-1-ППУ-ОЦ ГОСТ 30732-2006			
Основание	Песчаное t=10см			
Уклон, ‰; длина,м	3,64 / 55	25,58 / 43	16,28 / 43	
Расстояние	55	43	43	
Номер колодца, точки угла поворота	143	144	145	146

Изм.	Кол.	Лист	N°док	Подпись	Дата
Гл. спец.		Бойченко			21.01.2018
Гл. спец.		Щуцкий			21.01.2018
инженер		Алимбекова			21.01.2018

131–2017–1.1–НВ

«Строительство водопроводных сетей в селе Сагыр, Уланского района, ВКО»

Наружные сети водоснабжения

Стадия	Лист	Листов
РП	94	

Продольный профиль В1. Участок 143–146.

ТОО «Central Asia Industrial Company»

Ситуационная схема с указанием участка сети, по которому выполнен профиль

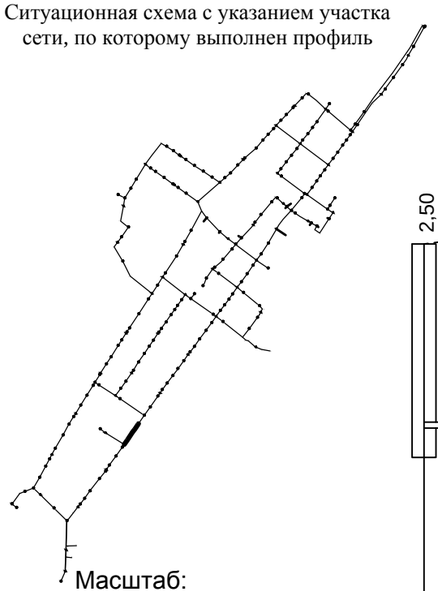

Масштаб:
по горизонтали 1:500
по вертикали 1:100

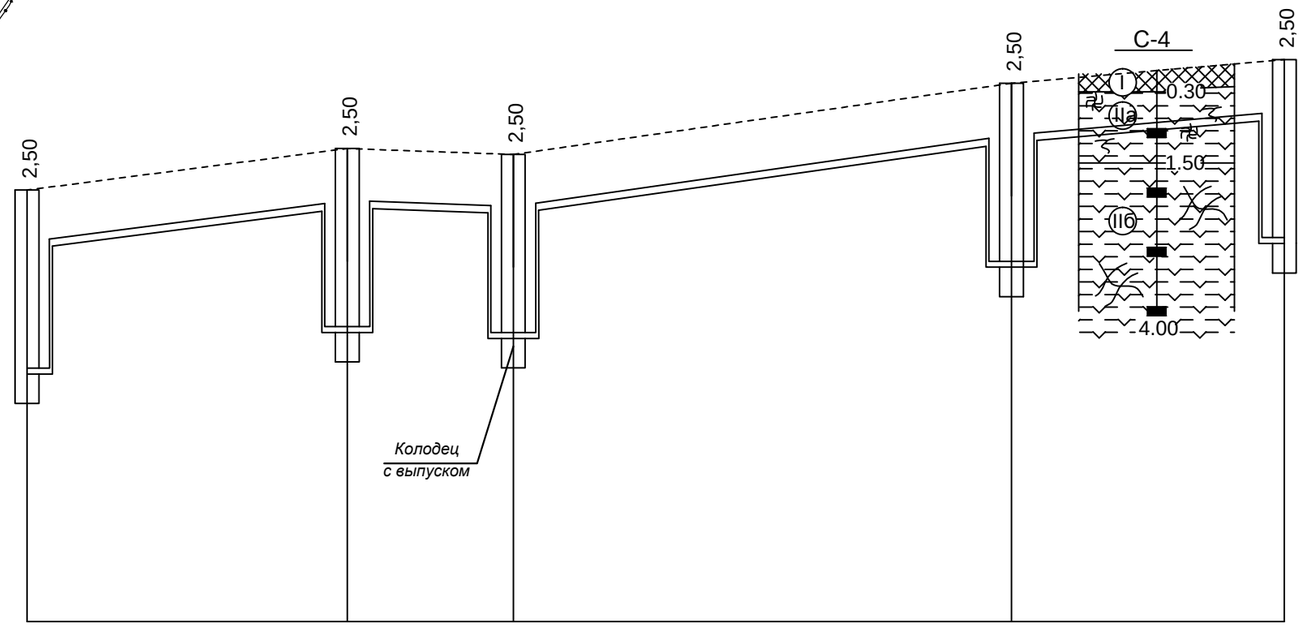

Проектная отметка низа трубы или низа лотка колодца, м	229,700 231,700	231,400 233,400	230,300 232,300	231,500 233,500	233,900 231,900	
Проектная отметка земли, м						
Натурная отметка земли, м	232,700	233,400	233,300	234,500	234,900	
Обозначение трубы и тип изоляции	Труба Ст 133х4-1-ППУ-ОЦ ГОСТ 30732-2006					
Основание	Песчаное t=10см					
Уклон, ‰; длина,м	25,93 / 27	14 / 7,14	28,57 / 42	17,39 / 23		
Расстояние	27	14	42	23		
Номер колодца, точки угла поворота	146	147	ПГ148	149	150	

Изм.	Кол.	Лист	N°док.	Подпись	Дата
Гл. спец.		Бойченко			21.01.2018
Гл. спец.		Щуцкий			21.01.2018
инженер		Алимбекова			21.01.2018

131–2017–1.1–НВ

«Строительство водопроводных сетей в селе Сагыр , Уланского района, ВКО»

Наружные сети водоснабжения

Стадия	Лист	Листов
РП	95	

Продольный профиль В1. Участок 146–150.

ТОО «Central Asia Industrial Company»

Ситуационная схема с указанием участка сети, по которому выполнен профиль

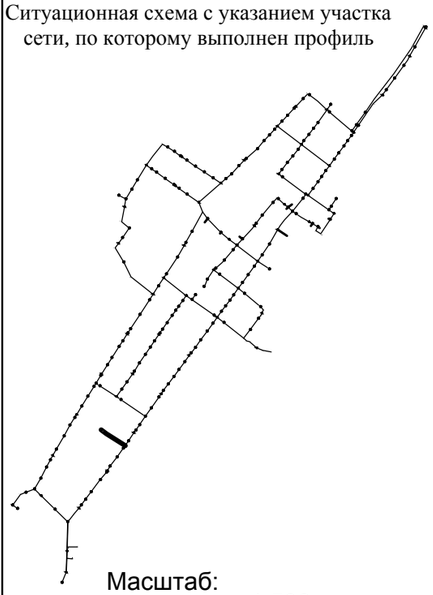

Масштаб:
по горизонтали 1:500
по вертикали 1:100

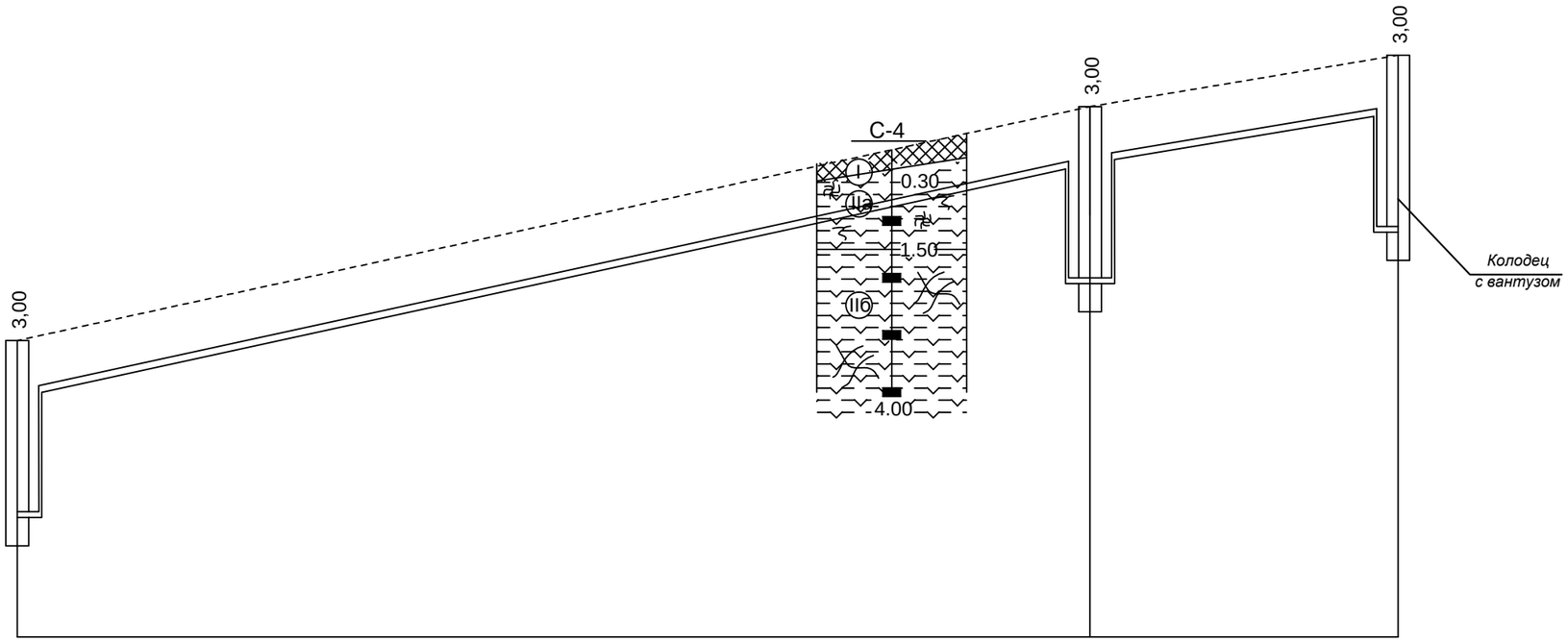

Проектная отметка низа трубы или низа лотка колодца, м	231,900 233,900	236,000 238,000	238,900 236,900
Проектная отметка земли, м			
Натурная отметка земли, м	234,900	239,000	239,900
Обозначение трубы и тип изоляции	Труба Ст 133х4-1-ППУ-ОЦ ГОСТ 30732-2006		Труба Ст 57х3-1-ППУ-ОЦ ГОСТ 30732-2006
Основание	Песчаное t=10см		
Уклон, ‰; длина,м	43,62 / 94		33,33 / 27
Расстояние	94		27
Номер колодца, точки угла поворота	150	ПГ151	152

Изм.	Кол.	Лист	N°док.	Подпись	Дата
Гл. спец.		Бойченко			21.01.2018
Гл. спец.		Щуцкий			21.01.2018
инженер		Алимбекова			21.01.2018

131–2017–1.1–НВ

«Строительство водопроводных сетей в селе Сагыр, Уланского района, ВКО»

Наружные сети водоснабжения

Стадия	Лист	Листов
РП	96	

Продольный профиль В1. Участок 150–152.

ТОО «Central Asia Industrial Company»

Ситуационная схема с указанием участка сети, по которому выполнен профиль

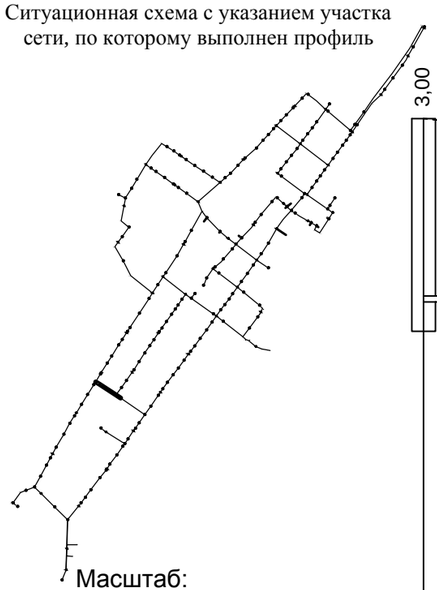

Масштаб:
по горизонтали 1:500
по вертикали 1:100

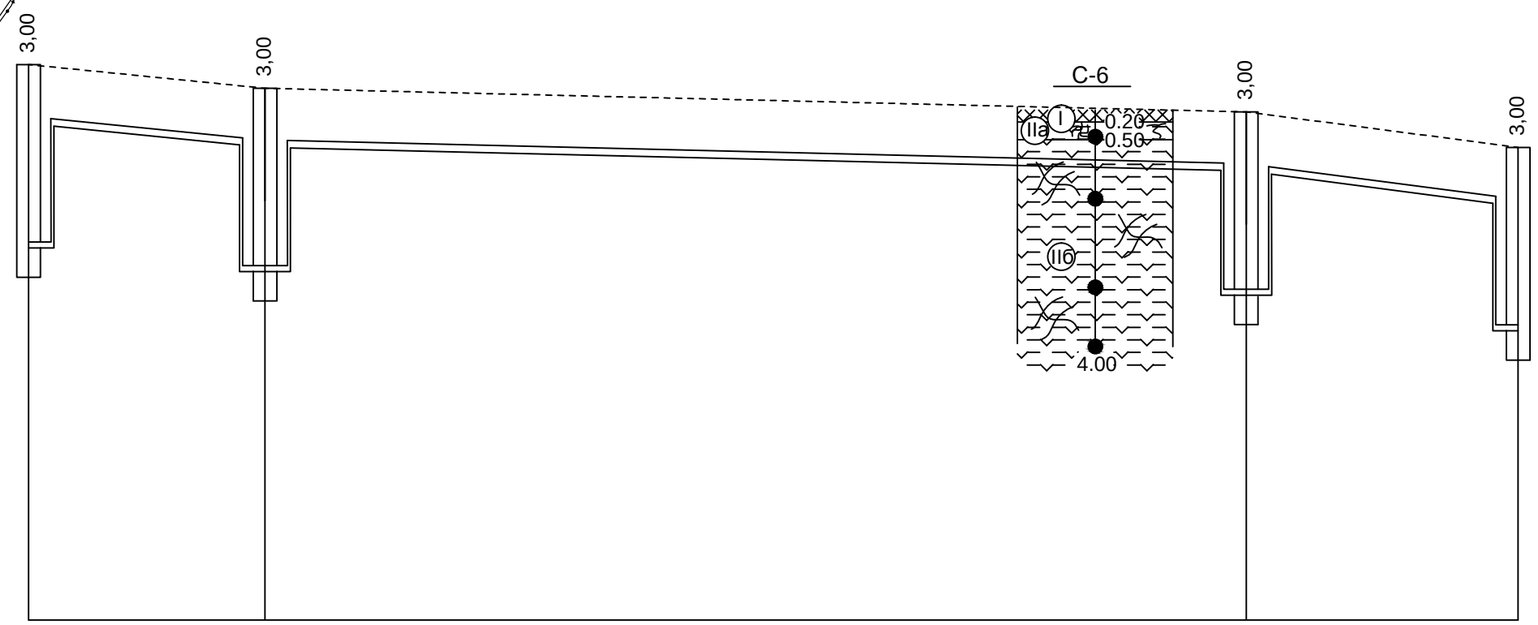

Проектная отметка низа трубы или низа лотка колодца, м	235,900 237,900	235,500 237,500	235,100 237,100	236,500 234,500
Проектная отметка земли, м				
Натурная отметка земли, м	238,900	238,500	238,100	237,500
Обозначение трубы и тип изоляции	Труба Ст 133х4-1-ППУ-ОЦ ГОСТ 30732-2006			
Основание	Песчаное t=10см			
Уклон, ‰; длина,м	20 / 20	83 / 4,82	23 / 26,09	
Расстояние	20	83	23	
Номер колодца, точки угла поворота	198	199	ПГ237	238

Изм.	Кол.	Лист	N°док.	Подпись	Дата
Гл. спец.		Бойченко			21.01.2018
Гл. спец.		Щуцкий			21.01.2018
инженер		Алимбекова			21.01.2018

131–2017–1.1–НВ

«Строительство водопроводных сетей в селе Сагыр, Уланского района, ВКО»

Наружные сети водоснабжения

Стадия	Лист	Листов
РП	97	

Продольный профиль В1. Участок 198–238.

ТОО «Central Asia Industrial Company»

Ситуационная схема с указанием участка сети, по которому выполнен профиль

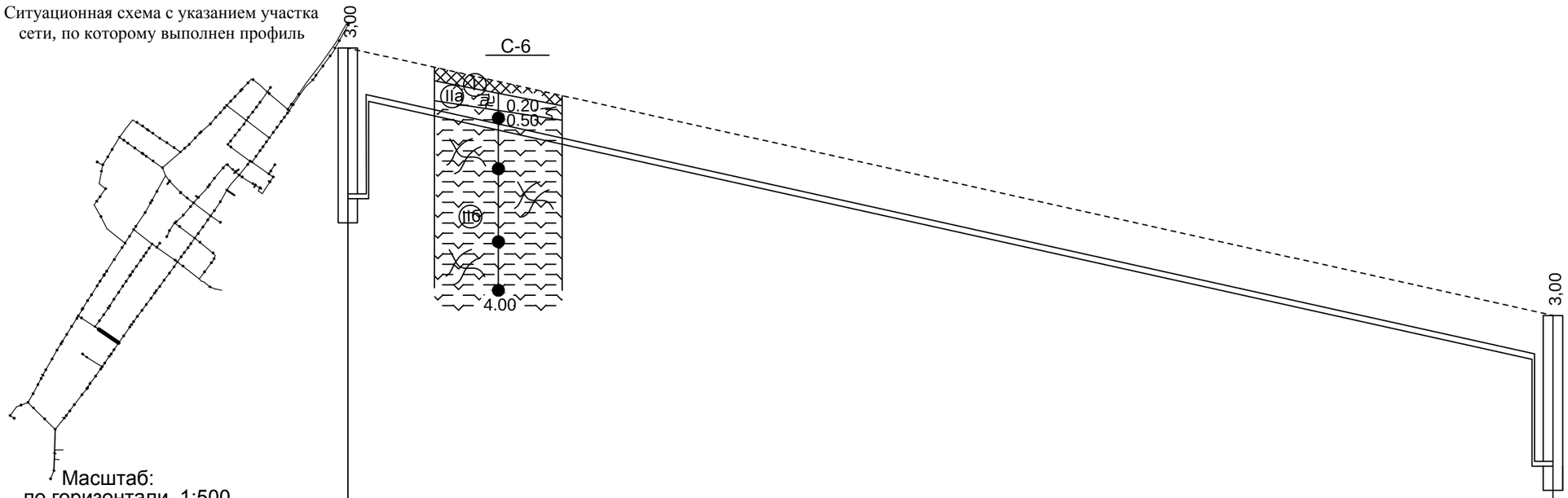

Масштаб:
по горизонтали 1:500
по вертикали 1:100

Проектная отметка низа трубы или низа лотка колодца, м	234,500 236,500	231,000 229,000
Проектная отметка земли, м		
Натурная отметка земли, м	237,500	232,000
Обозначение трубы и тип изоляции	Труба Ст 133х4-1-ППУ-ОЦ ГОСТ 30732-2006	
Основание	Песчаное t=10см	
Уклон, ‰; длина,м	124	44,35
Расстояние	124	
Номер колодца, точки угла поворота	238	145

Изм.	Кол.	Лист	N°док	Подпись	Дата	131–2017–1.1–НВ		
						«Строительство водопроводных сетей в селе Сагыр, Уланского района, ВКО»		
Гл. спец.		Бойченко			21.01.2018	Наружные сети водоснабжения	Стадия: РП	Лист: 98 / Листов:
Гл. спец.		Щуцкий			21.01.2018			
инженер		Алимбекова			21.01.2018	Продольный профиль В1. Участок 238–145.	ТОО «Central Asia Industrial Company»	

Ситуационная схема с указанием участка сети, по которому выполнен профиль

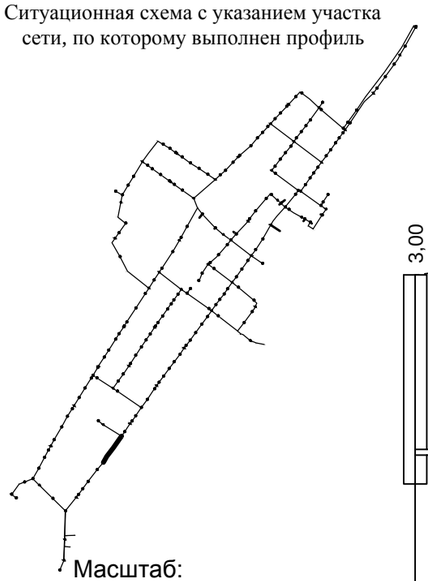

Масштаб:
по горизонтали 1:500
по вертикали 1:100

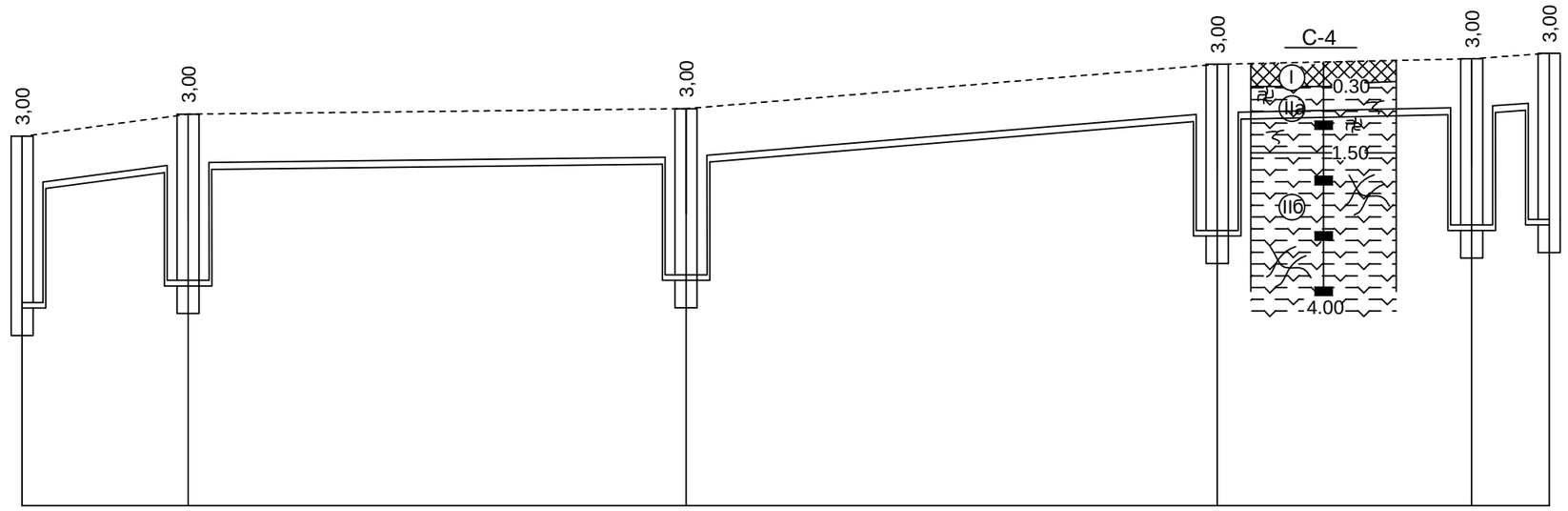

Проектная отметка низа трубы или низа лотка колодца, м	231,900 233,900	232,300 234,300		232,400 234,400			233,200 235,200		233,300 235,300	235,400 233,400		
Проектная отметка земли, м												
Натурная отметка земли, м	234,900	235,300		235,400			236,200		236,300	236,400		
Обозначение трубы и тип изоляции	Труба Ст 133х4-1-ППУ-ОЦ ГОСТ 30732-2006											
Основание	Песчаное t=10см											
Уклон, ‰; длина,м	26,67 / 15	2,22 / 45		16,67 / 48			4,35 / 23		14,29 / 7			
Расстояние	15	45		48			23		7			
Номер колодца, точки угла поворота	150	153		154			155		ПГ156	157		

Изм.	Кол.	Лист	N°док.	Подпись	Дата
Гл. спец.		Бойченко			21.01.2018
Гл. спец.		Щуцкий			21.01.2018
инженер		Алимбекова			21.01.2018

131–2017–1.1–НВ

«Строительство водопроводных сетей в селе Сагыр, Уланского района, ВКО»

Наружные сети водоснабжения

Стадия	Лист	Листов
РП	99	

Продольный профиль В1. Участок 150–157.

ТОО «Central Asia Industrial Company»

Ситуационная схема с указанием участка сети, по которому выполнен профиль

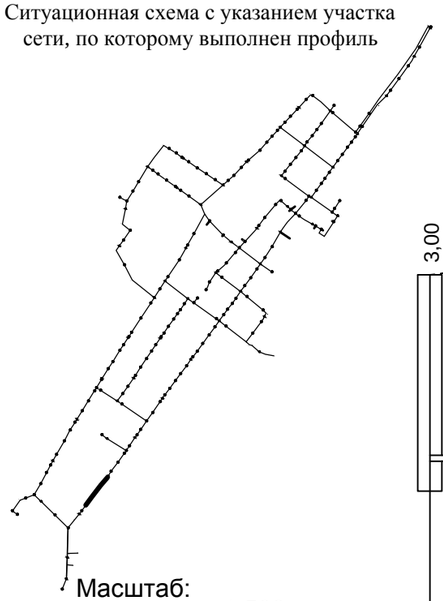

Масштаб:
по горизонтали 1:500
по вертикали 1:100

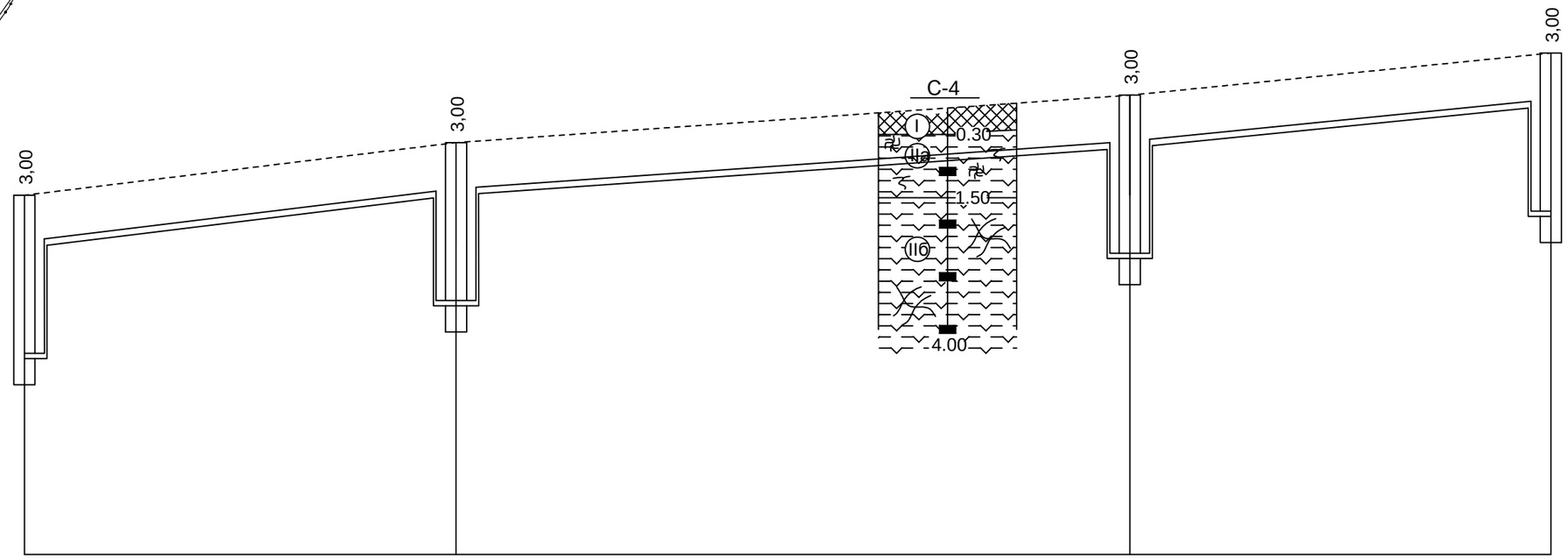

Проектная отметка низа трубы или низа лотка колодца, м	233,400 235,400	234,400 236,400	235,300 237,300	238,100 236,100
Проектная отметка земли, м	—	—	—	—
Натурная отметка земли, м	236,400	237,400	238,300	239,100
Обозначение трубы и тип изоляции	Труба Ст 133х4-1-ППУ-ОЦ ГОСТ 30732-2006			
Основание	Песчаное t=10см			
Уклон, ‰; длина,м	24,39 / 41	14,06 / 64	20 / 40	
Расстояние	41	64	40	
Номер колодца, точки угла поворота	157	158	159	160

Изм.	Кол.	Лист	N°док	Подпись	Дата
Гл. спец.		Бойченко			21.01.2018
Гл. спец.		Щуцкий			21.01.2018
инженер		Алимбекова			21.01.2018

131–2017–1.1–НВ

«Строительство водопроводных сетей в селе Сагыр, Уланского района, ВКО»

Наружные сети водоснабжения

Стадия	Лист	Листов
РП	100	

Продольный профиль В1. Участок 157–160.

ТОО «Central Asia Industrial Company»

Ситуационная схема с указанием участка сети, по которому выполнен профиль

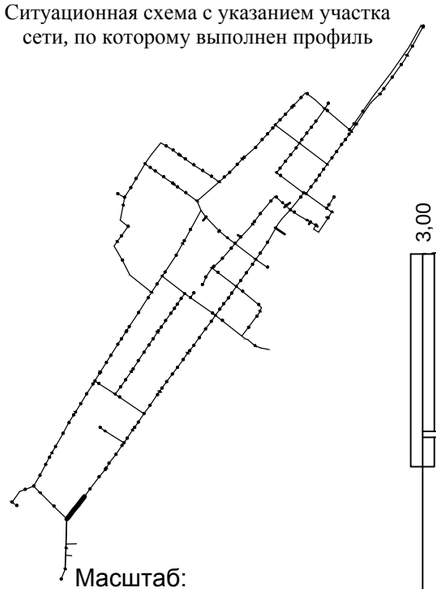

Масштаб:
по горизонтали 1:500
по вертикали 1:100

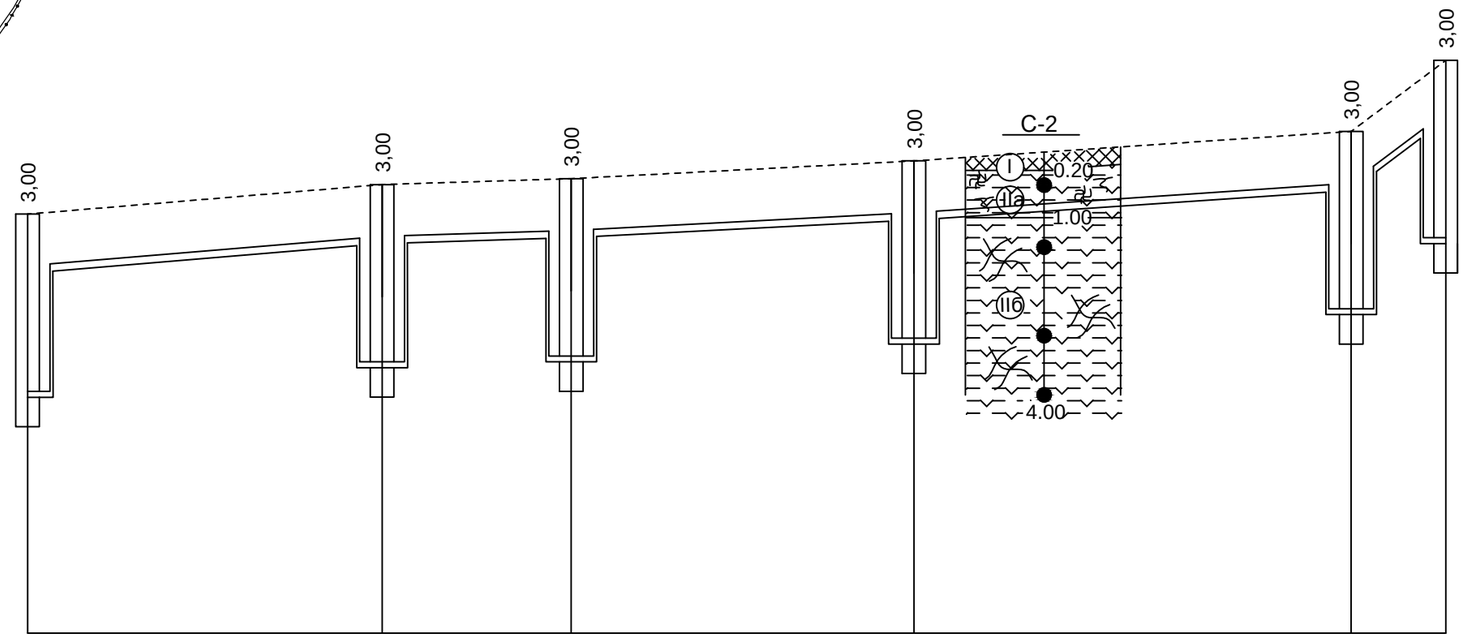

Проектная отметка низа трубы или низа лотка колодца, м	236,100 / 238,100		236,600 / 238,600		236,700 / 238,700		237,000 / 239,000		237,500 / 239,500	240,700 / 238,700	
Проектная отметка земли, м											
Натурная отметка земли, м	239,100		239,600		239,700		240,000		240,500	241,700	
Обозначение трубы и тип изоляции	Труба Ст 133х4-1-ППУ-ОЦ ГОСТ 30732-2006										
Основание	Песчаное t=10см										
Уклон, ‰; длина,м	16,67 / 30		6,25 / 16		10,34 / 29		13,51 / 37			150 / 8	
Расстояние	30		16		29		37			8	
Номер колодца, точки угла поворота	160	161		ПГ162		163			164		165

Изм.	Кол.	Лист	N°док.	Подпись	Дата
Гл. спец.		Бойченко			21.01.2018
Гл. спец.		Щуцкий			21.01.2018
инженер		Алимбекова			21.01.2018

131–2017–1.1–НВ

«Строительство водопроводных сетей в селе Сагыр, Уланского района, ВКО»

Наружные сети Водоснабжения

Стадия	Лист	Листов
РП	101	

Продольный профиль В1. Участок 160–165.

ТОО «Central Asia Industrial Company»

Ситуационная схема с указанием участка сети, по которому выполнен профиль

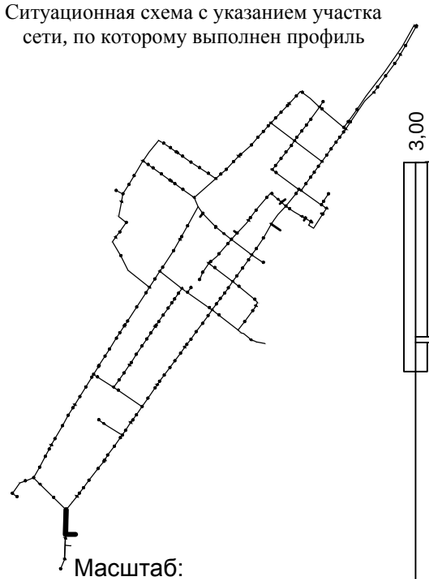

Масштаб:
по горизонтали 1:500
по вертикали 1:100

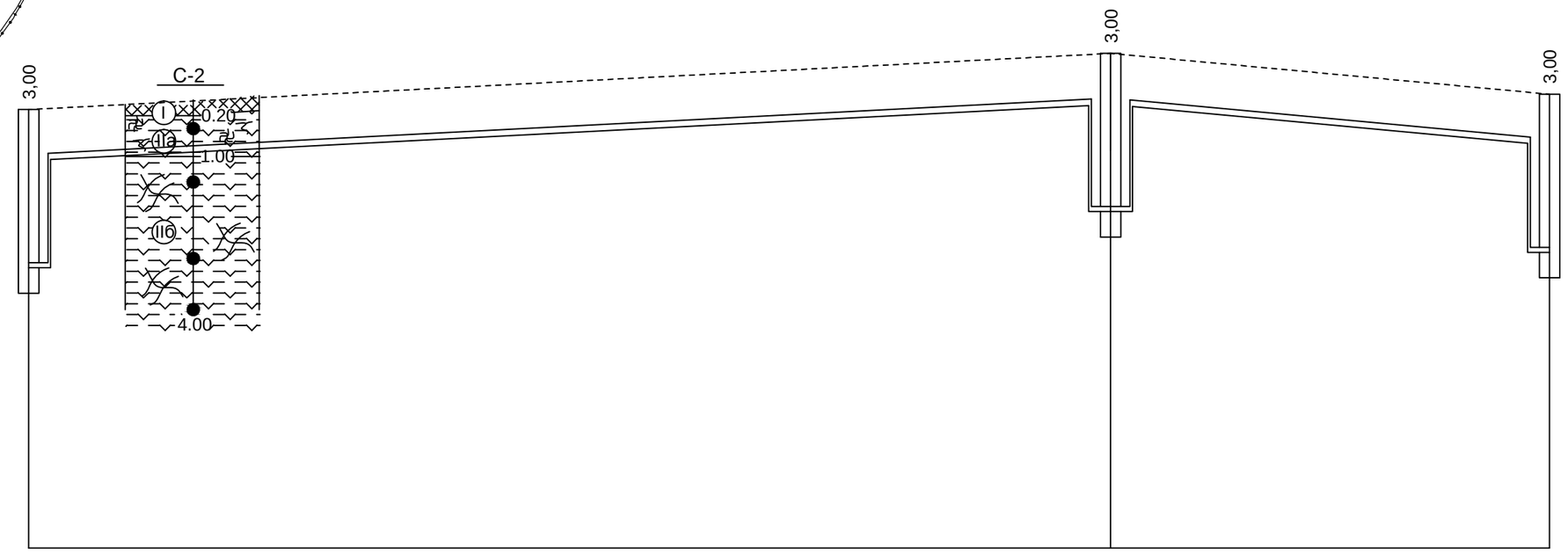

Проектная отметка низа трубы или низа лотка колодца, м	238,700 240,700	239,800 241,800	241,000 239,000
Проектная отметка земли, м			
Натурная отметка земли, м	241,700	242,800	242,000
Обозначение трубы и тип изоляции	Труба Ст 2Ø133х4-1-ППУ-ОЦ ГОСТ 30732-2006		Труба Ст 57х3-1-ППУ-ОЦ ГОСТ 30732-2006
Основание	Песчаное t=10см		
Уклон, ‰; длина,м	10,38	106	43 / 18,6
Расстояние	106		43
Номер колодца, точки угла поворота	165	166	167

Изм.	Кол.	Лист	N°док	Подпись	Дата				
Гл. спец.		Бойченко			21.01.2018	131–2017–1.1–НВ			
Гл. спец.		Щуцкий			21.01.2018	«Строительство водопроводных сетей в селе Сагыр, Уланского района, ВКО»			
инженер		Алимбекова			21.01.2018	Наружные сети водоснабжения	Стадия	Лист	Листов
							РП	102	
						Продольный профиль В1. Участок 165–167.	ТОО «Central Asia Industrial Company»		

Ситуационная схема с указанием участка сети, по которому выполнен профиль

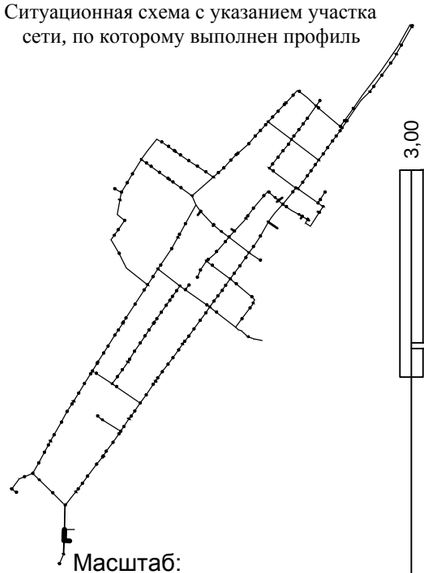

Масштаб:
по горизонтали 1:500
по вертикали 1:100

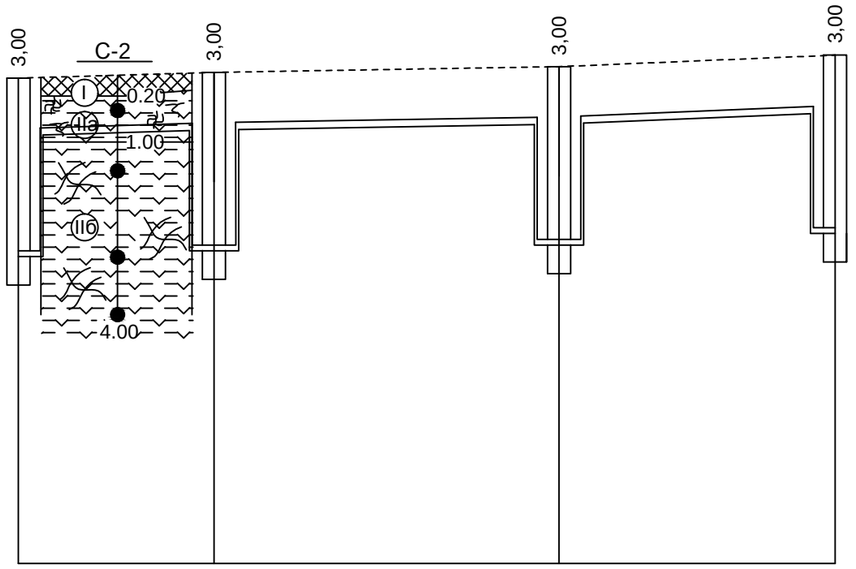

Проектная отметка низа трубы или низа лотка колодца, м	239,800 241,800	239,900 241,900	240,000 242,000	242,200 240,200
Проектная отметка земли, м				
Натурная отметка земли, м	242,800	242,900	243,000	243,200
Обозначение трубы и тип изоляции	Труба Ст 2Ø133х4-1-ППУ-ОЦ ГОСТ 30732-2006		Труба Ст 57х3-1-ППУ-ОЦ ГОСТ 30732-2006	
Основание	Песчаное t=10см			
Уклон, ‰; длина,м	5,88 / 17	3,33 / 30	8,33 / 24	
Расстояние	17	30	24	
Номер колодца, точки угла поворота	166	ПГ168	239	169

Изм.	Кол.	Лист	N*док	Подпись	Дата
Гл. спец.		Бойченко			21.01.2018
Гл. спец.		Щуцкий			21.01.2018
инженер		Алимбекова			21.01.2018

131–2017–1.1–НВ

«Строительство водопроводных сетей в селе Сагыр, Уланского района, ВКО»

Наружные сети водоснабжения

Стадия	Лист	Листов
РП	103	

Продольный профиль В1. Участок 166–169.

ТОО «Central Asia Industrial Company»

Ситуационная схема с указанием участка сети, по которому выполнен профиль

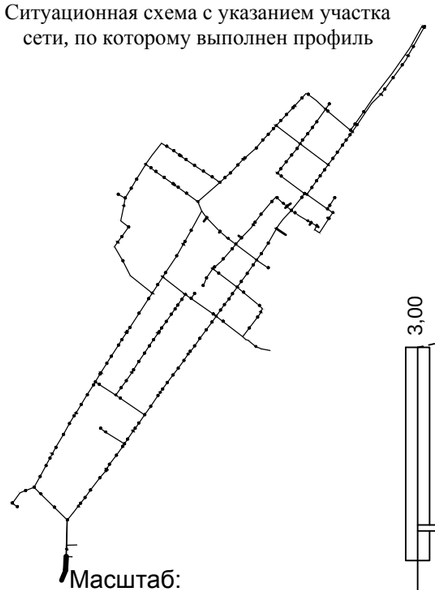

Масштаб:
по горизонтали 1:500
по вертикали 1:100

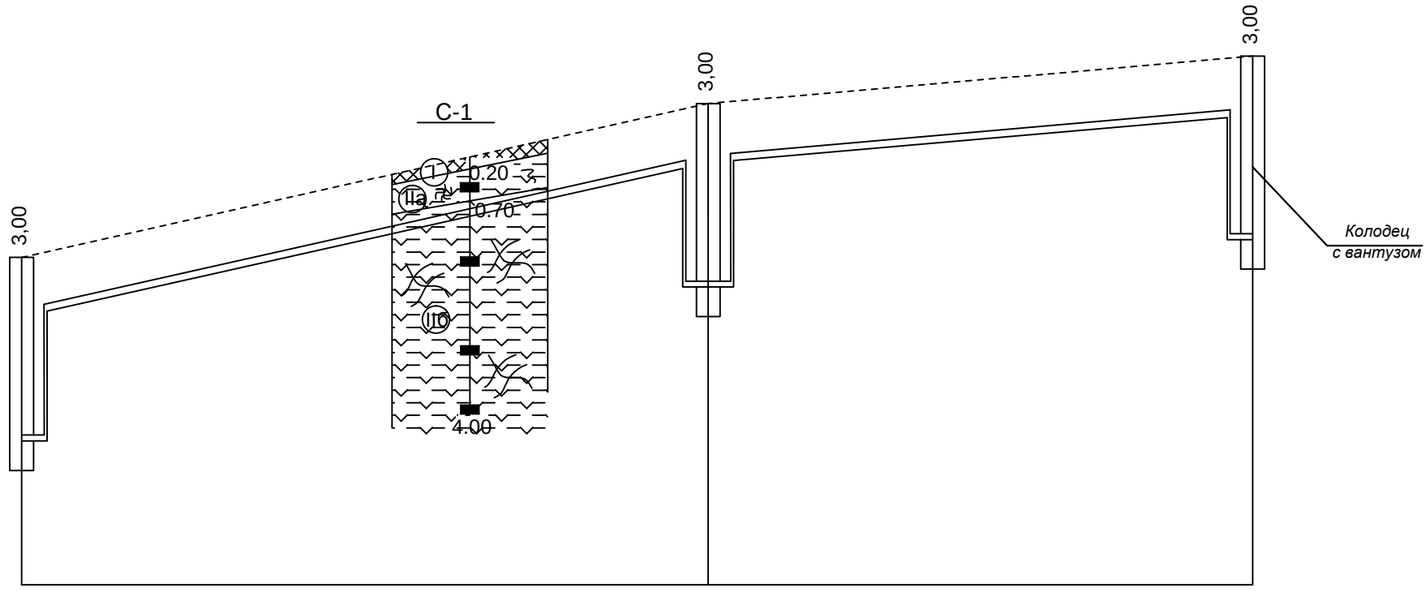

Проектная отметка низа трубы или низа лотка колодца, м	240,000 242,000	242,600 244,600	245,400 243,400
Проектная отметка земли, м			
Натурная отметка земли, м	243,000	245,600	246,400
Обозначение трубы и тип изоляции	Труба Ст 2Ø133х4-1-ППУ-ОЦ ГОСТ 30732-2006	Труба Ст 57х3-1-ППУ-ОЦ ГОСТ 30732-2006	
Основание	Песчаное t=10см		
Уклон, ‰; длина,м	44,83 / 58	17,39 / 46	
Расстояние	58	46	
Номер колодца, точки угла поворота	239	ПГ218	219

						131–2017–1.1–НВ		
						«Строительство водопроводных сетей в селе Сагыр, Уланского района, ВКО»		
Изм.	Кол.	Лист	N°док	Подпись	Дата			
Гл. спец.		Бойченко			21.01.2018	Наружные сети водоснабжения	Стадия	Лист	Листов
Гл. спец.		Щуцкий			21.01.2018		РП	104	
инженер		Алимбекова			21.01.2018	Продольный профиль В1. Участок 239–219.	ТОО «Central Asia Industrial Company»		

Ситуационная схема с указанием участка сети, по которому выполнен профиль

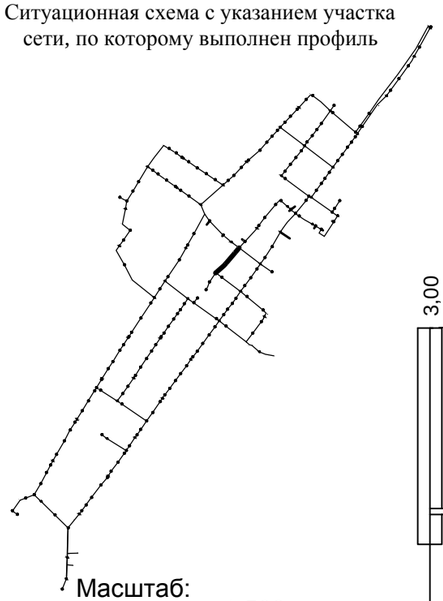

Масштаб:
по горизонтали 1:500
по вертикали 1:100

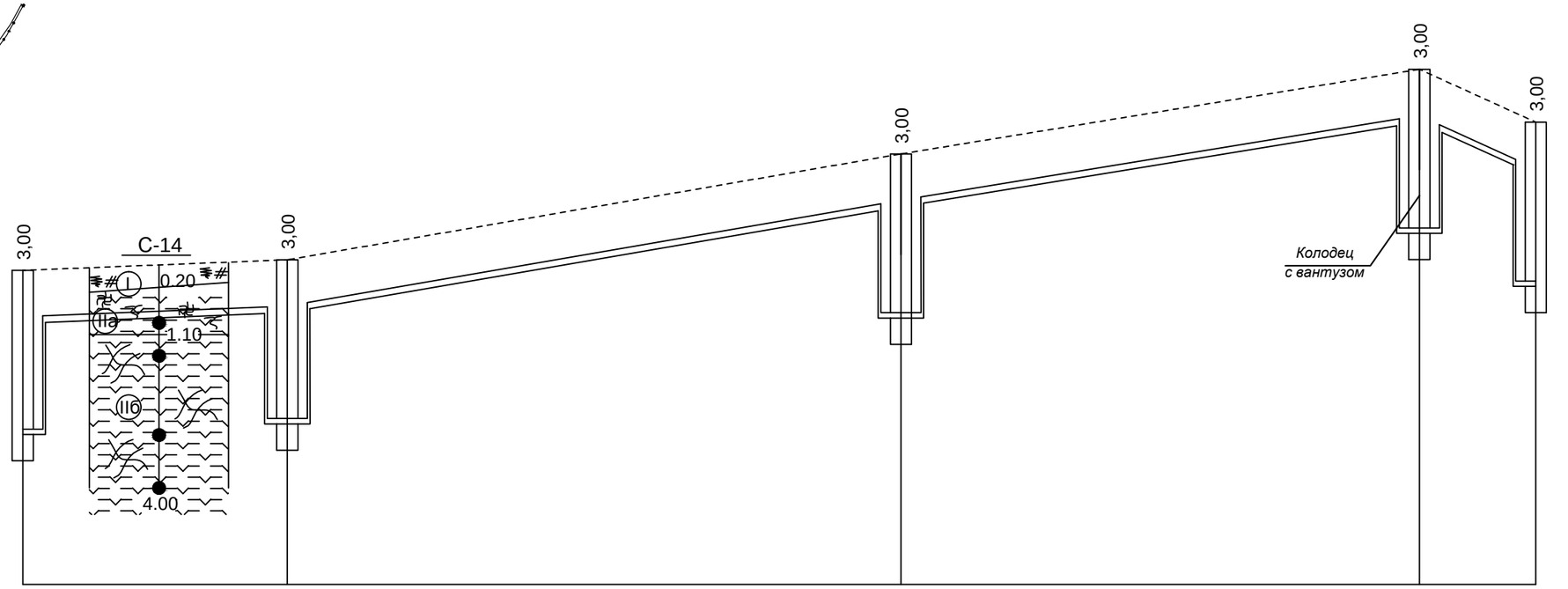

Проектная отметка низа трубы или низа лотка колодца, м	221,000 223,000	221,200 223,200	223,200 225,200	224,800 226,800	225,800 223,800					
Проектная отметка земли, м										
Натурная отметка земли, м	224,000	224,200	226,200	227,800	226,800					
Обозначение трубы и тип изоляции	Труба Ст 133х4-1-ППУ-ОЦ ГОСТ 30732-2006									
Основание	Песчаное t=10см									
Уклон, ‰; длина,м	8 / 25	34,48 / 58	32,65 / 49	90,91 / 11						
Расстояние	25	58	49	11						
Номер колодца, точки угла поворота	84	170	171	172	ПГ173					

Изм.	Кол.	Лист	N°док	Подпись	Дата
Гл. спец.		Бойченко			21.01.2018
Гл. спец.		Щуцкий			21.01.2018
инженер		Алимбекова			21.01.2018

131–2017–1.1–НВ

«Строительство водопроводных сетей в селе Сагыр , Уланского района, ВКО»

Наружные сети водоснабжения

Стадия	Лист	Листов
РП	105	

Продольный профиль В1. Участок 84–ПГ173.

ТОО «Central Asia Industrial Company»

Ситуационная схема с указанием участка сети, по которому выполнен профиль

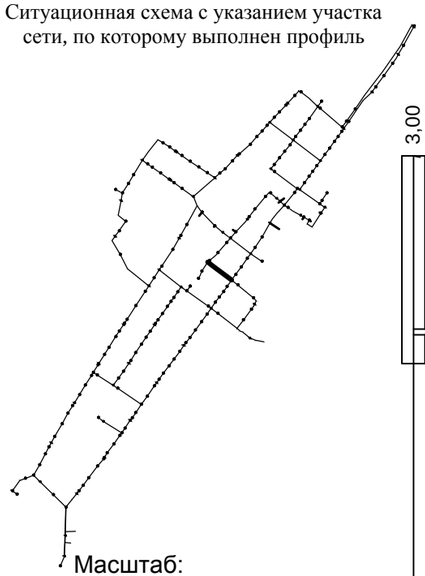

Масштаб:
по горизонтали 1:500
по вертикали 1:100

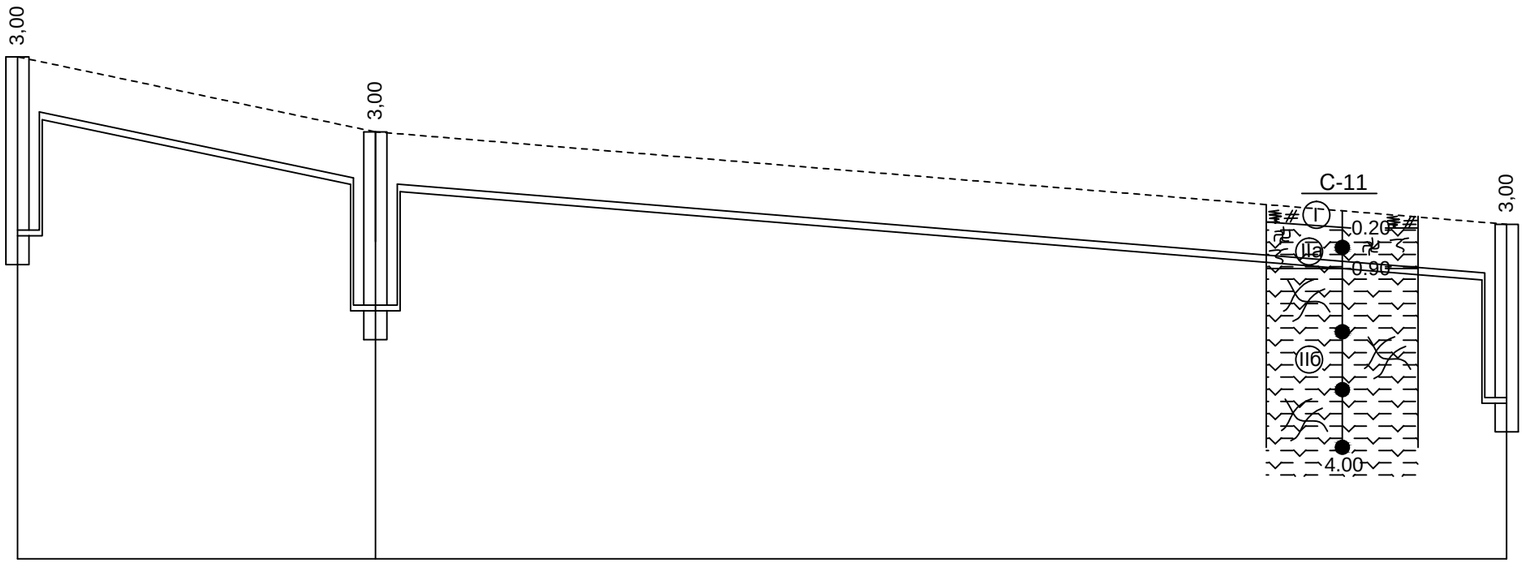

Проектная отметка низа трубы или низа лотка колодца, м	223,800 225,800	222,500 224,500	222,900 220,900
Проектная отметка земли, м			
Натурная отметка земли, м	226,800	225,500	223,900
Обозначение трубы и тип изоляции	Труба Ст 133х4-1-ППУ-ОЦ ГОСТ 30732-2006		
Основание	Песчаное t=10см		
Уклон, ‰; длина,м	41,94 31	98	16,33
Расстояние	31	98	
Номер колодца, точки угла поворота	ПГ173	174	ПГ115

Изм.	Кол.	Лист	N*док	Подпись	Дата	131–2017–1.1–НВ		
						«Строительство водопроводных сетей в селе Сагыр, Уланского района, ВКО»		
Гл. спец.		Бойченко			21.01.2018	Наружные сети водоснабжения	Стадия: РП	Лист: 106 / Листов:
Гл. спец.		Щуцкий			21.01.2018			
инженер		Алимбекова			21.01.2018	Продольный профиль В1. Участок ПГ173–ПГ115.	ТОО «Central Asia Industrial Company»	

Ситуационная схема с указанием участка сети, по которому выполнен профиль

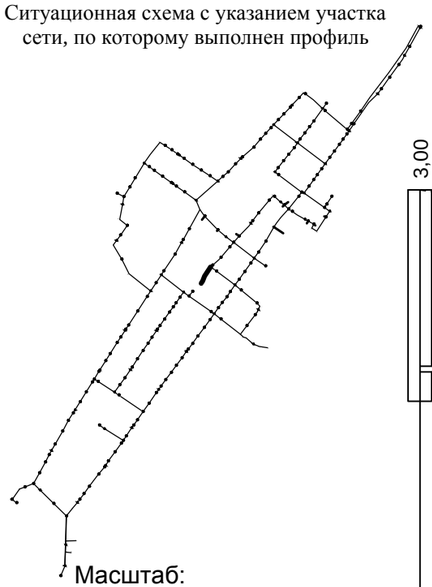

Масштаб:
по горизонтали 1:500
по вертикали 1:100

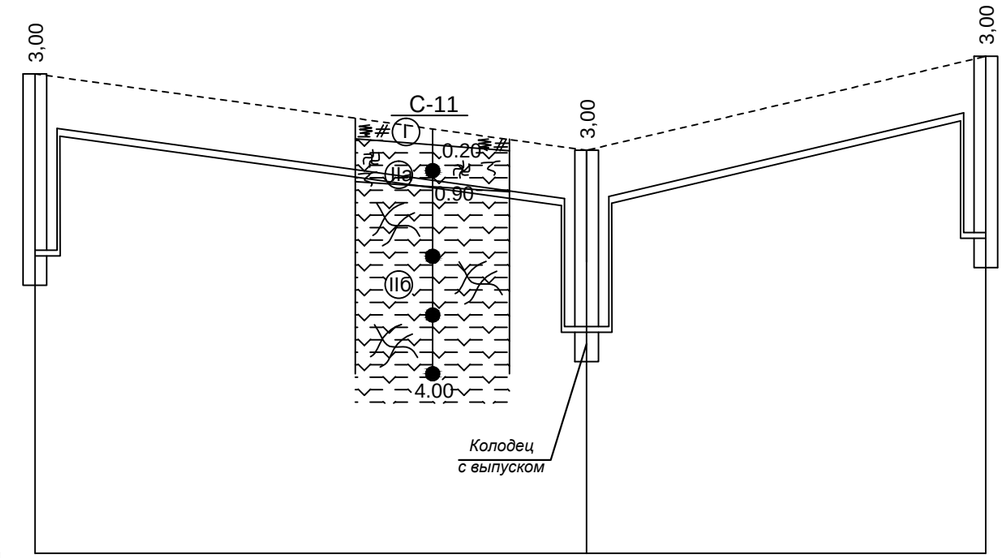

Проектная отметка низа трубы или низа лотка колодца, м	223,800 225,800	222,500 224,500	226,100 224,100
Проектная отметка земли, м	—	—	—
Натурная отметка земли, м	226,800	225,500	227,100
Обозначение трубы и тип изоляции	Труба Ст 57х3-1-ППУ-ОЦ ГОСТ 30732-2006		
Основание	Песчаное t=10см		
Уклон, ‰; длина,м	47 — 27,66	47,06 — 34	
Расстояние	47	34	
Номер колодца, точки угла поворота	ПГ173	175	176

Изм.	Кол.	Лист	N°док.	Подпись	Дата
Гл. спец.		Бойченко			21.01.2018
Гл. спец.		Щуцкий			21.01.2018
инженер		Алимбекова			21.01.2018

131–2017–1.1–НВ

«Строительство водопроводных сетей в селе Сагыр , Уланского района, ВКО»

Наружные сети водоснабжения

Стадия	Лист	Листов
РП	107	

Продольный профиль В1. Участок ПГ173–176.

ТОО «Central Asia Industrial Company»

Ситуационная схема с указанием участка сети, по которому выполнен профиль

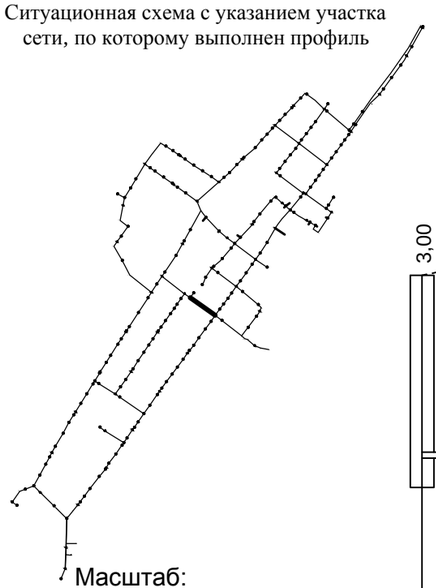

Масштаб:
по горизонтали 1:500
по вертикали 1:100

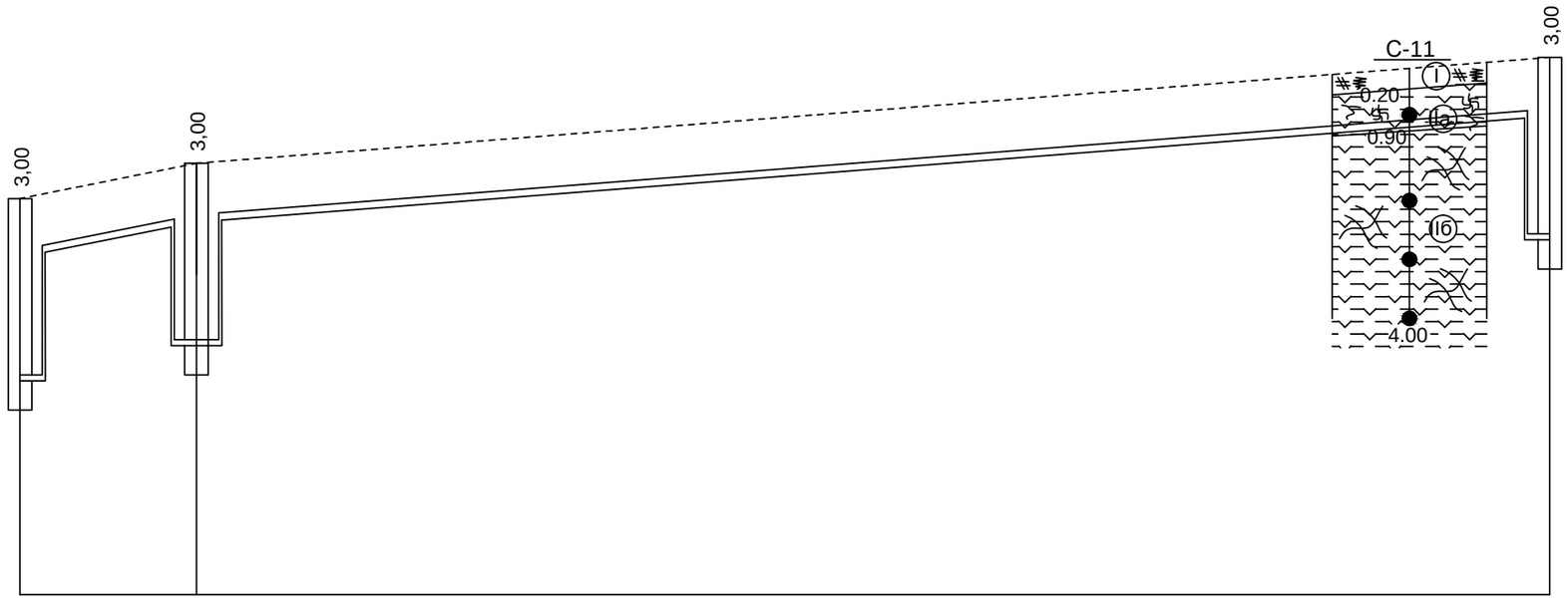

Проектная отметка низа трубы или низа лотка колодца, м	224,100 / 226,100	223,400 / 225,400					227,200 / 225,200
Проектная отметка земли, м							
Натурная отметка земли, м	225,800	226,400					228,200
Обозначение трубы и тип изоляции	Труба Ст 133х4-1-ППУ-ОЦ ГОСТ 30732-2006						
Основание	Песчаное t=10см						
Уклон, ‰; длина,м	40 / 15	15,65					115
Расстояние	15	115					
Номер колодца, точки угла поворота	ПГ128	130					220

Изм.	Кол.	Лист	N°док.	Подпись	Дата
Гл. спец.		Бойченко			21.01.2018
Гл. спец.		Щуцкий			21.01.2018
инженер		Алимбекова			21.01.2018

131–2017–1.1–НВ

«Строительство водопроводных сетей в селе Сагыр, Уланского района, ВКО»

Наружные сети водоснабжения

Стадия	Лист	Листов
РП	108	

Продольный профиль В1. Участок ПГ128–220.

ТОО «Central Asia Industrial Company»

Ситуационная схема с указанием участка сети, по которому выполнен профиль

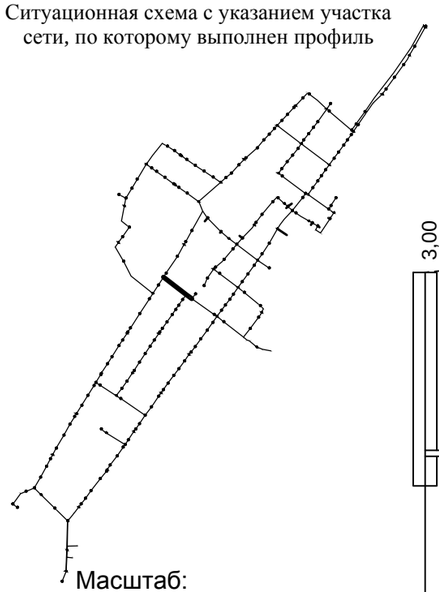

Масштаб:
по горизонтали 1:500
по вертикали 1:100

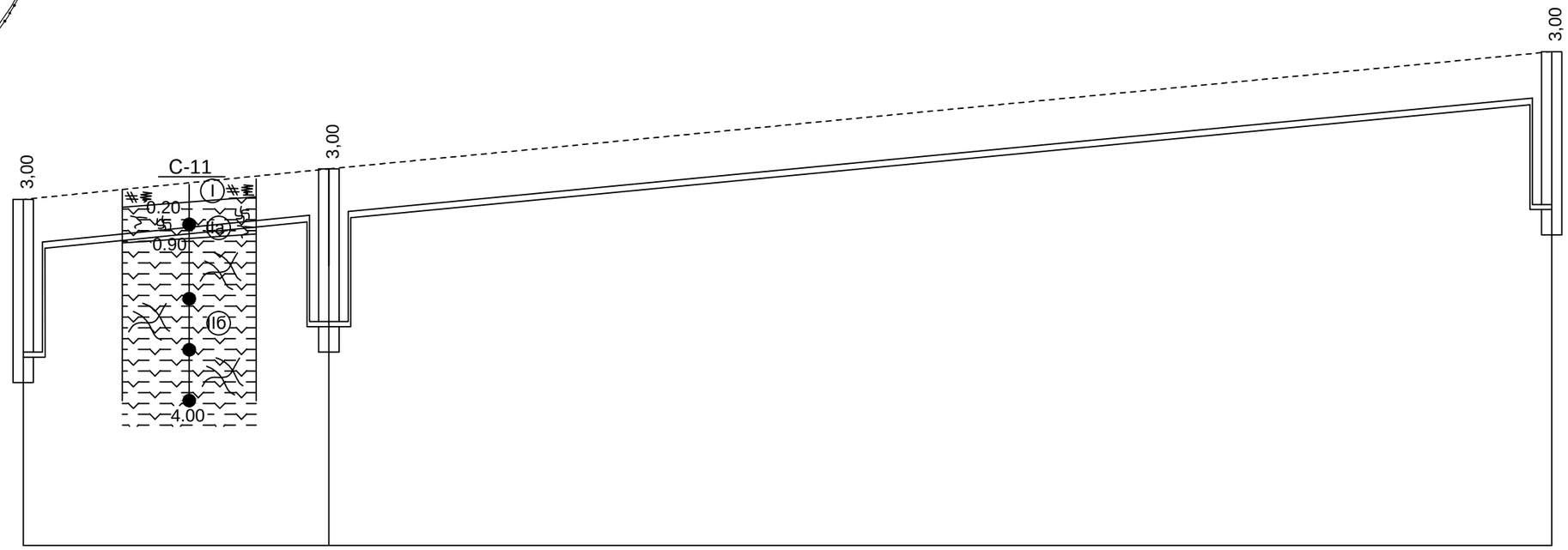

Проектная отметка низа трубы или низа лотка колодца, м	225,200 227,200		225,800 227,800				231,100 229,100
Проектная отметка земли, м							
Натурная отметка земли, м	228,200		228,800				231,100
Обозначение трубы и тип изоляции	Труба Ст 133х4-1-ППУ-ОЦ ГОСТ 30732-2006						
Основание	Песчаное t=10см						
Уклон, ‰; длина,м	20	30	19,17				120
Расстояние	30		120				
Номер колодца, точки угла поворота	220		ПГ178				ПГ184

Изм.	Кол.	Лист	N°док.	Подпись	Дата
Гл. спец.		Бойченко			21.01.2018
Гл. спец.		Щуцкий			21.01.2018
инженер		Алимбекова			21.01.2018

131–2017–1.1–НВ

«Строительство водопроводных сетей в селе Сагыр, Уланского района, ВКО»

Наружные сети водоснабжения

Стадия	Лист	Листов
РП	109	

Продольный профиль В1. Участок 220–ПГ184.

ТОО «Central Asia Industrial Company»

Ситуационная схема с указанием участка сети, по которому выполнен профиль

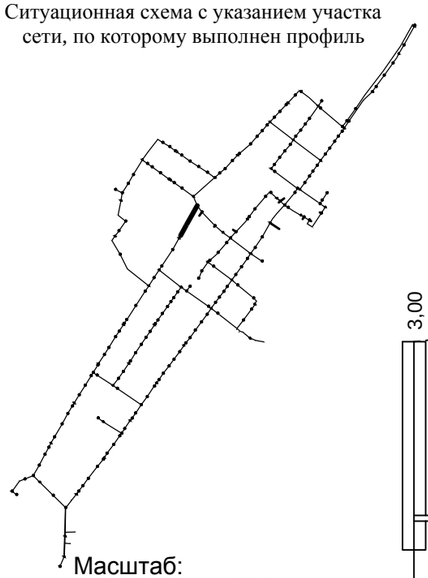

Масштаб:
по горизонтали 1:500
по вертикали 1:100

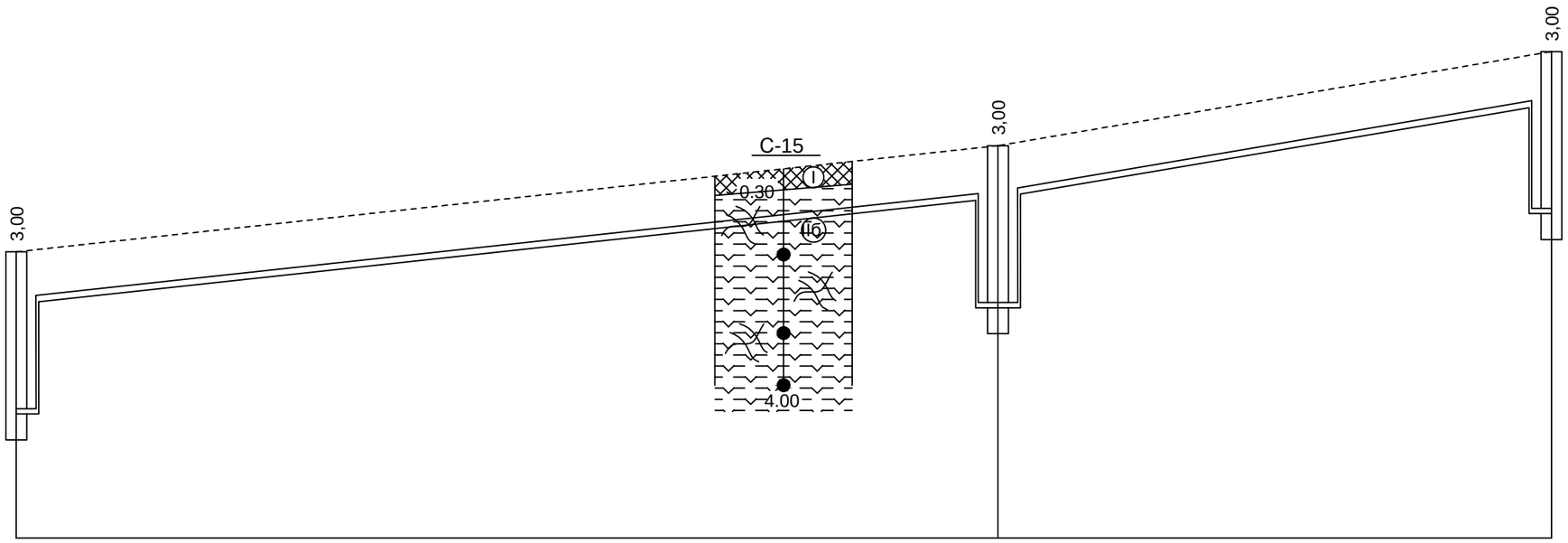

Проектная отметка низа трубы или низа лотка колодца, м	220,870 222,870	222,900 224,900	226,700 224,700
Проектная отметка земли, м			
Натурная отметка земли, м	223,870	225,900	227,700
Обозначение трубы и тип изоляции	Труба Ст 133х4-1-ППУ-ОЦ ГОСТ 30732-2006		
Основание	Песчаное t=10см		
Уклон, ‰; длина,м	21,6 / 94	33,96 / 53	
Расстояние	94	53	
Номер колодца, точки угла поворота	80	179	180

Изм.	Кол.	Лист	N°док.	Подпись	Дата	131–2017–1.1–НВ		
						«Строительство водопроводных сетей в селе Сагыр , Уланского района, ВКО»		
Гл. спец.		Бойченко			21.01.2018	Наружные сети водоснабжения	Стадия: РП	Лист: 110 / Листов:
Гл. спец.		Щучкий			21.01.2018			
инженер		Алимбекова			21.01.2018	Продольный профиль В1. Участок 80–180.	ТОО «Central Asia Industrial Company»	

Ситуационная схема с указанием участка сети, по которому выполнен профиль

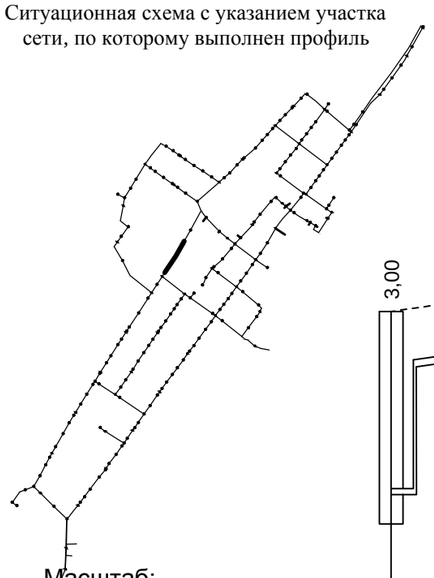

Масштаб:
по горизонтали 1:500
по вертикали 1:100

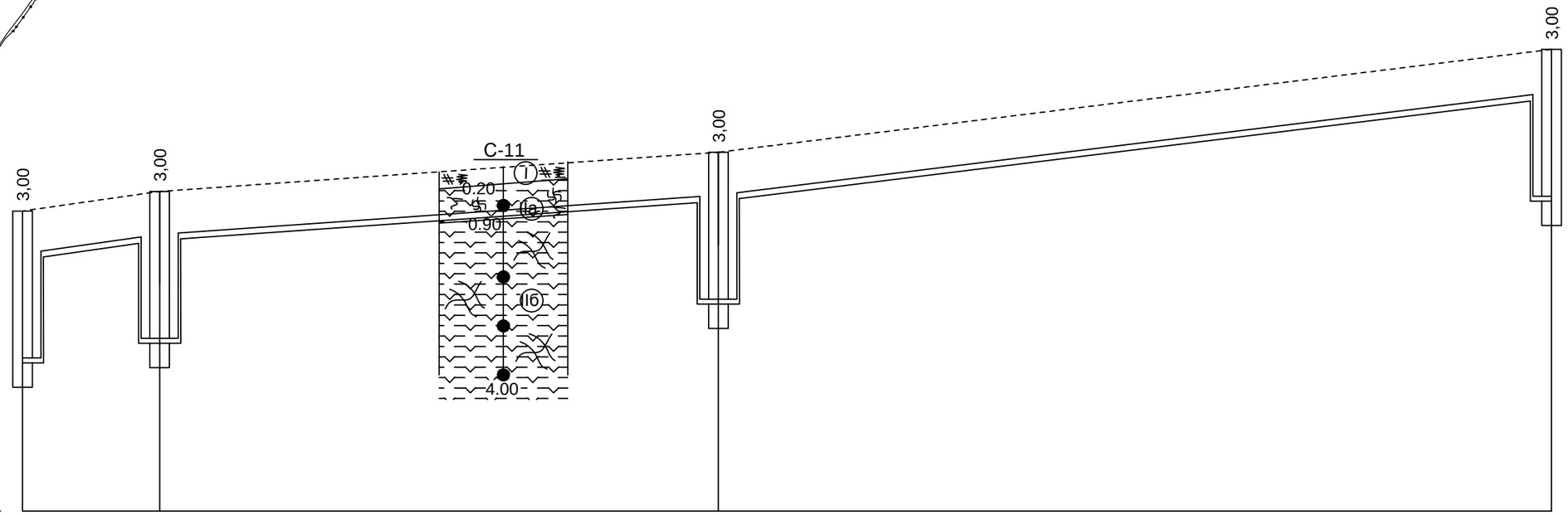

Проектная отметка низа трубы или низа лотка колодца, м	224,700 226,700	225,100 227,100	225,900 227,900	231,000 229,000
Проектная отметка земли, м				
Натурная отметка земли, м	227,700	228,100	228,900	231,000
Обозначение трубы и тип изоляции	Труба Ст 133х4-1-ППУ-ОЦ ГОСТ 30732-2006			
Основание	Песчаное t=10см			
Уклон, ‰; длина,м	28,57 / 14	14,04 / 57	24,71 / 85	
Расстояние	14	57	85	
Номер колодца, точки угла поворота	180	ПГ181	182	183

Изм.	Кол.	Лист	N°док	Подпись	Дата
Гл. спец.		Бойченко			21.01.2018
Гл. спец.		Щуцкий			21.01.2018
инженер		Алимбекова			21.01.2018

131–2017–1.1–НВ

«Строительство водопроводных сетей в селе Сагыр, Уланского района, ВКО»

Наружные сети водоснабжения

Стадия	Лист	Листов
РП	111	

Продольный профиль В1. Участок 180–183.

ТОО «Central Asia Industrial Company»

Ситуационная схема с указанием участка сети, по которому выполнен профиль

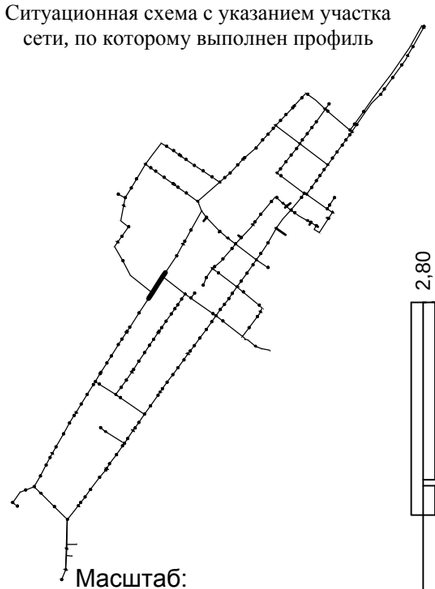

Масштаб:
по горизонтали 1:500
по вертикали 1:100

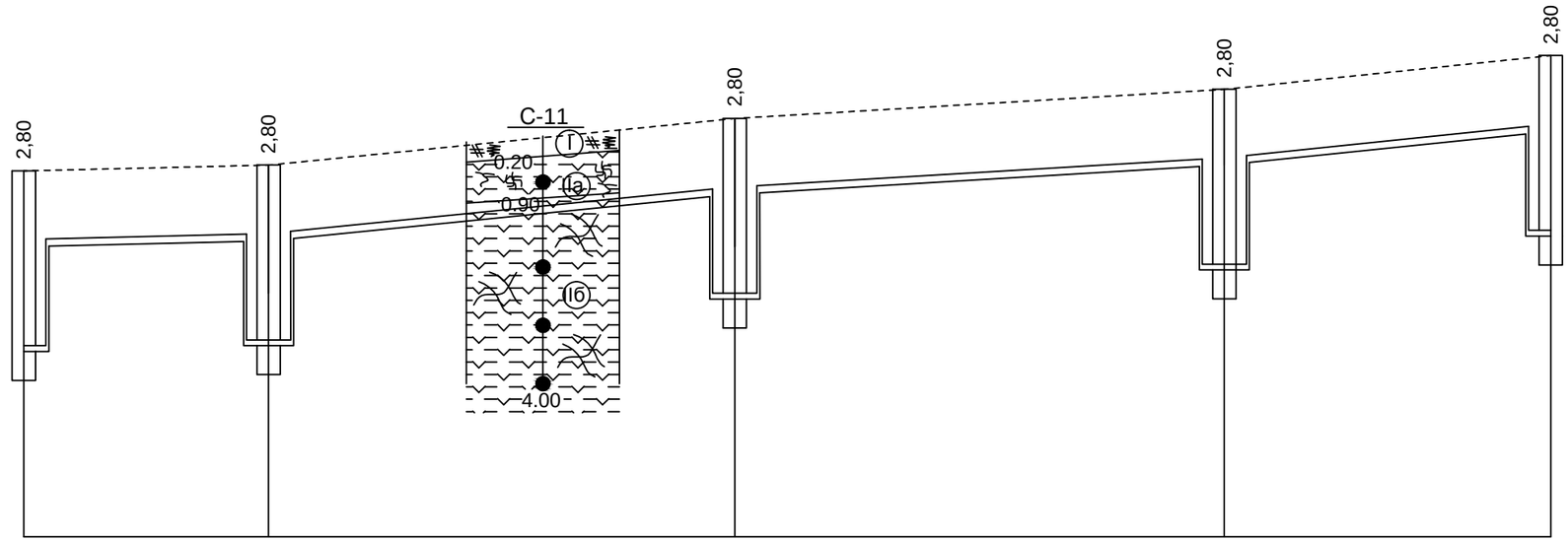

Проектная отметка низа трубы или низа лотка колодца, м	229,000 / 231,000	228,100 / 230,100	228,900 / 230,900	229,400 / 231,400	231,980 / 229,980
Проектная отметка земли, м					
Натурная отметка земли, м	231,000	231,100	231,900	232,400	232,980
Обозначение трубы и тип изоляции	Труба Ст 133х4-1-ППУ-ОЦ ГОСТ 30732-2006				
Основание	Песчаное t=10см				
Уклон, ‰; длина,м	4,76 / 21	20 / 40	11,9 / 42	20,71 / 28	
Расстояние	21	40	42	28	
Номер колодца, точки угла поворота	183	ПГ184	185	ПГ186	187

Изм.	Кол.	Лист	N°док.	Подпись	Дата
Гл. спец.	Бойченко				21.01.2018
Гл. спец.	Щуцкий				21.01.2018
инженер	Алимбекова				21.01.2018

131–2017–1.1–НВ

«Строительство водопроводных сетей в селе Сагыр, Уланского района, ВКО»

Наружные сети водоснабжения

Стадия	Лист	Листов
РП	112	

Продольный профиль В1. Участок 183–187.

ТОО «Central Asia Industrial Company»

Ситуационная схема с указанием участка сети, по которому выполнен профиль

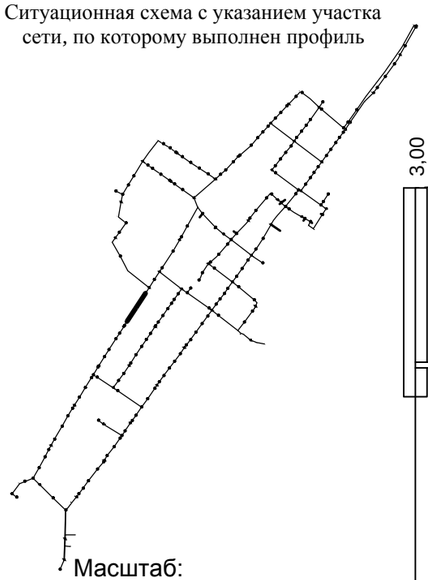

Масштаб:
по горизонтали 1:500
по вертикали 1:100

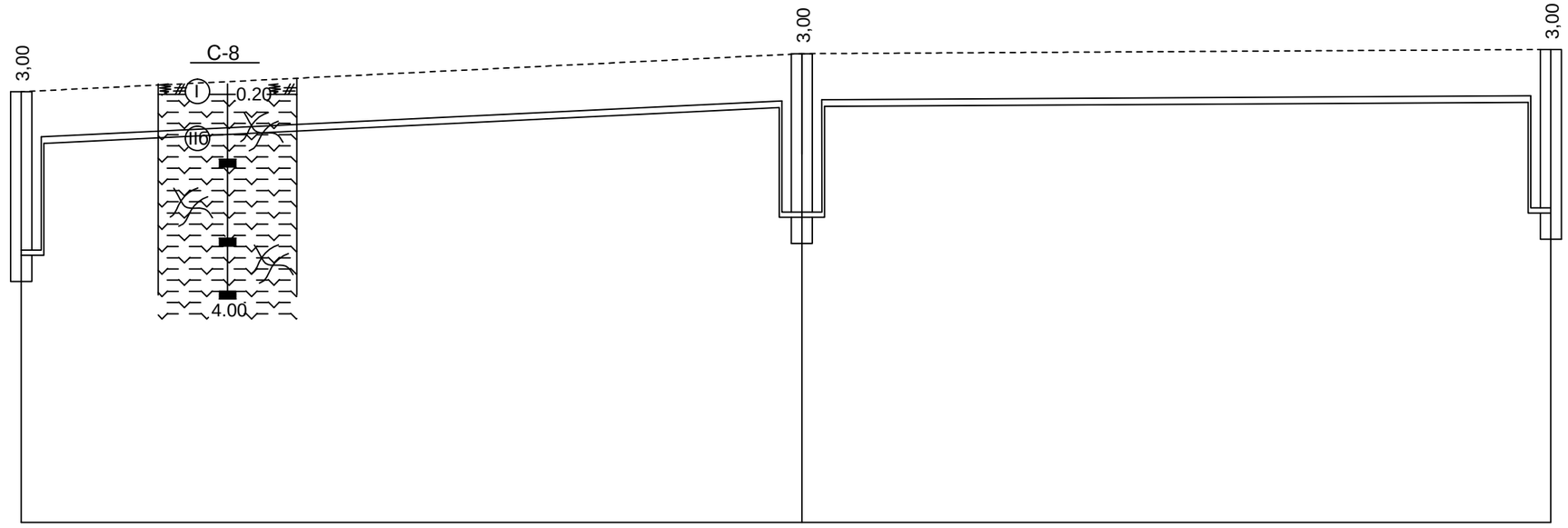

Проектная отметка низа трубы или низа лотка колодца, м	229,980 / 231,980	230,700 / 232,700	232,780 / 230,780
Проектная отметка земли, м			
Натурная отметка земли, м	232,980	233,700	233,780
Обозначение трубы и тип изоляции	Труба Ст 133х4-1-ППУ-ОЦ ГОСТ 30732-2006		
Основание	Песчаное t=10см		
Уклон, ‰; длина,м	9,73 / 74	1,13 / 71	
Расстояние	74	71	
Номер колодца, точки угла поворота	187	188	189

Изм.	Кол.	Лист	N°док.	Подпись	Дата				
Гл. спец.		Бойченко			21.01.2018	131–2017–1.1–НВ			
Гл. спец.		Щуцкий			21.01.2018	«Строительство водопроводных сетей в селе Сагыр, Уланского района, ВКО»			
инженер		Алимбекова			21.01.2018	Наружные сети водоснабжения	Стадия	Лист	Листов
							РП	113	
						Продольный профиль В1. Участок 187–189.	ТОО «Central Asia Industrial Company»		

Ситуационная схема с указанием участка сети, по которому выполнен профиль

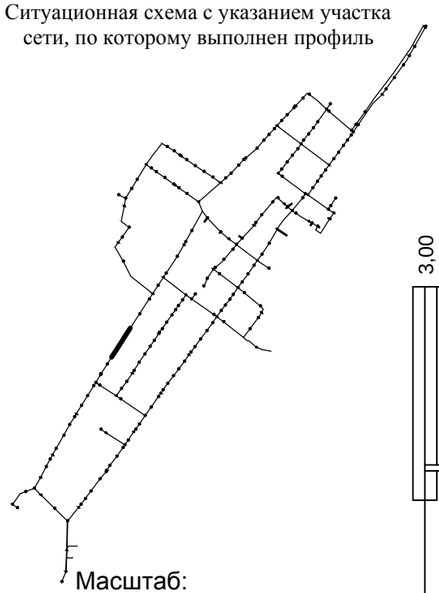

Масштаб:
по горизонтали 1:500
по вертикали 1:100

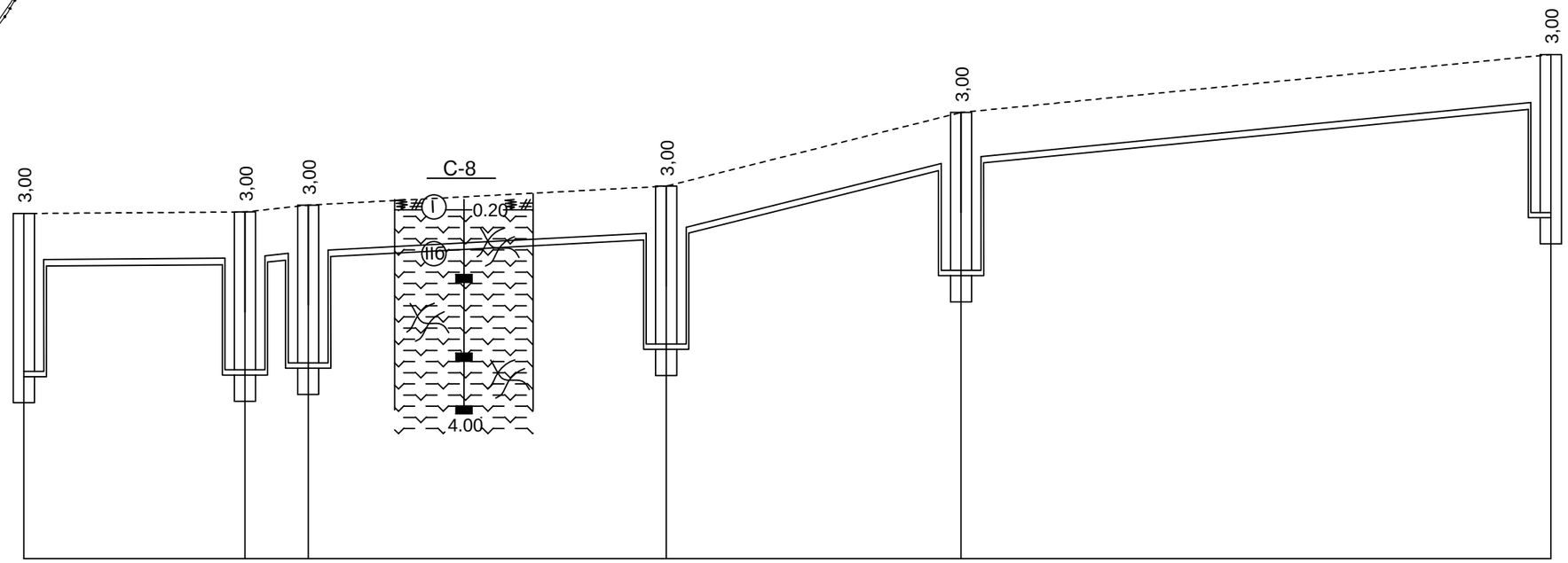

Проектная отметка низа трубы или низа лотка колодца, м	230,780	232,780	230,810	232,810	230,940	232,940	231,300	233,300	232,700	234,700	235,800	233,800
Проектная отметка земли, м												
Натурная отметка земли, м	233,780		233,810		233,940		234,300		235,700		236,800	
Обозначение трубы и тип изоляции	Труба Ст 133х4-1-ППУ-ОЦ ГОСТ 30732-2006											
Основание	Песчаное t=10см											
Уклон, ‰; длина,м	1,43	21	21,67	6	10,59	34	50	28	19,64	56		
Расстояние	21		6		34		28		56			
Номер колодца, точки угла поворота	189		190	ПГ191			192		193		194	

Изм.	Кол.	Лист	N°док	Подпись	Дата
Гл. спец		Бойченко			21.01.2018
Гл. спец		Щуцкий			21.01.2018
инженер		Алимбекова			21.01.2018

131–2017–1.1–НВ

«Строительство водопроводных сетей в селе Сагыр, Уланского района, ВКО»

Наружные сети водоснабжения

Стадия	Лист	Листов
РП	114	

Продольный профиль В1. Участок 189–194.

ТОО «Central Asia Industrial Company»

Ситуационная схема с указанием участка сети, по которому выполнен профиль

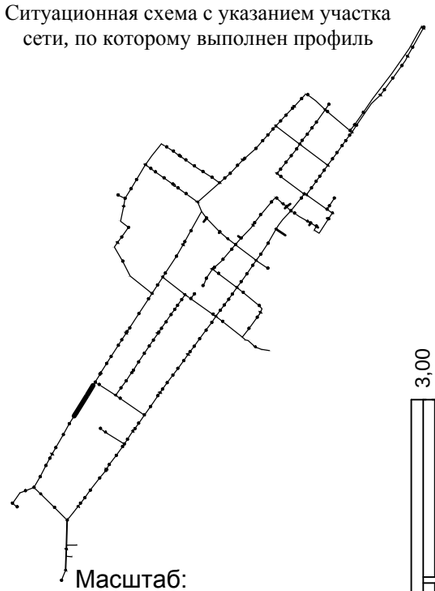

Масштаб:
по горизонтали 1:500
по вертикали 1:100

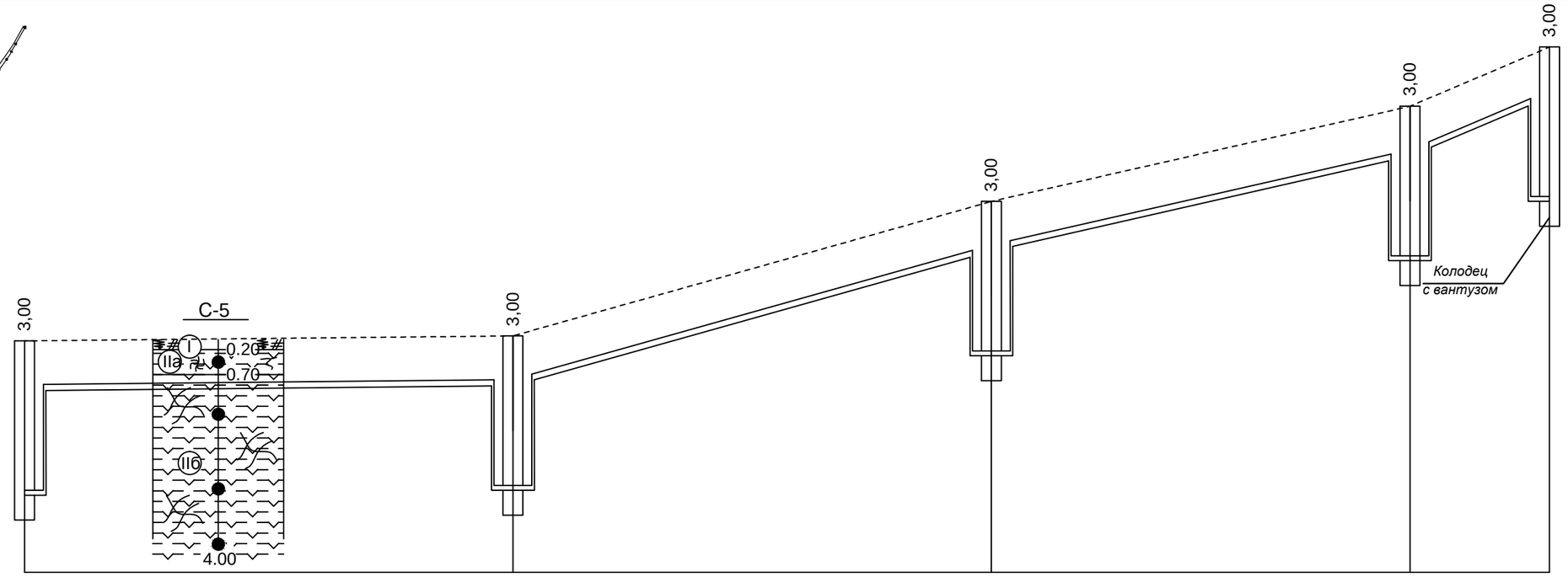

Проектная отметка низа трубы или низа лотка колодца, м	236,800 / 238,800	236,900 / 238,900	239,600 / 241,600	241,510 / 243,510	244,700 / 242,700	
Проектная отметка земли, м						
Натурная отметка земли, м	239,800	239,900	242,600	244,510	245,700	
Обозначение трубы и тип изоляции	Труба Ст 133х4-1-ППУ-ОЦ ГОСТ 30732-2006					
Основание	Песчаное t=10см					
Уклон, ‰; длина,м	2,04 / 49	56,25 / 48	45,48 / 42	85 / 14		
Расстояние	49	48	42	14		
Номер колодца, точки угла поворота	200	201	202	ПГ203	204	

Изм.	Кол.	Лист	N°док.	Подпись	Дата
Гл. спец.		Бойченко			21.01.2018
Гл. спец.		Щуцкий			21.01.2018
инженер		Алимбекова			21.01.2018

131–2017–1.1–НВ

«Строительство водопроводных сетей в селе Сагыр, Уланского района, ВКО»

Наружные сети Водоснабжения

Стадия	Лист	Листов
РП	116	

Продольный профиль В1. Участок 200–204.

ТОО «Central Asia Industrial Company»

Ситуационная схема с указанием участка сети, по которому выполнен профиль

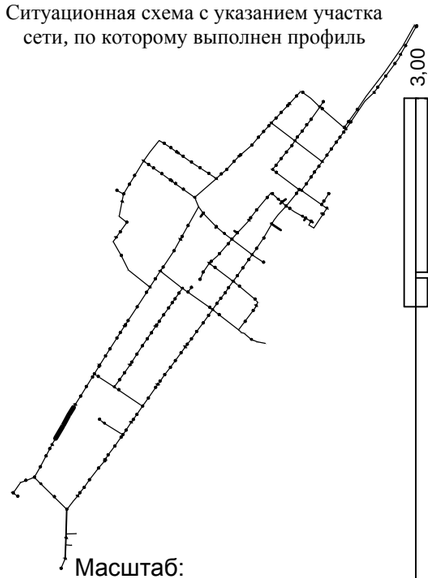

Масштаб:
по горизонтали 1:500
по вертикали 1:100

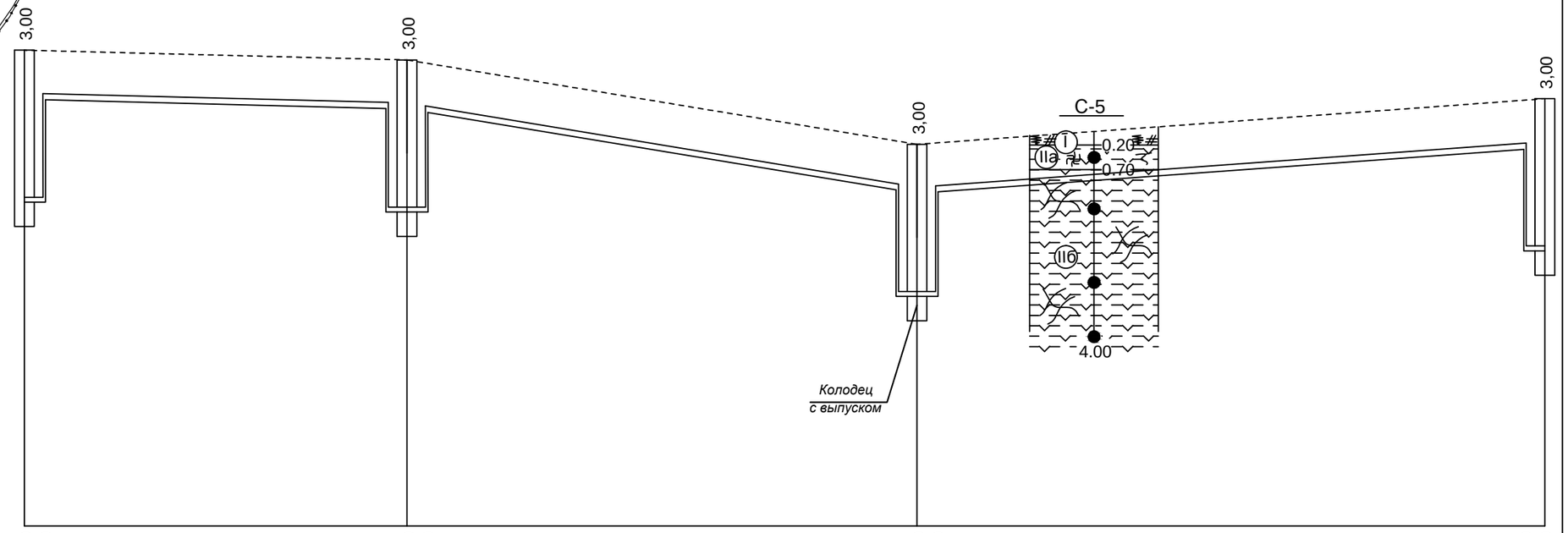

Проектная отметка низа трубы или низа лотка колодца, м	242,700 244,700		242,500 244,500		240,780 242,780		243,710 241,710
Проектная отметка земли, м							
Натурная отметка земли, м	245,700		245,500		243,780		244,710
Обозначение трубы и тип изоляции	Труба Ст 133х4-1-ППУ-ОЦ ГОСТ 30732-2006						
Основание	Песчаное t=10см						
Уклон, ‰; длина,м	39	5,13	52	33,08	14,53	64	
Расстояние	39		52		64		
Номер колодца, точки угла поворота	204		205		206		207

Изм.	Кол.	Лист	N*док.	Подпись	Дата
Гл. спец.		Бойченко			21.01.2018
Гл. спец.		Щуцкий			21.01.2018
инженер		Алимбекова			21.01.2018

131–2017–1.1–НВ

«Строительство водопроводных сетей в селе Сагыр, Уланского района, ВКО»

Наружные сети водоснабжения

Стадия	Лист	Листов
РП	117	

Продольный профиль В1. Участок 204–207.

ТОО «Central Asia Industrial Company»

Ситуационная схема с указанием участка сети, по которому выполнен профиль

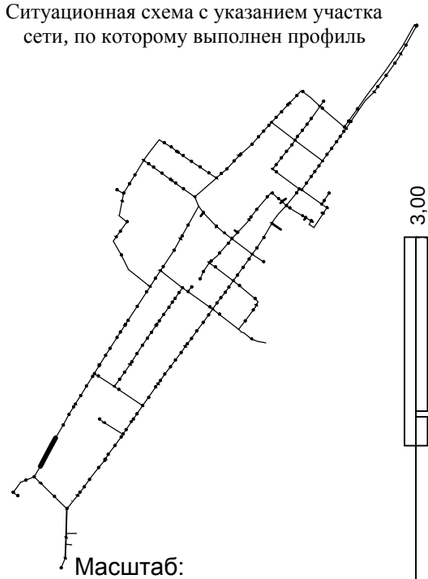

Масштаб:
по горизонтали 1:500
по вертикали 1:100

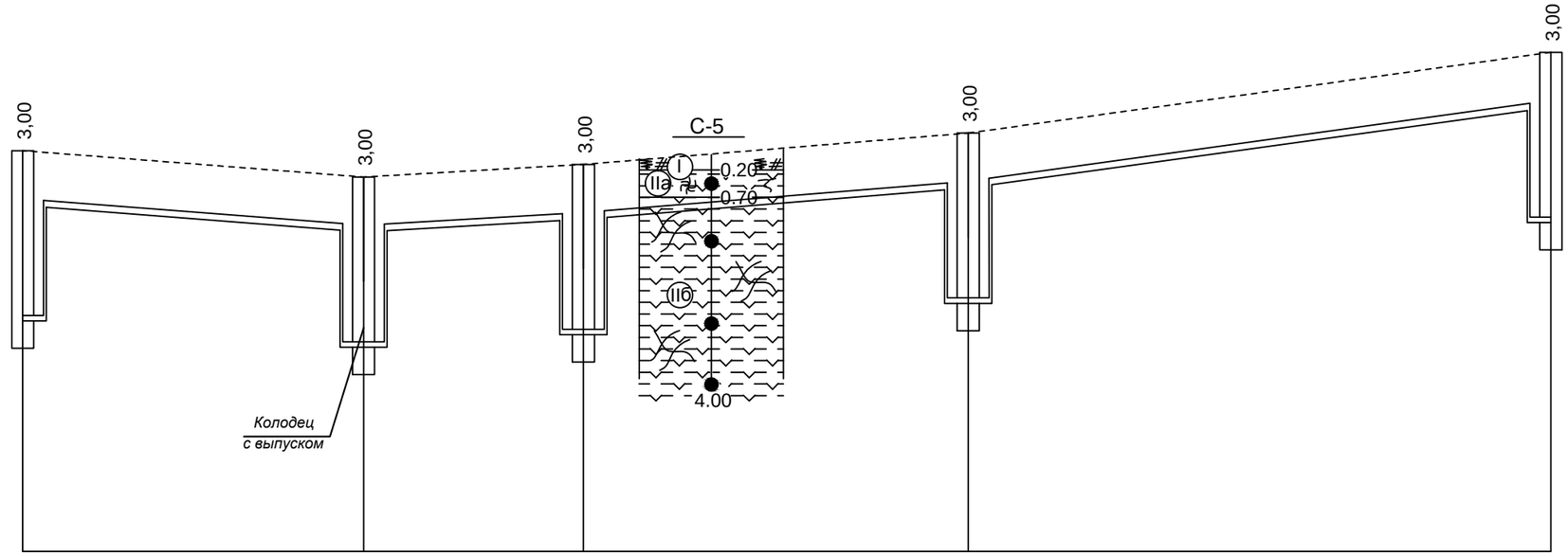

Проектная отметка низа трубы или низа лотка колодца, м	241,710 243,710	241,230 243,230	241,460 243,460	242,030 244,030	245,500 243,500
Проектная отметка земли, м					
Натурная отметка земли, м	244,710	244,230	244,460	245,030	246,500
Обозначение трубы и тип изоляции	Труба Ст 133х4-1-ППУ-ОЦ ГОСТ 30732-2006				
Основание	Песчаное t=10см				
Уклон, ‰; длина,м	31 / 15,48	11,5 / 20	16,29 / 35	27,74 / 53	
Расстояние	31	20	35	53	
Номер колодца, точки угла поворота	207	ПГ208	209	210	211

Изм.	Кол.	Лист	N°док	Подпись	Дата
Гл. спец.	Бойченко				21.01.2018
Гл. спец.	Щуцкий				21.01.2018
инженер	Алимбекова				21.01.2018

131–2017–1.1–НВ

«Строительство водопроводных сетей в селе Сагыр, Уланского района, ВКО»

Наружные сети водоснабжения

Стадия	Лист	Листов
РП	118	

Продольный профиль В1. Участок 207–211.

ТОО «Central Asia Industrial Company»

Ситуационная схема с указанием участка сети, по которому выполнен профиль

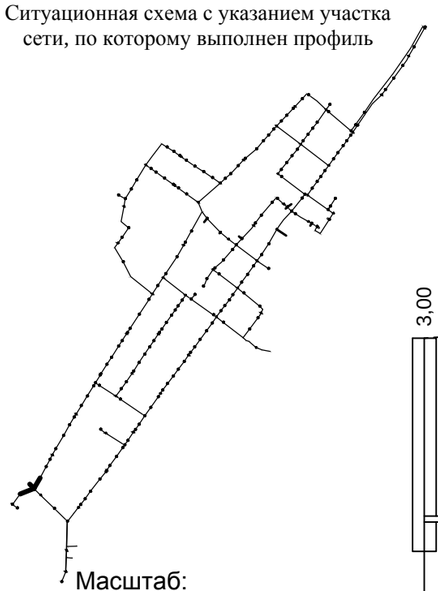

Масштаб:
по горизонтали 1:500
по вертикали 1:100

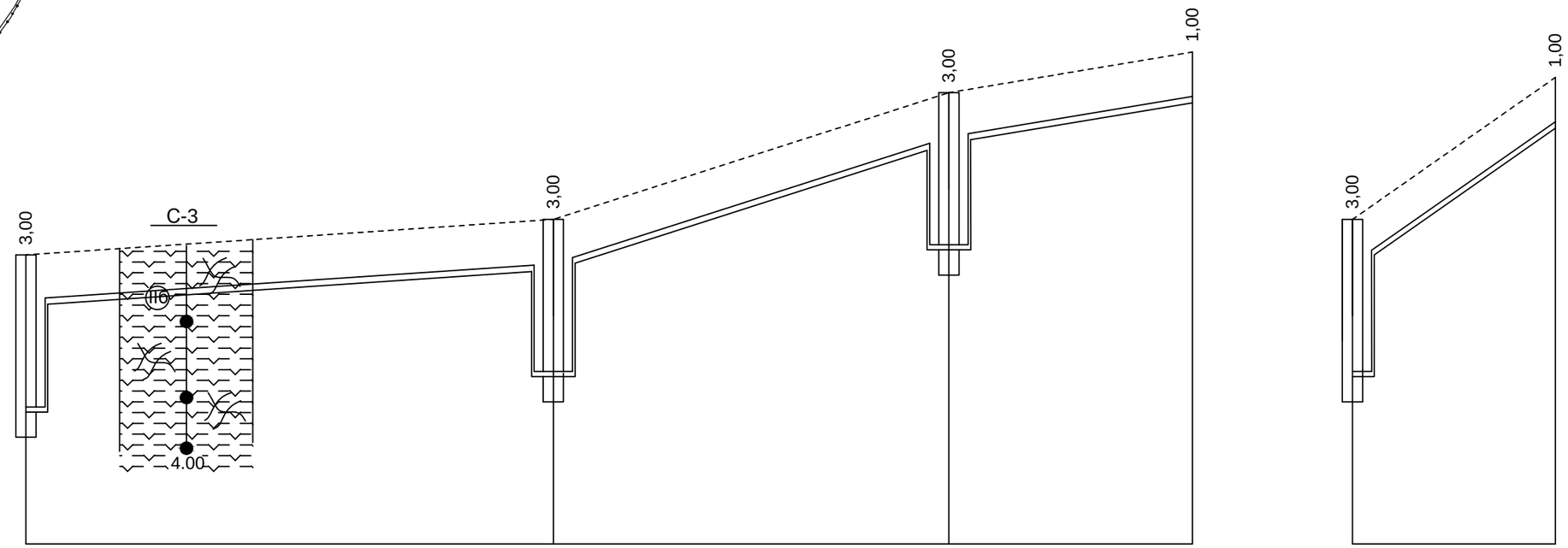

Проектная отметка низа трубы или низа лотка колодца, м	243,500 245,500	244,200 246,200	246,700 248,700	249,500	244,200 246,200	247,500
Проектная отметка земли, м						
Натурная отметка земли, м	246,500	247,200	249,700	250,500	247,200	248,500
Обозначение трубы и тип изоляции	Труба Ст 133х4-1-ППУ-ОЦ ГОСТ 30732-2006				Труба Ст 133х4-1-ППУ-ОЦ ГОСТ 30732-2006	
Основание	Песчаное t=10см				Песчаное t=10см	
Уклон, ‰; длина,м	13,46 / 52	64,1 / 39	33,33 / 24		140 / 20	
Расстояние	52	39	24		20	
Номер колодца, точки угла поворота	211	212	213	УГ15	212	В.Б. поз.7

Примечание:
поз.7-Водонапорная башня емк.25м³

Изм.	Кол.	Лист	N°док.	Подпись	Дата
Гл. спец.		Бойченко			21.01.2018
Гл. спец.		Щуцкий			21.01.2018
инженер		Алимбекова			21.01.2018

131–2017–1.1–НВ

«Строительство водопроводных сетей в селе Сагыр, Уланского района, ВКО»

Наружные сети водоснабжения

Стадия	Лист	Листов
РП	119	

Продольный профиль В1.
Участок 211–УГ15, 212–В.Б.

ТОО «Central Asia Industrial Company»

Ситуационная схема с указанием участка сети, по которому выполнен профиль

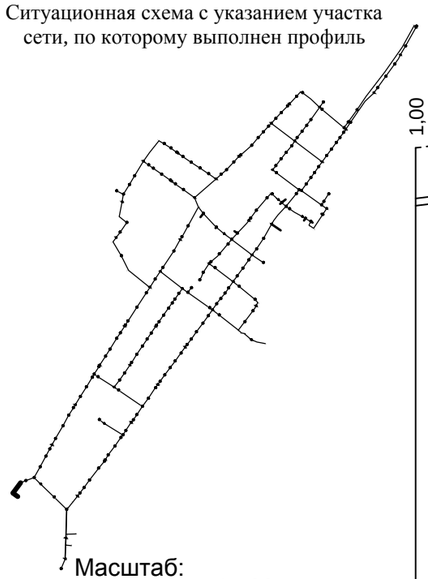

Масштаб:
по горизонтали 1:500
по вертикали 1:100

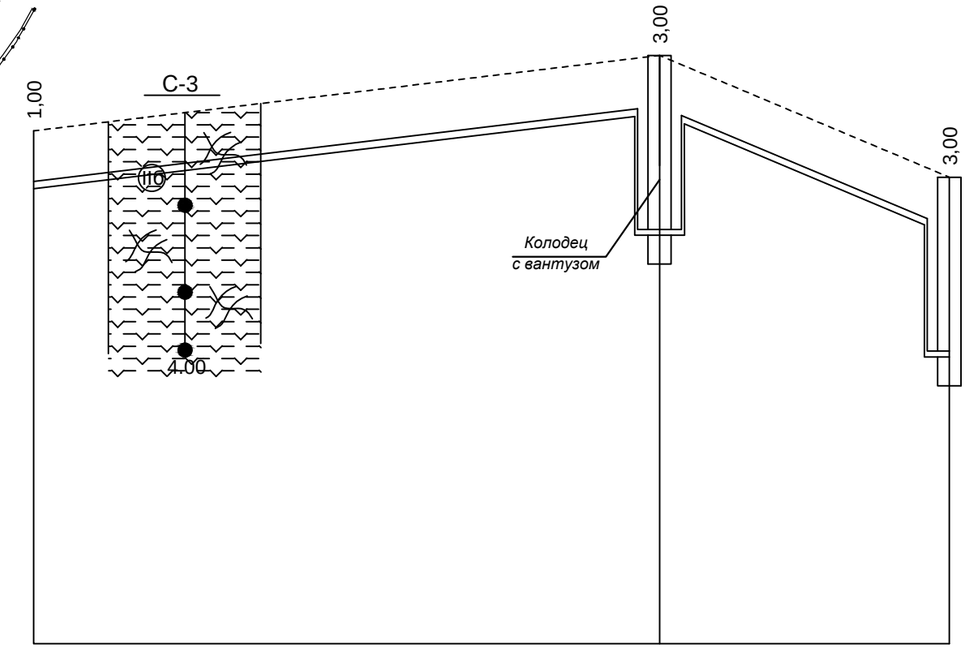

Проектная отметка низа трубы или низа лотка колодца, м	249,500	248,800 / 250,800	248,700 / 246,700
Проектная отметка земли, м			
Натурная отметка земли, м	250,500	251,800	249,700
Обозначение трубы и тип изоляции	Труба Ст 133х4-1-ППУ-ОЦ ГОСТ 30732-2006		Труба Ст 57х3-1-ППУ-ОЦ ГОСТ 30732-2006
Основание	Песчаное t=10см		
Уклон, ‰; длина,м	24,07 / 54		25 / 84
Расстояние	54		25
Номер колодца, точки угла поворота	УГ15	ПГ214	215

Изм.	Кол.	Лист	N°док	Подпись	Дата
Гл. спец.	Бойченко				21.01.2018
Гл. спец.	Щуцкий				21.01.2018
инженер	Алимбекова				21.01.2018

131–2017–1.1–НВ

«Строительство водопроводных сетей в селе Сагыр , Уланского района, ВКО»

Наружные сети водоснабжения

Стадия	Лист	Листов
РП	120	

Продольный профиль В1. Участок УГ15–215.

ТОО «Central Asia Industrial Company»

Ситуационная схема с указанием участка сети, по которому выполнен профиль

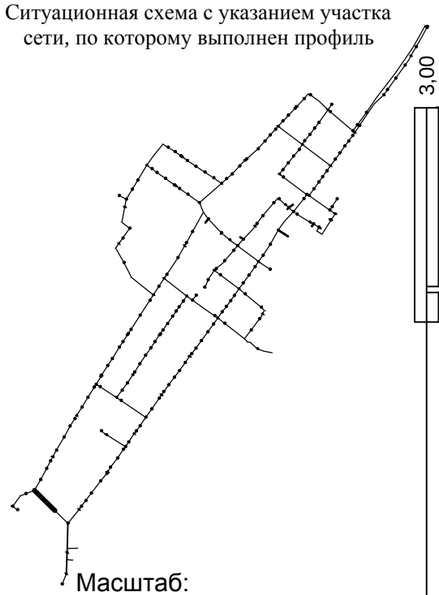

Масштаб:
по горизонтали 1:500
по вертикали 1:100

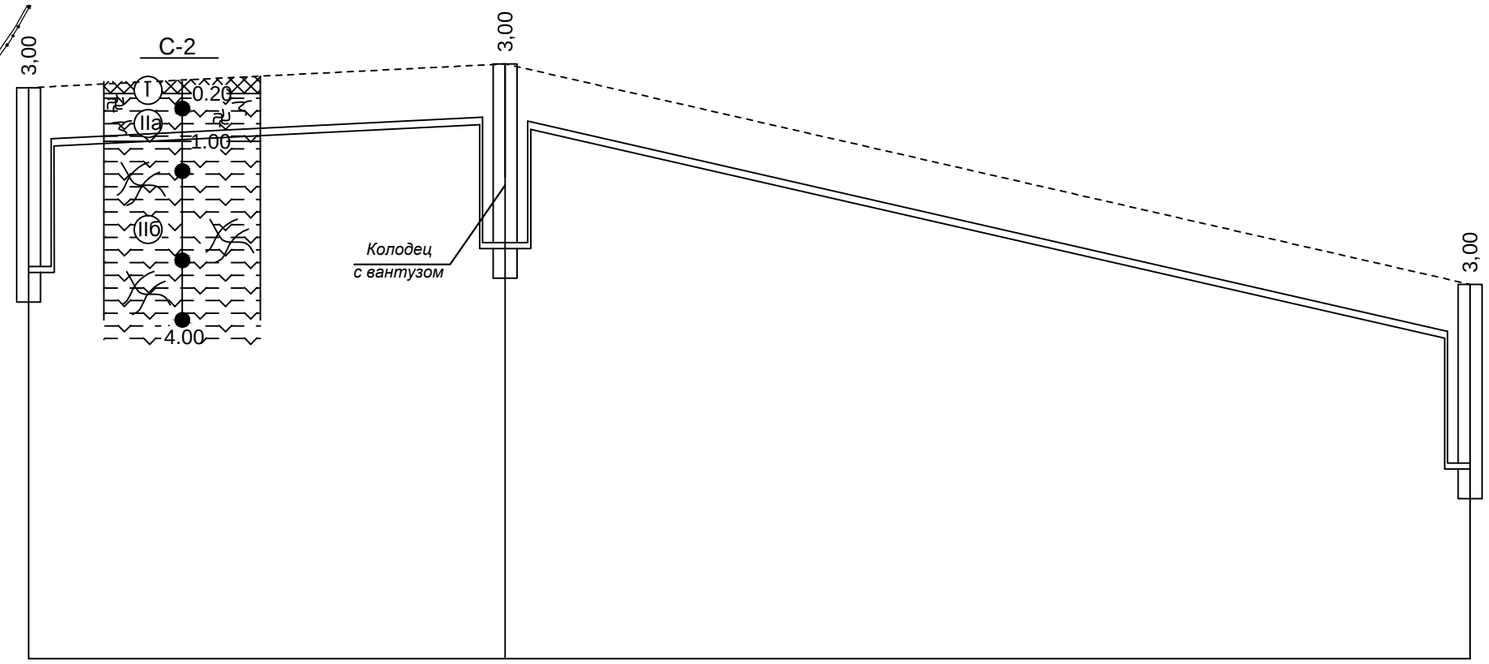

Проектная отметка низа трубы или низа лотка колодца, м	244,200 246,200	244,600 246,600	242,900 240,900
Проектная отметка земли, м			
Натурная отметка земли, м	247,200	247,600	243,900
Обозначение трубы и тип изоляции	Труба Ст 133х4-1-ППУ-ОЦ ГОСТ 30732-2006		
Основание	Песчаное t=10см		
Уклон, ‰; длина,м	10 / 40	81 / 45,68	
Расстояние	40	81	
Номер колодца, точки угла поворота	212	ПГ216	217

Изм.	Кол.	Лист	N°док.	Подпись	Дата
Гл. спец.		Бойченко			21.01.2018
Гл. спец.		Щуцкий			21.01.2018
инженер		Алимбекова			21.01.2018

131–2017–1.1–НВ

«Строительство водопроводных сетей в селе Сагыр, Уланского района, ВКО»

Наружные сети водоснабжения

Стадия	Лист	Листов
РП	121	

Продольный профиль В1. Участок 212–217.

ТОО «Central Asia Industrial Company»

Ситуационная схема с указанием участка сети, по которому выполнен профиль

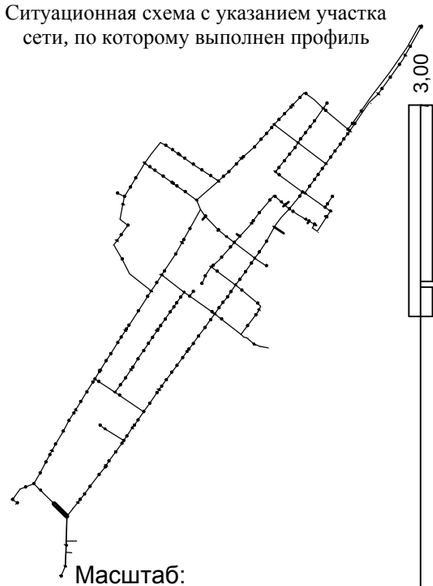

Масштаб:
по горизонтали 1:500
по вертикали 1:100

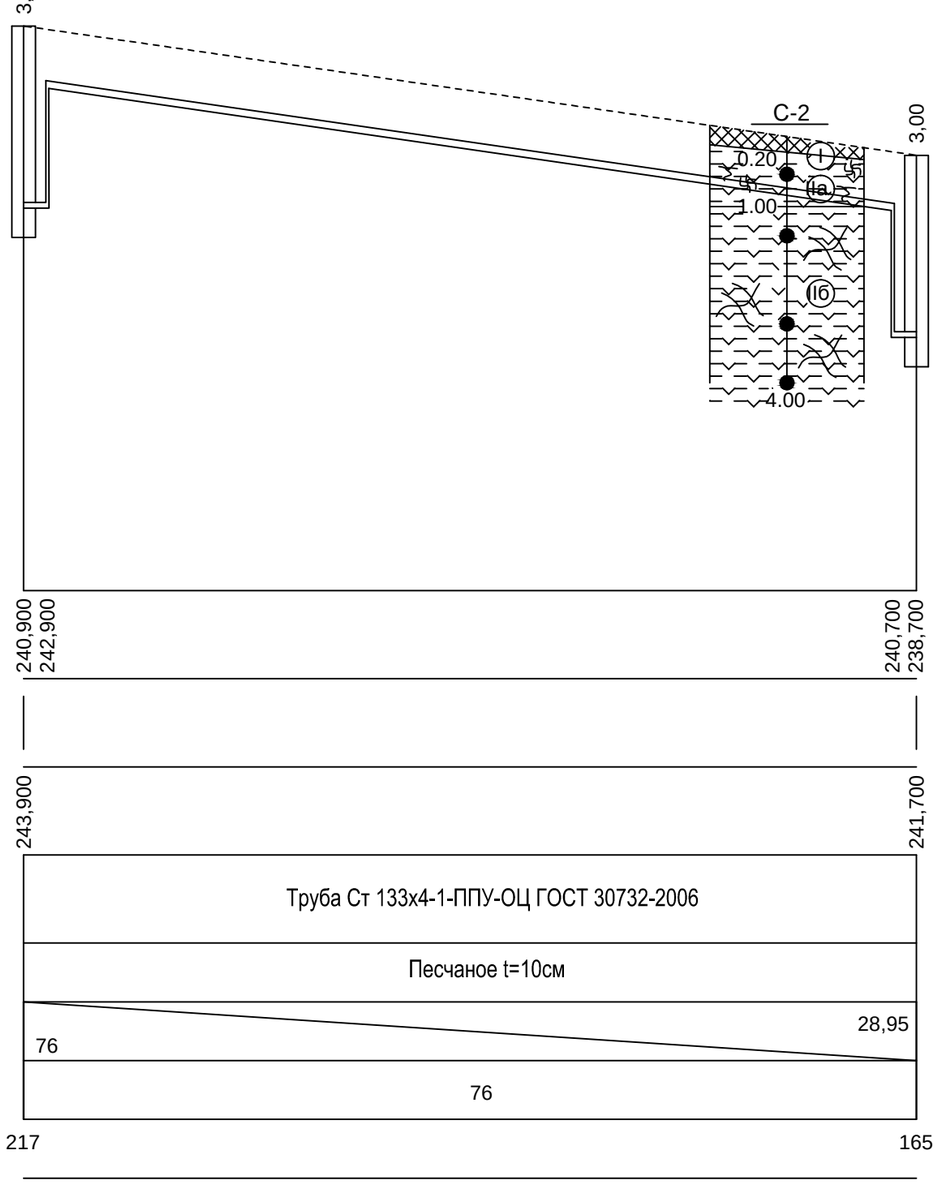

Проектная отметка низа трубы или низа лотка колодца, м	240,900 / 242,900 — 240,700 / 238,700
Проектная отметка земли, м	— —
Натурная отметка земли, м	243,900 — 241,700
Обозначение трубы и тип изоляции	Труба Ст 133х4-1-ППУ-ОЦ ГОСТ 30732-2006
Основание	Песчаное t=10см
Уклон, ‰; длина,м	28,95 / 76
Расстояние	76
Номер колодца, точки угла поворота	217 — 165

Изм.	Кол.	Лист	N*док	Подпись	Дата				
Гл. спец.		Бойченко			21.01.2018	131–2017–1.1–НВ			
Гл. спец.		Щуцкий			21.01.2018	«Строительство водопроводных сетей в селе Сагыр, Уланского района, ВКО»			
инженер		Алимбекова			21.01.2018	Наружные сети водоснабжения	Стадия	Лист	Листов
							РП	122	
						Продольный профиль В1. Участок 217–165.	ТОО «Central Asia Industrial Company»		

Ситуационная схема с указанием участка сети, по которому выполнен профиль

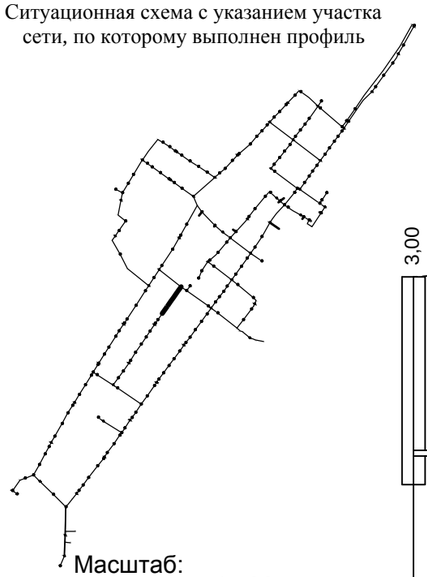

Масштаб:
по горизонтали 1:500
по вертикали 1:100

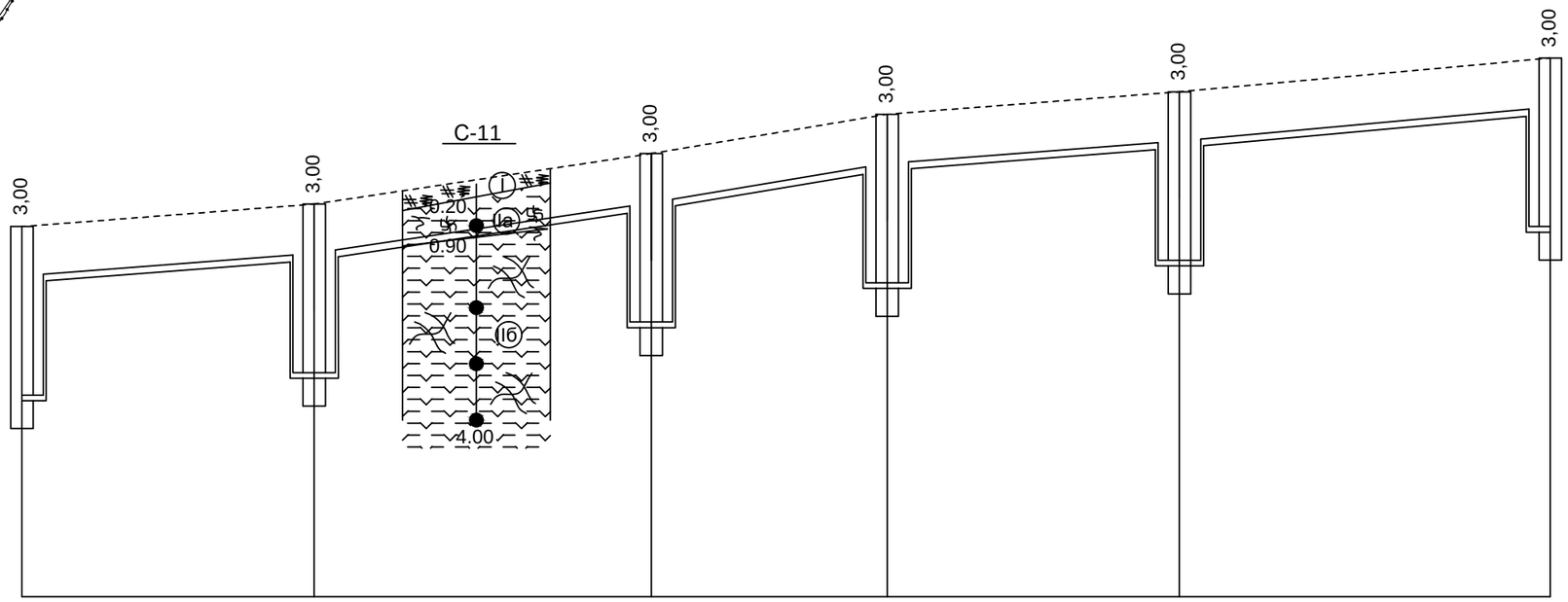

Проектная отметка низа трубы или низа лотка колодца, м	225,800 / 227,800	226,200 / 228,200	227,100 / 229,100	227,800 / 229,800	228,200 / 230,200	230,800 / 228,800
Проектная отметка земли, м						
Натурная отметка земли, м	228,800	229,200	230,100	230,800	231,200	231,800
Обозначение трубы и тип изоляции	Труба Ст 133х4-1-ППУ-ОЦ ГОСТ 30732-2006					
Основание	Песчаное t=10см					
Уклон, ‰; длина,м	15,38 / 26	30 / 30	33,33 / 21	15,38 / 26	15,79 / 38	
Расстояние	26	30	21	26	38	
Номер колодца, точки угла поворота	ПГ178	221	222	223	224	225

						131–2017–1.1–НВ
						«Строительство водопроводных сетей в селе Сагыр , Уланского района, ВКО»
Изм.	Кол.	Лист	N°док.	Подпись	Дата	
Гл. спец.		Бойченко			21.01.2018	Наружные сети водоснабжения
Гл. спец.		Щуцкий			21.01.2018	
инженер		Алимбекова			21.01.2018	Продольный профиль В1. Участок ПГ178–225.

Стадия	Лист	Листов
РП	123	

ТОО «Central Asia Industrial Company»

Ситуационная схема с указанием участка сети, по которому выполнен профиль

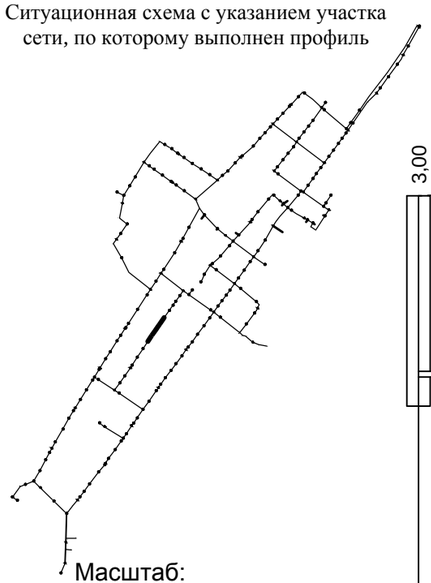

Масштаб:
по горизонтали 1:500
по вертикали 1:100

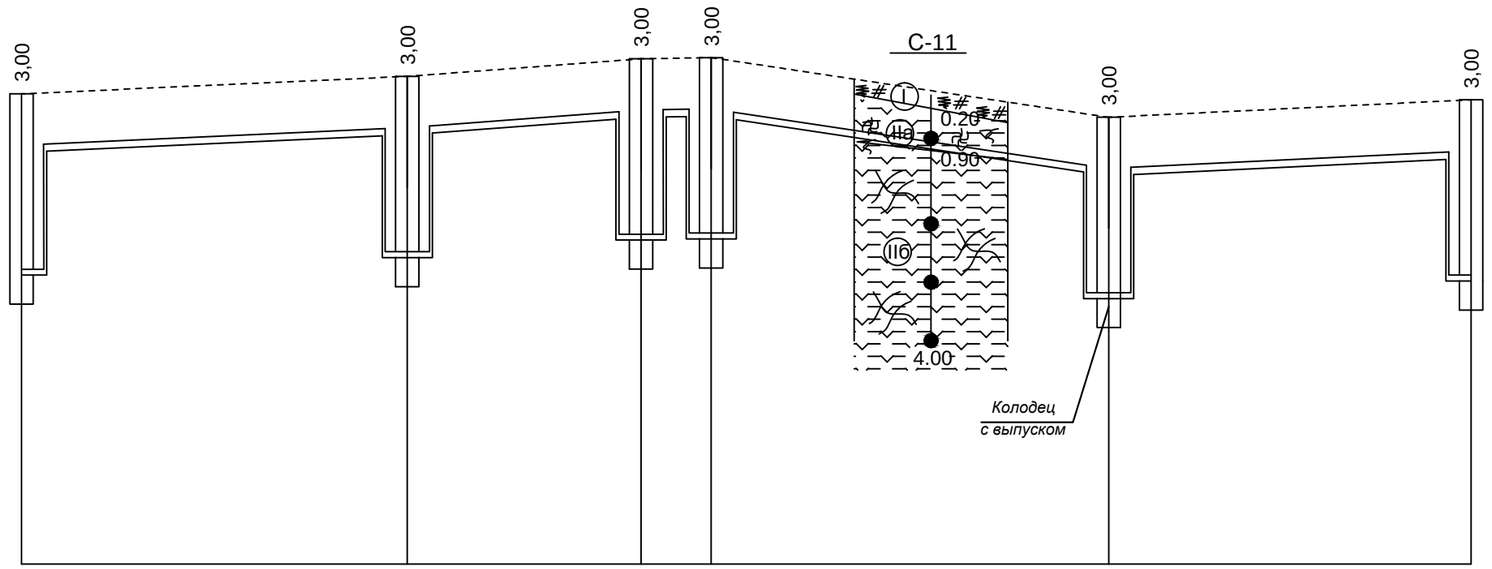

Проектная отметка низа трубы или низа лотка колодца, м	228,800 230,800			229,100 231,100		229,400 231,400	229,420 231,420		228,400 230,400		230,700 228,700
Проектная отметка земли, м											
Натурная отметка земли, м	231,800			232,100		232,400	232,420		231,400		231,700
Обозначение трубы и тип изоляции	Труба Ст 133х4-1-ППУ-ОЦ ГОСТ 30732-2006										
Основание	Песчаное t=10см										
Уклон, ‰; длина,м	9,09	33		15	20	3,33	6	34	30	9,68	31
Расстояние	33			20		6		34		31	
Номер колодца, точки угла поворота	225			226		227	ПГ228		229		230

Изм.	Кол.	Лист	N'док.	Подпись	Дата
Гл. спец.		Бойченко			21.01.2018
Гл. спец.		Щуцкий			21.01.2018
инженер		Алимбекова			21.01.2018

131–2017–1.1–НВ

«Строительство водопроводных сетей в селе Сагыр, Уланского района, ВКО»

Наружные сети водоснабжения

Стадия	Лист	Листов
РП	124	

Продольный профиль В1. Участок 225–230.

ТОО «Central Asia Industrial Company»

Ситуационная схема с указанием участка сети, по которому выполнен профиль

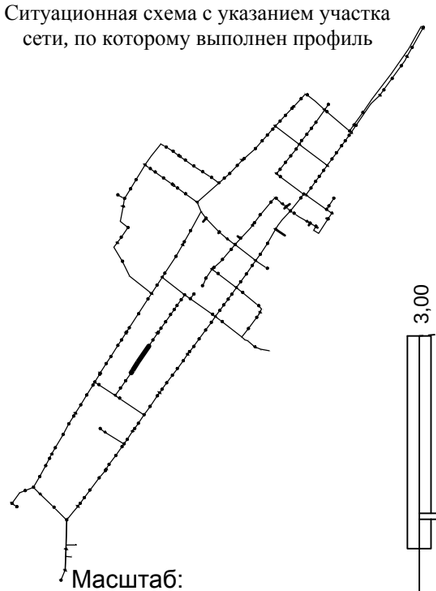

Масштаб:
по горизонтали 1:500
по вертикали 1:100

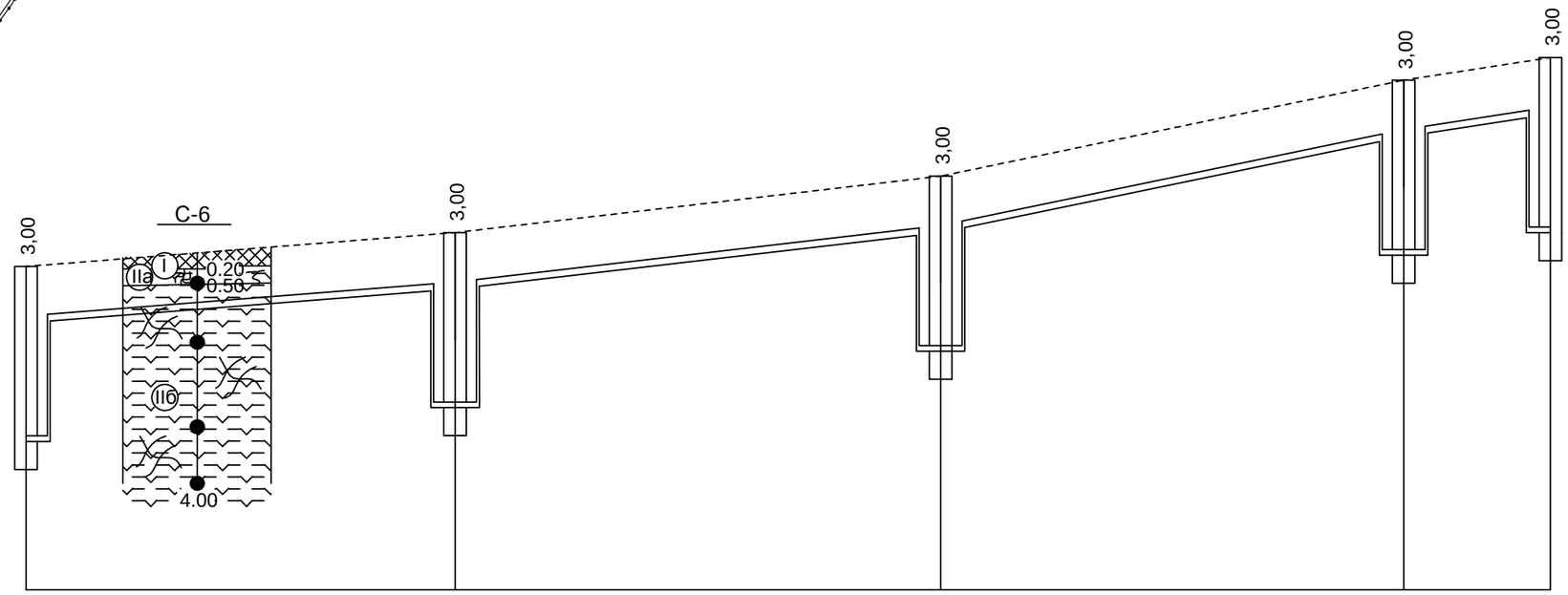

Проектная отметка низа трубы или низа лотка колодца, м	228,700 230,700	229,300 231,300	230,300 232,300	232,000 234,000	234,400 232,400		
Проектная отметка земли, м							
Натурная отметка земли, м	231,700	232,300	233,300	235,000	235,400		
Обозначение трубы и тип изоляции	Труба Ст 133х4-1-ППУ-ОЦ ГОСТ 30732-2006						
Основание	Песчаное t=10см						
Уклон, ‰; длина,м	15,79 / 38	23,26 / 43	41,46 / 41	30,77 / 13			
Расстояние	38	43	41	13			
Номер колодца, точки угла поворота	230	231	232	233	ПГ234		

Изм.	Кол.	Лист	N*док	Подпись	Дата
Гл. спец.		Бойченко			21.01.2018
Гл. спец.		Щуцкий			21.01.2018
инженер		Алимбекова			21.01.2018

131–2017–1.1–НВ

«Строительство водопроводных сетей в селе Сагыр, Уланского района, ВКО»

Наружные сети водоснабжения

Стадия	Лист	Листов
РП	125	

Продольный профиль В1. Участок 230–ПГ234.

ТОО «Central Asia Industrial Company»

Ситуационная схема с указанием участка сети, по которому выполнен профиль

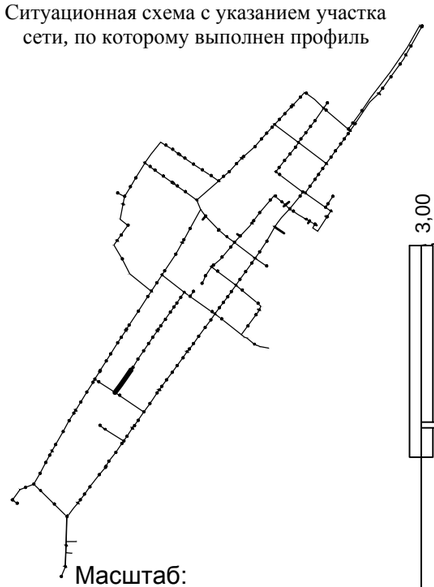

Масштаб:
по горизонтали 1:500
по вертикали 1:100

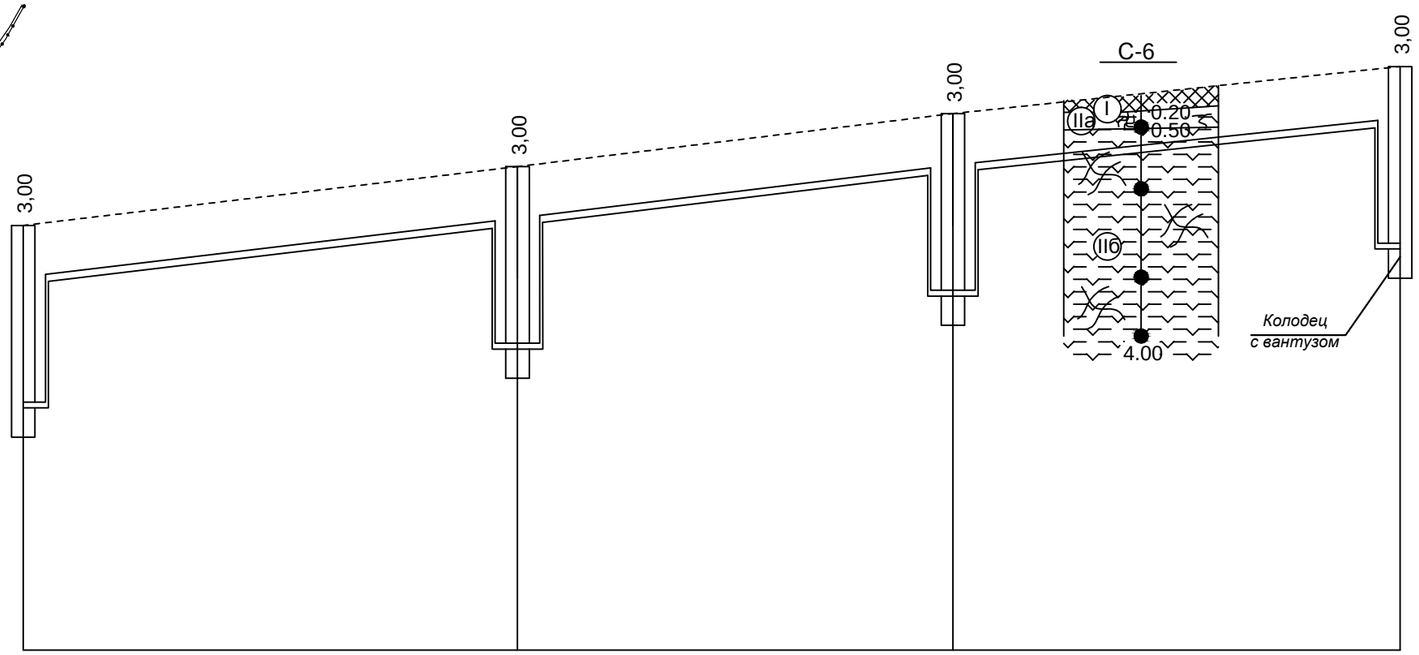

Проектная отметка низа трубы или низа лотка колодца, м	232,400 234,400	233,400 235,400	234,300 236,300	237,100 235,100
Проектная отметка земли, м				
Натурная отметка земли, м	235,400	236,400	237,300	238,100
Обозначение трубы и тип изоляции	Труба Ст 133х4-1-ППУ-ОЦ ГОСТ 30732-2006			
Основание	Песчаное t=10см			
Уклон, ‰; длина,м	23,81 / 42	24,32 / 37	21,05 / 38	
Расстояние	42	37	38	
Номер колодца, точки угла поворота	ПГ234	235	236	ПГ237

Изм.	Кол.	Лист	N*док	Подпись	Дата	131–2017–1.1–НВ		
						«Строительство водопроводных сетей в селе Сагыр, Уланского района, ВКО»		
Гл. спец.		Бойченко			21.01.2018	Наружные сети водоснабжения	Стадия: РП	Лист: 126 / Листов:
Гл. спец.		Щуцкий			21.01.2018			
инженер		Алимбекова			21.01.2018	Продольный профиль В1. Участок ПГ234–ПГ237.	ТОО «Central Asia Industrial Company»	

Масштаб:
по горизонтали 1:500
по вертикали 1:100

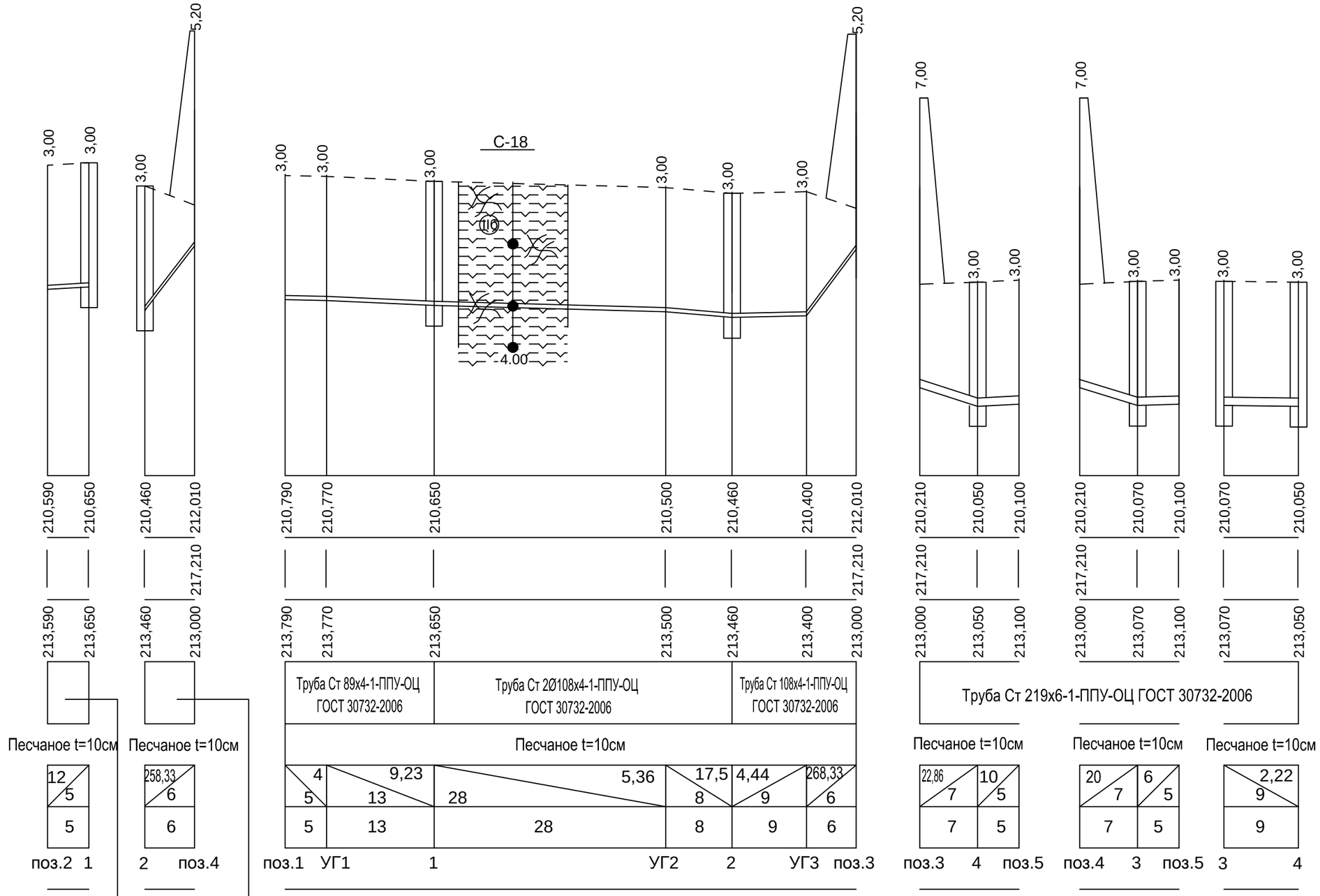

Проектная отметка низа трубы или низа лотка колодца, м	210,590	210,650	210,460	212,010	210,790	210,770	210,650	210,500	210,460	210,400	212,010	210,210	210,050	210,100	210,210	210,070	210,100	210,070	210,050
Проектная отметка земли, м			217,210								217,210	217,210			217,210				
Натурная отметка земли, м	213,590	213,650	213,460	213,000	213,790	213,770	213,650	213,500	213,460	213,400	213,000	213,000	213,050	213,100	213,000	213,070	213,100	213,070	213,050
Обозначение трубы и тип изоляции					Труба Ст 89х4-1-ППУ-ОЦ ГОСТ 30732-2006			Труба Ст 2Ø108х4-1-ППУ-ОЦ ГОСТ 30732-2006			Труба Ст 108х4-1-ППУ-ОЦ ГОСТ 30732-2006	Труба Ст 219х6-1-ППУ-ОЦ ГОСТ 30732-2006							
Основание	Песчаное t=10см		Песчаное t=10см		Песчаное t=10см							Песчаное t=10см			Песчаное t=10см			Песчаное t=10см	
Уклон, ‰; длина,м	12 / 5		258,33 / 6		4 / 5	9,23 / 13		5,36 / 28		17,5 / 8	4,44 / 9	268,33 / 6	22,86 / 7	10 / 5	20 / 7	6 / 5		2,22 / 9	
Расстояние	5		6		5	13		28		8	9	6	7	5	7	5		9	
Номер колодца, точки угла поворота	поз.2	1	2	поз.4	поз.1	УГ1	1		УГ2	2	УГ3	поз.3	поз.3	4	поз.5	поз.4	3	поз.5	3	4

Примечание:

поз.1- Насосная станция I подъема
поз.2- Насосная станция I подъема
поз.3;4- Резервуар чистой воды емк. 200 м³ (2шт.)
поз.5- Насосная станция II подъема

Изм.	Кол.	Лист	N'док.	Подпись	Дата
Гл. спец.		Бойченко			21.01.2018
Гл. спец.		Щуцкий			21.01.2018
инженер		Алимбекова			21.01.2018

131–2017–1.1–НВ

«Строительство водопроводных сетей в селе Сагыр , Уланского района, ВКО»

Наружные сети водоснабжения

Стадия	Лист	Листов
РП	127	

Продольный профиль ВО.

ТОО "ОНАР–С"

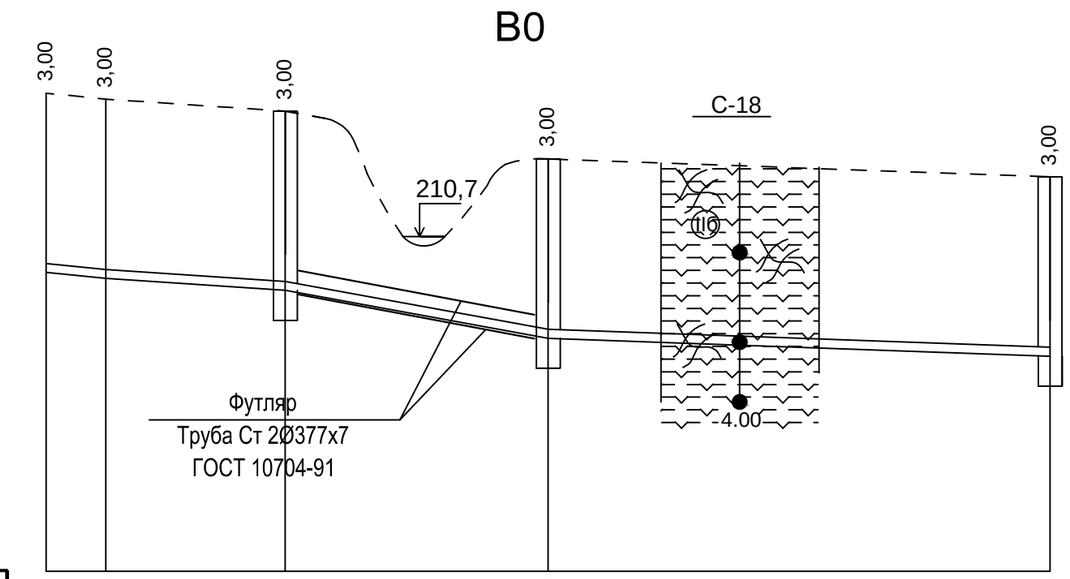

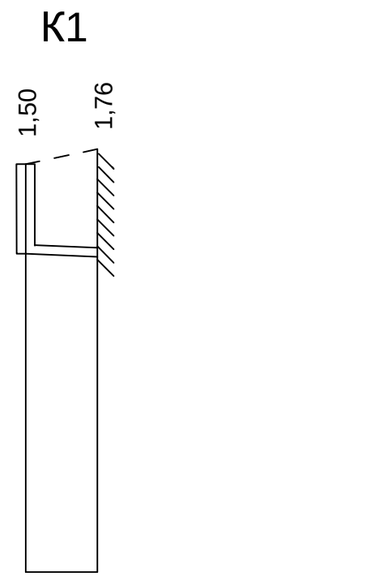

Масштаб:
по горизонтали 1:500
по вертикали 1:100

Проектная отметка низа трубы или низа лотка колодца, м	210,100	210,000	209,800	209,000	208,700				211,500	211,492	
Проектная отметка земли, м											
Натурная отметка земли, м	213,100	213,000	212,800	212,000	211,700				213,000	213,250	
Обозначение трубы и тип изоляции	Труба Ст 2Ø159х4,5-1-ППУ-ОЦ ГОСТ 30732-2006								Трубы полиэтиленовые Ø160 техническая ГОСТ 18599-2001		
Основание	Песчаное t=10см								Песчаное t=10см		
Уклон, ‰; длина,м	20 / 5	13,33 / 15	36,36 / 22	7,14 / 42					8 / 6		
Расстояние	5	15	22	42					6		
Номер колодца, точки угла поворота	поз.7	УГ4	5	6	ПГ1				1	поз.6 Рез.ст.вод	

Примечание:

поз.5- Насосная станция II подъема

поз.6- Резервуар сточных вод емк.7,5 м³

Изм.	Кол.	Лист	N°док.	Подпись	Дата
Гл. спец.		Бойченко			21.01.2018
Гл. спец.		Щуцкий			21.01.2018
инженер		Алимбекова			21.01.2018

131–2017–1.1–НВ

«Строительство водопроводных сетей в селе Сагыр, Уланского района, ВКО»

Наружные сети водоснабжения

Стадия	Лист	Листов
РП	128	

Продольный профиль В0.
Продольный профиль К1.

ТОО "ОНАР–С"

Масштаб:
по горизонтали 1:500
по вертикали 1:100

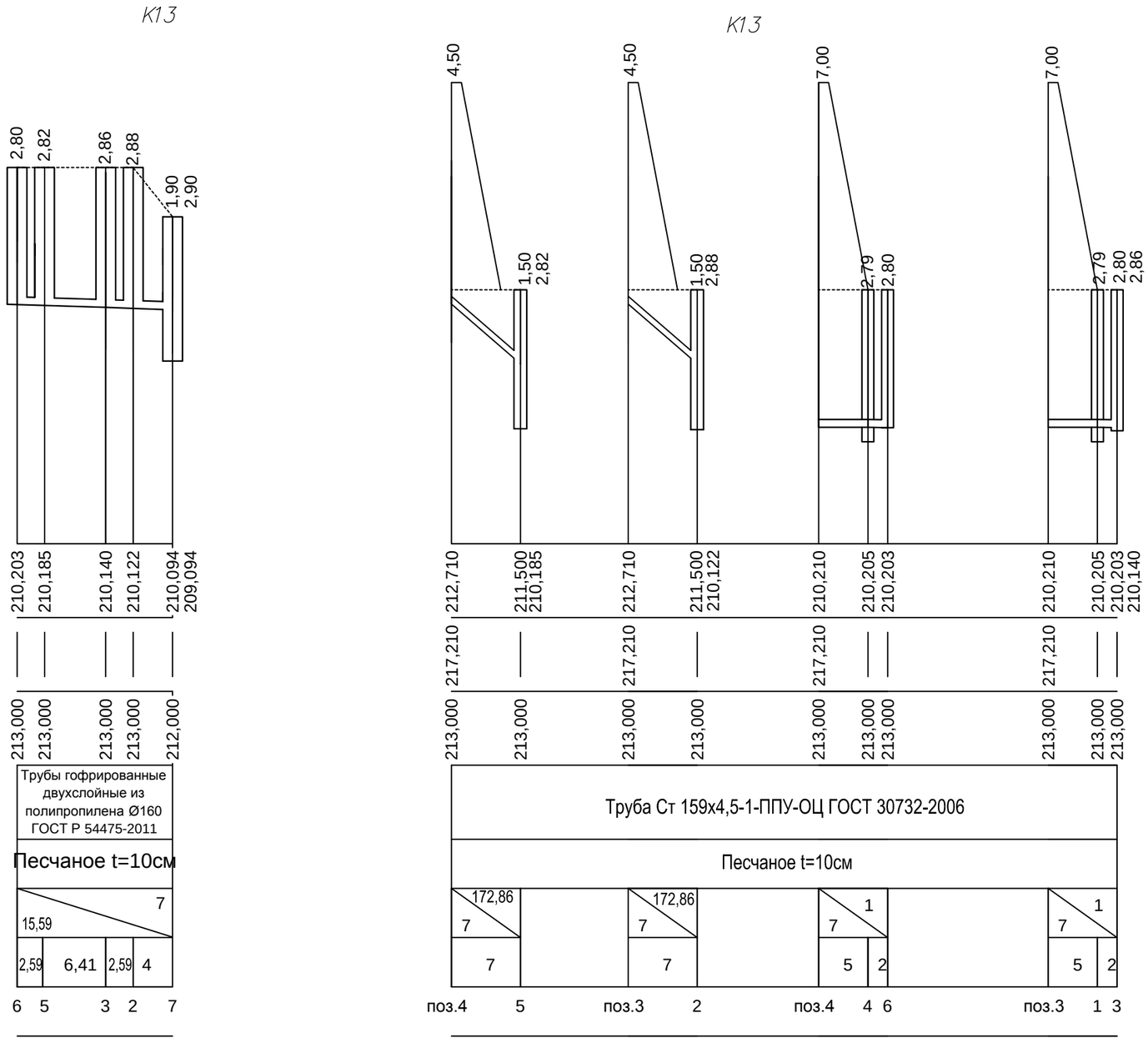

Примечание:

поз.1- Насосная станция I подъема
поз.2- Насосная станция I подъема
поз.3;4- Резервуар чистой воды емк. 200 м³ (2шт.)

Изм.	Кол.	Лист	N°док.	Подпись	Дата
Гл. спец.		Бойченко			21.01.2018
Гл. спец.		Щуцкий			21.01.2018
инженер		Алимбекова			21.01.2018

131–2017–1.1–НВ

«Строительство водопроводных сетей в селе Сагыр, Уланского района, ВКО»

Наружные сети водоснабжения

Стадия	Лист	Листов
РП	129	

Продольный профиль К13: Участок 6–7; поз.4–6; поз.3–3; поз.4–5; поз.3–2.

ТОО "ОНАР–С"

ТАБЛИЦА КОЛОДЦЕВ

N колодца по плану	Марка колодца по грунтовым условиям	Диаметры трубопроводов, мм		Номер строит. монтажной схемы	Высота рабочей части	Диаметр колодца, мм	Высота до трубы, $h_л$ мм	Высота от дна до трубы	Высота горловины, мм	Полная высота до дна, мм	Расход материалов																		Гидроизоляция	Примечание
											Днище			Рабочая часть				Плита перекрытия				Горловина						Стремянка		
											Сборные железобетонные элементы. Серия 3.900.1–14, выпуск 1																			
		Ду	dy								ПН.10	ПН.15	ПН.20	КС.20.9	КС.20.9а	КС.15.9	КС.15.9а	1ПП15–1	1ПП10–1	1ПП20–1	1ПП20–2	К06	КС10.6	КС10.9	КС10.3	Кирпичная кладка, ряды	Тип люка			
1	2	3	4	5	6	7	8	9	10	11	12	13	14	15	16	17	18	19	20	21	22	23	24	25	26	27	28	29	30	31
														Водопроводные колодцы ВО																
1	В–1	80	100	СМ–7	1800	2000	3000	250	1200	3300	–	–	1	1	1	–	–	–	1	1	–	1	–	1	1	1	С	С–2	–	
2	В–1	100	100	СМ–7	1800	2000	3000	250	1200	3300	–	–	1	1	1	–	–	–	1	1	–	1	–	1	1	1	С	С–2	–	
3	В–1	200	200	СМ–7	1800	1500	3000	250	1200	3300	–	1	–	–	–	1	1	1	1	–	–	1	–	1	1	1	С	С–2	–	
4	В–1	200	200	СМ–7	1800	1500	3000	250	1200	3300	–	1	–	–	–	1	1	1	1	–	–	1	–	1	1	1	С	С–2	–	
5	В–1	150	150	СМ–7	1800	1500	3000	250	1200	3300	–	1	–	–	–	1	1	1	1	–	–	1	–	1	1	1	С	С–2	–	
6	В–1	150	150	СМ–7	1800	1500	3000	250	1200	3300	–	1	–	–	–	1	1	1	1	–	–	1	–	1	1	1	С	С–2	–	

Изм.	Кол.	Лист	N°док.	Подпись	Дата
Гл.спец.		Бойченко			21.12.2017
Гл. спец.		Щуцкий			21.12.2017
Инженер		Алимбекова			21.12.2017

131-2017-1.1-НВ

«Строительство водопроводных сетей в селе Сагыр, Уланского района, ВКО»

Наружные сети водоснабжения

Стадия	Лист	Листов
РП	130	

ТАБЛИЦА КОЛОДЦЕВ ВО

ТОО «Central Asia Industrial Company»

ТАБЛИЦА КОЛОДЦЕВ

N колодца по плану	Марка колодца по грунтовым условиям	Диаметры трубопроводов, мм		Номер строит. монтажной схемы	Высота рабочей части	Диаметр колодца, мм	Высота до трубы, $h_л$ мм	Высота от дна до трубы	Высота горловины, мм	Полная высота до дна, мм	Расход материалов																			Примечание
											Днище			Рабочая часть				Плита перекрытия				Горловина						Стремянка	Гидроизоляция	
											Сборные железобетонные элементы. Серия 3.900.1–14, выпуск 1																			
		Ду	dy								ПН.10	ПН.15	ПН.20	КС.20.9	КС.20.9а	КС.15.9	КС.15.9а	1ПП15–1	1ПП10–1	1ПП20–1	1ПП20–2	К06	КС10.6	КС10.9	КС10.3	Кирпичная кладка, ряды	Тип люка			
1	2	3	4	5	6	7	8	9	10	11	12	13	14	15	16	17	18	19	20	21	22	23	24	25	26	27	28	29	30	31
														Водопроводные колодцы В1																
ПГ–1	В–1	125	125	СМ–7	1800	2000	3000	250	1200	3300	–	–	1	1	1	–	–	–	1	1	–	1	–	1	1	1	С	С–2	–	
2	В–1	125	125	СМ–7	1800	1500	3000	250	1200	3300	–	1	–	–	–	1	1	1	1	–	–	1	–	1	1	1	С	С–2	–	
3	В–1	50	50	СМ–7	1800	1500	3000	250	1200	3300	–	1	–	–	–	1	1	1	1	–	–	1	–	1	1	1	С	С–2	–	
4	В–1	50	25	СМ–7	1800	1500	3000	250	1200	3300	–	1	–	–	–	1	1	1	1	–	–	1	–	1	1	1	С	С–2	–	
ПГ–5	В–1	125	125	СМ–7	1800	1500	3000	250	1200	3300	–	1	–	–	–	1	1	1	1	–	–	1	–	1	1	1	С	С–2	–	
6	В–1	125	125	СМ–7	1800	1500	3000	250	1200	3300	–	1	–	–	–	1	1	1	1	–	–	1	–	1	1	1	С	С–2	–	
7	В–1	125	125	СМ–7	1800	1500	3000	250	1200	3300	–	1	–	–	–	1	1	1	1	–	–	1	–	1	1	1	С	С–2	–	
8	В–1	125	125	СМ–7	1800	1500	3000	250	1200	3300	–	1	–	–	–	1	1	1	1	–	–	1	–	1	1	1	С	С–2	–	
9	В–1	125	125	СМ–7	1800	1500	3000	250	1200	3300	–	1	–	–	–	1	1	1	1	–	–	1	–	1	1	1	С	С–2	–	
ПГ–10	В–1	125	125	СМ–7	1800	1500	3000	250	1200	3300	–	1	–	–	–	1	1	1	1	–	–	1	–	1	1	1	С	С–2	–	
11	В–1	125	125	СМ–7	1800	1500	3000	250	1200	3300	–	1	–	–	–	1	1	1	1	–	–	1	–	1	1	1	С	С–2	–	
12	В–1	125	125	СМ–7	1800	1500	3000	250	1200	3300	–	1	–	–	–	1	1	1	1	–	–	1	–	1	1	1	С	С–2	–	
13	В–1	125	125	СМ–7	1800	1500	3000	250	1200	3300	–	1	–	–	–	1	1	1	1	–	–	1	–	1	1	1	С	С–2	–	
14	В–1	125	125	СМ–7	1800	1500	3000	250	1200	3300	–	1	–	–	–	1	1	1	1	–	–	1	–	1	1	1	С	С–2	–	
15	В–1	125	125	СМ–7	1800	1500	3000	250	1200	3300	–	1	–	–	–	1	1	1	1	–	–	1	–	1	1	1	С	С–2	–	
16	В–1	125	125	СМ–7	1800	1500	3000	250	1200	3300	–	1	–	–	–	1	1	1	1	–	–	1	–	1	1	1	С	С–2	–	
17	В–1	125	125	СМ–7	1800	1500	3000	250	1200	3300	–	1	–	–	–	1	1	1	1	–	–	1	–	1	1	1	С	С–2	–	
18	В–1	125	125	СМ–7	1800	1500	3000	250	1200	3300	–	1	–	–	–	1	1	1	1	–	–	1	–	1	1	1	С	С–2	–	
19	В–1	125	125	СМ–7	1800	1500	3000	250	1200	3300	–	1	–	–	–	1	1	1	1	–	–	1	–	1	1	1	С	С–2	–	
20	В–1	125	125	СМ–7	1800	1500	3000	250	1200	3300	–	1	–	–	–	1	1	1	1	–	–	1	–	1	1	1	С	С–2	–	
ПГ–21	В–1	125	125	СМ–7	1800	1500	3000	250	1200	3300	–	1	–	–	–	1	1	1	1	–	–	1	–	1	1	1	С	С–2	–	
22	В–1	125	125	СМ–7	1800	1500	3000	250	1200	3300	–	1	–	–	–	1	1	1	1	–	–	1	–	1	1	1	С	С–2	–	
23	В–1	125	125	СМ–7	1800	1500	3000	250	1200	3300	–	1	–	–	–	1	1	1	1	–	–	1	–	1	1	1	С	С–2	–	
ПГ–24	В–1	125	125	СМ–7	1800	1500	3000	250	1200	3300	–	1	–	–	–	1	1	1	1	–	–	1	–	1	1	1	С	С–2	–	

Изм.	Кол.	Лист	№док	Подпись	Дата
Гл.спец.		Бойченко			21.12.2017
Гл. спец.		Щуцкий			21.12.2017
Инженер		Алимбекова			21.12.2017

131-2017-1.1-НВ

«Строительство водопроводных сетей в селе Сагыр, Уланского района, ВКО»

Наружные сети водоснабжения

Стадия	Лист	Листов
РП	131	

ТАБЛИЦА КОЛОДЦЕВ В1

ТОО «Central Asia Industrial Company»

ТАБЛИЦА КОЛОДЦЕВ

N колодца по плану	Марка колодца по грунтовым условиям	Диаметры трубопроводов, мм		Номер строит. монтажной схемы	Высота рабочей части	Диаметр колодца, мм	Высота до трубы, $h_л$ мм	Высота от дна до трубы	Высота горловины, мм	Полная высота до дна, мм	Расход материалов																			
											Днище			Рабочая часть				Плита перекрытия				Горловина						Стремянка	Гидроизоляция	Примечание
											Сборные железобетонные элементы. Серия 3.900.1–14, выпуск 1																				
		Ду	dy								ПН10	ПН15	ПН20	КС20.9	КС20.9а	КС15.9	КС15.9а	1ПП15–1	1ПП10–1	1ПП20–1	1ПП20–2	К06	КС10.6	КС10.9	КС10.3	Кирпичная кладка, ряды	Тип люка			
1	2	3	4	5	6	7	8	9	10	11	12	13	14	15	16	17	18	19	20	21	22	23	24	25	26	27	28	29	30	31
														Водопроводные колодцы В1																
25	В–1	125	125	СМ–7	1800	1500	3000	250	1200	3300	–	1	–	–	–	1	1	1	1	–	–	1	–	1	1	1	С	С–2	–	
ПГ–26	В–1	125	125	СМ–7	1800	1500	3000	250	1200	3300	–	1	–	–	–	1	1	1	1	–	–	1	–	1	1	1	С	С–2	–	
27	В–1	125	125	СМ–7	1800	1500	3000	250	1200	3300	–	1	–	–	–	1	1	1	1	–	–	1	–	1	1	1	С	С–2	–	
ПГ–28	В–1	125	125	СМ–7	1800	1500	3000	250	1200	3300	–	1	–	–	–	1	1	1	1	–	–	1	–	1	1	1	С	С–2	–	
29	В–1	50	25	СМ–7	1800	1500	3000	250	1200	3300	–	1	–	–	–	1	1	1	1	–	–	1	–	1	1	1	С	С–2	–	
30	В–1	125	125	СМ–7	1800	1500	3000	250	1200	3300	–	1	–	–	–	1	1	1	1	–	–	1	–	1	1	1	С	С–2	–	
31	В–1	125	125	СМ–7	1800	1500	3000	250	1200	3300	–	1	–	–	–	1	1	1	1	–	–	1	–	1	1	1	С	С–2	–	
ПГ–32	В–1	125	125	СМ–7	1800	1500	3000	250	1200	3300	–	1	–	–	–	1	1	1	1	–	–	1	–	1	1	1	С	С–2	–	
33	В–1	125	125	СМ–7	1800	1500	3000	250	1200	3300	–	1	–	–	–	1	1	1	1	–	–	1	–	1	1	1	С	С–2	–	
34	В–1	125	125	СМ–7	1800	1500	3000	250	1200	3300	–	1	–	–	–	1	1	1	1	–	–	1	–	1	1	1	С	С–2	–	
35	В–1	125	125	СМ–7	1800	1500	3000	250	1200	3300	–	1	–	–	–	1	1	1	1	–	–	1	–	1	1	1	С	С–2	–	
ПГ–36	В–1	125	125	СМ–7	1800	1500	3000	250	1200	3300	–	1	–	–	–	1	1	1	1	–	–	1	–	1	1	1	С	С–2	–	
ПГ–37	В–1	125	125	СМ–7	1800	1500	3000	250	1200	3300	–	1	–	–	–	1	1	1	1	–	–	1	–	1	1	1	С	С–2	–	
38	В–1	125	125	СМ–7	1800	1500	3000	250	1200	3300	–	1	–	–	–	1	1	1	1	–	–	1	–	1	1	1	С	С–2	–	
39	В–1	125	125	СМ–7	1800	1500	3000	250	1200	3300	–	1	–	–	–	1	1	1	1	–	–	1	–	1	1	1	С	С–2	–	
40	В–1	125	125	СМ–7	1800	1500	3000	250	1200	3300	–	1	–	–	–	1	1	1	1	–	–	1	–	1	1	1	С	С–2	–	
41	В–1	125	125	СМ–7	1800	1500	3000	250	1200	3300	–	1	–	–	–	1	1	1	1	–	–	1	–	1	1	1	С	С–2	–	
42	В–1	125	125	СМ–7	1800	1500	3000	250	1200	3300	–	1	–	–	–	1	1	1	1	–	–	1	–	1	1	1	С	С–2	–	
43	В–1	125	125	СМ–7	1800	1500	3000	250	1200	3300	–	1	–	–	–	1	1	1	1	–	–	1	–	1	1	1	С	С–2	–	
44	В–1	125	125	СМ–7	1800	1500	3000	250	1200	3300	–	1	–	–	–	1	1	1	1	–	–	1	–	1	1	1	С	С–2	–	
45	В–1	125	125	СМ–7	1800	1500	3000	250	1200	3300	–	1	–	–	–	1	1	1	1	–	–	1	–	1	1	1	С	С–2	–	
46	В–1	125	125	СМ–7	1800	1500	3000	250	1200	3300	–	1	–	–	–	1	1	1	1	–	–	1	–	1	1	1	С	С–2	–	
47	В–1	125	125	СМ–7	1800	1500	3000	250	1200	3300	–	1	–	–	–	1	1	1	1	–	–	1	–	1	1	1	С	С–2	–	
ПГ–48	В–1	125	125	СМ–7	1800	1500	3000	250	1200	3300	–	1	–	–	–	1	1	1	1	–	–	1	–	1	1	1	С	С–2	–	

Изм.	Кол.	Лист	№док	Подпись	Дата
Гл.спец.		Бойченко			21.12.2017
Гл. спец		Щуцкий			21.12.2017
Инженер		Алимбекова			21.12.2017

131-2017-1.1-НВ

«Строительство водопроводных сетей в селе Сагыр, Уланского района, ВКО»

Наружные сети водоснабжения

Стадия	Лист	Листов
РП	132	

ТАБЛИЦА КОЛОДЦЕВ В1

ТОО «Central Asia Industrial Company»

ТАБЛИЦА КОЛОДЦЕВ

N колодца по плану	Марка колодца по грунтовым условиям	Диаметры трубопроводов, мм		Номер строит. монтажной схемы	Высота рабочей части	Диаметр колодца, мм	Высота до трубы, $h_л$ мм	Высота от дна до трубы	Высота горловины, мм	Полная высота до дна, мм	Расход материалов																			Гидроизоляция	Примечание
											Днище			Рабочая часть				Плита перекрытия				Горловина						Стремянка		
											Сборные железобетонные элементы. Серия 3.900.1–14, выпуск 1																				
		Ду	dy								ПН.10	ПН.15	ПН.20	КС.20.9	КС.20.9а	КС.15.9	КС.15.9а	1ПП15–1	1ПП10–1	1ПП20–1	1ПП20–2	КО6	КС10.6	КС10.9	КС10.3	Кирпичная кладка, ряды	Тип люка				
1	2	3	4	5	6	7	8	9	10	11	12	13	14	15	16	17	18	19	20	21	22	23	24	25	26	27	28	29	30	31
											Водопроводные колодцы В1																				
49	В–1	125	125	СМ–7	1800	1500	3000	250	1200	3300	–	1	–	–	–	1	1	1	1	–	–	1	–	1	1	1	С	С–2	–	
50	В–1	125	125	СМ–7	1800	1500	3000	250	1200	3300	–	1	–	–	–	1	1	1	1	–	–	1	–	1	1	1	С	С–2	–	
51	В–1	125	125	СМ–7	1800	1500	3000	250	1200	3300	–	1	–	–	–	1	1	1	1	–	–	1	–	1	1	1	С	С–2	–	
ПГ–52	В–1	125	125	СМ–7	1800	1500	3000	250	1200	3300	–	1	–	–	–	1	1	1	1	–	–	1	–	1	1	1	С	С–2	–	
53	В–1	125	125	СМ–7	1800	1500	3000	250	1200	3300	–	1	–	–	–	1	1	1	1	–	–	1	–	1	1	1	С	С–2	–	
54	В–1	125	125	СМ–7	1800	1500	3000	250	1200	3300	–	1	–	–	–	1	1	1	1	–	–	1	–	1	1	1	С	С–2	–	
55	В–1	125	125	СМ–7	1800	1500	3000	250	1200	3300	–	1	–	–	–	1	1	1	1	–	–	1	–	1	1	1	С	С–2	–	
56	В–1	125	125	СМ–7	1800	1500	3000	250	1200	3300	–	1	–	–	–	1	1	1	1	–	–	1	–	1	1	1	С	С–2	–	
ПГ–57	В–1	125	125	СМ–7	1800	1500	3000	250	1200	3300	–	1	–	–	–	1	1	1	1	–	–	1	–	1	1	1	С	С–2	–	
58	В–1	125	125	СМ–7	1800	1500	3000	250	1200	3300	–	1	–	–	–	1	1	1	1	–	–	1	–	1	1	1	С	С–2	–	
59	В–1	125	125	СМ–7	1800	1500	3000	250	1200	3300	–	1	–	–	–	1	1	1	1	–	–	1	–	1	1	1	С	С–2	–	
60	В–1	125	125	СМ–7	1800	1500	3000	250	1200	3300	–	1	–	–	–	1	1	1	1	–	–	1	–	1	1	1	С	С–2	–	
ПГ–61	В–1	125	125	СМ–7	1800	1500	3000	250	1200	3300	–	1	–	–	–	1	1	1	1	–	–	1	–	1	1	1	С	С–2	–	
62	В–1	125	125	СМ–7	1800	1500	3000	250	1200	3300	–	1	–	–	–	1	1	1	1	–	–	1	–	1	1	1	С	С–2	–	
63	В–1	125	125	СМ–7	1800	1500	3000	250	1200	3300	–	1	–	–	–	1	1	1	1	–	–	1	–	1	1	1	С	С–2	–	
64	В–1	125	125	СМ–7	1800	1500	3000	250	1200	3300	–	1	–	–	–	1	1	1	1	–	–	1	–	1	1	1	С	С–2	–	
65	В–1	125	125	СМ–7	1800	1500	3000	250	1200	3300	–	1	–	–	–	1	1	1	1	–	–	1	–	1	1	1	С	С–2	–	
ПГ–66	В–1	125	125	СМ–7	1800	1500	3000	250	1200	3300	–	1	–	–	–	1	1	1	1	–	–	1	–	1	1	1	С	С–2	–	
67	В–1	125	125	СМ–7	1800	1500	3000	250	1200	3300	–	1	–	–	–	1	1	1	1	–	–	1	–	1	1	1	С	С–2	–	
68	В–1	125	125	СМ–7	1800	1500	3000	250	1200	3300	–	1	–	–	–	1	1	1	1	–	–	1	–	1	1	1	С	С–2	–	
ПГ–69	В–1	125	125	СМ–7	1800	1500	3000	250	1200	3300	–	1	–	–	–	1	1	1	1	–	–	1	–	1	1	1	С	С–2	–	
70	В–1	125	125	СМ–7	1800	1500	3000	250	1200	3300	–	1	–	–	–	1	1	1	1	–	–	1	–	1	1	1	С	С–2	–	
71	В–1	125	125	СМ–7	1800	1500	3000	250	1200	3300	–	1	–	–	–	1	1	1	1	–	–	1	–	1	1	1	С	С–2	–	
72	В–1	125	125	СМ–7	1800	1500	3000	250	1200	3300	–	1	–	–	–	1	1	1	1	–	–	1	–	1	1	1	С	С–2	–	

Изм.	Кол.	Лист	№док	Подпись	Дата
Гл.спец.		Бойченко			21.12.2017
Гл. спец.		Щуцкий			21.12.2017
Инженер		Алимбекова			21.12.2017

131-2017-1.1-НВ

«Строительство водопроводных сетей в селе Сагыр, Уланского района, ВКО»

Наружные сети водоснабжения	Стадия	Лист	Листов
	РП	133	

ТАБЛИЦА КОЛОДЦЕВ В1

ТОО «Central Asia Industrial Company»

ТАБЛИЦА КОЛОДЦЕВ

N колодца по плану	Марка колодца по грунтовым условиям	Диаметры трубопроводов, мм		Номер строит. монтажной схемы	Высота рабочей части	Диаметр колодца, мм	Высота до трубы, $h_п$ мм	Высота от дна до трубы	Высота горловины, мм	Полная высота до дна, мм	Расход материалов																			Гидроизоляция	Примечание
											Днище			Рабочая часть				Плита перекрытия				Горловина						Стремянка		
											Сборные железобетонные элементы. Серия 3.900.1–14, выпуск 1																				
		Ду	dy								ПН.10	ПН.15	ПН.20	КС.20.9	КС.20.9а	КС.15.9	КС.15.9а	1ПП5–1	1ПП10–1	1ПП20–1	1ПП20–2	КО6	КС10.6	КС10.9	КС10.3	Кирпичная кладка, ряды	Тип люка			
1	2	3	4	5	6	7	8	9	10	11	12	13	14	15	16	17	18	19	20	21	22	23	24	25	26	27	28	29	30	31
											Водопроводные колодцы В1																			
73	В–1	50	25	СМ–7	1800	1500	3000	250	1200	3300	–	1	–	–	–	1	1	1	1	–	–	1	–	1	1	1	С	С–2	–	
ПГ–74	В–1	125	125	СМ–7	1800	1500	3000	250	1200	3300	–	1	–	–	–	1	1	1	1	–	–	1	–	1	1	1	С	С–2	–	
75	В–1	125	125	СМ–7	1800	1500	3000	250	1200	3300	–	1	–	–	–	1	1	1	1	–	–	1	–	1	1	1	С	С–2	–	
76	В–1	125	125	СМ–7	1800	1500	3000	250	1200	3300	–	1	–	–	–	1	1	1	1	–	–	1	–	1	1	1	С	С–2	–	
ПГ–77	В–1	125	125	СМ–7	1800	1500	3000	250	1200	3300	–	1	–	–	–	1	1	1	1	–	–	1	–	1	1	1	С	С–2	–	
78	В–1	125	125	СМ–7	1800	1500	3000	250	1200	3300	–	1	–	–	–	1	1	1	1	–	–	1	–	1	1	1	С	С–2	–	
79	В–1	125	125	СМ–7	1800	1500	3000	250	1200	3300	–	1	–	–	–	1	1	1	1	–	–	1	–	1	1	1	С	С–2	–	
80	В–1	125	125	СМ–7	1800	1500	3000	250	1200	3300	–	1	–	–	–	1	1	1	1	–	–	1	–	1	1	1	С	С–2	–	
81	В–1	125	125	СМ–7	1800	1500	3000	250	1200	3300	–	1	–	–	–	1	1	1	1	–	–	1	–	1	1	1	С	С–2	–	
82	В–1	125	125	СМ–7	1800	1500	3000	250	1200	3300	–	1	–	–	–	1	1	1	1	–	–	1	–	1	1	1	С	С–2	–	
ПГ–83	В–1	125	125	СМ–7	1800	1500	3000	250	1200	3300	–	1	–	–	–	1	1	1	1	–	–	1	–	1	1	1	С	С–2	–	
84	В–1	125	125	СМ–7	1800	1500	3000	250	1200	3300	–	1	–	–	–	1	1	1	1	–	–	1	–	1	1	1	С	С–2	–	
85	В–1	125	125	СМ–7	1800	1500	3000	250	1200	3300	–	1	–	–	–	1	1	1	1	–	–	1	–	1	1	1	С	С–2	–	
ПГ–86	В–1	125	125	СМ–7	1800	1500	3000	250	1200	3300	–	1	–	–	–	1	1	1	1	–	–	1	–	1	1	1	С	С–2	–	
87	В–1	125	125	СМ–7	1800	1500	3000	250	1200	3300	–	1	–	–	–	1	1	1	1	–	–	1	–	1	1	1	С	С–2	–	
88	В–1	125	125	СМ–7	1800	1500	3000	250	1200	3300	–	1	–	–	–	1	1	1	1	–	–	1	–	1	1	1	С	С–2	–	
89	В–1	125	125	СМ–7	1800	1500	3000	250	1200	3300	–	1	–	–	–	1	1	1	1	–	–	1	–	1	1	1	С	С–2	–	
90	В–1	125	125	СМ–7	1800	1500	3000	250	1200	3300	–	1	–	–	–	1	1	1	1	–	–	1	–	1	1	1	С	С–2	–	
ПГ–91	В–1	125	125	СМ–7	1800	1500	3000	250	1200	3300	–	1	–	–	–	1	1	1	1	–	–	1	–	1	1	1	С	С–2	–	
92	В–1	125	125	СМ–7	1800	1500	3000	250	1200	3300	–	1	–	–	–	1	1	1	1	–	–	1	–	1	1	1	С	С–2	–	
93	В–1	125	125	СМ–7	1800	1500	3000	250	1200	3300	–	1	–	–	–	1	1	1	1	–	–	1	–	1	1	1	С	С–2	–	
94	В–1	125	125	СМ–7	1800	1500	3000	250	1200	3300	–	1	–	–	–	1	1	1	1	–	–	1	–	1	1	1	С	С–2	–	
95	В–1	125	125	СМ–7	1800	1500	3000	250	1200	3300	–	1	–	–	–	1	1	1	1	–	–	1	–	1	1	1	С	С–2	–	
96	В–1	125	125	СМ–7	1800	1500	3000	250	1200	3300	–	1	–	–	–	1	1	1	1	–	–	1	–	1	1	1	С	С–2	–	

Изм.	Кол.	Лист	№док	Подпись	Дата
Гл.спец.		Бойченко			21.12.2017
Гл. спец.		Щуцкий			21.12.2017
Инженер		Алимбекова			21.12.2017

131-2017-1.1-НВ

«Строительство водопроводных сетей в селе Сагыр, Уланского района, ВКО»

Наружные сети водоснабжения

Стадия	Лист	Листов
РП	134	

ТАБЛИЦА КОЛОДЦЕВ В1

ТОО «Central Asia Industrial Company»

ТАБЛИЦА КОЛОДЦЕВ

N колодца по плану	Марка колодца по грунтовым условиям	Диаметры трубопроводов, мм		Номер строит. монтажной схемы	Высота рабочей части	Диаметр колодца, мм	Высота до трубы, $h_п$ мм	Высота от дна до трубы	Высота горловины, мм	Полная высота до дна, мм	Расход материалов																			Гидроизоляция	Примечание
											Днище			Рабочая часть				Плита перекрытия				Горловина						Стремянка		
											Сборные железобетонные элементы. Серия 3.900.1–14, выпуск 1																				
		Ду	dy								ПН.10	ПН.15	ПН.20	КС.20.9	КС.20.9а	КС.15.9	КС.15.9а	1ПП15–1	1ПП10–1	1ПП20–1	1ПП20–2	КО6	КС10.6	КС10.9	КС10.3	Кирпичная кладка, ряды	Тип люка			
1	2	3	4	5	6	7	8	9	10	11	12	13	14	15	16	17	18	19	20	21	22	23	24	25	26	27	28	29	30	31
											Водопроводные колодцы В1																			
97	В–1	125	125	СМ–7	1800	1500	3000	250	1200	3300	–	1	–	–	–	1	1	1	1	–	–	1	–	1	1	1	С	С–2	–	
ПГ–98	В–1	125	125	СМ–7	1800	1500	3000	250	1200	3300	–	1	–	–	–	1	1	1	1	–	–	1	–	1	1	1	С	С–2	–	
99	В–1	125	125	СМ–7	1800	1500	3000	250	1200	3300	–	1	–	–	–	1	1	1	1	–	–	1	–	1	1	1	С	С–2	–	
100	В–1	125	125	СМ–7	1800	1500	3000	250	1200	3300	–	1	–	–	–	1	1	1	1	–	–	1	–	1	1	1	С	С–2	–	
101	В–1	125	125	СМ–7	1800	1500	3000	250	1200	3300	–	1	–	–	–	1	1	1	1	–	–	1	–	1	1	1	С	С–2	–	
102	В–1	125	125	СМ–7	1800	1500	3000	250	1200	3300	–	1	–	–	–	1	1	1	1	–	–	1	–	1	1	1	С	С–2	–	
ПГ–103	В–1	125	125	СМ–7	1800	1500	3000	250	1200	3300	–	1	–	–	–	1	1	1	1	–	–	1	–	1	1	1	С	С–2	–	
104	В–1	125	125	СМ–7	1800	1500	3000	250	1200	3300	–	1	–	–	–	1	1	1	1	–	–	1	–	1	1	1	С	С–2	–	
105	В–1	125	125	СМ–7	1800	1500	3000	250	1200	3300	–	1	–	–	–	1	1	1	1	–	–	1	–	1	1	1	С	С–2	–	
106	В–1	125	125	СМ–7	1800	1500	3000	250	1200	3300	–	1	–	–	–	1	1	1	1	–	–	1	–	1	1	1	С	С–2	–	
ПГ–107	В–1	125	125	СМ–7	1800	1500	3000	250	1200	3300	–	1	–	–	–	1	1	1	1	–	–	1	–	1	1	1	С	С–2	–	
108	В–1	125	125	СМ–7	1800	1500	3000	250	1200	3300	–	1	–	–	–	1	1	1	1	–	–	1	–	1	1	1	С	С–2	–	
109	В–1	125	125	СМ–7	1800	1500	3000	250	1200	3300	–	1	–	–	–	1	1	1	1	–	–	1	–	1	1	1	С	С–2	–	
ПГ–110	В–1	125	125	СМ–7	1800	1500	3000	250	1200	3300	–	1	–	–	–	1	1	1	1	–	–	1	–	1	1	1	С	С–2	–	
111	В–1	50	25	СМ–7	1800	1500	3000	250	1200	3300	–	1	–	–	–	1	1	1	1	–	–	1	–	1	1	1	С	С–2	–	
112	В–1	125	125	СМ–7	1800	1500	3000	250	1200	3300	–	1	–	–	–	1	1	1	1	–	–	1	–	1	1	1	С	С–2	–	
113	В–1	125	125	СМ–7	1800	1500	3000	250	1200	3300	–	1	–	–	–	1	1	1	1	–	–	1	–	1	1	1	С	С–2	–	
114	В–1	125	125	СМ–7	1800	1500	3000	250	1200	3300	–	1	–	–	–	1	1	1	1	–	–	1	–	1	1	1	С	С–2	–	
ПГ–115	В–1	125	125	СМ–7	1800	1500	3000	250	1200	3300	–	1	–	–	–	1	1	1	1	–	–	1	–	1	1	1	С	С–2	–	
116	В–1	125	125	СМ–7	1800	1500	3000	250	1200	3300	–	1	–	–	–	1	1	1	1	–	–	1	–	1	1	1	С	С–2	–	
117	В–1	125	125	СМ–7	1800	1500	3000	250	1200	3300	–	1	–	–	–	1	1	1	1	–	–	1	–	1	1	1	С	С–2	–	
ПГ–118	В–1	125	125	СМ–7	1800	1500	3000	250	1200	3300	–	1	–	–	–	1	1	1	1	–	–	1	–	1	1	1	С	С–2	–	
119	В–1	125	125	СМ–7	1800	1500	3000	250	1200	3300	–	1	–	–	–	1	1	1	1	–	–	1	–	1	1	1	С	С–2	–	
120	В–1	125	125	СМ–7	1800	1500	3000	250	1200	3300	–	1	–	–	–	1	1	1	1	–	–	1	–	1	1	1	С	С–2	–	

Изм.	Кол.	Лист	№док	Подпись	Дата
Гл.спец.		Бойченко			21.12.2017
Гл. спец.		Щуцкий			21.12.2017
Инженер		Алимбекова			21.12.2017

131-2017-1.1-НВ

«Строительство водопроводных сетей в селе Сагыр, Уланского района, ВКО»

Наружные сети водоснабжения

Стадия	Лист	Листов
РП	135	

ТАБЛИЦА КОЛОДЦЕВ В1

ТОО «Central Asia Industrial Company»

ТАБЛИЦА КОЛОДЦЕВ

N колодца по плану	Марка колодца по грунтовым условиям	Диаметры трубопроводов, мм		Номер строит. монтажной схемы	Высота рабочей части	Диаметр колодца, мм	Высота до трубы, $h_л$ мм	Высота от дна до трубы	Высота горловины, мм	Полная высота до дна, мм	Расход материалов																			Гидроизоляция	Примечание
											Днище			Рабочая часть				Плита перекрытия				Горловина						Стремянка		
											Сборные железобетонные элементы. Серия 3.900.1–14, выпуск 1																				
		Ду	dy								ПН.10	ПН.15	ПН.20	КС.20.9	КС.20.9а	КС.15.9	КС.15.9а	1ПП15–1	1ПП10–1	1ПП20–1	1ПП20–2	КО6	КС10.6	КС10.9	КС10.3	Кирпичная кладка, ряды	Тип люка			
1	2	3	4	5	6	7	8	9	10	11	12	13	14	15	16	17	18	19	20	21	22	23	24	25	26	27	28	29	30	31
											Водопроводные колодцы В1																			
121	В–1	125	125	СМ–7	1800	1500	3000	250	1200	3300	–	1	–	–	–	1	1	1	1	–	–	1	–	1	1	1	С	С–2	–	
ПГ–122	В–1	125	50	СМ–7	1800	1500	3000	250	1200	3300	–	1	–	–	–	1	1	1	1	–	–	1	–	1	1	1	С	С–2	–	
123	В–1	50	25	СМ–7	1800	1500	3000	250	1200	3300	–	1	–	–	–	1	1	1	1	–	–	1	–	1	1	1	С	С–2	–	
124	В–1	125	125	СМ–7	1800	1500	3000	250	1200	3300	–	1	–	–	–	1	1	1	1	–	–	1	–	1	1	1	С	С–2	–	
125	В–1	125	125	СМ–7	1800	1500	3000	250	1200	3300	–	1	–	–	–	1	1	1	1	–	–	1	–	1	1	1	С	С–2	–	
126	В–1	125	125	СМ–7	1800	1500	3000	250	1200	3300	–	1	–	–	–	1	1	1	1	–	–	1	–	1	1	1	С	С–2	–	
127	В–1	125	125	СМ–7	1800	1500	3000	250	1200	3300	–	1	–	–	–	1	1	1	1	–	–	1	–	1	1	1	С	С–2	–	
ПГ–128	В–1	125	125	СМ–7	1800	1500	3000	250	1200	3300	–	1	–	–	–	1	1	1	1	–	–	1	–	1	1	1	С	С–2	–	
129	В–1	125	125	СМ–7	1800	1500	3000	250	1200	3300	–	1	–	–	–	1	1	1	1	–	–	1	–	1	1	1	С	С–2	–	
130	В–1	125	125	СМ–7	1800	1500	3000	250	1200	3300	–	1	–	–	–	1	1	1	1	–	–	1	–	1	1	1	С	С–2	–	
131	В–1	125	125	СМ–7	1800	1500	3000	250	1200	3300	–	1	–	–	–	1	1	1	1	–	–	1	–	1	1	1	С	С–2	–	
132	В–1	125	125	СМ–7	1800	1500	3000	250	1200	3300	–	1	–	–	–	1	1	1	1	–	–	1	–	1	1	1	С	С–2	–	
133	В–1	125	125	СМ–7	1800	1500	3000	250	1200	3300	–	1	–	–	–	1	1	1	1	–	–	1	–	1	1	1	С	С–2	–	
134	В–1	125	125	СМ–7	1800	1500	3000	250	1200	3300	–	1	–	–	–	1	1	1	1	–	–	1	–	1	1	1	С	С–2	–	
135	В–1	125	125	СМ–7	1800	1500	3000	250	1200	3300	–	1	–	–	–	1	1	1	1	–	–	1	–	1	1	1	С	С–2	–	
ПГ–136	В–1	125	125	СМ–7	1800	1500	3000	250	1200	3300	–	1	–	–	–	1	1	1	1	–	–	1	–	1	1	1	С	С–2	–	
137	В–1	125	125	СМ–7	1800	1500	3000	250	1200	3300	–	1	–	–	–	1	1	1	1	–	–	1	–	1	1	1	С	С–2	–	
138	В–1	125	125	СМ–7	1800	1500	3000	250	1200	3300	–	1	–	–	–	1	1	1	1	–	–	1	–	1	1	1	С	С–2	–	
139	В–1	125	125	СМ–7	1800	1500	3000	250	1200	3300	–	1	–	–	–	1	1	1	1	–	–	1	–	1	1	1	С	С–2	–	
140	В–1	125	125	СМ–7	1800	1500	3000	250	1200	3300	–	1	–	–	–	1	1	1	1	–	–	1	–	1	1	1	С	С–2	–	
141	В–1	125	125	СМ–7	1800	1500	3000	250	1200	3300	–	1	–	–	–	1	1	1	1	–	–	1	–	1	1	1	С	С–2	–	
ПГ–142	В–1	125	125	СМ–7	1800	1500	3000	250	1200	3300	–	1	–	–	–	1	1	1	1	–	–	1	–	1	1	1	С	С–2	–	
143	В–1	125	125	СМ–7	1800	1500	3000	250	1200	3300	–	1	–	–	–	1	1	1	1	–	–	1	–	1	1	1	С	С–2	–	
144	В–1	125	125	СМ–7	1800	1500	3000	250	1200	3300	–	1	–	–	–	1	1	1	1	–	–	1	–	1	1	1	С	С–2	–	

Изм.	Кол.	Лист	№док	Подпись	Дата
Гл.спец.		Бойченко			21.12.2017
Гл. спец.		Щуцкий			21.12.2017
Инженер		Алимбекова			21.12.2017

131-2017-1.1-НВ

«Строительство водопроводных сетей в селе Сагыр, Уланского района, ВКО»

Наружные сети водоснабжения

Стадия	Лист	Листов
РП	136	

ТАБЛИЦА КОЛОДЦЕВ В1

ТОО «Central Asia Industrial Company»

ТАБЛИЦА КОЛОДЦЕВ

N колодца по плану	Марка колодца по грунтовым условиям	Диаметры трубопроводов, мм		Номер строит. монтажной схемы	Высота рабочей части	Диаметр колодца, мм	Высота до трубы, $h_л$ мм	Высота от дна до трубы	Высота горловины, мм	Полная высота до дна, мм	Расход материалов																		Гидроизоляция	Примечание
											Днище			Рабочая часть				Плита перекрытия				Горловина						Стремянка		
											Сборные железобетонные элементы. Серия 3.900.1–14, выпуск 1																			
		Ду	dy								ПН.10	ПН.15	ПН.20	КС.20.9	КС.20.9а	КС.15.9	КС.15.9а	1ПП15–1	1ПП10–1	1ПП20–1	1ПП20–2	КО6	КС10.6	КС10.9	КС10.3	Кирпичная кладка, ряды	Тип люка			
1	2	3	4	5	6	7	8	9	10	11	12	13	14	15	16	17	18	19	20	21	22	23	24	25	26	27	28	29	30	31
											Водопроводные колодцы В1																			
145	В–1	125	125	СМ–7	1800	1500	3000	250	1200	3300	–	1	–	–	–	1	1	1	1	–	–	1	–	1	1	1	С	С–2	–	
146	В–1	125	125	СМ–7	1800	1500	3000	250	1200	3300	–	1	–	–	–	1	1	1	1	–	–	1	–	1	1	1	С	С–2	–	
147	В–1	125	125	СМ–7	1800	1500	3000	250	1200	3300	–	1	–	–	–	1	1	1	1	–	–	1	–	1	1	1	С	С–2	–	
ПГ–148	В–1	125	125	СМ–7	1800	1500	3000	250	1200	3300	–	1	–	–	–	1	1	1	1	–	–	1	–	1	1	1	С	С–2	–	
149	В–1	125	125	СМ–7	1800	1500	3000	250	1200	3300	–	1	–	–	–	1	1	1	1	–	–	1	–	1	1	1	С	С–2	–	
150	В–1	125	125	СМ–7	1800	1500	3000	250	1200	3300	–	1	–	–	–	1	1	1	1	–	–	1	–	1	1	1	С	С–2	–	
ПГ–151	В–1	125	50	СМ–7	1800	1500	3000	250	1200	3300	–	1	–	–	–	1	1	1	1	–	–	1	–	1	1	1	С	С–2	–	
152	В–1	50	25	СМ–7	1800	1500	3000	250	1200	3300	–	1	–	–	–	1	1	1	1	–	–	1	–	1	1	1	С	С–2	–	
153	В–1	125	125	СМ–7	1800	1500	3000	250	1200	3300	–	1	–	–	–	1	1	1	1	–	–	1	–	1	1	1	С	С–2	–	
154	В–1	125	125	СМ–7	1800	1500	3000	250	1200	3300	–	1	–	–	–	1	1	1	1	–	–	1	–	1	1	1	С	С–2	–	
155	В–1	125	125	СМ–7	1800	1500	3000	250	1200	3300	–	1	–	–	–	1	1	1	1	–	–	1	–	1	1	1	С	С–2	–	
ПГ–156	В–1	125	125	СМ–7	1800	1500	3000	250	1200	3300	–	1	–	–	–	1	1	1	1	–	–	1	–	1	1	1	С	С–2	–	
157	В–1	125	125	СМ–7	1800	1500	3000	250	1200	3300	–	1	–	–	–	1	1	1	1	–	–	1	–	1	1	1	С	С–2	–	
158	В–1	125	125	СМ–7	1800	1500	3000	250	1200	3300	–	1	–	–	–	1	1	1	1	–	–	1	–	1	1	1	С	С–2	–	
159	В–1	125	125	СМ–7	1800	1500	3000	250	1200	3300	–	1	–	–	–	1	1	1	1	–	–	1	–	1	1	1	С	С–2	–	
160	В–1	125	125	СМ–7	1800	1500	3000	250	1200	3300	–	1	–	–	–	1	1	1	1	–	–	1	–	1	1	1	С	С–2	–	
161	В–1	125	125	СМ–7	1800	1500	3000	250	1200	3300	–	1	–	–	–	1	1	1	1	–	–	1	–	1	1	1	С	С–2	–	
ПГ–162	В–1	125	125	СМ–7	1800	1500	3000	250	1200	3300	–	1	–	–	–	1	1	1	1	–	–	1	–	1	1	1	С	С–2	–	
163	В–1	125	125	СМ–7	1800	1500	3000	250	1200	3300	–	1	–	–	–	1	1	1	1	–	–	1	–	1	1	1	С	С–2	–	
164	В–1	125	125	СМ–7	1800	1500	3000	250	1200	3300	–	1	–	–	–	1	1	1	1	–	–	1	–	1	1	1	С	С–2	–	
165	В–1	125	125	СМ–7	1800	2000	3000	250	1200	3300	–	–	1	1	1	–	–	–	1	1	–	1	–	1	1	1	С	С–2	–	
166	В–1	125	125	СМ–7	1800	1500	3000	250	1200	3300	–	1	–	–	–	1	1	1	1	–	–	1	–	1	1	1	С	С–2	–	
167	В–1	50	25	СМ–7	1800	1500	3000	250	1200	3300	–	1	–	–	–	1	1	1	1	–	–	1	–	1	1	1	С	С–2	–	
ПГ–168	В–1	125	125	СМ–7	1800	1500	3000	250	1200	3300	–	1	–	–	–	1	1	1	1	–	–	1	–	1	1	1	С	С–2	–	

Изм.	Кол.	Лист	№док	Подпись	Дата
Гл.спец.		Бойченко			21.12.2017
Гл. спец.		Щуцкий			21.12.2017
Инженер		Алимбекова			21.12.2017

131-2017-1.1-НВ

«Строительство водопроводных сетей в селе Сагыр, Уланского района, ВКО»

Наружные сети водоснабжения

Стадия	Лист	Листов
РП	137	

ТАБЛИЦА КОЛОДЦЕВ В1

ТОО «Central Asia Industrial Company»

ТАБЛИЦА КОЛОДЦЕВ

N колодца по плану	Марка колодца по грунтовым условиям	Диаметры трубопроводов, мм		Номер строит. монтажной схемы	Высота рабочей части	Диаметр колодца, мм	Высота до трубы, $h_л$ мм	Высота от дна до трубы	Высота горловины, мм	Полная высота до дна, мм	Расход материалов																			Гидроизоляция	Примечание
											Днище			Рабочая часть				Плита перекрытия				Горловина						Стремянка		
											Сборные железобетонные элементы. Серия 3.900.1–14, выпуск 1																				
		Ду	dy								ПН.10	ПН.15	ПН.20	КС.20.9	КС.20.9а	КС.15.9	КС.15.9а	1ПП15–1	1ПП10–1	1ПП20–1	1ПП20–2	КО6	КС10.6	КС10.9	КС10.3	Кирпичная кладка, ряды	Тип люка				
1	2	3	4	5	6	7	8	9	10	11	12	13	14	15	16	17	18	19	20	21	22	23	24	25	26	27	28	29	30	31
											Водопроводные колодцы В1																				
169	В–1	50	25	СМ–7	1800	1500	3000	250	1200	3300	–	1	–	–	–	1	1	1	1	–	–	1	–	1	1	1	С	С–2	–	
170	В–1	125	125	СМ–7	1800	1500	3000	250	1200	3300	–	1	–	–	–	1	1	1	1	–	–	1	–	1	1	1	С	С–2	–	
171	В–1	125	125	СМ–7	1800	1500	3000	250	1200	3300	–	1	–	–	–	1	1	1	1	–	–	1	–	1	1	1	С	С–2	–	
172	В–1	125	125	СМ–7	1800	1500	3000	250	1200	3300	–	1	–	–	–	1	1	1	1	–	–	1	–	1	1	1	С	С–2	–	
ПГ–173	В–1	125	125	СМ–7	1800	1500	3000	250	1200	3300	–	1	–	–	–	1	1	1	1	–	–	1	–	1	1	1	С	С–2	–	
174	В–1	125	125	СМ–7	1800	1500	3000	250	1200	3300	–	1	–	–	–	1	1	1	1	–	–	1	–	1	1	1	С	С–2	–	
175	В–1	50	50	СМ–7	1800	1500	3000	250	1200	3300	–	1	–	–	–	1	1	1	1	–	–	1	–	1	1	1	С	С–2	–	
176	В–1	50	25	СМ–7	1800	1500	3000	250	1200	3300	–	1	–	–	–	1	1	1	1	–	–	1	–	1	1	1	С	С–2	–	
177	В–1	50	25	СМ–7	1800	1500	3000	250	1200	3300	–	1	–	–	–	1	1	1	1	–	–	1	–	1	1	1	С	С–2	–	
ПГ–178	В–1	125	125	СМ–7	1800	1500	3000	250	1200	3300	–	1	–	–	–	1	1	1	1	–	–	1	–	1	1	1	С	С–2	–	
179	В–1	125	125	СМ–7	1800	1500	3000	250	1200	3300	–	1	–	–	–	1	1	1	1	–	–	1	–	1	1	1	С	С–2	–	
180	В–1	125	125	СМ–7	1800	1500	3000	250	1200	3300	–	1	–	–	–	1	1	1	1	–	–	1	–	1	1	1	С	С–2	–	
ПГ–181	В–1	125	125	СМ–7	1800	1500	3000	250	1200	3300	–	1	–	–	–	1	1	1	1	–	–	1	–	1	1	1	С	С–2	–	
182	В–1	125	125	СМ–7	1800	1500	3000	250	1200	3300	–	1	–	–	–	1	1	1	1	–	–	1	–	1	1	1	С	С–2	–	
183	В–1	125	125	СМ–7	1800	1500	3000	250	1200	3300	–	1	–	–	–	1	1	1	1	–	–	1	–	1	1	1	С	С–2	–	
ПГ–184	В–1	125	125	СМ–7	1800	1500	3000	250	1200	3300	–	1	–	–	–	1	1	1	1	–	–	1	–	1	1	1	С	С–2	–	
185	В–1	125	125	СМ–7	1800	1500	3000	250	1200	3300	–	1	–	–	–	1	1	1	1	–	–	1	–	1	1	1	С	С–2	–	
ПГ–186	В–1	125	125	СМ–7	1800	1500	3000	250	1200	3300	–	1	–	–	–	1	1	1	1	–	–	1	–	1	1	1	С	С–2	–	
187	В–1	125	125	СМ–7	1800	1500	3000	250	1200	3300	–	1	–	–	–	1	1	1	1	–	–	1	–	1	1	1	С	С–2	–	
188	В–1	125	125	СМ–7	1800	1500	3000	250	1200	3300	–	1	–	–	–	1	1	1	1	–	–	1	–	1	1	1	С	С–2	–	
189	В–1	125	125	СМ–7	1800	1500	3000	250	1200	3300	–	1	–	–	–	1	1	1	1	–	–	1	–	1	1	1	С	С–2	–	
190	В–1	125	125	СМ–7	1800	1500	3000	250	1200	3300	–	1	–	–	–	1	1	1	1	–	–	1	–	1	1	1	С	С–2	–	
ПГ–191	В–1	125	125	СМ–7	1800	1500	3000	250	1200	3300	–	1	–	–	–	1	1	1	1	–	–	1	–	1	1	1	С	С–2	–	
192	В–1	125	125	СМ–7	1800	1500	3000	250	1200	3300	–	1	–	–	–	1	1	1	1	–	–	1	–	1	1	1	С	С–2	–	

Изм.	Кол.	Лист	№док	Подпись	Дата
Гл.спец.		Бойченко			21.12.2017
Гл. спец.		Щуцкий			21.12.2017
Инженер		Алимбекова			21.12.2017

131-2017-1.1-НВ

«Строительство водопроводных сетей в селе Сагыр, Уланского района, ВКО»

Наружные сети водоснабжения

Стадия	Лист	Листов
РП	138	

ТАБЛИЦА КОЛОДЦЕВ В1

ТОО «Central Asia Industrial Company»

ТАБЛИЦА КОЛОДЦЕВ

N колодца по плану	Марка колодца по грунтовым условиям	Диаметры трубопроводов, мм		Номер строит. монтажной схемы	Высота рабочей части	Диаметр колодца, мм	Высота до трубы, $h_л$ мм	Высота от дна до трубы	Высота горловины, мм	Полная высота до дна, мм	Расход материалов																			Гидроизоляция	Примечание
											Днище			Рабочая часть				Плита перекрытия				Горловина						Стремянка		
											Сборные железобетонные элементы. Серия 3.900.1–14, выпуск 1																				
		Ду	dy								ПН.10	ПН.15	ПН.20	КС.20.9	КС.20.9а	КС.15.9	КС.15.9а	1ПП15–1	1ПП10–1	1ПП20–1	1ПП20–2	КО6	КС10.6	КС10.9	КС10.3	Кирпичная кладка, ряды	Тип люка				
1	2	3	4	5	6	7	8	9	10	11	12	13	14	15	16	17	18	19	20	21	22	23	24	25	26	27	28	29	30	31
											Водопроводные колодцы В1																				
193	В–1	125	125	СМ–7	1800	1500	3000	250	1200	3300	–	1	–	–	–	1	1	1	1	–	–	1	–	1	1	1	С	С–2	–	
194	В–1	125	125	СМ–7	1800	1500	3000	250	1200	3300	–	1	–	–	–	1	1	1	1	–	–	1	–	1	1	1	С	С–2	–	
195	В–1	125	125	СМ–7	1800	1500	3000	250	1200	3300	–	1	–	–	–	1	1	1	1	–	–	1	–	1	1	1	С	С–2	–	
ПГ–196	В–1	125	125	СМ–7	1800	1500	3000	250	1200	3300	–	1	–	–	–	1	1	1	1	–	–	1	–	1	1	1	С	С–2	–	
197	В–1	125	125	СМ–7	1800	1500	3000	250	1200	3300	–	1	–	–	–	1	1	1	1	–	–	1	–	1	1	1	С	С–2	–	
198	В–1	125	125	СМ–7	1800	1500	3000	250	1200	3300	–	1	–	–	–	1	1	1	1	–	–	1	–	1	1	1	С	С–2	–	
199	В–1	125	125	СМ–7	1800	1500	3000	250	1200	3300	–	1	–	–	–	1	1	1	1	–	–	1	–	1	1	1	С	С–2	–	
200	В–1	125	125	СМ–7	1800	1500	3000	250	1200	3300	–	1	–	–	–	1	1	1	1	–	–	1	–	1	1	1	С	С–2	–	
201	В–1	125	125	СМ–7	1800	1500	3000	250	1200	3300	–	1	–	–	–	1	1	1	1	–	–	1	–	1	1	1	С	С–2	–	
202	В–1	125	125	СМ–7	1800	1500	3000	250	1200	3300	–	1	–	–	–	1	1	1	1	–	–	1	–	1	1	1	С	С–2	–	
203	В–1	125	125	СМ–7	1800	1500	3000	250	1200	3300	–	1	–	–	–	1	1	1	1	–	–	1	–	1	1	1	С	С–2	–	
204	В–1	125	125	СМ–7	1800	1500	3000	250	1200	3300	–	1	–	–	–	1	1	1	1	–	–	1	–	1	1	1	С	С–2	–	
205	В–1	125	125	СМ–7	1800	1500	3000	250	1200	3300	–	1	–	–	–	1	1	1	1	–	–	1	–	1	1	1	С	С–2	–	
206	В–1	125	125	СМ–7	1800	1500	3000	250	1200	3300	–	1	–	–	–	1	1	1	1	–	–	1	–	1	1	1	С	С–2	–	
207	В–1	125	125	СМ–7	1800	1500	3000	250	1200	3300	–	1	–	–	–	1	1	1	1	–	–	1	–	1	1	1	С	С–2	–	
ПГ–208	В–1	125	125	СМ–7	1800	1500	3000	250	1200	3300	–	1	–	–	–	1	1	1	1	–	–	1	–	1	1	1	С	С–2	–	
209	В–1	125	125	СМ–7	1800	1500	3000	250	1200	3300	–	1	–	–	–	1	1	1	1	–	–	1	–	1	1	1	С	С–2	–	
210	В–1	125	125	СМ–7	1800	1500	3000	250	1200	3300	–	1	–	–	–	1	1	1	1	–	–	1	–	1	1	1	С	С–2	–	
211	В–1	125	125	СМ–7	1800	1500	3000	250	1200	3300	–	1	–	–	–	1	1	1	1	–	–	1	–	1	1	1	С	С–2	–	
212	В–1	125	125	СМ–7	1800	1500	3000	250	1200	3300	–	1	–	–	–	1	1	1	1	–	–	1	–	1	1	1	С	С–2	–	
213	В–1	125	125	СМ–7	1800	1500	3000	250	1200	3300	–	1	–	–	–	1	1	1	1	–	–	1	–	1	1	1	С	С–2	–	
ПГ–214	В–1	125	50	СМ–7	1800	1500	3000	250	1200	3300	–	1	–	–	–	1	1	1	1	–	–	1	–	1	1	1	С	С–2	–	
215	В–1	50	25	СМ–7	1800	1500	3000	250	1200	3300	–	1	–	–	–	1	1	1	1	–	–	1	–	1	1	1	С	С–2	–	
ПГ–216	В–1	125	125	СМ–7	1800	1500	3000	250	1200	3300	–	1	–	–	–	1	1	1	1	–	–	1	–	1	1	1	С	С–2	–	

Изм.	Кол.	Лист	№док	Подпись	Дата
Гл.спец.		Бойченко			21.12.2017
Гл. спец.		Щуцкий			21.12.2017
Инженер		Алимбекова			21.12.2017

131-2017-1.1-НВ

«Строительство водопроводных сетей в селе Сагыр, Уланского района, ВКО»

Наружные сети водоснабжения

Стадия	Лист	Листов
РП	139	

ТАБЛИЦА КОЛОДЦЕВ В1

ТОО «Central Asia Industrial Company»

ТАБЛИЦА КОЛОДЦЕВ

N колодца по плану	Марка колодца по грунтовым условиям	Диаметры трубопроводов, мм		Номер строит. монтажной схемы	Высота рабочей части	Диаметр колодца, мм	Высота до трубы, $h_л$ мм	Высота от дна до трубы	Высота горловины, мм	Полная высота до дна, мм	Расход материалов																		Гидроизоляция	Примечание
											Днище			Рабочая часть				Плита перекрытия				Горловина						Стремянка		
											Сборные железобетонные элементы. Серия 3.900.1–14, выпуск 1																			
		Ду	dy								ПН.10	ПН.15	ПН.20	КС.20.9	КС.20.9а	КС.15.9	КС.15.9а	1ПП15–1	1ПП10–1	1ПП20–1	1ПП20–2	КО6	КС10.6	КС10.9	КС10.3	Кирпичная кладка, ряды	Тип люка			
1	2	3	4	5	6	7	8	9	10	11	12	13	14	15	16	17	18	19	20	21	22	23	24	25	26	27	28	29	30	31
														Водопроводные колодцы В1																
217	В–1	125	125	СМ–7	1800	1500	3000	250	1200	3300	–	1	–	–	–	1	1	1	1	–	–	1	–	1	1	1	С	С–2	–	
ПГ–218	В–1	125	50	СМ–7	1800	1500	3000	250	1200	3300	–	1	–	–	–	1	1	1	1	–	–	1	–	1	1	1	С	С–2	–	
219	В–1	50	25	СМ–7	1800	1500	3000	250	1200	3300	–	1	–	–	–	1	1	1	1	–	–	1	–	1	1	1	С	С–2	–	
220	В–1	125	125	СМ–7	1800	1500	3000	250	1200	3300	–	1	–	–	–	1	1	1	1	–	–	1	–	1	1	1	С	С–2	–	
221	В–1	125	125	СМ–7	1800	1500	3000	250	1200	3300	–	1	–	–	–	1	1	1	1	–	–	1	–	1	1	1	С	С–2	–	
222	В–1	125	125	СМ–7	1800	1500	3000	250	1200	3300	–	1	–	–	–	1	1	1	1	–	–	1	–	1	1	1	С	С–2	–	
223	В–1	125	125	СМ–7	1800	1500	3000	250	1200	3300	–	1	–	–	–	1	1	1	1	–	–	1	–	1	1	1	С	С–2	–	
224	В–1	125	125	СМ–7	1800	1500	3000	250	1200	3300	–	1	–	–	–	1	1	1	1	–	–	1	–	1	1	1	С	С–2	–	
225	В–1	125	125	СМ–7	1800	1500	3000	250	1200	3300	–	1	–	–	–	1	1	1	1	–	–	1	–	1	1	1	С	С–2	–	
226	В–1	125	125	СМ–7	1800	1500	3000	250	1200	3300	–	1	–	–	–	1	1	1	1	–	–	1	–	1	1	1	С	С–2	–	
227	В–1	125	125	СМ–7	1800	1500	3000	250	1200	3300	–	1	–	–	–	1	1	1	1	–	–	1	–	1	1	1	С	С–2	–	
ПГ–228	В–1	125	125	СМ–7	1800	1500	3000	250	1200	3300	–	1	–	–	–	1	1	1	1	–	–	1	–	1	1	1	С	С–2	–	
229	В–1	125	125	СМ–7	1800	1500	3000	250	1200	3300	–	1	–	–	–	1	1	1	1	–	–	1	–	1	1	1	С	С–2	–	
230	В–1	125	125	СМ–7	1800	1500	3000	250	1200	3300	–	1	–	–	–	1	1	1	1	–	–	1	–	1	1	1	С	С–2	–	
231	В–1	125	125	СМ–7	1800	1500	3000	250	1200	3300	–	1	–	–	–	1	1	1	1	–	–	1	–	1	1	1	С	С–2	–	
232	В–1	125	125	СМ–7	1800	1500	3000	250	1200	3300	–	1	–	–	–	1	1	1	1	–	–	1	–	1	1	1	С	С–2	–	
233	В–1	125	125	СМ–7	1800	1500	3000	250	1200	3300	–	1	–	–	–	1	1	1	1	–	–	1	–	1	1	1	С	С–2	–	
ПГ–234	В–1	125	125	СМ–7	1800	1500	3000	250	1200	3300	–	1	–	–	–	1	1	1	1	–	–	1	–	1	1	1	С	С–2	–	
235	В–1	125	125	СМ–7	1800	1500	3000	250	1200	3300	–	1	–	–	–	1	1	1	1	–	–	1	–	1	1	1	С	С–2	–	
236	В–1	125	125	СМ–7	1800	1500	3000	250	1200	3300	–	1	–	–	–	1	1	1	1	–	–	1	–	1	1	1	С	С–2	–	
ПГ–237	В–1	125	125	СМ–7	1800	1500	3000	250	1200	3300	–	1	–	–	–	1	1	1	1	–	–	1	–	1	1	1	С	С–2	–	
238	В–1	125	125	СМ–7	1800	1500	3000	250	1200	3300	–	1	–	–	–	1	1	1	1	–	–	1	–	1	1	1	С	С–2	–	
239	В–1	125	125	СМ–7	1800	1500	3000	250	1200	3300	–	1	–	–	–	1	1	1	1	–	–	1	–	1	1	1	С	С–2	–	

Изм.	Кол.	Лист	№док	Подпись	Дата
Гл.спец.		Бойченко			21.12.2017
Гл. спец.		Щуцкий			21.12.2017
Инженер		Алимбекова			21.12.2017

131-2017-1.1-НВ

«Строительство водопроводных сетей в селе Сагыр, Уланского района, ВКО»

Наружные сети водоснабжения

Стадия	Лист	Листов
РП	140	

ТАБЛИЦА КОЛОДЦЕВ В1

ТОО «Central Asia Industrial Company»

ТАБЛИЦА КОЛОДЦЕВ

N колодца по плану	Марка колодца по грунтовым условиям	Диаметры трубопроводов, мм		Номер строит. монтажной схемы	Высота рабочей части	Диаметр колодца, мм	Высота до трубы, $h_л$ мм	Высота от дна до трубы	Высота горловины, мм	Полная высота до дна, мм	Расход материалов																		Гидроизоляция	Примечание
											Днище			Рабочая часть				Плита перекрытия				Горловина						Стремянка		
											Сборные железобетонные элементы. Серия 3.900.1–14, выпуск 1																			
		Ду	dy								ПН.10	ПН.15	ПН.20	КС10.9	КС10.9а	КС.15.9	КС.15.9а	1ПП15–1	1ПП10–1	1ПП20–1	1ПП20–2	КО6	КС10.6	КС10.9	КС10.3	Кирпичная кладка, ряды	Тип люка			
1	2	3	4	5	6	7	8	9	10	11	12	13	14	15	16	17	18	19	20	21	22	23	24	25	26	27	28	29	30	31
														Водопроводные колодцы В1																
МК1	В–2	50	–	СМ–6	2700	1000	3000	1000	1200	4000	1	–	–	2	1	–	–	–	1	–	–	1	–	1	1	1	С	С–2	+	
МК2	В–2	50	–	СМ–6	2700	1000	3000	1000	1200	4000	1	–	–	2	1	–	–	–	1	–	–	1	–	1	1	1	С	С–2	+	
МК3	В–2	50	–	СМ–6	2700	1000	3000	1000	1200	4000	1	–	–	2	1	–	–	–	1	–	–	1	–	1	1	1	С	С–2	+	
МК4	В–2	50	–	СМ–6	2700	1000	3000	1000	1200	4000	1	–	–	2	1	–	–	–	1	–	–	1	–	1	1	1	С	С–2	+	
МК5	В–2	50	–	СМ–6	2700	1000	3000	1000	1200	4000	1	–	–	2	1	–	–	–	1	–	–	1	–	1	1	1	С	С–2	+	
МК6	В–2	50	–	СМ–6	2700	1000	3000	1000	1200	4000	1	–	–	2	1	–	–	–	1	–	–	1	–	1	1	1	С	С–2	+	
МК7	В–2	50	–	СМ–6	2700	1000	3000	1000	1200	4000	1	–	–	2	1	–	–	–	1	–	–	1	–	1	1	1	С	С–2	+	
МК8	В–2	50	–	СМ–6	2700	1000	3000	1000	1200	4000	1	–	–	2	1	–	–	–	1	–	–	1	–	1	1	1	С	С–2	+	
МК9	В–2	50	–	СМ–6	2700	1000	3000	1000	1200	4000	1	–	–	2	1	–	–	–	1	–	–	1	–	1	1	1	С	С–2	+	
МК10	В–2	50	–	СМ–6	2700	1000	3000	1000	1200	4000	1	–	–	2	1	–	–	–	1	–	–	1	–	1	1	1	С	С–2	+	
МК11	В–2	50	–	СМ–6	2700	1000	3000	1000	1200	4000	1	–	–	2	1	–	–	–	1	–	–	1	–	1	1	1	С	С–2	+	
МК12	В–2	50	–	СМ–6	2700	1000	3000	1000	1200	4000	1	–	–	2	1	–	–	–	1	–	–	1	–	1	1	1	С	С–2	+	
МК13	В–2	50	–	СМ–6	2700	1000	3000	1000	1200	4000	1	–	–	2	1	–	–	–	1	–	–	1	–	1	1	1	С	С–2	+	
МК14	В–2	50	–	СМ–6	2700	1000	3000	1000	1200	4000	1	–	–	2	1	–	–	–	1	–	–	1	–	1	1	1	С	С–2	+	
МК15	В–2	50	–	СМ–6	2700	1000	3000	1000	1200	4000	1	–	–	2	1	–	–	–	1	–	–	1	–	1	1	1	С	С–2	+	
МК16	В–2	50	–	СМ–6	2700	1000	3000	1000	1200	4000	1	–	–	2	1	–	–	–	1	–	–	1	–	1	1	1	С	С–2	+	
МК17	В–2	50	–	СМ–6	2700	1000	3000	1000	1200	4000	1	–	–	2	1	–	–	–	1	–	–	1	–	1	1	1	С	С–2	+	
МК18	В–2	50	–	СМ–6	2700	1000	3000	1000	1200	4000	1	–	–	2	1	–	–	–	1	–	–	1	–	1	1	1	С	С–2	+	
МК19	В–2	50	–	СМ–6	2700	1000	3000	1000	1200	4000	1	–	–	2	1	–	–	–	1	–	–	1	–	1	1	1	С	С–2	+	
МК20	В–2	50	–	СМ–6	2700	1000	3000	1000	1200	4000	1	–	–	2	1	–	–	–	1	–	–	1	–	1	1	1	С	С–2	+	
МК21	В–2	50	–	СМ–6	2700	1000	3000	1000	1200	4000	1	–	–	2	1	–	–	–	1	–	–	1	–	1	1	1	С	С–2	+	
МК22	В–2	80	–	СМ–6	2700	1000	3000	1000	1200	4000	1	–	–	2	1	–	–	–	1	–	–	1	–	1	1	1	С	С–2	+	

Изм.	Кол.	Лист	№док	Подпись	Дата
Гл.спец.		Бойченко			21.12.2017
Гл. спец.		Щуцкий			21.12.2017
Инженер		Алимбекова			21.12.2017

131-2017-1.1-НВ

«Строительство водопроводных сетей в селе Сагыр, Уланского района, ВКО»

Наружные сети водоснабжения

Стадия	Лист	Листов
РП	141	

ТАБЛИЦА КОЛОДЦЕВ В1

ТОО «Central Asia Industrial Company»

ТАБЛИЦА КОЛОДЦЕВ

N колодца по плану	Марка колодца по грунтовым условиям	Марка колодца	Полная глубина колодца по профилю H, мм	Диаметр колодца, мм	Глубина лотка $h_л$, мм	Высота рабочей части $H_р$, мм	Высота горловины, мм	Объема бетона на лоток, $м^3$	Расход материалов																				Гидроизоляция	Примечание
									Днище			Рабочая часть						Плита перекрытия				Горловина						Стремянка		
									Сборные железобетонные элементы. Серия 3.900.1–14, выпуск 1																					
									ПН.10	ПН.15	ПН.20	КС10.6	КС10.9	КС.15.9	КС.15.9а	КС20.6	КС.20.9	1ПП10–1	1ПП20–2	1ПП15–1	1ПП20–1	КО6	КС10.3	КС10.9	КС10.6	Кирпичная кладка, ряды	Тип люка			
1	2	3	4	5	6	7	8	9	10	11	12	13	14	15	16	17	18	19	20	21	22	23	24	25	26	27	28	29	30	31
									Канализационные колодцы К1																					
1	В–1	КСЛ–2	1550	1000	200	900	450	0,36	1	–	–	–	1	–	–	–	–	1	–	–	–	1	1	–	–	1	С	С1–01	–	
									Канализационные колодцы К13																					
1	В–1	СМ–2	3040	1500	250	1800	990	–	–	1	–	–	–	1	1	–	–	1	–	1	–	1	–	1	–	1	С	С–2	–	
2	В–1	КСУ1–5	2880	1500	300	1800	780	0,45	–	1	–	–	–	2	–	–	–	1	–	1	–	1	–	–	1	1	С	С1–04	–	
3	В–1	КСУ1–5	2860	1500	300	1800	760	0,45	–	1	–	–	–	2	–	–	–	1	–	1	–	1	–	–	1	1	С	С1–04	–	
4	В–1	СМ–2	3040	1500	250	1800	990	–	–	1	–	–	–	1	1	–	–	1	–	1	–	1	–	1	–	1	С	С–2	–	
5	В–1	КСУ1–5	2820	1500	300	1800	720	0,45	–	1	–	–	–	2	–	–	–	1	–	1	–	1	–	–	1	1	С	С1–04	–	
6	В–1	КСП–2	2800	1500	200	1800	700	0,36	–	1	–	–	–	2	–	–	–	1	–	1	–	1	–	–	1	1	С	С1–04	–	
7	В–1	КСЛ–97	2930	2000	1150	900	340	3,10	–	–	1	–	–	–	–	–	1	1	–	–	1	1	1	–	–	1	С	С1–04	–	

Изм.	Кол.	Лист	№док	Подпись	Дата
Гл.спец.		Бойченко			21.12.2017
Гл. спец.		Щуцкий			21.12.2017
Инженер		Алимбекова			21.12.2017

131-2017-1.1-НВ

«Строительство водопроводных сетей в селе Сагыр, Уланского района, ВКО»

Наружные сети водоснабжения

Стадия	Лист	Листов
РП	142	

ТАБЛИЦА КОЛОДЦЕВ К1, К13.

ТОО «Central Asia Industrial Company»

Указательный знак пожарного гидранта

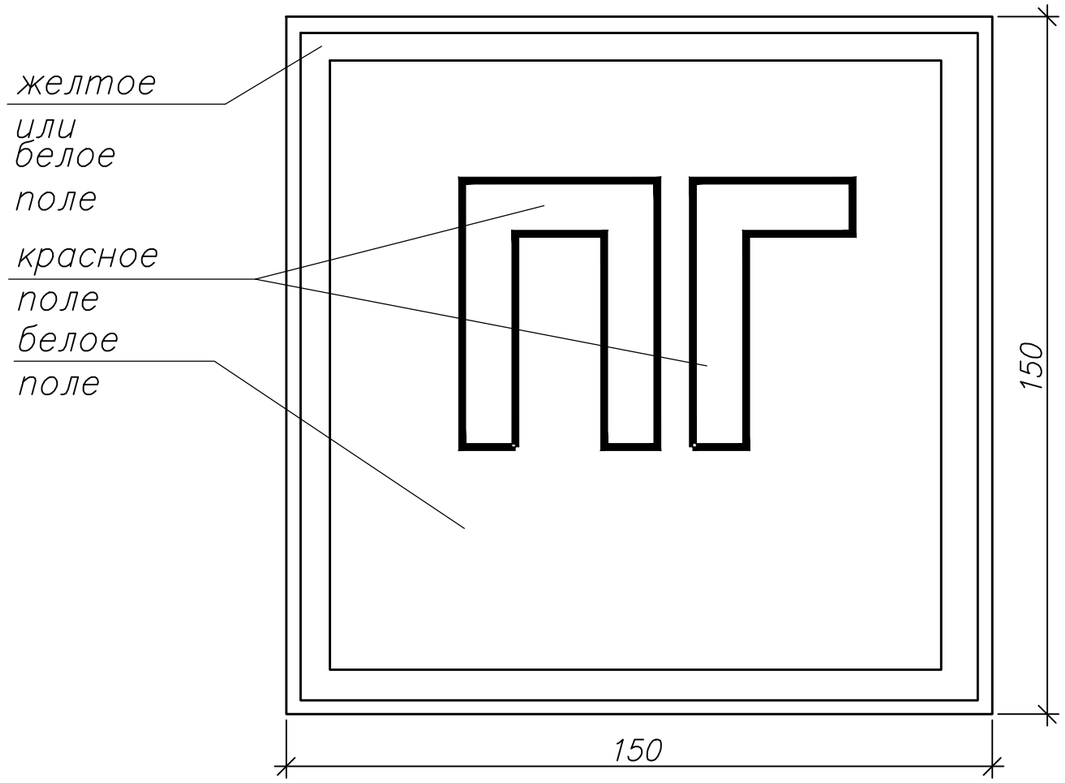

Спецификация металлических и бетонных элементов

Марка, поз.	Обозначение	Наименование	Кол.	Масса ед., кг	Приме-чание
1	ГОСТ 19904-91	Сталь тонколистовая толщ.			
		t=1,4мм размером 150х150мм	1	0,25	кг

Примечание:
1. указательный знак пожарного гидранта выполнять согласно требований СТ ГОСТ РК Р 12.4.026-2002;
2. указательный знак ПГ должен быть установлен в непосредственной близости к колодцу с пожарным гидрантом.

Изм.	Кол.	Лист	N*док	Подпись	Дата	131-2017-1.1-НВ		
						«Строительство водопроводных сетей в селе Сагыр Уланского района ВКО»		
Гл.спец.		Бойченко			21.12.2017	Наружные сети водоснабжения	Стадия: РП	Лист: 143 / Листов:
Гл. спец.		Щуцкий			21.12.2017			
Инженер		Алимбекова			21.12.2017	Указательный знак пожарного гидранта	ТОО «Central Asia Industrial Company»	

Крышка утеплительная.
М1:10.

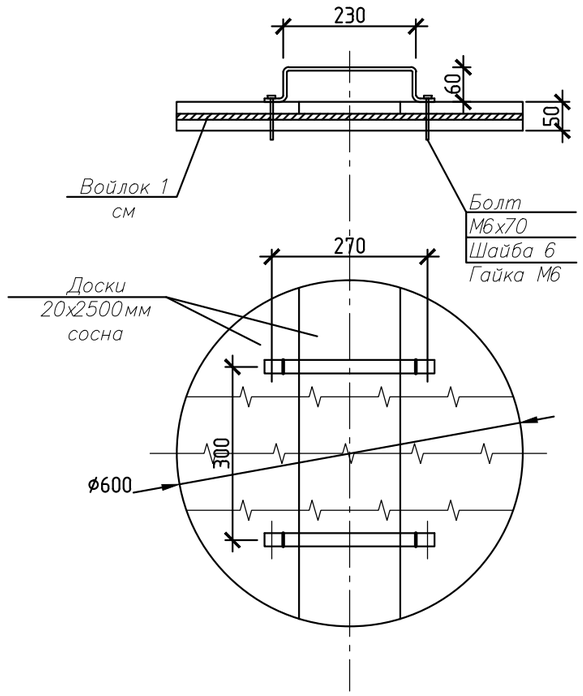

Утеплительная крышка. Обьемы работ.

Поз.	Обозначение	Наименование	Обьем, $м^3$	Кол-во	Масса, кг	
					ед-цы	общ.
1		Доски, сосна 20х250 мм	0,012	1		
2	ГОСТ 103-2006	Скоба - полоса 4х25 L=400мм		2	0,31	0,63
3	ГОСТ 7798-80	Болт М6х70.58		4	0,024	0,096
4	ГОСТ 5915-88	Гайка М6		4	0,003	0,012
5	ГОСТ 10450-78*	Шайба 6.01.08 кп		4	0,001	0,004
6		Войлок толщ. 1см	0,005			
7		Гвозди L=70мм				0,30

Размеры на чертеже в миллиметрах.

Изм.	Кол.	Лист	N°док	Подпись	Дата	131-2017-1.1-НВ			
						«Строительство водопроводных сетей в селе Сагыр Уланского района ВКО»			
Гл.спец.		Бойченко			21.12.2017	Наружные сети водоснабжения	Стадия	Лист	Листов
Гл. спец.		Щуцкий			21.12.2017		РП	144	
Инженер		Алимбекова			21.12.2017	Деревянная крышка для утепления колодца	ТОО «Central Asia Industrial Company»		

Геолого–литологический разрез и конструкция скважины №114а

Геологический возраст	№ слоя	Масштаб	Литологическая колонка	Описание пород	Глубина подошвы слоя, м	Мощность слоя, м	Категория пород
dpQ_{III-IV}	1			Суглинки	0,5	0,5	II
D_3-C_1	2	3, 6, 9, 12, 15, 18, 21, 24, 27, 30		Сланцы углистые, трещиноватые	30,0	29,5	V

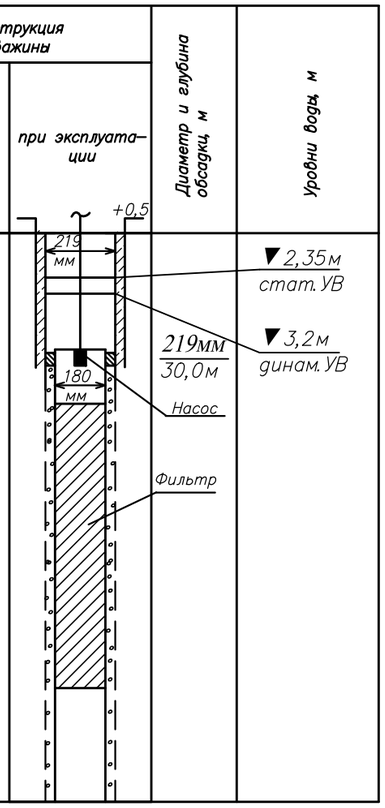

Ведомость объемов работ

№ п/п	Наименование работ	Ед. изм.	Кол–во
1	Роторное бурение станком УРБ–2А2		
	грунт II–категории долото РХ1–12 N12 ⌀295мм	п. м.	0,5
	грунт V–категории долото РХ1–10 N10 ⌀243мм	п. м.	29,5
2	Крепление скважины обсадной трубой Д=219х10мм в грунтах II категории устойчивости ГОСТ 632–80	п. м.	30,5
3	Извлечение обсадных труб Д=219х10 мм до глубины 7,0м	п. м.	23,0
4	Изготовление и монтаж фильтровой колонны впотай. $L_{фильтра}$ =17м; Дн=200мм, Двн=160мм. $L_{отстойника}$=5,0м – Труба стальная ⌀180х10мм. ГОСТ 8731–74.	п. м.	24,0
5	Откачка воды из скважины компрессором	бр/см	24
6	Опытная откачка эрлифтом	бр/см	24
7	Засыпка гравия d=10–20мм в межтрубное пространство до глубины 30м (от 7 м до 30м)	$м^3$	0,48
8	Цементация затрубного пространства колонны с расходом сухой смеси 530 кг, L=7,0м	м	0,22

Объемы работ приведены на одну скважину.

Методика производства работ

а) буровые работы

Проектируемой скважиной намечается вскрытие и эксплуатация подземных вод в с.Сагыр приуроченных к зоне открытой трещиноватости сланцевых углистых отложений. Бурение скважины ведется роторным способом станком УРБ-2А2 с одновременной обсадкой глухими трубами диаметром 219х10мм. При этом должна быть вскрыта и обсажена полная мощность су глинистых и сланцево углистых трещиноватых отложений.

После окончания бурения скважины опускается фильтровая колонна диаметром 180мм, а обсадная колонна извлекается до глубины 7,0м при одновременном создании гравийно-галечной обсыпки. Фильтр представляет собой перфорированные круглыми отверстиями трубы со скважностью 20-25%, обмотанные нержавеющей проволокой диаметром 2-3мм. Фильтр обсыпается гравийно-галечной смесью. Просвет между витками проволоки должен быть 2-3мм. Перед намоткой проволоки к перфорированным трубам по вертикали привариваются стержни из проволоки диаметром 5-6мм.

б) опытные работы

После установки фильтра и извлечения обсадных труб скважину следует очистить от шлама путем желонирования до полного осветления воды (около 2 суток). Затем проводится опытная откачка эрлифтом на пульсирующем режиме до прекращения пескования. Водоподъемные трубы должны быть на глубине 0,3-0,5м выше забоя скважины.

Продолжительность откачки на скважине 6 суток. Перед окончательным пуском скважины водозабора необходимо опробовать пробно-эксплуатационной откачкой продолжительностью 6 суток. При этом производительность откачки должна быть равна проектируемой эксплуатационной производительности или близка ей. Эти откачки выполняются насосом KSP-6- N152-B/R-3-2,2 . В конце откачки следует отобрать пробы воды на полный химический и бактериологический анализы из проектируемых водозаборных скважин на подтверждение соответствия требованиям норм Санитарных правил №209 от 16.03.2015 года.

Проектные данные по скважине следующие:
Проектный дебит скважины 13,0л/с.
Статический уровень -2,35м.
Динамический уровень 3,2 м.
Понижение уровня 0,85м.
Глубина погружения насоса KSP-6- N152-B/R-3-2,2 -6,2 м.

Изм.	Кол.	Лист	N°док.	Подпись	Дата	131–2017–1.1–НВ			
						«Строительство водопроводных сетей в селе Сагыр Уланского района ВКО»			
						Наружные сети водопровода	Стадия	Лист	Листов
Гл. спец.		Бойченко			15.12.2017		РП	145	
Гл. спец.		Щуцкий			15.12.2017				
Инженер		Алимбекова			15.12.2017	Геолого–литологический разрез и конструкция скважины №114а	ТОО «Central Asia Industrial Company»		

Поз.	Наименование и техническая характеристика	Тип, марка, обозначение документа, опросного листа	Код продукции	Поставщик	Единица измерения	Количество	Масса единицы, кг	Примечание
1	2	3	4	5	6	7	8	9
	Сети водозабора В0							
1.1	Труба Ст 159х4,5-1-ППУ-ОЦ	ГОСТ 30732-2006		ТОО "Щучинский котельно-механический завод"	м	168	26,79	с промывкой и дезинцекцией
1.2	Труба Ст 89х4-1-ППУ-ОЦ	-//-		-//-	м	23	14,16	с промывкой и дезинцекцией
1.3	Труба Ст 108х4-1-ППУ-ОЦ	-//-		-//-	м	93	16,81	с промывкой и дезинцекцией
1.4	Труба Ст 219х6-1-ППУ-ОЦ	-//-		-//-	м	33	43,95	с промывкой и дезинцекцией
1.5	Труба стальная Ø377х7 (футляр для трубы Ст 159х4,5-1-ППУ-ОЦ)	ГОСТ 10704-91		-//-	м	44	63,87	
2	Переход стальной ø 100х80	ГОСТ 17378-2001		Павлодарский трубный завод	шт	2	0,9	
3.1	Отвод Ст 89х3-90°-1-ППУ-ОЦ	ГОСТ 30732-2006			шт	1	24	
3.2	Отвод Ст 108х4-90°-1-ППУ-ОЦ	ГОСТ 30732-2006			шт	2	31	
3.3	Отвод Ст 159х4,5-90°-1-ППУ-ОЦ	ГОСТ 30732-2006			шт	2	56	
4	Водопроводный колодец Ø2000							
	Кольцо опорное КО6	ТПР 901-09-11.84. Альбом II		ЖБИ г.Семей	шт	2		
	Горловина КС10.3	-//-		-//-	шт	2		
	Горловина КС10.9	-//-		-//-	шт	2		
	Плита перекрытия 1ПП10-1	-//-		-//-	шт	2		
	Плита перекрытия 1ПП20-1	-//-		-//-	шт	2		
	Днище ПН.20	-//-		-//-	шт	2		
	Рабочая часть - стеновое кольцо КС20.9	-//-		-//-	шт	2		
	Рабочая часть - стеновое кольцо КС20.9а	-//-		-//-	шт	2		
5	Водопроводный колодец Ø1500							
	Кольцо опорное КО6	ТПР 901-09-11.84. Альбом II		ЖБИ г.Семей	шт	4		
	Горловина КС10.3	-//-		-//-	шт	4		
	Горловина КС10.9	-//-		-//-	шт	4		
	Плита перекрытия 1ПП10-1	-//-		-//-	шт	4		
	Плита перекрытия 1ПП15-1	-//-		-//-	шт	4		
	Днище ПН.15	-//-		-//-	шт	4		
	Рабочая часть - стеновое кольцо КС15.9	-//-		-//-	шт	4		
	Рабочая часть - стеновое кольцо КС15.9а	-//-		-//-	шт	4		

Изм.	Кол.	Лист	Nдок.	Подпись	Дата
ГИП		Манабаев			20.01.2018
Гл.Спец.		Бойченко			20.01.2018
Инженер		Алимбекова			20.01.2018
Нормоконтроль		Хасанова И.А.			20.01.2018

131-2017-1.1-НВ.СО

«Строительство водопроводных сетей в селе Сагыр, Уланского района, ВКО»

Наружные сети водоснабжения

Стадия	Лист	Листов
РП	1	8

Спецификация оборудования, изделий и материалов

ТОО «Central Asia Industrial Company»

Поз.	Наименование и техническая характеристика	Тип, марка, обозначение документа, опросного листа	Код продукции	Поставщик	Единица измерения	Количество	Масса единицы, кг	Примечание
1	2	3	4	5	6	7	8	9
6	Люк полимерно-песчаный, тип-С	СТ РК 2384-2013		ТОО «СТНС-88» г.Семей	шт	6	50	
7	Бетонная отмостка			ЖБИ г.Семей	$м^3$	2,4		
8	Кирпич красный			Кирпичный завод	шт	108		
9	Стремянка металлическая	С-2		ТОО "Спецжилкомстрой" г.Алматы	шт	6	17,08	окрашивается эмалью за 2 раза
10.1	Задвижка универсальная с обрезиненным клином со штурвалом Ø80 Ру=1,0 МПа, корпус из высокопрочного чугуна	FAF 6000		ТОО "KARLSKRONA LC AB" LLP	шт	2	14,5	
10.2	Задвижка универсальная с обрезиненным клином со штурвалом Ø100 Ру=1,0 МПа, корпус из высокопрочного чугуна	FAF 6000		ТОО "KARLSKRONA LC AB" LLP	шт	6	18,9	
10.3	Задвижка универсальная с обрезиненным клином со штурвалом Ø150 Ру=1,0 МПа, корпус из высокопрочного чугуна	FAF 6000		ТОО "KARLSKRONA LC AB" LLP	шт	4	31,7	
10.4	Задвижка универсальная с обрезиненным клином со штурвалом Ø200 Ру=1,0 МПа, корпус из высокопрочного чугуна	FAF 6000		ТОО "KARLSKRONA LC AB" LLP	шт	3	47,3	
11.1	Фланцы стальные Ру=1,0 МПа ø 80	ГОСТ 12820-80		Павлодарский трубный завод	шт	4	3,19	
11.2	Фланцы стальные Ру=1,0 МПа ø 100	ГОСТ 12820-80		Павлодарский трубный завод	шт	12	3,96	
11.3	Фланцы стальные Ру=1,0 МПа ø 150	ГОСТ 12820-80		Павлодарский трубный завод	шт	8	6,62	
11.4	Фланцы стальные Ру=1,0 МПа ø 200	ГОСТ 12820-80		Павлодарский трубный завод	шт	6	8,05	
12	Тройник стальной ø 100х100	ГОСТ 17376-2001		Павлодарский трубный завод	шт	4	3,3	
13	Тройник стальной ø 200х200	ГОСТ 17376-2001		Павлодарский трубный завод	шт	2	10,2	
14	Весьма усиленная изоляция Ø377х7	ГОСТ 9.602-2005		ТОО«Восток-Универсал» п. Глубокое	м	44		

Поз.	Наименование и техническая характеристика	Тип, марка, обозначение документа, опросного листа	Код продукции	Поставщик	Единица измерения	Количество	Масса единицы, кг	Примечание
1	2	3	4	5	6	7	8	9
	Наружные сети водоснабжения В1							
1.1	Труба Ст 133х4-1-ППУ-ОЦ (Ø125)	ГОСТ 30732-2006		ТОО "Щучинский котельно-механический завод"	м	12245	21,37	с промывкой и дезинцекцией
1.2	Труба Ст 108х4-1-ППУ-ОЦ (Ø100)	-//-		-//-	м	80	16,81	с промывкой и дезинцекцией
1.3	Труба Ст 89х4-1-ППУ-ОЦ (Ø80)	-//-		-//-	м	50	14,16	с промывкой и дезинцекцией
1.4	Труба Ст 57х3-1-ППУ-ОЦ (Ø50)	-//-		-//-	м	202	8,41	с промывкой и дезинцекцией
1.5	Труба Ст 32х3-1-ППУ-ОЦ (Ø32)	-//-		-//-	м	7070	6,7	с промывкой и дезинцекцией
2.1	Задвижка SM-KZ(F4) универсальная с обрезиненным клином со штурвалом Ø50 Ру=1,0 МПа, корпус из высокопрочного чугуна	FAF6000		ТОО "KARLSKRONA LC AB" LLP	шт	55	9	
2.2	Задвижка SM-KZ(F4) универсальная с обрезиненным клином со штурвалом Ø125 Ру=1,0 МПа, корпус из высокопрочного чугуна	-//-		-//-	шт	91	24,1	
2.3	Задвижка SM-KZ(F4) универсальная с обрезиненным клином со штурвалом Ø150 Ру=1,0 МПа, корпус из высокопрочного чугуна	-//-		-//-	шт	2	31,7	
2.4	Задвижка SM-KZ(F4) универсальная с обрезиненным клином со штурвалом Ø100 Ру=1,0 МПа, корпус из высокопрочного чугуна	-//-		-//-	шт	3	18,9	
2.5	Задвижка SM-KZ(F4) универсальная с обрезиненным клином со штурвалом Ø80 Ру=1,0 МПа, корпус из высокопрочного чугуна	-//-		-//-	шт	3	14,5	
3	Кран шаровой SV фланцевый PN=10, Ø25	КШ.1.Т.Ф.025/40.R.01LS		ТОО "УК завод "КазРосПромАрматура"	шт	463	1,8	
4	Водомер Ø15	ВСКМ-15		"Диаполь" г.Костанай	шт	463		
5	Пожарный гидрант Н=2000 мм ø 100	ГОСТ 8220-85*		г. Талдыкорган	шт	50	121,7	
6	Фильтр сетчатый Ø15				шт	463		
7	Кран шаровой SV фланцевый PN=10, Ø15	КШ.1.Ф.015/40.R.01LS		ТОО "УК завод "КазРосПромАрматура"	шт	463	1,2	
8.1	Фланцы стальные Ру=1,0 МПа ø 50	ГОСТ 12820-80		Павлодарский трубный завод	шт	110	2,06	
8.2	Фланцы стальные Ру=1,0 МПа ø 125	-//-		Павлодарский трубный завод	шт	182	5,40	
8.3	Фланцы стальные Ру=1,0 МПа ø 150	-//-		Павлодарский трубный завод	шт	4	6,62	
8.4	Фланцы стальные Ру=1,0 МПа ø 100	-//-		Павлодарский трубный завод	шт	6	3,96	
8.6	Фланцы стальные Ру=1,0 МПа ø 80	-//-		Павлодарский трубный завод	шт	6	3,19	
9	Врезка ø25				шт	463		
10	Указатель гидрантов	см.лист 131-2017-1.1-НВ.143			шт	50		
11	Пожарная подставка ø 100	изготовить из труб ГОСТ 10704-91			шт	24	26	
12	Деревянная крышка для утепления колодца	см.лист 131-2017-1.1-НВ.144			шт	50		
13.1	Тройник стальной с пожарной подставкой ø 150х125	изготовить из труб ГОСТ 10704-91		Павлодарский трубный завод	шт	1	30,8	
13.2	Тройник стальной с пожарной подставкой ø 125х125	изготовить из труб ГОСТ 10704-91		Павлодарский трубный завод	шт	13	29	
13.3	Тройник стальной с пожарной подставкой ø 125х50	изготовить из труб ГОСТ 10704-91		Павлодарский трубный завод	шт	7	28	
13.4	Крест стальной с пожарной подставкой ø 125х125	изготовить из труб ГОСТ 10704-91		Павлодарский трубный завод	шт	6	30	
13.5	Тройник стальной с пожарной подставкой ø 125х100	изготовить из труб ГОСТ 10704-91		Павлодарский трубный завод	шт	1	28,9	

Поз.	Наименование и техническая характеристика	Тип, марка, обозначение документа, опросного листа	Код продукции	Поставщик	Единица измерения	Количество	Масса единицы, кг	Примечание
1	2	3	4	5	6	7	8	9
14.1	Тройник стальной ø 125х125	ГОСТ 17376-2001		Павлодарский трубный завод	шт	11	2,9	
14.2	Тройник стальной ø 125х80	-//-		-//-	шт	2	2,9	
14.3	Тройник стальной ø 125х50	-//-		-//-	шт	15	2,0	
14.4	Тройник стальной ø 125х100	-//-		-//-	шт	2	2,9	
14.5	Тройник стальной ø 50х50	-//-		-//-	шт	2	0,4	
15.1	Крест стальной ø 125х125	из труб по ГОСТ 10704-91		-//-	шт	5	3,9	
15.2	Крест стальной ø 125х50	из труб по ГОСТ 10704-91		-//-	шт	1	2,1	
16	Отвод стальной 90° ø 125	ГОСТ 17375-2001		-//-	шт	1	3,8	
17	Водопроводный колодец Ø2000							
	Кольцо опорное КО6	ТПР 901-09-11.84. Альбом II		ЖБИ г.Семей	шт	3		
	Горловина КС10.3	-//-		-//-	шт	3		
	Горловина КС10.9	-//-		-//-	шт	3		
	Плита перекрытия 1ПП10-1	-//-		-//-	шт	3		
	Плита перекрытия 1ПП20-1	-//-		-//-	шт	3		
	Днище ПН.20	-//-		-//-	шт	3		
	Рабочая часть - стеновое кольцо КС20.9	-//-		-//-	шт	3		
	Рабочая часть - стеновое кольцо КС20.9а	-//-		-//-	шт	3		
18	Водопроводный колодец Ø1500							
	Кольцо опорное КО6	ТПР 901-09-11.84. Альбом II		ЖБИ г.Семей	шт	236		
	Горловина КС10.3	-//-		-//-	шт	236		
	Горловина КС10.9	-//-		-//-	шт	236		
	Плита перекрытия 1ПП10-1	-//-		-//-	шт	236		
	Плита перекрытия 1ПП15-1	-//-		-//-	шт	236		
	Днище ПН.15	-//-		-//-	шт	236		
	Рабочая часть - стеновое кольцо КС15.9	-//-		-//-	шт	236		
	Рабочая часть - стеновое кольцо КС15.9а	-//-		-//-	шт	236		
19	Водопроводный колодец Ø1000							
	Кольцо опорное КО6	ТПР 901-09-11.84. Альбом II		ЖБИ г.Семей	шт	22		
	Горловина КС10.3	-//-		-//-	шт	22		
	Горловина КС10.9	-//-		-//-	шт	22		
	Плита перекрытия 1ПП10-1	-//-		-//-	шт	22		
	Днище ПН.10	-//-		-//-	шт	22		
	Рабочая часть - стеновое кольцо КС10.9	-//-		-//-	шт	44		
	Рабочая часть - стеновое кольцо КС10.9а	-//-		-//-	шт	22		

Поз.	Наименование и техническая характеристика	Тип, марка, обозначение документа, опросного листа	Код продукции	Поставщик	Единица измерения	Количество	Масса единицы, кг	Примечание
1	2	3	4	5	6	7	8	9
20	Люк полимерно-песчаный, тип-С	СТ РК 2384-2013		ТОО «СТНС-88» г.Семей	шт	261	50	
21	Бетонная отмостка			ЖБИ г.Семей	$м^3$	104,4		
22	Кирпич красный			Кирпичный завод	шт	4698		
23	Стремянка металлическая	С-2		ТОО "Спецжилкомстрой" г.Алматы	шт	261	17,08	окрашивается эмалью за 2 раза
24.1	Переход стальной ø 125х50	ГОСТ 17378-2001		Павлодарский трубный завод	шт	9	1,3	
24.2	Переход стальной ø 125х80	ГОСТ 17378-2001		Павлодарский трубный завод	шт	1	1,5	
25	Вантуз из серого чугуна ВМТ для воздуха и воды на давление 1МПа ø50	ВМТ		ТОО "Kairos Trade", г.Астана	шт	10		
26	Тройник стальной ø 125х50	ГОСТ 17376-2001		Павлодарский трубный завод	шт	10	2,0	
27	Задвижка SM-KZ(F4) универсальная с обрезиненным клином со штурвалом Ø50 Ру=1,0 МПа, корпус из высокопрочного чугуна	FAF6000		ТОО "KARLSKRONA LC AB" LLP	шт	10	9	
28	Фланцы стальные Ру=1,0 МПа ø 50	ГОСТ 12820-80		Павлодарский трубный завод	шт	20	2,06	
29.1	Заглушка стальная ø 50	ГОСТ 17379-2001		-//-	шт	11	0,2	
29.2	Заглушка стальная ø 125	ГОСТ 17379-2001		-//-	шт	4	0,9	
30.1	Отвод Ст 133х4-90°-1-ППУ-ОЦ	ГОСТ 30732-2006		ТОО "Щучинский котельно-механический завод"	шт	8	42,74	
30.2	Отвод Ст 133х4-60°-1-ППУ-ОЦ	ГОСТ 30732-2006		ТОО "Щучинский котельно-механический завод"	шт	2	42,74	
30.3	Отвод Ст 133х4-30°-1-ППУ-ОЦ	ГОСТ 30732-2006		ТОО "Щучинский котельно-механический завод"	шт	5	42,74	
31	Разборка и восстановление асфальта:							Длина 60м. Ширина 5м.
	Мелкозернистая асфальтобетонная смесь h=6 см				$м^2$	300		
	Щебеночная смесь h=12 см				$м^2$	300		
	Песчано-гравийная смесь h=18 см				$м^2$	300		

Поз.	Наименование и техническая характеристика	Тип, марка, обозначение документа, опросного листа	Код продукции	Поставщик	Единица измерения	Количество	Масса единицы, кг	Примечание
1	2	3	4	5	6	7	8	9
	Сброс условно-чистых вод К13							
1.1	Трубы гофрированные двухслойные из полипропилена DN/OD 160, SN8	ГОСТ Р 54475-2011		ТОО "Казпласт", г.Караганда	м	15,59		
1.2	Труба Ст 159х4,5-1-ППУ-ОЦ	ГОСТ 30732-2006		ТОО "Щучинский котельно-механический завод"	м	28	26,79	
2	Люк полимерный С(В125)К.2-60	ГОСТ 3634-99		ТОО «СТНС-88» г.Семей	шт	7		
3	Колодец Ø1500	ТПР 902-09-11.84. Альбом II		ЖБИ г.Семей	шт	2		
3.1	Днище ПН.15	ТПР 902-09-11.84. Альбом II		ЖБИ г.Семей	шт	2		
3.2	Рабочая часть - стеновое кольцо КС15.9	То же		То же	шт	2		
3.3	Рабочая часть - стеновое кольцо КС15.9а	То же		То же	шт	2		
3.4	Плита перекрытия 1ПП15-1	То же		То же	шт	2		
3.5	Плита перекрытия 1ПП10-1	То же		То же	шт	2		
3.6	Горловина КС10.9	То же		То же	шт	2		
3.7	Кольцо опорное КО6	То же		То же	шт	2		
4	Канализационный колодец Ø1500	ТПР 902-09-22.84. Альбом II		ЖБИ г.Семей	шт	4		
4.1	Днище ПН.15	ТПР 902-09-22.84. Альбом II		ЖБИ г.Семей	шт	4		
4.2	Рабочая часть - стеновое кольцо КС15.9	То же		То же	шт	4		
4.3	Рабочая часть - стеновое кольцо КС15.9а	То же		То же	шт	4		
4.4	Плита перекрытия 1ПП15-1	То же		То же	шт	4		
4.5	Плита перекрытия 1ПП10-1	То же		То же	шт	4		
4.6	Горловина КС10.6	То же		То же	шт	4		
4.7	Кольцо опорное КО6	То же		То же	шт	4		
5	Канализационный колодец Ø2000	ТПР 902-09-22.84. Альбом II		ЖБИ г.Семей	шт	1		
5.1	Днище ПН.20	ТПР 902-09-22.84. Альбом II		ЖБИ г.Семей	шт	1		
5.2	Рабочая часть - стеновое кольцо КС20.6	То же		То же	шт	2		
5.3	Рабочая часть - стеновое кольцо КС20.9	То же		То же	шт	1		
5.4	Плита перекрытия 1ПП20-1	То же		То же	шт	1		
5.5	Плита перекрытия 1ПП10-1	То же		То же	шт	1		
5.6	Горловина КС10.6	То же		То же	шт	1		
5.7	Кольцо опорное КО6	То же		То же	шт	1		

Поз.	Наименование и техническая характеристика	Тип, марка, обозначение документа, опросного листа	Код продукции	Поставщик	Единица измерения	Количество	Масса единицы, кг	Примечание
1	2	3	4	5	6	7	8	9
8	Стремянка	С1-04		ТОО "Спецжилкомстрой" г.Алматы	шт	5	19,05	
9	Стремянка	С-2		ТОО "Спецжилкомстрой" г.Алматы	шт	2	17,08	
10	Кирпич красный			Кирпичный з-д г.Семей	шт	126		
11	Бетонная отмостка			ЖБИ г.Семей	$м^3$	2,4		
12	Весьма усиленная изоляция Ø159х4,5			ТОО«Восток-Универсал» п. Глубокое	м	28		
13	Задвижка SM-KZ(F4) универсальная с обрезиненным клином со штурвалом Ø150 Ру=1,0 МПа, корпус из высокопрочного чугуна	FAF6000		ТОО "KARLSKRONA LC AB" LLP	шт	2	31,7	
14	Фланцы стальные Ру=1,0 МПа ø 150	ГОСТ 12820-80		Павлодарский трубный завод	шт	4	6,62	
15	Патрубок стальной l=1200мм ø 150	ГОСТ 10704-91		Павлодарский трубный завод	шт	4	20,58	
16	Колонка управления задвижкой ø 150 с ручным приводом	Серия 3.901-13		ОКП "Феркон", г.Шымкент	шт	2		

Поз.	Наименование и техническая характеристика	Тип, марка, обозначение документа, опросного листа	Код продукции	Поставщик	Единица измерения	Количество	Масса единицы, кг	Примечание
1	2	3	4	5	6	7	8	9
	Наружные сети канализации К1							
1	Трубы ПЭ100SDR17-160х9,5 техническая ø 160х9,5	ГОСТ 18599-2001		Семпластком. г.Семей	м	6		
2	Люк полимерный С(В125)К.2-60	ГОСТ 3634-99		ТОО «СТНС-88» г.Семей	шт	1		
3	Канализационный колодец Ø1000	ТПР 902-09-22.84. Альбом II		ЖБИ г.Семей	шт	1		
3.1	Днище ПН.10	ТПР 902-09-22.84. Альбом II		ЖБИ г.Семей	шт	1		
3.2	Рабочая часть - стеновое кольцо КС10.9а	То же		То же	шт	1		
3.3	Плита перекрытия 1ПП10-1	То же		То же	шт	1		
3.4	Горловина КС10.3	То же		То же	шт	1		
3.5.	Кольцо опорное КО6	То же		То же	шт	1		
4.1	Стремянка	С1-01		ТОО "Спецжилкомстрой" г.Алматы	шт	1	9,7	
5	Кирпич красный			Кирпичный з-д г.Семей	шт	18		
6	Бетонная отмостка			ЖБИ г.Семей	$м^3$	0,4		
7	Резервуар сточных вод емк.7,5 $м^3$	см.л. 131-2017-АС			шт	1		

Ведомость чертежей основного комплекта НВ

Лист	Наименование	Примечание
1	2	3
1	Общие данные (начало)	
2	Общие данные (окончание)	
3	Ситуационная схема сетей ВГ, ВО. М1:2000.	
4	План водозаборных сооружений. М 1:500	
5	План сетей ВГ. М1:500.	
6	План сетей ВГ. М1:500.	
7	План сетей ВГ. М1:500.	
8	План сетей ВГ. М1:500.	
9	План сетей ВГ. М1:500.	
10	План сетей ВГ. М1:500.	
11	План сетей ВГ. М1:500.	
12	План сетей ВГ. М1:500.	
13	План сетей ВГ. М1:500.	
14	План сетей ВГ. М1:500.	
15	План сетей ВГ. М1:500.	
16	План сетей ВГ. М1:500.	
17	Деталировка колодцев ВО: 1–6	
18	Деталировка колодцев ВГ: ПП1–12	
19	Деталировка колодцев ВГ: 13–ПГ24	
20	Деталировка колодцев ВГ: 25–ПГ36	
21	Деталировка колодцев ВГ: ПГ37–ПГ48	
22	Деталировка колодцев ВГ: 49 –60	
23	Деталировка колодцев ВГ: ПГ61–72	
24	Деталировка колодцев ВГ: 73–84	
25	Деталировка колодцев ВГ: 85–96	
26	Деталировка колодцев ВГ: 97–108	
27	Деталировка колодцев ВГ: 109–120	
28	Деталировка колодцев ВГ: 121–132	
29	Деталировка колодцев ВГ: 133–144	
30	Деталировка колодцев ВГ: 145–ПП156	
31	Деталировка колодцев ВГ: 157–ПП168	
32	Деталировка колодцев ВГ: 169–180	
33	Деталировка колодцев ВГ: ПП181–192	
34	Деталировка колодцев ВГ: 193–204	
35	Деталировка колодцев ВГ: 205–ПГ216	

1	2	3
36	Деталировка колодцев ВГ: 217–ПГ228	
37	Деталировка колодцев ВГ: 229–239	
38	Продольный профиль ВГ. Участок ПП1–4.	
39	Продольный профиль ВГ. Участок 2–6.	
40	Продольный профиль ВГ. Участок 6–11.	
41	Продольный профиль ВГ. Участок 11–ПП16.	
42	Продольный профиль ВГ. Участок ПП16–УГ1.	
43	Продольный профиль ВГ. Участок УГ1–23.	
44	Продольный профиль ВГ. Участок 23–25.	
45	Продольный профиль ВГ. Участок 25–УГ2.	
46	Продольный профиль ВГ. Участок УГ2–20.	
47	Продольный профиль ВГ. Участок 20–ПП16.	
48	Продольный профиль ВГ. Участок 17–ПГ28.	
49	Продольный профиль ВГ. Участок ПГ28–31.	
50	Продольный профиль ВГ. Участок 31–35.	
51	Продольный профиль ВГ. Участок 35–ПГ37.	
52	Продольный профиль ВГ. Участок ПГ37–41.	
53	Продольный профиль ВГ. Участок 41–29.	
54	Продольный профиль ВГ. Участок ПП10–ПГ37.	
55	Продольный профиль ВГ. Участок ПГ36–46.	
56	Продольный профиль ВГ. Участок 46–50.	
57	Продольный профиль ВГ. Участок 50–54.	
58	Продольный профиль ВГ. Участок 54–59.	
59	Продольный профиль ВГ. Участок 59–УГ4.	
60	Продольный профиль ВГ. Участок УГ4–63.	
61	Продольный профиль ВГ. Участок 63–67.	
62	Продольный профиль ВГ. Участок 67–ПГ69.	
63	Продольный профиль ВГ. Участок ПГ69–ПГ52.	
64	Продольный профиль ВГ. Участок ПГ61–71.	
65	Продольный профиль ВГ. Участок 71–73.	
66	Продольный профиль ВГ. Участок 72–75.	
67	Продольный профиль ВГ. Участок 75–УГ6.	
68	Продольный профиль ВГ. Участок УГ6–УГ7.	
69	Продольный профиль ВГ. Участок УГ7–ПГ186.	
70	Продольный профиль ВГ. Участок ПГ69–82.	
71	Продольный профиль ВГ. Участок 82–85.	
72	Продольный профиль ВГ. Участок 85–88.	
73	Продольный профиль ВГ. Участок 88–ПГ91.	
74	Продольный профиль ВГ. Участок ПГ91–93, 81–поз, 82–поз, 92–поз, 92–поз, 85–поз	

1	2	3
75	Продольный профиль ВГ. Участок ПГ37–ПГ98.	
76	Продольный профиль ВГ. Участок ПГ98–ПГ5.	
77	Продольный профиль ВГ. Участок 100–102.	
78	Продольный профиль ВГ. Участок 102–УГ10.	
79	Продольный профиль ВГ. Участок УГ10–ПП7.	
80	Продольный профиль ВГ. Участок 93–ПП107.	
81	Продольный профиль ВГ. Участок ПП107–109.	
82	Продольный профиль ВГ. Участок 109–111, ПП107–поз	
83	Продольный профиль ВГ. Участок 104–поз, 105–поз, 106–поз, 220–177.	
84	Продольный профиль ВГ. Участок 84–ПП110.	
85	Продольный профиль ВГ. Участок ПП110–ПП115.	
86	Продольный профиль ВГ. Участок ПП115–УГ11.	
87	Продольный профиль ВГ. Участок УГ11–121.	
88	Продольный профиль ВГ. Участок 121–123.	
89	Продольный профиль ВГ. Участок ПП115–ПП128.	
90	Продольный профиль ВГ. Участок ПП128–121.	
91	Продольный профиль ВГ. Участок ПП128–134.	
92	Продольный профиль ВГ. Участок 134–139.	
93	Продольный профиль ВГ. Участок 139–143.	
94	Продольный профиль ВГ. Участок 143–146.	
95	Продольный профиль ВГ. Участок 146–150.	
96	Продольный профиль ВГ. Участок 150–152.	
97	Продольный профиль ВГ. Участок 198–238.	
98	Продольный профиль ВГ. Участок 238–145.	
99	Продольный профиль ВГ. Участок 150–157.	
100	Продольный профиль ВГ. Участок 157–160.	
101	Продольный профиль ВГ. Участок 160–165.	
102	Продольный профиль ВГ. Участок 165–167.	
103	Продольный профиль ВГ. Участок 166–169.	
104	Продольный профиль ВГ. Участок 239–219.	
105	Продольный профиль ВГ. Участок 84–ПП173.	
106	Продольный профиль ВГ. Участок ПП173–ПП115.	
107	Продольный профиль ВГ. Участок ПП173–176.	
108	Продольный профиль ВГ. Участок ПП28–220.	
109	Продольный профиль ВГ. Участок 220–ПП184.	
110	Продольный профиль ВГ. Участок 80–180.	
111	Продольный профиль ВГ. Участок 180–183.	
112	Продольный профиль ВГ. Участок 183–187.	
113	Продольный профиль ВГ. Участок 187–189.	

1	2	3
114	Продольный профиль ВГ. Участок 189–194.	
115	Продольный профиль ВГ. Участок 194–200.	
116	Продольный профиль ВГ. Участок 200–204.	
117	Продольный профиль ВГ. Участок 204–207.	
118	Продольный профиль ВГ. Участок 207–211.	
119	Продольный профиль ВГ. Участок 211–УГ15, 212–В.б.	
120	Продольный профиль ВГ. Участок УГ15–215.	
121	Продольный профиль ВГ. Участок 212–217.	
122	Продольный профиль ВГ. Участок 217–165.	
123	Продольный профиль ВГ. Участок ПГ178–225.	
124	Продольный профиль ВГ. Участок 225–230.	
125	Продольный профиль ВГ. Участок 230–ПГ234.	
126	Продольный профиль ВГ. Участок ПГ234–ПГ237.	
127	Продольный профиль ВО.	
128	Продольный профиль ВО; К1.	
129	Продольный профиль К1.3: Участок 6–7; поз.4–6; поз.3–3; поз.4–5; поз.3–2.	
130	Таблица колодцев ВО	
131	Таблица колодцев ВГ	
132	Таблица колодцев ВГ	
133	Таблица колодцев ВГ	
134	Таблица колодцев ВГ	
135	Таблица колодцев ВГ	
136	Таблица колодцев ВГ	
137	Таблица колодцев ВГ	
138	Таблица колодцев ВГ	
139	Таблица колодцев ВГ	
140	Таблица колодцев ВГ	
141	Таблица колодцев ВГ	
142	Таблица колодцев К1, К1.3.	
143	Указательный знак пожарного гидранта	
144	Деревянная крышка для утепления колодца	
145	Геолого–литологический разрез и конструкция скважины	

Ведомость ссылочных и прилагаемых документов

Обозначение	Наименование	Примечание
	Ссылочные документы	
4.900–10	Альбом оборудования фасонных частей и	
	арматуры для сетей и сооружений	
	водопровода и канализации.	
901–9–17.87	Установка водоразборных колонок и	
	пожарных кранов.	
5–901–1	Водомерные узлы.	
901–09–11.84	Водопроводные колодцы.	
	Прилагаемые документы	
131–2017–1.1–НВ.СО	Спецификация оборудования, изделий и материалов.	8 листов
131–2017–1.1–АС	**Резервуар сточных вод емк.7,5 м³**	1 лист

Изм.	Кол.	Лист	N'док	Подпись	Дата
ГИП		Манабаев			21.12.2017
Гл.спец.		Бойченко			21.12.2017
Гл.спец		Щукин			21.12.2017
Инженер		Алимбекова			21.12.2017

131-2017-1.1-НВ

«Строительство водопроводных сетей в селе Савыр, Уланского района, ВКО»

Наружные сети водоснабжения

Стадия	Лист	Листов
РП	2	

Общие данные (окончание)

ТОО «Central Asia Industrial Company»

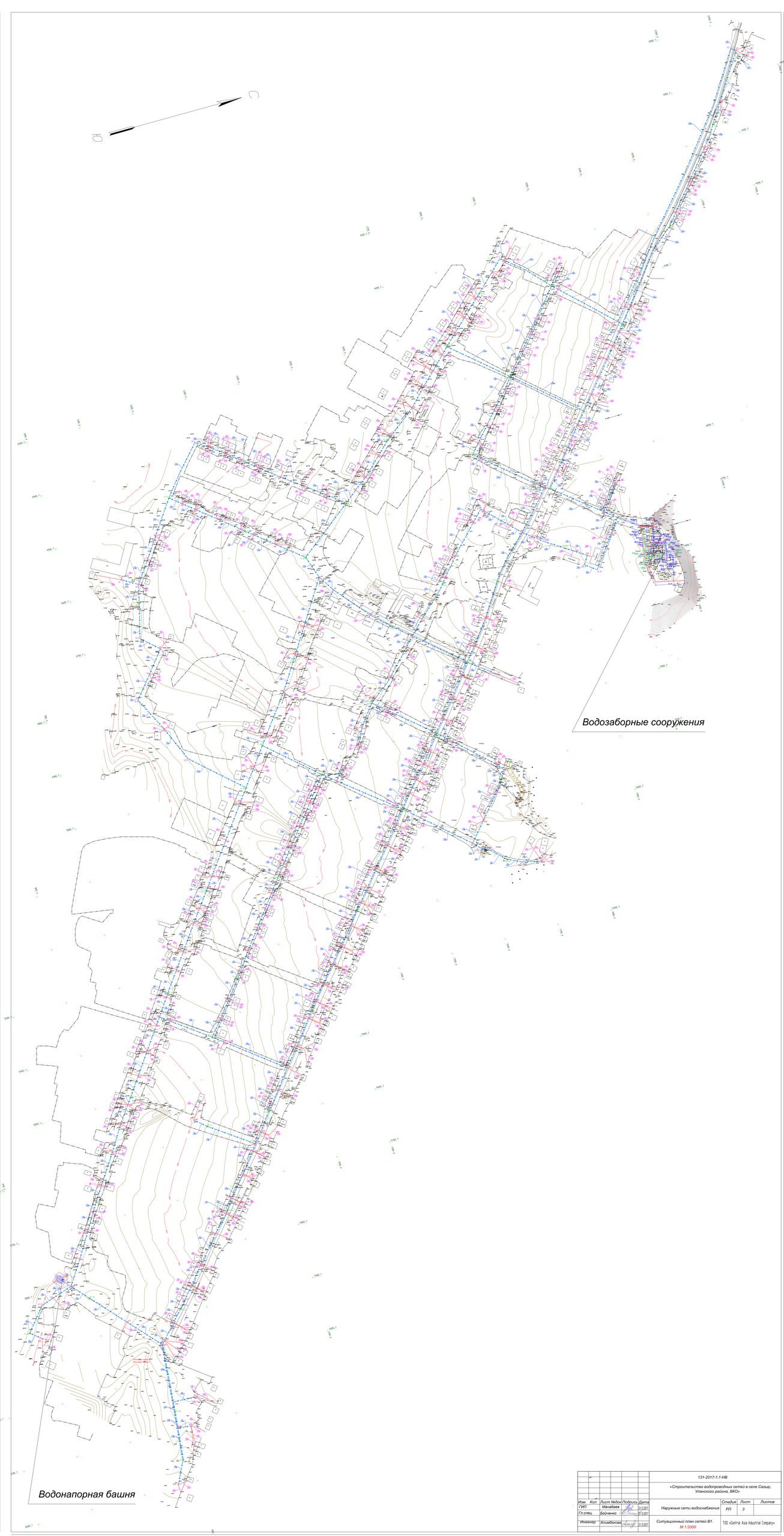

					13Т-2017-1.1-НВ
					«Строительство водопроводных сетей в селе Сазыр, Уланского района, ВКО»
Изм.	Кол.	Лист	Nдок	Подпись	Дата
ГИП		Манабаев			01.02.20
Гл.спец.		Бойченко			01.02.20
Инженер		Алшибекова			01.02.20

Наружные сети водоснабжения	Стадия	Лист	Листов
	РП	3	
Ситуационный план сетей ВТ. М 1:2000	ТОО «Central Asia Industrial Company»		