РЕСПУБЛИКА КАЗАХСТАН

ТОО «КАЗДОРПРОЕКТ»

РАБОЧИЙ ПРОЕКТ

Капитальный ремонт моста через р.Крестовка на автомобильной дороге «Алтайка-Чапаево» км 34+200 в Зыряновском районе Восточно-Казахстанской области

ОБУСТРОЙСТВО ДОРОГИ, ОРГАНИЗАЦИЯ И БЕЗОПАСНОСТЬ ДВИЖЕНИЯ. РАБОЧИЕ ЧЕРТЕЖИ

-2018-ОБ-РЧ

ТОМ 5.2

г. Усть-Каменогорск, 2018г.

РЕСПУБЛИКА КАЗАХСТАН

ТОО «КАЗДОРПРОЕКТ»

Заказ № Экз. №

Заказчик: ГУ «Управление пассажирского транспорта и автомобильных дорог Восточно-Казахстанской области»

РАБОЧИЙ ПРОЕКТ

Капитальный ремонт моста через р.Крестовка на автомобильной дороге «Алтайка-Чапаево» км 34+200 в Зыряновском районе Восточно-Казахстанской области

ОБУСТРОЙСТВО ДОРОГИ, ОРГАНИЗАЦИЯ И БЕЗОПАСНОСТЬ ДВИЖЕНИЯ. РАБОЧИЕ ЧЕРТЕЖИ

-2018-ОБ-РЧ

ТОМ 5.2

Директор *А.В. Сабецкий*

Главный инженер проекта *М.С.Пузынин*

Начальник группы *Н.В.Чикинова*

г. Усть-Каменогорск, 2018г.

Номер тома	Обозначение	Наименование	Приме-чание
1	2	3	4
1	-2018-ПП	Паспорт проекта	
2	-2018-ПЗ	Пояснительная записка	
3	-2018-ОР	Отвод и рекультивация земель	
4.1	-2018-РЧ-ИС	Рабочие чертежи. Мост	
4.2	-2018-РЧ-АД	Рабочие чертежи. Автомобильная дорога	
5	-2018-ОБ	Обустройство дороги, организация и безопасность движения	
5.1	-2018-ОБ-ПЗ	Обустройство дороги, организация и безопасность движения. Пояснительная записка	
5.2	-2018-ОБ-РЧ	Обустройство дороги, организация и безопасность движения. Рабочие чертежи	
6	-2018-ОС	Организация строительства	
6.1	-2018-ПЗ-ОС	Организация строительства. Пояснительная записка	
6.2	-2018-РЧ-ОС	Организация строительства. Чертежи	
7	-2018-СМ	Сметная документация	
7.1	-2018-СМ	Сводный сметный расчет	
7.2	-2018-СМ	Сметная документация. Мост	
7.3	-2018-СМ	Сметная документация. Автомобильная дорога	
8.1	-2018-ВО-ИС	Ведомость объемов работ. Мост	
8.2	-2018-ВО-АД	Ведомость объемов работ. Автомобильная дорога	
9	-2018-ООС	Охрана окружающей среды	

Изм	Кол.уч	Лист	№док	Подпись	Дата	-2018-СП		
Составил		Чикинова			2018	Состав рабочего проекта	Стадия	Лист	Листов
Проверил		Пузынин			2018		РП	1	1
Нач. группы		Чикинова			2018		ТОО «КАЗДОРПРОЕКТ» г. Усть-Каменогорск		
ГИП		Пузынин			2018				
Н.контроль		Чикинова			2018				

СОДЕРЖАНИЕ

№ п/п	Наименование	Стр.
1	**2**	**3**
1	Общие данные	1
2	План обустройства дороги	2
3	Ограждение 11-ДО перед мостом	3
4	Схема установки дорожных знаков	4
5	Знаки индивидуального изготовления 5.26	5
6	Схема расстановки дорожных знаков на период капитального ремонта	6

ВЕДОМОСТЬ ССЫЛОЧНЫХ И ПРИЛАГАЕМЫХ ДОКУМЕНТОВ

Обозначение	Наименование	Примечания
	Ссылочные документы	
СП РК 3.03-101-2013	Автомобильные дороги	
СП РК 3.03-1014-2013	Проектирование дорожных одежд нежесткого типа	
СТ РК 1412-2010	Правила применения дорожных знаков, разметки, светофоров, дорожных ограждений и направляющих устройств	
СТ РК 1413-2005	Дороги автомобильные и железные. Требования по проектированию земляного полотна	
СТ РК 1124-2003	Разметка дорожная. Технические требования	
СТ РК 1125-2002	Знаки дорожные. Общие технические требования	

ВЕДОМОСТЬ ОСНОВНЫХ КОМПЛЕКТОВ РАБОЧИХ ЧЕРТЕЖЕЙ

Обозначение	Наименование	Примечания
-2018-ОБ-РЧ	Обустройство дороги, организация и безопасность движения.Рабочие чертежи	Том 5.2

ВЕДОМОСТЬ РАБОЧИХ ЧЕРТЕЖЕЙ ОСНОВНОГО КОМПЛЕКТА

Лист	Наименование	Примечания
1	2	3
1	Общие данные	-2018-ОБ-РЧ
2	План обустройства дороги	-2018-ОБ-РЧ
3	Ограждение 11-ДО перед мостом	-2018-ОБ-РЧ
4	Схема установки дорожных знаков	-2018-ОБ-РЧ
5	Знаки индивидуального изготовления 5.26	-2018-ОБ-РЧ
6	Схема расстановки дорожных знаков на период капитального ремонта	-2018-ОБ-РЧ

Настоящий проект выполнен в соответствии с государственными нормативными требованиями (государственными и межгосударственными нормативами, действующими в Республике Казахстан) экологическими, санитарно-гигиеническими, противопожарными требованиями, с действующими нормами, правилами и стандартами и обеспечивает безопасную для жизни и здоровья людей эксплуатацию объекта при соблюдении предусмотренных проектом мероприятий.

Главный инженер проекта Пузынин М.С.

Взам. инв. №

Подпись и дата

Инв. № подл.

Изм	Кол.уч	Лист	№док	Подпись	Дата
Исполнил		Садыкпаева			2018
Проверил		Чикинова			2018
Нач.группы		Чикинова			2018
ГИП		Пузынин			2018
Н.контроль		Чикинова			2018

-2018-ОБ-РЧ

Автомобильная дорога "Алтайка-Чапаево"

Дорожные устройства и обстановка дороги

Стадия	Лист	Листов
РП	1	6

Общие данные

ТОО "КАЗДОРПРОЕКТ" г.Усть-Каменогорск

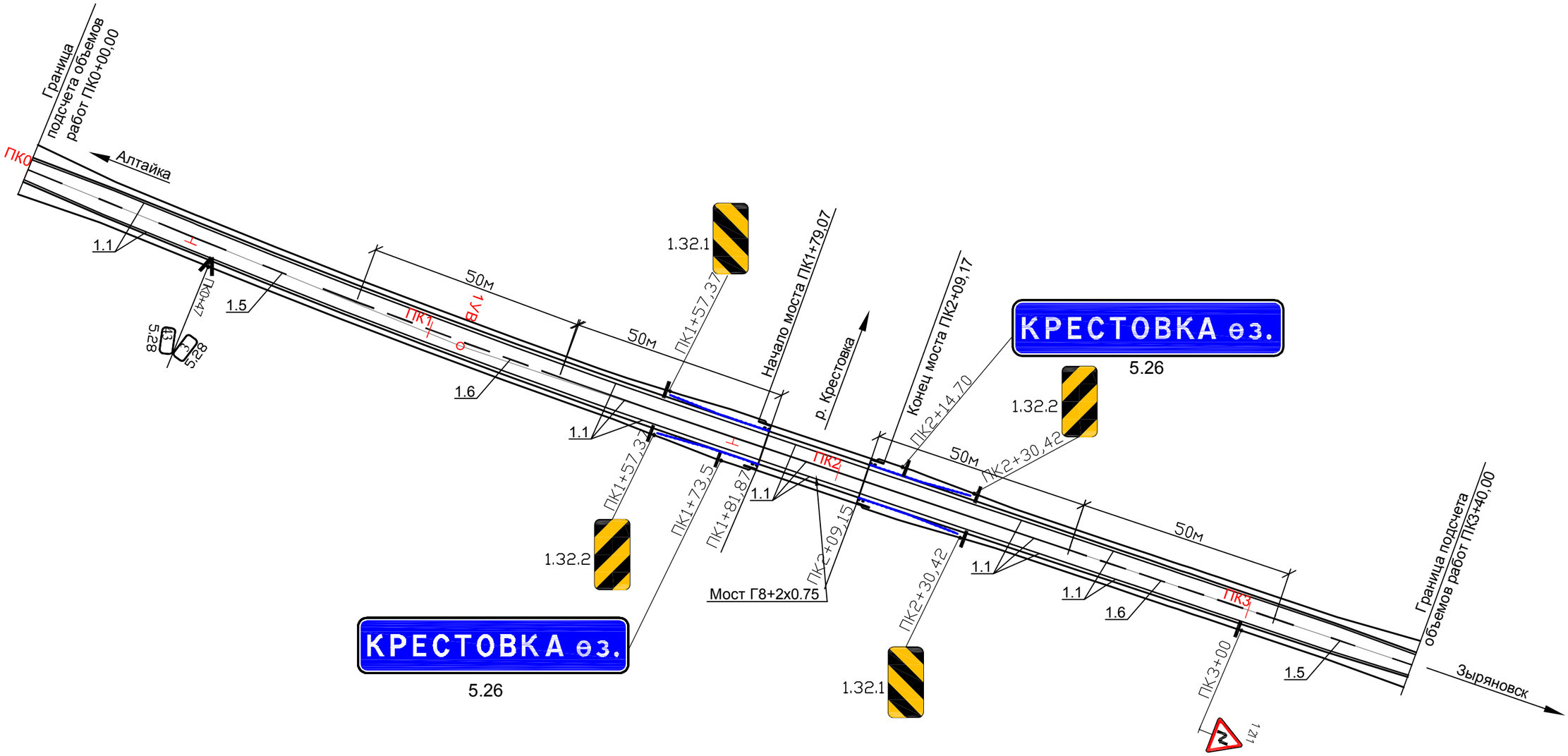

Условные обозначения:

34
5.28 — Номера дорожных знаков по СТРК 1125-2002 .

Применять световозвращающую пленку не ниже 3-го класса.

Барьерное ограждение 11ДО по СТ РК 1278-2004

Изм	Кол.уч	Лист	№док	Подпись	Дата	-2018-ОБ-РЧ		
						Автомобильная дорога "Алтайка - Чапаево"		
Исполнил		Фасхутдинов			2018	Дорожные устройства и обстановка дороги	Стадия	Лист	Листов
Проверил		Чикинова			2018		РП	2	6
Нач. группы		Чикинова			2018				
ГИП		Пузынин			2018	План обустройства дороги	ТОО "КАЗДОРПРОЕКТ" г. Усть-Каменогорск		
Н.контроль		Чикинова			2018				

Взам. инв.N

Подпись и дата

Инв.N подл.

План М1:200

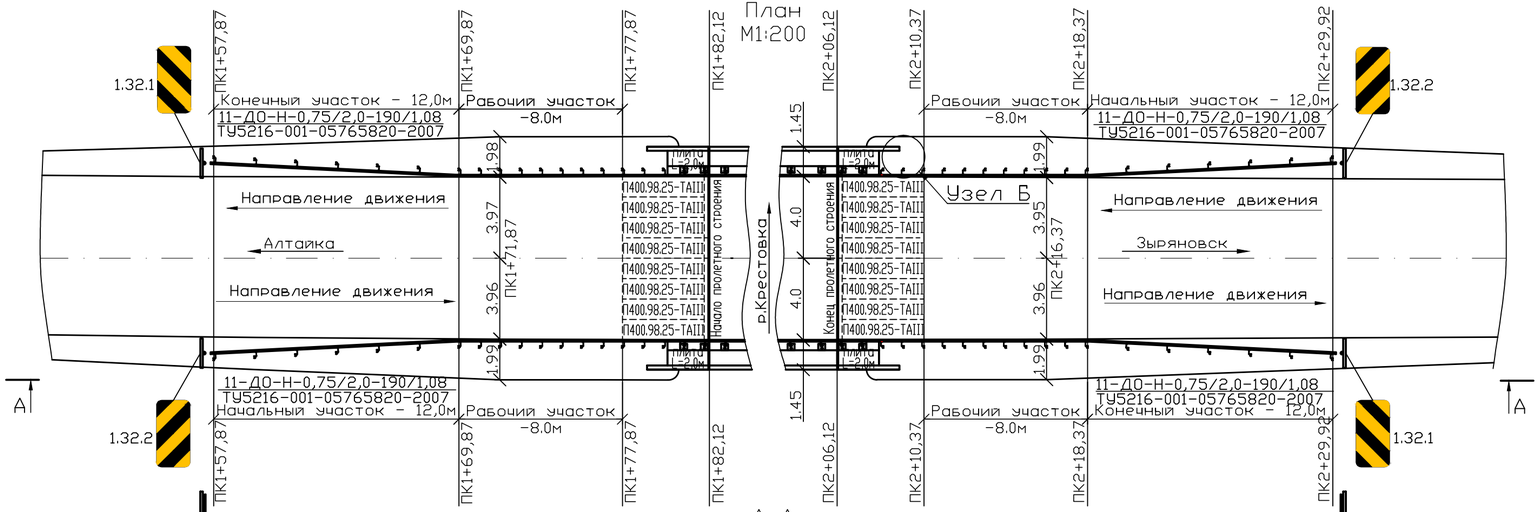

Узел Б М1:20

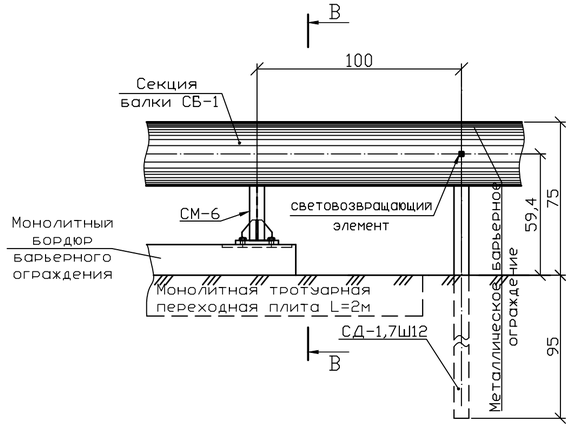

В-В

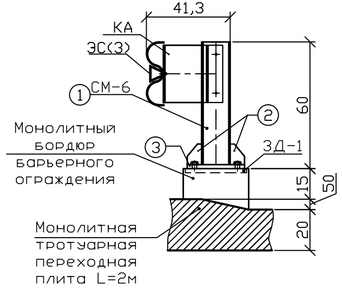

Поз.2 М1:5

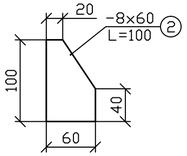

Поз.3 М1:5

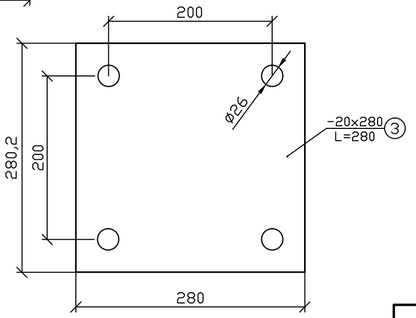

Примечание.
1.Чертеж выполнен согласно СТ РК ГОСТ Р 52607-2010 "Технические средства дорожного движения "Ограждения дорожные и удерживающие, боковые для автомобилей".
2. Размеры даны в м.
3. При установке металлического барьерного ограждения стойки СД-1.7Ш12 омонолициваются бетоном В20F100W6.
4. Начальные и конечные участки дорожного ограждения устраивают с отгоном не более 1:20 к бровке земляного полотна.
5. Общая протяженность барьерного ограждения на подходах к мосту - 96м, общий вес - 3,27т.
6. Данный лист читать совместно с листом "Барьерное ограждение на мосту 15-МО/250-0,75:1,5-0,5" ГОСТ 26804.

Спецификация металла индивидуального изготовления на барьерное ограждение

№ поз.	Сечение, мм	Длина, мм	Кол-во на одну сторону, шт	Общее кол-во, шт	Общая длина, м	Примеч
1	СМ-6	580	4	8	4,64	Прокат (двутавр)
2	- 8x60	100	24	48	4,8	Ст 3сп
3	- 20x280	280	4	8	2,24	Ст 3сп

Выборка металла индивидуального изготовления на барьерное ограждение

№ п.п	Сечение,мм	Длина,м	Вес 1п.м.,кг	Общий вес, кг	Примеч
1	I №16	4,64	15,90	73,8	Прокат (двутавр)
2	- 8x60	4,8	3,8	18,2	Ст 3сп
3	- 20x280	2,24	43,96	98,5	Ст 3сп
			ИТОГО:	190,5	

Спецификация металла заводского изготовления на барьерное ограждение 11-ДО

№ п.п	Марка элемента		Количество, шт
1	СБ-1(4)		20
2	СБУП;(СБУЛ)		4
3	СД-1,7Ш12		68
4	КА нижний		8
5	КН нижний		68
6	ЭС(3)		24
7	Болты	М16x45.58	236
8		М16x1,5-8gx30.58	152
9		М20-6gx70.58	32
10	Гайки М16		388
11	Шайбы М16		152
12	Шайбы М22		236

Изм	Кол.уч	Лист	№док	Подпись	Дата
Исполнил		Садыкпаева			2018
Проверил		Чикинова			2018
Нач.группы		Чикинова			2018
ГИП		Пузынин			2018
Н.контроль		Чикинова			2018

-2018-ОБ-РЧ

Автомобильная дорога "Алтайка - Чапаево"

Дорожные устройства и обстановка дороги

Стадия	Лист	Листов
РП	3	6

Ограждение 11-ДО перед мостом

ТОО "КАЗДОРПРОЕКТ" г.Усть-Каменогорск

Взам. инв. № | Подпись и дата | Инв. № подл.

Формат 3xA4

Схема установки дорожных знаков на присыпных призмах

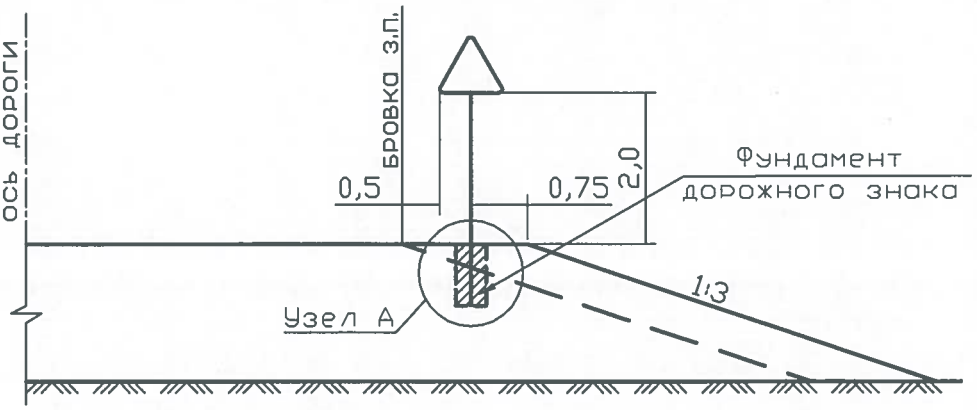

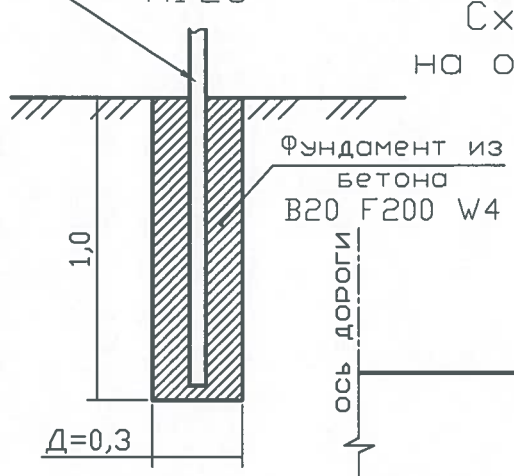

Схема установки дорожного знака на обочине,при наличии барьерного ограждения (у моста).

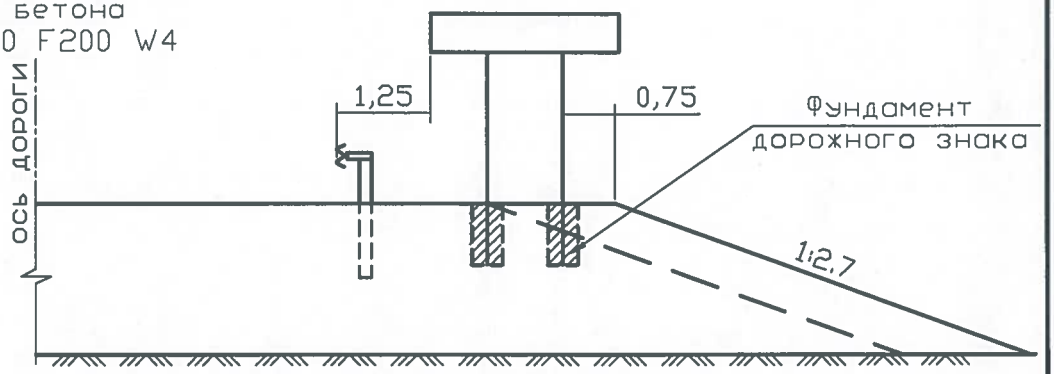

Таблица расхода материалов на устройство монолитного фундамента под стойки дорожных знаков

Наименование	Количество, шт	Материал	Объем на одну стойку, м3	Полный объем, м3
Фундамент из монолитного бетона	10	В20F200W4	0,07	0,7

ПРИМЕЧАНИЯ:

1. Проектом предусмотрены фундаменты индивидуальной конструкции под стойки дорожных знаков из монолитного бетона В20F200W4.
2. Конструкцию и участки установки ограждения смотреть на чертеже "Ограждение 11-ДО перед мостом".
3. Все размеры на чертеже даны в метрах.

Согласовано:

– и.о. руководителя ГУ «Управление пассажирского транспорта и автомобильных дорог Восточно-Казахстанской области»

_____ А.Б. Султанов

" 02 " августа 2018 г

Взам. инв. №	Подпись и дата	Инв. № подл.

Изм	Кол.уч	Лист	№док	Подпись	Дата
Исполнил		Чикинова			2018
Проверил		Пузынин			2018
Нач. группы		Чикинова			2018
ГИП		Пузынин			2018
Н.контроль		Чикинова			2018

-2018-ОБ-РЧ

Автомобильная дорога "Алтайка - Чапаево"

Дорожные устройства и обстановка дороги

Стадия	Лист	Листов
РП	4	5

Схема установки дорожных знаков

ТОО "КАЗДОРПРОЕКТ" г. Усть-Каменогорск

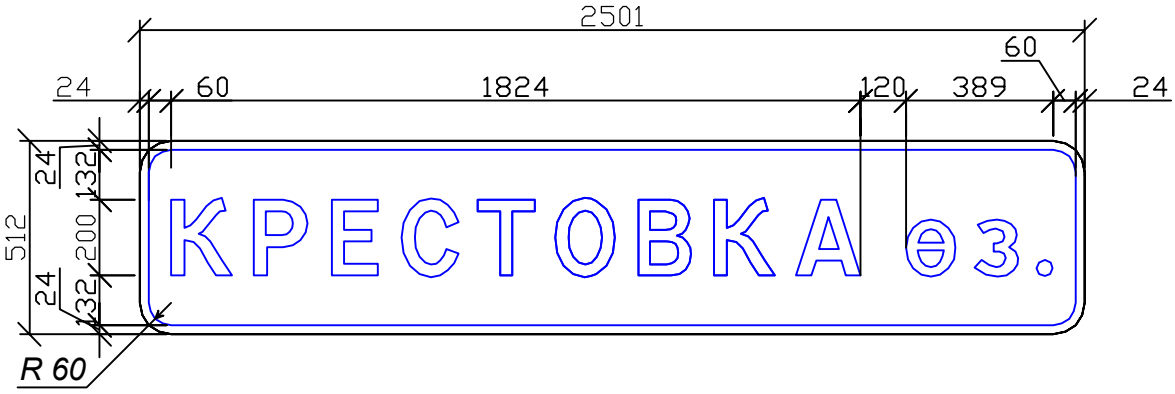

Примечание

Номер знака: 5.26 Наименование объекта
Щит: УЗДП-11 2501 х 512 мм
Фон: Синий
Площадь: 1,281 кв м
Масса: 18,4 кг
Масштаб: 1 : 20
Количество: 2

Таблица используемых букв и символов

Буква или символ	Высота прописной буквы (hп), мм	Ширина литерной площадки, мм	Сокр. литерная площадка, мм
·	200	86	нет
А	200	226	нет
В	200	204	нет
Е	200	192	нет
К	200	218	нет
О	200	218	нет
Р	200	200	нет
С	200	206	нет
Т	200	198	нет
з	200	170	нет
ѳ	200	180	нет

Взам. инв. №

Подпись и дата

Инв. № подл.

Изм	Кол.уч	Лист	№док	Подпись	Дата
Исполнил		Фасхутдинов			2018
Проверил		Чикинова			2018
Нач. группы		Чикинова			2018
ГИП		Пузынин			2018
Н.контроль		Чикинова			2018

-2018-ОБ-РЧ

Автомобильная дорога "Алтайка-Чапаево"

Дорожные устройства и обстановка дороги

Стадия	Лист	Листов
РП	5	6

Знаки индивидуального изготовления 5.26

ТОО "КАЗДОРПРОЕКТ" г. Усть-Каменогорск

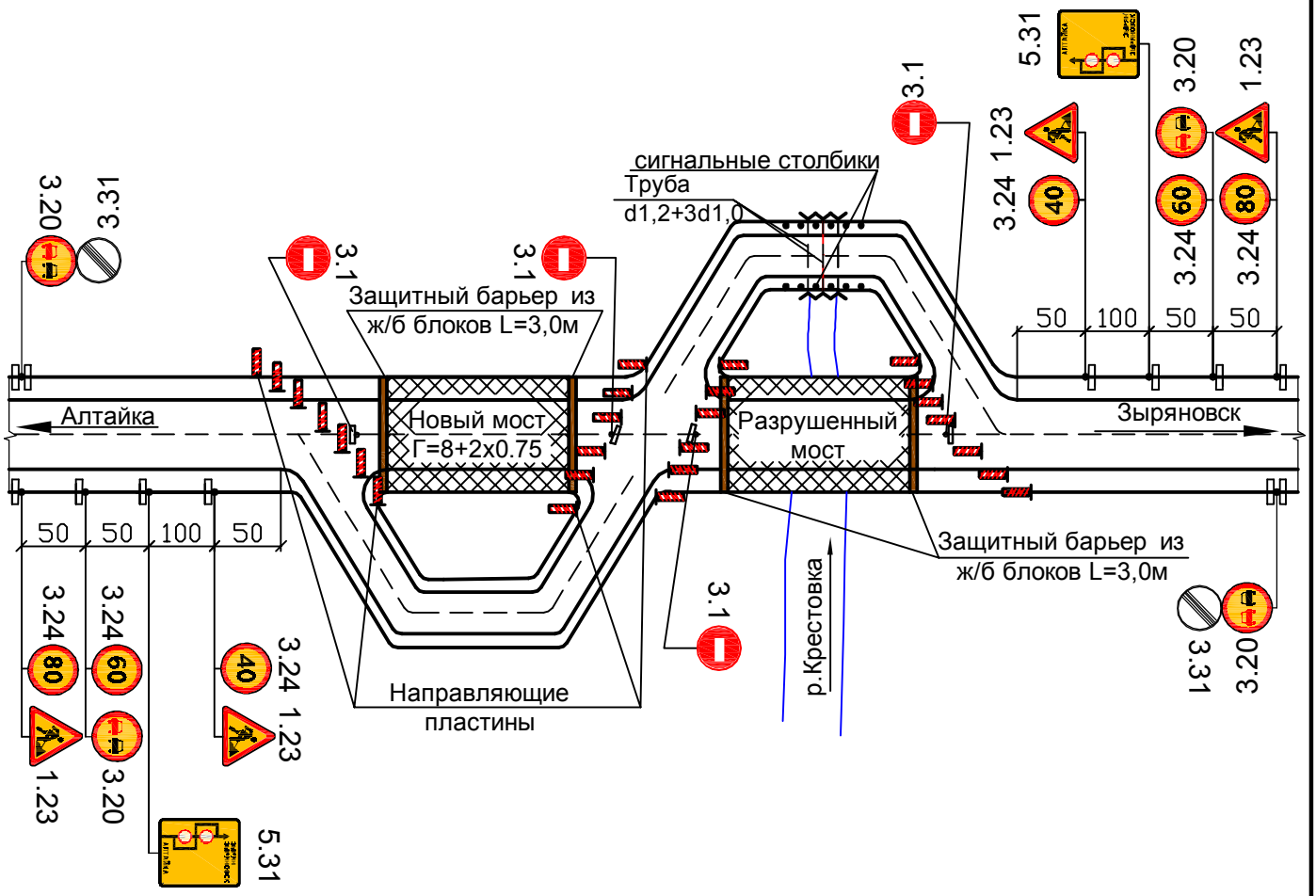

Ведомость инженерного обустройства участка объезда

№ п/п	Наименование	Ед. изм.	Кол-во
1	Дорожные знаки:	шт	30
	1.23 - "Дорожные работы"	шт	4
	3.1 - "Въезд запрещен "	шт	4
	3.20 - "Обгон запрещен"	шт	4
	3.24 - "Ограничение максимальной скорости"	шт	6
	3.31 - "Конец зоны всех ограничений"	шт	2
	5.31 - "Схема объезда"	шт	2
2	Сигнальные столбики	шт	12
3	Направляющие пластины	шт	26
4	Защитный барьер из железобетонных блоков L=3,0м	шт	12

Примечание:

1. Схема организации движения на период производства работ принята в соответствии с СТ РК 2607-2015.
2. Применять световозвращающую пленку не ниже третьего типа.

Взам. инв. №

Подпись и дата

Инв. № подл.

Изм.	Кол.уч	Лист	№док	Подпись	Дата
Исполнил		Фасхутдинов			2018
Проверил		Чикинова			2018
Нач. группы		Чикинова			2018
ГИП		Пузынин			2018
Н.контроль		Чикинова			2018

-2018-ОБ-РЧ

Автомобильная дорога "Алтайка - Чапаево"

Дорожные устройства и обстановка дороги

Стадия	Лист	Листов
РП	6	6

Схема расстановки дорожных знаков на период капитального ремонта

ТОО "КАЗДОРПРОЕКТ"
г.Усть-Каменогорск