Байтақ-Арқа
ТОВАРИЩЕСТВО С ОГРАНИЧЕННОЙ ОТВЕТСТВЕННОСТЬЮ

Республика Казахстан
Западно-Казахстанская область

Проектировщик: ТОО "Байтак-Арка"
Лицензия ГСЛ №18014334

Заказ: 07-19

Рабочий проект

РП "Строительство многоквартирных жилых домов Пятно 53, Пятно 54, Пятно 55 мкр. Зачаганск г. Уральска ЗКО. (Пятно 53)" (без наружных инженерных сетей и благоустройства)

Пятно 53

Альбом №2

Архитектурно-строительные чертежи

г. Уральск, 2019 г.

Республика Казахстан
Западно-Казахстанская область

Проектировщик: ТОО "Байтак-Арка"
Лицензия ГСЛ №18014334

Заказ: 07-19
Заказчик: ГУ "Отдел строительства г.Уральск"

Рабочий проект

РП "Строительство многоквартирных жилых домов Пятно 53, Пятно 54, Пятно 55 мкр. Зачаганск г. Уральска ЗКО. (Пятно 53)" (без наружных инженерных сетей и благоустройства)

Альбом №2 Архитектурно-строительные чертежи

Состав проекта

Альбом 1	Общая пояснительная записка. Исходные данные
Альбом 2	Архитектурно-строительные чертежи
Альбом 3	Конструкции железобетонные. Конструктивные решения
Альбом 4	Санитарно-технические и электротехнические чертежи
Альбом 5	Сметная документация
Альбом 6	Проект организации строительства
Альбом 7	Оценка воздействия на окружающую среду
Альбом 8	Отчет по инженерным изысканиям ТОО "УРАЛЬСКИЙ КАЗДОРПРОЕКТ"

Директор ТОО "Байтак-Арка" Сызранцев М.Ю.

ГИП Сердалина Г.М.

г. Уральск, 2019 г.

Ведомость рабочих чертежей основного комплекта АС

Лист	Наименование	Примеч.
1	Общие данные (начало)	А2
2	Общие данные (окончание)	А2
3	Фасад "1–17"	А1
4	Фасад "17–1"	А1
5	Фасады "А–Д", "Д–А"	А1
6	План подвала. М1:100	А2х2
7	Кладочный план 1–го этажа. М1:100	А2х2
8	Кладочный план типового этажа. М1:100	А2х2
8.1	Схема устройства внутренних перегородок из газоблока	А2
9	План технического этажа М1:100	А2х2
10	План кровли М1:100	А2х2
11	Разрезы 1–1, 2–2	А1
12	Разрез 3–3	А1
13	Схема расположения перемычек 1го и типового этажа	А2
14	Схема расположения перемычек подвала и машинного помещение Спецификация перемычек. Ведомость перемычек	А2
15	План заполнение проемов 1–го этажа. М1:100	А2х2
16	План заполнение проемов типового этажа. М1:100	А2х2
17	Спецификация элементов заполнение проемов. Эскизы окон и дверей	А2
18	Деталь устройства продуха ОБП	А3
19	Экспликация полов	А3
20	Лестница ЛМ–1	А3
21	План лестничной клетки. Спецификация элементов лестничной клетки Лк–1	А1
22	Лестничные площадки ЛП–1	А3
23	Пандус П1	А2
24	Крыльцо К1	А2
25	План козырька К1. Спецификация элементов козырька К1	А2
26	Козырек К1. Разрез 1–1. Узлы 2–4	А3
27	Козырек К1. Водосточная труба	А3
28	Световой приямок. Спецификация приямка	А3
29	Развертка вентблоков. Сечение 1–1. Узлы 1, 2, 3	А2
30	Ограждений лоджий ОЛ	А2
31	Сечение А–А, Б–Б, В–В	А2
32	Сечение Г–Г. Узел 1	А2
33	План лифта (1:50). Машинное помещение лифта Таблица нагрузок от лифтовой установки	А2
34	Развертка этажа шахты. Спецификация элементов лифтовой шахты	А2
35	Чертеж–заказ на поставку лифтов	А3

Ведомость основных комплектов рабочих чертежей

Обозначение	Наименование	Примеч.
АС	Архитектурно–строительные решения	
КЖ	Конструкции железобетонные	
ОВ	Отопление и вентиляция	
ГСВ	Газоснабжение	
ВК	Водопровод и канализация	
ЭОМ	Электроосвещение и силовое электрооборудование	
ПС	Пожарная сигнализация	
Смета	Сметная документация	

Объемно–планировачные показатели

7608,93

N п/п	Наименование	Ед. изм.	Кол–во.
1	Класс жилого здания по комфортности		III
2	Этажность здания	эт.	9
3	Площадь застройки	м²	1088,41
4	Общая площадь жилого здания,	м²	7604,07
	в том числе технического этажа	м²	783,72
	в том числе подвала	м²	708,54
	в том числе коридоры для общего пользования	м²	828,45
5	Общая площадь квартир	м²	5283,36
	в том числе общая площадь 3–х ком. квартиры	м²	3017,16
	в том числе общая площадь 2–х ком. квартиры	м²	2266,20
6	Жилая площадь квартир	м²	2880,54
7	Количество квартир,	шт.	72
	в том числе количество 3–х ком. квартир	шт.	36
	в том числе количество 2–х ком. квартир	шт.	36
8	Строительный объем здания:	м3	32253,10
	в том числе выше отметки 0,000	м3	29243,30
	в том числе ниже отметки 0,000	м3	3009,80

Перечень видов работ, для которых необходимо составлять акты освидетельствование скрытых работ.

- Устройство котлована;
- Обратная засыпка грунта;
- Установка элементов фундаментов и стен подземной части здания;
- Устройство отверстий в фундаментах для ввода и выпуска коммуникаций;
- Устройство боковой и горизонтальной гидроизоляции фундаментов;
- Опалубочные, арматурные, бетонные работы при устройстве монолитных конструкций;
- Закладные детали и их антикоррозийная защита;
- Узлы сопряжений элементов лестниц;
- Акт на устройство кровли из рулонных материалов;

Ведомость ссылочных и прилагаемых документов

Обозначение	Наименование	Примечание
	Ссылочные документы	
СТ РК 945–92	Камни бетонные стеновые	
ГОСТ 530–2012	Кирпич и камни керамические	
ГОСТ 379–2015	Кирпич и камни силикатные	
ГОСТ 13579–78*	Блоки бетонные для стен подвалов	
ГОСТ 23279–85	Сетки арматурные сварные для железобетонных конструкций и изделий	
ГОСТ 34028–2016	Сталь горячекатаная для армирования железобетонных конструкций	
ГОСТ 26633–2015	Бетоны тяжелые и мелкозернистые. Технические условия	
ГОСТ 8736–2014	Песок для строительных работ. Технические условия	
ГОСТ 22266–2013	Цементы сульфатостойкие. Технические условия	
ГОСТ 8509–93	Уголки стальные горячекатаные равнополочные	
ГОСТ 8240–97	Швеллеры стальные горячекатаные	
ГОСТ 8239–89	Двутавры стальные горячекатаные	
ГОСТ 103–2006	Полоса стальная горячекатаная	
ГОСТ 19903–2015	Прокат листовой горячекатаный	
ГОСТ 8568–77	Листы стальные с ромбическим и чечевичным рифлением. Технические условия	
ГОСТ 24045–2016	Профили стальные листовые гнутые с трапецивидными гофрами	
ГОСТ 14918–80	Сталь тонколистовая оцинкованная с непрерывных линий	
ГОСТ 30245–2012	Профили стальные гнутые замкнутые сварные квадратные и прямоугольные для строительных конструкций	
ГОСТ 25129–82	Грунтовка ГФ–021	
ГОСТ 6465–76	Эмали ПФ–115	
ГОСТ 30674–99	Блоки оконные из ПВХ профилей. Технические условия	
ГОСТ 30971–2002	Швы монтажные узлов примыкания оконных блоков к стеновым проемам	
ГОСТ 30970–2002	Блоки дверные из ПВХ профилей. Технические условия	
ГОСТ 31173–2003	Блоки дверные стальные. Технические условия	
ГОСТ 6629–88	Двери деревянные внутренние для жилых и общественных зданий	
ГОСТ 24698–81	Двери деревянные наружные для жилых и общественных зданий. Типы, конструкция и размеры	
ГОСТ 14624–84	Двери деревянные для производственных зданий Типы, конструкция и размеры	
Серия 1.038.1–1	Перемычки железобетонные	
Серия 1.100.2–5.8.1	Металлические изделия жилых зданий	
Серия 1.400–15, вып.1	Унифицированные закладные изделия железобетонных конструкций для крепления тех. коммуникаций и устройство	
Серия Б1.134.1–7 вып.1	Унифицированные железобетонные вентиляционные блоки	
ТУ 5774–001–17925162–99	Унифлекс	

Проектная документация разработана в соответствии с государственными нормами, правилами и стандартами Республики Казахстан.
Главный инженер проекта /Сердалина Г.М./

Изм.	Кол.	Лист	Nдок.	Подпись	Дата
Исполнил		Жумагалиев			
Проверил		Сердалина			
ГИП		Сердалина			

07–19–АС

РП "Строительство многоквартирных жилых домов Пятно 53, Пятно 54, Пятно 55 мкр. Зачаганск г. Уральска ЗКО. (Пятно 53)" (без наружных инженерных сетей и благоустройства)

Пятно 53	Стадия	Лист	Листов
	РП	1	36

Общие данные (начало)

ТОО "Байтақ-Арқа"

Взам. инв. N° | Подп. и дата | Инв. N° подл.

Формат А2

Общие данные

"РП "Строительство многоквартирных жилых домов Пятно 53, Пятно 54, Пятно 55 мкр. Зачаганск г. Уральска ЗКО. (Пятно 53)" (без наружных инженерных сетей и благоустройства) разработан на основании Технической спецификации N148 от 17 октября 2018г, утвержденного заказчиком ГУ "Отдел строительства г.Уральск".
- Жилой дом относиться к III классу комфортности жилья.
- Уровень ответственности здания II.
- Степень огнестойкости здания II.
- Класс конструктивной пожарной опасности здания – С0.
- Класс функциональной пожарной опасности здания – Ф1.3.
- Класс пожарной опасности строительных конструкций – К0.
- Расчетный срок службы здания – не менее 50 лет.

Проект разработан для строительства следующих условиях:
- Климатический подрайон – IIIB;
по СП РК 2.04-01-2017 "Строительная климатология";
- Ветровой район – III, Нормативное значение ветрового давления – 0,38кПа (38кг/м2/) по СНиП 2.01.07-85* "Нагрузки и воздействия";
- Снеговой район – II, Нормативное значение веса снегового покрова –0,70кПа (70 кг/м2) по СНиП 2.01.07-85* "Нагрузки и воздействия";
- Расчетная зимняя температура наружного воздуха наиболее холодной пятидневки – минус 29,6 grad.c;
по СП РК 2.04-01-2017 "Строительная климатология";
- Сейсмичность района и площадки строительства принята до 6 баллов.
по СП РК 2.03-30-2017 "Строительство в сейсмических районах".

При разработке планировочных схем учтены требования СП РК 3.02-101-2012 "Здания жилые многоквартирные".

Согласно данным технического отчета по инженерным изысканиям, "Инженерно-геологические изыскания" на объекте "Строительство комплекса многоквартирных жилых домов Пятно 53, Пятно 54, Пятно 55 в мкр.Зачаганск, г.Уральск, Западно-Казахстанская область" выполненного ТОО "УРАЛЬСКИЙ КАЗДОРПРОЕКТ" (Договор 25/19 от 05.08.2019г с ТОО "Байтак-Арка")", основанием фундаментов жилого дома служат грунты с расчетными физико-механическими характеристиками:
- ИГЭ-2, суглинок тяжелый пылеватый коричневый, слабовлажный-влажный. Суглинки слабо-среднепросадочные, повышенносжимаемые под действием внешней нагрузки.
С = 9,1m/м2; ф = 20°; р = 1,69m/м3; Е = 7,7МПа;
- ИГЭ-4, глина легкая пылеватая коричневая влажная. Глина слабо-среднепросадочная, повешенносжимаемая под действием внешней нагрузки.
С = 10,5m/м2; ф = 14°; р = 1,80m/м3; Е = 3,8МПа;
- ИГЭ-3, суглинок тяжелый пылеватый коричневый влажный. Суглинки слабопросадочные, повешенносжимаемые под действием внешней нагрузки.
С = 6,7m/м2; ф = 21°; р = 1,81m/м3; Е = 5,8МПа;
- ИГЭ-5, глина легкая пылеватая коричневая влажная. Глина слабопросадочная-непросадочная, повешенносжимаемая под действием внешней нагрузки.
С = 9,4m/м2; ф = 12°; р = 1,96m/м3; Е = 3,0МПа;
- ИГЭ-6, суглинок тяжелый пылеватый коричневый влажный. Суглинки непросадочные, сильносжимаемые под действием внешней нагрузки.
С = 6,0m/м2; ф = 20°; р = 1,94m/м3; Е = 3,0МПа;
- ИГЭ-7, суглинок легкий песчанистый коричневый водонасыщенный. Суглинки непросадочные, сильносжимаемые под действием внешней нагрузки.
С = 1,1m/м2; ф = 19°; р = 1,95m/м3; Е = 1,8МПа;

Объемно-планировочные решения.

Проектируемое здание 9-ти этажный 72-х квартирный жилой дом с 2-х и 3-х комнатными квартирами, с холодным подвалом и техническим этажом.
За относительную отметку 0,000 принята отметка чистого пола первого этажа, которая соответствует абсолютной отметке на генплане +41,87.
Высота этажей от пола до пола следующего этажа – 3,0м.
В подвальном этаже размещены тепловой узел, водомерный узел и электрощитовая.
Конструктивная схема здания – каркасная из монолитного железобетона.
Общая устойчивость здания обеспечивается совместной работой несущих монолитных железобетонных колонн с монолитными железобетонными перекрытиями в продольных и поперечных направлениях и вертикальных плоских железобетонных диафрагм.
Из каждой квартиры предусмотрен один эвакуационный выход наружу через лестничную клетку (СП РК 2.02-101-2014 п. 6.2.2, п.2) и один аварийный выход на лоджию, оборудованные наружной лестницей, по этажно соединяющей лоджии (СП РК 2.02-101-2014 п. 6.2.11, п.3).
Из каждого подъезда также предусмотрен один эвакуационный выход наружу через лестничную клетку и один аварийный выход на кровлю здания (СП РК 2.02-101-2014 п. 6.2.11, п.5).
Из каждой секции подвала предусмотрен один эвакуационных выход через лестничную клетку на улицу. А так же предусмотрен один приямок со световыми проемами размером 0,9х1,2м.
Лестничные клетки на жилые этажи – тип лестницы 1, лестничная клетка обычная Л1.
Лестничные клетки из подвала – тип лестницы 1, лестничная клетка обычная Л1.

Конструктивные решения.

Фундаменты – монолитная железобетонная плита толщиной 900мм из тяжелого бетона класса В25 на сульфатосойком портландцементе ГОСТ 22266-2013.
Здание каркасного типа со стеновым заполнением из ячеистобетонных блоков ГОСТ 31360-2007 толщиной 400мм, с утеплением с наружи из минераловатных плит "Кавити Баттс" G=45кг/м3 толщ. 100мм, с последующей облицовкой из керамического кирпича ГОСТ 530-2012 толщиной 120мм.
Перекрытие – монолитное толщиной 200мм. Высота этажа от пола до потолка 2,7м в первом и типовом этаже, 2,3м в подвале, 1,86м в техническом этаже.
Перегородки – между квартирные из ячеистобетонных блоков ГОСТ 31360-2007 толщиной 300мм на клею. Перегородки в квартирах из ячеистобетонных блоков ГОСТ 31360-2007 толщиной 100мм на клею. Перегородки в санузлах из керамического кирпича ГОСТ 530-2012 толщиной 120мм на ц.п. растворе марки М50.
Шахты лифтов – из силикатного кирпича марки СОРПо-М150/F50/1,8 ГОСТ 379-2015 на растворе М100 толщиной 380мм.
Лестницы – из сборных железобетонных ступеней по металлическим косоурам.
Лоджии – монолитные железобетонные.
Перемычки – сборные железобетонные по серии 1.038.1-1 и металлические из парных уголков индивидуального изготовления.
Крыша – плоская с уклоном i=0,1.
Кровля – рулонная с организованным внутренним водостоком.
Утеплитель над 9-м этажом минераловатные плиты "Руф Баттс С" G=135кг/м3. толщ. 200мм.
Полы – ламинат, плинтус ПВХ, в сан.узлах и ванных керамическая плитка, (см. экспликацию полов)
Окна и балконные двери – металлопластиковые индивидуального изготовления.
Двери входные в подъезд – металлические, утепленные, декоративные.
Двери входные в квартиру – металлические, утепленные, декоративные.
Двери внутренние межкомнатные – из МДФ по ГОСТ 6628-88.
Наружная и внутренняя отделка – приведены в таблице отделки.
Вокруг здания устраивается водонепроницаемая отмостка шириной 2,0м с уклоном в поперечном направлении не менее 0,03, высотой бровки на 0,05м выше планировочной отметки земли.
Дом разработан на основании расчетов, выполненных с использованием программного комплекса "Мономах САПР 2013".

Антикоррозионные мероприятия.

Антикоррозионную защиту строительных конструкций следует выполнить в соответствии с требованиями СП РК 2.01-101-2013 "Защита строительных конструкций от коррозии".
Все металлические элементы покрыть эмалью ПФ-115 по ГОСТ 6465-76* за два раза по грунтовке ГФ-021 по ГОСТ 25129-82*. Все бетонные поверхности соприкасающиеся с грунтом обмазать горячим битумом за 2 раза по очищенной поверхности. Марка бетона по водонепроницаемости W6, по морозостойкости F75.
Все деревянные элементы, соприкасающиеся со строительным конструкциями, осмолить и обернуть одним слоем рубероида или толи.

Противопожарные мероприятия.

Проект выполнен в соответствии с требованиями СП РК 3.02-101-2012 "Здания жилые многоквартирные" и СП РК 2.02-101-2014 "Пожарная безопасность зданий и сооружений".

Молнии защита.

Проектом предусмотрены следующие виды заземляющих устройств:
Согласно СН РК 2.04-29-2005 "Инструкция по устройству молниезащиты зданий и сооружений". Уровень молниезащиты – III.
В качестве молниеприемника используется сетка из круглой стали Ø8мм по кровле жилого дома. Все выступающие металлические элементы присоединить к сетке. Для замера сопротивления предусмотрены контрольные зажимы. Токоотводы выполнить из круглой стали Ø8мм.
Все соединение выполняются сварными.
Молниеприемная сетка, токоотводы предусмотрены в строительном разделе ЭОМ.
Радиостойки присоединить к молниеприемной сетке.
Сопротивление заземляющего устройство в любое время года не должно превышать 4 ома.

Указания по производству работ.

Все работы выполнить в полном соответствии с требованиями
СП 5.01-101-2013 "Земляные сооружения, основания и фундаменты",
СП РК 5.03-107-2013 "Несущие и ограждающие конструкций",
СП РК 2.04-108-2014 "Изоляционные и отделочные покрытия",
СП РК 2.01-101-2013 "Защита строительных конструкций от коррозии".
СП РК 3.02-137-2013 "Крыши и кровли",
СП РК 3.02-136-2012 "Полы",

Перед началом работы произвести расчистку территории от растительности и корчевку корней деревьев и кустарников.

Ведомость отделки помещений (площадь м2)

наименование или номер помещения	потолок		стены или перегородки		низ стены или перегородок (панель)			примечание
	площадь	вид отделки	площадь	вид отделки	площадь	вид отделки	высота мм	
гостиные, спальные, прихожие, гардероб	3795,84	шпаклевка, покраска водоэмульсионным составом	804,60	улучшенная штукатурка,				
			8674,0	шпаклевка, покраска				
			9478,60	водоэмульсионным составом				
кухни	837,54	шпаклевка, покраска водоэмульсионным составом	2273,40	шпаклевка, покраска водоэмульсионным составом		в кухнях выполнить фартук вдоль стены над оборудованием из глазурованной керамической плитки высотой 60см (129,6м2)		
			129,60	глазурованная керамическая плитка				
ванные и туалеты	399,6	шпаклевка, покраска водоэмульсионным составом	1842,20	простая штукатурка,				
			2413,44	глазурованная керамическая плитка				
лоджии	500,76	шпаклевка, покраска водоэмульсионным составом	–	облицовочный керамический кирпич				
тамбур, лестничная клетка, коридор подъезда, лифтовой холл	848,0	шпаклевка, покраска водоэмульсионным составом	885,0	простая штукатурка,	1981,2	масляная окраска	h=1,8м	
			3040,8	шпаклевка,				
			1059,6	покраска водоэмульсионным составом				
подвал, электрощитовые, тех. этаж, маш. помещ.	1458,0	известковая побелка	1765,0	известковая побелка				

Примечание:
1. Покраску потолков выполнять с предварительной очисткой поверхности.
2. Толщину улучшенной штукатурки выполнить 15мм, простую штукатурку 12мм. Толщину шпатлевки выполнить 1,5мм. Толщину окрасочного материала водоэмульсионной покраски выполнить не менее 25мкм. Толщина настенной глазурованной керамической плитки 7мм.
3. Для помещений ориентированных на север и восток применять покрытия светлый и теплых тонов. Для помещений ориентированных на юг и запад применять покрытия светлый и холодных тонов. Откосы дверных и оконных проемов оштукатурить, ошпаклевать и покрасить водоэмульсионным составом, цвет белый – 883,80м2.

Изм.	Кол.	Лист	Nдок.	Подпись	Дата
Исполнил		Жумагалиев			
Проверил		Сердалина			
ГИП		Сердалина			

07-19-АС

РП "Строительство многоквартирных жилых домов Пятно 53, Пятно 54, Пятно 55 мкр. Зачаганск г. Уральска ЗКО. (Пятно 53)" (без наружных инженерных сетей и благоустройства)

Пятно 53

Стадия	Лист	Листов
РП	2	

Общие данные (окончание)

Байтак-Арка

Взам. инв. N° | Подп. и дата | Инв. N° подл.

Формат А2

Фасад 1–17

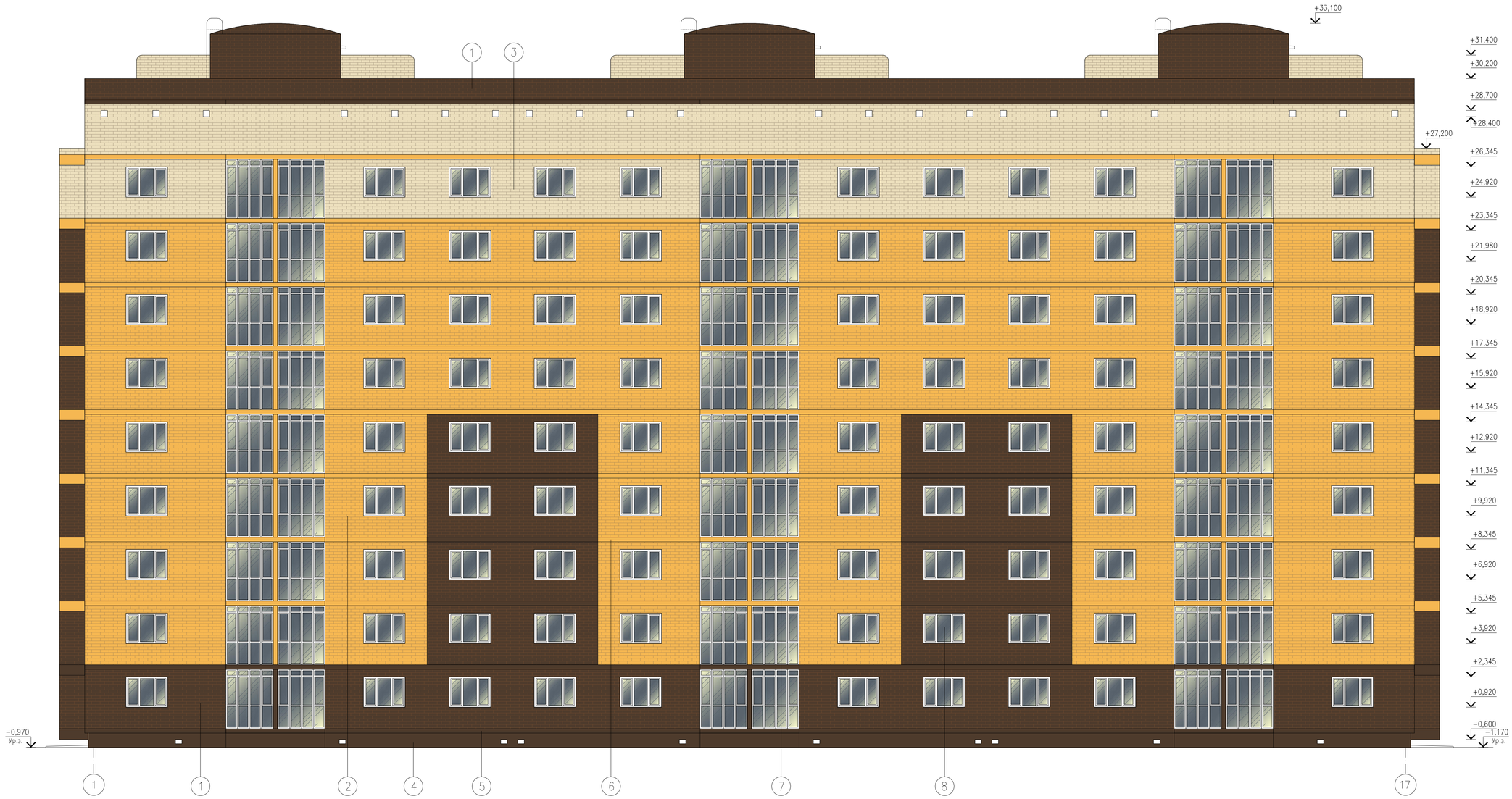

Изм.	Кол.	Лист	№док.	Подпись	Дата
Исполнил		Жумагалиев			
Проверил		Сердалина			
ГИП		Сердалина			

07–19–АС

РП "Строительство многоквартирных жилых домов Пятно 53, Пятно 54, Пятно 55 мкр. Зачаганск г. Уральска ЗКО. (Пятно 53)" (без наружных инженерных сетей и благоустройства)

Пятно 53

Стадия	Лист	Листов
РП	3	

Фасад "1–17"

ТОВАРИЩЕСТВО С ОГРАНИЧЕННОЙ ОТВЕТСТВЕННОСТЬЮ Байтак-Арка

Формат А1

Инв. № подл. | Подп. и дата | Взам. инв. №

Фасад 17–1

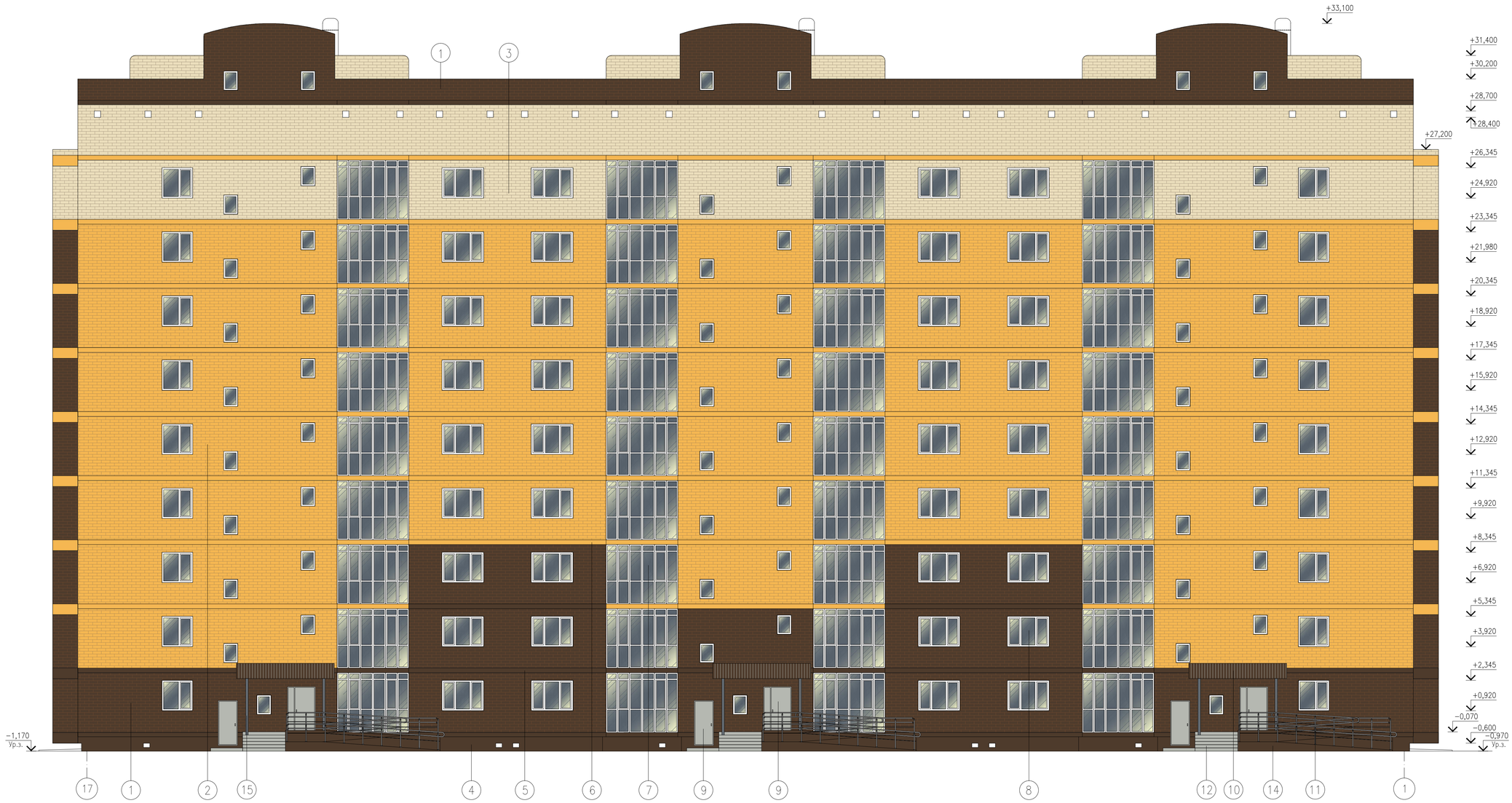

Ведомость отделки фасадов

N–п/п	Элемент фасада	Вид отделки	Цвет и N колера	Прим.
1	2	3	4	5
1	Стены	Кирпич облицовочный керамический	шоколадный (RAL 8028)	1330,0м2
2	Стены	Кирпич облицовочный керамический	солома (RAL 1017)	2380,5м2
3	Стены	Кирпич облицовочный керамический	слоновая кость (RAL 1015)	1104,0м2
4	Цоколь	Фасадная краска по грунтовке	шоколадный (RAL 8028)	124,0м2
5	Торцы плит перекрытия	Фасадная краска по грунтовке	шоколадный (RAL 8028)	116,2м2
6	Торцы плит перекрытия	Фасадная краска по грунтовке	солома (RAL 1017)	262,5м2
7	Витражи лоджии	ПВХ профили с одинарным стеклопакетом	белый (RAL 9003)	1016,9м2
8	Оконные блоки	ПВХ профили	белый (RAL 9003)	472,6м2
9	Дверные блоки	Металлические, эмаль для наружных работ	серый (RAL 7040)	19,1м2
10	Козырьки, кровля входа в подъезд	Профлист (заводского изготовления)	шоколадный (RAL 8017)	93,0м2
11	Ограждение пандусов	Металлические нержавеющие трубы	серый (RAL 7040)	15,0м2
12	Покрытие крылец	Керамогранит рельефный	шоколадный (RAL 8017)	45,0м2
13	Покрытие пандусов	Плитка бетонная тротуарная	шоколадный (RAL 8017)	69,0м2
14	Боковые поверхности пандусов и крылец	Фасадная краска по грунтовке	шоколадный (RAL 8017)	54,0м2
15	Ограждение козырьков входа в подъезд	Металлические, эмаль для наружных работ	серый (RAL 7040)	16,5м2

Взам. инв. №
Подп. и дата
Инв. № подл.

Изм.	Кол.	Лист	№док.	Подпись	Дата
Исполнил		Жумагалиев			
Проверил		Сердалина			
ГИП		Сердалина			

07–19–АС

РП "Строительство многоквартирных жилых домов Пятно 53, Пятно 54, Пятно 55 мкр. Зачаганск г. Уральска ЗКО. (Пятно 53)" (без наружных инженерных сетей и благоустройства)

Пятно 53

Стадия	Лист	Листов
РП	4	

Фасад "17–1"

Байтак-Арка
ТОВАРИЩЕСТВО С ОГРАНИЧЕННОЙ ОТВЕТСТВЕННОСТЬЮ

Формат А1

Фасад Д–А

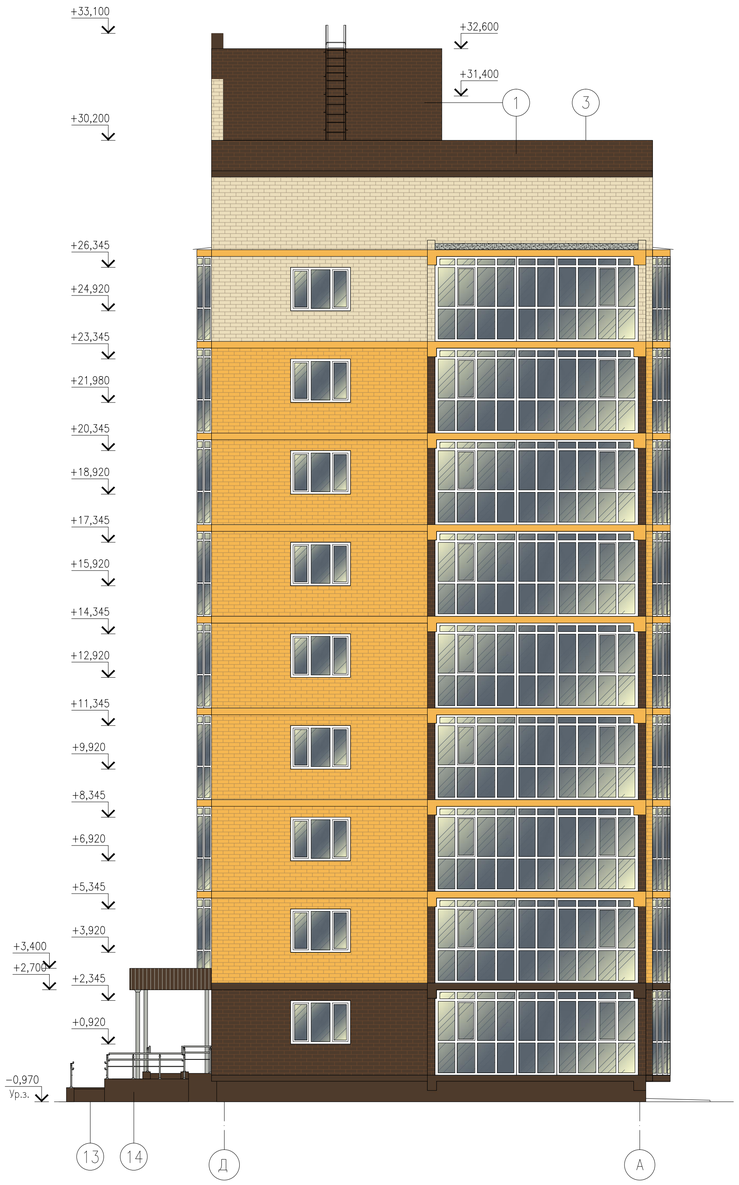

Фасад А–Д

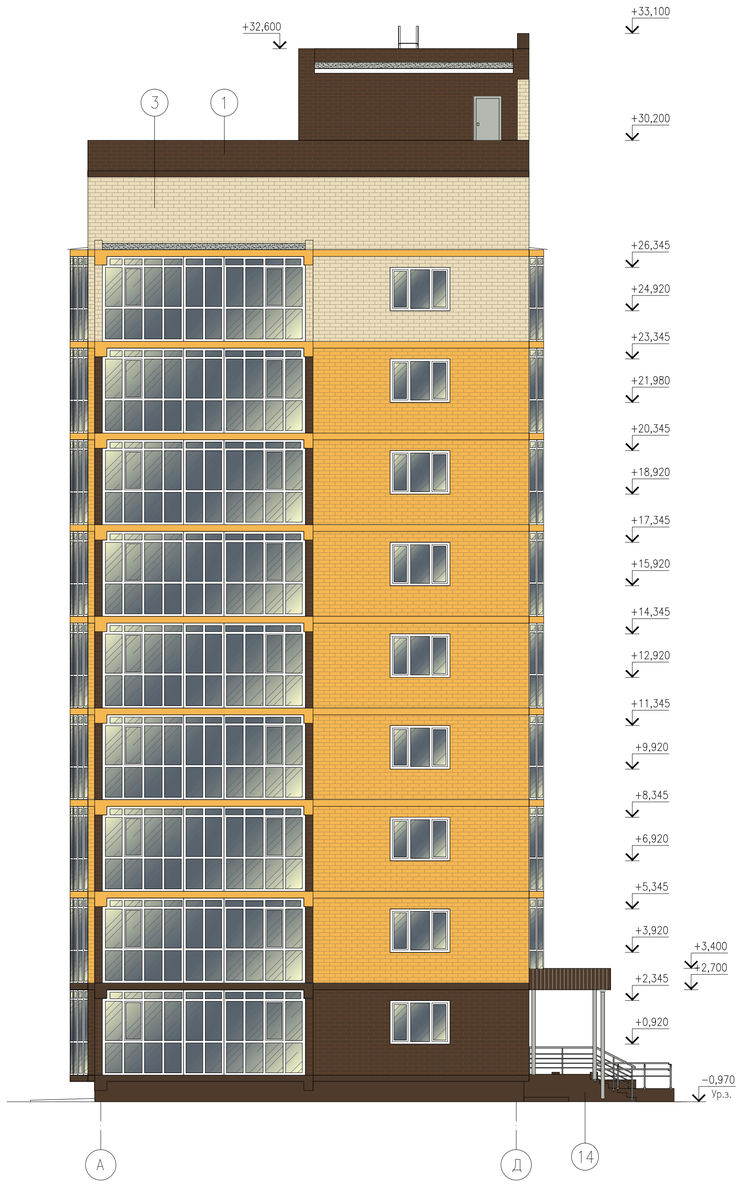

Взам. инв. N°

Подп. и дата

Инв. N° подл.

						07–19–АС	
						РП "Строительство многоквартирных жилых домов Пятно 53, Пятно 54, Пятно 55 мкр. Зачаганск г. Уральска ЗКО. (Пятно 53)" (без наружных инженерных сетей и благоустройства)	
Изм.	Кол.	Лист	№док.	Подпись	Дата		
Исполнил		Хумагалиев				Пятно 53	Стадия: РП; Лист: 5; Листов:
Проверил		Сердалина					
ГИП		Сердалина				Фасады "А–Д", "Д–А"	Байтак-Арка ТОО

Формат А1

План подвала. М1:100

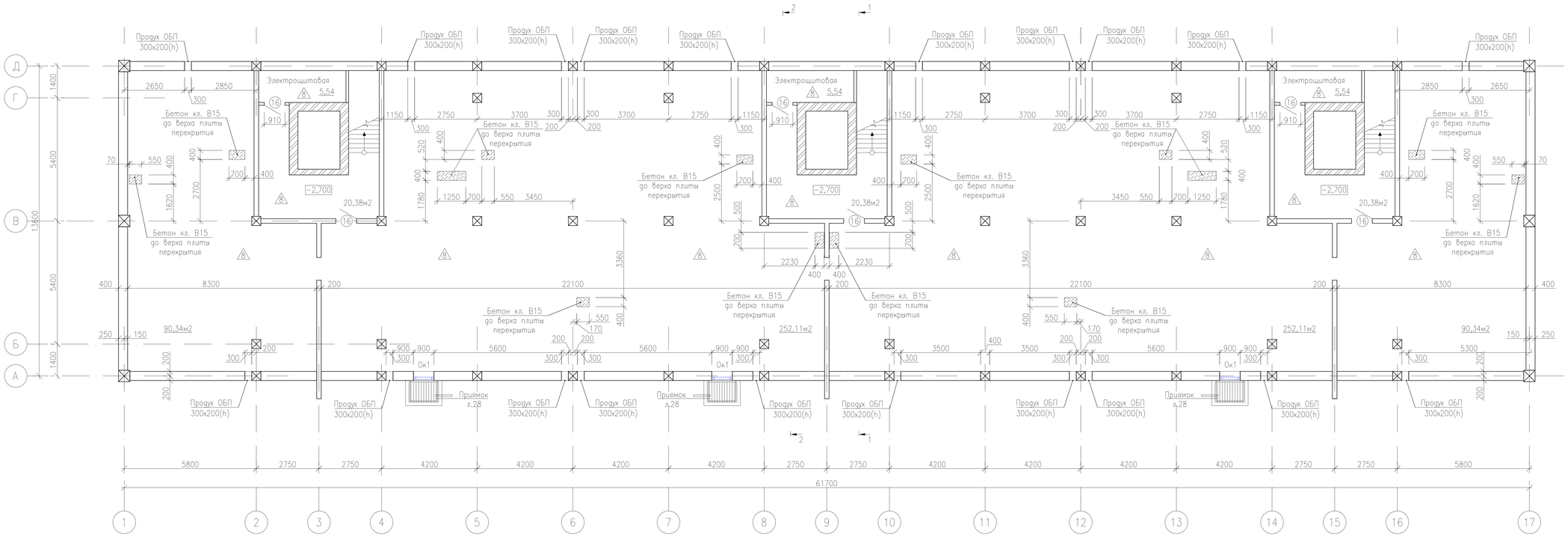

						07-19-АС	
						РП "Строительство многоквартирных жилых домов Пятно 53, Пятно 54, Пятно 55 мкр. Зачаганск г. Уральска ЗКО. (Пятно 53)" (без наружных инженерных сетей и благоустройства)	
Изм.	Кол.	Лист	№док.	Подпись	Дата		
Исполнил		Жумагалиев				Пятно 53	Стадия: РП; Лист: 6; Листов:
Проверил		Сердалина					
ГИП		Сердалина				План подвала. М1:100	Байтак-Арка, Товарищество с ограниченной ответственностью

Инв. № подл. | Подп. и дата | Взам. инв. №

Формат А1

Кладочный план 1-го этажа. М1:100

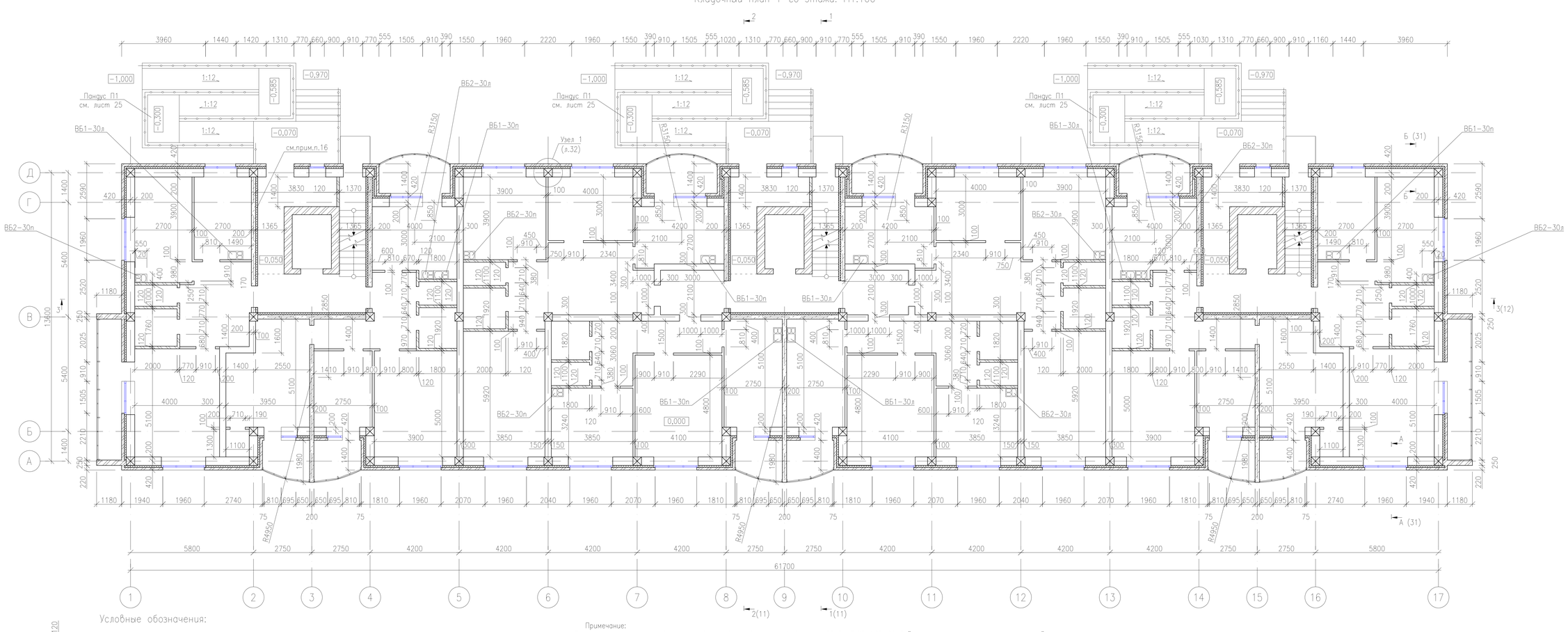

Условные обозначения:

- Облицовочная кладка из керамического кирпича КР-л-пу 1,4НФ/150/2,0/50/ГОСТ 530-2012 на растворе М75
- Перегородки межкомнатные и межквартирные из ячеистобетонных блоков ГОСТ 31360-2007 на клею
- Перегородки в санузлах из керамического кирпича КР-р-по 1НФ/100/2,0/25/ГОСТ 530-2012 на растворе М50
- Утеплитель минераловатная плита "Кавити Баттс" G=45кг/м3
- Наружные стены из ячеистобетонных блоков ГОСТ 31360-2007 на клею
- Монолитная ж.б. диафрагма

Примечание:

1. Работы по кладке стен выполнять в соответствии с требованиями СП РК 5.03-107-2013 "Несущие и ограждающие конструкции".
2. За условную отметку 0,000 принят уровень чистого пола, что соответствует абсолютной отметке +41,87 по генплану.
3. Наружные стены выполнить из ячеистобетонных блоков I/625x400x250/D600/B2,5/F50 ГОСТ 31360-2007 на клею толщиной 400мм - V=919,8м3, с утеплением наружной стороны из минераловатных плит "Кавити Баттс" G=45кг/м3 толщ. 100мм - V=381,3м3, с последующей облицовкой лицевым кирпичом КР-л-пу 1,4НФ/150/2,0/50/ГОСТ 530-2012 на растворе марки М75 толщиной 120мм - V=577,6м3.
4. Связь между стенками обеспечивается гибкими связями сеткой размером 0,55м х L=п.м. с шагом 500мм из проволоки Ф4Вр-I с ячейкой 100х100. Расход проволоки Ф4Вр-I, ГОСТ 6727-80 на устройство сеток между стенками в швах кладки: 40400,0м.п./3716,80кг.
5. Между квартирные перегородки выполнить из ячеистобетонных блоков I/625x300x250/D600/B2,5/F25 ГОСТ 31360-2007 на клею толщиной 300мм - V=580,0м3.
6. Перегородки в квартирах выполнить из ячеистобетонных блоков I/625x100x250/D600/B2,5/F25 ГОСТ 31360-2007 на клею толщиной 100мм - S=1930,0м2/V=193,0м3.
7. Перегородки в санузлах выполнить из керамического кирпича КР-р-по 1НФ/100/2,0/25/ГОСТ 530-2012 на растворе марки М50 толщиной 120мм - S=1530,0м2/V=183,6м3.
8. Вентиляционные блоки по серии Б1.134.1-7 вып.1.
9. Ограждения лоджии см. лист 30.
10. В оконных проемах откосы оштукатурить цементно-песчаной штукатуркой.
11. При кладке стен в откосах у дверных и оконных проемах заложить деревянные антисептированные пробки (по 4 шт. на проем) для крепления коробок.
12. Примыкание оконных блоков к стенобам проемам выполнять согласно ГОСТ 30971-2002.
13. Отметка пола в санузлах и тамбурах должна быть не менее чем на 20мм ниже, чем пол основного здания.
14. Крепление перегородок примыкающих к стенам выполнить с перевязкой.
15. Перегородки не доводить до железобетонных конструкций перекрытий на 30 мм. Зазоры между перегородками и плитой перекрытия проконопатить минеральной ватой и зачеканить с двух сторон цементным раствором.
16. Железобетонные стены лестничной клетки на уровне 1-го этажа утеплить минераловатными плитами ISOVER OL-P Y=90кг/м3 толщиной 70мм - 9,40м3, по деревянной обрешетке и оштукатурить по сетке рабица цементно-песчаным раствором толщиной 20мм - 134,20м2.

Изм.	Кол.	Лист	№док.	Подпись	Дата
Исполнил		Жумагалиев			
Проверил		Сердалина			
ГИП		Сердалина			

07-19-АС

РП "Строительство многоквартирных жилых домов Пятно 53, Пятно 54, Пятно 55 мкр. Зачаганск г. Уральска ЗКО. (Пятно 53)" (без наружных инженерных сетей и благоустройства)

Пятно 53

Стадия	Лист	Листов
РП	7	

Кладочный план 1-го этажа. М1:100

ТОВАРИЩЕСТВО С ОГРАНИЧЕННОЙ ОТВЕТСТВЕННОСТЬЮ Байтак-Арка

Формат А1

Инв. № подл.	Подп. и дата	Взам. инв. №

Кладочный план типового этажа. М1:100

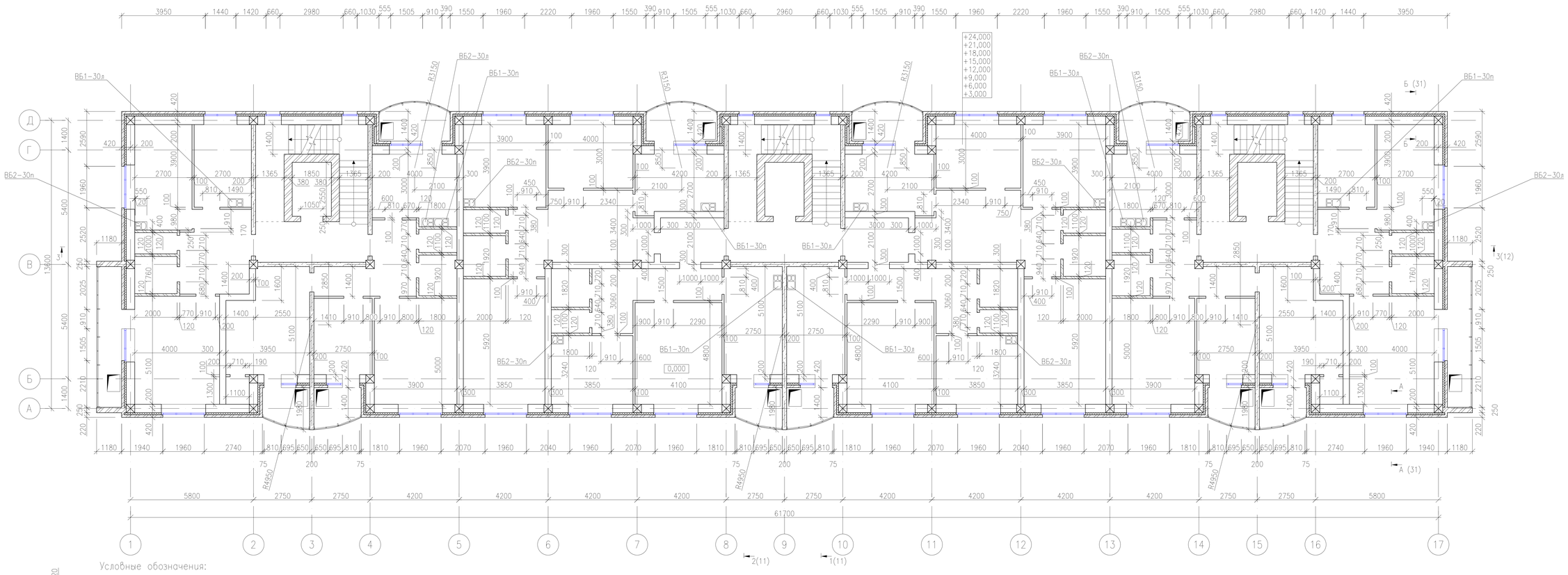

Условные обозначения:

Облицовочная кладка из керамического кирпича КР-л-пу 1,4НФ/150/2,0/50/ГОСТ 530-2012 на растворе М75

Перегородки межкомнатные и межквартирные из ячеистобетонных блоков ГОСТ 31360-2007 на клею

Перегородки в санузлах из керамического кирпича КР-р-по 1НФ/100/2,0/25/ГОСТ 530-2012 на растворе М50

Утеплитель минераловатная плита "Кавити Баттс" G=45кг/м3

Наружные стены из ячеистобетонных блоков ГОСТ 31360-2007 на клею

Монолитная ж.б. диафрагма

Взам. инв. №

Подп. и дата

Инв. № подл.

Изм.	Кол.	Лист	Nдок.	Подпись	Дата
Исполнил		Жумагалиев			
Проверил		Сердалина			
ГИП		Сердалина			

07-19-АС

РП "Строительство многоквартирных жилых домов Пятно 53, Пятно 54, Пятно 55 мкр. Зачаганск г. Уральска ЗКО. (Пятно 53)" (без наружных инженерных сетей и благоустройства)

Стадия	Лист	Листов
РП	8	

Пятно 53

Кладочный план типового этажа. М1:100

ТОВАРИЩЕСТВО С ОГРАНИЧЕННОЙ ОТВЕТСТВЕННОСТЬЮ "Байтак-Арка"

Формат А1

Фрагмент крепления межквартирных перегородок из газоблока

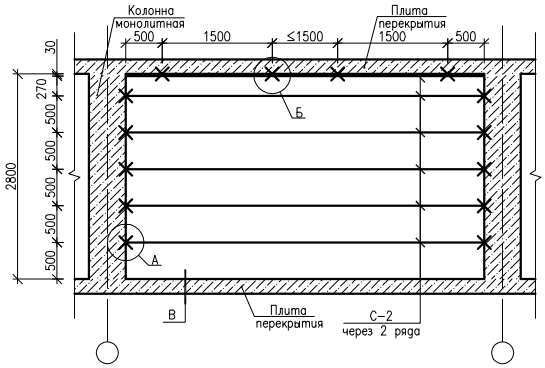

Фрагмент крепления перегородок в квартирах из газоблока

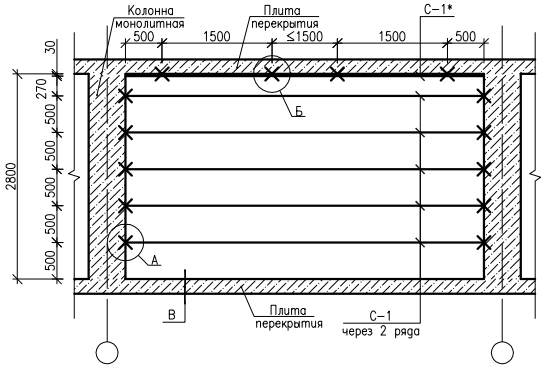

Узел А

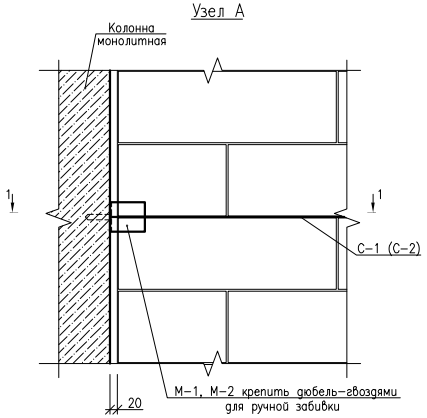

Узел Б

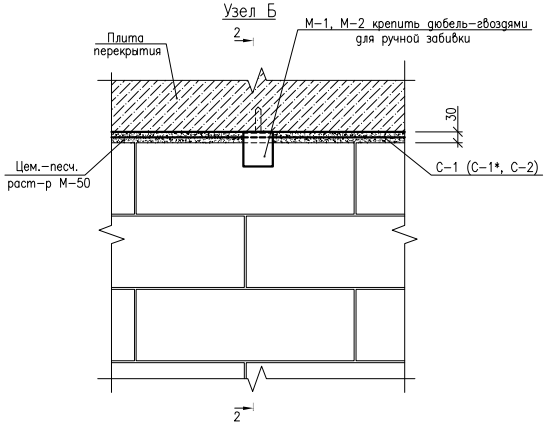

Спецификация

Марка поз.	Обозначение	Наименование	Кол-во	Масса кг(ед.)	Прим.
М-1		Металлическое изделие М-1	1370	0,74	999,0
С-1		Сетка С-1 м.пог.	4550,0	0,264	1201,2
М-2		Металлическое изделие М-2	1350	1,24	1674,0
С-2		Сетка С-2 м.пог.	4320,0	0,638	2756,16
		Металлическое изделие М-1			
	ГОСТ 103-2006	Полоса 4х80, L=295	1	0,74	
		Сетка С-1		0.264	
1	ГОСТ 6727-80*	ø4 Bpl, L=1000	2	0,092	0,184
2	То же	ø4 Bpl, L=90	10	0,008	0,08
		Металлическое изделие М-2			
	ГОСТ 103-2006	Полоса 4х80, L=495	1	1,24	
		Сетка С-2		0,638	
1	ГОСТ 6727-80*	ø4 Bpl, L=1000	4	0,092	0,368
2	То же	ø4 Bpl, L=290	10	0,027	0,27

С-1

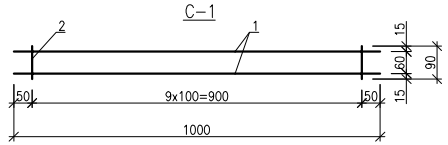

С-2

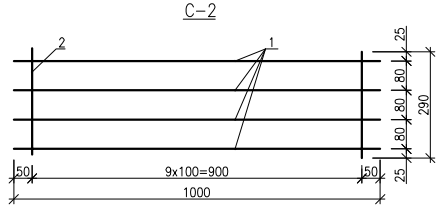

М-1

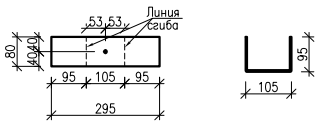

М-2

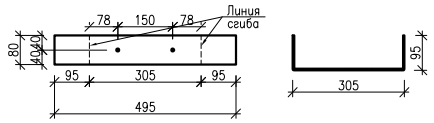

1-1

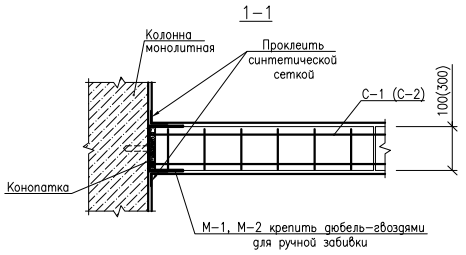

2-2

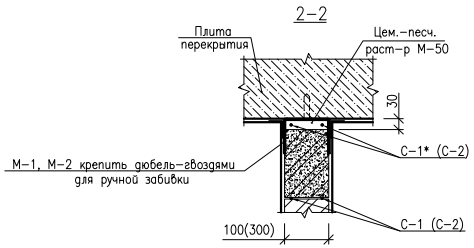

Сечение В

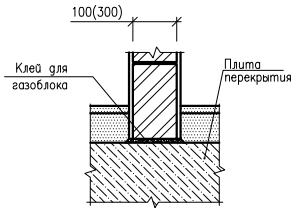

1. Крепление перегородок выполнить по рекомендациям серии 2.230-1 вып.5.
2. Перегородки t=100мм и 300мм армировать через 2 ряда кладки плоскими сетками С-1.
3. Сетки укладывать внахлест не менее 150мм.
4. После прокладки сантехнических коммуникаций отверстия в перегородках забить минеральной ватой и зачеканить с двух сторон цементно-песчаным раствором.
5. Металлическое изделие М-1 и М-2 установить при длине перегородок более 3м.

Изм.	Кол.	Лист	Nдок.	Подпись	Дата
Исполнил		Жумагалиев			
Проверил		Сердалина			
ГИП		Сердалина			

07-19-АС

РП "Строительство многоквартирных жилых домов Пятно 53, Пятно 54, Пятно 55 мкр. Зачаганск г. Уральска ЗКО. (Пятно 53)" (без наружных инженерных сетей и благоустройства)

Пятно 53

Стадия	Лист	Листов
РП	8.1	

Схема устройства внутренних перегородок из газоблока

Байтак-Арка

Взам. инв. N° | Подп. и дата | Инв. N° подл.

Формат А2

План технического этажа М1:100

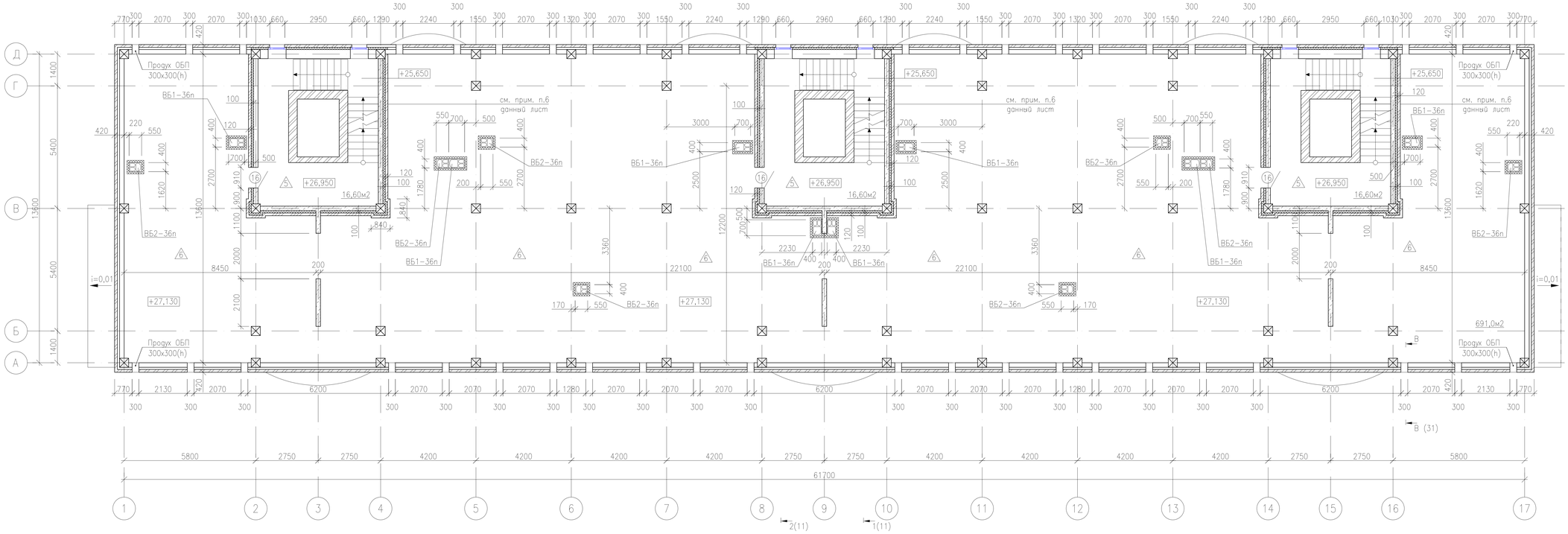

План машинного помещения. М1:100

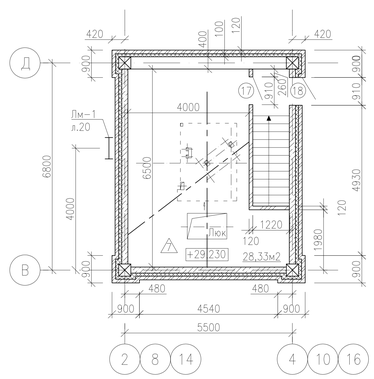

Условные обозначения:

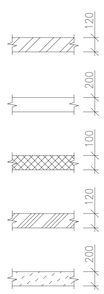

Облицовочная кладка из керамического кирпича КР-л-пу 1,4НФ/150/2,0/50/ГОСТ 530-2012 на растворе М75

Наружные стены из ячеистобетонных блоков ГОСТ 31360-2007 на клею

Утеплитель минераловатная плита "Кавити Баттс" G=45кг/м3

Кладка из силикатного кирпича СОРПо-М100/F50/1,8 ГОСТ 379-2015 на растворе марки 50

Монолитная ж.б. диафрагма

Спецификация

Марка поз.	Обозначение	Наименование	Кол-во	Масса кв(ед.)	Прим.
		Стяжка из ц.п. раствора М150, м3	27,64		
	ГОСТ 23279-85	Сетка 4Ср 3Вр1-100, м² 3Вр1-100	691,0		718,64кв
		Минераловатная плита "Руф Баттс С" G=135кг/м3 толщ. 200мм	138,2		м3
	ГОСТ 10923-93	Рубероид, м²	691,0		
		Дополнительный слой утеп. по периметру			
		Минераловатная плита "Руф Баттс С" G=135кг/м3 толщ. 100мм	12,80		м3
		Утепление вент. блоков в тех. этаже			
		минплита ISOVER OL-P Y=90кг/м3. толщ. 100мм	7,50		м3

Примечание:

1. Вентиляционные блоки по серии Б1.134.1-7 вып.1 утеплить минплитой ISOVER OL-P Y=90кг/м3 толщиной 100мм по деревянной обрешетке и оштукатурить по сетке Рабица цементно-песчаным раствором толщиной 30мм – S=84,0м2.
2. Канализационные стояки утеплить в пределах технического этажа минплитой ISOVER OL-P Y=75кг/м3 толщиной 50мм и оштукатурить по сетке Рабица.
3. На техническом этаже выполнить дополнительный слой утеплителя из минераловатной плиты "Руф Баттс С" G=135кг/м3 толщ. 100мм по периметру здания, согласно серии 2.140-1 вып.1 по типу ТД 133, по верху утеплителя уложить два слоя толя.
4. Продухи на отметке +28,400.
5. Стены лестничной клетки на уровне технического этажа утеплить с наружной стороны из минераловатных плит "Кавити Баттс" G=45кг/м3 толщ. 100мм – V=12,55м3, с последующей облицовкой силикатным кирпичом СОРПо-М100/F50/1,8 ГОСТ 379-2015 на растворе марки 50 толщиной 120мм – V=15,54м3.

Изм.	Кол.	Лист	№док.	Подпись	Дата	07-19-АС		
						РП "Строительство многоквартирных жилых домов Пятно 53, Пятно 54, Пятно 55 мкр. Зачаганск г. Уральска ЗКО. (Пятно 53)" (без наружных инженерных сетей и благоустройства)		
Исполнил		Жумагалиев				Пятно 53	Стадия: РП	Лист: 9 / Листов:
Проверил		Сердалина						
ГИП		Сердалина				План технического этажа М1:100	Байтак-Арка ТОВАРИЩЕСТВО С ОГРАНИЧЕННОЙ ОТВЕТСТВЕННОСТЬЮ	

Инв. N° подл. | Подп. и дата | Взам. инв. N°

Формат А1

План кровли. М1:100

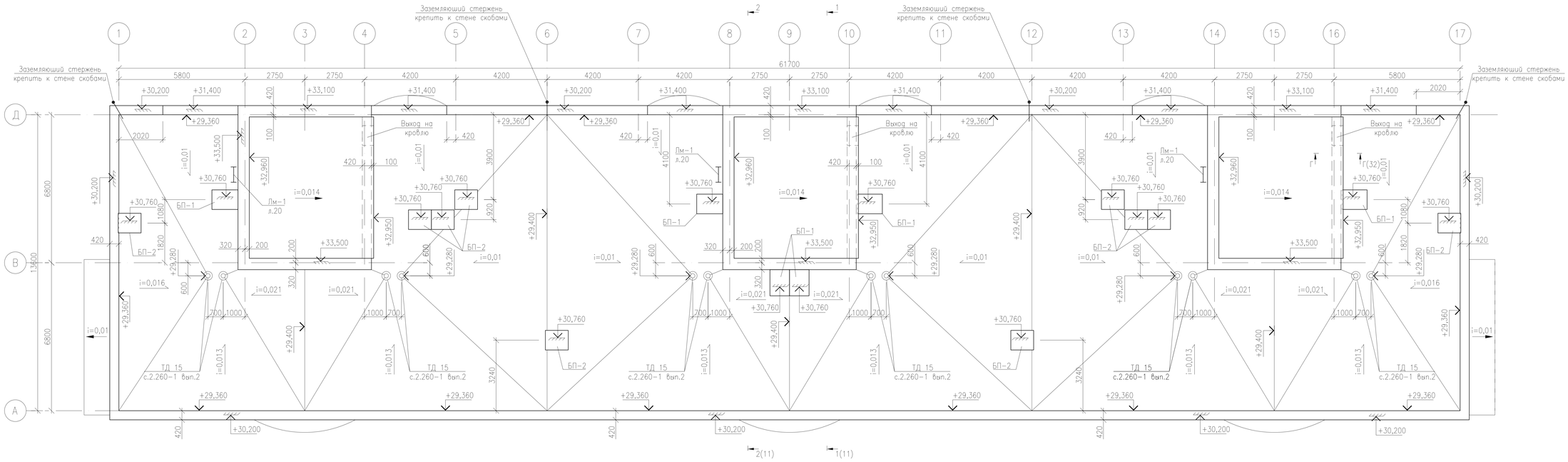

Ведомость деталей

Поз.	Эскиз
Ов1	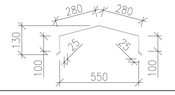
Ов2	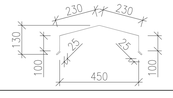

Спецификация элементов кровли

Марка поз.	Обозначение	Наименование	Кол-во	Масса кг(ед.)	Прим.
	л.20	Лестница Лм-1	3	132,48	
Ов1	ГОСТ 14918-80	Отлив из оц. тонколист. стали t=0.7мм B=860мм, для парапета маш.пом.	67,0 п.м.		57,62м2
Ов2	То же	Отлив из оц. тонколист. стали t=0.7мм B=760мм, для парапета основного здания	150,0 п.м.		114,0м2
		Основной слой кровли			
	ТУ 5774-001-17925162-99	Унифлекс ЭКП, м²	802,0		верхний в 1 слой
	То же	Унифлекс ХКП 3,5, м²	1604,0		нижний в 2 слоя
		Стяжка из ц.п. раствора М150, м3	40,1		
	ГОСТ 23279-85	Сетка 4Ср $\frac{3Вр1-100}{3Вр1-100}$, м²	802,0		834,08кг
		Утепление покрытия и парапета машинного помещение			
		Минераловатная плита "Руф Баттс С" G=135кг/м3 толщ. 100мм	11,2		м3
		минплита ISOVER OL-P Y=90кг/м3. толщ. 100мм	3,90		м3
		Утепление вент. блоков на кровли			
		минплита ISOVER OL-P Y=90кг/м3. толщ. 50мм	2,29		м3

Примечание.

1. Сверху вентиляционные блоки перекрыть плитами БП-1, БП-2. по серии Б1.134.1-7 вып.1.
2. Для молниеприемника используется сетка из круглой стали ⌀8А1 с шагом 6х6м. Укладывается на кровлю сверху на специальные держатели, узлы сетки соединены сваркой.
3. На выступающей части (машинное помещение) установить молниеотвод ⌀12А1 высотой выше парапета на 600мм. Приварить к молниеприемной сетке. Расход арматуры ⌀8А1 – 145,0кг, ⌀12А1 – 3,8кг.
4. Молниеприемную сетку заземлить через каждые 22м. см. раздел ЭО.
5. Вентиляционные блоки по серии Б1.134.1-7 вып.1 утеплить минплитой ISOVER OL-P Y=90кг/м3 толщиной 50мм и облицевать керамическим кирпичом КР-л-пу 1,4НФ/100/2/50/ГОСТ 530-2012 на растворе марки 50, расход кирпича – V=8,45м3
6. Парапет машинного помещение утеплить минплитой ISOVER OL-P Y=90кг/м3 толщиной 100мм по деревянной обрешетке и оштукатурить по сетке рабица цементно-песчаным раствором толщиной 30мм – S=40,3м2.
7. Уклонообразующий слой по покрытию выполнить из керамзитового гравия y=550кг/м3 по уклону 30-110мм; – 53,3м3.
8. Канализационные стояки вывести на 1м выше отметок венканалов.

Изм.	Кол.	Лист	Nдок.	Подпись	Дата	07-19-АС		
						РП "Строительство многоквартирных жилых домов Пятно 53, Пятно 54, Пятно 55 мкр. Зачаганск г. Уральска ЗКО. (Пятно 53)" (без наружных инженерных сетей и благоустройства)		
Исполнил		Жумагалиев				Пятно 53	Стадия	Лист	Листов
Проверил		Сердалина					РП	10	
ГИП		Сердалина				План кровли. М1:100	Байтак-Арка		

Инв. № Подл. | Подп. и дата | Взам. инв. №

Формат А1

Разрез 1-1

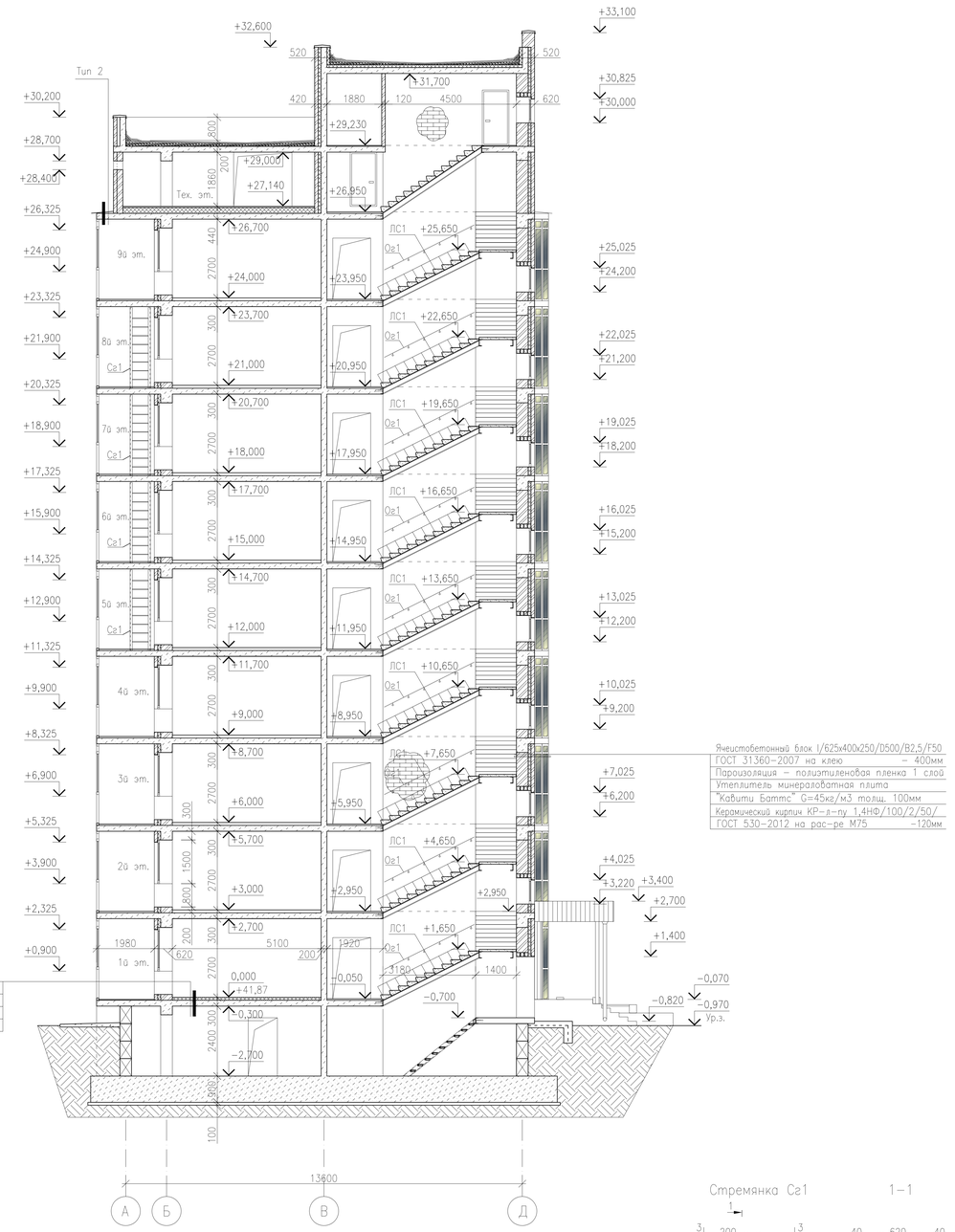

Ячеистобетонный блок I/625x400x250/D500/B2,5/F50
ГОСТ 31360-2007 на клею – 400мм
Пароизоляция – полиэтиленовая пленка 1 слой
Утеплитель минераловатная плита
"Кавити Баттс" G=45кг/м3 толщ. 100мм
Керамический кирпич КР-я-пу 1,4НФ/100/2/50/
ГОСТ 530-2012 на рас-ре М75 –120мм

Ламинат со звукоизол. подложкой – 7+3мм
Стяжка из цементно-песчаного раствора М150-40мм
Теплоизоляционный слой из минераловатной плиты
"Флор Баттс" G=125кг/м3 – 50мм
Железобетонная плита перекрытия –200мм

Разрез 2-2

см. разрез 1-1

Кровля
Тип 1
Верхний слой из наплавляемого рулонного материала с крупнозернистой посыпкой "Техноэласт ЭКП" – 1 слой.
Нижний слой кровельного ковра Унифлекс ХКП – 2 слоя.
Огрунтовка праймером битумным ТехноНИКОЛЬ.
Стяжка цементно-песчаная М150, армированная мет. сеткой из Bpl ⌀3 с ячейками 100x100 – 50мм.
Уклонообразующий слой из керамзитового гравия γ=550кг/м3 по уклону 30-150мм.
Монолитная ж.б. плита – 200мм.

Тип 2
Верхний слой из наплавляемого рулонного материала с крупнозернистой посыпкой "Техноэласт ЭКП" – 1 слой.
Нижний слой кровельного ковра Унифлекс ХКП – 2 слоя.
Огрунтовка праймером битумным ТехноНИКОЛЬ.
Уклонообразующий слой из стяжки цементно-песчаной М150 – 20-60мм.
Монолитная ж.б. плита – 200мм.
(Sобщ=16,0м²).

Тип 3
Стяжка цементно-песчаная М150, армированная мет. сеткой из Bpl ⌀3 с ячейками 100x100 – 40мм.
Утеплитель минераловатная плита "Руф Баттс С" G=135кг/м3 толщ. 200мм.
Пароизоляция 1 слой рубероида на мастике.
Монолитная ж.б. плита – 200мм.

Тип 4
Верхний слой из наплавляемого рулонного материала с крупнозернистой посыпкой "Техноэласт ЭКП" – 1 слой.
Нижний слой кровельного ковра Унифлекс ХКП – 2 слоя.
Огрунтовка праймером битумным ТехноНИКОЛЬ.
Стяжка цементно-песчаная М150, армированная мет. сеткой из Bpl ⌀3 с ячейками 100x100 – 50мм.
Уклонообразующий слой из керамзитового гравия γ=550кг/м3 по уклону 30-100мм.
Утеплитель минераловатная плита "Руф Баттс С" G=135кг/м3 толщ. 100мм.
Монолитная ж.б. плита – 200мм.

Стремянка Сг1

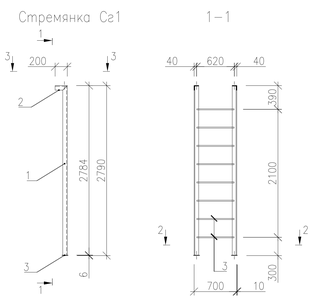

1-1

3-3

2-2

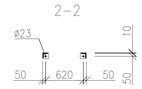

Спецификация элементов стремянки Сг1 для аварийного выхода

Марка поз.	Обозначение	Наименование	Кол.	Масса ед. кг	Примечан.
		Стремянка Сг1	48	52,76	
1	ГОСТ 8509-93	Уголок 75x6 L=2784	2	19,18	
2	То же	Уголок 75x6 L=200	2	1,37	
3	ГОСТ 103-2006	-100x6, L=100	2	0,47	
4	ГОСТ 34028-2016	Арматура ⌀18 AI, L=670	8	1,34	

1 Теплоизоляционные работы с применением плит следует совмещать с работами по устройству кровель. Укладка плит и устройство нижнего слоя рулонного водоизоляционного ковра должны производиться в одну и ту же смену. Плиты следует укладывать "на себя".
2 На плиты целесообразно предварительно наклеивать слой рубероида, который повышает их прочность на продавливание и исключает проникновение битумной мастики в толщу теплоизоляции при производстве кровельных работ.
3 При устройстве теплоизоляции из двух слоев плит швы между плитами необходимо выполнять "в разбивку".
4. Для получения ровной поверхности под наклейку водоизоляционного ковра и исключения возможного повреждения его в местах перепадов высот у смежных плит уступы между ними более 5 мм необходимо срезать.
5. Примыкание оконных блоков к стенам выполнять в соответствии с ГОСТ 30971-2002 "Швы монтажные узлов примыкания оконных блоков к стеновым проемам"

Изм.	Кол.	Лист	№док.	Подпись	Дата	07-19-АС		
						РП "Строительство многоквартирных жилых домов Пятно 53, Пятно 54, Пятно 55 мкр. Зачаганск г. Уральска ЗКО. (Пятно 53)" (без наружных инженерных сетей и благоустройства)		
Исполнил		Жумагалиев				Пятно 53	Стадия	Лист	Листов
Проверил		Сердалина					РП	11	
ГИП		Сердалина				Разрезы 1-1, 2-2	Байтак-Арка		

Взам. инв. №
Подп. и дата
Инв. № подл.

Формат А1

Разрез 3-3

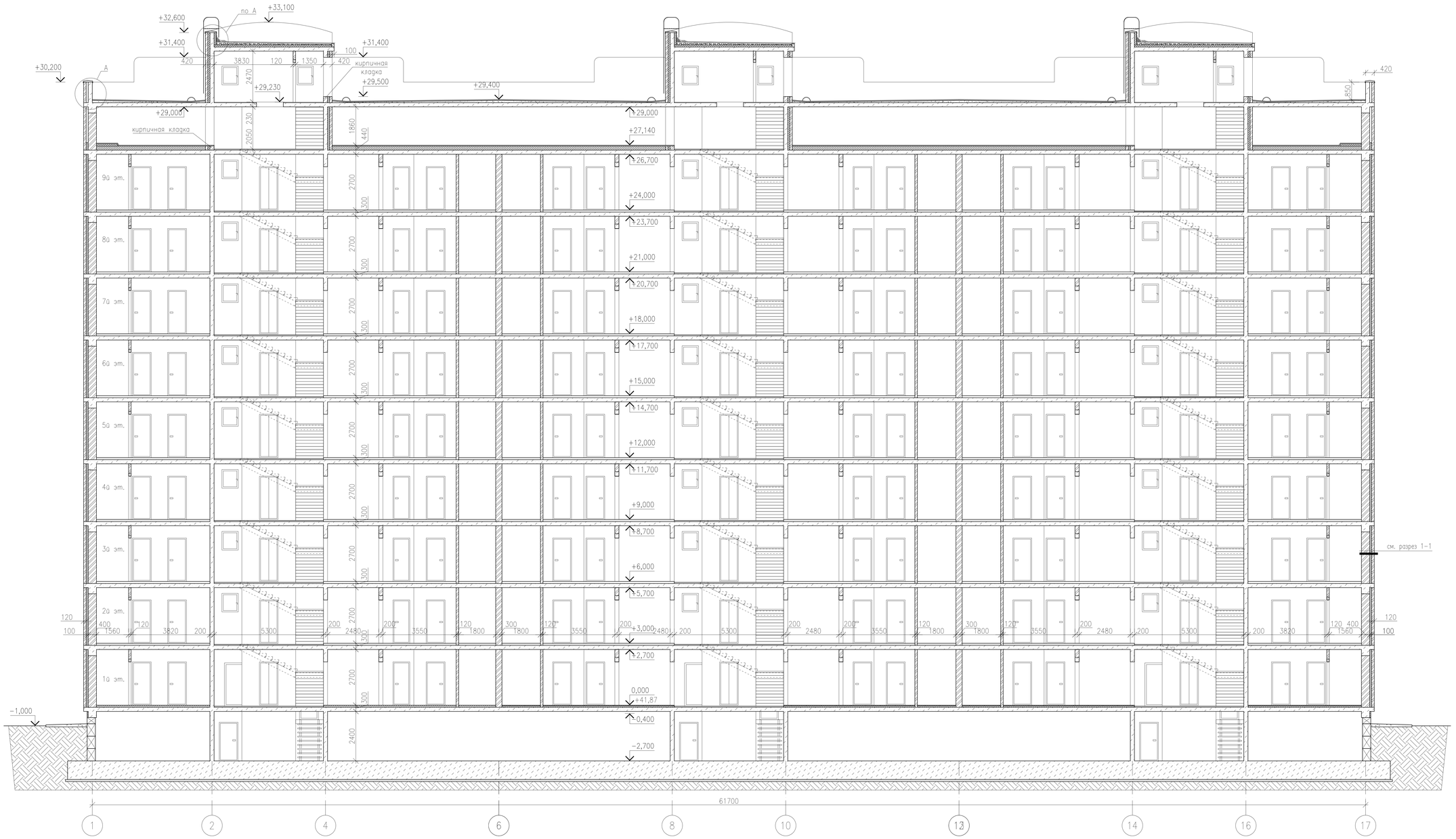

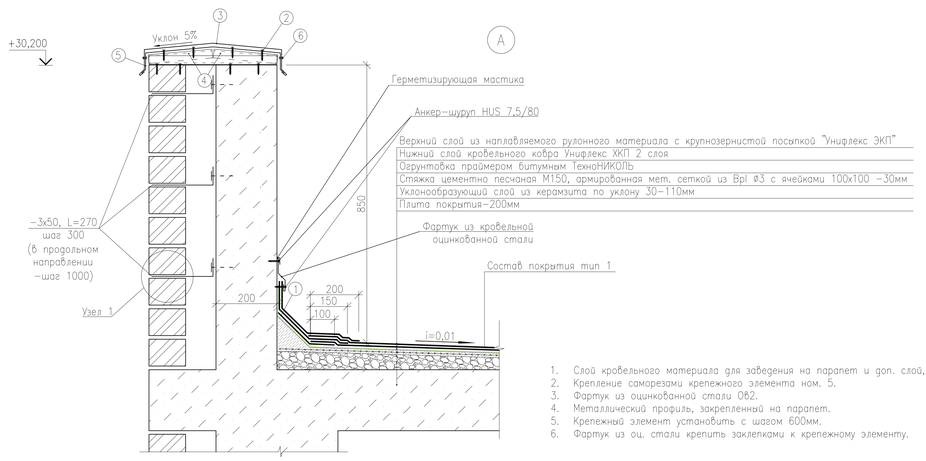

1. Слой кровельного материала для заведения на парапет и доп. слой, Техноэласт ЭПП.
2. Крепление саморезами крепежного элемента ном. 5.
3. Фартук из оцинкованной стали 082.
4. Металлический профиль, закрепленный на парапет.
5. Крепежный элемент установить с шагом 600мм.
6. Фартук из оц. стали крепить заклепками к крепежному элементу.

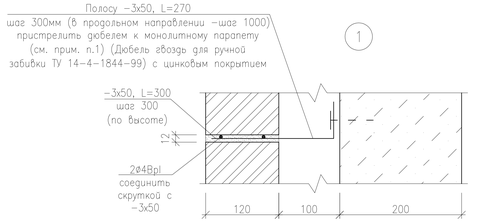

Примечание:
1. Гибкие связи - (-3х50, L=270мм);
сетку ⌀4Bpl-100 / ⌀4Bpl-100
выполнить оцинкованными. (Цинковое покрытие выполняется толщиной не менее 0,2мм).

Изм.	Кол.	Лист	№док.	Подпись	Дата
Исполнил		Жумагалиев			
Проверил		Сердалина			
ГИП		Сердалина			

07-19-АС

РП "Строительство многоквартирных жилых домов Пятно 53, Пятно 54, Пятно 55 мкр. Зачаганск г. Уральска ЗКО. (Пятно 53)" (без наружных инженерных сетей и благоустройства)

Пятно 53	Стадия	Лист	Листов
	РП	12	

Разрез 3-3

Байтак-Арка

Формат А1

Инв. № подл. | Подп. и дата | Взам. инв. №

План перемычек 1-го этажа. М1:200

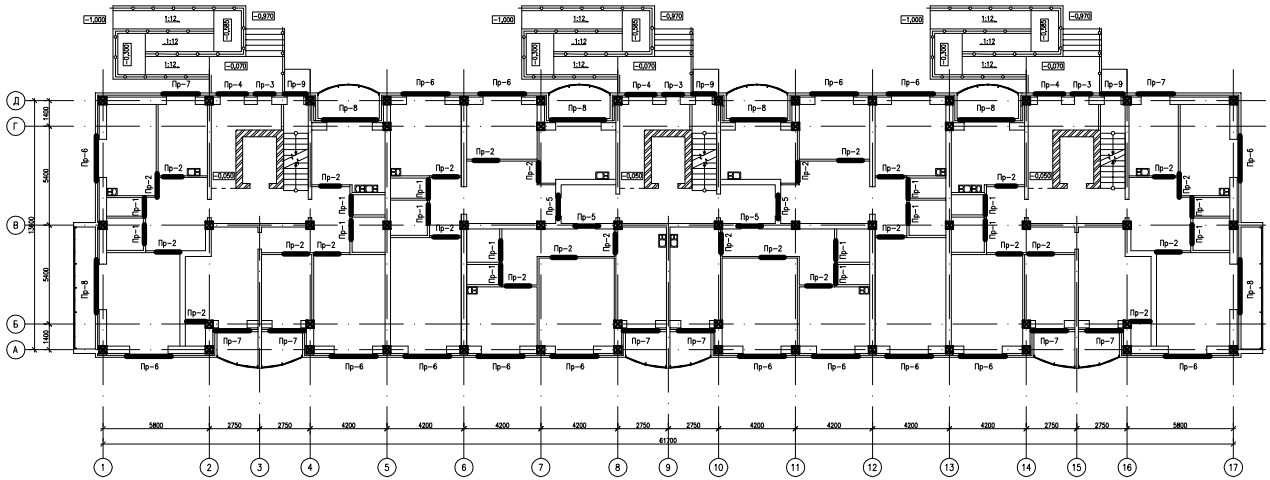

План перемычек типового этажа. М1:200

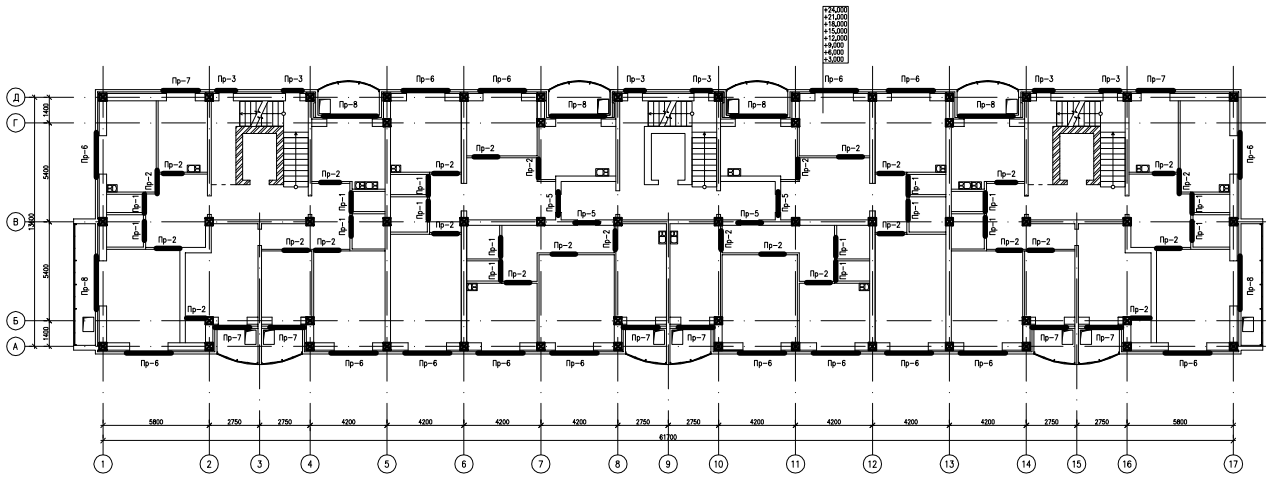

						07-19-АС	
						РП "Строительство многоквартирных жилых домов Пятно 53, Пятно 54, Пятно 55 мкр. Зачаганск г. Уральска ЗКО. (Пятно 53)" (без наружных инженерных сетей и благоустройства)	
Изм.	Кол.	Лист	Nдок.	Подпись	Дата	Пятно 53	Стадия: РП; Лист: 13; Листов:
Исполнил		Жумагалиев				Схема расположения перемычек 1-го и типового этажа	Байтак-Арка
Проверил		Сердалина					
ГИП		Сердалина					

Взам. инв. N° | Подп. и дата | Инв. N° подл.

Формат А2

План перемычек подвала. М1:200

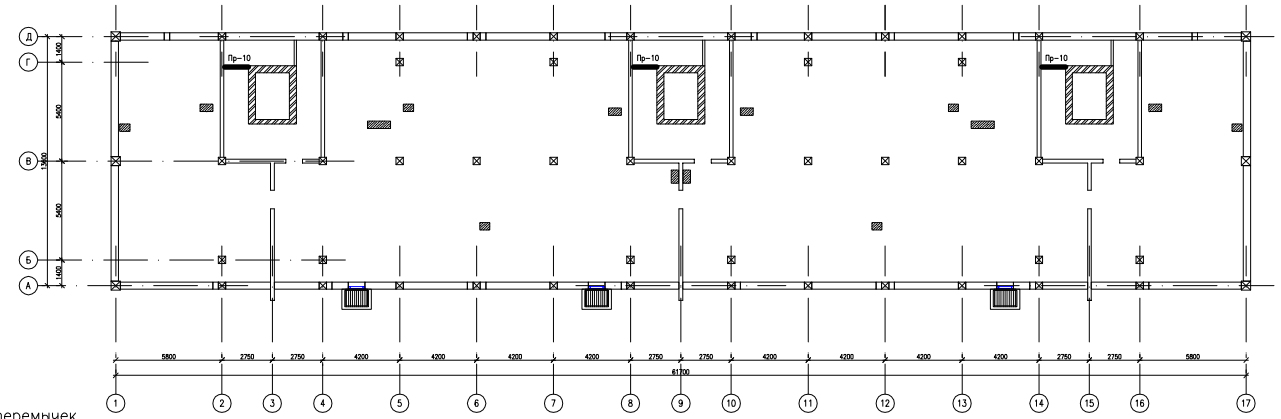

Перемычка индивидуальная

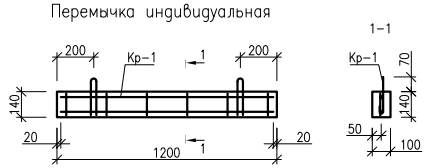

Каркас Кр-1

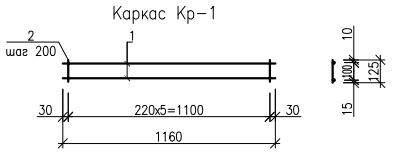

Ведомость перемычек

Марка	Схема сечения (Начало)	Схема сечения (Окончание)
Пр-1 1эт.-16шт Тип эт.-128шт	+26,100 +23,100 +20,100 +17,100 +14,100 +11,100 +8,100 +5,100 +2,100 1	+26,325 +23,325 +20,325 +17,325 +14,325 +11,325 +8,325 +5,325 +2,325 10 шаг 700 4 75
Пр-2 1эт.-28шт Тип эт.-224шт	+26,100 +23,100 +20,100 +17,100 +14,100 +11,100 +8,100 +5,100 +2,100 Перемычка инд.	Пр-7 1эт.-8шт Тип эт.-64шт +26,325 +23,325 +20,325 +17,325 +14,325 +11,325 +8,325 +5,325 +2,325 10 шаг 700 6 75
Пр-3 1эт.-3шт Тип эт.-48шт Тех. эт.-6шт	+30,775 +25,045 +22,045 +19,045 +16,045 +13,045 +10,045 +7,045 +4,045 +1,575 +26,345 +23,345 +20,345 +17,345 +14,345 +11,345 +8,325 +5,345 1 9 75	Пр-8 1эт.-6шт Тип эт.-48шт +26,325 +23,325 +20,325 +17,325 +14,325 +11,325 +8,325 +5,325 +2,325 10 шаг 700 5 75
Пр-4 1эт.-3шт	+2,050 3 8	Пр-9 1эт.-3шт +1,400 2 7
Пр-5 1эт.-4шт Тип эт.-32шт	+26,100 +23,100 +20,100 +17,100 +14,100 +11,100 +8,100 +5,100 +2,100 2	Пр-10 Маш.пом.-3шт Подвал-3шт +31,400 -0,750 2

Спецификация элементов перемычек

Поз.	Обозначение	Наименование	Кол. на этаж: Под-вал	1эт.	2эт.	3эт.	4эт.	5эт.	6эт.	7эт.	8эт.	9эт.	Тех. эт.	Маш. пом.	Всего	Масса ед.,кг	Приме-чание
1	Серия 1.038.1-1, вып.1	2ПБ 10-1-п		25	34	34	34	34	34	34	34	34	18		315	43	
2	То же	2ПБ 13-1-п	3	8	8	8	8	8	8	8	8	8		3	78	54	
3	То же	2ПБ 16-2-п		9											9	65	
4	ГОСТ 8509-93	L90x6 L=2400мм		16	16	16	16	16	16	16	16	16			144	20,0	
5	То же	L90x6 L=2800мм		6	6	6	6	6	6	6	6	6			54	23,32	
6	То же	L90x6 L=1900мм		8	8	8	8	8	8	8	8	8			72	15,83	
7	То же	L90x6 L=1300мм		3											3	10,83	
8	То же	L90x6 L=1600мм		3											3	13,33	
9	То же	L90x6 L=1100мм		3	6	6	6	6	6	6	6	6	6		57	9,16	
10	ГОСТ 19903-2015	Лист -4х90 L=500		96	96	96	96	96	96	96	96	96	96		864	1,41	
	АС-14	Перемычка инд.		28	28	28	28	28	28	28	28	28			252	42,5	

Фрагмент плана перемычек машинного помещения. М1:100

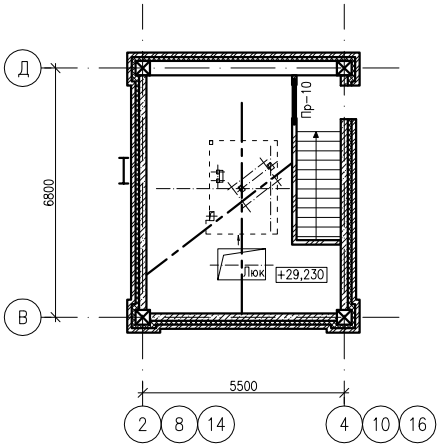

Спецификация элементов индивидуальной перемычки

Марка поз.	Обозначение	Наименование	Кол.	Масса ед. кг	Примечан.
		Сборочные единицы			
Кр-1	АС-14	Каркас плоский Кр-1	1	0,18	
1	ГОСТ 6727-80	⌀4 Bpl L=1160	1	0,11	
2	То же	⌀4 Bpl L=125	6	0,012	
		Материал			
	Б.Ч.	Бетон кл. В15, м3	0,017		

Изм.	Кол.	Лист	№док.	Подпись	Дата
Исполнил		Жумагалиев			
Проверил		Сердалина			
ГИП		Сердалина			

07-19-АС

РП "Строительство многоквартирных жилых домов Пятно 53, Пятно 54, Пятно 55 мкр. Зачаганск г. Уральска ЗКО. (Пятно 53)" (без наружных инженерных сетей и благоустройства)

Пятно 53

Стадия	Лист	Листов
РП	14	

Схема расположения перемычек подвала и машинного помещение. Спецификация. Ведомость перемычек

Байтак-Арка

Взам. инв. N° | Подп. и дата | Инв. N° подл.

Формат А2

План 1-го этажа

Изм.	Кол.	Лист	Nдок.	Подпись	Дата
Исполнил		Жумагалиев			
Проверил		Сердалина			
ГИП		Сердалина			

07-19-АС

РП "Строительство многоквартирных жилых домов Пятно 53, Пятно 54, Пятно 55 мкр. Зачаганск г. Уральска ЗКО. (Пятно 53)" (без наружных инженерных сетей и благоустройства)

Пятно 53

Стадия	Лист	Листов
РП	15	

План заполнение проемов 1-го этажа. М1:100

Байтак-Арка
ТОВАРИЩЕСТВО С ОГРАНИЧЕННОЙ ОТВЕТСТВЕННОСТЬЮ

Формат А1

Взам. инв. №

Подп. и дата

Инв. № подл.

План типового этажа

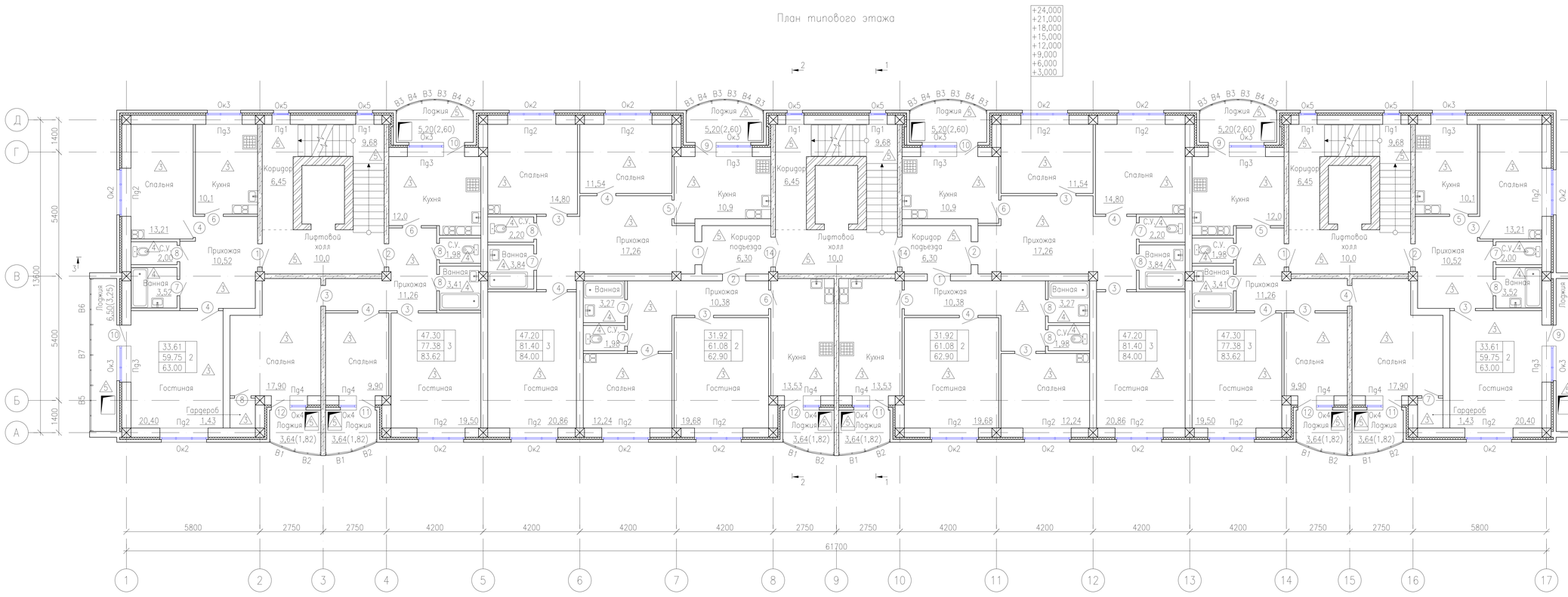

						07-19-АС
						РП "Строительство многоквартирных жилых домов Пятно 53, Пятно 54, Пятно 55 мкр. Зачаганск г. Уральска ЗКО. (Пятно 53)" (без наружных инженерных сетей и благоустройства)
Изм.	Кол.	Лист	Nдок.	Подпись	Дата	
Исполнил		Жумагалиев				Пятно 53 — Стадия: РП; Лист: 16; Листов:
Проверил		Сердалина				
ГИП		Сердалина				План заполнение проемов типового этажа. М1:100

Байтак-Арка
ТОВАРИЩЕСТВО С ОГРАНИЧЕННОЙ ОТВЕТСТВЕННОСТЬЮ

Формат А1

Инв. N° Подл. | Подп. и дата | Взам. инв. N°

Спецификация элементов заполнения проемов

Поз.	Обозначение	Наименование	Кол. на этаж													Масса ед.,кг	Приме-чание
			Под-вал	1эт.	2эт.	3эт.	4эт.	5эт.	6эт.	7эт.	8эт.	9эт.	Тех. эт.	Маш. пом.	Всего		
1	2	3	4	5	6	7	8	9	10	11	12	13	14	15	16	17	18
Оконные блоки белые металлопластиковые																	
Ок1	ГОСТ 30674-99	ОП В2 1160х870(4М1-12-4М1)	3												3		
Ок2	То же	ОП В2 1470х2050(4М1-12-4М1-12-4М1)М		16	16	16	16	16	16	16	16	16			144		
Ок3	То же	ОП В2 1470х1530(4М1-12-4М1-12-4М1)М		8	8	8	8	8	8	8	8	8			72		
Ок4	То же	ОП В2 1470х740(4М1-12-4М1-12-4М1)М		6	6	6	6	6	6	6	6	6			54		
Ок5	То же	ОП В2 860х740(4М1-12-4М1)		3	6	6	6	6	6	6	6	6	6		57		
ОБП	АС-18		20										44		64		
Подоконники ПВХ с заглушками																	
Пд1	ГОСТ 30674-99	Подоконные доски 900 х 550		3	6	6	6	6	6	6	6	6	6		57		
Пд2	То же	Подоконные доски 2200 х 550		16	16	16	16	16	16	16	16	16			144		
Пд3	То же	Подоконные доски 1650 х 550		8	8	8	8	8	8	8	8	8			72		
Пд4	То же	Подоконные доски 800 х 550		6	6	6	6	6	6	6	6	6			54		
Дверные блоки																	
1	ГОСТ 31173-2003	ДСВ ПЛН М2 У 2070-970		4	4	4	4	4	4	4	4	4			36		См. примеч. п. 1
2	То же	ДСВ ППН М2 У 2070-970		4	4	4	4	4	4	4	4	4			36		То же
3	ГОСТ 6629-88	ДГ 21-9л		10	10	10	10	10	10	10	10	10			90		См. примеч. п. 2
4	То же	ДГ 21-9		10	10	10	10	10	10	10	10	10			90		То же
5	То же	ДО 21-8л		4	4	4	4	4	4	4	4	4			36		То же
6	То же	ДО 21-8		4	4	4	4	4	4	4	4	4			36		То же
7	То же	ДГ 21-7л		8	8	8	8	8	8	8	8	8			72		То же
8	То же	ДГ 21-7		8	8	8	8	8	8	8	8	8			72		То же
9	ГОСТ 30674-99	БП В2 2260х880(4М1-12-4М1-12-4М1)М		3	3	3	3	3	3	3	3	3			27		См. примеч. п. 3
10	То же	БП В2 2260х880(4М1-12-4М1-12-4М1)М		3	3	3	3	3	3	3	3	3			27		
11	То же	БП В2 2260х780(4М1-12-4М1-12-4М1)М		3	3	3	3	3	3	3	3	3			27		См. примеч. п. 3
12	То же	БП В2 2260х780(4М1-12-4М1-12-4М1)М		3	3	3	3	3	3	3	3	3			27		
13	ГОСТ 31173-2003	ДСН ДКН М2 У 2070-1270		3											3		См. примеч. п. 4
14	ГОСТ 24698-81	ДН 21-13		5	2	2	2	2	2	2	2	2			21		См. примеч. п. 5
15	ГОСТ 31173-2003	ДСВ ППН М2 2070-870		3											3		
16	ГОСТ 14624-84	ДВГ 19-9л	6										3		9		См. примеч. п. 6
17	То же	ДВГ 19-9												3	3		То же
18	То же	ДНГ 19-9												3	3		То же
Витражи металлопластиковые, с однокамерным стеклопакетом																	
В1	ГОСТ 30674-99	ОП 2760-1140 (4М1-12-4М1)М		6	6	6	6	6	6	6	6	6			54		
В2	То же	ОП 2760-1140 (4М1-12-4М1)М		6	6	6	6	6	6	6	6	6			54		
В3	То же	ОП 2760-580 (4М1-12-4М1)М		16	16	16	16	16	16	16	16	16			144		
В4	То же	ОП 2760-580 (4М1-12-4М1)М		8	8	8	8	8	8	8	8	8			72		
В5	То же	ОП 2760-2640 (4М1-12-4М1)М		2	2	2	2	2	2	2	2	2			18		
В6	То же	ОП 2760-2640 (4М1-12-4М1)М		2	2	2	2	2	2	2	2	2			18		
В7	То же	ОП 2760-1320 (4М1-12-4М1)М		2	2	2	2	2	2	2	2	2			18		

Примечание.
1. Дверные блоки 1, 2 металлические, утепленные с декоративной отделкой.
2. Двери 3÷8, выполнить из "МДФ" (MDF-medium- density fiberboard- древесно-волокнистая плита средней плотности).
3. Дверной блок 9 и 11 выполнить с левой навеской рамочного полотна.
4. Дверные блоки 13, металлические, самозакрывающиеся, утепленные с декоративной отделкой, с установкой домофона.
5. Дверные блоки 14 выполнить с уплотнением в притворах.
6. Дверные блоки 16÷18 обить с двух сторон оцинкованной сталью по ГОСТ 14918-80. Расход стали -68,0м2.
7. Дверные блоки машинного помещение замаркированы на листе 9.
8. Балконные двери 9, ... 12 - металлопластиковые с 2-х камерным стеклопакетом (цвет профиля белый).
9. Оконные блоки Ок1, ... Ок5 - металлопластиковые (цвет профиля белый). Оконные блоки и балконные двери выполнить с открыванием во внутрь.
10. Производство работ вести в соответствии с требованиями СП РК 2.04-108-2014 "Изоляционные и отделочные покрытия".

Ок1

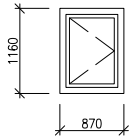

Ок2

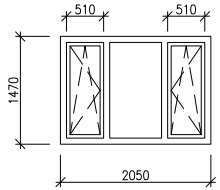

Ок3

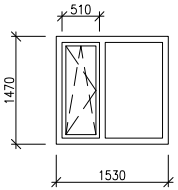

Ок4

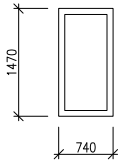

⑨, ⑩ (зеркально)

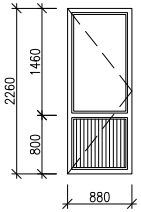

⑪, ⑫ (зеркально)

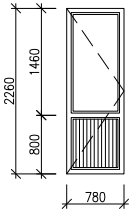

Ок5

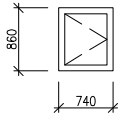

В1, В2 (зеркально)

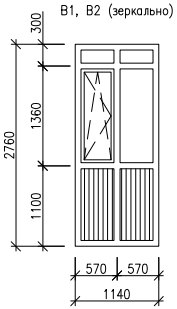

В3

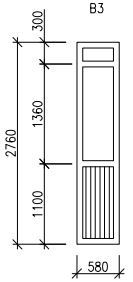

В4

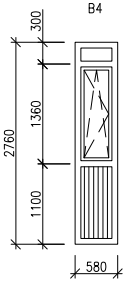

В5, В6 (зеркально)

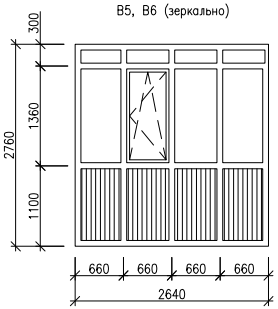

В7

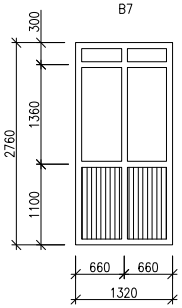

11. Крепление и заделку оконных блоков, балконных дверей и витражей выполнять по ГОСТ 30971-2002.
12. Основные размеры блоков уточняются фирмой изготовителя после выполнения кладочных и монтажных работ.
13. Витражи В1,...В7 - металлопластиковые, с однокамерным стеклопакетом, (цвет переплета белый) нижняя часть тонированное стекло.

-тонированная часть витража;

Изм.	Кол.	Лист	Nдок.	Подпись	Дата
Исполнил		Жумагалиев			
Проверил		Сердалина			
ГИП		Сердалина			

07-19-АС

РП "Строительство многоквартирных жилых домов Пятно 53, Пятно 54, Пятно 55 мкр. Зачаганск г. Уральска ЗКО. (Пятно 53)" (без наружных инженерных сетей и благоустройства)

Пятно 53

Стадия	Лист	Листов
РП	17	

Спецификация элементов заполнение проемов. Эскизы окон и дверей

Байтак-Арка

Взам. инв. N° | Подп. и дата | Инв. N° подл.

Формат А2

Деталь устройства продуха ОБП

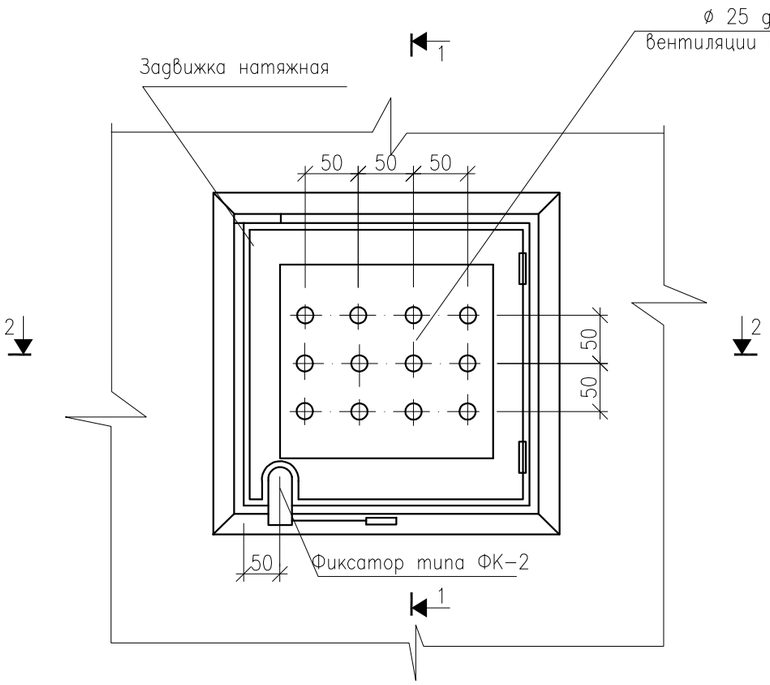

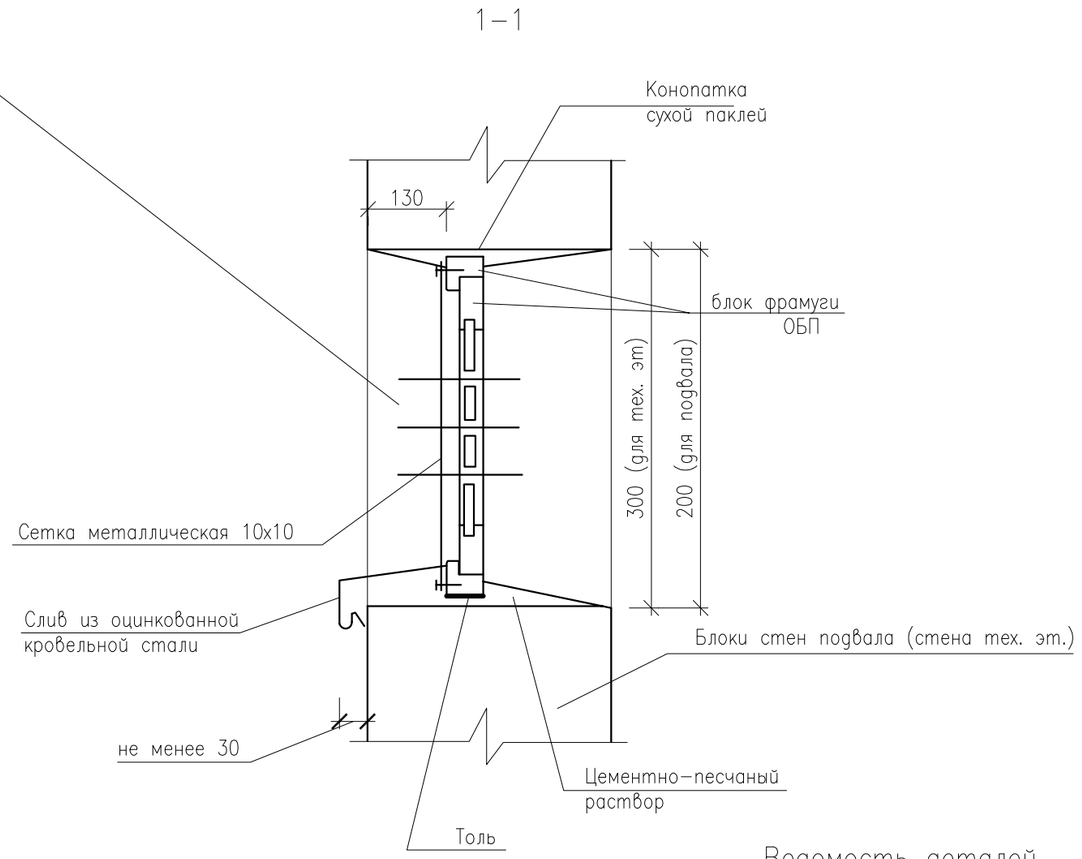

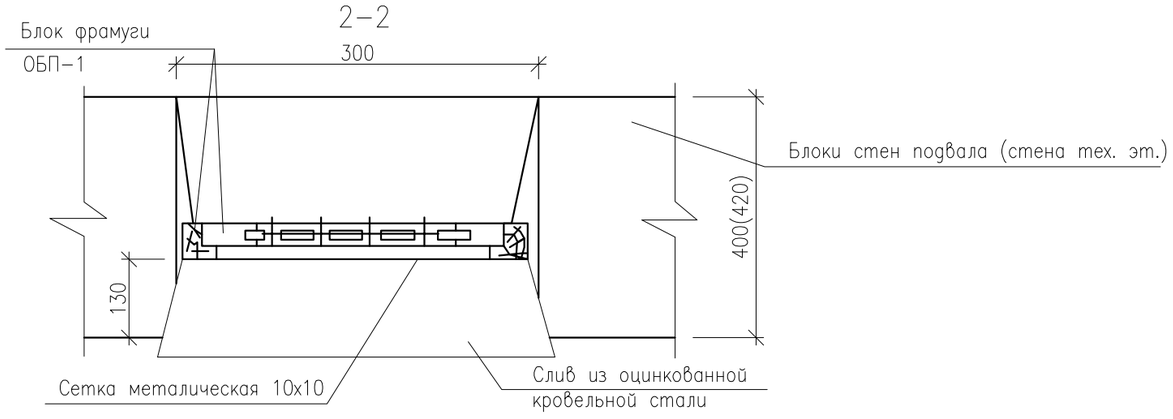

Ведомость деталей

Поз.	Эскиз
С1	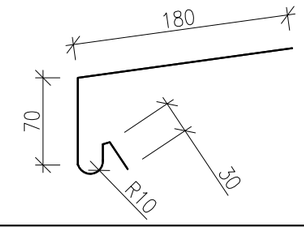

Марка поз.	Обозначение	Наименование	Кол-во, шт	Масса ед.кг.	Приме-чание
		Окно ОБП			
	ГОСТ 5090-86	Задвижка натяжная	1		
	ГОСТ 5091-78*	Фиксатор типа ФК - 2	1		
		Петли оконные.	2		
	ГОСТ 24454-80*Е	Древисина коробки м3		0,05	
	То же	Древисина полотна м3		0,03	
	ГОСТ 5336-80*	Сетка металлическая проволочная с ячеикой 10х10 N4 м2	1	0,19	
С1	ГОСТ 14918-80*	Слив из оцинкованной кровельной стали м2	0,09		

Примечание:
1. Спецификация дана на 1 продух ОБП.
2. Смотреть совместно с л.6, 9

Изм.	Кол.	Лист	Nдок.	Подпись	Дата
Исполнил		Жумагалиев			
Проверил		Сердалина			
ГИП		Сердалина			

07-19-АС

РП "Строительство многоквартирных жилых домов Пятно 53, Пятно 54, Пятно 55 мкр. Зачаганск г. Уральска ЗКО. (Пятно 53)" (без наружных инженерных сетей и благоустройства)

Пятно 53

Стадия	Лист	Листов
РП	18	

Деталь устройства продуха ОБП

Байтақ-Арқа ЛТД
ТОВАРИЩЕСТВО С ОГРАНИЧЕННОЙ ОТВЕТСТВЕННОСТЬЮ

Взам. инв. N° | Подп. и дата | Инв. N° Подл.

Формат А3

Экспликация полов

Номер помещения	Тип пола	Схема пола или номер узла по серии	Данные элементов пола, наименование, толщина, основание, (мм)	Площадь м²
1эт. – гостиная, спальня, прихожая, кухня, кладовая	1	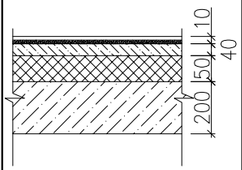	Ламинат штучный класса 31 –7мм Звукоизолирующая подложка –3мм Полиэтиленовая пленка Стяжка из цементно–песчаного раствора М150 –40мм Теплоизоляционный слой из минераловатной плиты "Флор Баттс" G=125кг/м3 – 50мм Железобетонная плита перекрытия –200мм	514,82
1эт. – ванная, туалет	2	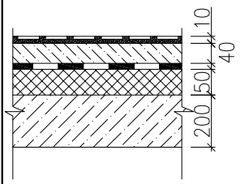	Керамическая плитка (рельефная) – 6мм Прослойка и заполнение швов – клей для плитки –4мм Стяжка из цементно–песчаного раствора М150 –40мм 1 слой гидроизоляции на битумной мастике Теплоизоляционный слой из минераловатной плиты "Флор Баттс" G=125кг/м3 – 50мм Железобетонная плита перекрытия –200мм	44,40
Тип. эт. – гостиная, спальня, прихожая, кухня, кладовая	3	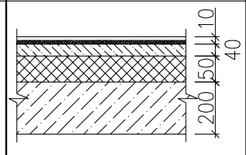	Ламинат штучный класса 31 –7мм Звукоизолирующая подложка –3мм Полиэтиленовая пленка Стяжка из цементно–песчаного раствора М150 –40мм Звукоизолирующий слой из минераловатной плиты "Флор Баттс" G=125кг/м3 – 50мм Железобетонная плита перекрытия –200мм	4118,56
Тип. эт. – ванная, туалет	4	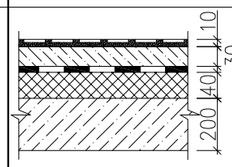	Керамическая плитка (рельефная) – 6мм Прослойка и заполнение швов – клей для плитки –4мм Стяжка из цементно–песчаного раствора М150 –30мм 1 слой гидроизоляции на битумной мастике Звукоизолирующий слой из минераловатной плиты "Флор Баттс" G=125кг/м3 – 40мм Железобетонная плита перекрытия –200мм	355,2
тамбур, лестничная площадка, коридор подъезда, лифтовой холл, лоджия	5	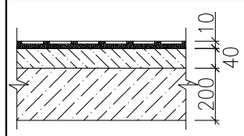	Керамическая плитка (рельефная) – 6мм Прослойка и заполнение швов – клей для плитки –4мм Стяжка из цементно–песчаного раствора М150 –40мм Железобетонная плита перекрытия –200мм	1205,47 см.прим.п.9
Тех. эт.	6	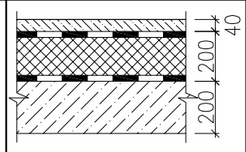	Стяжка из ц.п. раствора М150 арм. мет. сеткой из Bpl Ø3 с ячейками 100x100 –40мм Разделяющий 1 слой рубероида насухо Теплоизоляционный слой из минераловатной плиты "Руф Баттс С" G=135кг/м3 –200мм Пароизоляция 1 слой рубероида на мастике Железобетонная плита перекрытия –200мм	см.лист 9
Тех. эт. – машинное помещение	7	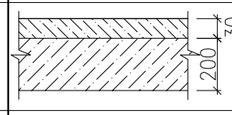	Выравнивающая стяжка из цементно–песчаного раствора М150 –30мм Железобетонная плита перекрытия –200мм	67,77
Подвал – электрощитовая, подвал пом.	8	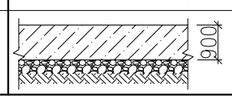	Бетонная фундаментная плита В25–900мм	–

Примечание:

1. При производстве работ по устройству полов соблюдать требования СП РК 2.04–108–2014 "Изоляционные и отделочные покрытия".
2. При устройстве полов соблюдать правило по технике безопасности, приведенные в СП РК 1.03–106–2012 "Охрана труда и техника безопасности в строительстве".
3. Типы слоев приняты по серии 2.144–1/88 "Узлы полов жилых зданий".
4. Устройство полов производить после прокладки всех инженерных сетей.
5. В полах первого этажа помещений с мокрым и влажным режимами следует предусматривать гидроизоляцию. Гидроизоляция должна быть заведена на стену и перегородки выше поверхности пола и за пределы дверных проемов на 300 мм.
6. Для уменьшения пылеотделения покрытие из цементно–песчаного раствора шлифовать и пропитать уплотняющими составами.
7. Отметка пола в санузлах должна быть на 20мм ниже отметки пола смежных помещениях.
8. В местах примыкания пола к конструкциям, выступающим над полом, следует выполнять плинтусы из материалов полов или пластиковые. В помещениях: тамбур, коридор подъезда, лифтовой холл выполнить плинтус из керамической плитки h=70мм (в тон пола) – 720,0м.п. В помещениях: спальня, прихожая, гостиная, кухня, кладовая выполнить плинтус из ПВХ – 4556,0м.п. В подвале по периметру наружных стен выполнить бетонные плинтусы высотой 150мм из бетона кл.В15 – 162,0м.п./2,43м3.
9. В конструкции пола на уровне 1–го этажа под стяжкой заложить теплоизоляционный слой из минераловатной плиты "Флор Баттс" G=125кг/м3 толщиной 50мм – 58,92м2.

Изм.	Кол.	Лист	Nдок.	Подпись	Дата	07–19–АС		
						РП "Строительство многоквартирных жилых домов Пятно 53, Пятно 54, Пятно 55 мкр. Зачаганск г. Уральска ЗКО. (Пятно 53)" (без наружных инженерных сетей и благоустройства)		
Исполнил		Жумагалиев				Пятно 53	Стадия: РП	Лист: 19 / Листов:
Проверил		Сердалина						
ГИП		Сердалина				Экспликация полов	Байтақ-Арқа ТОВАРИЩЕСТВО С ОГРАНИЧЕННОЙ ОТВЕТСТВЕННОСТЬЮ	

Взам. инв. N° | Подп. и дата | Инв. N° Подл.

Формат А3

Лм–1

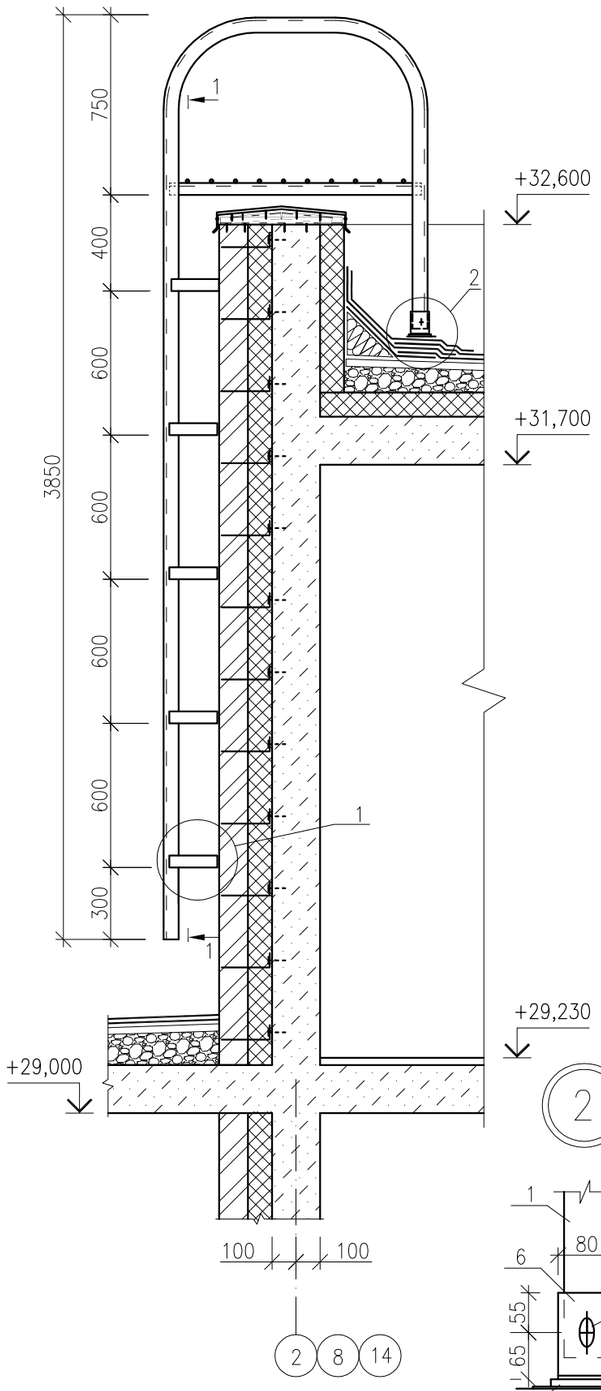

1–1

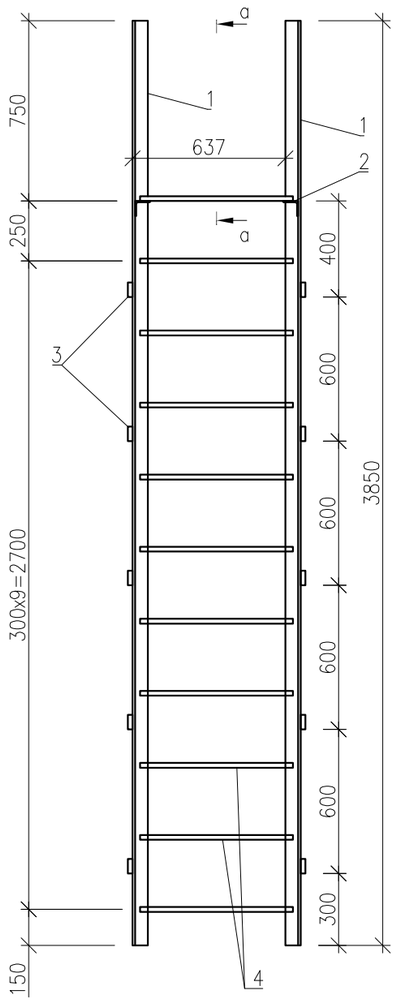

Спецификация лестницы Лм–1

Марка поз.	Обозначение	Наименование	Кол–во, шт	Масса ед.кг.	Приме–чание
		Лм–1	3	132,48	
1	ГОСТ 8509–93	L63x5 L=6530	2	31,40	
2	То же	L63x5 L=1050	2	5,05	
3	ГОСТ 103–2006	–6x100 L=310	10	1,46	
4	ГОСТ 34028–2016	Арматура ⌀20AI L=680	23	1,68	
5	Hilti	Анкер–шуруп HUS–H 7.5x80	20		
6	ГОСТ 8509–93	L125x80x8 L=80	2	1,00	
7	ГОСТ 103–2006	–6x100 L=920	1	4,34	

а–а

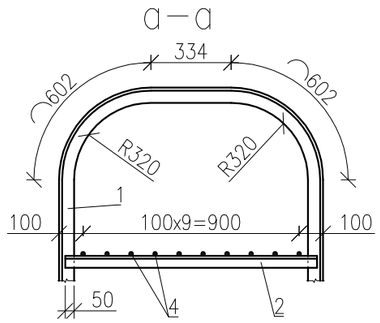

в–в

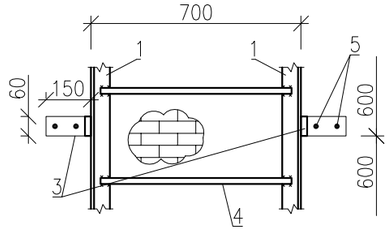

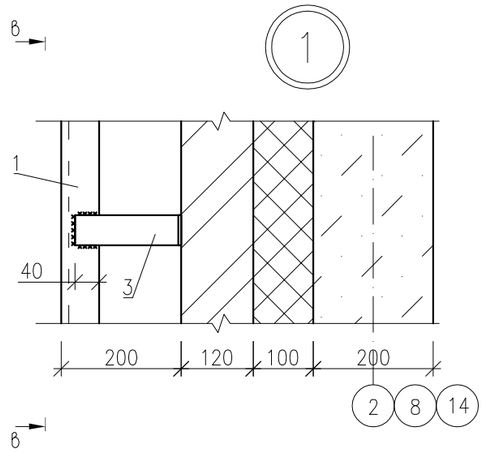

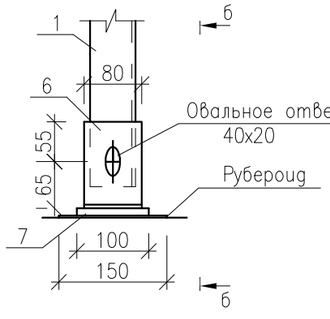

б–б

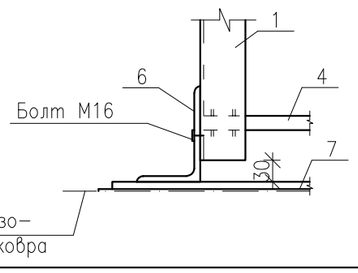

1. Лестница Лм–1 замаркирована на листе 10.
2. Сварку элементов лестниц вести электродами Э42 по ГОСТ 9468–75*, толщина сварного шва соответствует наименьшей толщине свариваемых элементов.
3. Все конструкции лестниц покрыть эмалью ПФ–115 по 2–м слоям грунтовки ГФ–021.

Изм.	Кол.	Лист	Nдок.	Подпись	Дата
Исполнил		Жумагалиев			
Проверил		Сердалина			
ГИП		Сердалина			

07–19–АС

РП "Строительство многоквартирных жилых домов Пятно 53, Пятно 54, Пятно 55 мкр. Зачаганск г. Уральска ЗКО. (Пятно 53)" (без наружных инженерных сетей и благоустройства)

Пятно 53

Стадия	Лист	Листов
РП	20	

Лестница ЛМ–1

Байтақ-Арқа
ТОВАРИЩЕСТВО С ОГРАНИЧЕННОЙ ОТВЕТСТВЕННОСТЬЮ

Взам. инв. N° | Подп. и дата | Инв. N° Подл.

Формат А3

Разрез 1–1

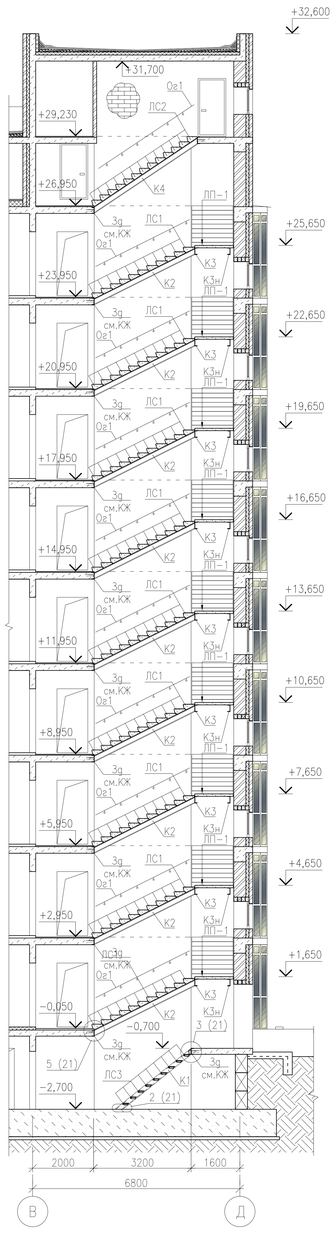

Разрез 2–2

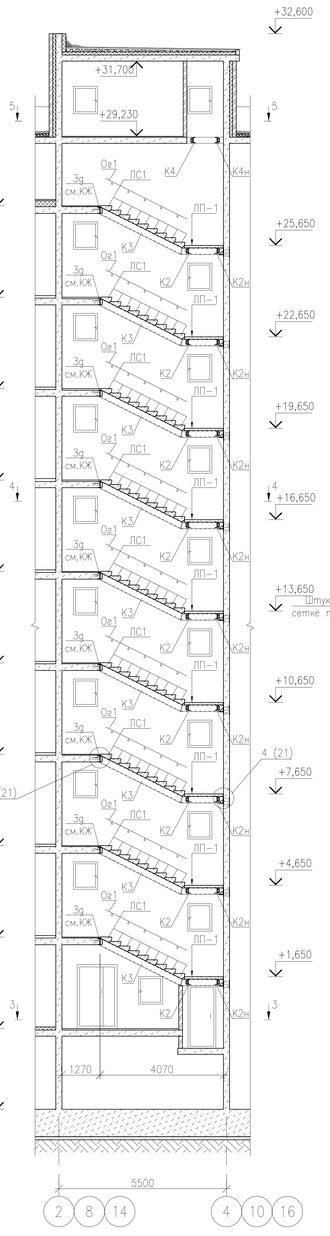

План лестничной клетки первого этажа. 3–3

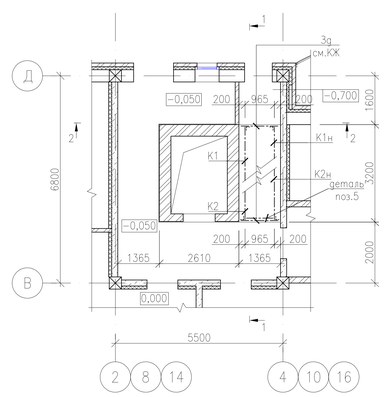

План лестничной клетки типового этажа 4–4

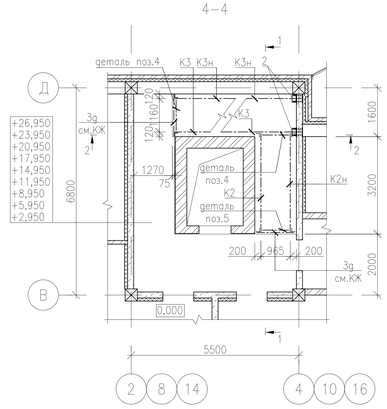

План лестничной клетки технического этажа. 5–5

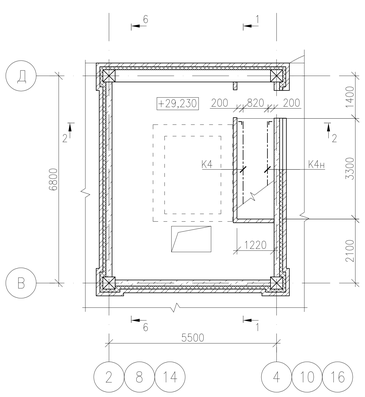

Спецификация элементов лестничной клетки Лк–1

Марка поз.	Обозначение	Наименование	Кол.	Масса ед. кг	Примечан.
		Лестничная клетка Лк–1	3		
		Сборочные единицы			
ЛС1	ГОСТ 8717.0–84	Ступень основная ЛС14–Б	180	145,0	
ЛС2	Тоже	Ступень основная ЛС12.17–Б	13	128,0	
ЛС3		Ступень металлическая ЛС3	9	8,94	
1	ГОСТ 8568–77	−4х250 L=950	1	7,96	
2	ГОСТ 8509–93	Уголок 50х50х5 L=130	2	0,49	
ЛП1	л.22	Лестничная площадка ЛП–1	9	475,0	
К1		Косоур К1	1	49,10	
1	ГОСТ 8240–97	Швеллер 16П, L=3200	1	45,44	
2	ГОСТ 8509–93	Уголок 70х70х6, L=130	1	0,83	
3	ГОСТ 19903–2015	−8х150 L=300	1	2,83	
К1н		Косоур К1н	1	49,10	Зеркально К1
1	ГОСТ 8240–97	Швеллер 16П, L=3200	1	45,44	
2	ГОСТ 8509–93	Уголок 70х70х6, L=130	1	0,83	
3	ГОСТ 19903–2015	−8х150 L=300	1	2,83	
К2		Косоур К2	9	63,27	
1	ГОСТ 8240–97	Швеллер 18П, L=3780	1	61,61	
2	ГОСТ 8509–93	Уголок 70х70х6, L=130	2	0,83	
К2н		Косоур К2н	9	63,27	Зеркально К2
1	ГОСТ 8240–97	Швеллер 18П, L=3780	1	61,61	
2	ГОСТ 8509–93	Уголок 70х70х6, L=130	2	0,83	
К3		Косоур К3	9	95,70	
1	ГОСТ 8240–97	Швеллер 22П, L=4478	1	94,04	
2	ГОСТ 8509–93	Уголок 70х70х6, L=130	2	0,83	
К3н		Косоур К3н	9	95,70	Зеркально К3
1	ГОСТ 8240–97	Швеллер 22П, L=4478	1	94,04	
2	ГОСТ 8509–93	Уголок 70х70х6, L=130	2	0,83	
К4		Косоур К4	1	69,88	
1	ГОСТ 8240–97	Швеллер 18П, L=4185	1	68,22	
2	ГОСТ 8509–93	Уголок 70х70х6, L=130	2	0,83	
К4н		Косоур К4н	1	69,88	Зеркально К4
1	ГОСТ 8240–97	Швеллер 18П, L=4185	1	68,22	
2	ГОСТ 8509–93	Уголок 70х70х6, L=130	2	0,83	
Ог1		Ограждение Ог1			
1	ГОСТ 11068 – 81*	поручень труба 50х1,5–0,8х18Н10Т	62,5 м.п.	1,79	111,88
2	То же	кронштейн 50/25х1,2–0,8х18Н10Т	99	0,26	25,74
		Детали			
1	ГОСТ 28457–90	Дюбель–шпилька М12х130	4	0,192	
2	ГОСТ 8509–93	Уголок 140х10, L=250	18	5,36	
3	ГОСТ 19903–2015	−10х100 L=100	36	0,79	
4	ГОСТ 8509–93	Уголок 140х10, L=950	19	18,44	
5	То же	Уголок 100х10, L=1300	10	19,63	

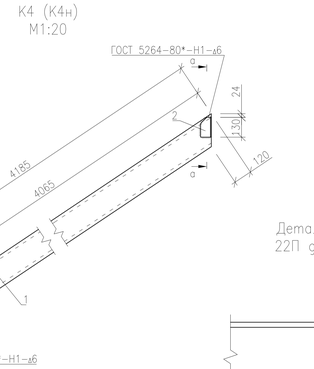

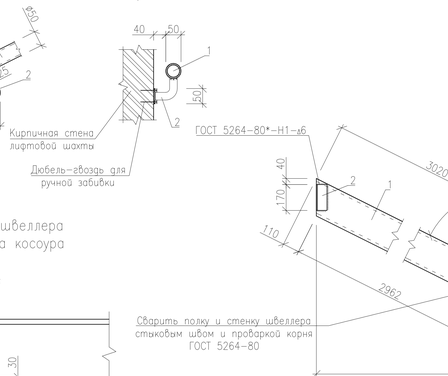

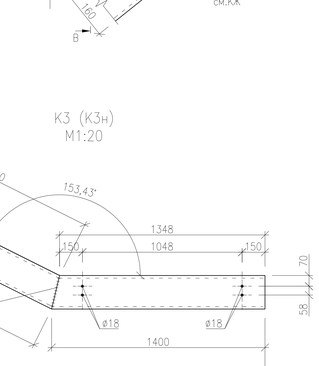

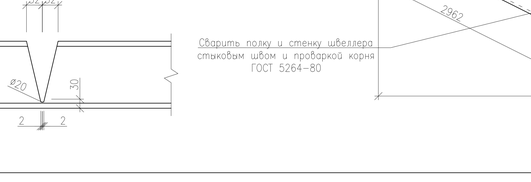

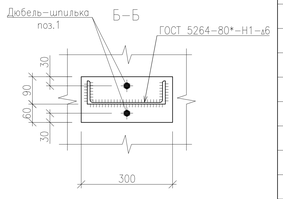

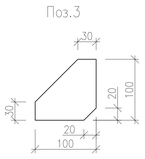

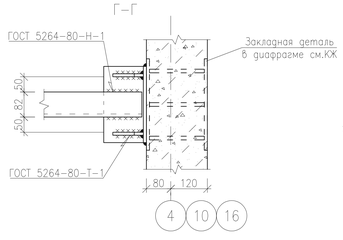

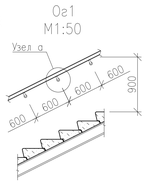

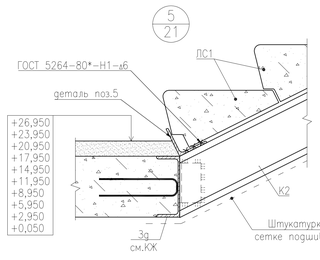

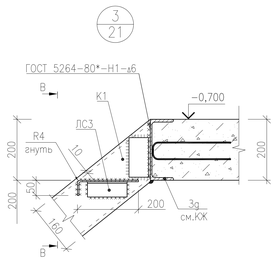

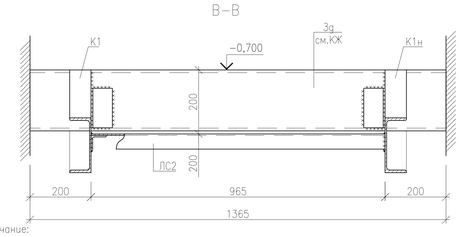

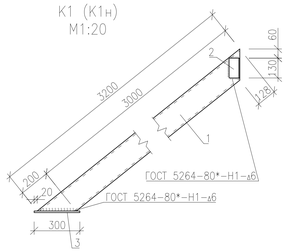

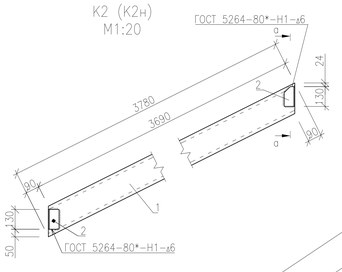

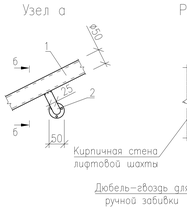

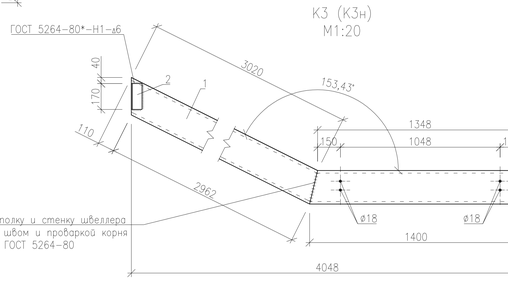

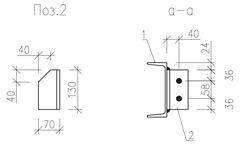

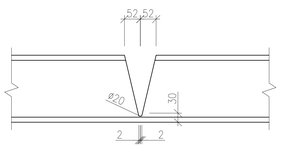

Примечание:
1. Косоуры К1н, К2н, К3н, К4н делать обратно настоящему чертежу.
2. Спецификация дана на одну лестничную клетку.
3. Все отверстия в швеллерах ø18мм под болты М16 нормальной точности.
4. Высоту катета сварного шва принимать по наименьшей толщине свариваемых деталей, если не указано иначе;
5. Монтаж всех металлоконструкций выполнить сваркой по ГОСТ 5264–80, электродами типа 342А по ГОСТ 9467–75;
6. После проверки правильности смонтированных конструкций, гайки болтов должны быть закреплены путем приварки их к стержню болта, либо забивкой резьбы;
7. Косоуры и площадочные балки оштукатурить по сетке, подшить листами ГКЛ–ПК–3000х1200х12.5 по ГОСТ 6266–97 с последующей шпатлевкой и водоэмульсионной окраской. Площадь отделки (на одну лестницу) – 175,20 м2.

						07–19–АС
Изм.	Кол.	Лист	№док.	Подпись	Дата	РП "Строительство многоквартирных жилых домов Пятно 53, Пятно 54, Пятно 55 мкр. Зачаганск г. Уральска ЗКО. (Пятно 53)" (без наружных инженерных сетей и благоустройства)
Исполнил		Жумагалиев				Стадия: РП; Лист: 21; Листов:
Проверил		Сердалина				Пятно 53
ГИП		Сердалина				План лестничной клетки. Спецификация элементов лестничной клетки Лк–1
						Байтак-Арка

Взам. инв. №
Подп. и дата
Инв. № подл.

Формат А1

Лестничные площадки ЛП–1

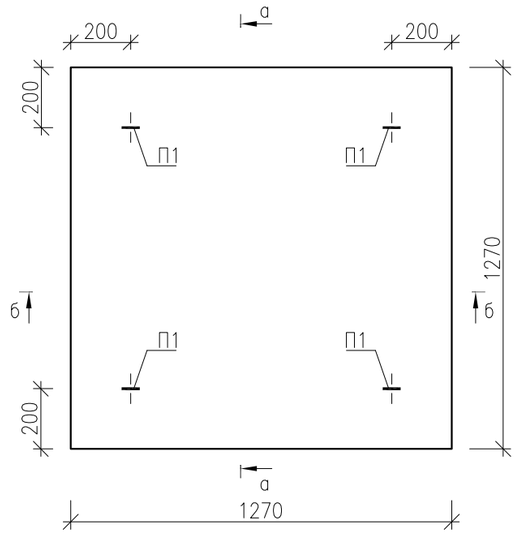

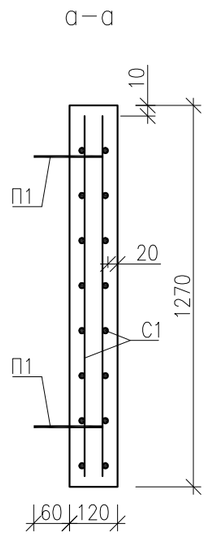

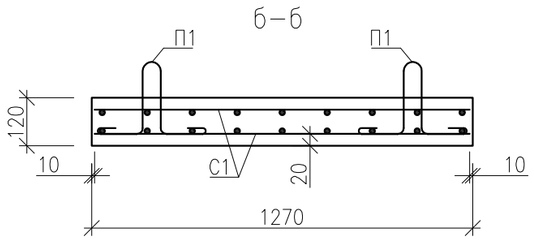

Спецификация элементов лестничных площадок

Марка поз.	Обозначение	Наименование	Кол.	Масса ед. кг	Примечан.
		Лестничная площадка ЛП–1			
		Сборочные единицы			
С1	л.65	Сетка арматурная С1	2	8,82	
1	Б.Ч.	ø8 AIII, ГОСТ 34028–2016, L=1250	18	0,49	
		Детали			
П1	л.65	Монтажная петля П1	4	0,24	
1	То же	ø8 AI, ГОСТ 34028–2016, L=620	1	0,24	
		Материалы			
		Бетон кл. В25	0,19		м3

Сетка С1

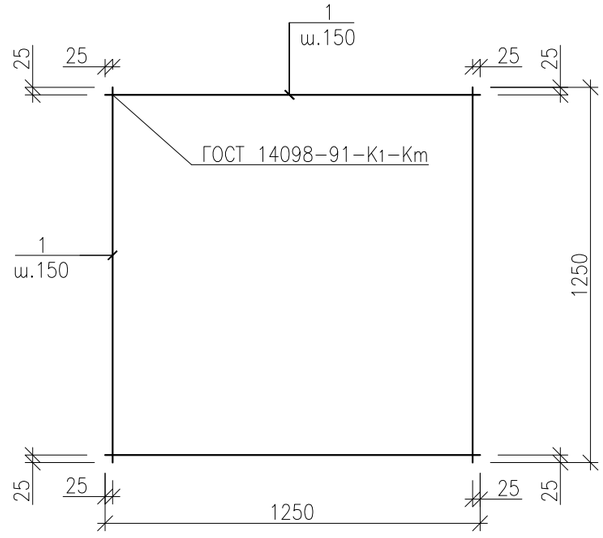

Петля П1

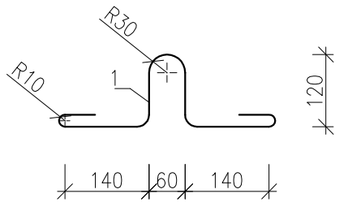

Изм.	Кол.	Лист	Nдок.	Подпись	Дата
Исполнил		Жумагалиев			
Проверил		Сердалина			
ГИП		Сердалина			

07–19–АС

РП "Строительство многоквартирных жилых домов Пятно 53, Пятно 54, Пятно 55 мкр. Зачаганск г. Уральска ЗКО. (Пятно 53)" (без наружных инженерных сетей и благоустройства)

Пятно 53

Стадия	Лист	Листов
РП	22	

Лестничные площадки ЛП–1

Байтақ-Арқа
ТОВАРИЩЕСТВО С ОГРАНИЧЕННОЙ ОТВЕТСТВЕННОСТЬЮ

Взам. инв. N°

Подп. и дата

Инв. N° Подл.

Формат А3

Пандус П1

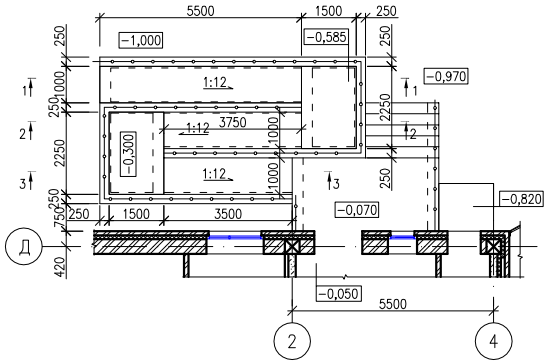

Разрез 4–4

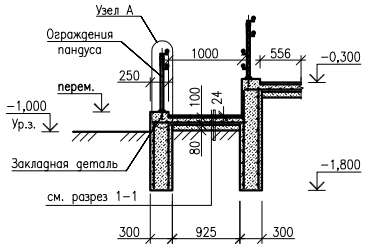

Спецификация элементов пандуса

Марка поз.	Обозначение	Наименование	Кол-во	Масса кг(ед.)	Прим.
П1		Пандус	3		
		Сборочные единицы			
		Сетка С-1			
1	ГОСТ 8478-81	Сетка ⌀6AIII-150 / ⌀6AIII-150	35,0	93,24	
		Сетка С-2			
2	ГОСТ 8478-81	Сетка ⌀8AIII-150 / ⌀8AIII-150	96,0	455,0	
		Материалы			
		Бетон В15, W6, F50 на сульфатостойком цементе, м3	12,5		
		Бетон В7,5 на сульфатостойком цементе, м3	0,25		
Мн-1		Закладная деталь Мн-1	34	0,16	5,44
3	ГОСТ 103-2006	Лист ст. 60х50х4	1	0,1	
4	ГОСТ 34028-2016	Al ⌀6мм L=250	1	0,06	
Ог-1		Ограждение пандуса			
5	ГОСТ 11068 – 81*	поручень труба 40х1,2-0,8х18Н10Т	70,0 м.п.	1,15	80,5
6	То же	заполнение труба 15х1,2-0,8х18Н10Т	35,2 м.п.	0,41	14,43
7	То же	стойка труба 40х3,2-0,8х18Н10Т	26,5 м.п.	2,92	77,38
8	То же	декоративная крышка ⌀80, L=40мм	34	0,14	4,76
		Плитка бетонная тротуарная	23,0		м2

Разрез 1–1

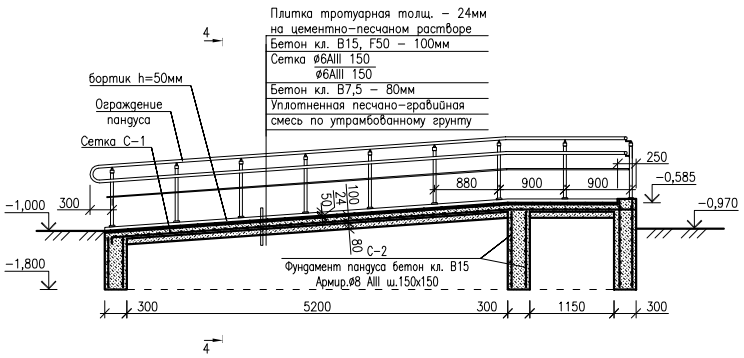

Узел А

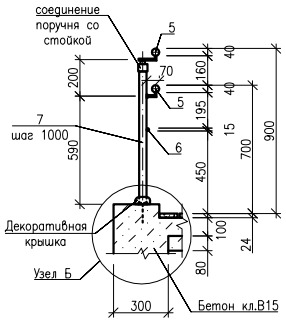

Мн1

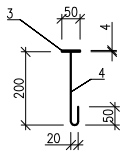

Поз. 3

Узел Б

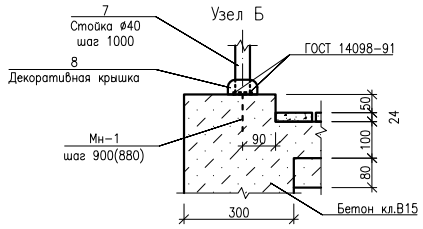

Разрез 2–2

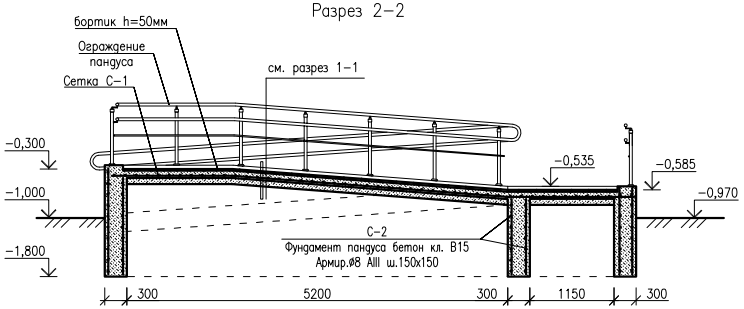

Разрез 3–3

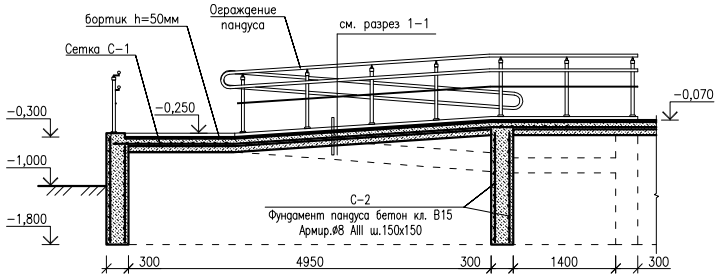

Примечание:
1. Металлические элементы ограждения пандуса сваривать ручной эл. дуговой сваркой по ГОСТ 5264–80.
2. Боковые поверхности пандусов оштукатурить ц.п. раствором М150, общий расход на 3 пандусов – 45,0м2.
3. Всего пандусов П1 – 3шт.

Изм.	Кол.	Лист	№док.	Подпись	Дата
Исполнил		Жумагалиев			
Проверил		Сердалина			
ГИП		Сердалина			

07–19–АС

РП "Строительство многоквартирных жилых домов Пятно 53, Пятно 54, Пятно 55 мкр. Зачаганск г. Уральска ЗКО. (Пятно 53)" (без наружных инженерных сетей и благоустройства)

Пятно 53

Стадия	Лист	Листов
РП	23	

Пандус П1

Байтак-Арка

Взам. инв. N° | Подп. и дата | Инв. N° подл.

Формат А2

Крыльцо К1. План на отм. −0,070

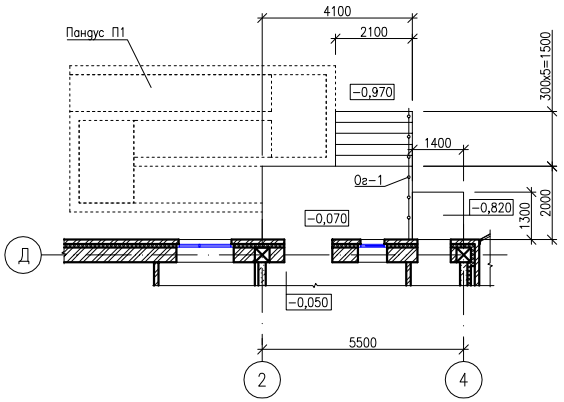

Разрез 1−1

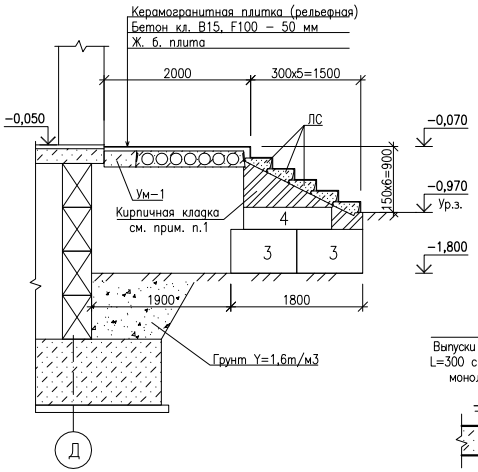

Разрез 5−5

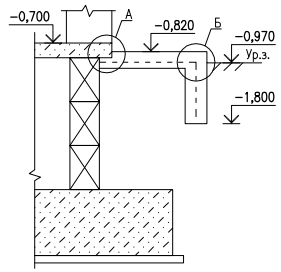

Узел А

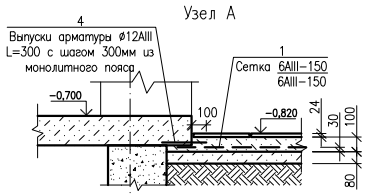

Схема расположения плит перекрытий и ступеней.

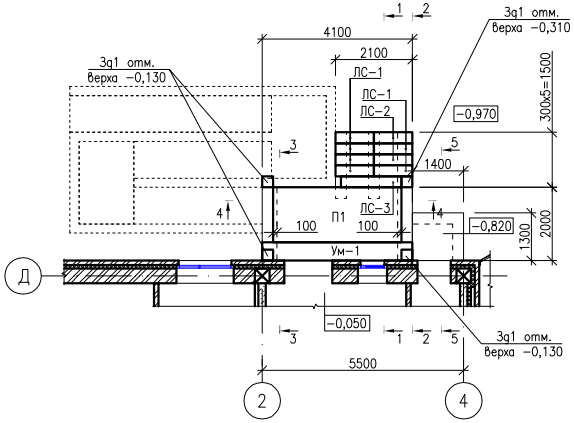

Разрез 2−2

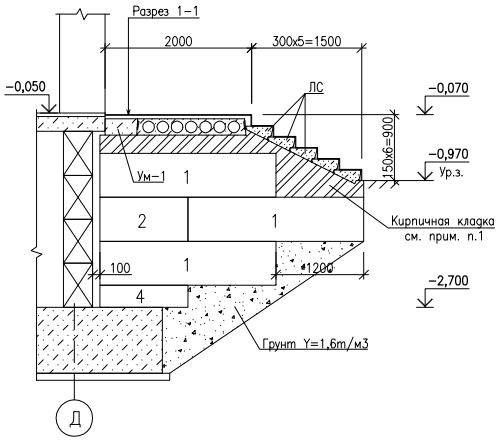

Узел Б

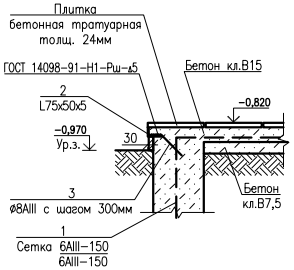

Разрез 4−4

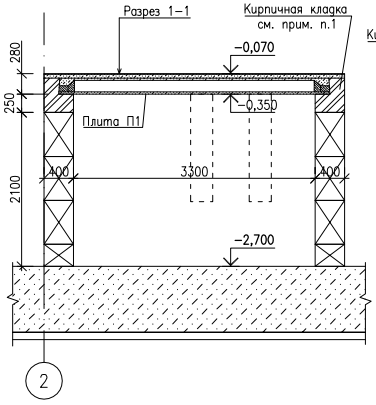

Разрез 3−3

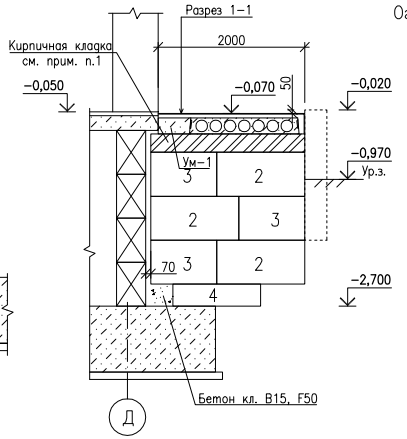

Ограждение Ог−1 (из никилированых труб)

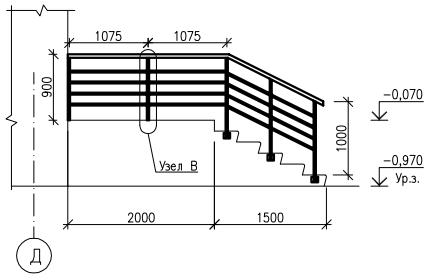

Узел В

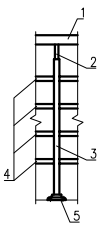

Примечания:
1. Кирпичную кладку под ступени и от подошвы фундамента выполнить из керамического кирпича по ГОСТ 530−2012 марки 100 на цементно−песчаном растворе М50.
2. Основание опорного элемента хромировать.
3. Для крепления опорных элементов применить распорные анкера d=12 мм.
4. Спецификация элементов крыльца в подвал см. л.25.

Марка поз.	Обозначение	Наименование	Кол−во	Масса кг(ед.)	Прим.
		Крыльцо К1	3		
		Сборочные единицы			
П1	ГОСТ 9261−91, ИЖ 962	ПБ 35−15−8К7m	1	1860	
ЛС−1	ГОСТ 8717.1−84	Ступени железобетонные ЛС11−Б	6	111	
ЛС−2	То же	Ступени железобетонные ЛС11−Б−1	2	111	
ЛС−3	То же	Ступени железобетонные ЛС17	1	174	
1	ГОСТ 13579−78*	ФБС 24.4.6−Т	3	1300	
2	То же	ФБС 12.4.6−Т	4	640	
3	То же	ФБС 9.4.6−Т	7	470	
4	То же	ФБС 12.4.3−Т	4	310	
3g1	Серия 1.400−15 61, 130−59	Изделие закладное МН126−6	4	7,1	28,4
		Ум−1	1		
		Сборочные единицы			
К−1	Данный лист	Каркас плоский К−1	3	11,83	
		Бетон кл. В15, F50	0,41		м3
		Материалы			
		Кирпичная кладка			
	ГОСТ 530−2012	Кирпич КР−р−по 1НФ/100/2,0/50	0,90		м3
		Керамогранит рельефный	15,0		м2
		Ограждение крыльца К1			
Ог−1	Данный лист	Ограждение Ог−1	1	26,83	
1	ГОСТ 11068−81*	Труба 50х1.2−0.8х18Н10Т, пог. м.	3,7	1,45	
2	То же	Труба 25х2.5−0.8х18Н10, L=80мм	5	0,11	
3	То же	Труба 38х3.0−0.8х18Н10Т, L=1080мм	5	1,99	
4	То же	Труба 25х2.5−0.8х18Н10Т, пог. м.	13,6	0,7	
5		Опорный элемент	2	0,72	
	ГОСТ 11068−81*	Труба 45х3.5−0.8х18Н10Т, L=30мм	1	0,09	
	ГОСТ 19903−2015	−8х100, L=100	1	0,63	

Спецификация

Марка поз.	Обозначение	Наименование	Кол−во	Масса кг(ед.)	Прим.
		Каркас плоский К−1		11,83	
1	ГОСТ 34028−2016	ø10А−III L=4050	1	2,50	
2	То же	ø18А−III L=4050	1	8,1	
3	То же	ø6А−I L=200	28	0,044	

Сечение по Ум−1

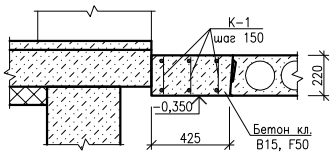

Каркас плоский К−1

						07−19−АС
						РП "Строительство многоквартирных жилых домов Пятно 53, Пятно 54, Пятно 55 мкр. Зачаганск г. Уральска ЗКО. (Пятно 53)" (без наружных инженерных сетей и благоустройства)
Изм.	Кол.	Лист	Nдок.	Подпись	Дата	Пятно 53
Исполнил		Жумагалиев				Стадия: РП; Лист: 24; Листов:
Проверил		Сердалина				
ГИП		Сердалина				Крыльцо К1
						Байтак−Арка

Взам. инв. N° | Подп. и дата | Инв. N° подл.

Формат А2

План козырька К1

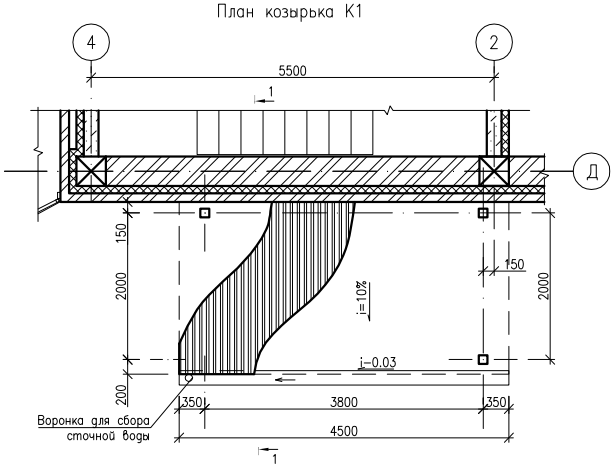

Схема расположения балок козырька К1 на отм. +2,700

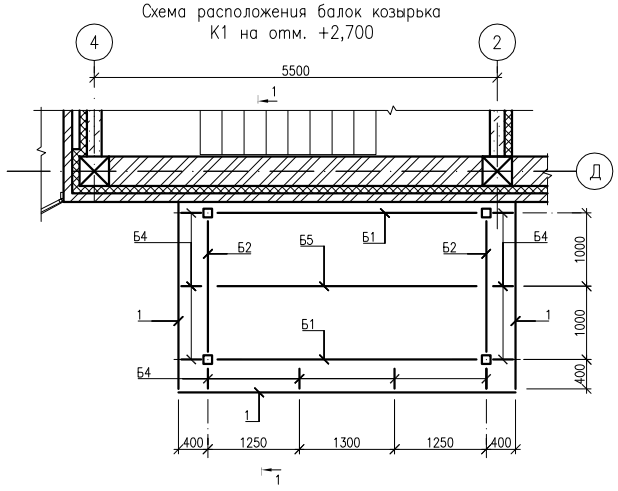

Схема расположения стоек козырька К1 на отм. −0,350, М1:50

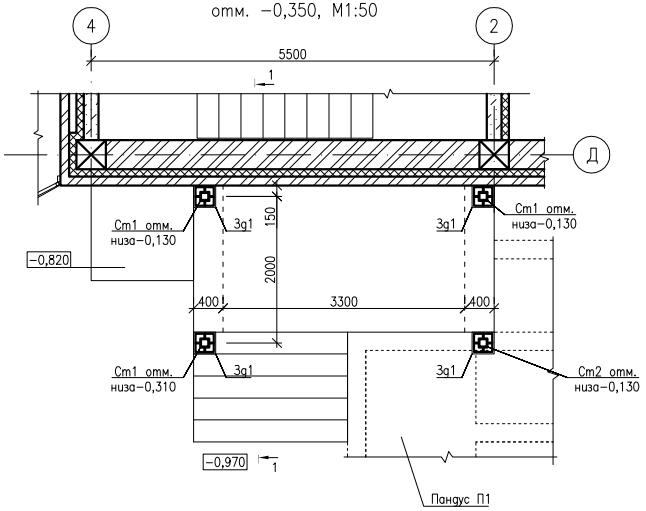

Схема расположения балок и прогонов козырька К1, М1:50

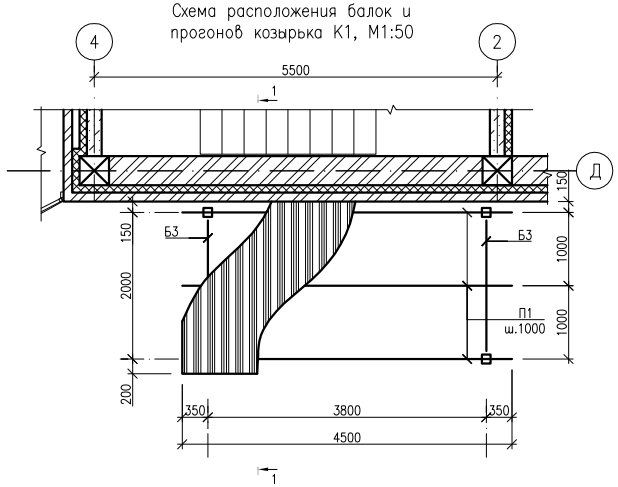

Спецификация элементов козырька К1

Марка поз.	Обозначение	Наименование	Кол-во	Масса кг(ед.)	Прим.
		Козырек К1	3		
		Сборочные единицы			
		Стойка Ст1	3	52,93	
1	ГОСТ 30245-2012	Гн□120х120х4 L=3196	1	45,54	
3	ГОСТ 19903-2015	−10х250х250	1	4,90	
4	То же	−10х65х100	4	0,51	
5	То же	−4х120х120	1	0,45	
		Стойка Ст2	1	50,37	
2	ГОСТ 30245-2012	Гн□120х120х4 L=3016	1	42,98	
3	ГОСТ 19903-2015	−10х250х250	1	4,90	
4	То же	−10х65х100	4	0,51	
5	То же	−4х120х120	1	0,45	
		Балка Б1	2		
	ГОСТ 30245-2012	Гн□100х100х4 L=3680	1	43,17	
		Балка Б2	2		
	ГОСТ 30245-2012	Гн□100х100х4 L=1880	1	22,05	
		Балка Б3	2		
	ГОСТ 30245-2012	Гн□100х100х4 L=1900	1	22,28	
		Балка Б4	10		
	ГОСТ 30245-2012	Гн□100х100х4 L=400	1	4,69	
		Балка Б5	1		
	ГОСТ 8509-93	2L75х6 L=3680	1	50,70	
		Прогон П1	3		
	ГОСТ 8240-89	Швеллер [12 L=4500	1	46,80	
		Детали			
1	ГОСТ 8509-93	Уголок L63х5 L=общ.	10,0 м.п.	4,81	48,10
2	ГОСТ 30245-2012	Гн□40х60х2,5 L=общ.	28,0 м.п.	3,60	100,8
3	ГОСТ 8509-93	Уголок L100х6,5 L=120	14	1,21	16,94
4	ГОСТ 19903-2015	−8х125х125	2	0,98	1,96
5	ГОСТ 34028-2016	−ø20 AI L=850	11	2,10	23,10
Н1	ГОСТ 24045-2016	НС44-1000-0,7 профнастил, м2	11,0		
	То же	С10-1000-0,7, м2	20,0		
	ГОСТ 14918-80	Фартук из оц. стали 200х0,7мм L=9,20м.п. м2	1,84	10,11	

Узел 1

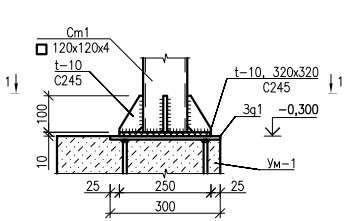

1 − 1

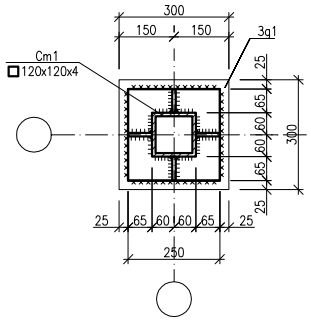

Спецификация элементов крыльца в подвал

Марка поз.	Обозначение	Наименование	Кол-во	Масса кг(ед.)	Прим.
		Крыльцо входа в подвал	3		
		Сборочные единицы			
1	ГОСТ 8478-81	Сетка ø6AIII-150 ø6AIII-150 , м2	2,5	3,1	7,75
		Бетон кл. В15, F50, м3	0,80		
		Бетон кл. В7,5, м3	0,10		
		Плитка бетонная тротуарная, м2	1,90		
2	ГОСТ 8510-86*	L75х50х5, пог.м.	2,7	4,79	12,93
3	ГОСТ 34028-2016	ø8AIII L=280мм	9	0,11	0,99
4	То же	ø12AIII L=300мм	5	0,27	1,35

Взам. инв. N° | Подп. и дата | Инв. N° подл.

Изм.	Кол.	Лист	Nдок.	Подпись	Дата
Исполнил		Жумагалиев			
Проверил		Сердалина			
ГИП		Сердалина			

07-19-АС

РП "Строительство многоквартирных жилых домов Пятно 53, Пятно 54, Пятно 55 мкр. Зачаганск г. Уральска ЗКО. (Пятно 53)" (без наружных инженерных сетей и благоустройства)

Пятно 53

Стадия	Лист	Листов
РП	25	

План козырька К1. Спецификация элементов козырька К1

Байтак-Арка

Формат А2

Разрез 1–1

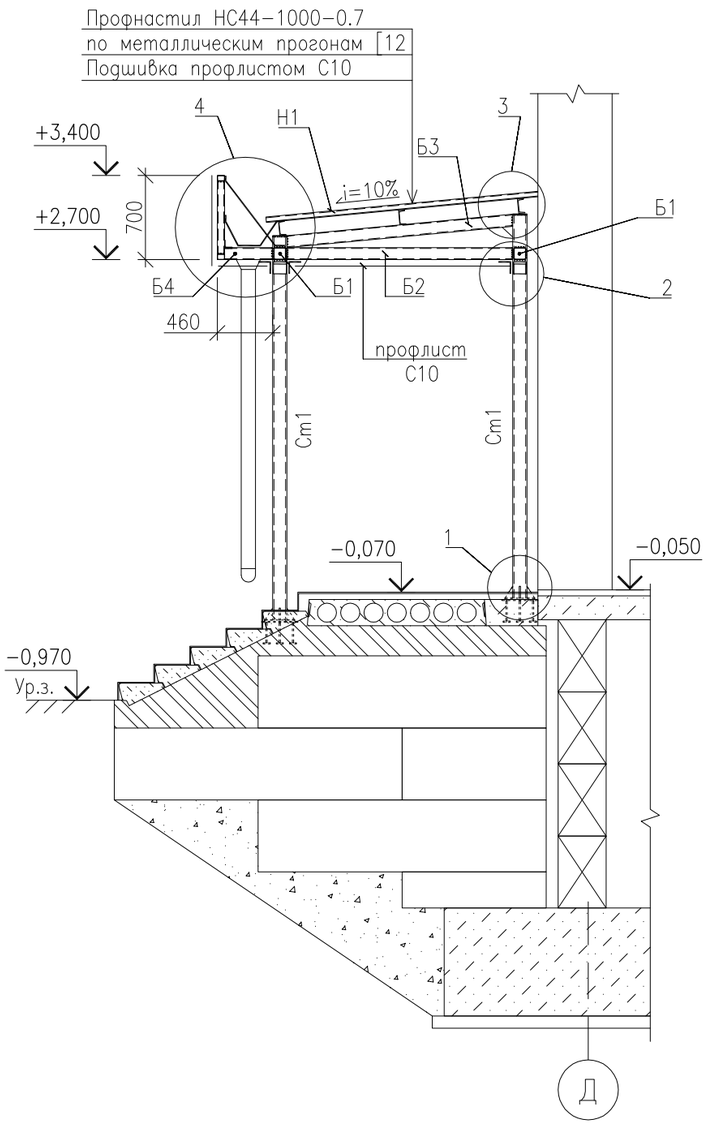

Узел 2

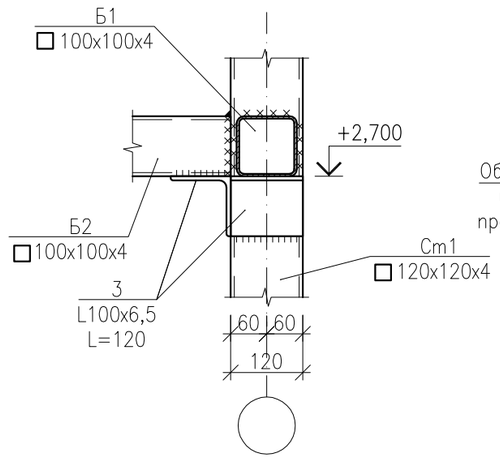

Узел 3

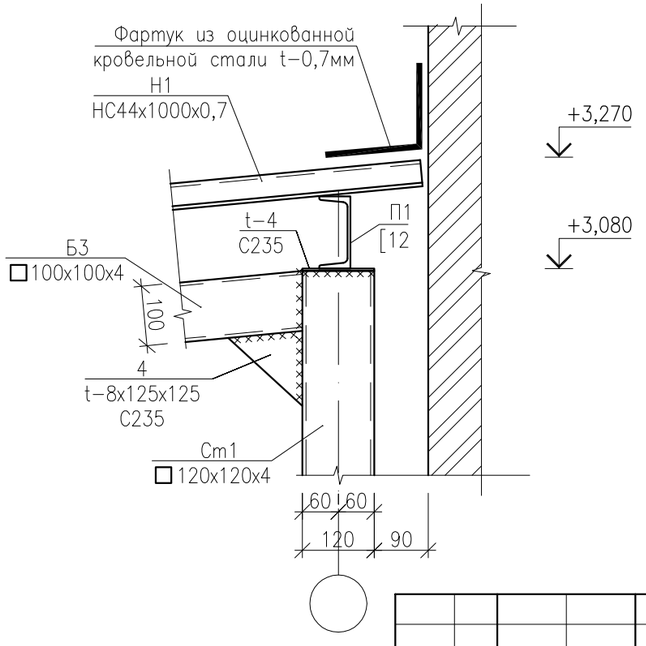

Узел 4

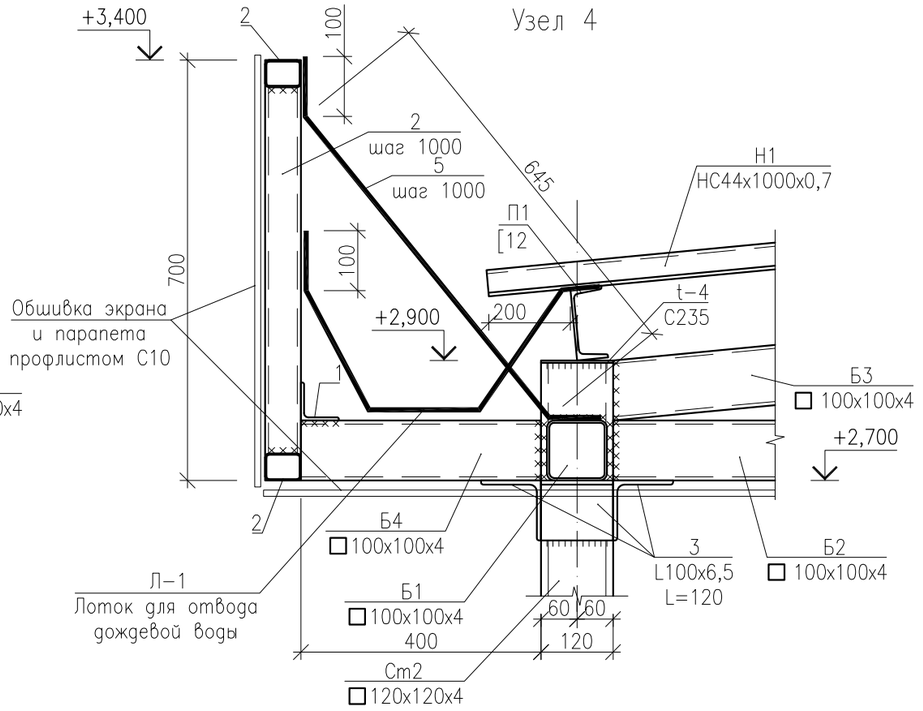

Стойка Cm1; (Cm2)

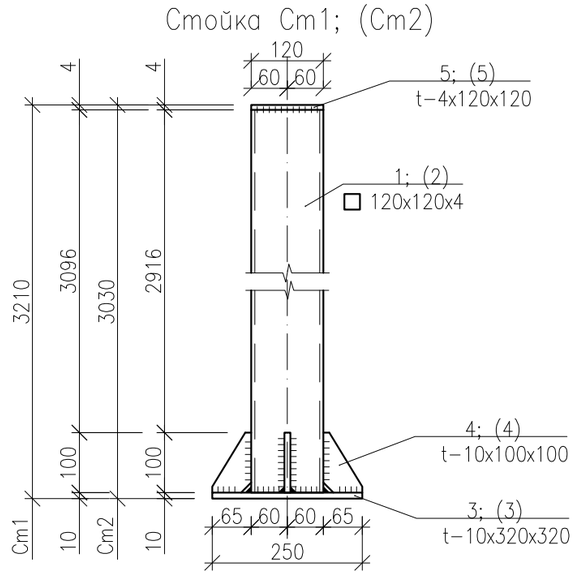

Примечание:

1. Сварку металлоконструкций выполнить электродами Э42 по ГОСТ 9467–75*. Высота сварных швов 6мм.
2. После монтажа металлоконструкции окрасить за два раза эмалью ПФ–115 по ГОСТ6465–76* по грунтовке ГФ–021 ГОСТ 25129–82*.
3. Для крепления стальных профилированных листов к прогонам применять самонарезающие винты М6х25 по ТУ 67–269–79, которые устанавливаются на промежуточных опорах листа через гофр, на крайнем в каждом гофре.
4. Для крепления профнастила между собой крайними полками следует применять комбинированные заклепки по ТУ 36–2088–78 которые устанавливаются с шагом не более 250мм.

Изм.	Кол.	Лист	Nдок.	Подпись	Дата
Исполнил		Жумагалиев			
Проверил		Сердалина			
ГИП		Сердалина			

07–19–АС

РП "Строительство многоквартирных жилых домов Пятно 53, Пятно 54, Пятно 55 мкр. Зачаганск г. Уральска ЗКО. (Пятно 53)" (без наружных инженерных сетей и благоустройства)

Пятно 53

Стадия	Лист	Листов
РП	26	

Козырек К1. Разрез 1–1. Узлы 2–4

Байтақ-Арқа
ТОВАРИЩЕСТВО С ОГРАНИЧЕННОЙ ОТВЕТСТВЕННОСТЬЮ

Взам. инв. N°

Подп. и дата

Инв. N° Подл.

Формат А3

Схема водосточной трубы

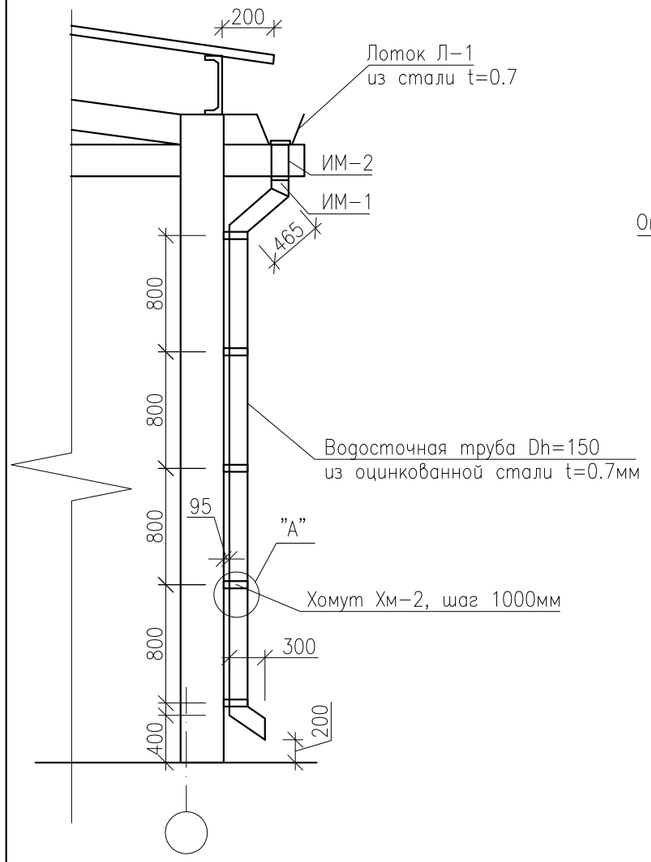

Изделие металлическое ИМ-1

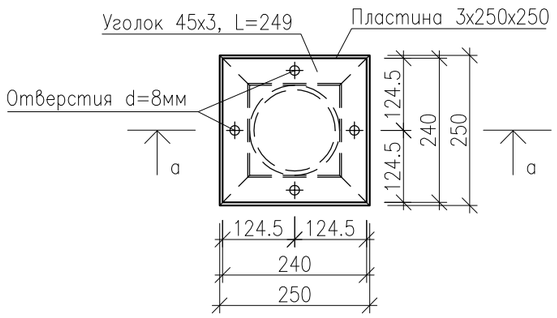

Изделие металлическое ИМ-2

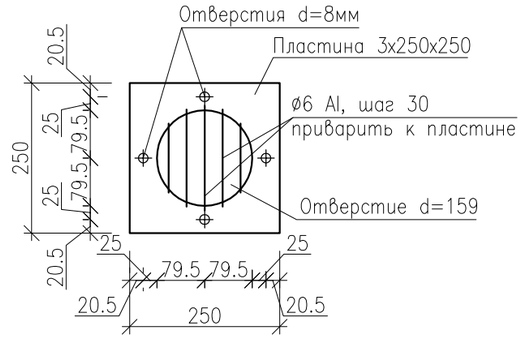

Спецификация материалов

Поз.	Обозначение	Наименование	Кол шт.	Масса ед.кг	Примеч.
		Водосточная труба	3		
		Сборочные единицы			
Л-1	ГОСТ 14918-80	Лоток из листа 0.7х600х2500	2	8,24	16,48
ИМ-1		Изделие металлическое ИМ-1	1	6,33	6,33
ИМ-2		Изделие металлическое ИМ-2	1	1,19	1,19
Хм-1	ГОСТ 103-2006	Хомут из полосы 4х60х400	5	0,75	3,75
	ГОСТ 14918-80	Водосточная труба Dh=150 из оцинкованной стали t=0.7мм п.м.	3,7	2,59	11,66
	ГОСТ 34028-2016	ø8 AIII, L=100 (ерши)	16	0,04	0,64
Хм-2	ГОСТ 103-2006	Хомут из полосы 4х60х670	5	1,26	6,30

а-а

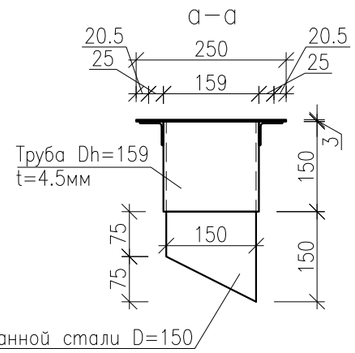

Лоток Л-1

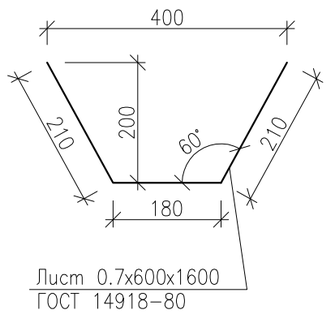

Узел "А"

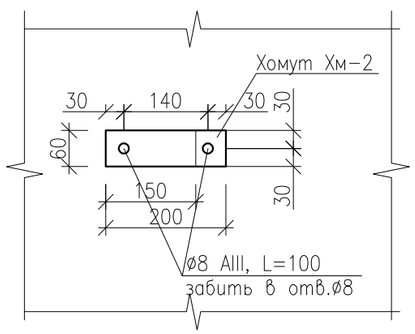

Хомут Хм-1

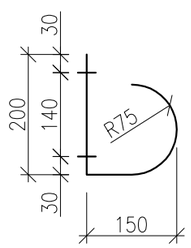

Примечание:
1. Данный лист смотреть совместно с л. 26
2. Изделия ИМ-1, ИМ-2 стянуть болтами М8 через резиновую прокладку.
3. Хомуты Хм-1 прикрепить при помощи ершей с шагом 1000. Узел "А"
4. Хомуты Хм-2 крепить самонарезающими винтами М6х25 с шагом 800.

Изм.	Кол.	Лист	Nдок.	Подпись	Дата
Исполнил		Жумагалиев			
Проверил		Сердалина			
ГИП		Сердалина			

07-19-АС

РП "Строительство многоквартирных жилых домов Пятно 53, Пятно 54, Пятно 55 мкр. Зачаганск г. Уральска ЗКО. (Пятно 53)" (без наружных инженерных сетей и благоустройства)

Пятно 53

Стадия	Лист	Листов
РП	27	

Козырек К1. Водосточная труба

Байтақ-Арқа
товарищество с ограниченной ответственностью

Взам. инв. N°
Подп. и дата
Инв. N° подл.

Формат А3

Разрез по приямку А–А

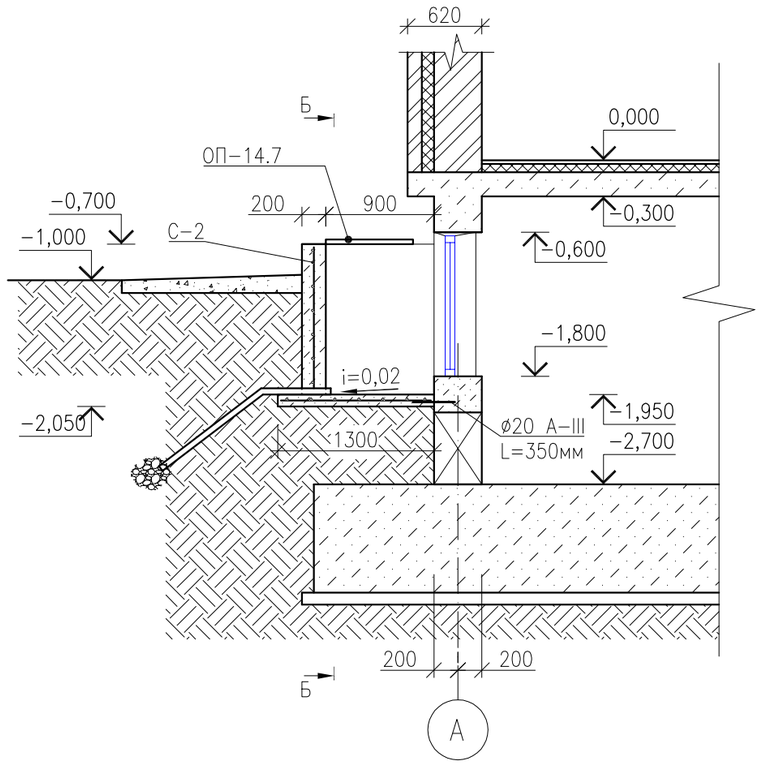

Спецификация приямка

Марка поз.	Обозначение	Наименование	Кол–во, шт	Масса ед.кг.	Приме–чание
		Световой приямок	3		
		ПМ–1			
С–1	ГОСТ 23279–85	3С $\frac{ø10\ AIII–200(150)}{ø10\ AIII–200(100)}$ 125х195$\frac{25}{50}$	1	16,90	
	ГОСТ 34028–2016	Анкер ø20 AIII L=350мм	2	0,87	см.прим.2
	ГОСТ 10704–91	Труба ø50 L=1700мм	2	4,14	
		Бетон кл. В15, F50, W6, м3	0,25		
ОП–14.7	Серия 1.100.2–5.1	Решетка приямка ОП–14.7Р	1	17,7	
		Стенки приямка из бетона кл. В15, марки W6, F50, м3	0,85		
С–2	ГОСТ 23279–85	3С $\frac{ø10\ AIII–200(100)}{ø10\ AIII–200(100)}$ 340х120$\frac{50}{50}$	1	28,01	

Сетка С–2

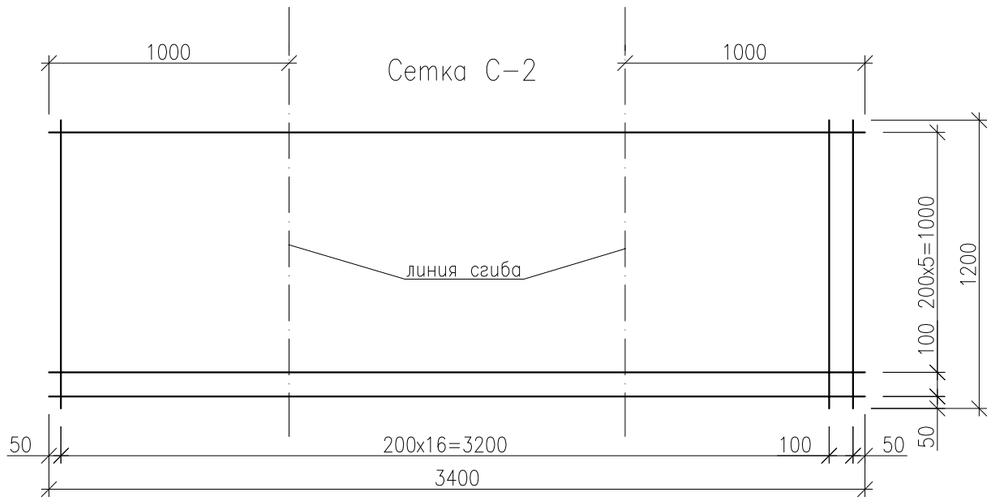

Б–Б

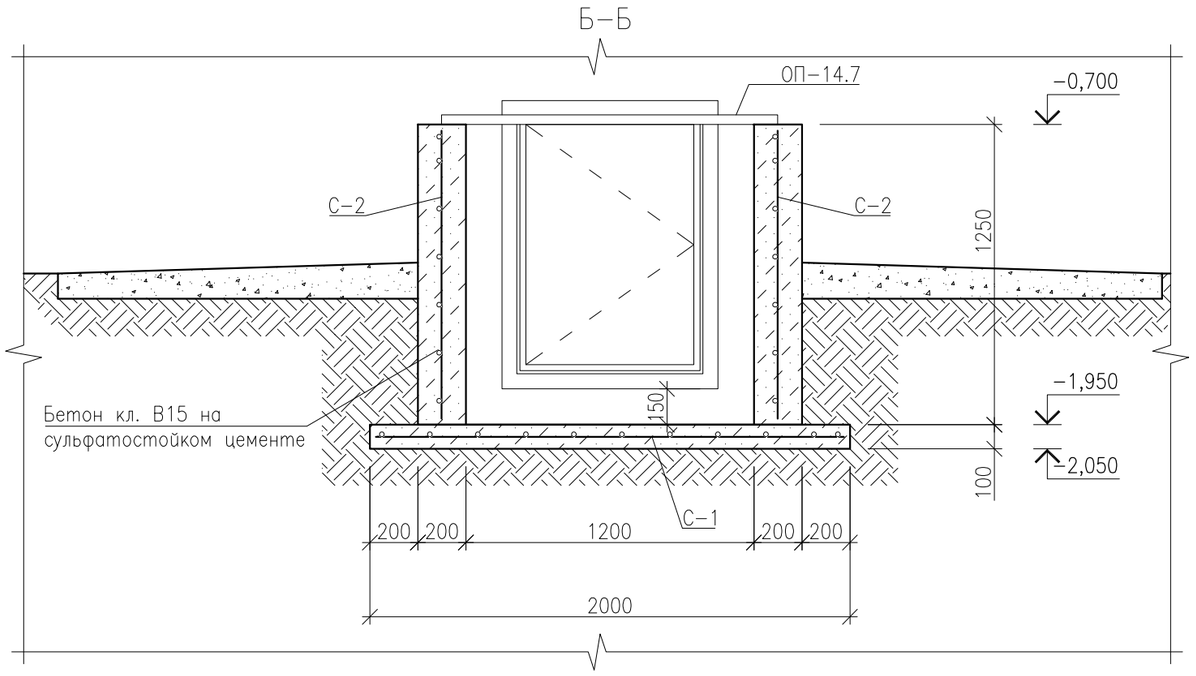

Примечание:
1. Данный лист смотреть с листом л.6
2. Приварить анкера (ø20 AIII, L=350мм) к крайним поперечным стержням сетки С–1.
3. Спецификация дана на один приямок.

Изм.	Кол.	Лист	Nдок.	Подпись	Дата	07–19–АС		
						РП "Строительство многоквартирных жилых домов Пятно 53, Пятно 54, Пятно 55 мкр. Зачаганск г. Уральска ЗКО. (Пятно 53)" (без наружных инженерных сетей и благоустройства)		
Исполнил		Жумагалиев				Пятно 53	Стадия	Лист	Листов
Проверил		Сердалина					РП	28	
ГИП		Сердалина							
						Световой приямок. Спецификация приямка	Байтақ-Арқа ТОВАРИЩЕСТВО С ОГРАНИЧЕННОЙ ОТВЕТСТВЕННОСТЬЮ		

Взам. инв. N° | Подп. и дата | Инв. N° Подл.

Формат А3

Развертка вентблоков

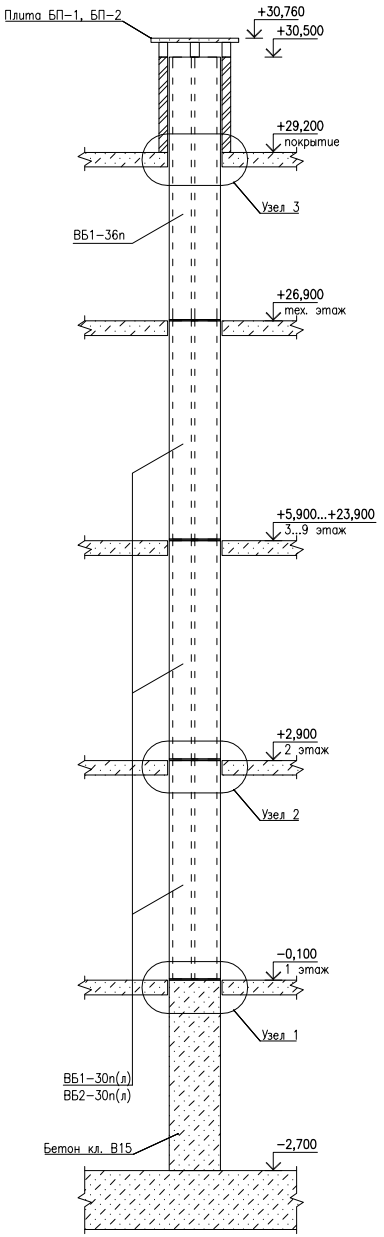

1-1

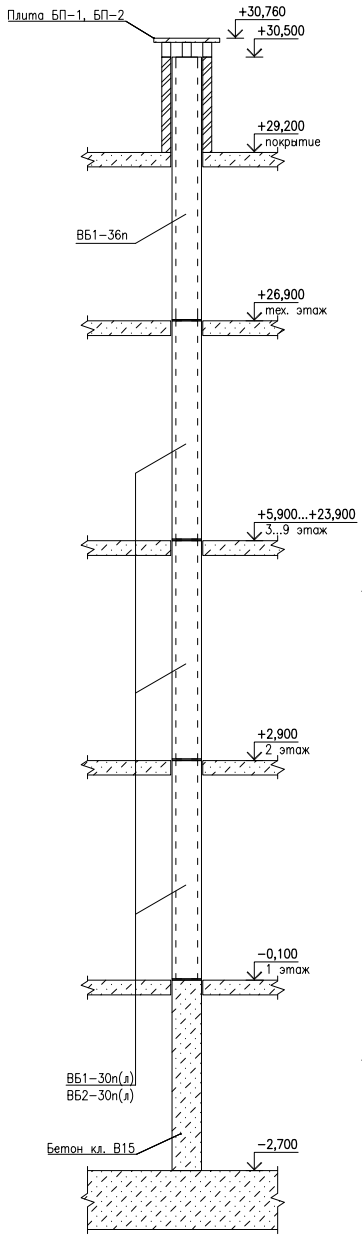

Спецификация элементов вентиляционных блоков

Поз.	Обозначение	Наименование	Кол. на этаж: Под-вал	1эт.	2эт.	3эт.	4эт.	5эт.	6эт.	7эт.	8эт.	9эт.	Тех. эт.	Покры-тие	Всего	Масса ед.,кг	Приме-чание
1	2	3	4	5	6	7	8	9	10	11	12	13	14	15	16	17	18
Вентиляционные блоки																	
ВБ1-30п	Серия Б1.134.1-7 вып.1	Вентиляционные блоки ВБ1-30п		4	4	4	4	4	4	4	4	4			36	775,0	
ВБ1-30л	То же	Вентиляционные блоки ВБ1-30л		4	4	4	4	4	4	4	4	4			36	775,0	
ВБ2-30п	То же	Вентиляционные блоки ВБ2-30п		4	4	4	4	4	4	4	4	4			36	675,0	
ВБ2-30л	То же	Вентиляционные блоки ВБ2-30л		4	4	4	4	4	4	4	4	4			36	675,0	
ВБ1-36п	То же	Вентиляционные блоки ВБ1-36п											8		8	975,0	
ВБ2-36п	То же	Вентиляционные блоки ВБ2-36п											8		8	825,0	
БП-1	То же	Вентиляционные плиты БП-1												6	6	160,0	
БП-2	То же	Вентиляционные плиты БП-2												10	10	140,0	

Узел 2

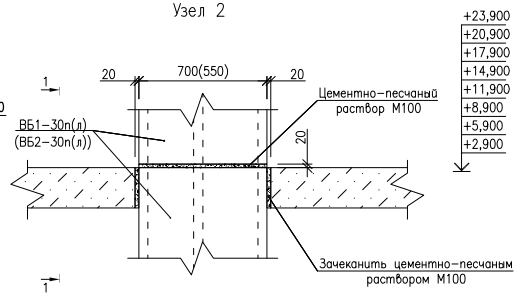

Узел 3

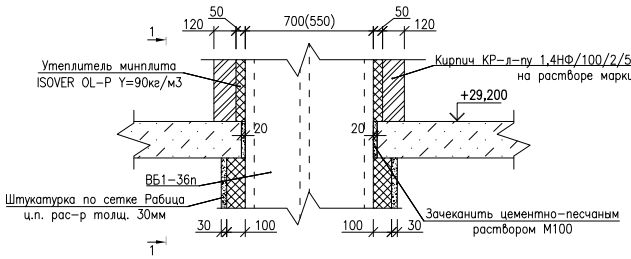

Узел 1

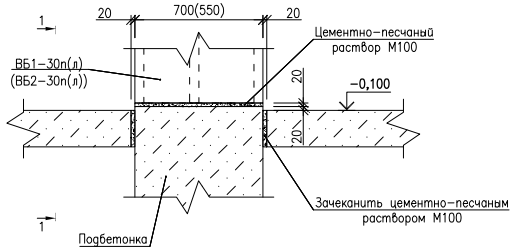

Примечание.

1. Стык вентблоков предусматривается на уровне верха плит перекрытия.
2. Вкачестве герметика применяется цементно-песчаный раствор М100. Заполнение швов раствором должно быть тщательным и обеспечивать герметичность каналов.
3. При установке блоков должна быть обеспечена их соосность. Отклонение стен от вертикальной плоскости не более 15мм на всю высоту здания.
4. До монтажа плит перекрытия вышележащего этажа обеспечить мероприятия по устойчивости вентблока.
5. Подбетонку под вентблоки выполнить из бетона кл. В15 (V=10,50м3 по всему зданию).
6. Выше кровли вентблоки облицевать керамическим кирпичом КР-л-пу 1,4НФ/100/2/50/ГОСТ 530-2012 на растворе марки 50, по утеплителю минплита ISOVER OL-P Y=90кг/м3 толщ. 50мм.

Изм.	Кол.	Лист	Nдок.	Подпись	Дата
Исполнил		Жумагалиев			
Проверил		Сердалина			
ГИП		Сердалина			

07-19-АС

РП "Строительство многоквартирных жилых домов Пятно 53, Пятно 54, Пятно 55 мкр. Зачаганск г. Уральска ЗКО. (Пятно 53)" (без наружных инженерных сетей и благоустройства)

Пятно 53

Стадия	Лист	Листов
РП	29	

Развертка вентблоков. Сечение 1-1. Узлы 1, 2, 3

Байтак-Арка

Взам. инв. N° | Подп. и дата | Инв. N° подл.

Формат А2

План ограждений лоджий ОЛ1

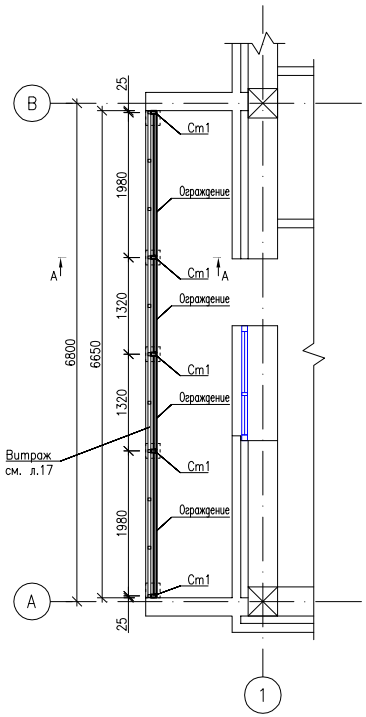

План ограждений лоджий ОЛ2

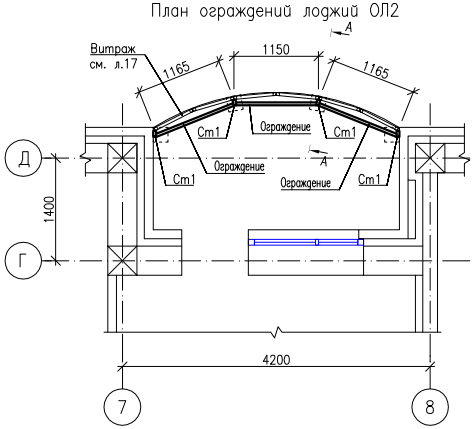

А–А

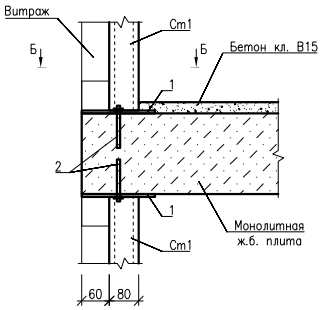

План ограждений лоджий ОЛ3

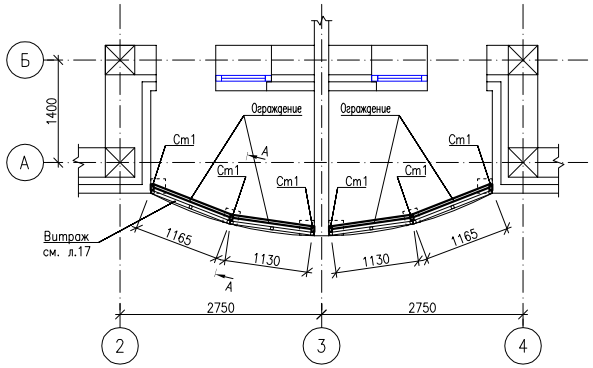

Б–Б

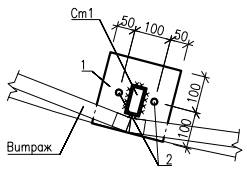

Спецификация элементов ограждений лоджий

Марка поз.	Обозначение	Наименование	Кол-во	Масса кг(ед.)	Прим.
		Ограждение лоджий ОЛ1	18		
Ст1	ГОСТ 30245–2012	Труба 80х40х4, L=2760	5	18,52	92,6
П1	То же	Труба 40х4, м.п.	6,5	4,2	27,3
1	ГОСТ 19903–2015	–200х8, L=200	10	2,51	25,10
2	"HILTI" АРТ.N 255853/4	Анкер–шпилька HSA M16x120/5	20		
3	ГОСТ 8639–82	Труба 25х3, м.п.	13,0	1,95	25,35
4	То же	Труба 25х3, L=580	40	1,13	45,2
		Ограждение лоджий ОЛ2	36		
Ст1	ГОСТ 30245–2012	Труба 80х40х4, L=2760	4	18,52	74,08
П1	То же	Труба 40х4, м.п.	3,5	4,2	14,70
1	ГОСТ 19903–2015	–200х8, L=200	8	2,51	20,08
2	"HILTI" АРТ.N 255853/4	Анкер–шпилька HSA M16x120/5	16		
3	ГОСТ 8639–82	Труба 25х3, м.п.	7,0	1,95	13,65
4	То же	Труба 25х3, L=580	21	1,13	23,73
		Ограждение лоджий ОЛ3	27		
Ст1	ГОСТ 30245–2012	Труба 80х40х4, L=2760	6	18,52	111,12
П1	То же	Труба 40х4, м.п.	4,7	4,2	19,74
1	ГОСТ 19903–2015	–200х8, L=200	12	2,51	30,12
2	"HILTI" АРТ.N 255853/4	Анкер–шпилька HSA M16x120/5	24		
3	ГОСТ 8639–82	Труба 25х3, м.п.	9,4	1,95	18,33
4	То же	Труба 25х3, L=580	28	1,13	31,64

Элемент ограждения

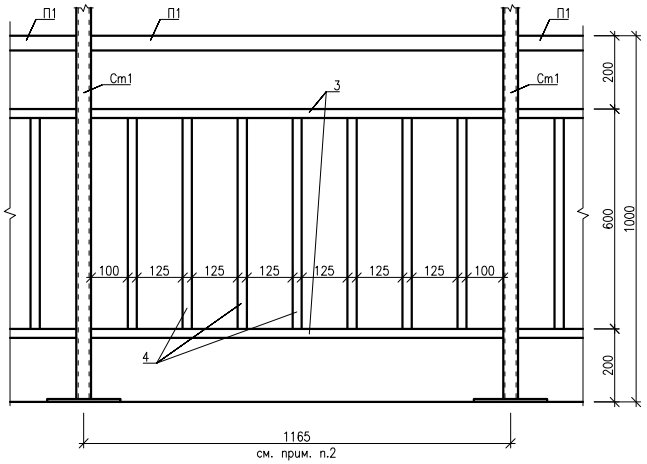

Примечание:
1. Данный лист смотреть совместно с л. 15, 16.
2. Ограждения с другими размерами между стоек Ст1 делать по типу данного.
3. Изготовления и монтаж металлоконструкций производить в соответствии с требованиями:
   – СНиП РК "Стальные конструкций".
4. Сварные соединения по ГОСТ 5264–80*. Сварка электродами типа Э42А для ручной дуговой сварки ГОСТ 9467–75*.
5. Антикоррозионную защиту строительных конструкций следует выполнить в соответствии с требованиями СП РК 2.01–101–2013 "Защита строительных конструкций от коррозии".
6. Все металлические элементы покрыть эмалью ПФ–115 по ГОСТ 6465–76* за два раза по грунтовке ГФ–021 по ГОСТ 25129–82*, каждый последующий слой наносится на просушенный предыдущий.

Изм.	Кол.	Лист	№док.	Подпись	Дата
Исполнил		Жумагалиев			
Проверил		Сердалина			
ГИП		Сердалина			

07–19–АС

РП "Строительство многоквартирных жилых домов Пятно 53, Пятно 54, Пятно 55 мкр. Зачаганск г. Уральска ЗКО. (Пятно 53)" (без наружных инженерных сетей и благоустройства)

Пятно 53	Стадия	Лист	Листов
	РП	30	

Ограждений лоджий ОЛ

Байтак-Арка

Взам. инв. N° | Подп. и дата | Инв. N° подл.

Формат А2

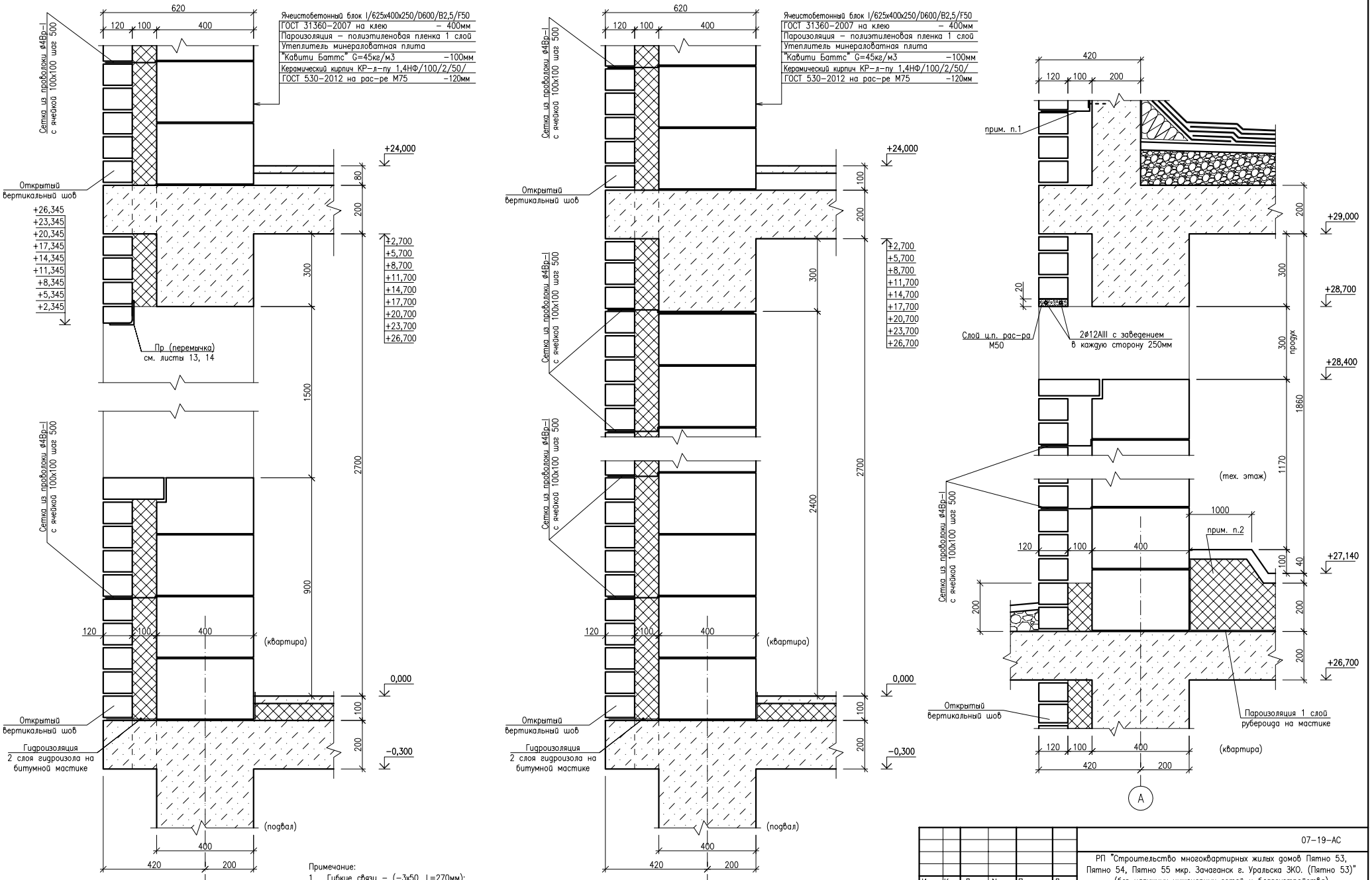

Примечание:

1. Гибкие связи – (–3x50, L=270мм);
   сетку $\frac{⌀4Bpl–100}{⌀4Bpl–100}$
   выполнить оцинкованными. (Цинковое покрытие выполняется толщиной не менее 0,2мм).
2. Выполнить дополнительный слой утеплителя из минераловатной плиты "Руф Баттс С" G=135кг/м3 толщ. 100мм, по периметру здания наружных стен на техническом этаже, согласно серии 2.140–1 вып. 1 по типу ТД133, на ширину 1м; по верх утеплителя уложить 2 слоя толя.
3. Данный лист смотреть с листом 7.

Изм.	Кол.	Лист	№док.	Подпись	Дата
Исполнил		Жумагалиев			
Проверил		Сердалина			
ГИП		Сердалина			

07–19–АС

РП "Строительство многоквартирных жилых домов Пятно 53, Пятно 54, Пятно 55 мкр. Зачаганск г. Уральска ЗКО. (Пятно 53)" (без наружных инженерных сетей и благоустройства)

Пятно 53

Стадия	Лист	Листов
РП	31	

Сечение А–А, Б–Б, В–В

Байтак-Арка

Взам. инв. N° | Подп. и дата | Инв. N° подл.

Формат А2

Г–Г
(АС–10)

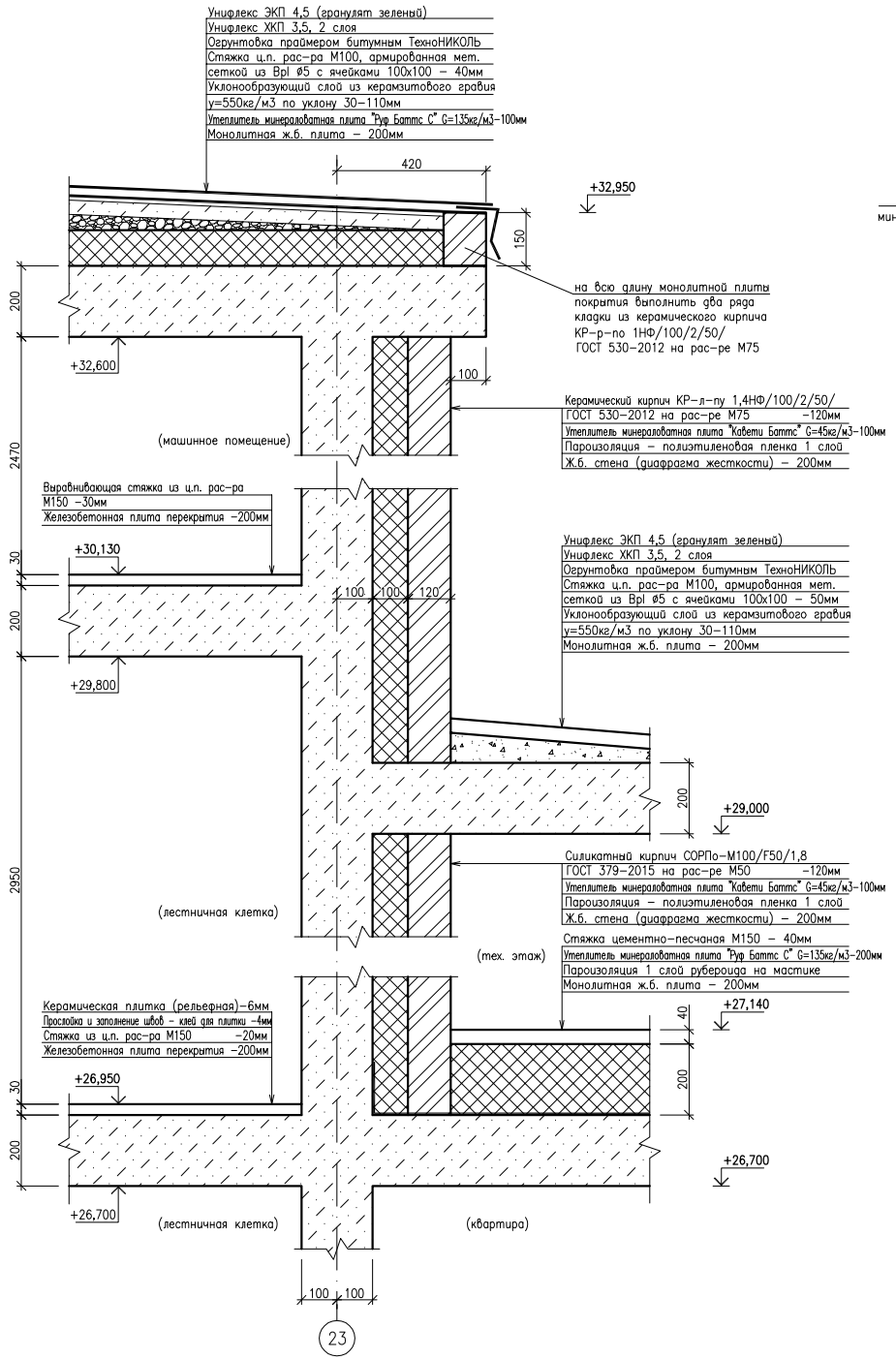

Узел 1
(АС–7)

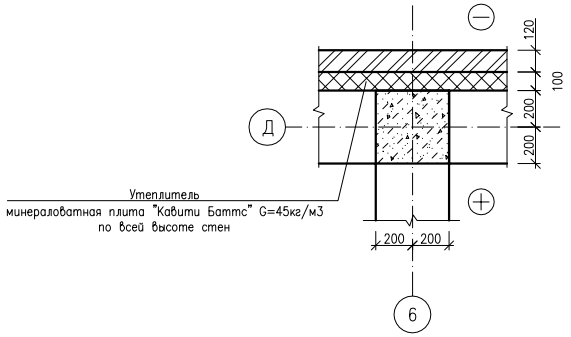

Деталь армирования узла "1"

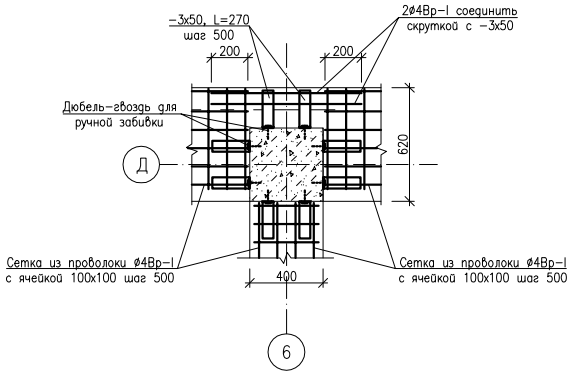

Примечание:
1. Гибкие связи – (–3х50, L=270мм);
сетку ø4Bpl–100 / ø4Bpl–100
выполнить оцинкованными. (Цинковое покрытие выполняется толщиной не менее 0,2мм).
2. Данный лист смотреть с листами 7, 10.

Изм.	Кол.	Лист	№док.	Подпись	Дата
Исполнил		Жумагалиев			
Проверил		Сердалина			
ГИП		Сердалина			

07–19–АС

РП "Строительство многоквартирных жилых домов Пятно 53, Пятно 54, Пятно 55 мкр. Зачаганск г. Уральска ЗКО. (Пятно 53)" (без наружных инженерных сетей и благоустройства)

Пятно 53

Стадия	Лист	Листов
РП	32	

Сечение Г–Г. Узел 1

Байтак-Арка

Взам. инв. N° | Подп. и дата | Инв. N° подл.

Формат А2

А–А (1:100)

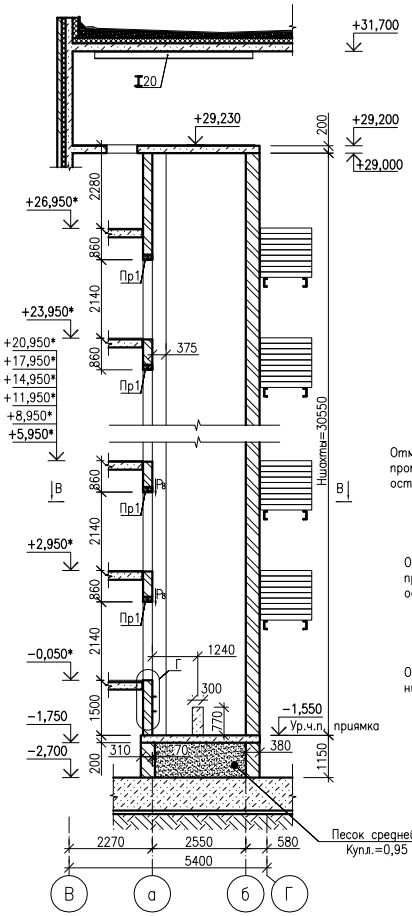

Б–Б (1:100)

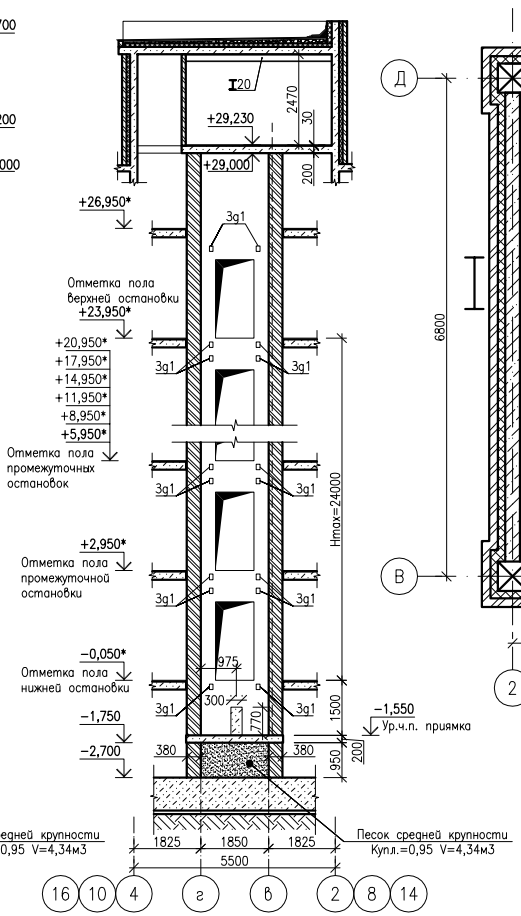

План машинного помещения. М1:50

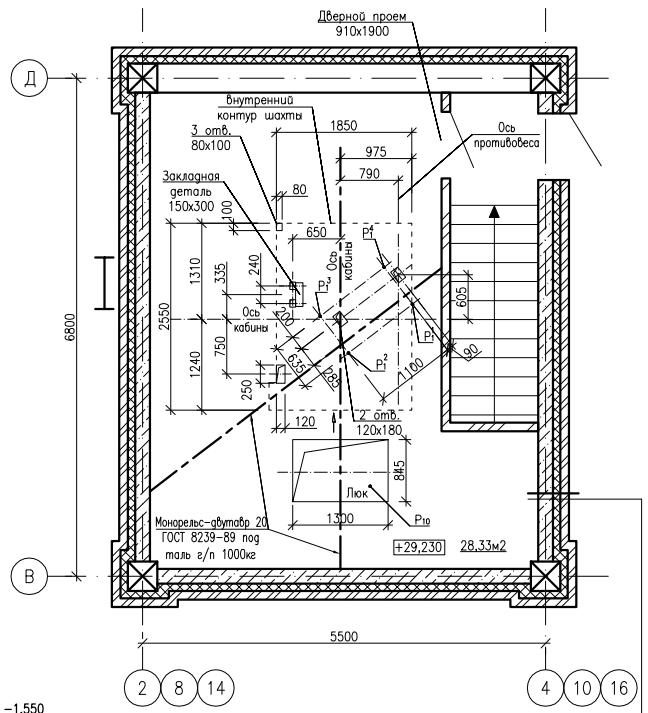

Силикатного кирпича СОРПо-М150/F50/1,8
ГОСТ 379-2015 на рас-ре М50 –120мм
Утеплитель минераловатная плита "Кавети Баттс" G=45кг/м3–100мм
Стена монолитная –200мм

План (1:50)

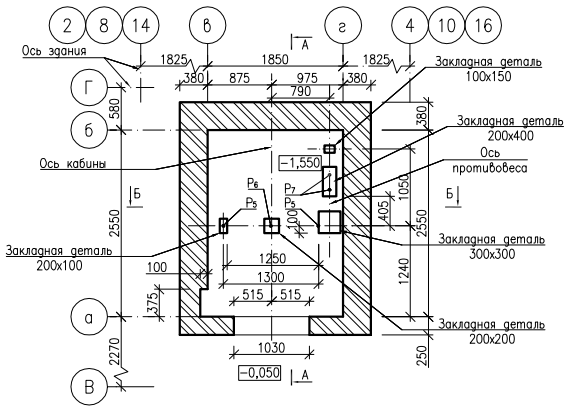

Узел крепления монорельса

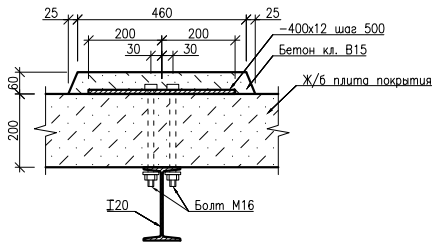

Узел "Г"

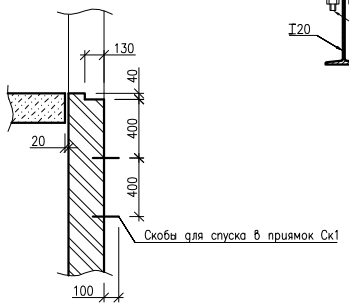

* –Отметка дана с учетом конструкции пола. Конструкция пола 30мм.

Таблица нагрузок на строительную часть от лифтовой установки

Обознач. нагрузки	Величина нагрузки, Н	Схема действия сил	Примечания
P^1_1	8400	На опоры привода см. машинное помещение	Постоянные нагрузки
P^2_1	11500		
P^3_1	9500		
P^4_1	22000		
P^1_1	23100*		Кратковременные нагрузки при посадке кабины на ловители
P^2_1	27500*		
P^3_1	23300*		
P^4_1	53000*		
P_2	745	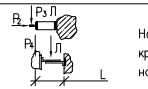 На детали крепления направляющих	
P_3	710		
P_4	2500		
P_5	35000	На пяту направляющих на площадь 100x100 мм	Нагрузки действующие разновременно и аварийно
P_6	71800	На буфер кабины на площадь 150x150 мм	
P_7	29800	На буфер противовеса на площадь 150x150 мм	
P_8	800	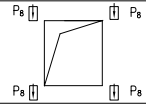 На детали крепления дверей шахты в плоскости стены	Постоянные нагрузки
P_9	ГОСТ24258–80		Нагрузки при монтаже

*Нагрузки даны для высоты подъема 30м и более
При высоте менее 30м нагрузку увеличить на 25%

P_{10}	Расчетная временная нагрузка на перекрытие под машинным помещением и крышку люка–500кг/м^2

Спецификация на одно машинное помещение

Марка поз.	Обозначение	Наименование	Кол-во	Масса кг(ед.)	Прим.
	ГОСТ 8239–89	Монорельс I 20 L=11000мм	1	231,0	
	ГОСТ 19903–74*	–400x12 L=400мм	21	15,07	
	ГОСТ 7798–70*	Болт М16–6gx300.58	42	0,50	
	ГОСТ 11371–78*	Шайба 16.01.08кп	84	0,01	
	ГОСТ 5915–70*	Гайка М16–6Н.5	42	0,04	
		Бетон кл. В15	0,32		м3

Примечание.
1. Общее указания см. Альбом строительных заданий на проектирование строительной части лифтовых установок (серийные лифты) АТБ–0.0–0000–02.
2. Кладку стен лифтовой шахты толщиной 250мм и 380мм вести из силикатного кирпича марки СОРПо–М150/F50/1,8 по ГОСТ 379–2015 на растворе М100 (V=107,28м3).
3. Стены шахты проармировать на всю высоту с установкой сеток через каждые 4 ряда кладки из проволоки ⌀4Bpl ГОСТ 6727–80* с ячейками 100x100мм. Расход сетки на шахту – 519,76кг.
4. Кладку стен машинного помещения толщиной 120мм вести из силикатного кирпича марки СОРПо–М150/F50/1,8 по ГОСТ 379–2015 на растворе М100 (V=2,47м3). Объем кладки дано на одно машинное помещение и шахту.
5. Дверь шахты с обрамлениями.
6. Монорельсы крепиться к плитам перекрытия через каждые 500мм болтами М16 см. узел крепления.
7. На верхнем этаже предусмотреть дополнительные закладные детали для крепления направляющих на расстоянии 500мм от низа перекрытия шахты до низа закладных деталей.

						07–19–АС	
						РП "Строительство многоквартирных жилых домов Пятно 53, Пятно 54, Пятно 55 мкр. Зачаганск г. Уральска ЗКО. (Пятно 53)" (без наружных инженерных сетей и благоустройства)	
Изм.	Кол.	Лист	Nдок.	Подпись	Дата	Пятно 53	Стадия: РП; Лист: 33; Листов:
Исполнил		Жумагалиев					
Проверил		Сердалина					
ГИП		Сердалина				План лифта (1:50). Машинное помещение лифта. Таблица нагрузок от лифтовой установки	Байтак-Арка

Взам. инв. N° | Подп. и дата | Инв. N° подл.

Формат А2

Развертка этажа шахты

Дверь шахты с обрамлениями

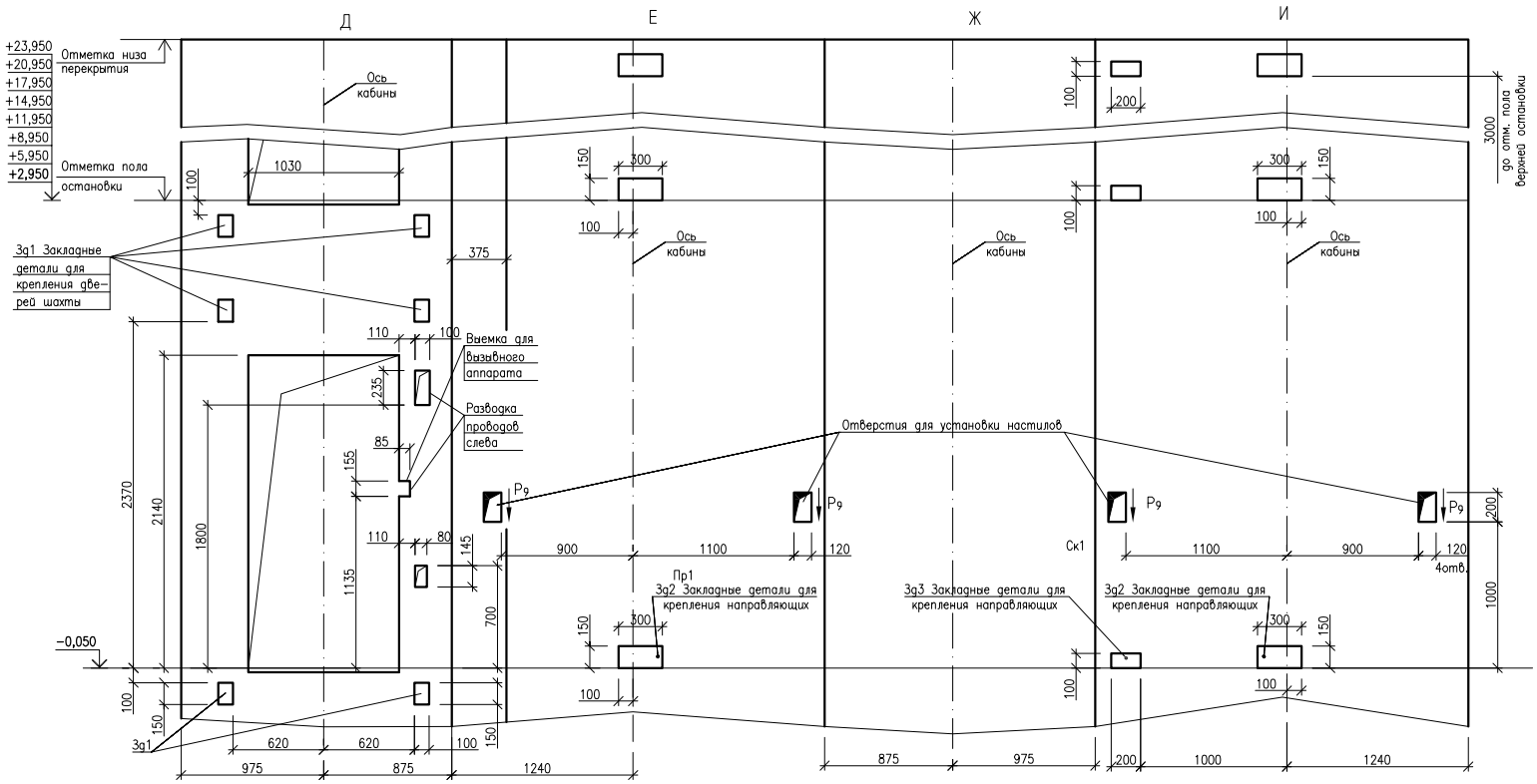

В–В

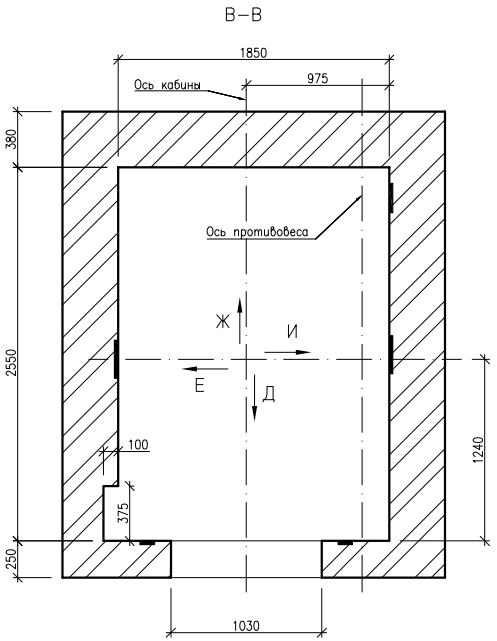

Спецификация элементов лифтовой шахты

Марка поз.	Обозначение	Наименование	Кол-во	Масса кг(ед.)	Прим.
Пр1		Перемычка Пр1	9		
		Сборочные единицы			
1	Серия 1.038.1-1, вып.1	2ПБ 16-2-п	2	65,0	
3g1	Серия 1.400-15, вып.1	МН 106-3	36	1,0	
3g2	То же	МН 134-3	20	2,6	
3g3	То же	МН 108-3	10	2,3	
Ск1	ГОСТ 34028-2016	Арматура ø18 AI, L=710мм	2	1,42	

Примечание: спецификация дана на одну лифтовую шахту.

Ведомость перемычек

Марка	Схема сечения
Пр1 Лиф.шах.-9шт	+26,070 +23,070 +20,070 +17,070 +14,070 +11,070 +8,070 +5,070 +2,070 Н.г.

Ведомость деталей

Поз.	Эскиз
Ск1 Лиф.шах.-2шт	граница заделки в кладку; 50 250 50; 100 80

Изм.	Кол.	Лист	Nдок.	Подпись	Дата
Исполнил		Жумагалиев			
Проверил		Сердалина			
ГИП		Сердалина			

07-19-АС

РП "Строительство многоквартирных жилых домов Пятно 53, Пятно 54, Пятно 55 мкр. Зачаганск г. Уральска ЗКО. (Пятно 53)" (без наружных инженерных сетей и благоустройства)

Пятно 53

Стадия	Лист	Листов
РП	34	

Развертка этажа шахты. спецификация элементов лифтовой шахты

Байтақ-Арқа

Формат А2

Взам. инв. N°

Подп. и дата

Инв. N° Подл.

А–А (1:100)

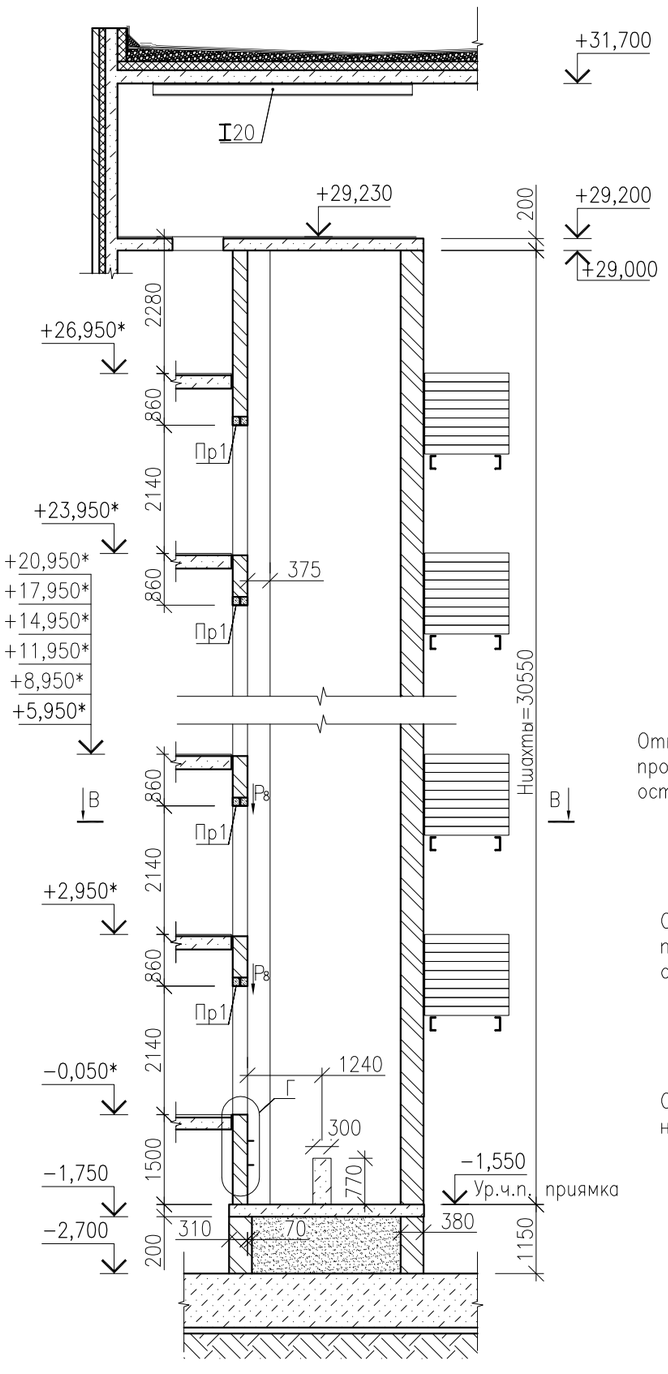

Б–Б (1:100)

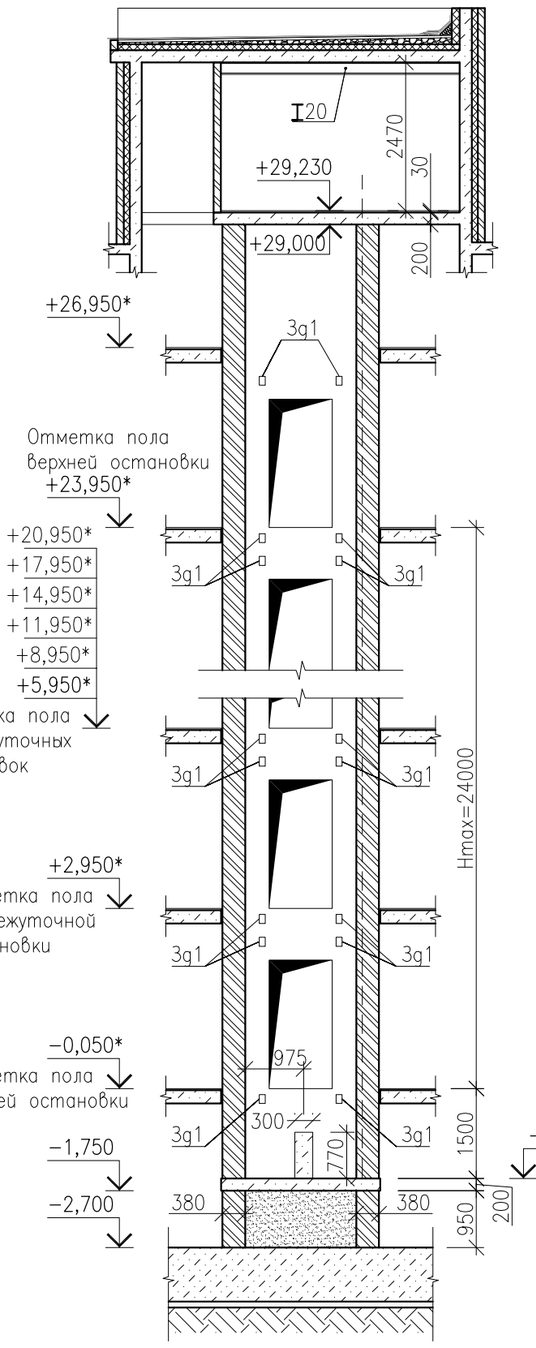

Опросный лист–заказ

Индекс лифта	ЛП–0611К
Грузоподъемность	630 кг. 8 персон
Скорость	1 м/сек.
Назначение лифта	Пассажирский
Система управления	Смешанная с установкой кнопки вызова на каждом этаже
Противовес	Сбоку
Размер шахты внутренний	1850мм (В) х 2550мм (L)
Размер кабины	1100мм (В) х 2100мм (L) х 2100мм (h)
Дверной проем	1030мм х 2140мм (h)
Дверь лифта	900мм х 2000мм (h)
Количество обслуж. этажей	9 эт.
Макс. высота подъема, Hmax	24,0м
Высота шахты	30,55м
Вид главного привода	Электрический
Освещение кабины	Лампа накаливания
Установка табло и кнопок	В нишу, в стену
Расположения машинного помещения	С верхним расположением над шахты
Силовое напряжение	380 В
Осветительное напряжение	220 В
Сигнализация	Установка сигнального устройства в кабине
Комплектность	Комплектная поставка лифта по чертежам АС–1.0–0611К–05
Количество лифтов	3 шт.

Взам. инв. N°

Подп. и дата

Инв. N° Подл.

Изм.	Кол.	Лист	Nдок.	Подпись	Дата
Исполнил		Жумагалиев			
Проверил		Сердалина			
ГИП		Сердалина			

07–19–АС

РП "Строительство многоквартирных жилых домов Пятно 53, Пятно 54, Пятно 55 мкр. Зачаганск г. Уральска ЗКО. (Пятно 53)" (без наружных инженерных сетей и благоустройства)

Пятно 53	Стадия	Лист	Листов
	РП	35	

Чертеж–заказ на поставку лифтов

Байтақ-Арқа
ТОВАРИЩЕСТВО С ОГРАНИЧЕННОЙ ОТВЕТСТВЕННОСТЬЮ

Формат А3