Байтақ-Арқа
ТОВАРИЩЕСТВО С ОГРАНИЧЕННОЙ ОТВЕТСТВЕННОСТЬЮ

Лицензия ГСЛ №18014334

Заказчик: ГУ отдел строительства г.Уральск
Заказ: №07-19

РАБОЧИЙ ПРОЕКТ

Разработка ПСД "Строительство многоквартирных жилых домов Пятно 53, Пятно 54, Пятно 55 ЗКО, г.Уральск, мкр. Зачаганск" (пятно 53)

Альбом. Внутренние газоснабжение (дом №53)

Директор ТОО "Байтақ-Арқа"

Сызранцев М.Ю.

г.Уральск-2019г.

ОБЩИЕ УКАЗАНИЯ

Рабочий проект: "Разработка ПСД "Строительство комплекса многоквартирных жилых домов Пятно 53, Пятно 54, Пятно 55 мкр.Зачаганск г.Уральска ЗКО (пятно 53)" разработан на основании письма-заказа, задания на проектирование и в соответствии с техническими условиями N385 от 11.02.2019, выданными АО "КазТрансГаз Аймак".

Точка подключения - существующий надземный газопровод низкого давления в соответствии с техническими условиями.

В кухнях оборудованных газовыми приборами, устанавливаются: газовый счетчик Бетар G-1.6, сигнализатор загазованности УКЗ-РУ-СО+СН4 с клапаном КЗГУИ, отключающая арматура 11б27п ф15 на стояках.

Внутренний газопровод выполнить из водогазопроводных труб по ГОСТ 3262-75, наружный- из стальных электросварных по ГОСТ 10704-91. На каждом вводе газопровода в здание установить отключающее устройство-кран 11б27п.

После монтажа все трубопроводы окрашиваются синтетической эмалью ПФ-115 по грунтовке ФЛ-03к.

Проект выполнен в соответствии с требованиями МСН 4.03-01-2003, СН РК 4.03.01-2011 и технического регламента "Требования по безопасности систем газоснабжения".

ВЕДОМОСТЬ РАБОЧИХ ЧЕРТЕЖЕЙ ОСНОВНОГО КОМПЛЕКТА

Лист	Наименование	Примечание
1	Общие данные.	
2	Гидравлический расчет газопровода низкого давления Г1.	
3	План газопровода 1-го этажа. М1:100.	
4	План газопровода 2-8 этажа. М1:100.	
5	Аксонометрическая схема газоснабжения	

ОСНОВНЫЕ ПОКАЗАТЕЛИ ПО РАБОЧИМ ЧЕРТЕЖАМ МАРКИ "ГСВ"

Наименование помещения	Объем м3	Наименование агрегата	Кол-во	Расход газа м3/час		Давление газа МПа	Примечание
				На агрегат	Общий		
9-и этажный	по	ПГ-4	72	max 1,6	24.4	0,003	коэф. одн.=0,217
жилой дом (кухни)	плану						

ВЕДОМОСТЬ ССЫЛОЧНЫХ И ПРИЛАГАЕМЫХ ДОКУМЕНТОВ

Обозначение	Наименование	Примечание
	Ссылочные документы	
СН РК 4.03-01-2011	Газораспределительные системы	
СН РК 3.02-01-2018	Здания жилые многоквартирные	
5.905-15	Оборудование, узлы и детали наружных газопроводов	
Приказ МВД РК от 9.10.2017г. № 673	Требования по безопасности объектов систем газоснабжения	
	Прилагаемые документы	
07-19-ГСВ.СО.	Спецификация оборудования	1 лист

УСЛОВНЫЕ ОБОЗНАЧЕНИЯ

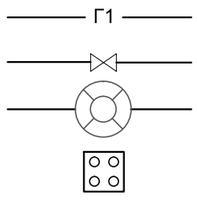

газопровод низкого давления

кран

счетчик газовый

плита газовая бытовая четырехконфорочная

Проект разработан в соответствии с действующими нормами и правилами и предусматривает мероприятия, обеспечивающие взрывобезопасность, пожаробезопасность при эксплуатации зданий и сооружений.

Главный инженер проекта Сердалина Г.М

Изм.	Кол.	Лист	Nдок.	Подпись	Дата
Проверил		Жумагалиев			
Исполнил		Сердалина			
ГИП		Сердалина			

07-19-ГСВ

Разработка ПСД "Строительство многоквартирных жилых домов Пятно 53, Пятно 54, Пятно 55 мкр.Зачаганск г.Уральска ЗКО" (пятно 53)

Внутреннее газоснабжения (дом №53)

Стадия	Лист	Листов
РП	1	5

Общие данные

Байтак-Арка ТОВАРИЩЕСТВО С ОГРАНИЧЕННОЙ ОТВЕТСТВЕННОСТЬЮ

Формат А3

Взам. инв. N° | Подп. и дата | Инв. N° Подл.

Гидравлический расчет газопровода низкого давления Г1.

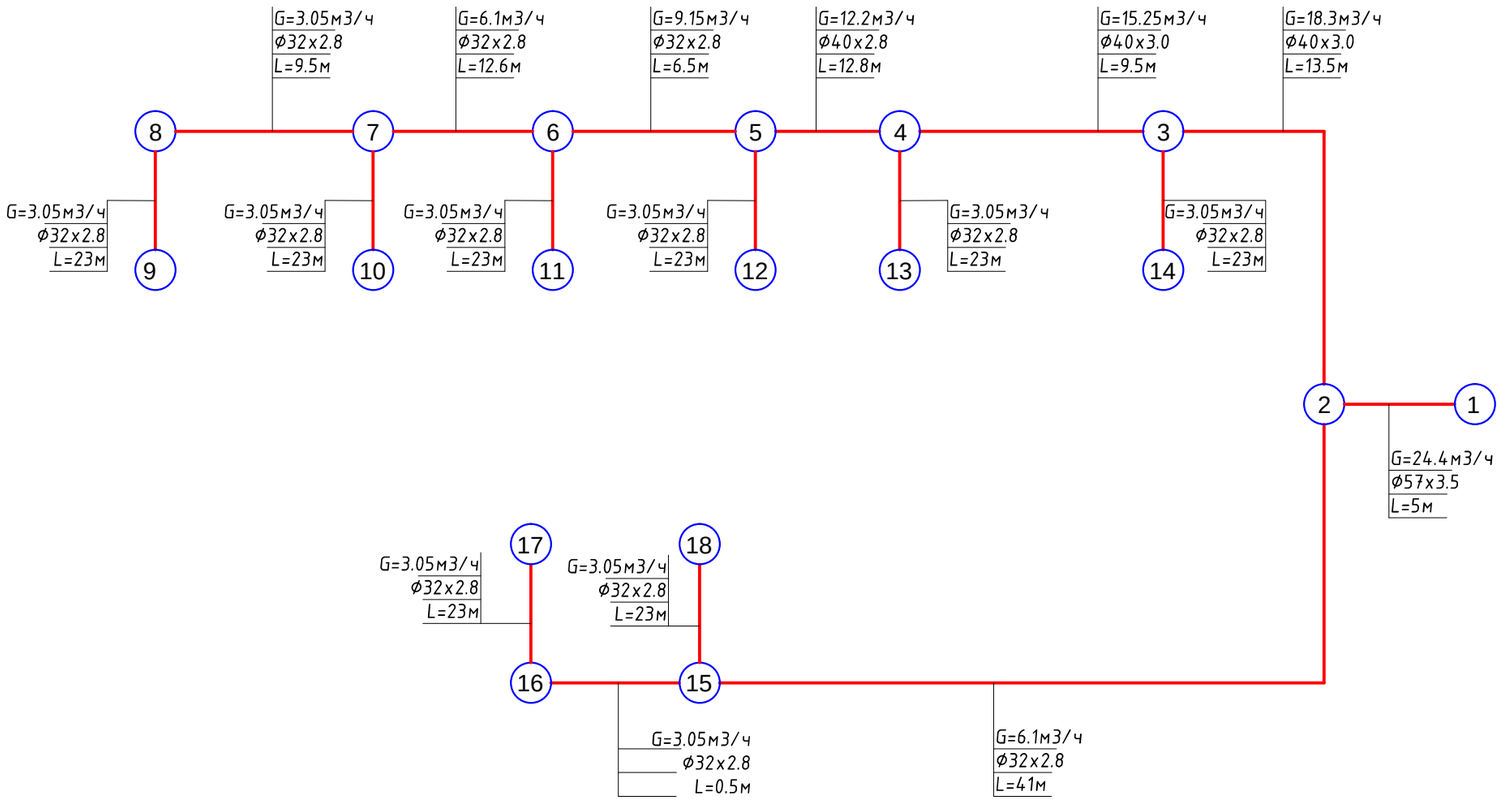

Изм.	Кол.	Лист	Nдок.	Подпись	Дата
Проверил		Жумагалиев			
Исполнил		Сердалина			
ГИП		Сердалина			

07–19–ГСВ

Разработка ПСД "Строительство многоквартирных жилых домов Пятно 53, Пятно 54, Пятно 55 мкр.Зачаганск г.Уральска ЗКО" (пятно 53)

Внутреннее газоснабжения (дом №53)

Стадия	Лист	Листов
РП	2	5

Гидравлический расчет газопровода низкого давления Г1.

Байтак-Арка
ТОВАРИЩЕСТВО С ОГРАНИЧЕННОЙ ОТВЕТСТВЕННОСТЬЮ

Формат А3

Взам. инв. N°

Подп. и дата

Инв. N° Подл.

План 1-го этажа

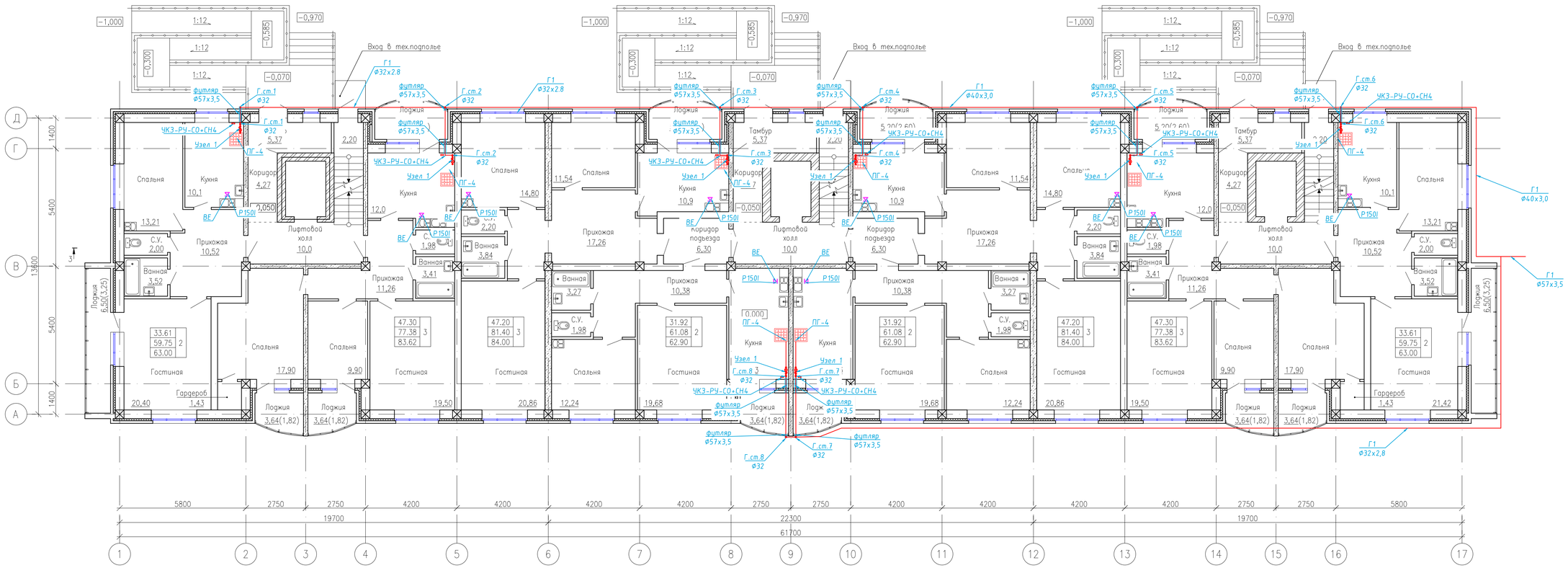

Изм.	Кол.	Лист	Nдок.	Подпись	Дата
Проверил		Жумагалиев			
Исполнил		Сердалина			
ГИП		Сердалина			

07-19-ГСВ

Разработка ПСД "Строительство многоквартирных жилых домов Пятно 53, Пятно 54, Пятно 55 мкр.Зачаганск г.Уральска ЗКО" (пятно 53)

Внутреннее газоснабжения (дом №53)

Стадия	Лист	Листов
РП	3	5

План газоснабжения 1-го этажа. М1:100

ТОВАРИЩЕСТВО С ОГРАНИЧЕННОЙ ОТВЕТСТВЕННОСТЬЮ Байтак-Арка

Формат А3х2

Взам. инв. №

Подп. и дата

Инв. № подл.

План газоснабжения 2–8 этажей. М1:100

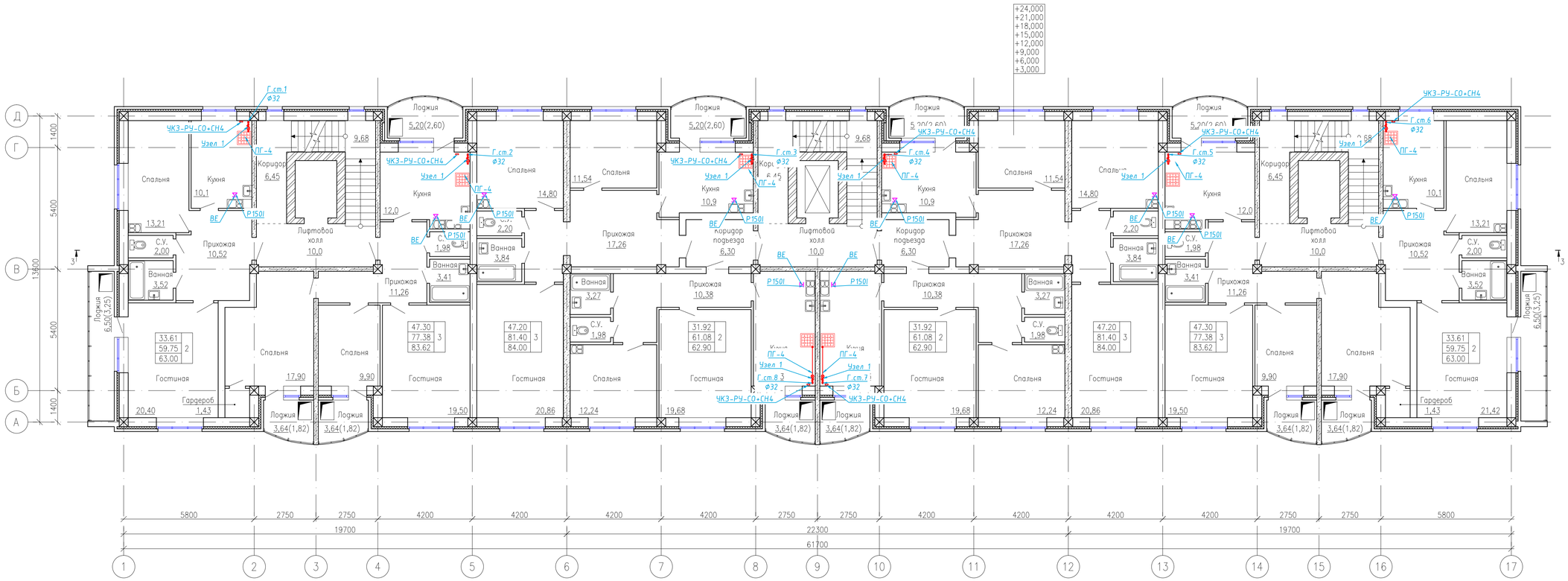

Изм.	Кол.	Лист	Nдок.	Подпись	Дата
Проверил		Жумагалиев			
Исполнил		Сердалина			
ГИП		Сердалина			

07–19–ГСВ

Разработка ПСД "Строительство многоквартирных жилых домов Пятно 53, Пятно 54, Пятно 55 мкр.Зачаганск г.Уральска ЗКО" (пятно 53)

Внутреннее газоснабжения (дом №53)

Стадия	Лист	Листов
РП	4	5

План газоснабжения 2–8 этажей. М1:100

Байтак-Арка

Формат А3х2

Взам. инв. №

Подп. и дата

Инв. № подл.

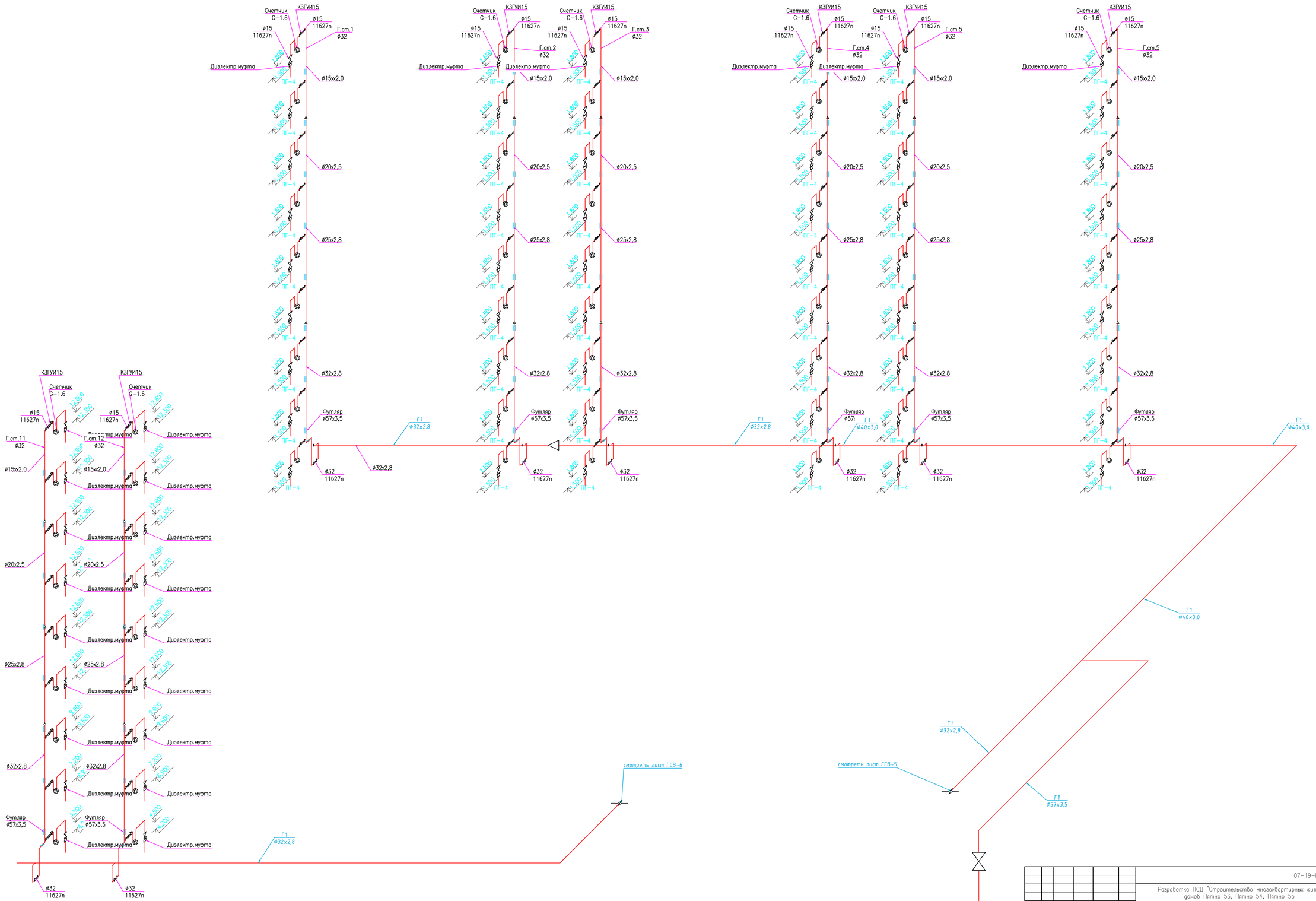

Изм.	Кол.	Лист	Nдок.	Подпись	Дата
Проверил		Жумагалиев			
Исполнил		Сердалина			
ГИП		Сердалина			

07-19-ГСВ

Разработка ПСД "Строительство многоквартирных жилых домов Пятно 53, Пятно 54, Пятно 55 мкр.Зачаганск г.Уральска ЗКО" (пятно 53)

Внутреннее газоснабжения (дом №53)

Стадия	Лист	Листов
РП	5	5

Аксонометрическая схема газопроводов

Байтак-Арка

Формат А1

Взам. инв. №

Подп. и дата

Инв. № подл.

ПОЗИЦИЯ	НАИМЕНОВАНИЕ И ТЕХИЧЕСКАЯ ХАРАКТЕРИСТИКА	ТИП, МАРКА, ОБОЗНАЧЕНИЕ ДОКУМЕНТА, ОПРОСНОГО ЛИСТА	КОД ОБОРУДОВАНИЯ, ИЗДЕЛИЯ, МАТЕРАЛА	ЗАВОД-ИЗГОТОВИТЕЛЬ	ЕДЕНИЦА ИЗМЕРЕНИЯ	КОЛ.-ВО	МАССА ЕДЕНИЦЫ, КГ.	ПРИМЕЧА-НИЕ
1	2	3	4	5	6	7	8	9
	Внутреннее газооборудование для пятна N53							
1	Плита газовая бытовая четырехконфорочная.	ПГ4			шт	72		
2	Счетчик газовый бытовой малогабаритный.	G-1,6		Бетар	шт	72	0,67	
3	Система автоматического контроля загазованности							
4	модифицированная с клапаном, укомплектованная:	УКЗ-РУ-СО+СН4			компл	72		
5	Запорный клапан	КЗГУИ ø15			шт	72	17	
6	Труба стальная водогазопроводная ø15х2,5	ГОСТ 3262-75			м	48	1,16	
7	Труба стальная водогазопроводная ø20х2,5	ГОСТ 3262-75			м	25	1,50	
8	Труба стальная водогазопроводная ø25х2,8	ГОСТ 3262-75			м	72	2,12	
9	Труба стальная водогазопроводная ø32х2,8	ГОСТ 3262-75			м	129	2,73	
10	Труба стальная водогазопроводная ø40х3,0	ГОСТ 3262-75			м	35	3,33	
11	Труба стальная электросварная ø57х3,0	ГОСТ 10704-91			м	5	4,0	
12	Кран шаровый ø15	11б27п			шт	72	0,35	
13	Кран шаровый ø32	11б27п			шт	8	0,35	
14	Диэлектрическая муфта ø15				шт	72		
15	Окраска труб сиснтетической эмалью по слою грунта за 2 раза	ПФ-115, Фл-0,3			м2	32		
16	Испытание газопровода герметичность				м	318		
17	Крепление трубопроводов				кг	70		
18	Футляр ø57х3,0 L=0,05 м.	ГОСТ 10704-91			шт	14		
19	Футляр ø57х3,0 L=0,65 м.	ГОСТ 10704-91			шт	14		
20	Контроль сварных стыков наружных и внутренних газопроводов	СП РК 4.03-101-2013						
21	физическим методом 5%:							
22	ультразвуковой				шт	4		
23	радиографический				шт	1		

Взам. инв. №

Подпись и дата.

Инв. № подл.

Изм.	Кол.	Лист	Nдок.	Подпись	Дата
Проверил		Жумагалиев			
Исполнил		Сердалина			
ГИП		Сердалина			

07-19-ГСВ.СО

Разработка ПСД "Строительство многоквартирных жилых домов Пятно 53, Пятно 54, Пятно 55 мкр.Зачаганск г.Уральска ЗКО" (пятно 53)

Внутреннее газоснабжения (дом №53)

Стадия	Лист	Листов
РП	1	1

Спецификация оборудования

Байтак-Арка
ТОВАРИЩЕСТВО С ОГРАНИЧЕННОЙ ОТВЕТСТВЕННОСТЬЮ