ТОО "TAU SAULET"

# РАБОЧИЙ ПРОЕКТ

"Строительство десяти 5-ти этажных 80-ти квартирных жилых домов в мкр. Коктем п. Индербор, Индерского района, Атырауской области (поз. 7.1, 8.1, 8.2, 8.3, 8.4, 8.5, 8.6, 8.7, 8.8, 8.9).
Жилой дом поз 7.1. Без наружных сетей и благоустройства."

## Архитектурные решения

0004.TS-A7.1-AP

Том 2

Альбом 1

г. Усть-Каменогорск 2019 г.

Формат А3

ТОО "TAU SAULET"

# РАБОЧИЙ ПРОЕКТ

"Строительство десяти 5-ти этажных 80-ти квартирных жилых домов в мкр. Коктем п. Индербор, Индерского района, Атырауской области (поз. 7.1, 8.1, 8.2, 8.3, 8.4, 8.5, 8.6, 8.7, 8.8, 8.9).
Жилой дом поз 7.1. Без наружных сетей и благоустройства."

## Архитектурные решения
## 0004.TS-A7.1-AP
## Том 2
## Альбом 1

Директор ТОО "TauSaulet" _____ С.Е Сейтказин

ГАП ТОО "TauSaulet" _____ Пензина О.В.

г. Усть-Каменогорск 2019 г.

Формат А3

## Общие данные:

Рабочий проект "Жилой дом" разработан на основании:
- Эскизного проекта и задания на проектирование, согласованного заказчиком
- Отчет по инженерно-геологическим изысканиям объектов гражданского строительства.

Объект: 80 квартирный дом в п.Индерборский, Индерского района, выданного ТОО «Irtysh Engineering» в 2019г.

Проект разработан для IV климатического района, подрайона IVГ, с расчетной зимней температурой -24,9°С, в сухой зоне влажности.

## При разработке проекта принято:

- Согласно СП РК 3.02-101-2012 табл. 1 и заданию на проектирование, класс проживания III;
- Класс ответственности здания – II;
- Степень огнестойкости здания – II;
- Класс конструктивной пожарной опасности здания – С0;
- Класс пожарной опасности строительных конструкций – К0;
- Класс функциональной пожарной опасности здания – Ф1.3;
- Расчетная температура внутреннего воздуха +20°С;
- Ветровой район – III, нормативная ветровая нагрузка – 0,38 кПа;
- Снеговой район – I, нормативная снеговая нагрузка – 0,5 кПа;
- Сейсмичность района – 5 баллов;
- Нормативная глубина промерзания для суглинков и глин – 1,15 м; для супесей и песков мелких и пылеватых – 1,40 м;
- Коэффициент надежности к=0,95;
- Водосток наружный организованный;
- За условную отметку 0,000 принят уровень чистого пола первого этажа, что соответствует абсолютной отметке +0,30

## Объемно-планировочная характеристика здания:

Объёмно-планировочное решение разработано с учётом градостроительных, композиционных и ландшафтных характеристик участка, его ориентации и требований по архитектурно-художественному восприятию объёма здания и инсоляции жилых помещений.

Жилой дом расположен в жилом массиве группы домов, находящейся в Индерском районе, поселка Индербор, мкр."Коктем".

Здание в плане представляет собой линейную прямоугольную форму и скомпоновано из двух блоков, одинаковой конфигурации – блок А и блок Б. Каждый блок состоит из 2-ух подъездов. Подъезд включает в себя пять жилых этажей, на каждом этаже расположено по четыре квартиры (две двухкомнатных и две трехкомнатных)

Основные характеристики:
- Блоки разделены между собой температурным (деформационным) швом, между спаренными рядами стен, шириной 20 мм. Расстояние в осях между стенами блоков 0,78 м;
- Шаг несущих конструкций – 1,73; 5,67; 6,11; 6,3; 6,31; 7,4 м;
- Размеры в плане каждого блока (в осях 1-13; А-Д – 14-26; А-Д) -50,06 м. х 17,35 м;
- Этажность – 5 этажей;
- Высота этажа 3,0 м;
- Высота от пола до потолка 2,7 м;
- Блоки запроектированы с техническим подпольем и чердаком;
- Для вентиляции технического подполья предусмотрены продухи площадью не менее 1/400 площади пола
- Для вентиляции чердака предусмотрены продухи общей площадью не менее 1/50 площади чердака;
- Крыша – скатная;
- Высота подвального этажа 2,4 м, от пола до потолка 2,1 м,
- Высота чердака переменная (высота в самой низкой точке – не менее 600 мм.)
- Лестничная клетка – тип Л1, с остекленными открываемыми проемами в наружных стенах на каждом этаже.
- Подъезды, в уровне первого, этажа оснащены лестничными подъемными устройствами БК 350 фирмы "Гомельлифт", грузоподъемностью 225 кг, что обеспечивает доступ маломобильных групп населения во все общественные зоны на первом этаже. Паспорт подъемника см.лист АР-1.5.

## Схема блокировки жилого дома

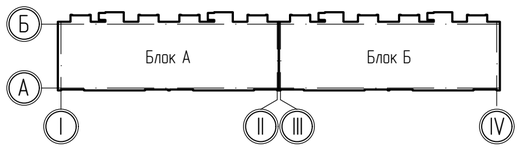


Настоящий проект выполнен в соответствии с действующими нормами и правилами. Технические решения, принятые в рабочих чертежах, соответствуют требованиям экологических, санитарно-гигиенических, противопожарных и других норм, действующих на территории Республики Казахстан и обеспечивают безопасную для жизни и здоровья людей эксплуатацию помещений при соблюдении предусмотренных проектом мероприятий.

Главный архитектор проекта Пензина О.В.

## ТЭП по типам квартир

| № п/п | Наименование | Кол-во на этаж, шт. | Этаж размещ. | Жилая площадь, $м^2$ | Общая площадь, $м^2$ | Общая пл., с уч. лодж. $м^2$ | Жилая площадь всего на дом, $м^2$ | Общая площадь всего на дом $м^2$ | Общая площадь, с уч. лодж. всего на дом, $м^2$ |
|---|---|---|---|---|---|---|---|---|---|
| 1 | Двухкомнатная Тип 2 | 2 | 1-5 | 32,45 | 54,95 | 56,79 | 1298,0 | 2198,0 | 2271,6 |
| 2 | Трехкомнатная Тип 3 | 2 | 1-5 | 46,07 | 78,04 | 82,44 | 1842,8 | 3121,6 | 3297,6 |
| Сумма площадей в целом на дом | | | | | | | 3140,8 | 5319,6 | 5569,2 |

## ТЭП на дом

| № п/п | Наименование показателей | | Ед. изм. | Показатели на блок (в осях) | | Всего на дом |
|---|---|---|---|---|---|---|
| | | | | Блок 1 (I-II) | Блок 2 (III-IV) | |
| 1 | Количество квартир | | шт. | 40 | 40 | 80 |
| 2 | В том числе | двухкомнатных | шт. | 20 | 20 | 40 |
| 3 | | трехкомнатных | шт. | 20 | 20 | 40 |
| 4 | Общая площадь жилого здания в т.ч. | | $м^2$ | 3750,26 | 3752,82 | 7503,08 |
| | общая площадь квартир | | $м^2$ | 2784,6 | 2784,6 | 5569,2 |
| | площадь неквартирных помещений (общее имущество) | | $м^2$ | 336,34 | 336,34 | 672,68 |
| | площадь тех.подполья | | $м^2$ | 629,32 | 631,88 | 1261,2 |
| 6 | Строительный объем | | $м^3$ | 16757,6 | 16757,6 | 33169,71 |
| | В том числе | выше отм. ±0,000 | $м^3$ | 14558,46 | 14558,46 | 29116,93 |
| | | ниже отм. ±0,000 | $м^3$ | 2237,85 | 2237,85 | 4475,7 |
| 7 | Этажность | | шт. | 5 | 5 | 5 |
| 8 | Площадь застройки | | $м^2$ | 883,34 | 883,14 | 1766,48 |

## Ведомость основных комплектов рабочих чертежей

| Обозначение | Наименование | Примечание |
|---|---|---|
| | | |
| 0004.TS-A7.1-АР | Архитектурно-планировочные решения | |
| 0004.TS-A7.1-КЖ | Конструкции железобетонные | |
| 0004.TS-A7.1-КД | Конструкции деревянные | |
| 0004.TS-A7.1-ОВ | Отопление и вентиляция | |
| 0004.TS-A7.1-ВК | Водоснабжение и канализация | |
| 0004.TS-A7.1-ЭОМ | Электрооборудование и освещение | |
| 0004.TS-A7.1-СС | Системы связи | |
| 0004.TS-A7.1-ГСВ | Внутреннее газоснабжение | |
| 0004.TS-A7.1-ЭОФ | Освещение фасадов | |
| | | |

## Ведомость рабочих чертежей основного комплекта (АР)

| Лист | Наименование | Примечание |
|---|---|---|
| 1.1-1.5 | Общие данные | |
| 2 | План технического подполья (Блок А). Таблица отверстий, ниш и штраб | |
| 3 | Маркировочный план первого этажа (Блок А). Таблица отверстий, ниш и штраб | |
| 4 | Кладочный план первого этажа (Блок А). Таблица отверстий, ниш и штраб | |
| 5 | Маркировочный план типового этажа (Блок А). Таблица отверстий, ниш и штраб | |
| 6 | Кладочный план типового этажа (Блок А). Таблица отверстий, ниш и штраб | |
| 7 | План чердака (Блок А). Таблица отверстий, ниш и штраб | |
| 8 | План кровли (Блок А). Таблица отверстий, ниш и штраб | |
| 9 | План технического подполья (Блок Б). Таблица отверстий, ниш и штраб | |
| 10 | Маркировочный план первого этажа (Блок Б). Таблица отверстий, ниш и штраб | |
| 11 | Кладочный план первого этажа (Блок Б). Таблица отверстий, ниш и штраб | |
| 12 | Маркировочный план типового этажа (Блок Б). Таблица отверстий, ниш и штраб | |
| 13 | Кладочный план типового этажа (Блок Б). Таблица отверстий, ниш и штраб | |
| 14 | План чердака (Блок Б). Таблица отверстий, ниш и штраб | |
| 15 | План кровли (Блок Б). Таблица отверстий, ниш и штраб | |
| 16 | Экспликация кровли. Экспликация помещений (Блок А). Экспликация помещений (Блок Б) | |
| 17 | Разрезы 2-2, 1-1. | |
| 18 | Фасады 1-26 (I-IV), 26-1 (IV-I) | |
| 19 | Фасады А-Д (А-Б), Д-А (Б-А). Ведомость отделки фасадов | |
| 20 | Вентиляционные каналы ВК-1 ... ВК-4 | |
| 21 | Узлы 1 – 8 | |
| 22 | Схемы заполнения оконных и дверных проемов. Фасонные элементы НС-1 – НС-10 | |
| 23 | Световой приямок | |
| | | |

## Ведомость спецификаций

| Лист | Наименование | Примечание |
|---|---|---|
| 22 | Спецификация к схемам расположения изделий | |
| 22 | Спецификация к схемам расположения элементов заполнения дверных, оконных проемов и проемов под решетки | |
| 22 | Спецификация к схемам расположения фасонных элементов | |
| 22 | Спецификация к схемам расположения типов утеплителей | |

Согласовано

Взам. инв. №

Подп. и дата

Инв. № подл.

| Изм. | Кол. уч. | Лист | № док. | Подп. | Дата |
|---|---|---|---|---|---|
| ГАП | | Пензина | | | |
| Разработал | | Каирбекова | | | |
| Проверил | | Сеил | | | |
| Н.контроль | | Харламова | | | |

0004.TS-A7.1-АР

Строительство десяти 5-ти этажных 80-ти квартирных жилых домов в мкр. Коктем п. Индербор, Индерского района, Атырауской области (поз. 7.1, 8.1, 8.2, 8.3, 8.4, 8.5, 8.6, 8.7, 8.8, 8.9). Жилой дом поз. 7.1. Без наружных сетей и благоустройства

Жилой дом позиция 7.1

| Стадия | Лист | Листов |
|---|---|---|
| РП | 1.1 | 23 |

Общие данные (начало)

ТОО "Tau Saulet"
ГСЛ № 19014510
г. Усть-Каменогорск

Копировал:

Формат А2

## Ведомость ссылочных и прилагаемых документов (начало)

| Обозначение | Наименование | Примечание |
|---|---|---|
| | Ссылочные документы (начало) | |
| ГОСТ 21.501-2011 | Правила выполнения рабочей документации архитектурных и конструктивных решений | |
| ГОСТ 24866-2014 | Стеклопакеты клееные. Технические условия | |
| ГОСТ 6629-88 | Двери деревянные внутренние для жилых и общественных зданий. Типы и конструкция | |
| ГОСТ 24698-81 (изд.2005) | Двери деревянные наружные для жилых и общественных зданий. Типы, конструкция и размеры | |
| ГОСТ 31173-2003 | Блоки дверные стальные. Технические условия | |
| ГОСТ 30674-99 (изд.2004) | Блоки оконные из поливинилхлоридных профилей. Технические условия | |
| ГОСТ 23166-99 | Блоки оконные. Общие технические условия | |
| ТУ 5772-001-55221656-2008 | Подоконные блоки ПВХ. Общие технические условия. | |
| ТУ 5772-003-93420232-2006 | Состав универсальный полиуретановый герметизирующий гидроизоляционный и клеевой | |
| ГОСТ 14791-79 | Мастика герметизирующая нетвердеющая строительная. Технические условия | |
| ГОСТ 19177-81 | Прокладки резиновые пористые уплотняющие. Технические условия | |
| ГОСТ 30970-2002 (изд.2007) | Блоки дверные из поливинилхлоридных профилей. Технические условия | |
| ГОСТ 24454-80 | Пиломатериалы хвойных пород. Размеры | |
| ГОСТ 8486-86*Е | Пиломатериалы хвойных пород | |
| ГОСТ 10923-93 | Рубероид. Технические условия | |
| ГОСТ 2889-80 | Мастика битумная кровельная горячая Технические условия | |
| ГОСТ 6617-76 | Битумы нефтяные строительные. Технические условия | |
| ГОСТ 23279-2012 | Сетки арматурные сварные для железобетонных конструкций и изделий. Общие технические условия | |
| ГОСТ 5336-80* | Сетки стальные плетеные одинарные. Технические условия | |
| ГОСТ 34028-2016 | Прокат арматурный для железобетонных конструкций | |
| ГОСТ 6727-80 | Прокат из низкоуглеродистой стали холоднотнутая для армирования железобетонных конструкций. Технические условия | |
| ГОСТ 14918-80 | Сталь тонколистовая оцинкованная с непрерывных линий. Технические условия | |
| ГОСТ 19903-2015 | Прокат листовой горячекатаный. Сортамент | |
| ГОСТ 19904-90 | Прокат листовой холоднокатаный. Сортамент | |
| ГОСТ 6787-2001 (изд.2004) | Плитки керамические для полов. Технические условия | |
| ГОСТ 6141-91 (изд.2004) | Плитки керамические глазурованные для внутренней облицовки стен. Технические условия | |
| ГОСТ 18108-80* | Линолеум поливинилхлоридный на теплозвукоизолирующей подоснове. Технические условия | |
| ГОСТ 530-2012 | Кирпич и камни керамические. Общие технические условия | |
| ГОСТ 22950-95 (изд.2004) | Плиты минераловатные повышенной жесткости на синтетическом связующем. Технические условия | |
| СТ 950240000073-ТОО-05-2017 | Плиты минераловатные марки "IZOTERM" на синтетическом связующем | |
| ГОСТ 1759.0-87* | Болты, винты, шпильки и гайки. | |
| ГОСТ 8509-93 | Уголки стальные горячекатаные равнополочные. Сортамент | |
| ГОСТ 10704-91 | Трубы стальные электросварные прямошовные. Сортамент | |
| ГОСТ 9467-75 | Электроды покрытые металлические для ручной дуговой сварки, конструкционных и теплоустойчивых сталей. Типы | |

## Ведомость ссылочных и прилагаемых документов (продолжение)

| Обозначение | Наименование | Примечание |
|---|---|---|
| | Ссылочные документы (продолжение) | |
| ГОСТ 5264-80 | Ручная дуговая сварка. Соединения сварные. Основные типы, конструктивные элементы и размеры | |
| ГОСТ 14098-2014 | Соединения сварные арматуры и закладных изделий железобетонных конструкций. Типы, конструкция и размеры. | |
| ГОСТ 9.032-74* | ЕСКЗ. Покрытия лакокрасочные. Группы, технические требования и обозначения | |
| ГОСТ 25129-82 | Грунтовка ГФ-021. Технические условия | |
| ТУ 6-10-820-75 | Грунтовка ХС-068 | |
| ГОСТ 25129-82 | Грунтовка ГФ-021. Технические условия | |
| ГОСТ 6465-76 | Эмали ПФ-115. Технические условия | |
| ГОСТ 28196-89* | Краски водно-дисперсионные. Технические условия | |
| МСТ 28013-98* | Растворы строительные. Общие технические условия | |
| ГОСТ 26633-91* | Бетоны тяжелые и мелкозернистые. Технические условия | |
| ГОСТ 30515-2013 | Цементы. Общие технические условия | |
| ГОСТ 10354-82 | Пленка полиэтиленовая. Технические условия | |
| Серия 2.430-20, в.2 | Узлы сопряжения стен с покрытиями – парапетов, карнизов, деформационных швов в местах перепада высот кровли. Рабочие чертежи | |
| Серия Б 2.000, в.0 | Типовые решения защиты элементов зданий и сооружений из каменных материалов от переувлажнения и размораживания. Материалы для проектирования и рабочие чертежи | |
| Серия 2.16-6с., в.1 | Узлы покрытий жилых здания для строительства в сейсмических районах | |
| СП РК 3.02-101-2012* | Здания жилые многоквартирные | |
| СНиП РК 2.02-05-2009* | Пожарная безопасность зданий и сооружений | |
| СНиП РК 5.03-36-2005(изд.2010) | Производство сборных железобетонных конструкций и изделий | |
| СНиП РК 5.02-02-2010 | Каменные и армокаменные конструкции | |
| СНиП 2.03.01-84*(изд.1989) | Бетонные и железобетонные конструкции | |
| СН РК 1.03-00-2011*(изд.2016) | Строительное производство, организация строительства предприятий, зданий и сооружений | |
| СН РК 1.02-03-2011 | Порядок разработки,согласования, утверждения и составе проектной документации на строительство | |
| СН РК 2.04-21-2004*(изд.2008) | Энергопотребление и тепловая защита гражданских зданий | |
| СН РК 2.04-01-2009 | Нормы теплотехнического проектирования гражданских и промышленных зданий (сооружений) с учетом энергосбережения | |
| СН РК 3.02-37-2013 | Крыши и кровли | |
| СН РК 3.02-36-2012 | Полы | |
| СН РК 1.04-03-2013 | Правила приемки в эксплуатацию законченных капитальным ремонтом жилых, общественных зданий и объектов коммунального назначения | |
| СН РК 2.02-01-2014 | Пожарная безопасность зданий и сооружений | |
| СН РК 3.06-01-2011 | Доступность зданий и сооружений для маломобильных групп | |
| СП РК 3.02-136-2012 | Полы | |
| СП РК 2.01-101-2013 | Защита строительных конструкций от коррозии | |
| СП РК 2.04-108-2014 | Изоляционные и отделочные покрытия | |
| СП РК 5.03-107-2013 | Несущие и ограждающие конструкции | |
| СП РК 1.03-106-2012 | Охрана труда и техника безопасности в строительстве | |
| СП РК 1.02-110-2013 | Продолжительность проектирования | |

## Ведомость ссылочных и прилагаемых документов (окончание)

| Обозначение | Наименование | Примечание |
|---|---|---|
| | Ссылочные документы (окончание) | |
| СП РК 3.02-137-2013 | Крыши и кровли | |
| СП РК 2.02-101-2014* | Свод правил республики Казахстан. Пожарная безопасность зданий и сооружений | |
| СП РК 2.02-20-2006*(изд.2009) | Пособие "Пожарная безопасность зданий и сооружений". (к СНиП 2.02-05-2009*) | |
| СП РК 3.02-10-2007 | Пособие к СНиП РК 3.02-43-2007 | |
| СП РК 3.02-101-2012 | Свод правил республики Казахстан. Здания жилые многоквартирные | |
| СП РК 3.02-137-2013 | Свод правил республики Казахстан. Крыши и кровли | |
| СП РК 3.06-101-2012* | Проектирование зданий и сооружений с учетом доступности для маломобильных групп населения. Общие положения | |
| Технический регламент | Общие требования к пожарной безопасности | |
| МСП 2.04-101-2001 | Проектирование тепловой защиты зданий | |
| | | |
| | Прилагаемые документы | |
| 0004.TS-A7.1-АР-ТР1 | Теплотехнический расчет №1 | 2 листа |
| 0004.TS-A7.1-АР-ТР2 | Теплотехнический расчет №2 | 2 листа |
| 0004.TS-A7.1-АР-ТР3 | Теплотехнический расчет №3 | 2 листа |
| 0004.TS-A7.1-АР-ТР4 | Теплотехнический расчет №4 | 2 листа |
| 0004.TS-A7.1-АР-ТР5 | Теплотехнический расчет №5 | 2 листа |
| 0004.TS-A7.1-АР.И-ОГ-1 | Ограждение кровли 1 | 1 лист |
| 0004.TS-A7.1-АР.И-ВР-1 | Вентиляционная решетка 1 | 2 листа |
| 0004.TS-A7.1-АР.И-ЗТ-1 | Зонт ЗТ-1 | 1 лист |
| 0004.TS-A7.1-АР.И-ЗТ-2 | Зонт ЗТ-2 | 1 лист |
| 0004.TS-A7.1-АР.И-ЗТ-3 | Зонт ЗТ-3 | 1 лист |
| 0004.TS-A7.1-АР.И-С-1 | Сетка С-1 | 1 лист |

Взам. инв. №

Подп. и дата

Инв. № подл.

| Изм. | Кол. уч. | Лист | № док. | Подп. | Дата |
|---|---|---|---|---|---|
| ГАП | | Пензина | | | |
| Разработал | | Каирбекова | | | |
| Проверил | | Сеил | | | |
| Н.контроль | | Харламова | | | |

0004.TS-A7.1-АР

Строительство десяти 5-ти этажных 80-ти квартирных жилых домов в мкр. Коктем п. Индербор, Индерского района, Атырауской области (поз. 7.1, 8.1, 8.2, 8.3, 8.4, 8.5, 8.6, 8.7, 8.8, 8.9). Жилой дом поз. 7.1. Без наружных сетей и благоустройства

Жилой дом позиция 7.1

| Стадия | Лист | Листов |
|---|---|---|
| РП | 1.2 | |

Общие данные (продолжение)

ТОО "Tau Saulet"
ГСЛ № 19014510
г. Усть-Каменогорск

Копировал:

Формат А2

## Экспликация полов (блок А)

| Номер (наименование) помещения | Тип пола | Схема пола или тип пола по серии | Элементы пола и их толщина | Площадь м2 |
|---|---|---|---|---|
| | | Жилые этажи | | |
| Прикварти рные коридоры | 1 | 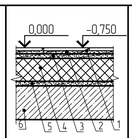 | 1 Керамогранит напольный с антискользящей матовой поверхностью – 10 мм<br>2. Прослойка и заполнение швов клеем плиточным типа "Геркулес" – 10 мм<br>3. Стяжка выравнивающая из цементно-песчаного раствора состава 13 (М150) – 30 мм<br>4. Эффективный утеплитель URSA-XPS, плита из экструдированного пенополистирола группы Г1 – 120мм<br>5. Стяжка выравнивающая из цементно-песчаного раствора состава 13 (М150) – 30 мм<br>6. Железобетонная плита перекрытия см.КЖ | 7,0 |
| Ванные комнаты, туалеты | 2 | 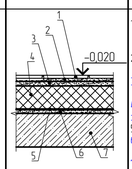 | 1. Плитка керамическая неглазурованная с рельефной поверхностью с глубиной рельефа 2 мм по ГОСТ 6787-2001 – 5 мм.<br>2. Прослойка и заполнение швов клеем плиточным типа "Геркулес" – 10 мм<br>3. Стяжка выравнивающая из цементно-песчаного раствора состава 13 (М150) – 30 мм<br>4. Эффективный утеплитель URSA-XPS, плита из экструдированного пенополистирола группы Г1 – 120мм<br>5. Два слоя"Гидроизола" на битумной мастике – 5 мм<br>6. Стяжка выравнивающая из цементно-песчаного раствора состава 13 (М150) – 10 мм<br>7. Железобетонная плита перекрытия см.КЖ | 33,0 |
| Прихожие, коридоры, гостиные, спальни, гардеробные | 3 | 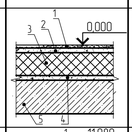 | 1 Линолеум на теплозвукоизолирующей подосноВе по ГОСТ 18108-80 – 7 мм<br>2. Стяжка выравнивающая из цементно-песчаного раствора состава 13 (М150) – 35 мм<br>3. Эффективный утеплитель URSA-XPS, плита из экструдированного пенополистирола группы Г1 – 120мм<br>4. Стяжка выравнивающая из цементно-песчаного раствора состава 13 (М150) – 38 мм<br>5. Железобетонная плита перекрытия см.КЖ | 423,8 гомогенный |
| Лоджии | 4 | 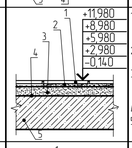 | 1 Плитка керамическая неглазурованная морозостойкая с рельефной поверхностью с глубиной рельефа 2 мм по ГОСТ 6787-2001 – 5 мм<br>2. Прослойка и заполнение швов клеем плиточным типа "Геркулес" – 10 мм<br>3. Стяжка из цементно-песчаного раствора В 15 уклонообразующая В сторону водоприемного отверстия В ограждении лоджии – 25 - 40 мм<br>4. Два слоя"Гидроизола" на битумной мастике – 5 мм<br>5. Плита перекрытия см.КЖ | 251,2 |
| Кухни | 5 | 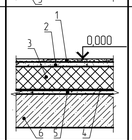 | 1 Линолеум на теплозвукоизолирующей подосноВе по ГОСТ 18108-80 – 7 мм<br>2. Стяжка выравнивающая из цементно-песчаного раствора состава 13 (М150) – 35 мм<br>3. Эффективный утеплитель URSA-XPS, плита из экструдированного пенополистирола группы Г1 – 120мм<br>4. Два слоя"Гидроизола" на битумной мастике – 5 мм<br>5. Стяжка выравнивающая из цементно-песчаного раствора состава 13 (М150) – 30 мм<br>6. Железобетонная плита перекрытия см.КЖ | 89,4 |
| Входные тамбуры площадки входа в подвал, основные и промежуточные площадки лестничных клеток, холл прикварти рный | 1.1 | 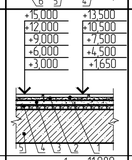 | 1 Керамогранит напольный с антискользящей матовой поверхностью – 10 мм<br>2. Прослойка и заполнение швов клеем плиточным типа "Геркулес" – 10 мм<br>3. Стяжка выравнивающая из цементно-песчаного раствора В 15 – 20 мм<br>4. Керамзитобетон Р=600 кг/м3 из керамзитового гравия мелкой фракции – 40 мм<br>5. Железобетонная плита перекрытия см.КЖ | 247,1 |
| Ванные комнаты, туалеты | 2.1 | 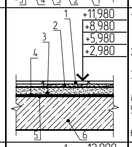 | 1 Плитка керамическая неглазурованная с рельефной поверхностью с глубиной рельефа 2 мм по ГОСТ 6787-2001 – 5 мм.<br>2. Прослойка и заполнение швов клеем плиточным типа "Геркулес" – 10 мм<br>3. Стяжка выравнивающая из цементно-песчаного раствора В 15 – 20 мм<br>4. Два слоя"Гидроизола" на битумной мастике – 5 мм<br>5. Затирка плит выравнивающая из цементно-песчаного раствора состава 13 – 20 мм<br>6. Плита перекрытия см.КЖ | 132,0 |
| Прихожие, коридоры, гостиные, спальни, гардеробные | 3.1 | 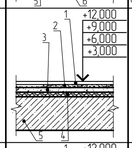 | 1. Линолеум на теплозвукоизолирующей подосноВе по ГОСТ 18108-80 – 6 мм<br>2. Клеящая мастика – 4 мм<br>3.Стяжка выравнивающая из цементно-песчаного раствора В 15 – 20 мм<br>4.Керамзитобетон Р=600 кг/м3 из керамзитового гравия мелкой фракции – 50 мм<br>5. Плита перекрытия см.КЖ | 1695,2 |
| Кухни | 5.1 | 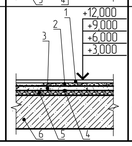 | 1. Линолеум на теплозвукоизолирующей подосноВе по ГОСТ 18108-80 – 6 мм<br>2. Клеящая мастика – 4 мм<br>3.Стяжка выравнивающая из цементно-песчаного раствора В 15 – 20 мм<br>4. Два слоя"Гидроизола" на битумной мастике – 5 мм<br>5.Керамзитобетон Р=600 кг/м3 из керамзитового гравия мелкой фракции – 50 мм<br>6. Плита перекрытия см.КЖ | 357,6 |
| | | Технические этажи | | |
| Техническое подполье, водомерный узел, электрощитовая, выходы из техподполья, насосная | 6 | 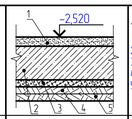 | 1. Стяжка выравнивающая из цементно-песчаного раствора В 15 – 50 мм<br>2. Монолитный ж/б фундамент из бетона В25 – 450 мм<br>3. Бетонная подготовка из бетона В7,5 – 100 мм<br>4. Втрамбованный в грунт щебень – 100 мм<br>5. Уплотненное основание | 630,81 |
| Чердак | 7 | 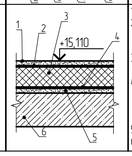 | 1. Стяжка из пенобетона марки D 350 – 30 мм<br>2. Гидроизоляция – полиэтиленовая стабилизированная пленка типа "Тайвек СОФТ" (ГОСТ 10354-82 (1 слой)) – 200 мкм<br>3. Эффективный утеплитель типа «IZOTERM П125М125» Плотность 125 кг/м3, группа НГ – 130 мм<br>4. Пароизоляция – полиэтиленовая стабилизированная пленка марки Тс, типа "Тайвек" (ГОСТ 10354-82 (1 слой)) наклеенная на битумно-кукерсольной мастике(насухо) – 200 мкм<br>5. Стяжка из цементно-песчаного раствора В 15 – 30 мм<br>6. Железобетонная плита покрытия – 220 мм | 677,88 |

## Экспликация полов (блок Б)

| Номер (наименование) помещения | Тип пола | Схема пола или тип пола по серии | Элементы пола и их толщина | Площадь м2 |
|---|---|---|---|---|
| | | Жилые этажи | | |
| Прикварти рные коридоры | 1 | 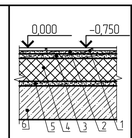 | 1 Керамогранит напольный с антискользящей матовой поверхностью – 10 мм<br>2. Прослойка и заполнение швов клеем плиточным типа "Геркулес" – 10 мм<br>3. Стяжка выравнивающая из цементно-песчаного раствора состава 13 (М150) – 30 мм<br>4. Эффективный утеплитель URSA-XPS, плита из экструдированного пенополистирола группы Г1 – 120мм<br>5. Стяжка выравнивающая из цементно-песчаного раствора состава 13 (М150) – 30 мм<br>6. Железобетонная плита перекрытия см.КЖ | 7,0 |
| Ванные комнаты, туалеты | 2 | 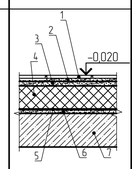 | 1. Плитка керамическая неглазурованная с рельефной поверхностью с глубиной рельефа 2 мм по ГОСТ 6787-2001 – 5 мм.<br>2. Прослойка и заполнение швов клеем плиточным типа "Геркулес" – 10 мм<br>3. Стяжка выравнивающая из цементно-песчаного раствора состава 13 (М150) – 30 мм<br>4. Эффективный утеплитель URSA-XPS, плита из экструдированного пенополистирола группы Г1 – 120мм<br>5. Два слоя"Гидроизола" на битумной мастике – 5 мм<br>6. Стяжка выравнивающая из цементно-песчаного раствора состава 13 (М150) – 10 мм<br>7. Железобетонная плита перекрытия см.КЖ | 33,0 |
| Прихожие, коридоры, гостиные, спальни, гардеробные | 3 | 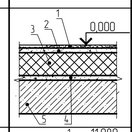 | 1 Линолеум на теплозвукоизолирующей подосноВе по ГОСТ 18108-80 – 7 мм<br>2 Стяжка выравнивающая из цементно-песчаного раствора состава 13 (М150) – 35 мм<br>3. Эффективный утеплитель URSA-XPS, плита из экструдированного пенополистирола группы Г1 – 120мм<br>4. Стяжка выравнивающая из цементно-песчаного раствора состава 13 (М150) – 38 мм<br>5. Железобетонная плита перекрытия см.КЖ | 423,8 гомогенный |
| Лоджии | 4 | 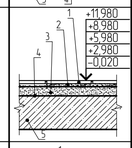 | 1 Плитка керамическая неглазурованная морозостойкая с рельефной поверхностью с глубиной рельефа 2 мм по ГОСТ 6787-2001 – 5 мм.<br>2. Прослойка и заполнение швов клеем плиточным типа "Геркулес" – 10 мм.<br>3 Стяжка из цементно-песчаного раствора В 15 уклонообразующая В сторону водоприемного отверстия В ограждении лоджии – 25 - 40 мм<br>4. Два слоя"Гидроизола" на битумной мастике – 5 мм.<br>5. Плита перекрытия см.КЖ | 251,2 |
| Кухни | 5 | 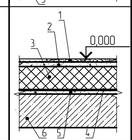 | 1 Линолеум на теплозвукоизолирующей подосноВе по ГОСТ 18108-80 – 7 мм<br>2. Стяжка выравнивающая из цементно-песчаного раствора состава 13 (М150) – 35 мм<br>3. Эффективный утеплитель URSA-XPS, плита из экструдированного пенополистирола группы Г1 – 120мм<br>4. Два слоя"Гидроизола" на битумной мастике – 5 мм<br>5. Стяжка выравнивающая из цементно-песчаного раствора состава 13 (М150) – 30 мм<br>6. Железобетонная плита перекрытия см.КЖ | 89,4 |
| Входные тамбуры площадки входа в подвал, основные и промежуточные площадки лестничных клеток, холл прикварти рный | 1.1 | 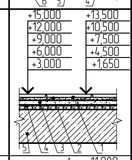 | 1 Керамогранит напольный с антискользящей матовой поверхностью – 10 мм<br>2. Прослойка и заполнение швов клеем плиточным типа "Геркулес" – 10 мм<br>3. Стяжка выравнивающая из цементно-песчаного раствора В 15 – 20 мм<br>4. Керамзитобетон Р=600 кг/м3 из керамзитового гравия мелкой фракции – 40 мм<br>5. Железобетонная плита перекрытия см.КЖ | 247,1 |
| Ванные комнаты, туалеты | 2.1 | 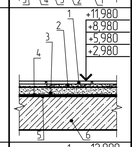 | 1 Плитка керамическая неглазурованная с рельефной поверхностью с глубиной рельефа 2 мм по ГОСТ 6787-2001 – 5 мм.<br>2. Прослойка и заполнение швов клеем плиточным типа "Геркулес" – 10 мм.<br>3. Стяжка выравнивающая из цементно-песчаного раствора В 15 – 20 мм<br>4. Два слоя"Гидроизола" на битумной мастике – 5 мм.<br>5. Затирка плит выравнивающая из цементно-песчаного раствора состава 13 – 20 мм<br>6. Плита перекрытия см.КЖ | 132,0 |
| Прихожие, коридоры, гостиные, спальни, гардеробные | 3.1 | 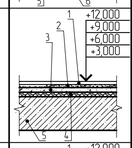 | 1. Линолеум на теплозвукоизолирующей подосноВе по ГОСТ 18108-80 – 6 мм<br>2. Клеящая мастика – 4 мм<br>3.Стяжка выравнивающая из цементно-песчаного раствора В 15 – 20 мм<br>4.Керамзитобетон Р=600 кг/м3 из керамзитового гравия мелкой фракции – 50 мм<br>5. Плита перекрытия см.КЖ | 1695,2 |
| Кухни | 5.1 | 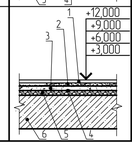 | 1. Линолеум на теплозвукоизолирующей подосноВе по ГОСТ 18108-80 – 6 мм<br>2. Клеящая мастика – 4 мм<br>3.Стяжка выравнивающая из цементно-песчаного раствора В 15 – 20 мм<br>4. Два слоя"Гидроизола" на битумной мастике – 5 мм.<br>5.Керамзитобетон Р=600 кг/м3 из керамзитового гравия мелкой фракции – 50 мм<br>6. Плита перекрытия см.КЖ | 357,6 |

## Экспликация полов (блок Б)

| Номер (наименование) помещения | Тип пола | Схема пола или тип пола по серии | Элементы пола и их толщина | Площадь м2 |
|---|---|---|---|---|
| | | Технические этажи | | |
| Техническое подполье, выходы из техподполья | 6 | 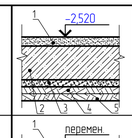 | 1. Стяжка выравнивающая из цементно-песчаного раствора В 15 – 50 мм<br>2. Монолитный ж/б фундамент из бетона В25 – 450 мм<br>3. Бетонная подготовка из бетона В7,5 – 100 мм<br>4. Втрамбованный в грунт щебень – 100 мм<br>5. Уплотненное основание | 599,38 |
| Тепловой узел | 6а | | 1. Стяжка выравнивающая из цементно-песчаного раствора В 15 по уклону – 30-60 мм<br>2. Монолитный ж/б фундамент из бетона В25 – 450 мм<br>3. Бетонная подготовка из бетона В7,5 – 100 мм<br>4. Втрамбованный в грунт щебень – 100 мм<br>5. Уплотненное основание | 32,5 |
| Чердак | 7 | 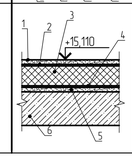 | 1. Стяжка из пенобетона марки D 350 – 30 мм<br>2. Гидроизоляция – полиэтиленовая стабилизированная пленка типа "Тайвек СОФТ" (ГОСТ 10354-82 (1 слой)) – 200 мкм<br>3. Эффективный утеплитель типа «IZOTERM П125М125» Плотность 125 кг/м3, группа НГ – 130 мм<br>4. Пароизоляция – полиэтиленовая стабилизированная пленка марки Тс, типа "Тайвек" (ГОСТ 10354-82 (1 слой)) наклеенная на битумно-кукерсольной мастике(насухо) – 200 мкм<br>5. Стяжка из цементно-песчаного раствора В 15 – 30 мм<br>6. Железобетонная плита покрытия – 220 мм | 677,88 |

## Общие указания по устройству полов:

1. Все работы по устройству полов должны производиться в полном соответствии с СП РК 1.03-106-2012, СН РК 3.02-36-2012, СП РК 3.02-136-2012.

2. Устройство полов производить после установки перегородок и после монтажа сантехнического и технологического оборудования.

3. До начала производства работ очистить перекрытие, заделать стыки между его элементами и в местах примыкания к ограждающим и несущим конструкциям.

4. В местах примыкания бетонного пола к стенам и перегородкам устроить плинтусы из цементно-песчаного раствора М 150 высотой 60 мм, в остальных случаях соответственно покрытию пола.

5. В полах с устройством гидроизоляции гидроизоляцию завести на стены до высоты 300 мм. В помещениях банных комнат - на всю высоту замачивания (1,8 м).

6. Раскрой полотнищ вести с учетом нахлестки на 100-200 мм. в продольных и 150-200 мм. в поперечных стыках.

7. Укладка гидроизоляции поверх утеплителя устраивать методом холодного склеивания, исключающим применение в составе органических растворителей.

8. Основания под гидроизоляцию должны быть прочными, чистыми, ровными без выступов и углублений. Узлы пересечения плоскостей стен между собой и с перекрытием должны иметь плавные переходы в виде выкружки, радиусом 100 мм. или фаски под углом 45° и шириной 100 мм. по обе стороны. Весовая влажность поверхностного слоя может быть равна 10%. Закладные детали (гильзы) для пропуска через паро-, гидроизоляцию трубопроводов, кабелей и других деталей устанавливаются до начала изоляционных работ. Готовые основания подлежат приемке с составлением акта на скрытые работы. Изоляционные покрытия устраивают последовательным нанесением слоев паро-, гидроизоляционных материалов по огрунтованной поверхности. Каждый последующий слой наносят после высыхания и частичного затвердевания предыдущего. Поверхность покрытия считается практически готовой к нанесению следующего слоя, если при нажатии пальцем на поверхность пленки не остается отпечатка. (до оплина). Изоляционные покрытия надлежит предохранять от всякого рода повреждений в процессе производства работ и защищать после их окончания. Работы по изоляции ограждающих конструкций надлежит выполнять при температуре воздуха внутри помещения не менее +10°С. Покрытия после устройства следует выдерживать не менее 15 суток при температуре внутри помещения не ниже +10°С до полного твердения. Паро-, гидроизоляционное покрытие должно быть непрерывным.

9. Монтаж полов осуществлять в условиях сухого или нормального влажностных режимов при температуре воздуха в помещении не ниже +5°С.

10. При устройстве пола влажность сухой засыпки должна быть не более 1%.

11. В местах примыкания пола к стенам предусмотреть зазор, равный 8-10 мм, заполненный звукоизолирующей прокладкой из минеральной ваты.

12. При приемке полов осуществить поэтапный приемочный контроль качества устройства основания, подстилающего слоя, гидроизоляции, тепло-звукоизоляции, стяжки и покрытия с записью в журнал работ и составлением актов на скрытые работы.

13. На каждом этапе приемки Исполнитель (подрядная организация) должен по требованию заказчика представить ГОСТы, ТУ или Технические свидетельства, содержащие технические характеристики используемых материалов, а также паспорта заводов-изготовителей. Заказчик также имеет право проводить аттестацию используемых материалов на соответствие их физико-механических показателей данным, предоставленным в вышеуказанных документах, путем испытания их в аккредитованных испытательных лабораториях.

14. В местах примыкания пола из керамической плитки (тип пола 2) к стенам и перегородкам устроить плинтусы из керамической плитки h=5 см, в цвет пола. Расход 789,0 м.п.

15. В помещениях (для типа пола 1), по периметру стен выполнить сапожок из керамогранита h=12 см, в цвет пола. Расход 636,0 м.п.

16. В помещениях (для типов пола 3, 5) по периметру стен выполнить плинтус пластиковый в цвет покрытия пола. Расход 5357,0 м.п.

17. Планы см.листы АР- 2 .. 15.

18. Экспликацию помещений см.листы АР- 2, 7, 9, 14, 16.

Взам. инв. №

Подп. и дата

Инв. № подл.

| Изм. | Кол. уч. | Лист | № док. | Подп. | Дата | 0004.TS-A7.1-АР | | |
|---|---|---|---|---|---|---|---|---|
| | | | | | | Строительство десяти 5-ти этажных 80-ти квартирных жилых домов в мкр. Коктем п. Индербор, Индерского района, Атырауской области (поз. 7.1, 8.1, 8.2, 8.3, 8.4, 8.5, 8.6, 8.7, 8.8, 8.9). Жилой дом поз. 7.1. Без наружных сетей и благоустройства | | |
| ГАП | | Пензина | | | | Жилой дом позиция 7.1 | Стадия: РП | Лист: 13 / Листов: |
| Разработал | | Каирбекова | | | | | | |
| Проверил | | Сеил | | | | | | |
| Н.контроль | | Харламова | | | | Общие данные (продолжение) | ТОО "Tau Saulet" ГСЛ № 19014510 г. Усть-Каменогорск | |

Копировал

Формат А1

## Общие указания по проекту:

1. Стены наружные – слоистая кладка общей толщиной 720 мм, состоит из:
– кирпичная кладка из кирпича рядового керамического полнотелого марки Кр-р-по 250х120х65/1НФ/125/1,4/50 на смешанном цементно-песчаном растворе марки 50, толщиной 510 мм.;
– эффективный утеплитель типа «IZOTERM П-100» толщиной 60 мм. (минераловатная, гидрофобизированая, теплоизоляционная плита, на синтетическом связующем из каменной ваты, на основе пород габбро-диабаза базальтовой группы). Плотность 110 кг/м3; группа НГ;
– воздушная прослойка 30 мм.;
– кирпичная кладка под расшивку швов, из кирпича лицевого керамического пустотелого марки Кр-л-пу 250х120х65/1НФ/125/1,4/50 на смешанном цементном растворе марки 50, толщиной 120 мм.

2. Внутренний слой кладки наружных стен, вести по однорядной (цепной) системе перевязки.

3. Наружный слой кладки вести по многорядной системе перевязки, с укладкой через шесть рядов тычкового ряда кирпича и установкой металлических сеток.

4. В местах устройства тычковых рядов, утеплитель прокладывать за этими рядами, в глубине кладки без устройства вентзазоров (см.Узел 2, лист АР-21).

5. Утеплитель, в местах устройства вент.зазоров, крепить посредством гибких связей типа БПА L6-2П, с шагом 600 мм, по длине, с запуском в кирпичную кладку не менее 90 мм.

6. Кладку наружных стен, в районе расположения утеплителя и воздушной прослойки, армировать арматурными сетками с шагом 450 мм. по высоте, с запуском в тело кладки не менее 90 мм. (см.Узлы-1-4, лист АР-21).

7. Стены внутренние несущие толщиной 380 мм, выполнить из кирпича керамического полнотелого марки Кр-р-по 250х120х65/1НФ/125/1,4/50 на смешанном цементно-песчаном растворе марки 50.

8. Внутренние перегородки толщиной 120, 250 мм, выполнить из кирпича керамического пустотелого марки Кр-р-пу 250х120х65/1НФ/125/1,4/50 на смешанном цементно-песчаном растворе марки 50.

9. Часть перегородок при входе в квартиры выполнить из пенеблоков толщиной 200 мм. марки II-В7,5 D600 F50-2, на специальных клеевых составах с маркой М 50.

10. Стены квартир, смежные с тамбурами и входами в подвал, утеплить путем устройства слоя утеплителя типа «IZOTERM П100», с последующей штукатуркой по сетке.

11. Стены лестничных клеток, выходящие на чердак, утеплить путем устройства слоя утеплителя типа «IZOTERM П100», с последующей штукатуркой по сетке.

12. Стены вентканалов, выходящие в чердачное пространства, утеплить путем устройства слоя утеплителя типа «IZOTERM П100», с последующей штукатуркой по сетке.

13. При кладке кирпичных стен и пенобетонных перегородок в откосах дверных проемов заложить деревянные антисептированные пробки 120 х 65 х 250 мм. (100 х 200 х 200 мм. соответственно ), с шагом 1200 мм. по высоте, но не менее двух с каждой стороны.

14. Выполнение кладки в зимний период вести на растворе М 100 с обязательным включением добавок, обеспечивающих твердение раствора при отрицательных температурах.

15. Деревянные конструкции соприкасающиеся с кирпичной кладкой и бетонными конструкциями защитить от гниения прокладкой двух слоев толя и тщательно антисептировать. Деревянные конструкции подвергнуть огнезащитной обработке огнебиовлагозащитным составом ТХЭФ-ПТ согласно СП РК 2.01-101-2013.

17. Цоколь и стены подвала толщиной 700 мм. из монолитного железобетона с наружным утеплением плитами эффективного утеплителя типа "ПЕНОПЛЕКС 35", плотностью – 35 кг/м3, группы Г1, толщиной 40 мм. Устройство утеплителя вести на глубину 1,5 м. от уровня спланированной отметки земли. Отделка цоколя – декоративная штукатурка по сетке.

18. Вокруг здания выполнить асфальтобетонную отмостку шириной не менее 1,0 м (см.КЖ).

19. Необетонируемые поверхности закладных деталей защитить слоем цинка толщиной 160 мкм. После выполнения сварочных работ нарушенное покрытие восстановить.

20. Сварку арматурных изделий выполнять в соответствии с СП РК 5.03-107-2013 "Несущие и ограждающие конструкции".

21. При изготовлении железобетонных изделий должен быть обеспечен пооперационный технический контроль на всех стадиях производства.

22. Монтаж сборных бетонных и железобетонных конструкций должен производиться в соответствии со СНиП 2.03.01-84 "Бетонные и железобетонные конструкции".

23. Производство работ вести в соответствии с действующими строительными нормами и правилами производства работ. Проектом предусмотрено производство работ в летних условиях в соответствии с действующими строительными нормами и правилами по производству работ и настоящими указаниями.

24. При выполнении строительно-монтажных работ необходимо установить контроль за выполнением правил правил техники безопасности в строительстве. Все виды работ производить в соответствии с СП РК 1.03-106-2012 "Охрана труда и техника безопасности в строительстве".

25. Бетон и раствор на площадку доставляется с централизованного растворного завода или растворобетонного узла стройплощадки.

26. Сантехнические и электромонтажные работы производятся после окончания выполнения основных строительно-монтажных работ и устройства в конструкциях стен, перегородок и перекрытий отверстий, борозд, ниш и гнезд в соответствии с чертежами.

27. В ходе процесса производства работ необходимо составлять акты освидетельствования скрытых работ Необходимый перечень основных работ см. лист АР-1.5.

## Противопожарные мероприятия:

28. Площадь пожарного отсека составляет менее 2500 $м^2$, разделение блоков здания противопожарной стеной не требуется.

29. Межсекционные стены, а также стены и перегородки, отделяющие внеквартирные коридоры от других помещений имеют предел огнестойкости не менее 0,75 ч.

30. Межквартирные ненесущие стены и перегородки имеют предел огнестойкости не менее 0,5 ч. и класс пожарной опасности К0.

31. Тех.этаж и чердак разделены посекционно противопожарными перегородками 1 типа, с противопожарными дверьми имеющими предел огнестойкости EI 30.

32. Ограждения лоджий выполнены из негорючих материалов.

33. Поэтажная площадь квартир в расчете на эвакуацию по одной лестничной клетке не превышает 500 $м^2$.

34. Эвакуация людей из жилой блок-секции предусмотрена через обычную лестничную клетку типа Л1

35. На каждом этаже лестничной клетки предусмотрено окно с площадью открывающихся створок не менее 1,2 м

36. Выход из лестничной клетки осуществляется наружу в уровне первого этажа.

37. Выходы в лестничную клетку осуществляются через противопожарные перегородки с остекленными противопожарными дверьми имеющими предел огнестойкости не менее EI 30 и ширину открывающихся полотен не менее ширины лестничного марша.

38. Подъем на чердак предусмотен по лестничным маршам. Выход на чердак предусмотрен через двери с пределом огнестойкости не менее EI 30.

39. Выход на кровлю предусмотрен из каждой секции, через слуховое окно с размером люка 0,8 х 0,8 м.

40. Ширина приквартирных коридоров составляет – 1,8 м.

41. Приквартирные коридоры имеют освещение через остекленные двери выходящие в лестничные клетки;

42. Противопожарные двери см.АР-22.

43. В наружных стенах применены материалы группы НГ.

44. Максимальный путь эвакуации, от двери квартиры, по коридору до выхода в лестничную клетку, не превышает 12,0 м;

45. Ширина марша внеквартирных лестниц принята 1,2 м.

46. Все двери выходящие из квартир в коридор открываются непосредственно наружу, по направлению пути эвакуации, в сторону близлежащих эвакуационных выходов.

47. Выходы из технического подполья выходят непосредственно наружу и отделены, в уровне первого этажа,от основных лестничных клеток, глухими перегородками 1 типа на всю высоту лестничного марша.

48. Эвакуационные пути на всех этажах обеспечивают безопасную эвакуацию всех людей через эвакуационные выходы принятые в соответствии с п.6.2.2 СНиП РК 2.02-05-2009.

49. Во внутренней отделке, на путях эвакуации используются материалы групп горючести не ниже, указанных в п.6.3.5 СНиП РК 2.02-05-2009.

## Отделочные работы:

50. Ведомость отделки помещений см.лист АР-1.5.

51. Ведомость отделки фасадов см.лист АР-19.

52. В качестве отделки боковых откосов окон и отверстий в наружных стенах, принять пластиковые откосы от фирмы производителя окон.

53. Вентиляционные решетки в стенах и потолке установить пластиковые, белого цвета.

54. Стальные и асбестоцементные трубы для подвода кабелей прокладывать в процессе возведения фундаментов под наблюдением электромонтажников.

55. Столярные изделия окрасить масляной краской за два раза по заводской грунтовке.

56. Качество лакокрасочного покрытия должно соответствовать V классу по ГОСТ 9.032-74.

## Указания по производству работ:

57. До начала основных работ должны быть выполнены работы подготовительного периода и закончена разбивка здания.

58. Строительно-монтажные работы выше отметки 0,000 могут производиться только после выполнения работ нулевого цикла.

59. Производство работ вести в соответствии с действующими строительными нормами и правилами производства работ.

60. Противопожарные мероприятия назначены согласно СНиП РК 2.02-05-2009 "Пожарная безопасность зданий и сооружений", ППБ РК 2006 "Правила пожарной безопасности в Республике Казахстан".

61. Работы по устройству полов должны производиться в соответствии с СП РК 3.02-136-2012.

62. Антикоррозийную защиту выполнять в соответствии со СП РК 2.01-101-2013 "Защита строительных конструкций от коррозии".

63. При выполнении строительно-монтажных работ необходимо установить контроль за выполнением правил техники безопасности в строительстве. Все виды работ производить в соответствии с СП РК 1.03-106-2012 "Охрана труда и техника безопасности в строительстве".

64. Бетон и раствор на площадку должен доставляться с централизованного растворного завода или растворобетонного узла стройплощадки.

65. Электромонтажные работы производятся после окончания выполнения основных строительно-монтажных работ.

66. Организация строительства должна выполняться в соответствии с СН РК 1.03.-00-2011* "Строительное производство. Организация строительства предприятий, зданий и сооружений."

## Указания по производству работ в зимнее время:

67. При производстве работ в зимних условиях руководствоваться указаниями соответствующих нормативных документов СНиП РК 5.02-02-2010, СНиП 2.03.01-84*, СП РК 5.03-107-2013, СП РК 3.02-137-2013.

68. Проверить комплектность и качество изделий и деталей заводского изготовления. Детали и изделия должны храниться в условиях, не допускающих их увлажнения, деформации и загрязнения.

69. Производство работ в зимних условиях по чертежам, не имеющим корректив, не допускается. Все работы должны вестись в соответствии с "Проектом производства работ в зимних условиях".

70. Лица отвечающие за производство работ в зимнее время должны быть ознакомлены с вышеперечисленными СНиП и дополнительными указаниями организации, выполнявшей проект.

71. В проекте производства работ на возведение стен должны быть приведены мероприятия обеспечивающие устойчивость положения стен согласно СНиП РК 5.02-02-2010.

72. Качество материалов, применяемых при производстве работ в зимнее время (бетона, раствора, кирпича) должно систематически контролироваться путем лабораторных испытаний.

73. Материалы, качество которых не отвечает требованиям проекта, к применению не допускаются.
В ходе процесса производства работ необходимо составлять акты освидетельствования скрытых работ. Необходимый перечень основных работ.

## Антикоррозийные мероприятия:

74. Антикоррозийную защиту выполнять в соответствии со СП РК 2.01-101-2013 "Защита строительных конструкций от коррозии".

75. Необетонируемые поверхности закладных деталей защитить слоем цинка толщиной 160 мкм. После выполнения сварочных работ нарушенное покрытие восстановить.

76. Все открытые соединительные детали покрыть слоем цементно-песчаного раствора марки 100.

77. Все стальные закладные и соединительные элементы должны быть защищены от коррозии окраской пентафталевой эмалью ПФ 11-89 за два раза по СП РК 2.01-101-2013.

Взам. инв. №

Подп. и дата

Инв. № подл.

| Изм. | Кол. уч. | Лист | № док. | Подп. | Дата | 0004.TS-A7.1-АР | | |
|---|---|---|---|---|---|---|---|---|
| | | | | | | Строительство десяти 5-ти этажных 80-ти квартирных жилых домов в мкр. Коктем п. Индербор, Индерского района, Атырауской области (поз. 7.1, 8.1, 8.2, 8.3, 8.4., 8.5, 8.6, 8.7, 8.8, 8.9). Жилой дом поз. 7.1. Без наружных сетей и благоустройства | | |
| ГАП | | Пензина | | | | Жилой дом позиция 7.1 | Стадия | Лист | Листов |
| Разработал | | Каирбекова | | | | | РП | 1.4 | |
| Проверил | | Сеил | | | | Общие данные (продолжение) | ТОО "Tau Saulet" ГСЛ № 19014510 г. Усть-Каменогорск | | |
| Н.контроль | | Харламова | | | | | | | |

Копировал:

Формат А2

## Ведомость отделки помещений

| Наименование или номер помещения | Потолок | | Стены и перегородки | | Низ стен | | Примечание |
|---|---|---|---|---|---|---|---|
| | Площадь | Вид отделки | Площадь | Вид отделки | Площадь | Вид отделки | |
| Техподполье, электрощитовая, тепловой узел, водомерный узел, насосная | 1262,69 | 3 | 1238,86 | 2 | | | |
| | | | 220,22 | 4 | | | |
| | | | 37,16 | 7 | | | |
| | | | 31,28 | 8 | | | |
| Тамбуры, входы в тех.подполье | 26,76 | 3 | 73,08 | 7 | | | |
| | | | 36,72 | 8 | | | |
| Лестничные клетки | 397,53 | 1 | 601,8 | 8 | | | см.п.п.6 |
| | 88,7 | 12 (см.п.п.8) | 341,8 | 6 | | | см.п.п.7 |
| Приквартирные холлы | 129,6 | 1 | 180,8 | 10 | | | см.п.п.6 |
| | | | 114,4 | 9 | | | см.п.п.7 |
| | | | 86,4 | 8 | | | см.п.п.6 |
| | | | 98,8 | 6 | | | см.п.п.7 |
| Кухни | 436,0 | 1 | 321,92 | 6 | | | см.п.п.4 |
| | | | 2355,6 | 5 | | | |
| Туалеты, ванные комнаты | 155,4 | 1 | 1300,4 | 5 | | | см.п.п.6 |
| | | | 718,4 | 6 | | | см.п.п.7 |
| | | | 119,2 | 11 | | | см.п.п.6 |
| | | | 59,6 | 9 | | | см.п.п.7 |
| Прихожие, коридоры, гостиные, спальни, гардеробные | 2067,8 | 1 | 11323,92 | 6 | | | |
| | | | 150,4 | 9 | | | |
| Лоджии | 502,4 | 3 | см.АР-19 | 13 | | | |
| Наружные стены лестничных клеток и вентканалы на чердаке | - | см.КД | 152,88 | 8 | | | |

## Виды отделки помещений:

1 – Сплошное выравнивание бетонных поверхностей потолков из сухих растворных смесей "ВЕТОНИТ" толщиной намета до 20мм. Огрунтовка поверхности раствором "Алинекс-Праймер". Окраска водно-дисперсионной краской ВД-КЧ-26 по ГОСТ 29196-89 (цвет белый) за два раза.

2 – Сплошное выравнивание бетонных поверхностей стен цементно-песчанным раствором при толщине намета до δ=20 мм. Известковая поделка.

3 – Затирка бетонных поверхностей потолков цементно-песчаным раствором. Известковая поделка.

4 – Сплошное выравнивание поверхности кирпичных стен цементно-песчанным раствором при толщине намета до δ=20 мм. Известковая поделка.

5 – Сплошное выравнивание поверхности кирпичных стен сухими растворными смесями "ВЕТОНИТ", при толщине намета до δ=20 мм. Облицовка стен глазурованной плиткой гладкой с завалом по ГОСТ 6141-91 на плиточном клее. "Геркулес".

6 – Улучшенная штукатурка и выравнивание кирпичных стен сухими растворными смесями "ВЕТОНИТ", при толщине намета до δ=20 мм. Окраска водно-дисперсионной краской ВД-КЧ-26 по ГОСТ 29196-89 (цвет белый) за два раза, по подготовленной поверхности.

7 – Улучшенная штукатурка и выравнивание кирпичных стен сухими растворными смесями "ВЕТОНИТ", при толщине намета до δ=20 мм. Окраска масляной краской за два раза, по подготовленной поверхности.

8 – Улучшенная штукатурка и выравнивание кирпичных стен сухими растворными смесями "ВЕТОНИТ", при толщине намета до δ=20 мм. по утеплителю (IZOTERM П-100, толщиной 100 мм.) и по сетке. Окраска масляной краской за два раза, по подготовленной поверхности.

9 – Улучшенная штукатурка и выравнивание перегородок из пеноблоков сухими растворными смесями "ВЕТОНИТ", при толщине намета до δ=20 мм. Окраска водно-дисперсионной краской ВД-КЧ-26 по ГОСТ 29196-89 (цвет белый) за два раза, по подготовленной поверхности.

10 – Улучшенная штукатурка и выравнивание перегородок из пеноблоков сухими растворными смесями "ВЕТОНИТ", при толщине намета до δ=20 мм. Окраска масляной краской за два раза, по подготовленной поверхности.

11 – Сплошное выравнивание поверхности кирпичных стен сухими растворными смесями "ВЕТОНИТ", при толщине намета до δ=20 мм. Облицовка стен глазурованной плиткой гладкой с завалом по ГОСТ 6141-91 на плиточном клее. "Геркулес".

12 – Подшивка деревянных конструкций покрытия металлосайдингом по деревянным антисептированным доскам.

13 – Кирпичная кладка под расшивку швов.

## Примечания по отделке помещений:

1. Вентиляционные решетки в стенах (для вентканалов) установить пластиковые, белого цвета.
2. Отделку стен и перегородок вести до потолка.
3. Внутренние откосы дверных проемов окрасить водно-дисперсионной краской ВД-КЧ-26 по ГОСТ 29196-89 белого цвета за два раза на всю высоту по подготовленной поверхности.
4. В помещениях кухонь выполнить устройство фартуков из глазурованной плитки гладкой с завалом по ГОСТ 6141-91 на плиточном клее "Alinex Set" на высоту от пола h =0,8 м шириной 600 мм. Фартук разместить на весь фронт стены и продолжить на глубину 600 мм на примыкающих стенах.
5. Во всех жилых помещениях (кроме ванных комнат и сан.узлов) выполнить потолочные галтели, расход 6180,0 м.п.
6. Данный вид отделки вести до отм. 1800 мм, относительно уровня пола помещения.
7. Данный вид отделки вести выше отм. 1800 мм, относительно уровня пола помещения.
8. Данный вид отделки произвести на потолке верхнего уровня лестничной клетки, при выходе на чердак.
9. Отделка помещений представлена в объеме, оговоренном заданием на проектирование. Отделка квартир с учетом включения отделочных материалов, определенных для категории «улучшенная».
10. Металлические ограждения лестниц окрасить эмалевой краской за 2 раза.

## Паспорт на подъемное устройство БК 350

| Поз. | Наименование данных | Характеристика |
|---|---|---|
| 1 | Наименование, адрес и телефон заказчика | ЗАО "Гомельлифт", Республика Беларусь, 246034, г. Гомель ул. Владимирова, 8; тел. +375 232 216-401; эл. почта gml@tut.by; info@gomellift.by |
| 2 | Реквизиты грузополучателя | |
| 3 | Сейсмичность района установки лестничного подъемного устройства (ЛПУ) | 5 баллов |
| 4 | Название ЛПУ | Подъемная платформа БК 350 |
| 5 | Брэнд | ЦРТ |
| 6 | Назначение здания, в котором устанавливается ЛПУ | Жилой дом |
| 7 | Назначение ЛПУ | Подъем маломобильных групп населения на инвалидных колясках |
| 8 | Грузоподъемность ЛПУ, в кг | Q = 225 кг |
| 9 | Скорость м/сек | V = 0,1 м/сек |
| 10 | Высота подъема площадки, в м | 0,75 м |
| 11 | Размеры площадки (ширина х глубина), в мм. | 800 х 1000 мм. |
| 12 | Число остановок площадки | 2 |
| 13 | Угол подъема направляющей магистрали, в град. | 27° |
| 14 | Крепление направляющей магистрали | К стене |
| 15 | Отметки посадочных остановок | ± 0,000; -0,750 |
| 16 | Система управления | Кнопочно-клавишная. Встроенный пульт управления |
| 17 | Складывание платформы и поручней | Автоматическое |
| 18 | Тип привода | Электромеханический |
| 19 | Мощность | 24 В |
| 20 | Число заказываемых ЛПУ | 4 шт. |

## Примечания по паспорту на подъемное устройство БК 350

1. Каждое ЛПУ оснастить:
   - звуковой сигнализацией;
   - контуром безопасности по периметру платформы;
   - ограничителем скорости и эксцентриковым ловителем;
   - датчиком перегрузки;
   - контролем открытия шлагбаумов.

## Перечень работ, для которых необходимо составление актов освидетельствования скрытых работ, в соответствии с разделом 3 СН РК 1.02-03-2011

| № п.п | Наименование | Примечание |
|---|---|---|
| 1 | Проверка геодезической разбивки осей зданий и сооружений. | |
| 2 | Подбетонка, устройство уступов в соответствии с техническими условиями и нормами. | |
| 3 | Опалубочные, арматурные, бетонные работы. | |
| 4 | Деформационные швы | |
| 5 | Монолитные железобетонные конструкции засыпаемые грунтом (подземные) и их антикоррозийная защита. | |
| 6 | Стальные закладные детали и их антикоррозийная защита. | |
| 7 | Закрываемая последующими слоями гидроизоляция. | |
| 8 | Закрываемая последующими слоями пароизоляция. | |
| 9 | Закрываемая последующими слоями теплоизоляция. | |
| 10 | Самонесущие стены и перегородки. Крепление перегородок. | |
| 11 | Работы по креплению коробок оконных и дверных блоков, их теплоизоляции и защитной обработке. | |
| 12 | Поэтапная приемка смонтированных конструкций. | |
| 13 | Выполнение обратной засыпки с контролем плотности. | |
| 14 | Основания под полы на грунте. | |
| 15 | Смонтированные закладные детали, арматура и сварные стыковые соединения в монолитных железобетонных конструкциях, защита стальных деталей от коррозии. | |
| 16 | Контроль временного сопротивления осевому растяжению по неперевязанным швам кирпичной кладки. | |
| 17 | Гидроизоляция кладки. | |
| 18 | Контроль фактической величины нормального сцепления кладки. | |
| 19 | Марка кирпича, раствора, сертификат на арматуру при армировании кирпичной кладки. Армирование кирпичной кладки. Освидетельствование категории кладки. | |
| | Другие работы контроль качества которых невозможен после выполнения последующих работ. | |

| Изм. | Кол. уч. | Лист | № док. | Подп. | Дата |
|---|---|---|---|---|---|
| ГАП | | Пензина | | | |
| Разработал | | Каирбекова | | | |
| Проверил | | Сеил | | | |
| Н.контроль | | Харламова | | | |

0004.TS-A7.1-АР

Строительство десяти 5-ти этажных 80-ти квартирных жилых домов в мкр. Коктем п. Индербор, Индерского района, Атырауской области (поз. 7.1, 8.1, 8.2, 8.3, 8.4, 8.5, 8.6, 8.7, 8.8, 8.9). Жилой дом поз. 7.1. Без наружных сетей и благоустройства

Жилой дом позиция 7.1

| Стадия | Лист | Листов |
|---|---|---|
| РП | 15 | |

Общие данные (окончание)

ТОО "Tau Saulet"
ГСЛ № 19014510
г. Усть-Каменогорск

Взам. инв. №

Подп. и дата

Инв. № подл.

Копировал:

Формат А2

# План техничского подполья (Блок А)

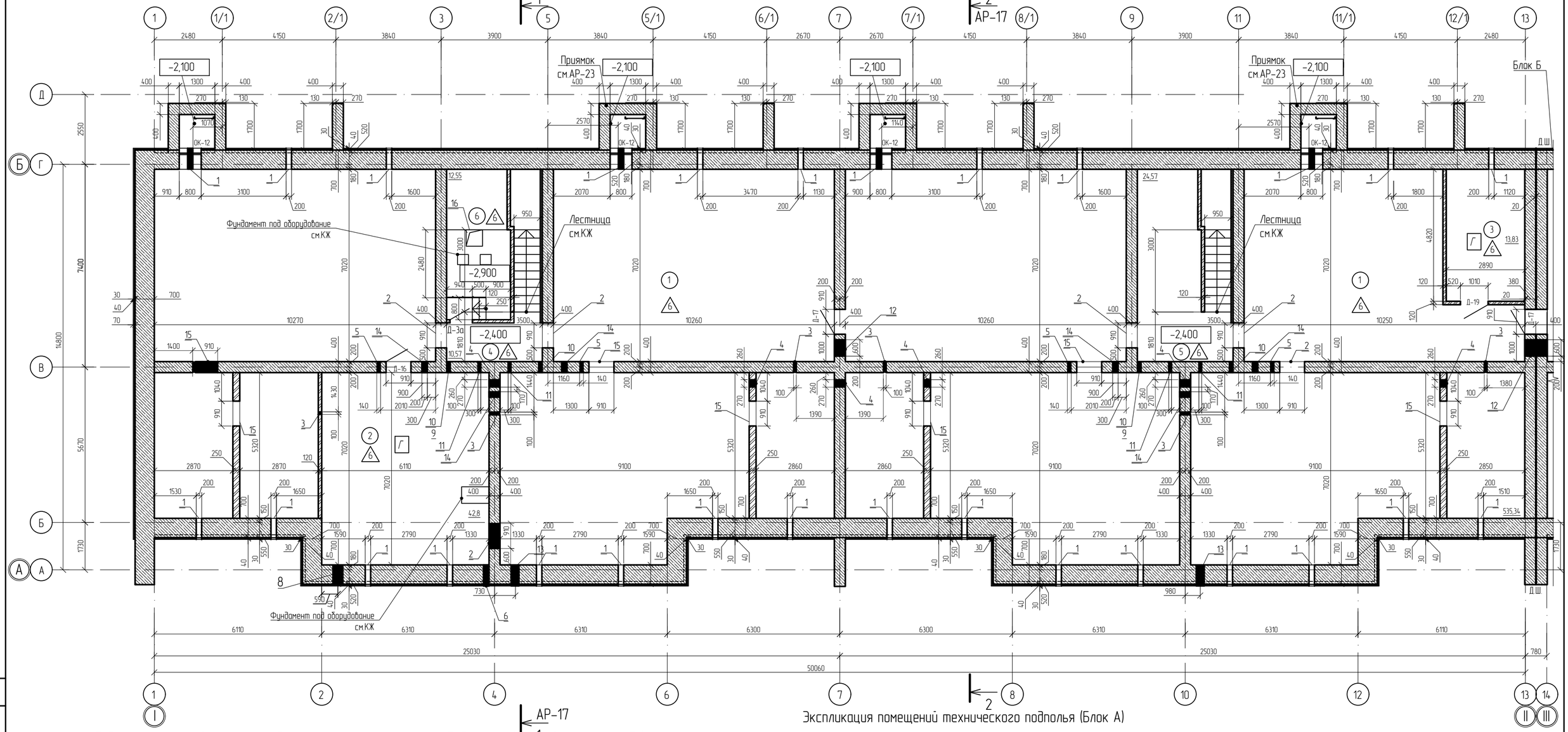


## Таблица отверстий ниш и штраб (начало)

| № | Размер отв. ( Н х В ) | Раздел | Отметка низа | Примечание |
|---|---|---|---|---|
| 1 | 300х200 | АР | -0,730 | в стене |
| 2 | 2100х910 | АР | -2,400 | в стене |
| 3 | 200х100 | АР | -0,500 | в стене |
| 4 | 300х270 | ОВ | -0,600 | в стене |
| 5 | 160х140 | ОВ | -0,600 | в стене |
| 6 | 200х200 | ВК | -2,400 | в стене |
| 7 | 200х200 | ВК | -2,400 | в перегородке |

## Таблица отверстий ниш и штраб (окончание)

| № | Размер отв. ( Н х В ) | Раздел | Отметка низа | Примечание |
|---|---|---|---|---|
| 8 | 400х400 | ВК | -2,520 | в стене |
| 9 | 140х140 | ОВ | -0,600 | в стене |
| 10 | 160х140 | ВК | -0,560 | в стене |
| 11 | 200х100 | ВК | -0,500 | в стене |
| 12 | 200х600 | ВК | -0,500 | в стене |
| 13 | 400х400 | ВК | -2,520 | в стене |
| 14 | 200х200 | ВК | -0,500 | в стене |
| 15 | 1900х910 | АР | -2,400 | в стене |
| 16 | 600х600 | ВК | -3,500 | приямок |

## Экспликация помещений технического подполья (Блок А)

| Номер помещения | Наименование | Площадь $м^2$ | Кат. помещения |
|---|---|---|---|
| 1 | Техническое подполье | 535,34 | |
| 2 | Водомерный узел | 32,5 | Г |
| 3 | Электрощитовая | 13,83 | Г |
| 4 | Выход из техподполья | 10,53 | |
| 5 | Выход из техподполья | 24,57 | |
| 6 | Насосная | 12,55 | Г |

## Схема блокировки

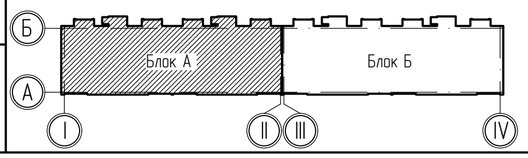


1. Данный лист читать совместно с:
планы АР-2 ... 15;
фасады лист АР-18, 19.
2.При устройстве наружной декоративной штукатурки, отверстия продухов (поз.1) размером 180 х 300(h)закрыть металлической решеткой с шагом ячеек 20 х 20 мм, решетку заделать в слой устраиваемой штукатурки не менее чем на 50 мм.

| Изм. | Кол. уч. | Лист | № док. | Подп. | Дата |
|---|---|---|---|---|---|
| ГАП | | Пензина | | | |
| Разработал | | Каирбекова | | | |
| Проверил | | Сеил | | | |
| Н.контроль | | Харламова | | | |

0004.TS-A7.1-АР

Строительство десяти 5-ти этажных 80-ти квартирных жилых домов в мкр. Коктем п. Индербор, Индерского района, Атырауской области (поз. 7.1, 8.1, 8.2, 8.3, 8.4, 8.5, 8.6, 8.7, 8.8, 8.9). Жилой дом поз. 7.1. Без наружных сетей и благоустройства

Жилой дом позиция 7.1

| Стадия | Лист | Листов |
|---|---|---|
| РП | 2 | |

План технического подполья (Блок А)
Таблица отверстий, ниш и штраб

ТОО "Tau Saulet"
ГСЛ № 19014510
г. Усть-Каменогорск

Согласовано:
Взам. инв. №
Подп. и дата
Инв. № подл.

Копировал:
Формат А2

# Маркировочный план первого этажа (Блок А)

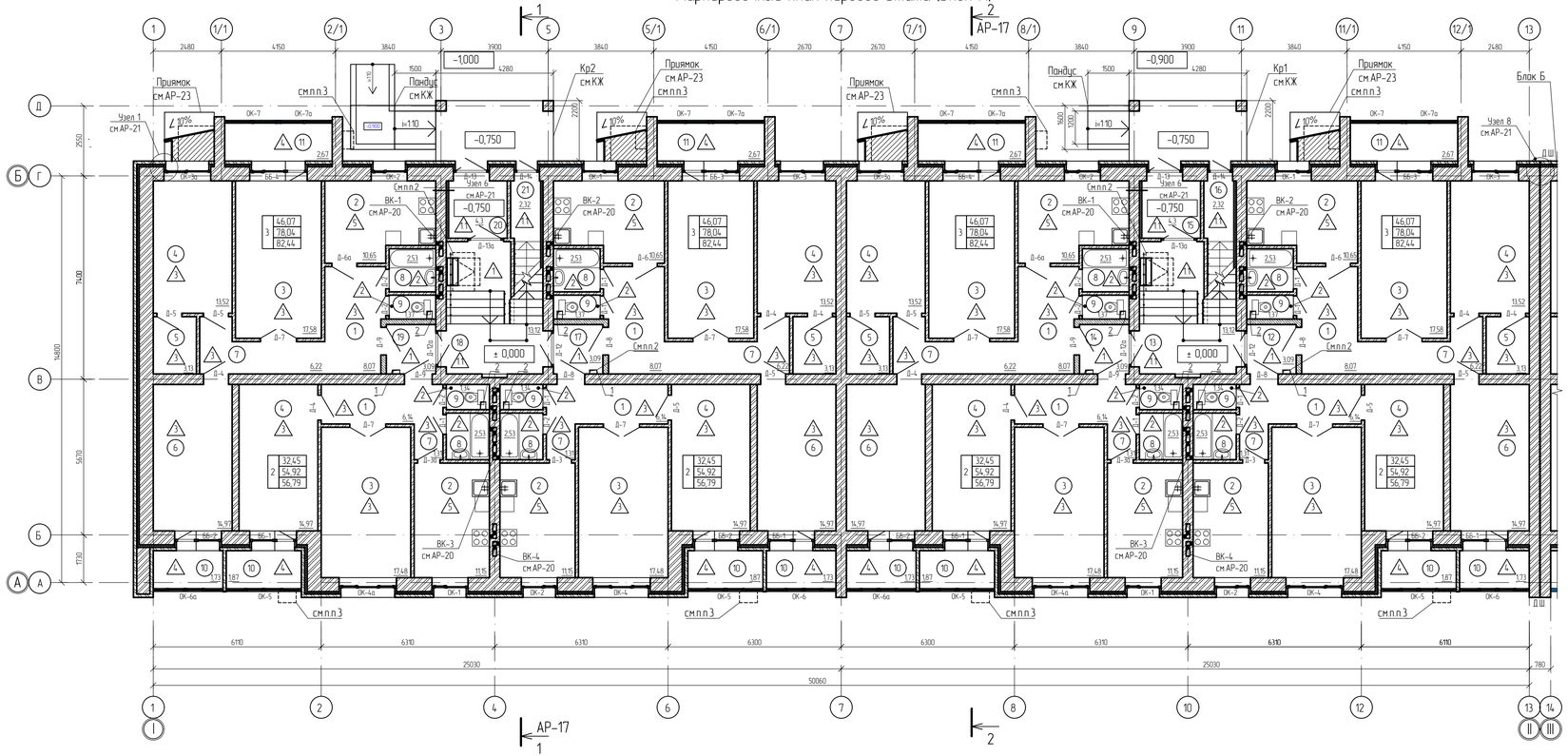


## Таблица отверстий ниш и штраб (начало)

| № | Размер отв. ( H x B ) | Раздел | Отметка низа | Примечание |
|---|---|---|---|---|
| 1 | 140 x 270 | ОВ | низ плиты пола | в полу и плите |
| 2 | 270 x 200 | ОВ | низ плиты пола | в полу и плите |

## Схема блокировки

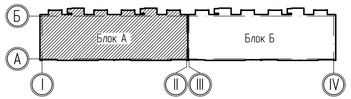


1. Данный лист читать совместно с:
экспликация помещений лист АР-16;
спецификация элементов заполнения проемов лист АР-22;
ведомость проемов дверей воротам и окон лист АР-22;
фасады листы АР-18, 19;
план чердака лист АР-7;
план кровли лист АР-8.

2. Отверстия ОВ, ВК, ЭЛ, после прокладки коммуникаций в кирпичных стенах, заделать цементно-песчаным раствором состава 1:3.

3. Ввиду особенности состава кладки наружных стен, а также эстетического вида фасадов здания, при установке наружных блоков кондиционеров, крепление выполнять только в данных местах. Расположение и высотные отметки по фасадам см. лист АР-18.

4. Уровень пола в помещениях туалетов и ванных комнат принять на 20 мм. ниже чем в остальных помещениях.

5. Привязку отверстий в полах см. КЖ.

6. Монтажные зазоры во всех отверстиях (раздела ОВ, ВК) в перекрытии, заполнить плитами минераловатного утеплителя группы НГ, плотностью не ниже 100 кг/м3, с последующей заделкой соответственно покрытию пола.

7. Стены наружные – слоистая кладка общей толщиной 720 мм, состоит из:
– кирпичная кладка из кирпича рядового керамического полнотелого марки Кр-р-по 250х120х65/1НФ/125/1,4/50 на смешанном цементно-песчаном растворе марки 50, толщиной 510 мм. Объем кирпичной кладки на один блок = 742,8м3. Объем кладки (м3) дан с учетом объема цементно-песчаного раствора в швах.
– эффективный утеплитель типа «IZOTERM П-100» толщиной 60 мм. (минераловатная, гидрофобизированая, теплоизоляционная плита, на синтетическом связующем из каменной ваты, на основе пород габбро-диабаза базальтовой группы). Плотность 110 кг/м3; группа НГ;
– воздушная прослойка 30 мм.;
– кирпичная кладка под расшивку швов, из кирпича лицевого керамического пустотелого
марки Кр-л-пу 250х120х65/1НФ/125/1,4/50 на смешанном цементном растворе марки 50, толщиной 120 мм. Объем кирпичной кладки на один блок = 233,5м3. Объем кладки (м3) дан с учетом объема цементно-песчаного раствора в швах.

8. Утеплитель, в местах устройства вент.зазоров, крепить посредством гибких связей типа БПА L6-2П, с шагом 600 мм, по длине, с запуском в кирпичную кладку не менее 90 мм. Расход гибких связей на один блок = 13800шт.

9. Кладку торцевых стен лоджий толщиной 380 мм, выполнить из лицевого керамического кирпича марки Кр-л-по 250х120х65/1НФ/125/1,4/50 на смешанном цементно-песчаном растворе марки 50. Объем кирпичной кладки на один блок = 112м3. Объем кладки (м3) дан с учетом объема цементно-песчаного раствора в швах.

10. Стены наружные и внутренние несущие толщиной 380 мм, выполнить из кирпича керамического полнотелого
марки Кр-р-по 250х120х65/1НФ/125/1,4/50 на смешанном цементно-песчаном растворе марки 50. Объем кирпичной кладки на один блок = 745,3м3. Объем кладки (м3) дан с учетом объема цементно-песчаного раствора в швах.

11. Внутренние перегородки толщиной 120 выполнить из кирпича керамического пустотелого
марки Кр-р-пу 250х120х65/1НФ/125/1,4/50 на смешанном цементно-песчаном растворе марки 50. Объем кирпичной кладки на один блок = 306,6м3. Объем кладки (м3) дан с учетом объема цементно-песчаного раствора в швах.

12. Внутренние перегородки толщиной 250 мм выполнить из кирпича керамического пустотелого
марки Кр-р-пу 250х120х65/1НФ/125/1,4/50 на смешанном цементно-песчаном растворе марки 50. Объем кирпичной кладки на один блок = 90,0м3. Объем кладки (м3) дан с учетом объема цементно-песчаного раствора в швах.

13. Часть перегородок при входе в квартиры выполнить из пеноблоков толщиной 200 мм.
марки II-В7,5 D600 F50-2, на специальных клеевых составах с маркой М 50. Расход пеноблоков на один блок = 7,3м3.

14. Стены наружные (низ лоджии), из кирпича лицевого керамического пустотелого
марки Кр-л-пу 250х120х65/1НФ/125/1,4/50 на смешанном цементном растворе марки 50, толщиной 120 мм. Объем кирпичной кладки на один блок = 20,6м3. Объем кладки (м3) дан с учетом объема цементно-песчаного раствора в швах.

15. Кладка стен парапета над лоджиями, в уровне чердака, а так же кладка стен парапета над подъездами выполнить из кирпича лицевого керамического пустотелого марки Кр-л-пу 250х120х65/1НФ/125/1,4/50 на смешанном цементном растворе марки 50, толщиной 250 мм. Объем кирпичной кладки на один блок = 18,0м3. Объем кладки (м3) дан с учетом объема цементно-песчаного раствора в швах.

16. Кирпичную кладку стен вентканалов, выходящих в чердачное пространство и выше кровли (во чердачного пространства объем включен в п.п. 10), выполнить из кирпича лицевого керамического полнотелого марки Кр-л-по 250х120х65/1НФ/125/1,4/50 на смешанном цементном растворе марки 50, толщиной 380 мм. Объем кирпичной кладки на один блок = 36,7м3. Объем кладки (м3) дан с учетом объема цементно-песчаного раствора в швах.

| Изм | Кол.уч | Лист | № док | Подп | Дата |
|---|---|---|---|---|---|

0004.TS-A7.1-АР

Строительство десяти 5-ти этажных 80-ти квартирных жилых домов в мкр. Кокпек п. Индерборский, Индерского района, Атырауской области поз: 7.1, 8.1, 8.2, 8.3, 8.4, 8.5, 8.6, 8.7, 8.8, 8.9. Жилой дом поз. 7.1. Без наружных сетей и благоустройства

| | | | |
|---|---|---|---|
| ГАП | Пензина | | |
| Разработал | Каирбекова | | |
| Проверил | Сеил | | |
| Н.контроль | Харламова | | |

Жилой дом позиция 7.1

| Стадия | Лист | Листов |
|---|---|---|
| РП | 3 | |

Маркировочный план первого этажа (Блок А)
Таблица отверстий, ниш и штраб

ТОО "Tau Saulet"
ГСЛ № 19014510
г. Усть-Каменогорск

Согласовано
Взам. инв. №
Подп. и дата
Инв. № подл.

Копировал
Формат А3х3

# Кладочный план первого этажа (Блок А)

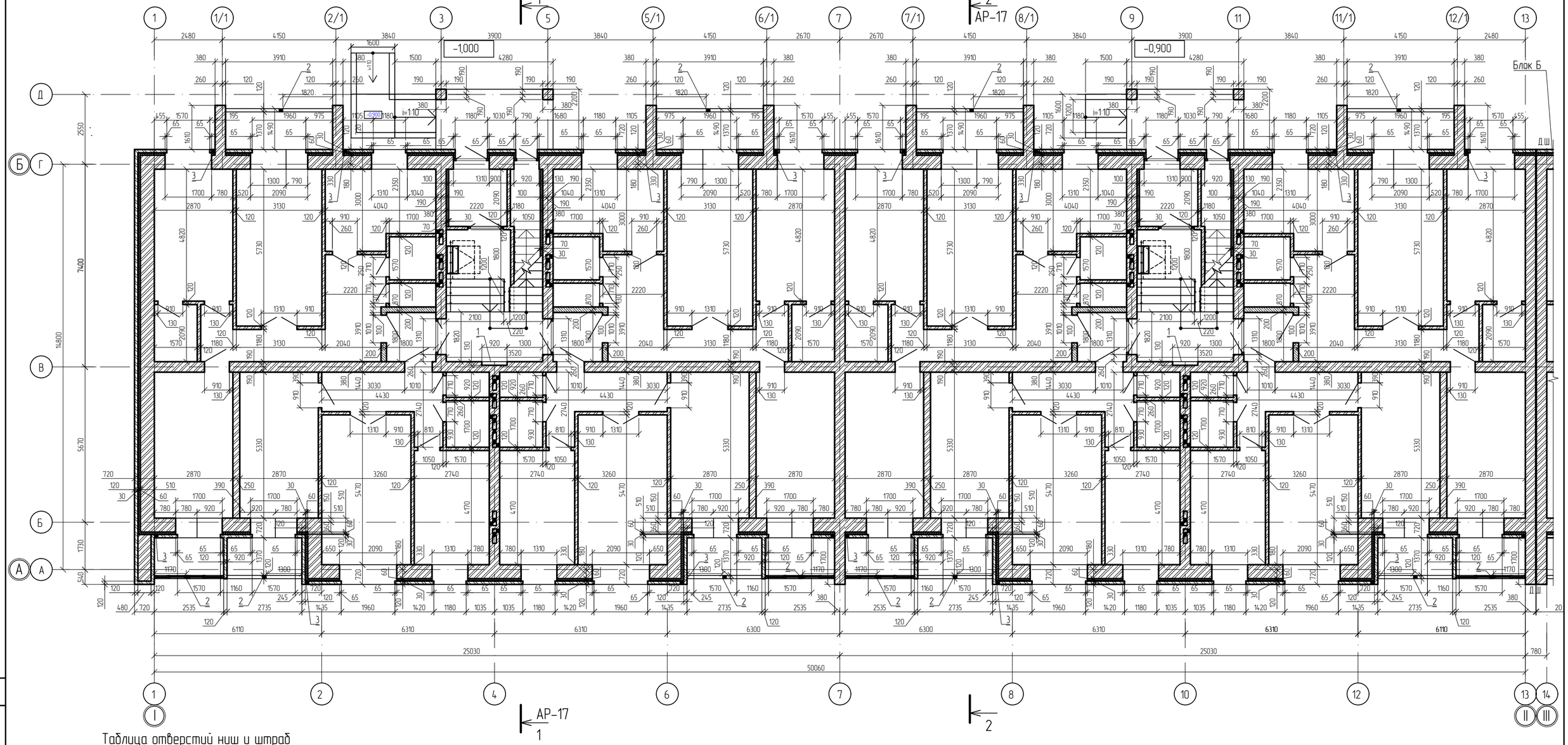


## Таблица отверстий ниш и штраб

| № | Размер отв. ( H x B ) | Раздел | Отметка низа | Примечание |
|---|---|---|---|---|
| 1 | 910 x 920 | ЭЛ | +1,120 | ниша под эл.щит |
| 2 | 120 x 140 | АР | -0,030 | в ограждении лоджии |
| 3 | 85 x 140 | АР | -0,225 | в наружной версте стены см.п.п.3 |

1. Данный лист читать совместно с:
экспликация помещений лист АР-16;
спецификация элементов заполнения проемов лист АР-22;
ведомость проемов дверей ворот и окон лист АР-22;
фасады листы АР-18, 19;
план чердака лист АР-7;
план кровли лист АР-8.

2. Отверстия ОВ, ВК, ЭЛ, после прокладки коммуникаций в кирпичных стенах, заделать цементно-песчаным раствором состава 1:3.

3. Данные отверстия выполнить - для обеспечения притока воздуха и вентиляции слоя утеплителя стены (при возможном намокании наружной версты кладки. Для ограничени доступа, грызунов отверстия закрыть снаружи оцинкованными вентиляционными щелевыми решетками типа Р-150, с шириной щелей не более 1 см. Крепление производить саморезами непосредственно в наружную кладку.

## Схема блокировки

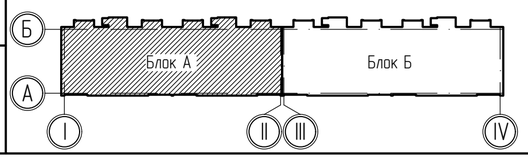


| Изм. | Кол. уч. | Лист | № док. | Подп. | Дата |
|---|---|---|---|---|---|
| ГАП | | Пензина | | | |
| Разработал | | Каирбекова | | | |
| Проверил | | Сеил | | | |
| Н.контроль | | Харламова | | | |

0004.TS-A7.1-АР

Строительство десяти 5-ти этажных 80-ти квартирных жилых домов в мкр. Коктем п. Индербор, Индерского района, Атырауской области (поз. 7.1, 8.1, 8.2, 8.3, 8.4, 8.5, 8.6, 8.7, 8.8, 8.9). Жилой дом поз. 7.1. Без наружных сетей и благоустройства

Жилой дом позиция 7.1

| Стадия | Лист | Листов |
|---|---|---|
| РП | 4 | |

Кладочный план первого этажа (Блок А) Таблица отверстий, ниш и штраб

ТОО "Tau Saulet" ГСЛ № 19014510 г. Усть-Каменогорск

Согласовано

Взам. инв. №

Подп. и дата

Инв. № подл.

Копировал:

Формат А2

# Маркировочный план типового этажа (Блок А)

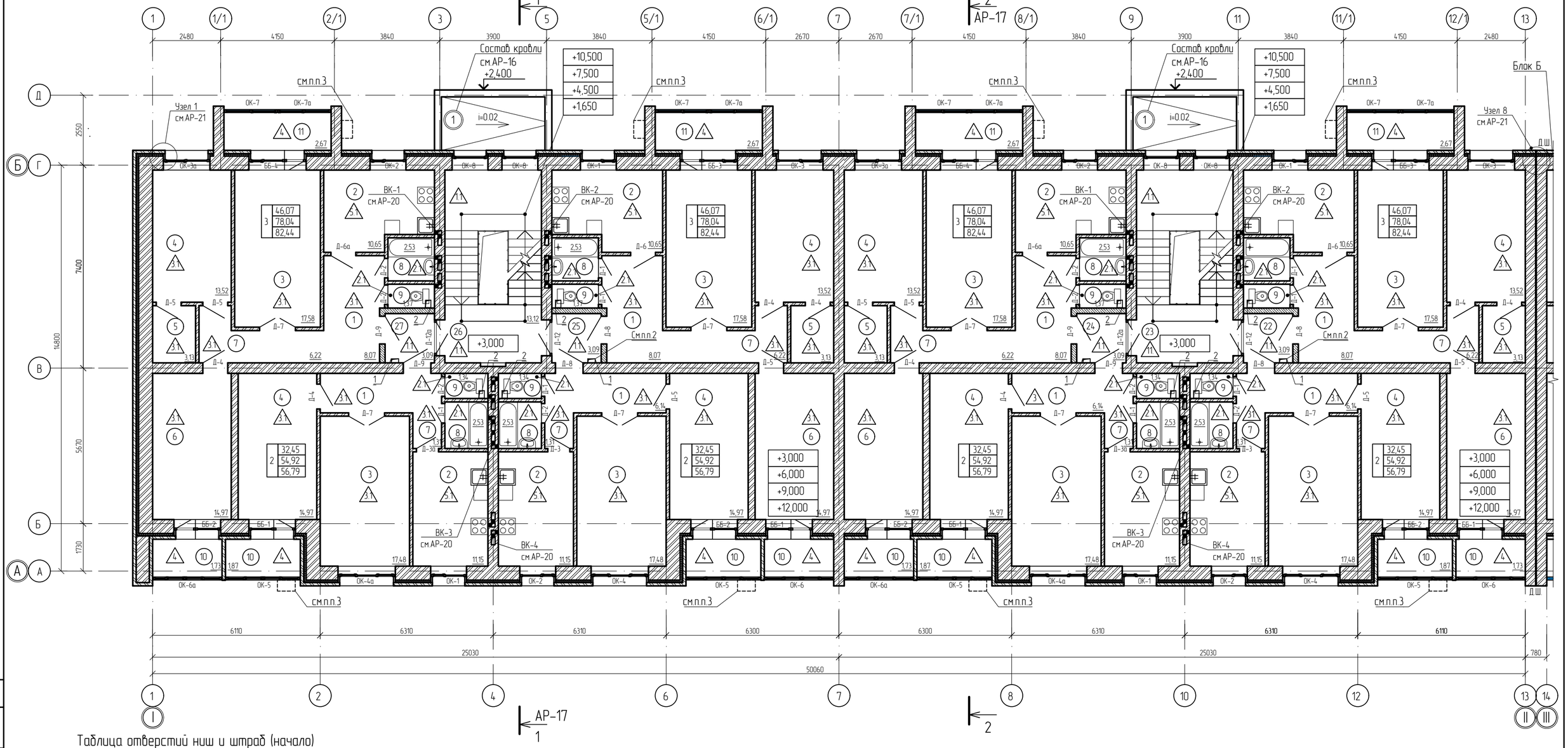


## Таблица отверстий ниш и штраб (начало)

| № | Размер отв. ( H x B ) | Раздел | Отметка низа | Примечание |
|---|---|---|---|---|
| 1 | 140 x 270 | ОВ | низ плиты пола | в полу и плите |
| 2 | 270 x 200 | ОВ | низ плиты пола | в полу и плите |

1. Данный лист читать совместно с:
экспликация помещений лист АР-16;
спецификация элементов заполнения проемов лист АР-22;
ведомость проемов дверей ворот и окон лист АР-22;
фасады листы АР-18, 19;
план чердака лист АР-7;
план кровли лист АР-8.
2. Отверстия ОВ, ВК, ЭЛ, после прокладки коммуникаций в кирпичных стенах, заделать цементно-песчаным раствором состава 1:3.
3. Ввиду особенности состава кладки наружных стен, а также эстетического вида фасадов здания, при установке наружных блоков кондиционеров, крепление выполнять только в данных местах. Расположение и высотные отметки по фасадам см. лист АР-18.
4. Уровень пола в помещениях туалетов и ванных комнат принять на 20 мм. ниже чем в остальных помещениях.
5. Привязку отверстий в полах см. КЖ.
6. Монтажные зазоры во всех отверстиях (раздела ОВ, ВК) в перекрытии, заполнить плитами минераловатного утеплителя группы НГ, плотностью не ниже 100 кг/м3, с последующей заделкой соответственно покрытию пола.

## Схема блокировки

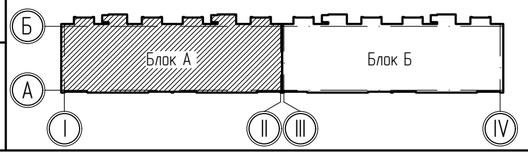


| Изм. | Кол. уч. | Лист | № док. | Подп. | Дата |
|---|---|---|---|---|---|
| ГАП | | Пензина | | | |
| Разработал | | Каирбекова | | | |
| Проверил | | Сеил | | | |
| Н.контроль | | Харламова | | | |

0004.TS-A7.1-АР

Строительство десяти 5-ти этажных 80-ти квартирных жилых домов в мкр. Коктем п. Индербор, Индерского района, Атырауской области (поз. 7.1, 8.1, 8.2, 8.3, 8.4, 8.5, 8.6, 8.7, 8.8, 8.9). Жилой дом поз. 7.1. Без наружных сетей и благоустройства

Жилой дом позиция 7.1

| Стадия | Лист | Листов |
|---|---|---|
| РП | 5 | |

Маркировочный план типового этажа (Блок А)
Таблица отверстий, ниш и штраб

ТОО "Tau Saulet"
ГСЛ № 19014510
г. Усть-Каменогорск

Согласовано

Взам. инв. №

Подп. и дата

Инв. № подл.

Копировал:

Формат А2

# Кладочный план типового этажа (Блок А)

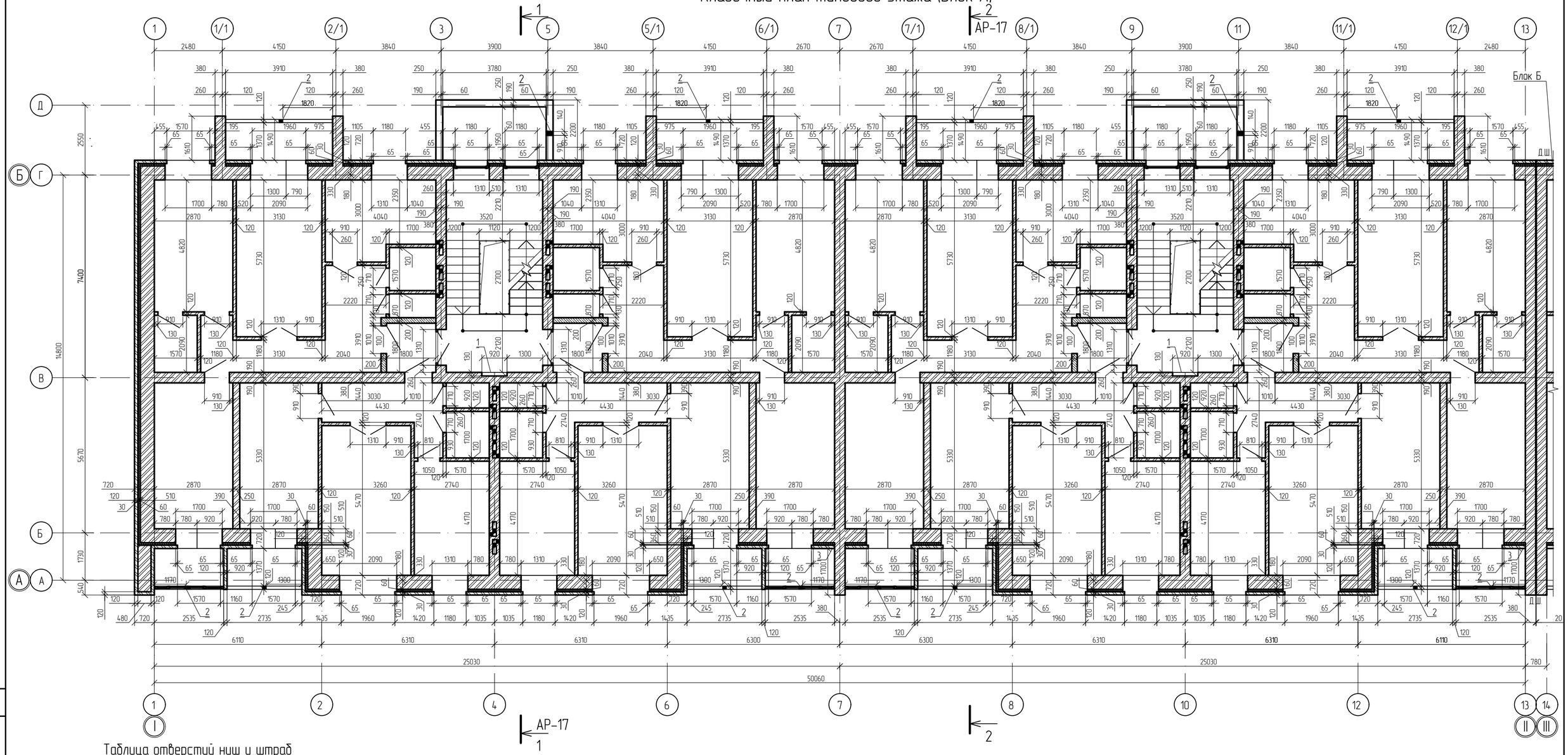


## Таблица отверстий ниш и штраб

| № | Размер отв. ( Н х В ) | Раздел | Отметка низа | | | | Примечание |
|---|---|---|---|---|---|---|---|
| | | | 2 эт. | 3 эт. | 4 эт. | 5 эт. | |
| 1 | 910 х 920 | ЭЛ | +4,120 | +7,120 | +10,120 | +13,120 | ниша под эл.щит |
| 2 | 120 х 140 | АР | +2,970 | +5,970 | +8,970 | +11,970 | в ограждении лоджии |

1. Данный лист читать совместно с:
экспликация помещений лист АР-16;
ведомость проемов дверей ворот и окон лист АР-22;
фасады листы АР-18, 19;
план чердака лист АР-7;
план кровли лист АР-8.

2. Отверстия ОВ, ВК, ЭЛ, после прокладки коммуникаций в кирпичных стенах, заделать цементно-песчаным раствором состава 1:3.

## Схема блокировки

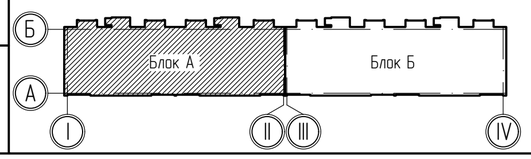


Согласовано:

Взам. инв. №

Подп. и дата

Инв. № подл.

| Изм. | Кол. уч. | Лист | № док. | Подп. | Дата |
|---|---|---|---|---|---|
| ГАП | | Пензина | | | |
| Разработал | | Каирбекова | | | |
| Проверил | | Сеил | | | |
| Н.контроль | | Харламова | | | |

0004.TS-A7.1-АР

Строительство десяти 5-ти этажных 80-ти квартирных жилых домов в мкр. Коктем п. Индербор, Индерского района, Атырауской области (поз. 7.1, 8.1, 8.2, 8.3, 8.4, 8.5, 8.6, 8.7, 8.8, 8.9). Жилой дом поз. 7.1. Без наружных сетей и благоустройства

Жилой дом позиция 7.1

| Стадия | Лист | Листов |
|---|---|---|
| РП | 6 | |

Кладочный план типового этажа (Блок А) Таблица отверстий, ниш и штраб

ТОО "Tau Saulet" ГСЛ № 19014510 г. Усть-Каменогорск

Копировал:

Формат А2

# План чердака (Блок А)

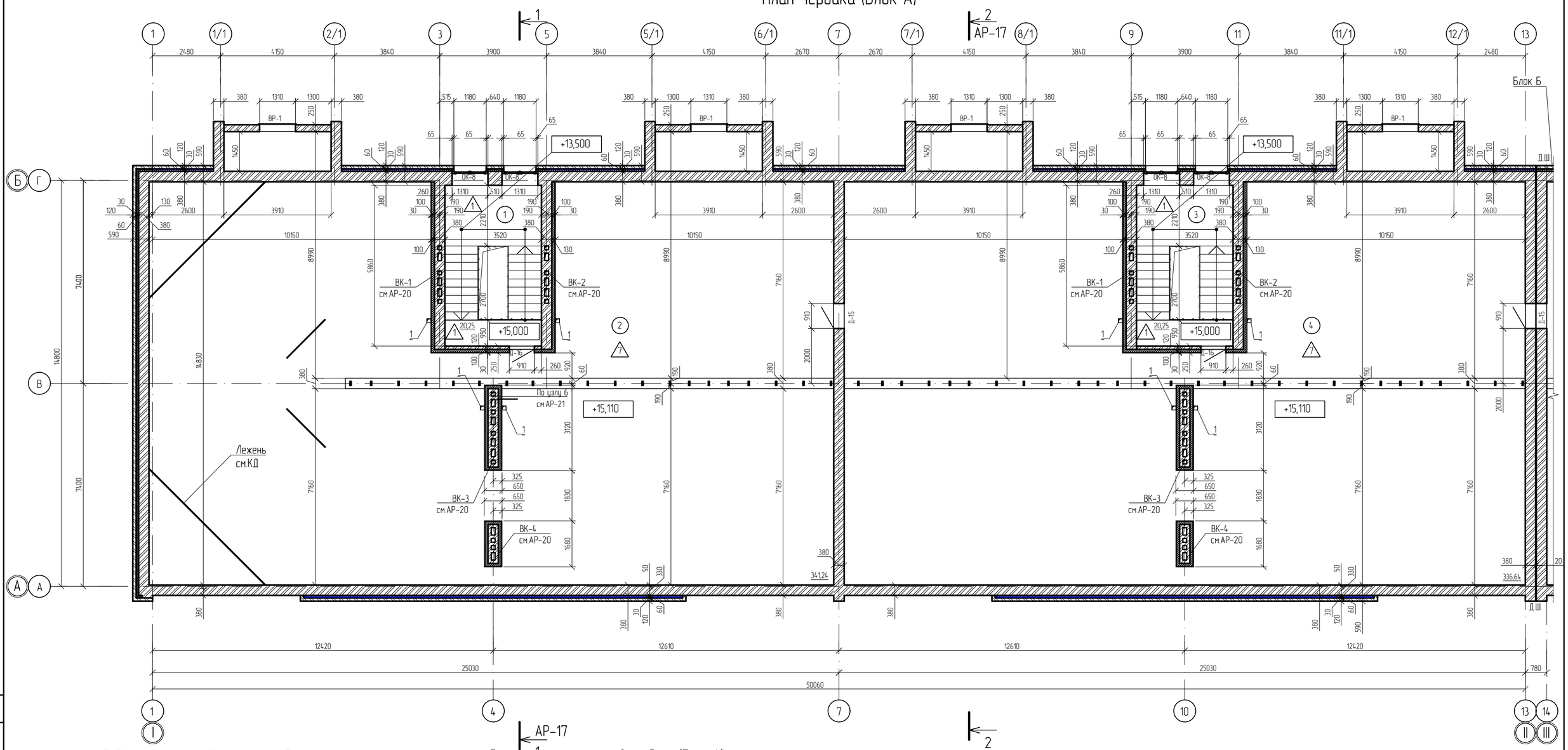


## Таблица отверстий ниш и штраб

| № | Размер отв. ( Н х В ) | Раздел | Отметка низа | Примечание |
|---|---|---|---|---|
| 1 | 150х150 | ВК | +14,700 | в полу и плите |

## Экспликация помещений чердака (Блок А)

| Номер поме-щения | Наименование | Площадь $м^2$ | Кат. поме-щения |
|---|---|---|---|
| 1 | Лестничная клетка | 20,25 | |
| 2 | Чердачное помещение | 341,24 | |
| 3 | Лестничная клетка | 20,25 | |
| 4 | Чердачное помещение | 336,64 | |

1. Данный лист читать совместно с:
спецификация элементов заполнения проемов лист АР-22;
ведомость проемов дверей ворот и окон лист АР-22;
фасады лист АР-18, 19;
экспликацию полов АР-1.3;
план кровли лист АР-8.
2. Для обеспечения доступа на кровлю выполнить стремянки(см.КД).
3. Более подробное и точное расположение и привязку деревянных конструкций в плане см.КД.
4. Деревянные конструкции, соприкасающиеся с кладкой и бетоном изолировать 1 слоем рубероида.
5. Материал элементов кровли – древесина хвойных пород влажностью не более 20%, категория древесины не ниже II.
6. Все деревянные элементы должны быть антисептированы и подвергнуты глубокой пропитке антипиренами.
7. Все металлические элементы покрыть пентафталевой эмалью за 2 раза.
8. Отверстия ОВ, ВК, ЭЛ, после прокладки коммуникаций в кирпичных стенах, заделать цементно-песчаным раствором состава 1:3.
9. Вентиляционные решетки ВР-1 см. 0004.TS-A7.1-АР.И-ВР-1.

## Схема блокировки

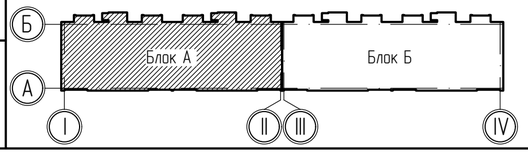


| Изм. | Кол. уч. | Лист | № док. | Подп. | Дата |
|---|---|---|---|---|---|
| ГАП | | Пензина | | | |
| Разработал | | Каирбекова | | | |
| Проверил | | Сеил | | | |
| Н.контроль | | Харламова | | | |

0004.TS-A7.1-АР

Строительство десяти 5-ти этажных 80-ти квартирных жилых домов в мкр. Кактем п. Индербор, Индерского района, Атырауской области (поз. 7.1, 8.1, 8.2, 8.3, 8.4, 8.5, 8.6, 8.7, 8.8, 8.9). Жилой дом поз. 7.1. Без наружных сетей и благоустройства

Жилой дом позиция 7.1

| Стадия | Лист | Листов |
|---|---|---|
| РП | 7 | |

План чердака (Блок А)
Таблица отверстий, ниш и штраб

ТОО "Tau Saulet"
ГСЛ № 19014510
г. Усть-Каменогорск

Согласовано

Взам. инв. №

Подп. и дата

Инв. № подл.

Копировал:

Формат А2

# План кровли (Блок А)

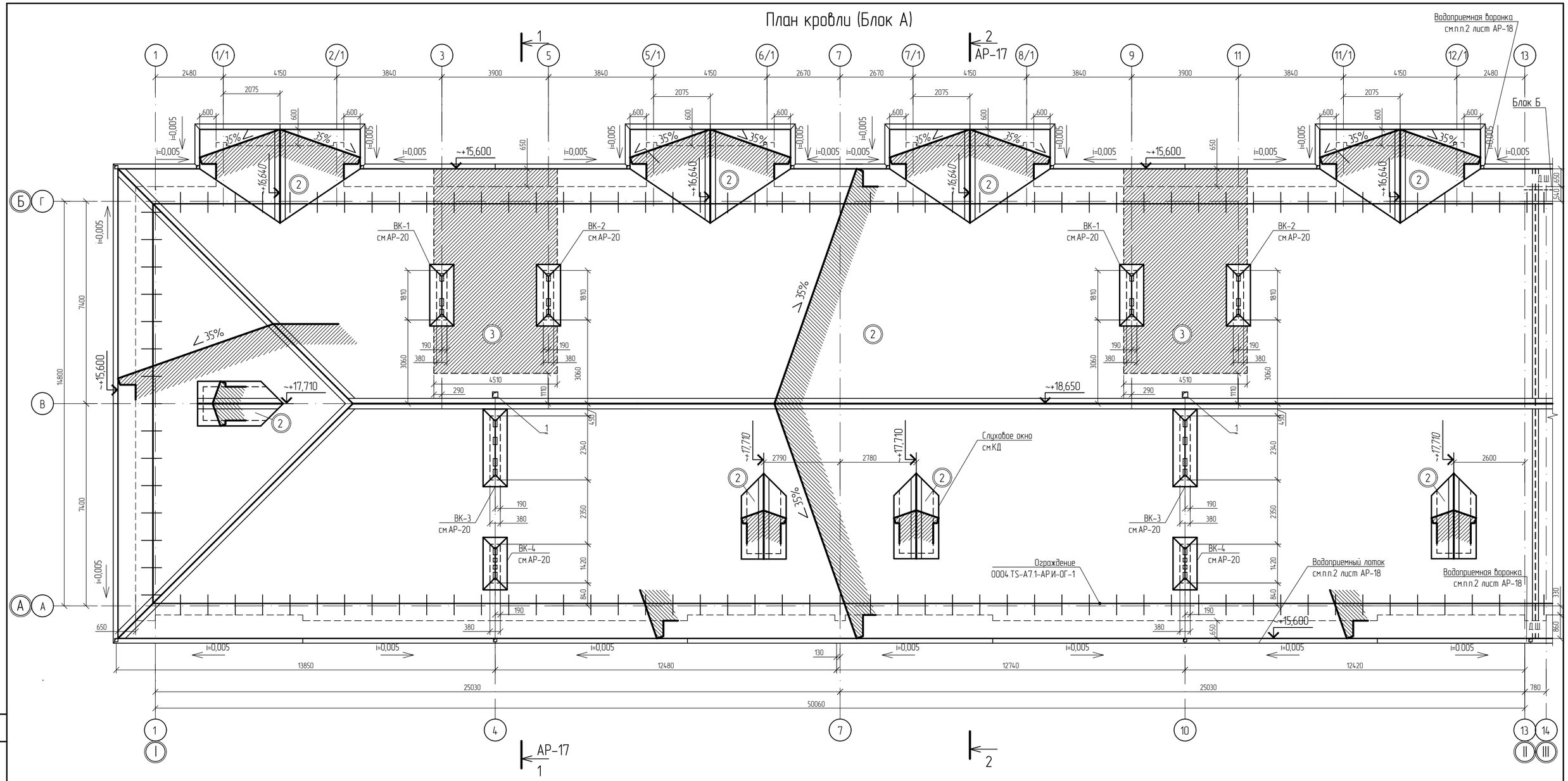


## Таблица отверстий ниш и штраб

| № | Размер отв. ( H x B ) | Раздел | Отметка низа | Примечание |
|---|---|---|---|---|
| 1 | 200x200 | ВК | перемен. | в кровле |

1. Данный лист читать совместно с:
спецификация элементов заполнения проемов лист АР-22;
ведомость проемов дверей ворот и окон лист АР-22;
фасады лист АР-18, 19;
план кровли блока Б АР-15.
2. Поз. 2, 3 на плане даны для обозначения типов кровли в экспликации кровли см.лист АР-16.
3. При устройстве наружной штукатурки, отверстия продухов размером 270 x 230(h)закрыть металлической решеткой с шагом ячеек 20 x 20 мм, решетку заделать в слой устраиваемой штукатурки.
4. Расположение отверстий на плане кровли дано в горизонтальной проекции, без учета уклона кровли. При привязке отверстий учитывать чертежи марки КД.

## Схема блокировки

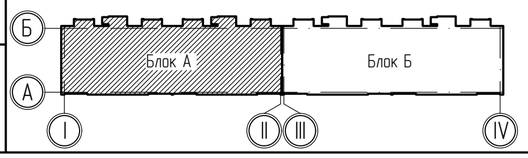


| Изм. | Кол. уч | Лист | № док. | Подп. | Дата |
|---|---|---|---|---|---|
| ГАП | | Пензина | | | |
| Разработал | | Каирбекова | | | |
| Проверил | | Сеил | | | |
| Н.контроль | | Харламова | | | |

0004.TS-A7.1-АР

Строительство десяти 5-ти этажных 80-ти квартирных жилых домов в мкр. Коктем п. Индербор, Индерского района, Атырауской области (поз. 7.1, 8.1, 8.2, 8.3, 8.4, 8.5, 8.6, 8.7, 8.8, 8.9). Жилой дом поз. 7.1. Без наружных сетей и благоустройства

Жилой дом позиция 7.1

| Стадия | Лист | Листов |
|---|---|---|
| РП | 8 | |

План кровли (Блок А)
Таблица отверстий, ниш и штраб

ТОО "Tau Saulet"
ГСЛ № 19014510
г. Усть-Каменогорск

Согласовано:

Взам. инв. №

Подп. и дата

Инв. № подл.

Копировал:

Формат А2

# План техничского подполья (Блок Б)

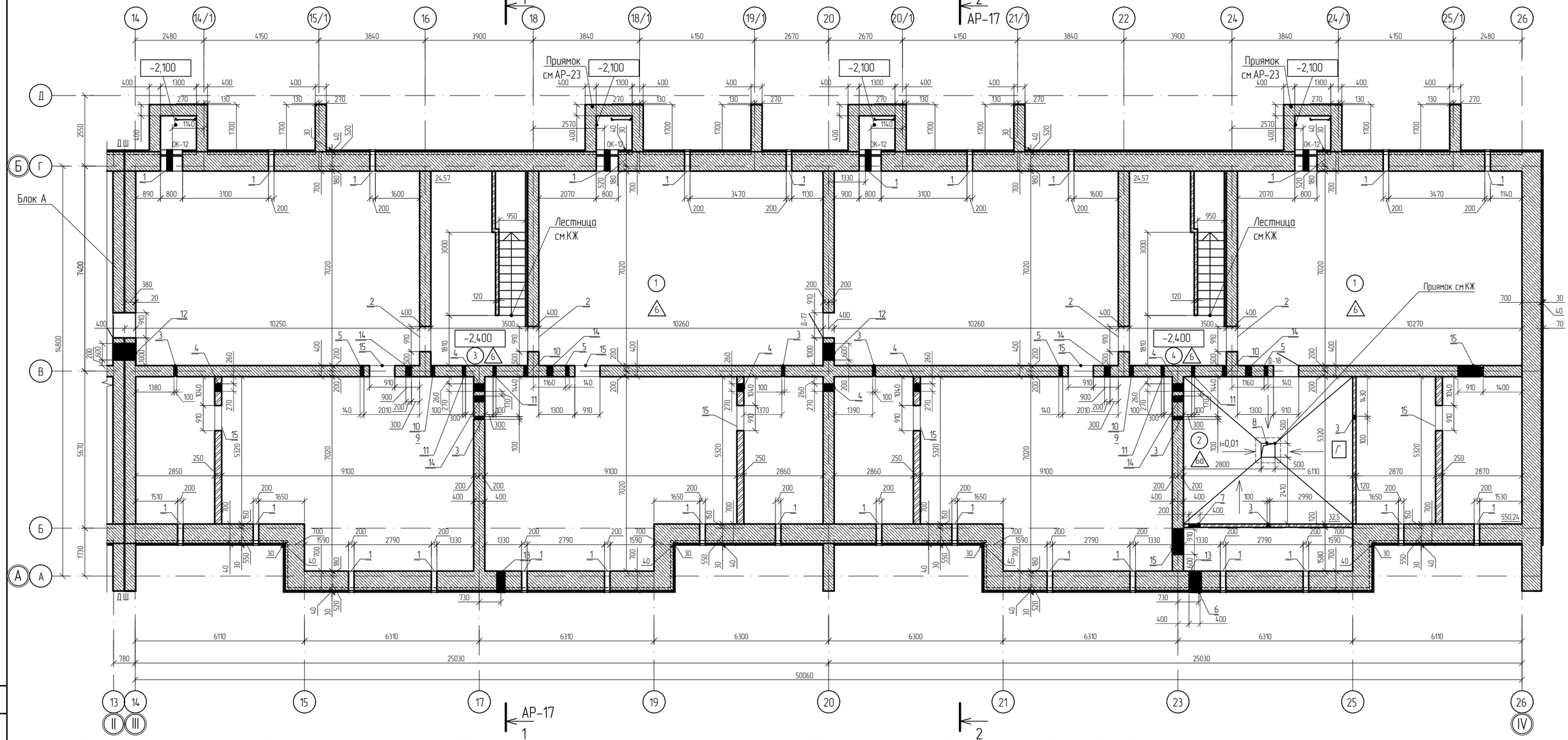


## Таблица отверстий ниш и штраб (начало)

| № | Размер отв. ( H x B ) | Раздел | Отметка низа | Примечание |
|---|---|---|---|---|
| 1 | 300x200 | АР | -0,730 | в стене |
| 2 | 2100x910 | АР | -2,400 | в стене |
| 3 | 200x100 | АР | -0,500 | в стене |
| 4 | 300x270 | ОВ | -0,600 | в стене |
| 5 | 160x140 | ОВ | -0,600 | в стене |
| 6 | 600x400 | ОВ | -1,300 | в стене |
| 7 | 600x400 | ОВ | -1,300 | в перегородке |

## Таблица отверстий ниш и штраб (окончание)

| № | Размер отв. ( H x B ) | Раздел | Отметка низа | Примечание |
|---|---|---|---|---|
| 8 | 500x500 | ОВ | -3,200 | приямок |
| 9 | 140x140 | ОВ | -0,600 | в стене |
| 10 | 160x140 | ВК | -0,560 | в стене |
| 11 | 200x100 | ВК | -0,500 | в стене |
| 12 | 200x600 | ВК | -0,500 | в стене |
| 13 | 400x400 | ВК | -2,520 | в стене |
| 14 | 200x200 | ВК | -0,500 | в стене |
| 15 | 1900x910 | АР | -2,400 | в стене |

## Экспликация помещений технического подполья (Блок Б)

| Номер помещения | Наименование | Площадь $м^2$ | Кат. помещения |
|---|---|---|---|
| 1 | Техническое подполье | 550,24 | |
| 2 | Тепловой узел | 32,5 | Г |
| 3 | Выход из техподполья | 24,57 | |
| 4 | Выход из техподполья | 24,57 | |

## Схема блокировки

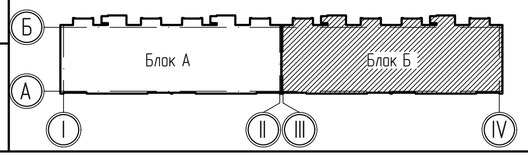


1. Данный лист читать совместно с:
планы АР-2 ... 15;
фасады лист АР-18, 19.

2.При устройстве наружной декоративной штукатурки, отверстия продухов (поз.1) размером 180 x 300(h)закрыть металлической решеткой с шагом ячеек 20 x 20 мм, решетку заделать в слой устраиваемой штукатурки не менее чем на 50 мм.

| Изм. | Кол. уч. | Лист | № док. | Подп. | Дата |
|---|---|---|---|---|---|
| ГАП | | Пензина | | | |
| Разработал | | Каирбекова | | | |
| Проверил | | Сеил | | | |
| Н.контроль | | Харламова | | | |

0004.TS-A7.1-АР

Строительство десяти 5-ти этажных 80-ти квартирных жилых домов в мкр. Коктем п. Индербор, Индерского района, Атырауской области (поз. 7.1, 8.1, 8.2, 8.3, 8.4, 8.5, 8.6, 8.7, 8.8, 8.9). Жилой дом поз. 7.1. Без наружных сетей и благоустройства

Жилой дом позиция 7.1

| Стадия | Лист | Листов |
|---|---|---|
| РП | 9 | |

План технического подполья (Блок Б)
Таблица отверстий, ниш и штраб

ТОО "Tau Saulet"
ГСЛ № 19014510
г. Усть-Каменогорск

Согласовано

Взам. инв. №

Подп. и дата

Инв. № подл.

Копировал:

Формат А2

# Маркировочный план первого этажа (Блок Б)

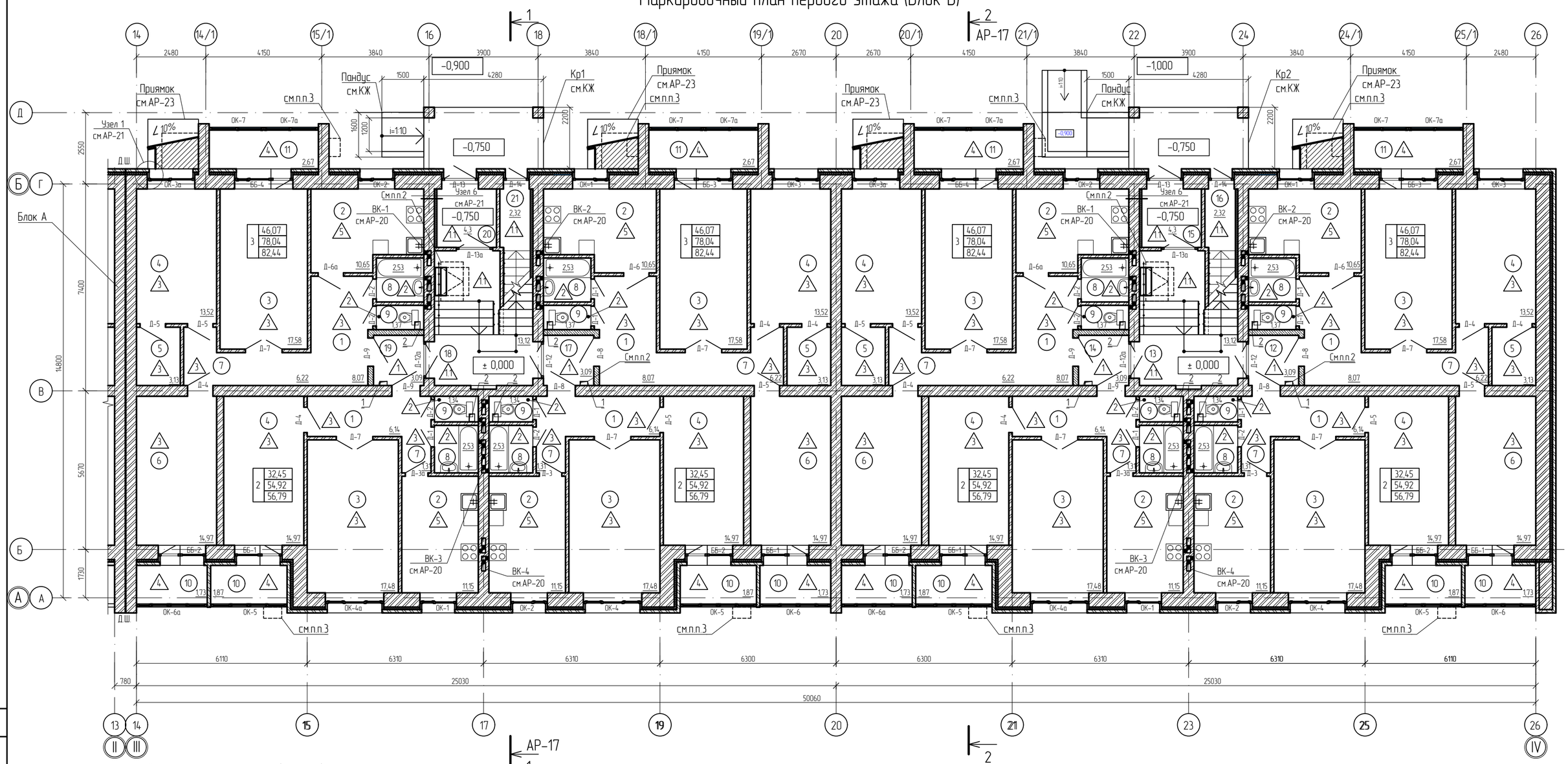


## Таблица отверстий ниш и штраб (начало)

| № | Размер отв. ( H x B ) | Раздел | Отметка низа | Примечание |
|---|---|---|---|---|
| 1 | 140 x 270 | ОВ | низ плиты пола | в полу и плите |
| 2 | 270 x 200 | ОВ | низ плиты пола | в полу и плите |

1. Данный лист читать совместно с:
экспликация помещений лист АР-16;
спецификация элементов заполнения проемов лист АР-22;
ведомость проемов дверей ворот и окон лист АР-22;
фасады листы АР-18, 19;
план чердака лист АР-14;
план кровли лист АР-15.
2. Отверстия ОВ, ВК, ЭЛ, после прокладки коммуникаций в кирпичных стенах, заделать цементно-песчаным раствором состава 1:3.
3. Ввиду особенности состава кладки наружных стен, а также эстетического вида фасадов здания, при установке наружных блоков кондиционеров, крепление выполнять только в данных местах. Расположение и высотные отметки по фасадам см. лист АР-18.
4. Уровень пола в помещениях туалетов и ванных комнат принять на 20 мм. ниже чем в остальных помещениях.
5. Привязку отверстий см. КЖ.
6. Монтажные зазоры во всех отверстиях (раздела ОВ, ВК) в перекрытии, заполнить плитами минераловатного утеплителя группы НГ, плотностью не ниже 100 кг/м3, с последующей заделкой соответственно покрытию пола.

## Схема блокировки

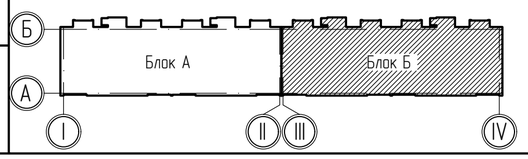


| Изм. | Кол. уч. | Лист | № док. | Подп. | Дата |
|---|---|---|---|---|---|
| ГАП | | Пензина | | | |
| Разработал | | Каирбекова | | | |
| Проверил | | Сеил | | | |
| Н.контроль | | Харламова | | | |

0004.TS-A7.1-АР

Строительство десяти 5-ти этажных 80-ти квартирных жилых домов в мкр. Коктем п. Индербор, Индерского района, Атырауской области (поз. 7.1, 8.1, 8.2, 8.3, 8.4, 8.5, 8.6, 8.7, 8.8, 8.9). Жилой дом поз. 7.1. Без наружных сетей и благоустройства

Жилой дом позиция 7.1

| Стадия | Лист | Листов |
|---|---|---|
| РП | 10 | |

Маркировочный план первого этажа (Блок А)
Таблица отверстий, ниш и штраб

ТОО "Tau Saulet"
ГСЛ № 19014510
г. Усть-Каменогорск

Согласовано

Взам. инв. №

Подп. и дата

Инв. № подл.

Копировал:

Формат А2

# Кладочный план первого этажа (Блок Б)

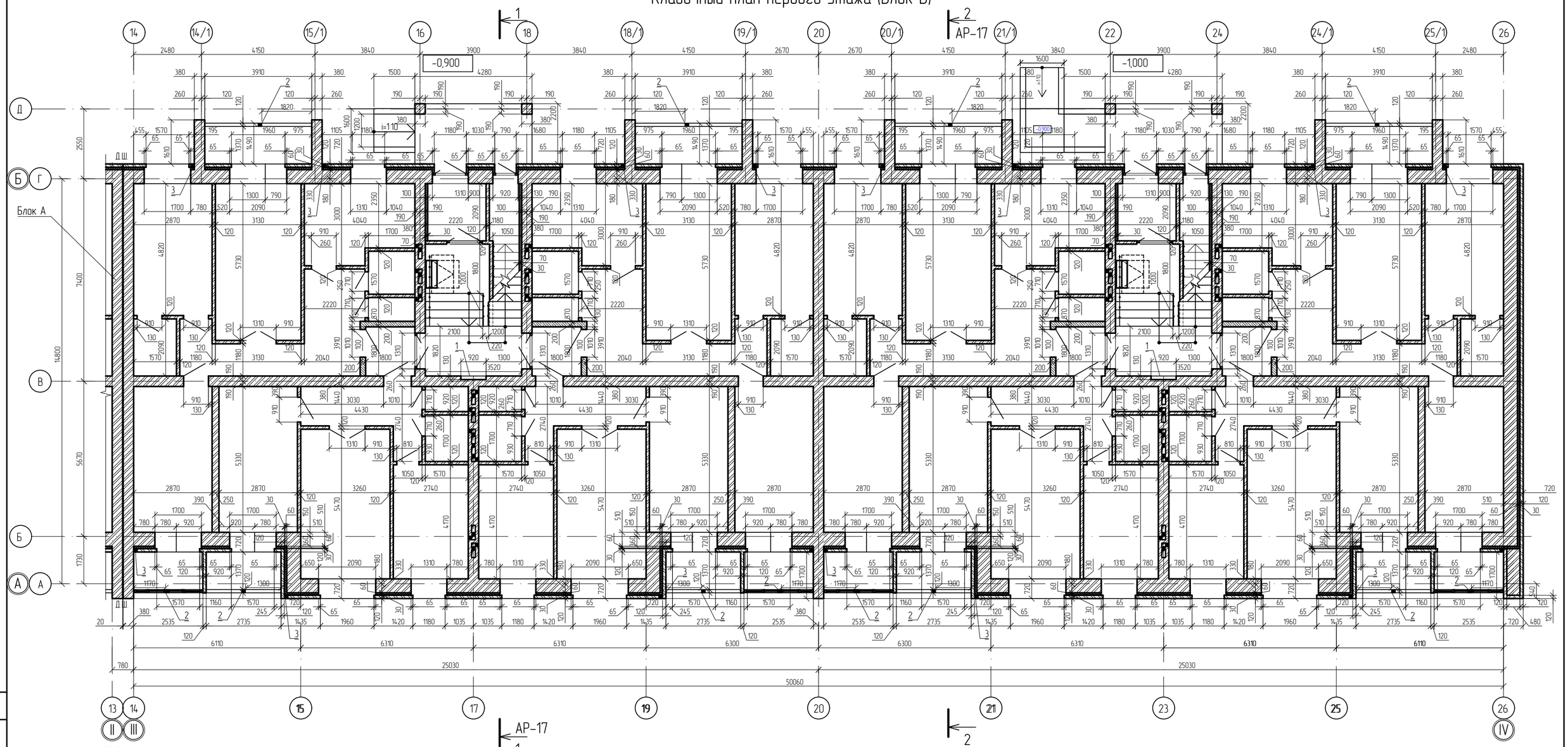


## Таблица отверстий ниш и штраб

| № | Размер отв. ( H x B ) | Раздел | Отметка низа | Примечание |
|---|---|---|---|---|
| 1 | 910 x 920 | ЭЛ | +1,120 | ниша под эл.щит |
| 2 | 120 x 140 | АР | -0,030 | в ограждении лоджии |
| 3 | 85 x 140 | АР | -0,225 | в наружной версте стены см.п.п.3 |

1. Данный лист читать совместно с:
экспликация помещений лист АР-16;
спецификация элементов заполнения проемов лист АР-22;
ведомость проемов дверей ворот и окон лист АР-22;
фасады листы АР-18, 19;
план чердака лист АР-14;
план кровли лист АР-15.

2. Отверстия ОВ, ВК, ЭЛ, после прокладки коммуникаций в кирпичных стенах, заделать цементно-песчаным раствором состава 1:3.

3. Данные отверстия выполнить - для обеспечения притока воздуха и вентиляции слоя утеплителя стены (при возможном намокании наружной версты кладки. Для ограничени доступа, грызунов отверстия закрыть снаружи оцинкованными вентиляционными щелевыми решетками типа Р-150, с шириной щелей не более 1 см. Крепление производить саморезами непосредственно в наружную кладку.

## Схема блокировки

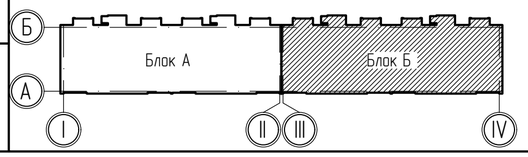


Согласовано

Взам. инв. №

Подп. и дата

Инв. № подл.

| Изм. | Кол. уч. | Лист | № док. | Подп. | Дата |
|---|---|---|---|---|---|
| ГАП | | Пензина | | | |
| Разработал | | Каирбекова | | | |
| Проверил | | Сеил | | | |
| Н.контроль | | Харламова | | | |

0004.TS-A7.1-АР

Строительство десяти 5-ти этажных 80-ти квартирных жилых домов в мкр. Коктем п. Индербор, Индерского района, Атырауской области (поз. 7.1, 8.1, 8.2, 8.3, 8.4, 8.5, 8.6, 8.7, 8.8, 8.9). Жилой дом поз. 7.1. Без наружных сетей и благоустройства

Жилой дом позиция 7.1

| Стадия | Лист | Листов |
|---|---|---|
| РП | 11 | |

Кладочный план первого этажа (Блок Б)
Таблица отверстий, ниш и штраб

ТОО "Tau Saulet"
ГСЛ № 19014510
г. Усть-Каменогорск

Копировал:

Формат А2

# Маркировочный план типового этажа (Блок Б)

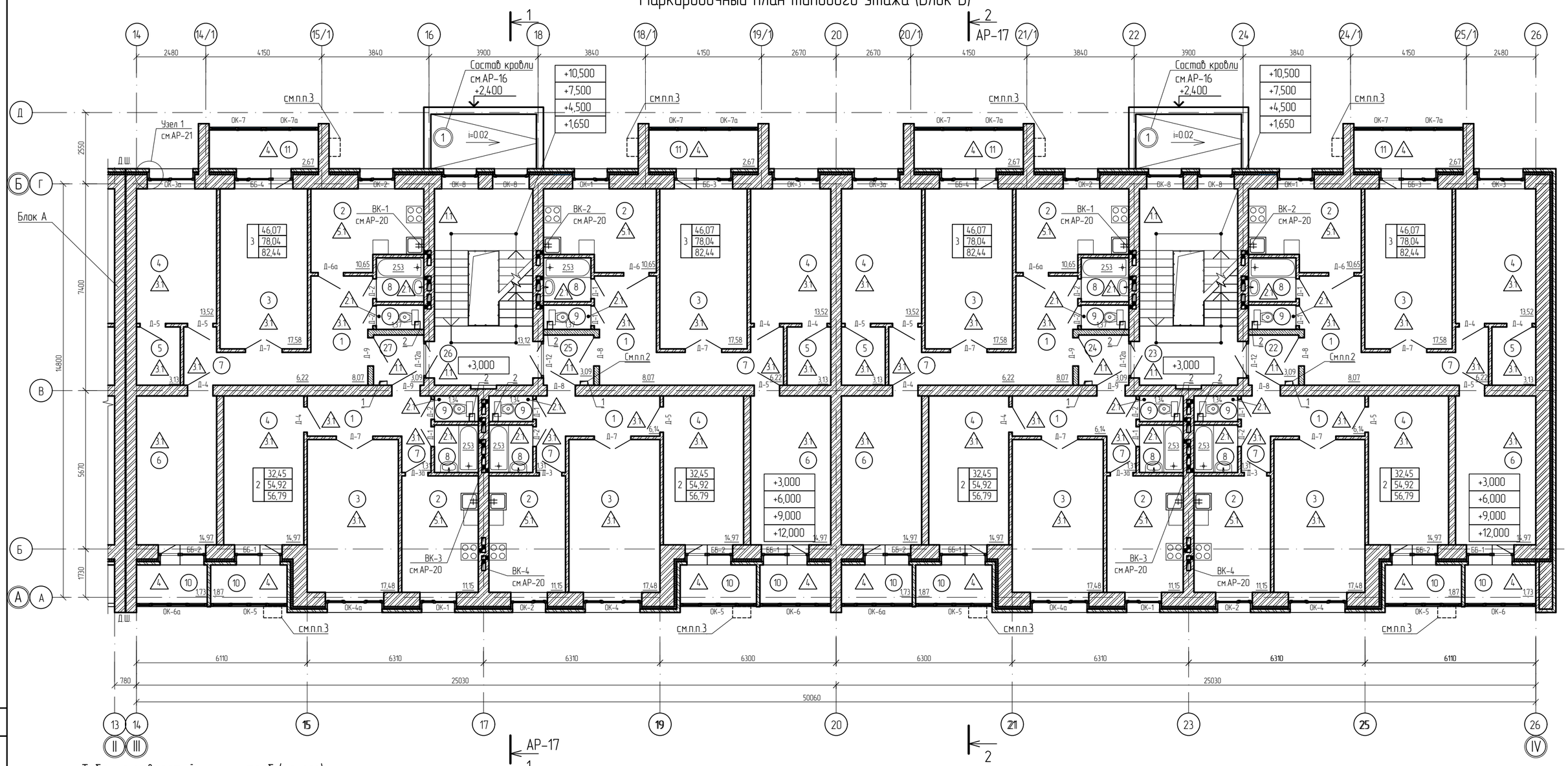


## Таблица отверстий ниш и штраб (начало)

| № | Размер отв. ( H x B ) | Раздел | Отметка низа | Примечание |
|---|---|---|---|---|
| 1 | 140 x 270 | ОВ | низ плиты пола | в полу и плите |
| 2 | 270 x 200 | ОВ | низ плиты пола | в полу и плите |

1. Данный лист читать совместно с:
экспликация помещений лист АР-16;
спецификация элементов заполнения проемов лист АР-22;
ведомость проемов дверей ворот и окон лист АР-22;
фасады листы АР-18, 19;
план чердака лист АР-14;
план кровли лист АР-15.
2. Отверстия ОВ, ВК, ЭЛ, после прокладки коммуникаций в кирпичных стенах, заделать цементно-песчаным раствором состава 1:3.
3. Ввиду особенности состава кладки наружных стен, а также эстетического вида фасадов здания, при установке наружных блоков кондиционеров, крепление выполнять только в данных местах. Расположение и высотные отметки по фасадам см. лист АР-18.
4. Уровень пола в помещениях туалетов и ванных комнат принять на 20 мм. ниже чем в остальных помещениях.
5. Привязку отверстий см. КЖ.
6. Монтажные зазоры во всех отверстиях (раздела ОВ, ВК) в перекрытии, заполнить плитами минераловатного утеплителя группы НГ, плотностью не ниже 100 кг/м3, с последующей заделкой соответственно покрытию пола.

## Схема блокировки

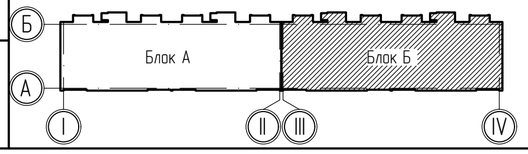


| Изм. | Кол. уч. | Лист | № док. | Подп. | Дата |
|---|---|---|---|---|---|
| ГАП | | Пензина | | | |
| Разработал | | Каирбекова | | | |
| Проверил | | Сеил | | | |
| Н.контроль | | Харламова | | | |

0004.TS-A7.1-АР

Строительство десяти 5-ти этажных 80-ти квартирных жилых домов в мкр. Коктем п. Индербор, Индерского района, Атырауской области (поз. 7.1, 8.1, 8.2, 8.3, 8.4, 8.5, 8.6, 8.7, 8.8, 8.9). Жилой дом поз. 7.1. Без наружных сетей и благоустройства

Жилой дом позиция 7.1

| Стадия | Лист | Листов |
|---|---|---|
| РП | 12 | |

Маркировочный план типового этажа (Блок Б)
Таблица отверстий, ниш и штраб

ТОО "Tau Saulet"
ГСЛ № 19014510
г. Усть-Каменогорск

Согласовано

Взам. инв. №

Подп. и дата

Инв. № подл.

Копировал:

Формат А2

# Кладочный план типового этажа (Блок Б)

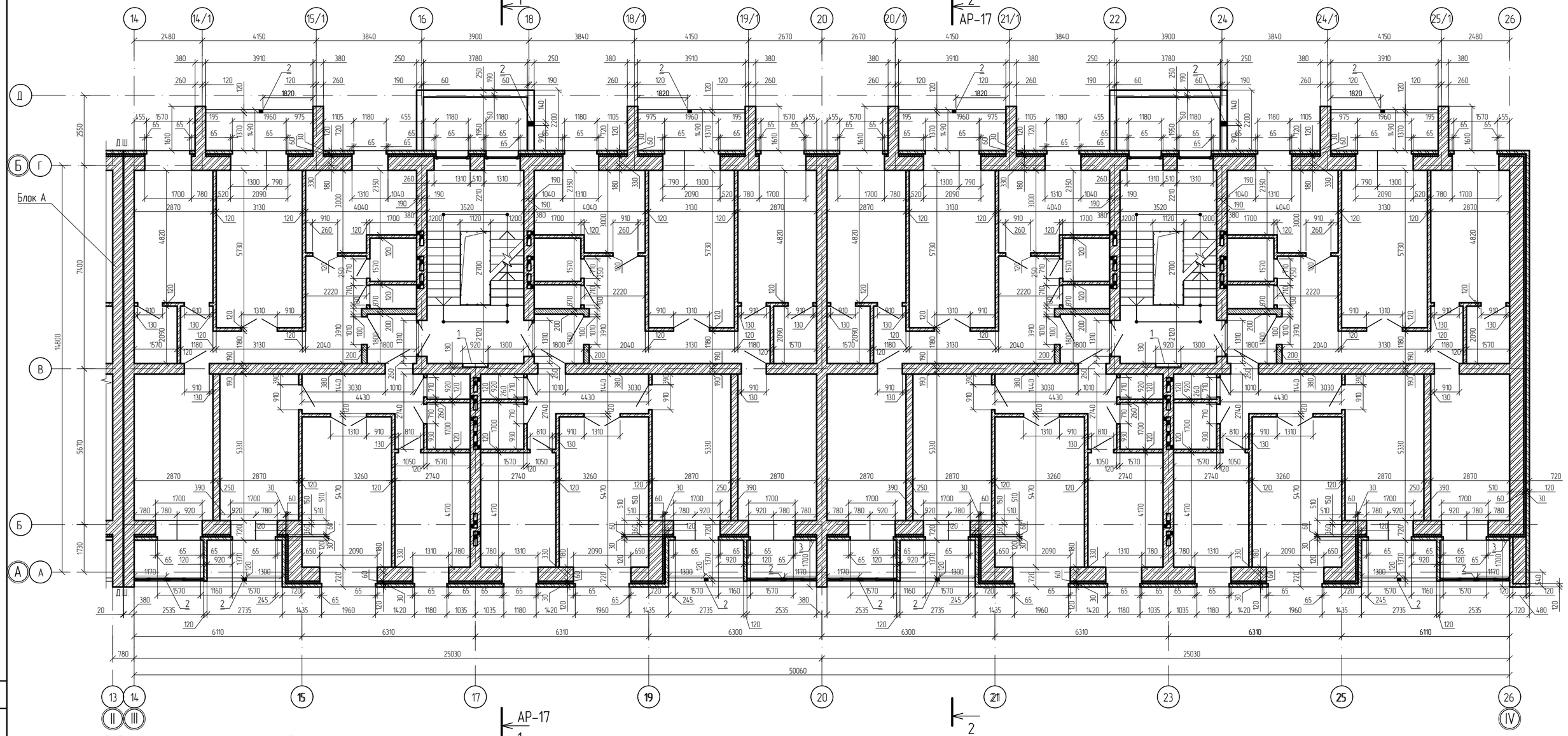


## Таблица отверстий ниш и штраб

| № | Размер отв. ( Н х В ) | Раздел | Отметка низа | | | | Примечание |
|---|---|---|---|---|---|---|---|
| | | | 2 эт. | 3 эт. | 4 эт. | 5 эт. | |
| 1 | 910 х 920 | ЭЛ | +4,120 | +7,120 | +10,120 | +13,120 | ниша под эл.щит |
| 2 | 120 х 140 | АР | +2,970 | +5,970 | +8,970 | +11,970 | в ограждении лоджии |

1. Данный лист читать совместно с:
экспликация помещений лист АР-16;
спецификация элементов заполнения проемов лист АР-22;
ведомость проемов дверей ворот и окон лист АР-22;
фасады листы АР-18, 19;
план чердака лист АР-14;
план кровли лист АР-15.

2. Отверстия ОВ, ВК, ЭЛ, после прокладки коммуникаций в кирпичных стенах, заделать цементно-песчаным раствором состава 1:3.

## Схема блокировки

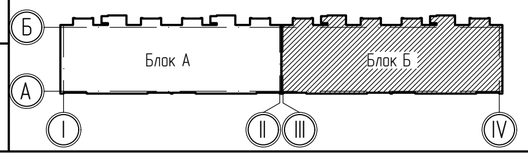


Согласовано:

Взам. инв. №

Подп. и дата

Инв. № подл.

| Изм. | Кол. уч. | Лист | № док. | Подп. | Дата |
|---|---|---|---|---|---|
| ГАП | | Пензина | | | |
| Разработал | | Каирбекова | | | |
| Проверил | | Сеил | | | |
| Н.контроль | | Харламова | | | |

0004.TS-A7.1-АР

Строительство десяти 5-ти этажных 80-ти квартирных жилых домов в мкр. Коктем п. Индербор, Индерского района, Атырауской области (поз. 7.1, 8.1, 8.2, 8.3, 8.4, 8.5, 8.6, 8.7, 8.8, 8.9). Жилой дом поз. 7.1. Без наружных сетей и благоустройства

Жилой дом позиция 7.1

| Стадия | Лист | Листов |
|---|---|---|
| РП | 13 | |

Кладочный план типового этажа (Блок Б)
Таблица отверстий, ниш и штраб

ТОО "Tau Saulet"
ГСЛ № 19014510
г. Усть-Каменогорск

Копировал:

Формат А2

# План чердака (Блок Б)

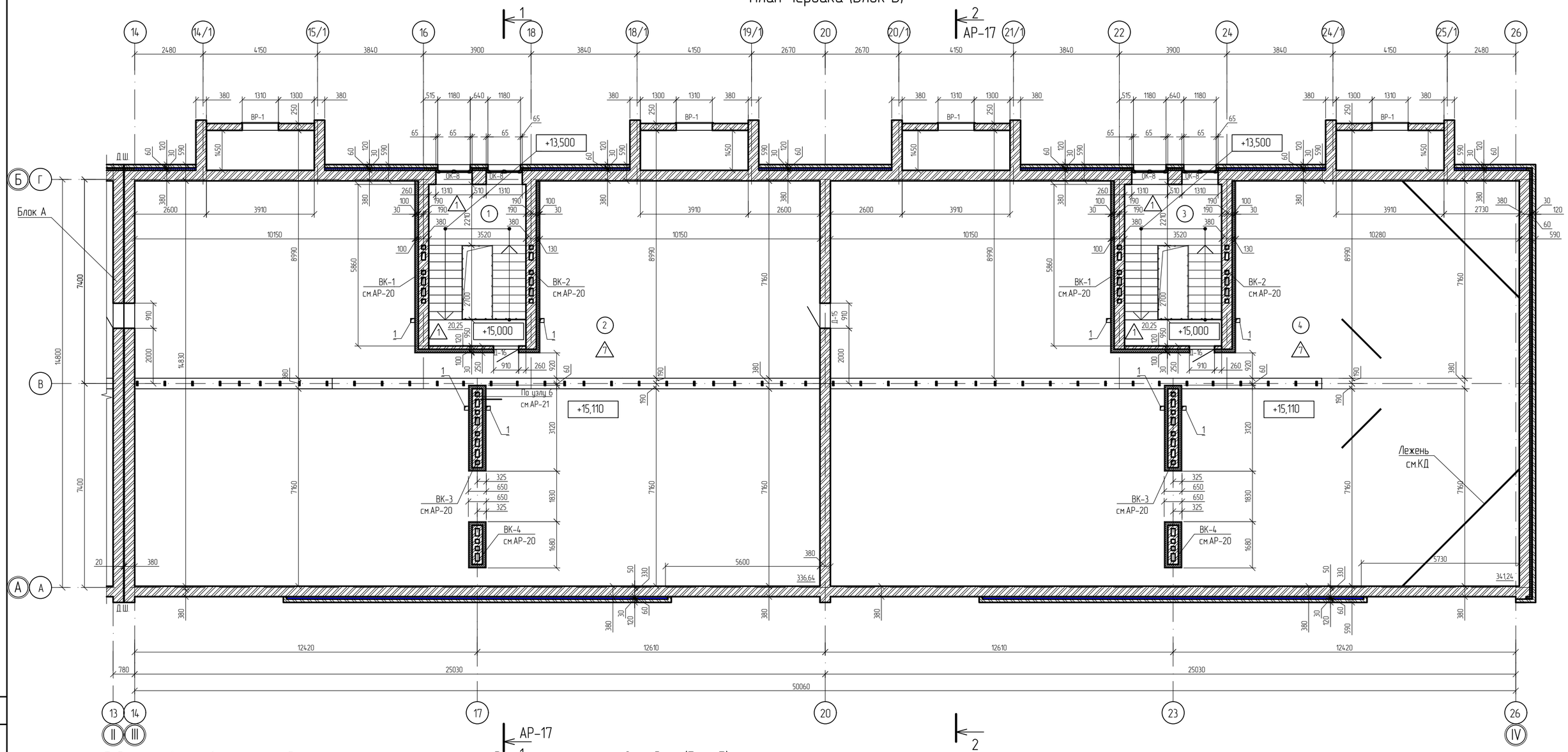


## Таблица отверстий ниш и штраб

| № | Размер отв. ( Н х В ) | Раздел | Отметка низа | Примечание |
|---|---|---|---|---|
| 1 | 150х150 | ВК | +14,700 | в полу и плите |

## Экспликация помещений чердака (Блок Б)

| Номер поме-щения | Наименование | Площадь $м^2$ | Кат. поме-щения |
|---|---|---|---|
| 1 | Лестничная клетка | 20,25 | |
| 2 | Чердачное помещение | 336,64 | |
| 3 | Лестничная клетка | 20,25 | |
| 4 | Чердачное помещение | 341,24 | |

1. Данный лист читать совместно с:
спецификация элементов заполнения проемов лист АР-22;
ведомость проемов дверей ворот и окон лист АР-22;
фасады листы АР-18, 19;
экспликацию полов АР-13;
план кровли лист АР-15.
2. Для обеспечения доступа на кровлю выполнить стремянки(см.КД).
3. Более подробное и точное расположение и привязку деревянных конструкций в плане см.КД.
4. Деревянные конструкции, соприкасающиеся с кладкой и бетоном изолировать 1 слоем рубероида.
5. Материал элементов кровли – древесина хвойных пород влажностью не более 20%, категория древесины не ниже II.
6. Все деревянные элементы должны быть антисептированы и подвергнуты глубокой пропитке антипиренами.
7. Все металлические элементы покрыть пентафталевой эмалью за 2 раза.
8. Отверстия ОВ, ВК, ЭЛ, после прокладки коммуникаций в кирпичных стенах, заделать цементно-песчаным раствором состава 1:3.
9. Вентиляционные решетки ВР-1 см. 0004.TS-A7.1-АР.И-ВР-1.

## Схема блокировки

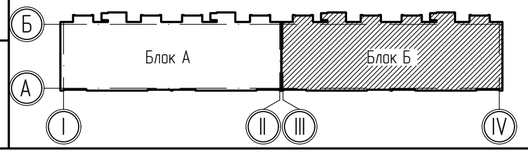


Согласовано

Взам. инв. №

Подп. и дата

Инв. № подл.

| Изм. | Кол. уч. | Лист | № док. | Подп. | Дата |
|---|---|---|---|---|---|
| ГАП | | Пензина | | | |
| Разработал | | Каирбекова | | | |
| Проверил | | Сеил | | | |
| Н.контроль | | Харламова | | | |

0004.TS-A7.1-АР

Строительство десяти 5-ти этажных 80-ти квартирных жилых домов в мкр. Кактем п. Индербор, Индерского района, Атырауской области (поз. 7.1, 8.1, 8.2, 8.3, 8.4, 8.5, 8.6, 8.7, 8.8, 8.9). Жилой дом поз. 7.1. Без наружных сетей и благоустройства

Жилой дом позиция 7.1

| Стадия | Лист | Листов |
|---|---|---|
| РП | 14 | |

План чердака (Блок Б)
Таблица отверстий, ниш и штраб

ТОО "Tau Saulet"
ГСЛ № 19014510
г. Усть-Каменогорск

Копировал:

Формат А2

# План кровли (Блок Б)

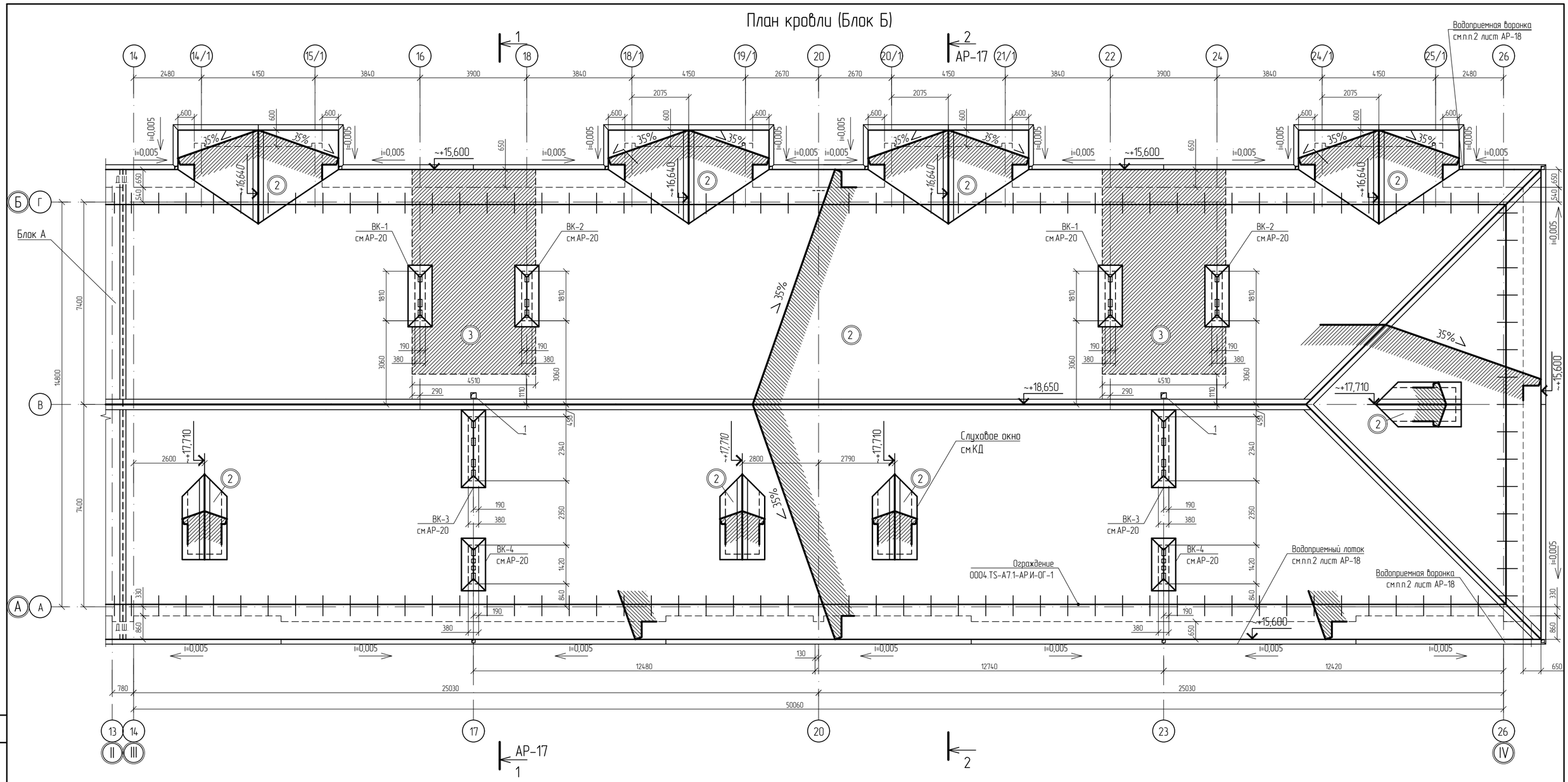


## Таблица отверстий ниш и штраб

| № | Размер отв. ( H x B ) | Раздел | Отметка низа | Примечание |
|---|---|---|---|---|
| 1 | 200x200 | ВК | перемен. | в кровле |

1. Данный лист читать совместно с:
спецификация элементов заполнения проемов лист АР-22;
ведомость проемов дверей ворот и окон лист АР-22;
фасады лист АР-18, 19;
план кровли блока А АР-8.
2. Поз. 2, 3 на плане даны для обозначения типов кровли в экспликации кровли см.лист АР-16.
3. При устройстве наружной штукатурки, отверстия продухов размером 270 x 230(h)закрыть металлической решеткой с шагом ячеек 20 x 20 мм, решетку заделать в слой устраиваемой штукатурки.
4. Расположение отверстий на плане кровли дано в горизонтальной проекции, без учета уклона кровли. Окончательную привязку отверстий см.КД.

## Схема блокировки

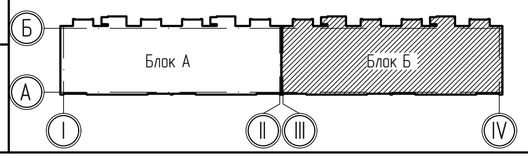


| Изм. | Кол. уч | Лист | № док. | Подп. | Дата |
|---|---|---|---|---|---|
| ГАП | | Пензина | | | |
| Разработал | | Каирбекова | | | |
| Проверил | | Сеил | | | |
| Н.контроль | | Харламова | | | |

0004.TS-А7.1-АР

Строительство десяти 5-ти этажных 80-ти квартирных жилых домов в мкр. Коктем п. Индербор, Индерского района, Атырауской области (поз. 7.1, 8.1, 8.2, 8.3, 8.4, 8.5, 8.6, 8.7, 8.8, 8.9). Жилой дом поз. 7.1. Без наружных сетей и благоустройства

Жилой дом позиция 7.1

| Стадия | Лист | Листов |
|---|---|---|
| РП | 15 | |

План кровли (Блок Б)
Таблица отверстий, ниш и штраб

ТОО "Tau Saulet"
ГСЛ № 19014510
г. Усть-Каменогорск

Согласовано:

Взам. инв. №

Подп. и дата

Инв. № подл.

Копировал:

Формат А2

## Экспликация кровли

| Тип кровли по проекту | Элементы кровли и их толщина (в мм.) | Площадь $м^2$ Блок А | Площадь $м^2$ Блок Б |
|---|---|---|---|
| 1 | 1. Техноэласт ЭКП 1 слой<br>2. Техноэласт ЭПП 1 слой<br>3. Грунтовка в один слой раствором битума марки БН 90/10 в керосине в соотношении 1:3<br>4. Стяжка уклонообразующая из цементно-песчаного раствора марки 50 армированная сеткой ЗВрI с ячейкой 100х100 – 30-110мм.<br>5. 1 слой рубероида марки РПП – 300/ГОСТ 10923-93/насухо<br>6. Грунтовка в один слой раствором битума марки БН 90/10 в керосине в соотношении 1:3<br>7. Выравнивающая цементно-песчаная стяжка из раствора раствора марки 50 – 30 мм.<br>8. Железобетонная плита покрытия – 220 мм. | 14,74 | 14,74 |
| 2 | 1. Металлочерепица<br>2. Обрешетка доска 20 х 100 мм, шаг 400 мм. – 20 мм.<br>3. Гидроизоляция – полиэтиленовая стабилизированная пленка типа "Тайвек СОФТ"(ГОСТ 10354-82 (1 слой)) – 200 мкм.<br>4. Стропильная нога 200 х 75 мм – 200 мм. | 841,2 | 841,2 |
| 3 | 1. Металлочерепица<br>2. Обрешетка доска 20 х 100 мм, шаг 400 мм. – 20 мм.<br>3. Контррейка по стропильным ногам – 40 х 50 мм.<br>4. Гидроизоляция – полиэтиленовая стабилизированная пленка типа "Тайвек СОФТ" (ГОСТ 10354-82 (1 слой)) – 200 мкм<br>5. Эффективный утеплитель типа «IZOTERM П-100» Плотность 110 кг/м3; группа НГ, уложенный между стропилами – 150 мм.<br>6. Стропильная нога спаренная 2х150 х 50 мм – 150 мм.<br>7. Пароизоляция полиэтиленовая стабилизированная пленка марки Тс, типа "Тайвек" (ГОСТ 10354-82 (1 слой)) наклеенная на битумно-кукерсольной мастике(насухо) – 200 мкм.<br>8. Подшивка досками деревянными антисептированными 100 х 25 мм. – 25 мм. | 79,16 | 79,16 |

## Общие указания по устройству кровли

1. Для стропил, прогонов, стоек, подкосов, обрешетки применять древесину -сосна, категорией не ниже II, с максимальной влажностью не более 20 %.

2. Древесина элементов деревянных конструкций должна удовлетворять требованиям ГОСТ 24454-80, а также следующим условиям:

- ширина годичных слоев в древесине должна быть не более 5 мм, а содержание в них поздней древесины не менее 20%;
- в древесине стропил, балок, обрешетки не допускается сердцевина.

3. При производстве работ длины деревянных элементов уточнять по месту.

4. Устройство крыши выполнять в сухую погоду при среднесуточной температуре наружного воздуха не ниже +5°С.

5. В соответствии с СНиП РК 2.02-05-2009 все деревянные конструкции подвергнуть огнезащитной обработке огнебиозащитным составом ТХЭФ-ПТ согласно СП РК 2.01-101-2013.

6. При производстве работ должно быть обращено особое внимание на меры по защите утеплителя от атмосферных осадков. Утеплитель должен быть высушен. Применение влажного утеплителя запрещается.

7. Для обеспечения технически исправного состояния и предупреждения преждевременного износа кровли следует производить своевременные технические осмотры: весной (после таяния снега) и осенью (до образования снежного покрова). Внеочередные осмотры кровли следует производить после сильных ливней, ветров и обильных снегопадов. Техническое обслуживание кровли производить согласно требованиям СН РК 1.04-03-2013.

8. В качестве основания под кровлю из металлочерепицы использовать доски толщиной 25 мм. и шириной 100 мм, шаг обрешетки 400 мм. Восходящую на карниз доску принять толщиной 40 мм.

9. Монтаж листов металлочерепицы производить от самой высокой точки ската по обе стороны. При этом капиллярная канавка каждого листа должна быть накрыта последующим листом. В целях облегчения монтажа рекомендуется монтаж начинать с левого края. В этом случае следующий лист устанавливается под последнюю волну предыдущего листа.

10. Крепление металлочерепицы к обрешетке выполнять саморезающими шурупами размерами 4,8 х 28 мм. с неопреновой уплотняющей прокладкой, которые необходимо устанавливать ниже поперечной волны. На каждый квадратный метр должно приходиться не менее 6 шурупов, учитывая что по карнизу шурупы устанавливаются в каждом втором прогибе волны.

11. Верхний профиль по ендове (разжелобную планку) и фартук бокового свеса (торцевую планку) закреплять с шагом 400 мм. Коньковый профиль следует закреплять шурупами через одну волну металлочерепицы.

12. При укладке листов металлочерепицы продольную нахлёстку выполнять длиной не менее 250 мм, при этом крепление осуществлять в каждую вторую волну. При монтаже необходимо учитывать направление штамповки профиля листов данного вида..

13. При устройстве узлов кровли (карнизы, боковые свесы, примыкания, коньки, ендовы, проходы через кровлю, уплотнители и др.) применять элементы и их размеры, соответствующие определенному виду металлочерепицы.

14. В местах ендов гладкий лист укладывать по сплошной обрешетке, с обязательной герметизацией зазоров между ними листами металлочерепицы специальной уплотнительной лентой по профилю металлочерепицы.

15. Край листа устанавливать по карнизу с выступом на 40 мм. В начале по три – четыре листа закрепить одним шурупом на коньке, с окончательным закреплением по всей длине после выравнивания по карнизу.

16. Конек крыши закрыть коньковыми элементами после установки всех рядовых листов металлочерепицы и закрепления уплотнительной ленты. Коньковые элементы закрепляются шурупами на каждой второй профильной волне. Места нахлестки листов металлочерепицы герметизировать силиконовым или тиоколовым герметиком.

17. Для отделки примыкания кровли к кирпичной кладке применить самоклеящийся битуминозный рулонный материал (ТУ 5774-007-17925162-2002), укладываемый под металлочерепицу по сплошному настилу и металлическими деталями.

18. При устройстве кровли, а также отделке фасадов толщину листов покрытия, а также всех фасонных элементов принять не менее 0,7 мм.

19. Водоотвод с кровли по всем сторонам здания – наружный неорганизованный.

20. На кровле по всем сторонам здания, вдоль карнизов, предусмотреть устройство металлического ограждения высотой 600 мм.

21. Соприкасающиеся с древесиной металлические накладки изолировать слоем рубероида.

## Экспликация помещений (Блок А)

| Номер помещения | Наименование | Площадь $м^2$ | Площадь $м^2$ | Общая площадь на блок $м^2$ | Кат. помещения |
|---|---|---|---|---|---|
| | Тип квартиры | 3 | 2 | | |
| 1 | Прихожая | 8,07 | 6,14 | 284,2 | |
| 2 | Кухня | 10,65 | 11,15 | 436,0 | |
| 3 | Гостиная | 17,58 | 17,48 | 701,2 | |
| 4 | Спальня | 13,52 | 14,97 | 569,8 | |
| 5 | Гардеробная | 3,13 | – | 62,6 | |
| 6 | Спальня | 14,97 | – | 299,4 | |
| 7 | Коридор | 6,22 | 1,31 | 150,6 | |
| 8 | Ванная комната | 2,53 | 2,53 | 101,2 | |
| 9 | Туалет | 1,37 | 1,34 | 54,2 | |
| 10 | Лоджия | 1,73 | 1,87 | 72,0 | |
| 11 | Лоджия | 2,67 | – | 53,4 | |
| | Жилая площадь квартиры | 46,07 | 32,45 | 1570,4 | |
| | Общая площадь квартиры без учета площади лоджий | 78,04 | 54,92 | 2659,2 | |
| | Общая площадь квартиры с учетом площади лоджии(к=0,5) | 82,44 | 56,79 | 2784,6 | |
| | Количество квартир на блок | 20 | 20 | | |
| | Помещения являющиеся общим имуществом | | | | |
| 12 | Холл приквартирный | | | 3,09 | |
| 13 | Лестничная клетка | | | 13,12 | |
| 14 | Холл приквартирный | | | 3,09 | |
| 15 | Тамбур | | | 4,3 | |
| 16 | Вход в тех.подполье | | | 2,32 | |
| 17 | Холл приквартирный | | | 3,09 | |
| 18 | Лестничная клетка | | | 13,12 | |
| 19 | Холл приквартирный | | | 3,09 | |
| 20 | Тамбур | | | 4,3 | |
| 21 | Вход в тех.подполье | | | 2,32 | |
| 22 | Холл приквартирный (4 позиции) | 3,09 х 4 | | 12,36 | |
| 23 | Лестничная клетка (4 позиции) | 24,32 х 4 | | 97,28 | |
| 24 | Холл приквартирный (4 позиции) | 3,09 х 4 | | 12,36 | |
| 25 | Холл приквартирный (4 позиции) | 3,09 х 4 | | 12,36 | |
| 26 | Лестничная клетка (4 позиции) | 24,32 х 4 | | 97,28 | |
| 27 | Холл приквартирный (4 позиции) | 3,09 х 4 | | 12,36 | |
| | Итого на блок: | | | 295,84 | |

## Экспликация помещений (Блок Б)

| Номер помещения | Наименование | Площадь $м^2$ | Площадь $м^2$ | Общая площадь на блок $м^2$ | Кат. помещения |
|---|---|---|---|---|---|
| | Тип квартиры | 3 | 2 | | |
| 1 | Прихожая | 8,07 | 6,14 | 284,2 | |
| 2 | Кухня | 10,65 | 11,15 | 436,0 | |
| 3 | Гостиная | 17,58 | 17,48 | 701,2 | |
| 4 | Спальня | 13,52 | 14,97 | 569,8 | |
| 5 | Гардеробная | 3,13 | – | 62,6 | |
| 6 | Спальня | 14,97 | – | 299,4 | |
| 7 | Коридор | 6,22 | 1,31 | 150,6 | |
| 8 | Ванная комната | 2,53 | 2,53 | 101,2 | |
| 9 | Туалет | 1,37 | 1,34 | 54,2 | |
| 10 | Лоджия | 1,73 | 1,87 | 72,0 | |
| 11 | Лоджия | 2,67 | – | 53,4 | |
| | Жилая площадь квартиры | 46,07 | 32,45 | 1570,4 | |
| | Общая площадь квартиры без учета площади лоджий | 78,04 | 54,92 | 2659,2 | |
| | Общая площадь квартиры с учетом площади лоджии(к=0,5) | 82,44 | 56,79 | 2784,6 | |
| | Количество квартир на блок | 20 | 20 | | |
| | Помещения являющиеся общим имуществом | | | | |
| 12 | Холл приквартирный | | | 3,09 | |
| 13 | Лестничная клетка | | | 13,12 | |
| 14 | Холл приквартирный | | | 3,09 | |
| 15 | Тамбур | | | 4,3 | |
| 16 | Вход в тех.подполье | | | 2,32 | |
| 17 | Холл приквартирный | | | 3,09 | |
| 18 | Лестничная клетка | | | 13,12 | |
| 19 | Холл приквартирный | | | 3,09 | |
| 20 | Тамбур | | | 4,3 | |
| 21 | Вход в тех.подполье | | | 2,32 | |
| 22 | Холл приквартирный (4 позиции) | 3,09 х 4 | | 12,36 | |
| 23 | Лестничная клетка (4 позиции) | 24,32 х 4 | | 97,28 | |
| 24 | Холл приквартирный (4 позиции) | 3,09 х 4 | | 12,36 | |
| 25 | Холл приквартирный (4 позиции) | 3,09 х 4 | | 12,36 | |
| 26 | Лестничная клетка (4 позиции) | 24,32 х 4 | | 97,28 | |
| 27 | Холл приквартирный (4 позиции) | 3,09 х 4 | | 12,36 | |
| | Итого на блок: | | | 295,84 | |

22. Для типа кровли 1 :

- кровли из рулонных материалов устраивать только в сухую погоду, при среднесуточной температуре наружного воздуха не ниже + 5°С;
- наклейку рулонного ковра на вертикальные поверхности мест примыканий вести на мастике МБК-Г-100;
- в местах примыкания к парапетам произвести усиление основного водоизоляционного ковра 2 слоями;

23. Площади покрытий учесть в сметном расчете с 10% запасом, учесть устройство рулонных материалов кровли внахлест и отбраковку материала.

24. Устройство кровли вести в соответствии с проектом производства работ и с соблюдением требований СП РК 2.04-108-2014; СП РК 1.03-106-2012; СП РК 3.02-137-2013.

Согласовано

Взам. инв. №

Подп. и дата

Инв. № подл.

| Изм. | Кол. уч. | Лист | № док. | Подп. | Дата |
|---|---|---|---|---|---|
| ГАП | | Пензина | | | |
| Разработал | | Каирбекова | | | |
| Проверил | | Сеил | | | |
| Н.контроль | | Харламова | | | |

0004.TS-A7.1-AP

Строительство десяти 5-ти этажных 80-ти квартирных жилых домов в мкр. Коктем п. Индербор, Индерского района, Атырауской области (поз. 7.1, 8.1, 8.2, 8.3, 8.4, 8.5, 8.6, 8.7, 8.8, 8.9). Жилой дом поз. 7.1. Без наружных сетей и благоустройства

Жилой дом позиция 7.1

| Стадия | Лист | Листов |
|---|---|---|
| РП | 16 | |

Экспликация кровли.
Экспликация помещений (Блок А).
Экспликация помещений (Блок Б)

ТОО "Tau Saulet"
ГСЛ № 19014510
г. Усть-Каменогорск

Копировал:

Формат А2

## Разрез 2-2

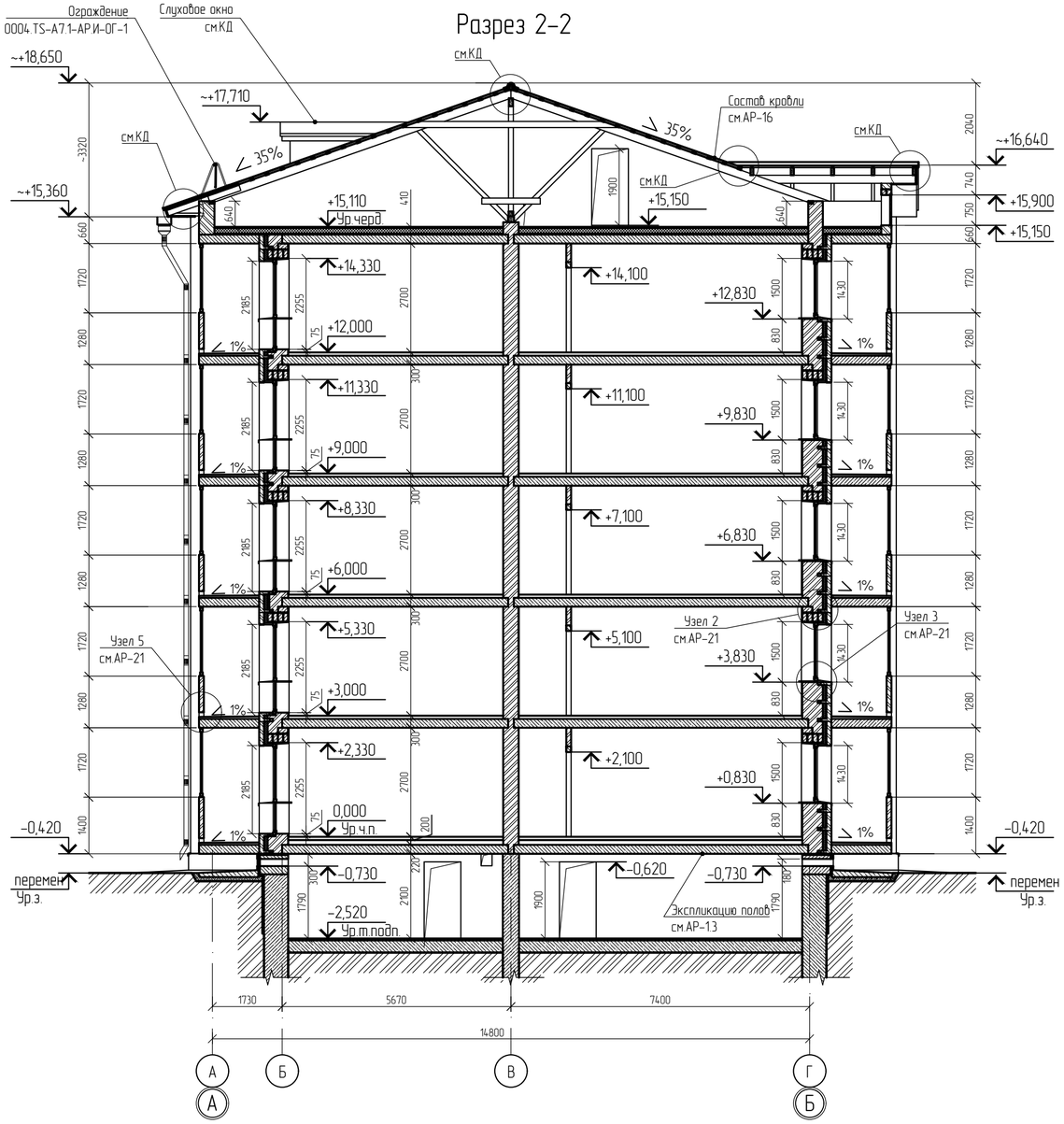


## Разрез 1-1

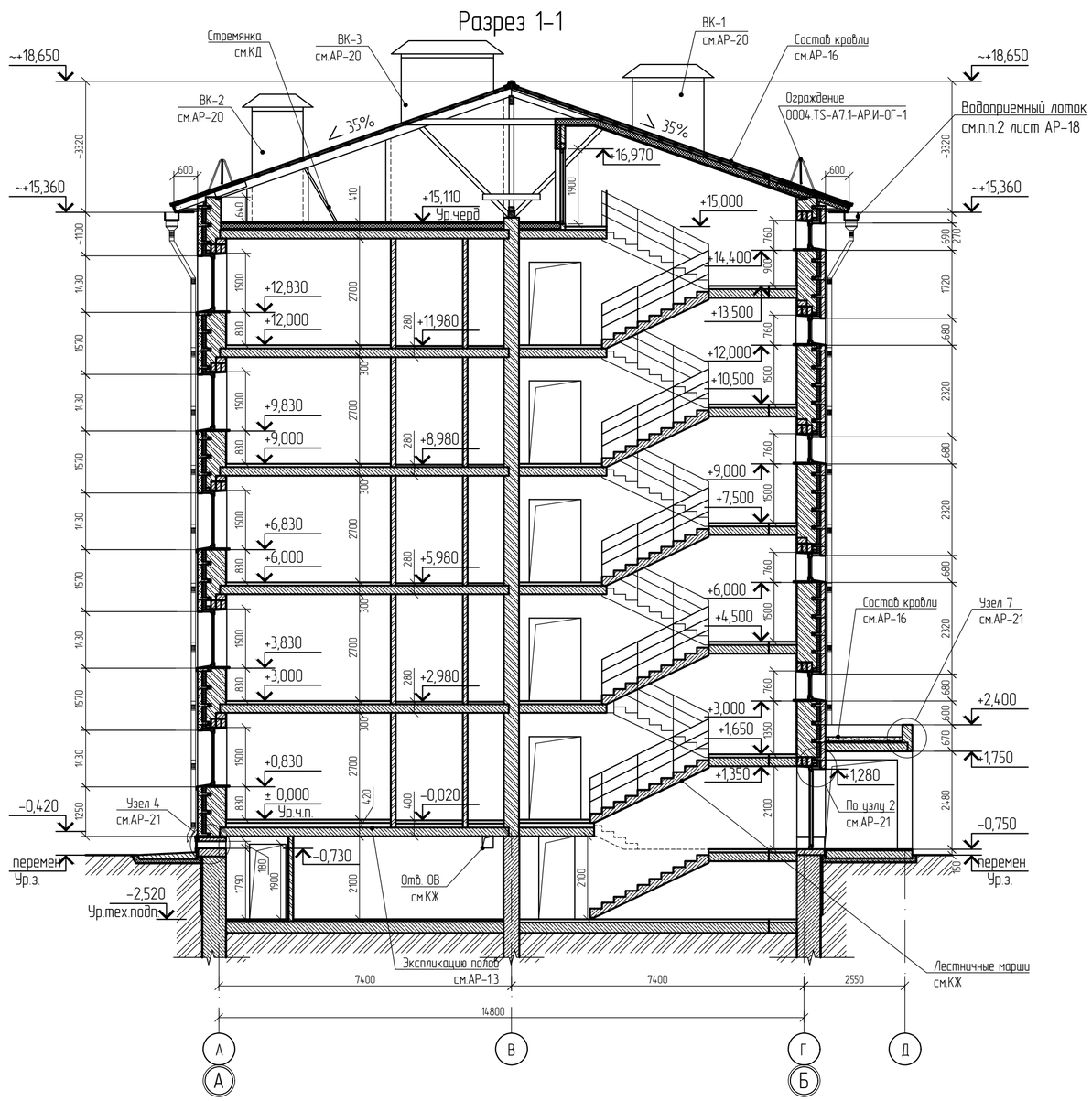


1. Данный лист смотреть совместно с:
- маркировочные планы листы АР-3, 5, 10, 12;
- планы чердака и кровли листы АР-7, 8, 14, 15;
- спецификацию к схемам расположения элементов заполнения дверных, оконных проемов и проемов под решетки лист АР-22.

2. Узлы по креплению и примыканию металлочерепицы к деревянным конструкциям см.КД.

## Схема блокировки

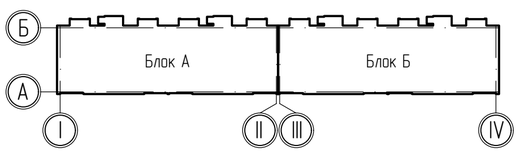


Согласовано

Взам. инв. №

Подп. и дата

Инв. № подл.

| Изм. | Кол. уч. | Лист | № док. | Подп. | Дата | 0004.TS-A7.1-АР | | |
|---|---|---|---|---|---|---|---|---|
| | | | | | | Строительство десяти 5-ти этажных 80-ти квартирных жилых домов в мкр. Коктем п. Индербор, Индерского района, Атырауской области (поз. 7.1, 8.1, 8.2, 8.3, 8.4, 8.5, 8.6, 8.7, 8.8, 8.9). Жилой дом поз. 7.1. Без наружных сетей и благоустройства | | |
| ГАП | | Пензина | | | | Жилой дом позиция 7.1 | Стадия: РП | Лист: 17 / Листов: |
| Разработал | | Каирбекова | | | | | | |
| Проверил | | Сеил | | | | Разрезы 2-2, 1-1 | ТОО "Tau Saulet" ГСЛ № 19014510 г. Усть-Каменогорск | |
| Н.контроль | | Харламова | | | | | | |

Копировал:

Формат А2

## Фасад 1-26 (I-IV)

## Схема блокировки

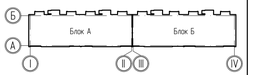


## Фасад 26-1 (IV-I)

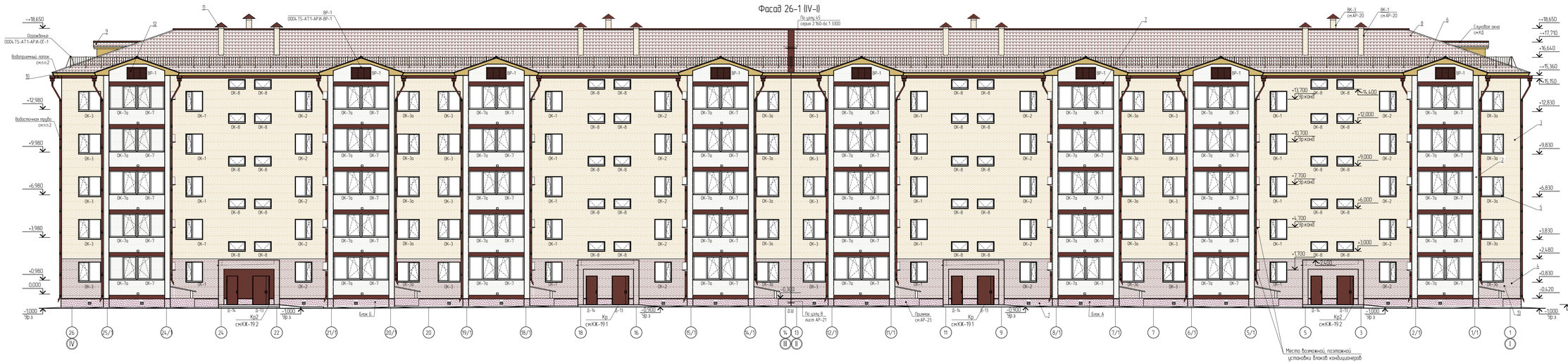


1. Данный лист смотреть совместно с
- чертежами плана листы АР-3, 5, 10, 12;
- планы чердака и кровли листы АР-7, 8, 14, 15;
- разрезы лист АР-17;
- ведомость отделки фасадов лист АР-19;
- спецификацию к схемам расположения элементов заполнения дверных, оконных проемов и проемов под решетки лист АР-22
2. Для системы водостока применить водосточную систему "МП Простак" D125 в сборе
- длина водоприемного лотка большей – 270 п.п. (уточнить на монтажке),
- 27 воронок водостока,
- высота водостока 15,8 п.п.
- низ водосточной трубы от верхней точки отмостки не более 250 мм,
- узлы крепления и стыков элементов принять типовые, от производителя данной системы,
- элементы системы выполнить с полимерным покрытием – цвет RAL 8012

| Изм. | Кол.уч. | Лист | № док. | Подп. | Дата | 0004.TS-АТ1-АР | | |
|---|---|---|---|---|---|---|---|---|
| | | | | | | Строительство десяти 5-ти этажных 80-ти квартирных жилых домов в мкр. Коктем п. Индербор, Индерского района, Атырауской области Поз. 7.1, 8.1, 8.2, 8.3, 8.4, 8.5, 8.6, 8.7, 8.8, 8.10. Жилой дом поз. 7.1 без наружных сетей и благоустройства | | |
| ГАП | | Пенкина | | | | Жилой дом позиция 7.1 | Стадия: РП | Лист: 18 / Листов: |
| Разработал | | Кошубекова | | | | | | |
| Проверил | | Сакуш | | | | Фасады 1-26 (I-IV), 26-1 (IV-I) | ТОО "Tau Sauleti" ГСЛ № 19014510 г. Усть-Каменогорск | |
| Н.контроль | | Хорошева | | | | | | |

Копировал

Формат А2 х 3

Согласовано

Взам. инв. №

Подп. и дата

Инв. № подл.

## Фасад А-Д (А-Б)

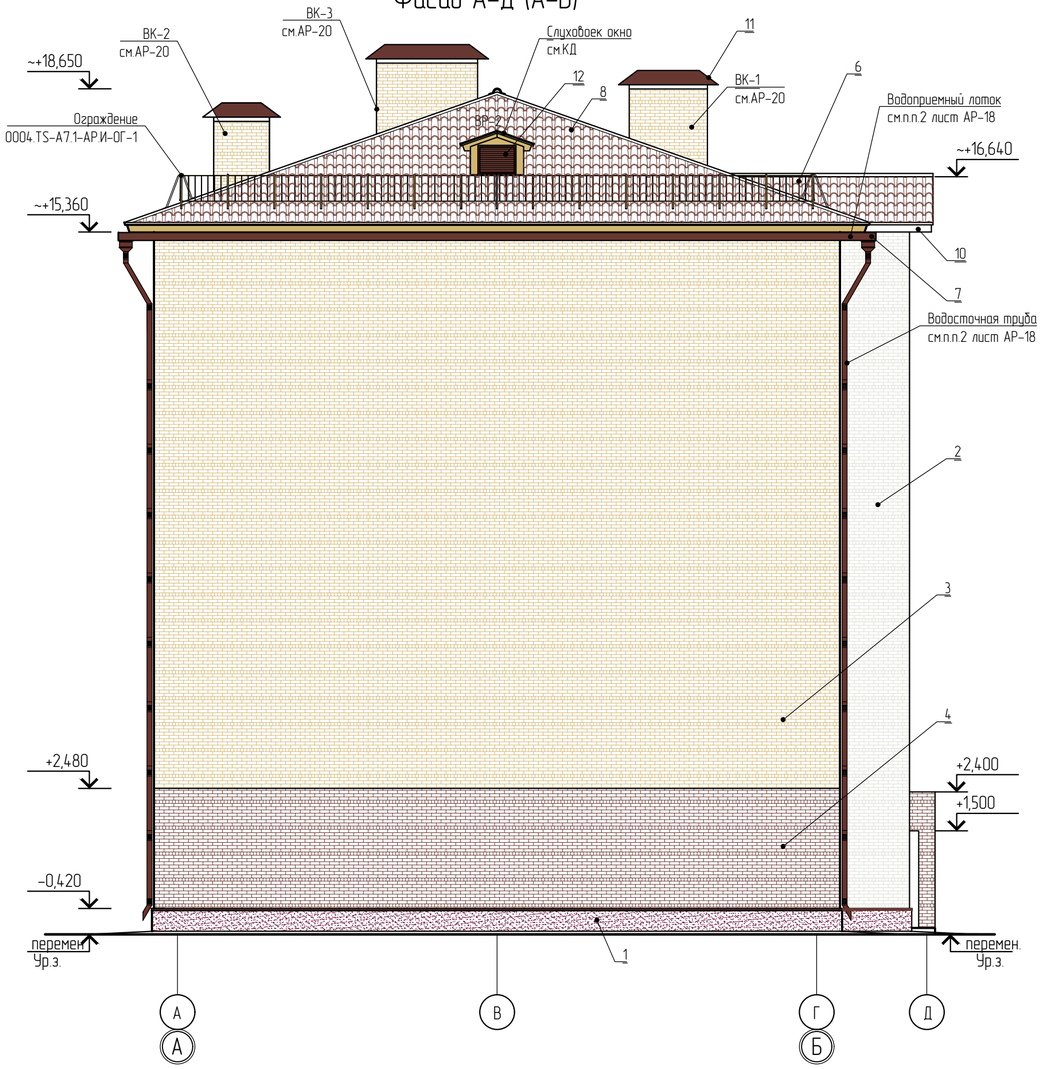


## Фасад Д-А (Б-А)

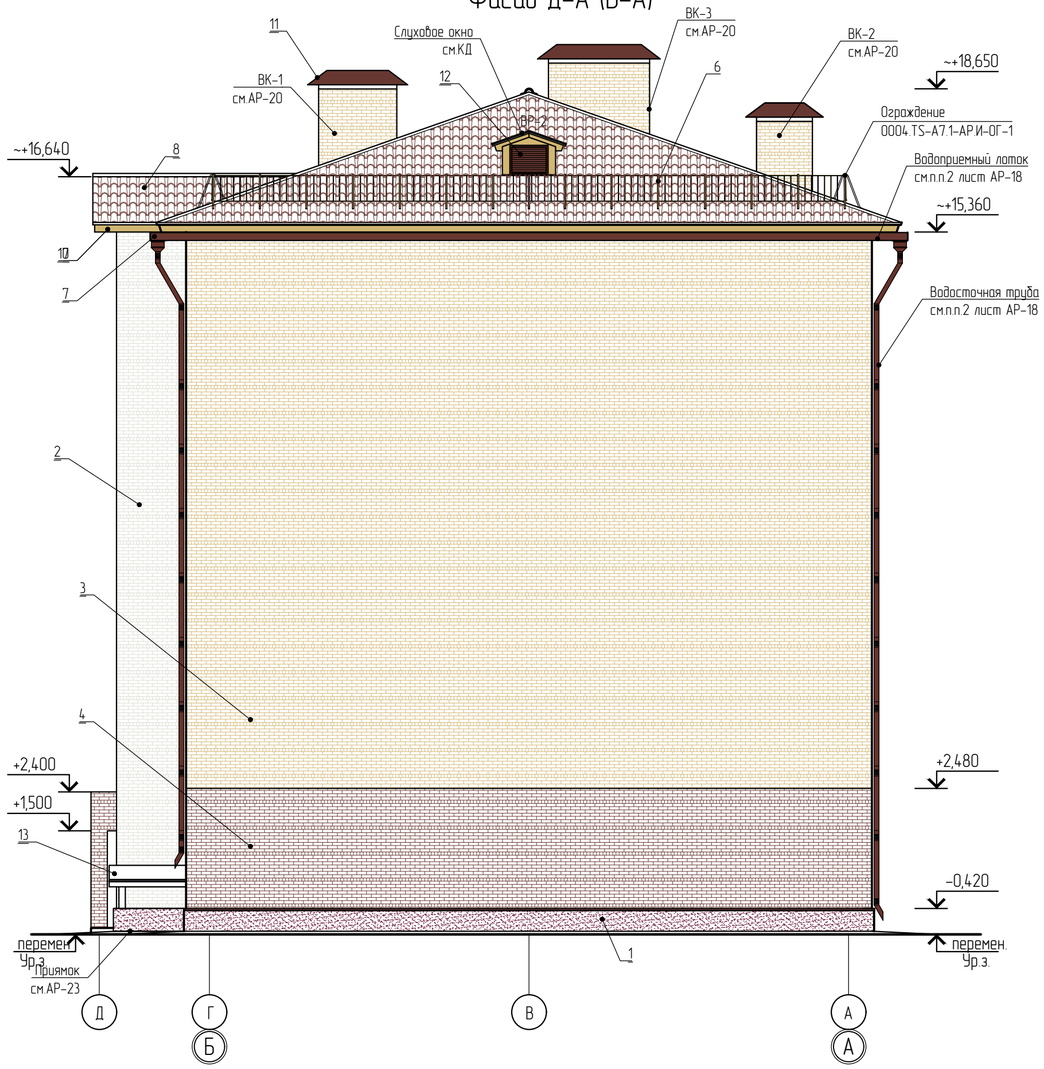


## Ведомость отделки фасадов

| № п/п | Наименование элемента выделяемого на фасаде | Вид отделки | Номер колера (назв.цвета) | Цвет | Площадь м.кв. | Примечание |
|---|---|---|---|---|---|---|
| 1 | Цоколь | Декоративная штукатурка для наружных работ, армированная сеткой Р 10- 1.2 (ГОСТ 5336-80) | RAL 4004 | | 183,0 | |
| 2 | Стены | Кирпич лицевой керамический пустотелый марки Кр-л-пц 250х120х65/1НФ/125/1,4/50 | Светло-серый | | 1539,76 м2 / 154,84 м3 | см.п.п.2, 3, 5 |
| 3 | Стены | Кирпич лицевой керамический пустотелый марки Кр-л-пц 250х120х65/1НФ/125/1,4/50 | Бежевый | | 2406,06 м2 / 261,9 м3 | см.п.п.2, 4, 5 |
| 4 | Стены | Кирпич лицевой керамический пустотелый марки Кр-л-пц 250х120х65/1НФ/125/1,4/50 | Красно-коричневый | | 452,96 м2 / 50,43 м3 | см.п.п.2, 5 |
| 5 | Оконные переплеты | Поливинилхлоридный профиль | RAL 9003 | | | |
| 6 | Ограждения кровли | Масляная краска для наружных работ | RAL 1002 | | | |
| 7 | Фасонные элементы | Заводское полимерное покрытие | RAL 8012 | | | |
| 8 | Кровля | Металлочерепица | RAL 8012 | | | см.АР-16 |
| 9 | Покрытие слуховых окон | Металлочерепица | RAL 8012 | | 39,6 | |
| 10 | Деревянные конструкции | Обшивка деревянными досками | | | | см.КД |
| 11 | Зонты вентканалов | Заводское полимерное покрытие | RAL 8012 | | см.0004.TS-A7.1-АР.И-ЗТ-1(2,3) | |
| 12 | Вентрешетки | Масляная краска для наружных работ | RAL 8012 | | см.0004.TS-A7.1-АР.И-ВР-1 см.КД | |
| 13 | Профилированный лист | Заводское полимерное покрытие | RAL 8012 | | | см.АР-23 |

1. Данный лист смотреть совместно с:
- маркировочные планы листы АР-3, 5, 10, 12;
- планы чердака и кровли листы АР-7, 8, 14, 15;
- разрезы лист АР-17;
- спецификацию к схемам расположения элементов заполнения дверных, оконных проемов и проемов под решетки лист АР-22.

2. Кладку наружной версты (лицевой кирпич) выполнять под расшивку швов.
3. Кладку наружной версты стен на лоджиях расположеных по фасаду 26-1 принять из серого кирпича.
4. Кладку наружной версты стен на лоджиях расположеных по фасаду 1 - 26 принять из бежевого кирпича.
5. Объем кладки (м3) дан буз учета объема цементно-песчаного раствора в швах.

## Схема блокировки

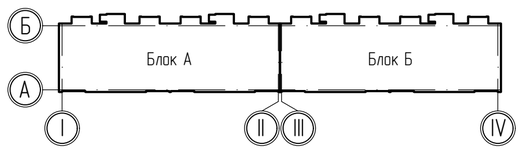


| Изм. | Кол. уч. | Лист | № док. | Подп. | Дата |
|---|---|---|---|---|---|
| ГАП | | Пензина | | | |
| Разработал | | Каирбекова | | | |
| Проверил | | Сеил | | | |
| Н.контроль | | Харламова | | | |

0004.TS-A7.1-АР

Строительство десяти 5-ти этажных 80-ти квартирных жилых домов в мкр. Коктем п. Индербор, Индерского района, Атырауской области (поз. 7.1, 8.1, 8.2, 8.3, 8.4, 8.5, 8.6, 8.7, 8.8, 8.9). Жилой дом поз. 7.1. Без наружных сетей и благоустройства

Жилой дом позиция 7.1

| Стадия | Лист | Листов |
|---|---|---|
| РП | 19 | |

Фасады А-Д (А-Б), Д-А (Б-А). Ведомость отделки фасадов

ТОО "Tau Saulet"
ГСЛ № 19014510
г. Усть-Каменогорск

Согласовано:

Взам. инв. №

Подп. и дата

Инв. № подл.

Копировал:

Формат А2

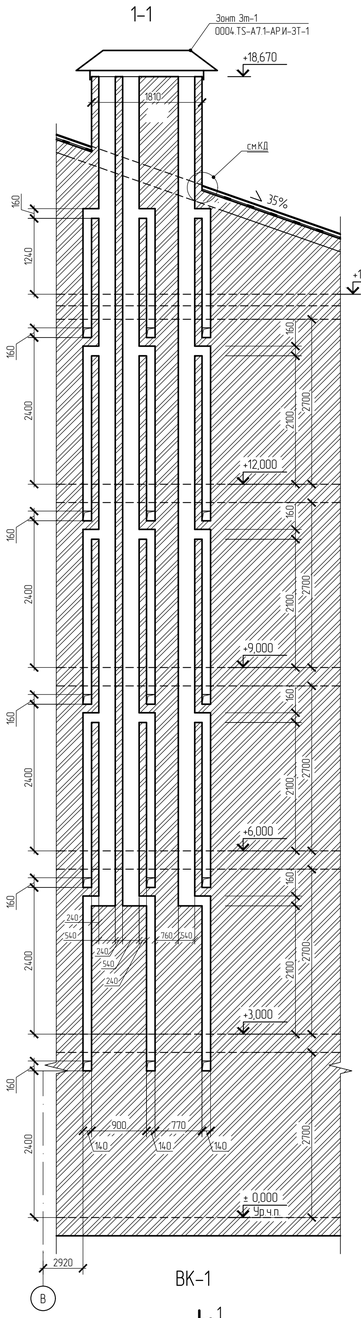


ВК-1

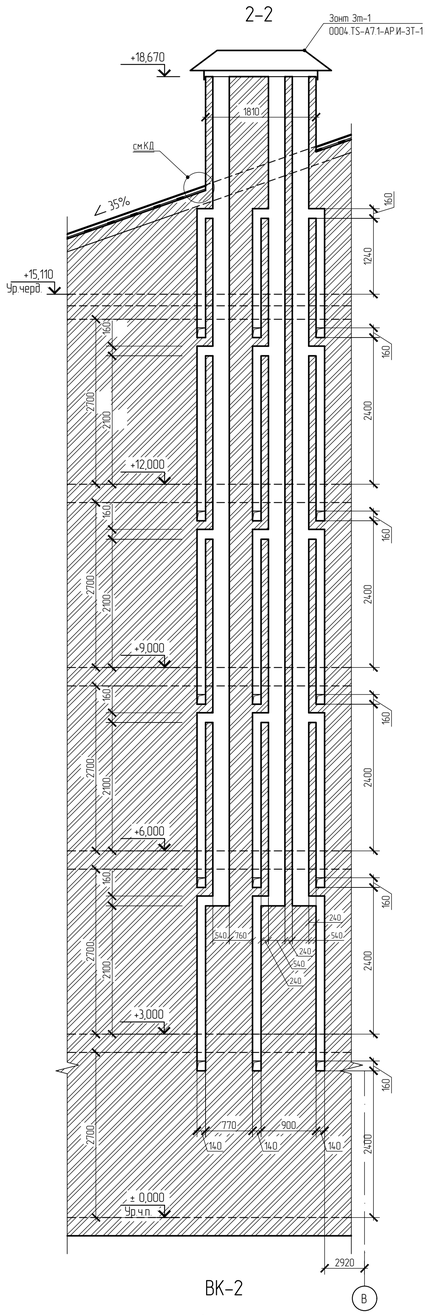


ВК-2

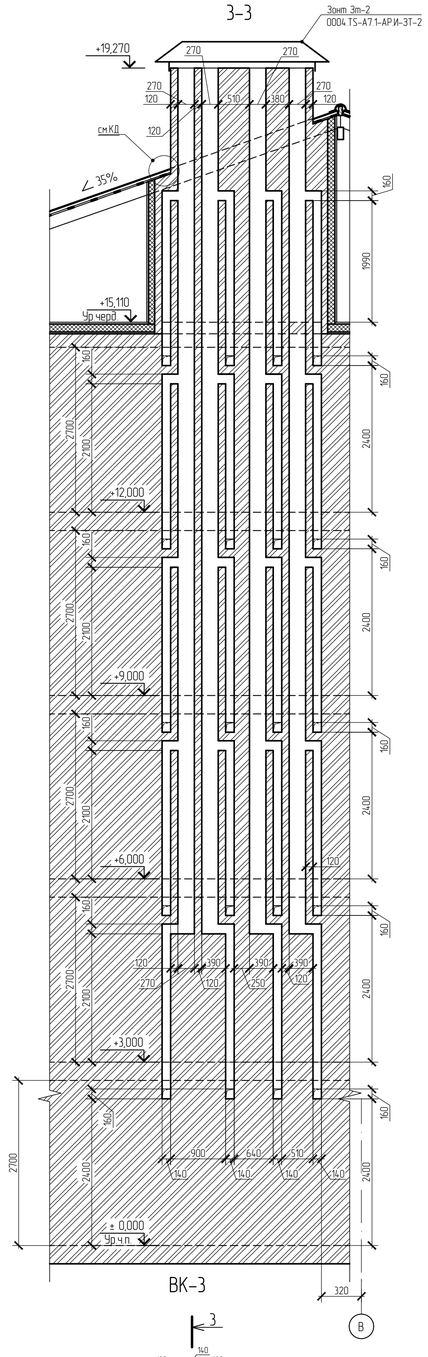


ВК-3

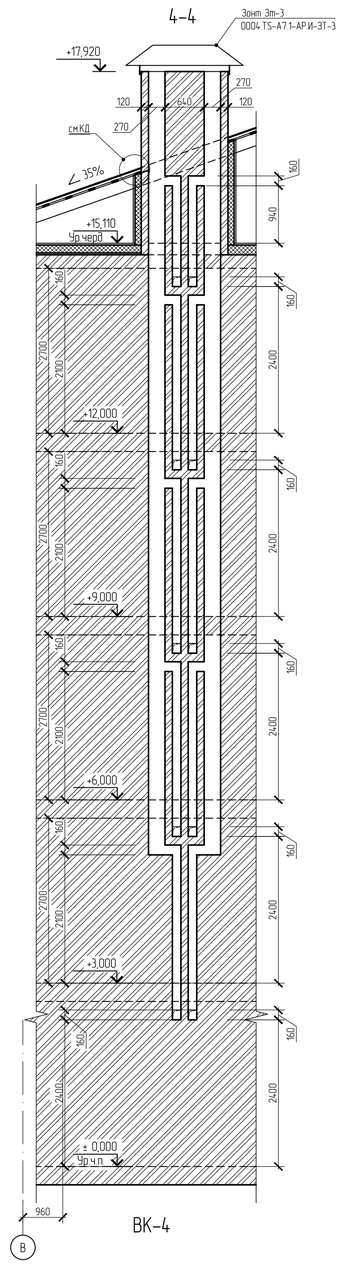


ВК-4

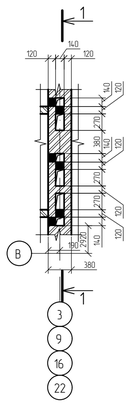


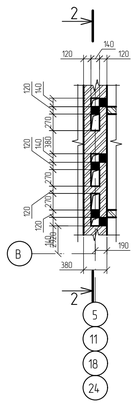


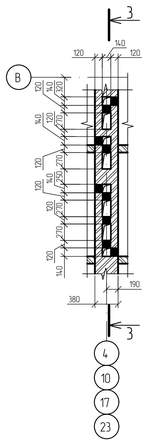


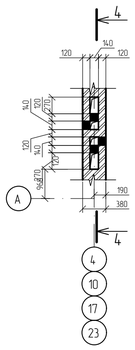


1. Внутренние поверхности вентканалов шлаброваать жидким глиняно-песчаным раствором.
2. Горизонтальные и вертикальные швы кладки вентканалов следует тщательно заполнить раствором. Раствор, выдавленный из швов с внутренней поверхности кладки удалять.
3. Расположение зонтов вентиляционных каналов см. лист АР-10, 15.
4. Планы см.листы АР- 3 .. 8, 10 .. 15.

| | | | | | | | | | |
|---|---|---|---|---|---|---|---|---|---|
| | | | | | | 0004.TS-A7.1-АР | | | |
| | | | | | | Строительство десяти 5-ти этажных 80-ти квартирных жилых домов в мкр. Коктем п. Индерборский, Индерского района, Атырауской области Iпоз. 7.1, 8.1, 8.2, 8.3, 8.4, 8.5, 8.6, 8.7, 8.8, 8.9). Жилой дом поз. 7.1. Без наружных сетей и благоустройства | | | |
| Изм. | Кол. уч. | Лист | № док. | Подп. | Дата | | | | |
| ГАП | | Пензина | | | | Жилой дом позиция 7.1 | Стадия | Лист | Листов |
| Разработал | | Каирбекова | | | | | РП | 20 | |
| Проверил | | Сеил | | | | | | | |
| Н.контроль | | Харламова | | | | Вентиляционные каналы ВК-1 .. ВК-4 | ТОО "Tau Saulet" ГСЛ № 19014510 г. Усть-Каменогорск | | |

Согласовано

Взам. инв. №

Подп. и дата

Инв. № подл.

Копировал

Формат А1

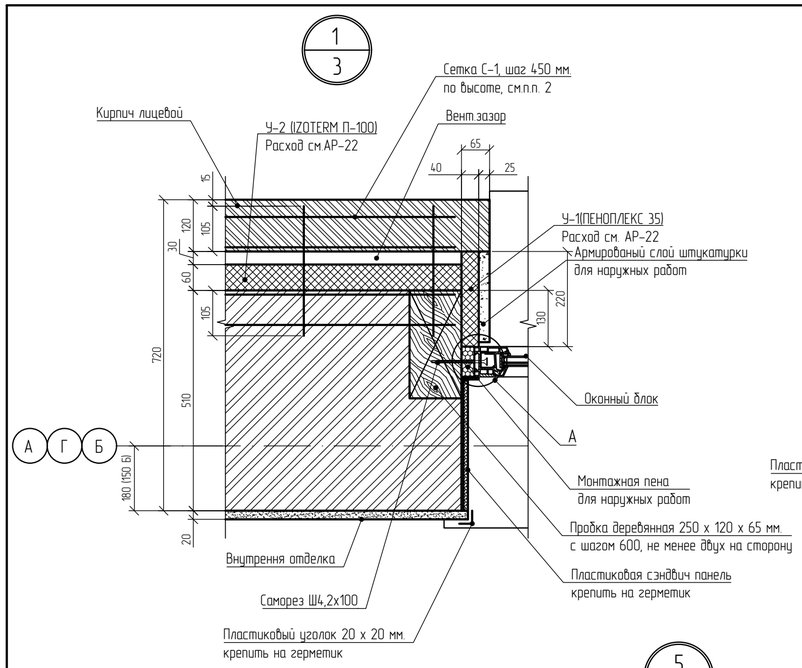


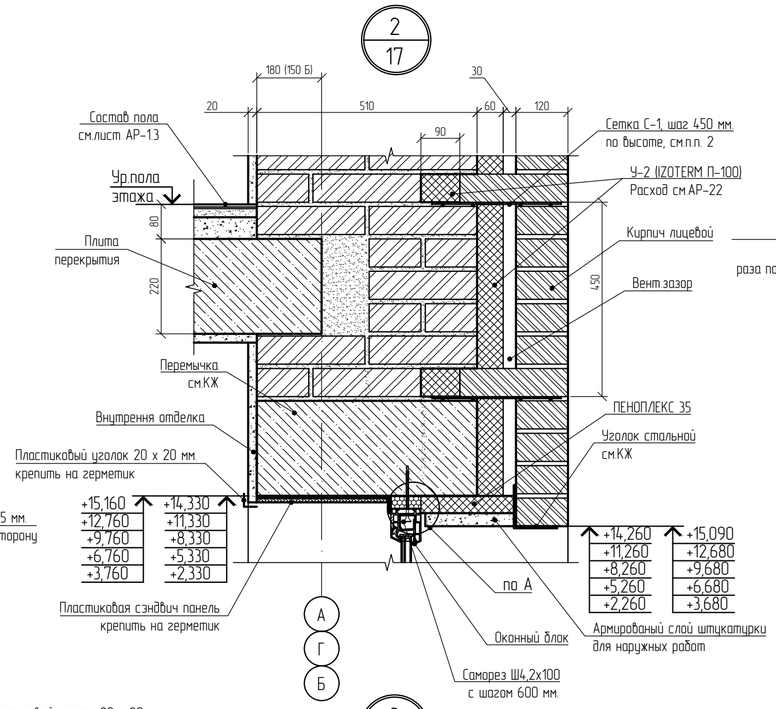


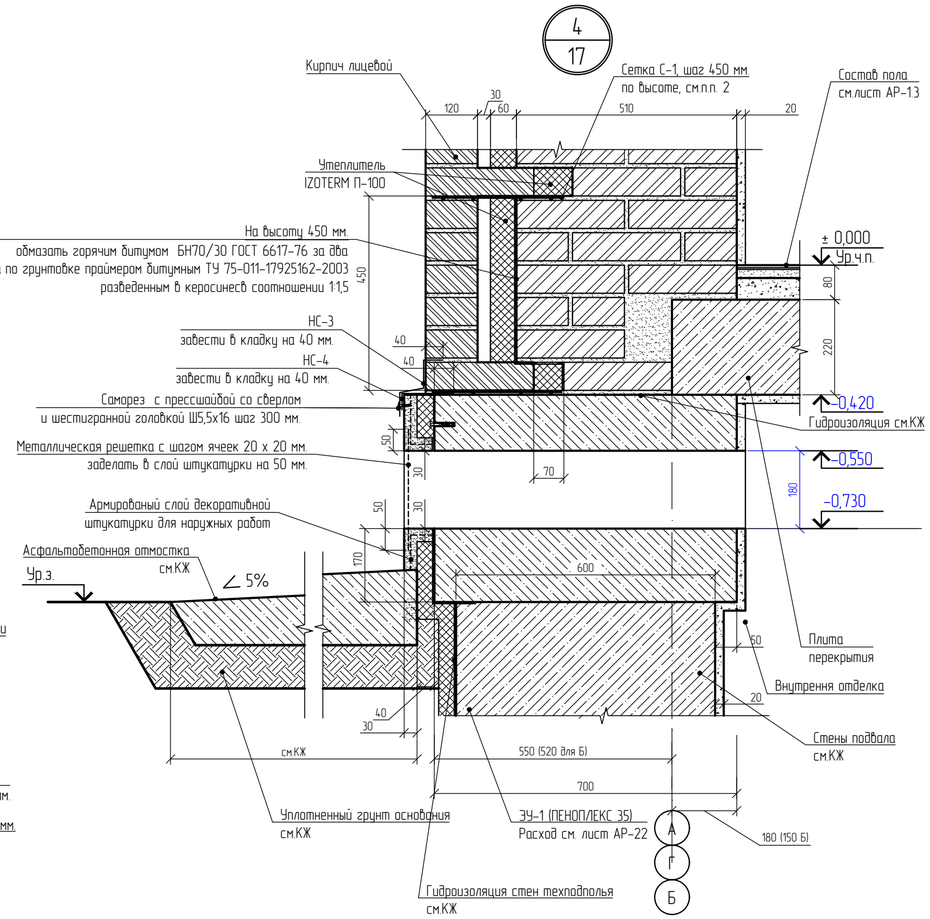


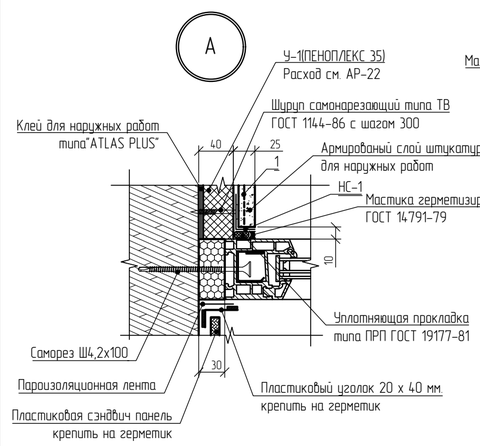


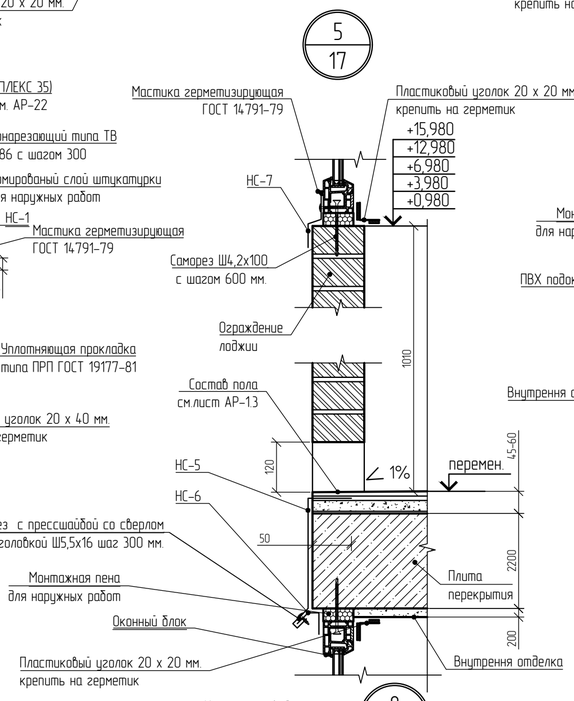


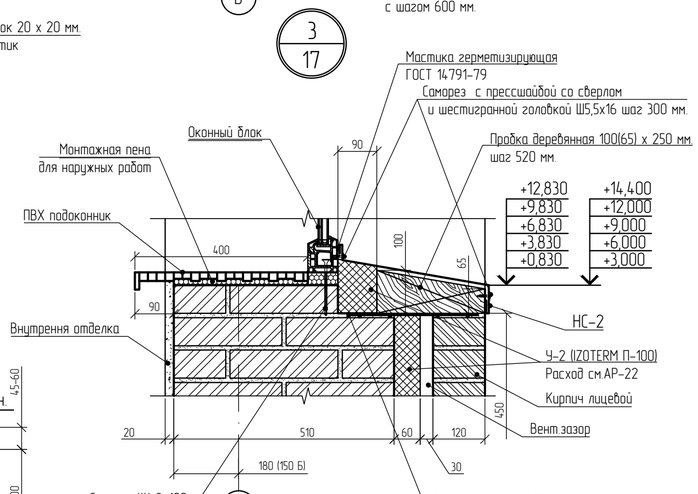


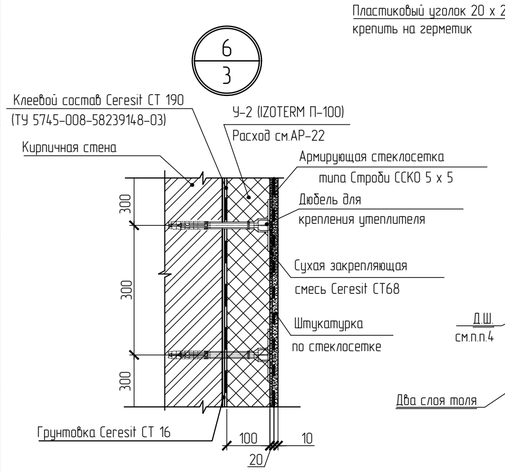


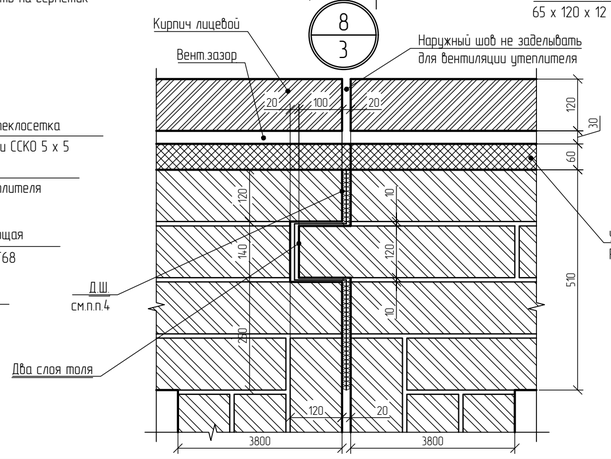


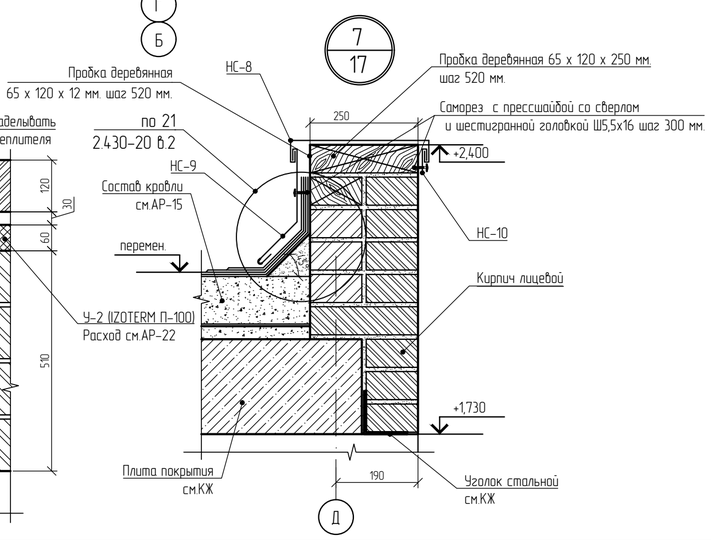


1. Данный лист читать совместно с:
разрезы АР-17;
планы АР- 2 ... 15;
фасады лист АР-18, 19.
2. Сетка С-1 разработана на листе 0004.TS-А7.1-АР-С-1, общее количество приведено на листе АР-22.
3. Элементы НС внесены в спецификацию на листе АР-22.
4. Деформационные швы, на толщину основных несущих стен 510 мм, тщательно, проконопатить с двух сторон, на всю высоту здания. Снаружи (проконопаченные) швы заделать цементно-песчаным раствором состава 1:3. Материалы для конопатки – просмоленная пакля, либо минеральная вата. Узел 8 приведен с учетом одновременного возведения двух блоков здания.

| Изм. | Кол. уч. | Лист | № док. | Подп. | Дата | 0004.TS-А7.1-АР | | |
|---|---|---|---|---|---|---|---|---|
| | | | | | | Строительство десяти 5-ти этажных 80-ти квартирных жилых домов в мкр. Коктем п. Индербор, Индерского района, Атырауской области (поз. 7.1, 8.1, 8.2, 8.3, 8.4, 8.5, 8.6, 8.7, 8.8, 8.9). Жилой дом поз. 7.1. Без наружных сетей и благоустройства | | |
| ГАП | | Пензина | | | | Жилой дом позиция 7.1 | Стадия: РП | Лист: 21 / Листов: |
| Разработал | | Каирбекова | | | | | | |
| Проверил | | Сеил | | | | Узлы 1 – 8 | ТОО "Tau Saulet" ГСЛ № 19014510 г. Усть-Каменогорск | |
| Н.контроль | | Харламова | | | | | | |

Согласовано

Взам. инв. №

Подп. и дата

Инв. № подл.

Копировал:

Формат А2

## Схемы заполнения оконных и дверных проемов

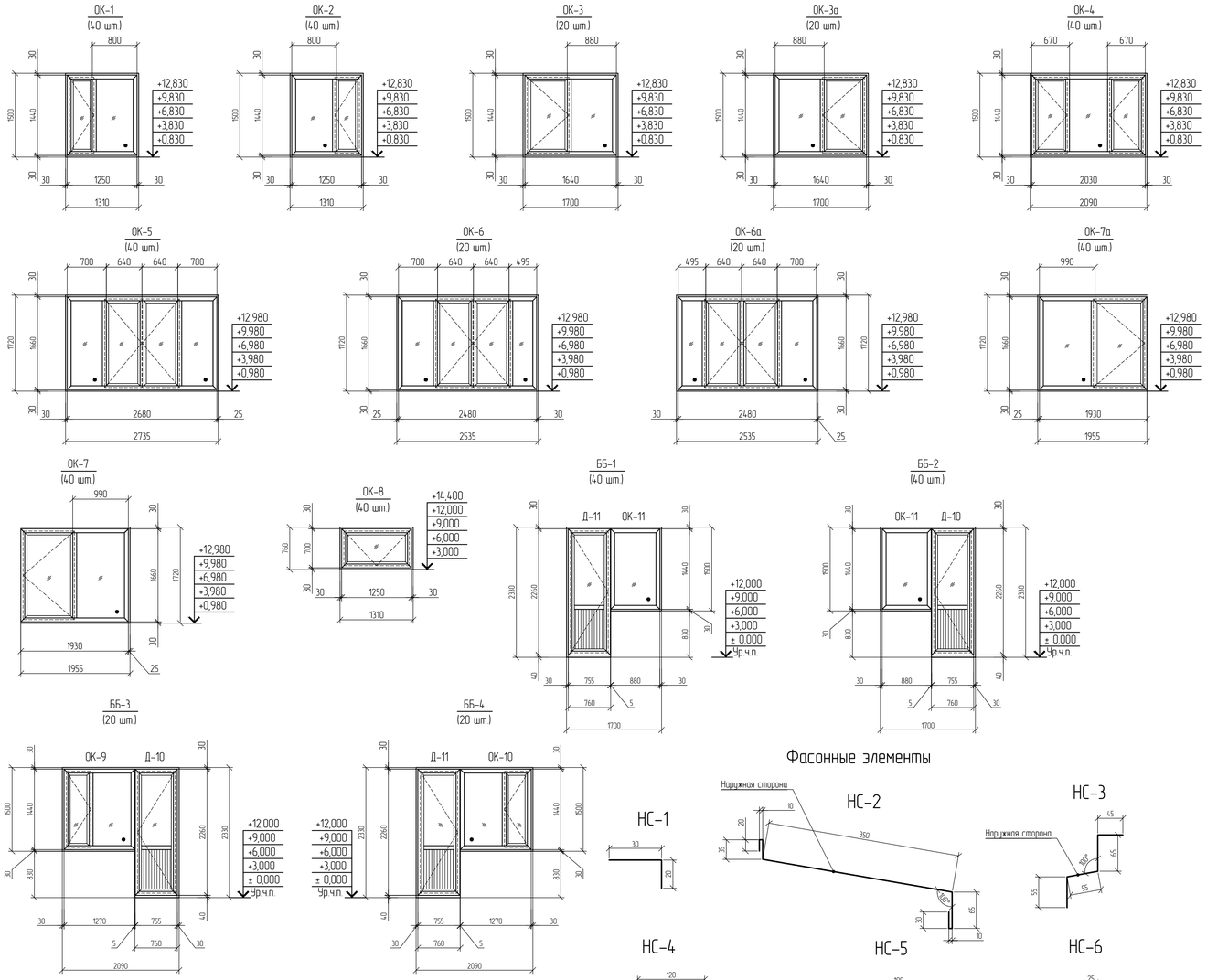


## Фасонные элементы

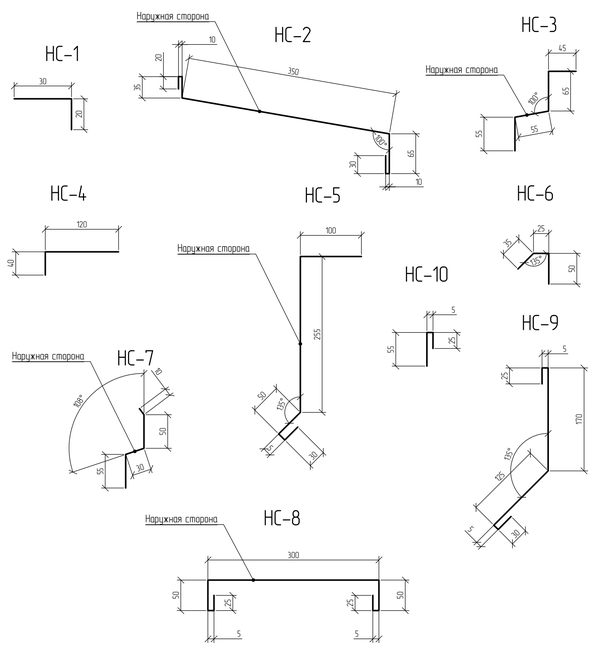


## Ведомость проемов дверей, окон и решеток

| Марка поз. | Размер проема, мм (b x h) |
|---|---|
| Д-1 | 710 x 2100 |
| Д-2 | 710 x 2100 |
| Д-3 | 810 x 2100 |
| Д-3а | 810 x 2100 |
| Д-4 | 910 x 2100 |
| Д-5 | 910 x 2100 |
| Д-6 | 910 x 2100 |
| Д-6а | 910 x 2100 |
| Д-7 | 1310 x 2100 |
| Д-8 | 1010 x 2100 |
| Д-9 | 1010 x 2100 |
| Д-10 | 790 x 2330 |
| Д-11 | 790 x 2330 |
| Д-12 | 1310 x 2100 |
| Д-12а | 1310 x 2100 |
| Д-13 | 1310 x 2100 |
| Д-14 | 920 x 2100 |
| Д-15 | 910 x 1900 |
| Д-16 | 910 x 1900 |
| Д-17 | 910 x 2100 |
| Д-18 | 910 x 1900 |
| Д-19 | 1010 x 2100 |
| ОК-1 | 1310 x 1500 |
| ОК-2 | 1310 x 1500 |
| ОК-3 | 1700 x 1500 |
| ОК-3а | 1700 x 1500 |
| ОК-4 | 2090 x 1500 |
| ОК-5 | 2735 x 1720 |
| ОК-6 | 2535 x 1720 |
| ОК-6а | 2535 x 1720 |
| ОК-7 | 1955 x 1720 |
| ОК-7а | 1955 x 1720 |
| ОК-8 | 1310 x 760 |
| ОК-9 | 1300 x 1500 |
| ОК-10 | 1300 x 1500 |
| ОК-11 | 910 x 1500 |
| ОК-12 | 800 x 1200 |
| ВР-1 | 1310 x 750 |
| ВР-2 | 600 x 800 |

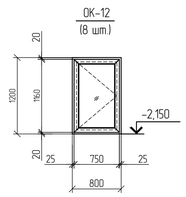


## Спецификация к схемам расположения элементов заполнения дверных, оконных проемов и проемов под решетки

| Марка, поз. | Обозначение | Наименование | Блок А: Технич подп. | Блок А: 1 этаж | Блок А: Типов этажи | Блок А: Чердак | Всего на блок | Блок Б: Технич подп. | Блок Б: 1 этаж | Блок Б: Типов этажи | Блок Б: Чердак | Всего на блок | Масса ед. кг. | Примечание |
|---|---|---|---|---|---|---|---|---|---|---|---|---|---|---|
| | | Дверные блоки | | | | | 375 | | | | | 371 | | |
| Д-1 | ГОСТ 6629-88 | ДГ 21-7 П | – | 8 | 32 | – | 40 | – | 8 | 32 | – | 40 | | смпл. 4, 5 |
| Д-2 | | ДГ 21-7 ЛП | – | 8 | 32 | – | 40 | – | 8 | 32 | – | 40 | | – // – |
| Д-3 | | ДГ 21-8 Л | – | 2 | 8 | – | 10 | – | 2 | 8 | – | 10 | | – // – |
| Д-3а | | ДГ 21-8 | 1 | 2 | 8 | – | 11 | – | 2 | 8 | – | 10 | | – // – |
| Д-4 | | ДГ 21-9 | – | 8 | 32 | – | 40 | – | 8 | 32 | – | 40 | | – // – |
| Д-5 | | ДГ 21-9 Л | – | 8 | 32 | – | 40 | – | 8 | 32 | – | 40 | | – // – |
| Д-6 | | ДО 21-9 | – | 2 | 8 | – | 10 | – | 2 | 8 | – | 10 | | – // – |
| Д-6а | | ДО 21-9 Л | – | 2 | 8 | – | 10 | – | 2 | 8 | – | 10 | | – // – |
| Д-7 | | ДО 21-13 | – | 8 | 32 | – | 40 | – | 8 | 32 | – | 40 | | – // – |
| Д-8 | ГОСТ 31173-2003 | ДСВ-КПЛН 1-2-2 М2 У 2080-970 | – | 4 | 16 | – | 20 | – | 4 | 16 | – | 20 | | смпл. 4, 5, 10, 11, 13 |
| Д-9 | | ДСВ-КППН 1-2-2 М2 У 2080-970 | – | 4 | 16 | – | 20 | – | 4 | 16 | – | 20 | | – // – |
| Д-10 | ГОСТ 30970-2002 | ДПН О ПК Л 2260-755 | – | 6 | 24 | – | 30 | – | 6 | 24 | – | 30 | | смпл. 1, 3, 4, 5 |
| Д-11 | | ДПН О ПК Пр 2260-755 | – | 6 | 24 | – | 30 | – | 6 | 24 | – | 30 | | – // – |
| Д-12 | ГОСТ 24698-81 | ДН 21-13А Т | – | 2 | 8 | – | 10 | – | 2 | 8 | – | 10 | | смпл. 4, 5, 9. |
| Д-12а | | ДН 21-13А Т/Л | – | 2 | 8 | – | 10 | – | 2 | 8 | – | 10 | | – // – |
| Д-13 | ГОСТ 31173-2003 | ДСН-ДКПН 1-2-2 М1 У 2080-1270 | – | 2 | – | – | 2 | – | 2 | – | – | 2 | | смпл. 4, 5, 10, 11, 12 |
| Д-13а | ГОСТ 24698-81 | ДН 21-13А Т/Л | – | 2 | – | – | 2 | – | 2 | – | – | 2 | | смпл. 4, 5, 9. |
| Д-14 | ГОСТ 31173-2003 | ДСН-КПЛН 1-2-2 М1 У 2080-870 | – | 2 | – | – | 2 | – | 2 | – | – | 2 | | – // – |
| Д-15 | ГОСТ 24698-81 | ДС 19-9 ГПТ | – | – | – | 2 | 2 | – | – | – | 1 | 1 | | смпл. 4, 5 |
| Д-16 | | ДС 19-9 ГПТУ | 1 | – | – | 2 | 3 | – | – | – | 2 | 2 | | – // – |
| Д-17 | | ДН 21-9 ГПТ | 2 | – | – | – | 2 | 1 | – | – | – | 1 | | – // – |
| Д-18 | | ДС 19-9 Г/ЛПТУ | – | – | – | – | – | 1 | – | – | – | 1 | | – // – |
| Д-19 | | ДН 21-10А ГПТУ | 1 | – | – | – | 1 | – | – | – | – | – | | – // – |
| | | Оконные блоки | | | | | 244 | | | | | 244 | | |
| ОК-1 | ГОСТ 23166-99 | ОП РС3 15 х 13 ПО СВ П И / Б1-В-Г-А-В-3-М — Ок. блок 1250х1440(h) | – | 4 | 16 | – | 20 | – | 4 | 16 | – | 20 | | смпл. 1, 2, 4, 8 |
| | ТУ 5772-001-55221656-2008 | Подоконная доска ПВХ 20х400х1370 мм | | | | | | | | | | | | |
| ОК-2 | ГОСТ 23166-99 | ОП РС3 15 х 13 ПО СВ Л И / Б1-В-Г-А-В-3-М — Ок. блок 1250х1440(h) | – | 4 | 16 | – | 20 | – | 4 | 16 | – | 20 | | – // – |
| | ТУ 5772-001-55221656-2008 | Подоконная доска ПВХ 20х400х1370 мм | | | | | | | | | | | | |
| ОК-3 | ГОСТ 23166-99 | ОП РС3 15 х 17 ПО СВ П И / Б1-В-Г-А-В-3-М — Ок. блок 1640х1440(h) | – | 2 | 8 | – | 10 | – | 2 | 8 | – | 10 | | – // – |
| | ТУ 5772-001-55221656-2008 | Подоконная доска ПВХ 20х400х1780 мм | | | | | | | | | | | | |
| ОК-3а | ГОСТ 23166-99 | ОП РС3 15 х 17 ПО СВ Л И / Б1-В-Г-А-В-3-М — Ок. блок 1640х1440(h) | – | 2 | 8 | – | 10 | – | 2 | 8 | – | 10 | | – // – |
| | ТУ 5772-001-55221656-2008 | Подоконная доска ПВХ 20х400х1780 мм | | | | | | | | | | | | |
| ОК-4 | ГОСТ 23166-99 | ОП РС3 15 х 21 ПО СВ П И / Б1-В-Г-А-В-3-М — Ок. блок 2030х1440(h) | – | 4 | 16 | – | 20 | – | 4 | 16 | – | 20 | | – // – |
| | ТУ 5772-001-55221656-2008 | Подоконная доска ПВХ 20х400х2170 мм | | | | | | | | | | | | |
| ОК-5 | ГОСТ 23166-99 | ОП РС3 17,2 х 27,3 ПО СВ П И / Б1-В-Г-А-В-3-М — Ок. блок 2680х1660(h) | – | 4 | 16 | – | 20 | – | 4 | 16 | – | 20 | | смпл. 1, 2, 4 |
| ОК-6 | ГОСТ 23166-99 | ОП РС3 17,2 х 25,3 ПО СВ П И / Б1-В-Г-А-В-3-М — Ок. блок 2480х1660(h) | – | 2 | 8 | – | 10 | – | 2 | 8 | – | 10 | | – // – |
| ОК-6а | ГОСТ 23166-99 | ОП РС3 17,2 х 25,3 ПО СВ Л И / Б1-В-Г-А-В-3-М — Ок. блок 2480х1660(h) | – | 2 | 8 | – | 10 | – | 2 | 8 | – | 10 | | – // – |
| ОК-7 | ГОСТ 23166-99 | ОП РС3 17,2 х 19,5 ПО СВ Л И / Б1-В-Г-А-В-3-М — Ок. блок 1930х1660(h) | – | 4 | 16 | – | 20 | – | 4 | 16 | – | 20 | | – // – |
| ОК-7а | ГОСТ 23166-99 | ОП РС3 17,2 х 19,5 ПО СВ П И / Б1-В-Г-А-В-3-М — Ок. блок 1930х1660(h) | – | 4 | 16 | – | 20 | – | 4 | 16 | – | 20 | | – // – |
| ОК-8 | ГОСТ 23166-99 | ОП РС3 7,6 х 13 ПО СВ П И / Б1-В-Г-А-В-3-М — Ок. блок 1250х700(h) | – | – | 16 | 4 | 20 | – | 4 | 16 | – | 20 | | смпл. 1, 2, 4, 8 |
| | ТУ 5772-001-55221656-2008 | Подоконная доска ПВХ 20х400х1390 мм | | | | | | | | | | | | |
| ОК-9 | ГОСТ 23166-99 | ОП РС3 15 х 13 ПО СВ П И / Б1-В-Г-А-В-3-М — Ок. блок 1270х1440(h) | – | 2 | 8 | – | 10 | – | 2 | 8 | – | 10 | | смпл. 1, 2, 3, 4, 8 |
| | ТУ 5772-001-55221656-2008 | Подоконная доска ПВХ 20х400х1340 мм | | | | | | | | | | | | |
| ОК-10 | ГОСТ 23166-99 | ОП РС3 15 х 13 ПО СВ Л И / Б1-В-Г-А-В-3-М — Ок. блок 1270х1440(h) | – | 2 | 8 | – | 10 | – | 2 | 8 | – | 10 | | – // – |
| | ТУ 5772-001-55221656-2008 | Подоконная доска ПВХ 20х400х1340 мм | | | | | | | | | | | | |
| ОК-11 | ГОСТ 23166-99 | ОП РС3 15 х 9 ВК СВ П И / Б1-В-Г-А-В-3-М — Ок. блок 880х1440(h) | – | 8 | 32 | – | 40 | – | 8 | 32 | – | 40 | | – // – |
| | ТУ 5772-001-55221656-2008 | Подоконная доска ПВХ 20х400х950 мм | | | | | | | | | | | | |
| ОК-12 | ГОСТ 23166-99 | ОП РС3 12 х 8 СВ Л И / Б1-В-Г-А-В-3-М — Ок. блок 1930х1660(h) | 4 | – | – | – | 4 | 4 | – | – | – | 4 | | смпл. 1, 2, 4 |
| | | Вентиляционные решетки | | | | | 8 | | | | | 8 | | |
| ВР-2 | см.КД. | | – | – | – | 4 | 4 | – | – | – | 4 | 4 | | |
| ВР-1 | см.лист 0004.TS-АГ.1-АР.И-ВР-1 | Вентиляционная решетка ВР-1 | – | – | – | 4 | 4 | – | – | – | 4 | 4 | | |

## Спецификация к схемам расположения изделий

| Марка, поз. | Обозначение | Наименование | Кол-во шт. | Масса ед.,кг | Примечание |
|---|---|---|---|---|---|
| ОГ-1 | 0004.TS-АГ.1-АР.И-ОГ-1 | Ограждение ОГ-1 | 232 | 10,82 | шт. |
| ВР-1 | 0004.TS-АГ.1-АР.И-ВР-1 | Вентиляционная решетка ВР-1 | 8 | 115,84 | шт. |
| ЗТ-1 | 0004.TS-АГ.1-АР.И-ЗТ-1 | Зонт ЗТ-1 | 8 | 40,22 | шт. |
| ЗТ-2 | 0004.TS-АГ.1-АР.И-ЗТ-2 | Зонт ЗТ-2 | 4 | 48,21 | шт. |
| ЗТ-3 | 0004.TS-АГ.1-АР.И-ЗТ-3 | Зонт ЗТ-3 | 4 | 34,49 | шт. |
| С-1 | 0004.TS-АГ.1-АР.И-С-1 | Сетка С-1 | 7164,0 | 0,4 | м.п. |

## Спецификация к схемам расположения фасонных элементов

| Марка, поз. | Обозначение | Наименование | Кол-во шт. | Масса ед. кг. | Примечание |
|---|---|---|---|---|---|
| НС-1 | ГОСТ 14918-80 | ОЦ Б-ПН-НО-0,7 Х 60 Х 1000 ГОСТ 19904-90 / ОН-КР-1 ГОСТ 14918-80 | 1298,0 | 0,36 | м.п. |
| НС-2 | ГОСТ 14918-80 | ОЦ Б-ПН-НО-0,7 Х 520 Х 1000 ГОСТ 19904-90 / ОН-КР-1 ГОСТ 14918-80 | 430,0 | 3,17 | м.п. |
| НС-3 | ГОСТ 14918-80 | ОЦ Б-ПН-НО-0,7 Х 220 Х 1000 ГОСТ 19904-90 / ОН-КР-1 ГОСТ 14918-80 | 180,0 | 1,34 | м.п. |
| НС-4 | ГОСТ 14918-80 | ОЦ Б-ПН-НО-0,7 Х 160 Х 1000 ГОСТ 19904-90 / ОН-КР-1 ГОСТ 14918-80 | 180,0 | 0,97 | м.п. |
| НС-5 | ГОСТ 14918-80 | ОЦ Б-ПН-НО-0,7 Х 440 Х 1000 ГОСТ 19904-90 / ОН-КР-1 ГОСТ 14918-80 | 446,4 | 2,68 | м.п. |
| НС-6 | ГОСТ 14918-80 | ОЦ Б-ПН-НО-0,7 Х 110 Х 1000 ГОСТ 19904-90 / ОН-КР-1 ГОСТ 14918-80 | 446,4 | 0,67 | м.п. |
| НС-7 | ГОСТ 14918-80 | ОЦ Б-ПН-НО-0,7 Х 145 Х 1000 ГОСТ 19904-90 / ОН-КР-1 ГОСТ 14918-80 | 446,4 | 0,88 | м.п. |
| НС-8 | ГОСТ 14918-80 | ОЦ Б-ПН-НО-0,7 Х 460 Х 1000 ГОСТ 19904-90 / ОН-КР-1 ГОСТ 14918-80 | 34,8 | 2,8 | м.п. |
| НС-9 | ГОСТ 14918-80 | ОЦ Б-ПН-НО-0,7 Х 360 Х 1000 ГОСТ 19904-90 / ОН-КР-1 ГОСТ 14918-80 | 30,8 | 2,19 | м.п. |
| НС-10 | ГОСТ 14918-80 | ОЦ Б-ПН-НО-0,7 Х 85 Х 1000 ГОСТ 19904-90 / ОН-КР-1 ГОСТ 14918-80 | 34,8 | 5,18 | м.п. |

## Спецификация к схемам расположения типов утеплителей

| Марка, поз. | Обозначение | Наименование | Кол-во шт. | Масса ед.,кг | Примечание |
|---|---|---|---|---|---|
| У-1 | ПЕНОПЛЭКС 35 | Эффективный утеплитель, S=40 мм. | 827,9 | | м2 |
| У-2 | IZOTERM П-100 | Эффективный утеплитель, S=60 мм. | 3041,8 | | м2 |
| | IZOTERM П-100 | Эффективный утеплитель, S=100 мм. | | | см.п.п.15 |

1. Дверные блоки по ГОСТ 30970-2002 и оконный блок по ГОСТ 30674-99 изготовить из поливинилхлоридного профиля по ГОСТ 30673-99 (цвет блоков – белый) шириной 58мм с тремя воздушными камерами из двухкамерного стеклопакета в одинарном переплете из обычного стекла с межстекольным расстоянием 12 мм. Rфакт=0,57 м\С/Вт.
2. Для остекления окон применить стеклопакет двухкамерный 4М1-Ar10-4М1-Ar10-К4 по ГОСТ 24866-2014.
3. Данная позиция является частью конструкции – балконный блок (ББ):
Д-11 и ОК-11 для балконного блока ББ-1;
Д-10 и ОК-11 для балконного блока ББ-2;
Д-10 и ОК-9 для балконного блока ББ-3;
Д-11 и ОК-10 для балконного блока ББ-4.
4. Все размеры дверных и оконных блоков уточнить по месту после подготовки проемов для монтажа.
5. Все двери укомплектовать ручками и замками.
6. Крепление фасонных элементов (сливов, оконных откосов) выполнить непосредственно к окнам и дверям.
7. Общие данные см. лист АР-1.
8. Подоконные блоки принять типа "ГАНТРОНИКС" по ТУ 5772-001-55221656-2008, шириной 400 мм.
9. Двери поз. Д-12, Д-12а, Д-13, Д-14, Д-15, Д-16, Д-17 выполнить с уплотнениями в притворах, оборудовать устройствами для самозакрывания типа "DORMA" и ручками типа "скоба".
10. Данные двери укомплектовать врезными цилиндровыми замками.
11. Данные двери выполнить с нанесением порошковой окраски , цвет принять по палитре RAL classic – 8002.
12. Данные двери укомплектовать доморонной системой.
13. Данные двери укомплектовать ручками типа "фаль", врезными замками сувальдного типа, со стороны квартир предусмотреть цепочку с крючком и шпингалет.
14. Схемы заполнения (виды) оконных и дверных проемов даны со стороны улицы.
15. Расход утеплителя IZOTERM П-100, толщиной 100 мм. см АР-15 (ведомость отделки помещений, тип отделки 8)

| Изм. | Кол. уч. | Лист | № док. | Подп. | Дата |
|---|---|---|---|---|---|
| ГАП | | Пензина | | | |
| Разработал | | Кашрбекова | | | |
| Проверил | | Сеил | | | |
| Н.контроль | | Хорланова | | | |

0004.TS-АГ.1-АР

Строительство десяти 5-ти этажных 80-ти квартирных жилых домов в мкр. Коктем п. Индербор, Инвержкого района, Атырауской области. Поз. 7.1, 8.1, 8.2, 8.3, 8.4, 8.5, 8.6, 8.7, 8.8, 8.9). Жилой дом поз. 7.1. Без наружных сетей и благоустройства.

Жилой дом позиция 7.1

| Стадия | Лист | Листов |
|---|---|---|
| РП | 22 | |

Схемы заполнения оконных и дверных проемов. Фасонные элементы НС-1 – НС-10

ТОО "Tau Soulet" ГСЛ № 19014510 г. Усть-Каменогорск

Согласовано

Взам. инв. №

Подп. и дата

Инв. № подл.

Копировал

Формат А1

## Световой приямок

### Приямок

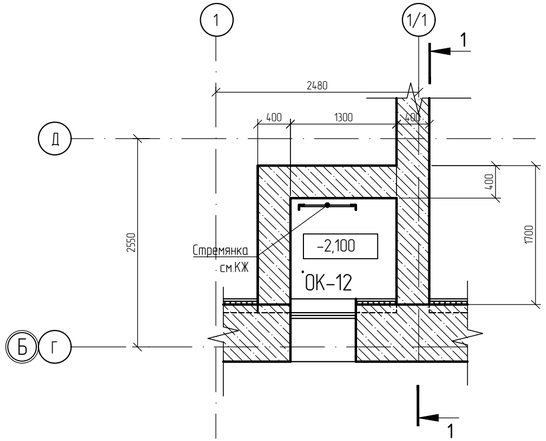


### Схема расположения стоек

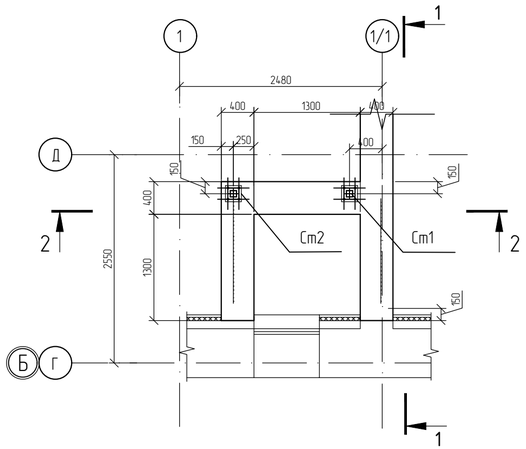


### Схема раскладки балок

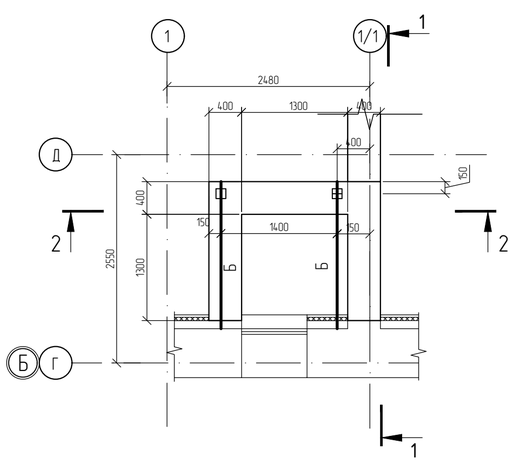


### 1 – 1

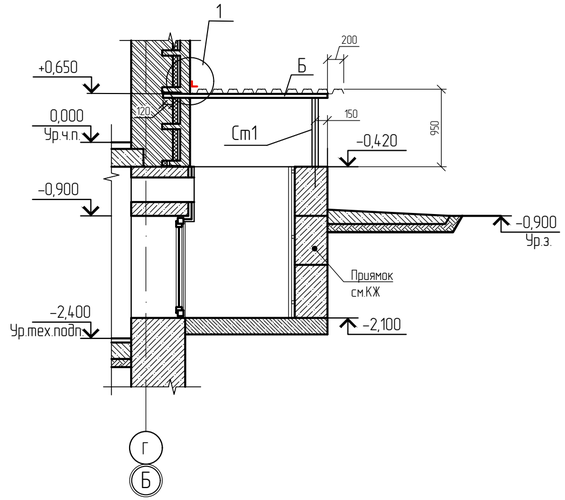


### Стойка Ст1 (Ст2)

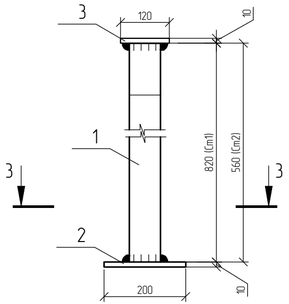


### 2 – 2

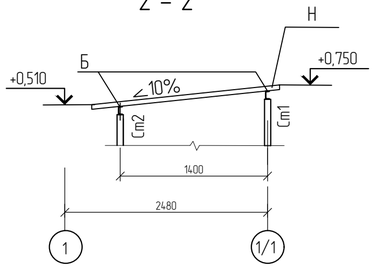


### 3 – 3

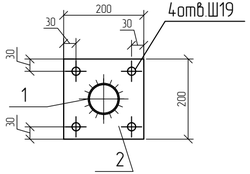


### 1

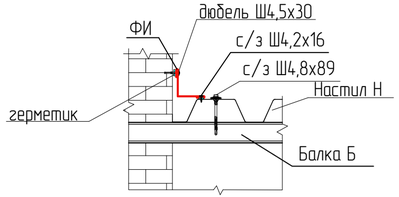


## Спецификация элементов

| Поз. | Обозначение | Наименование | Кол. | Масса ед.,кг | Примеч. |
|---|---|---|---|---|---|
| СП | АР-2 | Световой приямок СП | 4 | | на один блок |
| | | Конструкция покрытия светого приямка | | | расход на 1 приямок |
| Ст1 | Данный лист | Стойка Ст1 | 1 | | |
| Ст2 | Данный лист | Стойка Ст2 | 1 | | |
| Б | | Швеллер 10 ГОСТ 8240-89 / С245 ГОСТ 27772-88* L=1800 | 2 | 15,5 | |
| Н | ГОСТ 24045-2016 | Н57-750-0,7 Ст3пс (RAL 8012) | 4,62 | 8,7 | м2 |
| | | БСР 16х150 У3 ГОСТ 28778-90 | 8 | 0,192 | для крепления стоек С1, С2 |
| ФИ | Альбом тех.решений"МП"л.72 | Фасонное изделие ФИ 7, t=0,5мм | 2,5 | 0,61 | пог.м |
| | Альбом тех.решений"МП"л.84,поз.6 | Саморез Ш4,2х16 | 11 | 2,24 1000шт. | с прессшайбой шаг 300мм |
| | ТУ 14-4-1731-92 | Дюбель гвоздь Ш4,5х30 | 6 | 5,6 1000шт. | для крепления ФИ к стене ц.500 |
| | Альбом тех.решений"МП"л.83 | Саморез Ш4,8х80 | 20 | 10 1000шт. | с ЭПДМ-пр-ой шаг 300мм |
| | Альбом тех.решений"МП"л.87 | Герметик силиконовый | 1 бут. | | 310мл(1бут.)на 10п.м шов 6х5мм |
| | | Стойка Ст1 | | | |
| 1 | | Труба 76х4 ГОСТ 10704-91 / С245 ГОСТ 27772-88* L=820 | 1 | 5,68 | |
| 2 | | Полоса -10х200 ГОСТ 19903-74* / С245 ГОСТ 27772-88* L=200 | 1 | 3,14 | |
| 3 | | Полоса -10х120 ГОСТ 19903-74* / С245 ГОСТ 27772-88* L=120 | 1 | 1,13 | |
| | | Стойка Ст2 | | | |
| 1 | | Труба 76х4 ГОСТ 10704-91 / С245 ГОСТ 27772-88* L=560 | 1 | 0,4 | |
| 2 | | Полоса -10х200 ГОСТ 19903-74* / С245 ГОСТ 27772-88* L=200 | 1 | 3,14 | |
| 3 | | Полоса -10х120 ГОСТ 19903-74* / С245 ГОСТ 27772-88* L=120 | 1 | 1,13 | |
| | | | | | |

1. Общие данные см. АР-1.
2. Данный лист см. с АР-2, АР-9.
3. Все металлоконструкции окрасить двумя слоями эмали ПФ 115 ГОСТ 6465-76 по двум слоям грунтовки ГФ-021 ГОСТ 25192-82. Общая толщина покрытия 60 мкм.
4. Сварку производить электродами типа Э42А ГОСТ 9467-75. Толщину шва принять по наименьшей толщине свариваемых элементов. Катет сварных швов – 4 мм.

| Изм. | Кол. уч. | Лист | № док. | Подп. | Дата |
|---|---|---|---|---|---|
| ГАП | Пензина | | | | |
| Разработал | Каирбекова | | | | |
| Проверил | Сеил | | | | |
| Н.контроль | Харламова | | | | |

0004.TS-A7.1-АР

Строительство десяти 5-ти этажных 80-ти квартирных жилых домов в мкр. Коктем п. Индербор, Индерского района, Атырауской области (поз. 7.1, 8.1, 8.2, 8.3, 8.4, 8.5, 8.6, 8.7, 8.8, 8.9). Жилой дом поз. 7.1. Без наружных сетей и благоустройства

Жилой дом позиция 7.1

| Стадия | Лист | Листов |
|---|---|---|
| РП | 23 | |

Световой приямок

ТОО "Tau Saulet"
ГСЛ № 19014510
г. Усть-Каменогорск

Согласовано:

Взам. инв. №

Подп. и дата

Инв. № подл.

Копировал:

Формат А4х3

| Марка, поз. | Обозначение | Наименование | Кол-во шт. | Масса ед.,кг | Примечание |
|---|---|---|---|---|---|
| 1 | ГОСТ 6727-80 | Арматура 3 Вр 1 | 1,0 | 0,055 | |
| 2 | ГОСТ 6727-80 | Арматура 5 Вр 1 | 0,3 | 0,046 | |

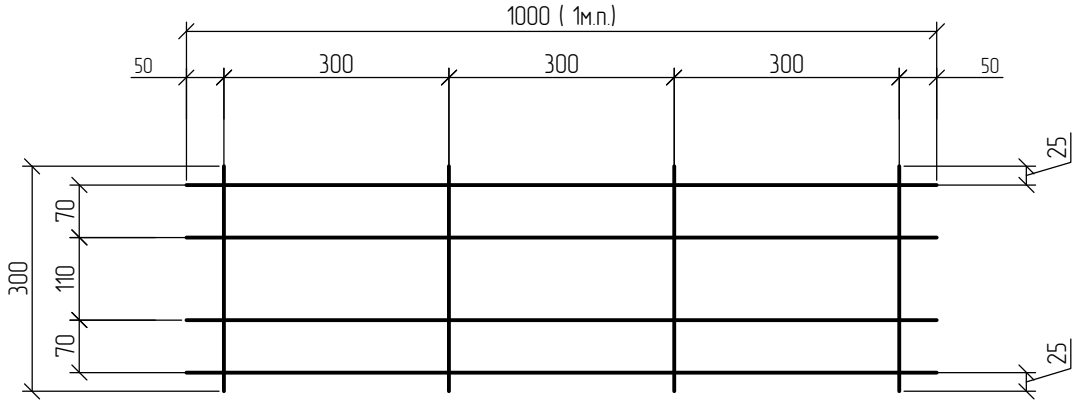


1. Общее количество изделий учтено на листе АР-22.
2. Металлические элементы окрасить пентофталевой эмалью за два раза.
3. Сварку производить электродами Э-42 по ГОСТ 9467-75.
4. Высоту швов принять по наименьшей толщине свариваемых деталей.
5. После сварки стыки и поверхности металлических элементов зачистить от окалины и ржавчины, обезжирить, огрунтовать грунтовкой ГФ-021 по ГОСТ 25129-82 и окрасить эмалевой краской ПФ-115 по ГОСТ 6465 за два раза.

Взам. инв. №

Подп. и дата

Инв. № подл.

| Изм. | Кол.уч. | Лист | №док. | Подпись | Дата |
|---|---|---|---|---|---|
| ГАП | | Пензина | | | |
| Разработал | | Каирбекова | | | |
| Проверил | | Сеил | | | |
| Н.контр. | | Харламова | | | |

0004.TS-A7.1-АР.И-С-1

Сетка С-1

| Стадия | Масса | Масштаб |
|---|---|---|
| РП | 0,4 | |
| Лист 1 | Листов 1 | |

ТОО "Tau Saulet"
ГСЛ № 19014510
г. Усть-Каменогорск

Формат А4

| Марка, поз. | Обозначение | Наименование | Кол-во шт. | Масса ед.,кг | Примечание |
|---|---|---|---|---|---|
| 1 | ГОСТ 8509-93 | L 63x5 L=1000 | 5,44 | 4,81 | м.п. |
| 2 | ГОСТ 14918-80 | ОЦ $\frac{\text{БТ-ПН-0-0,8 x 1000 x 2000 ГОСТ 19904-90}}{\text{Н-МТ-1 ГОСТ 14918-80}}$ | 1,19 | 6,29 | м2 |
| 3 | ГОСТ 5336-80* | Сетка №20 | 0,64 | 1,33 | м2 |

## Зонт ЗТ-3

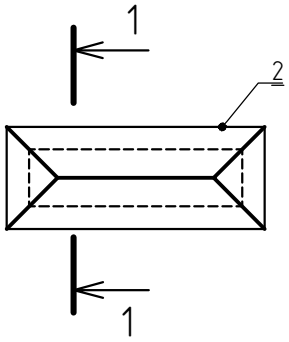


## 1-1

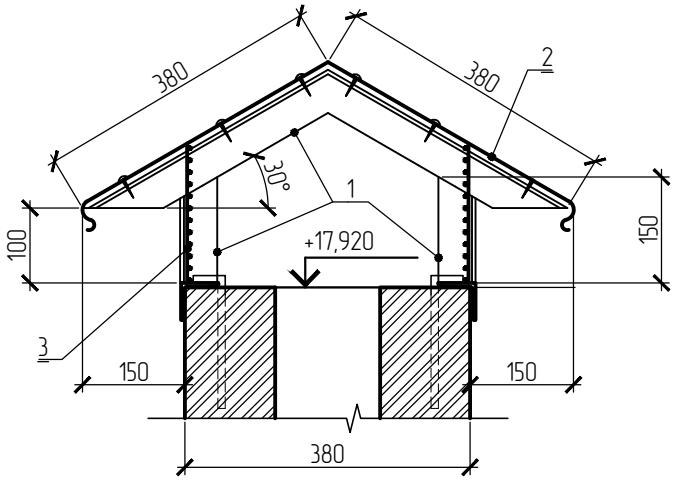


## Каркас

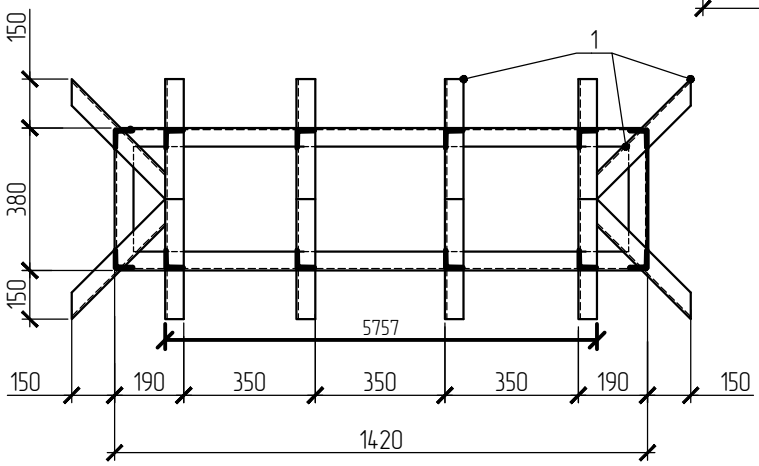


1. Общее количество изделий учтено на листе АР-22.
2. Металлические элементы окрасить пентофталевой эмалью за два раза.
3. Сварку производить электродами Э-42 по ГОСТ 9467-75.
4. Высоту швов принять по наименьшей толщине свариваемых деталей.
5. После сварки стыки и поверхности металлических элементов зачистить от окалины и ржавчины, обезжирить, огрунтовать грунтовкой ГФ-021 по ГОСТ 25129-82 и окрасить эмалевой краской ПФ-115 по ГОСТ 6465 за два раза.

Взам. инв. №

Подп. и дата

Инв. № подл.

| Изм. | Кол.уч. | Лист | №док. | Подпись | Дата |
|---|---|---|---|---|---|
| ГАП | | Пензина | | | |
| Разработал | | Каирбекова | | | |
| Проверил | | Сеил | | | |
| Н.контр. | | Харламова | | | |

0004.TS-A7.1-АР.И-ЗТ-3

Зонт ЗТ-3

| Стадия | Масса | Масштаб |
|---|---|---|
| РП | 34,49 | |
| Лист 1 | Листов 1 | |

ТОО "Tau Saulet"
ГСЛ № 19014510
г. Усть-Каменогорск

Формат А4

| Марка, поз. | Обозначение | Наименование | Кол-во шт. | Масса ед.,кг | Примечание |
|---|---|---|---|---|---|
| 1 | ГОСТ 8509-93 | L 63x5 L=1000 | 6,2 | 4,81 | м.п. |
| 2 | ГОСТ 14918-80 | ОЦ $\frac{\text{БТ-ПН-0-0,8 x 1000 x 2000 ГОСТ 19904-90}}{\text{Н-МТ-1 ГОСТ 14918-80}}$ | 1,49 | 6,29 | м2 |
| 3 | ГОСТ 5336-80* | Сетка №20 | 0,78 | 1,33 | м2 |

## Зонт ЗТ-1

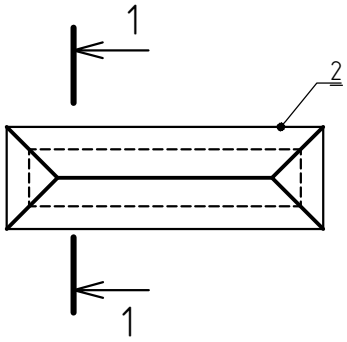


## 1-1

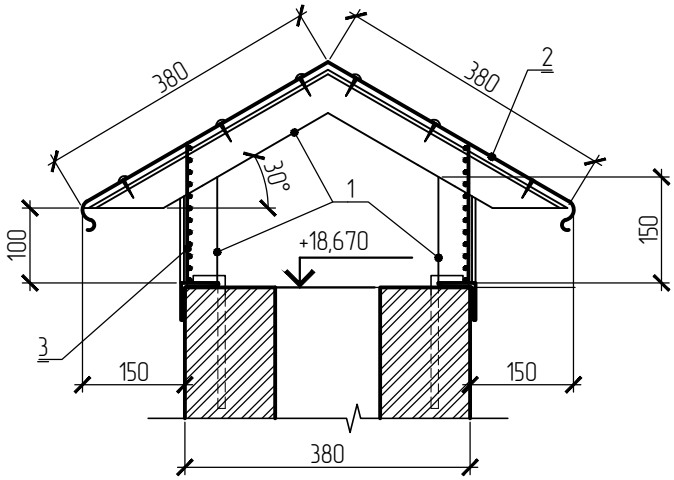


## Каркас

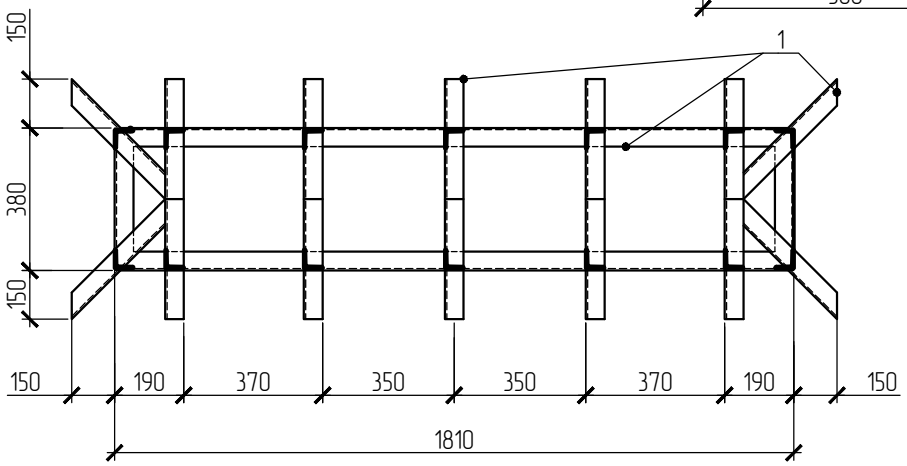


1. Общее количество изделий учтено на листе АР-22.
2. Металлические элементы окрасить пентофталевой эмалью за два раза.
3. Сварку производить электродами Э-42 по ГОСТ 9467-75.
4. Высоту швов принять по наименьшей толщине свариваемых деталей.
5. После сварки стыки и поверхности металлических элементов зачистить от окалины и ржавчины, обезжирить, огрунтовать грунтовкой ГФ-021 по ГОСТ 25129-82 и окрасить эмалевой краской ПФ-115 по ГОСТ 6465 за два раза.

Взам. инв. №

Подп. и дата

Инв. № подл.

| Изм. | Кол.уч. | Лист | №док. | Подпись | Дата |
|---|---|---|---|---|---|
| ГАП | | Пензина | | | |
| Разработал | | Каирбекова | | | |
| Проверил | | Сеил | | | |
| Н.контр. | | Харламова | | | |

0004.TS-A7.1-АР.И-ЗТ-1

Зонт ЗТ-1

| Стадия | Масса | Масштаб |
|---|---|---|
| РП | 40,22 | |
| Лист 1 | Листов 1 | |

ТОО "Tau Saulet"
ГСЛ № 19014510
г. Усть-Каменогорск

Формат А4

| Марка, поз. | Обозначение | Наименование | Кол-во шт. | Масса ед.,кг | Примечание |
|---|---|---|---|---|---|
| 1 | ГОСТ 8509-93 | L 63х5 L=1000 | 7,56 | 4,81 | м.п. |
| 2 | ГОСТ 14918-80 | ОЦ $\frac{\text{БТ-ПН-0-0,8 х 1000 х 2000 ГОСТ 19904-90}}{\text{Н-МТ-1 ГОСТ 14918-80}}$ | 1,68 | 6,29 | м2 |
| 3 | ГОСТ 5336-80* | Сетка №20 | 0,97 | 1,33 | м2 |

## Зонт ЗТ-2

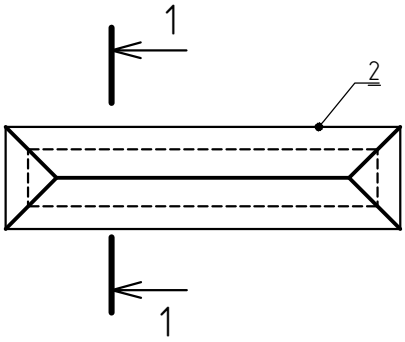


## 1-1

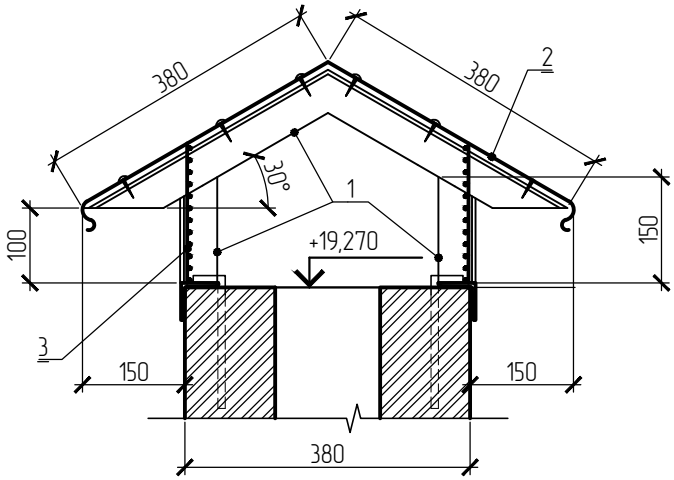


## Каркас

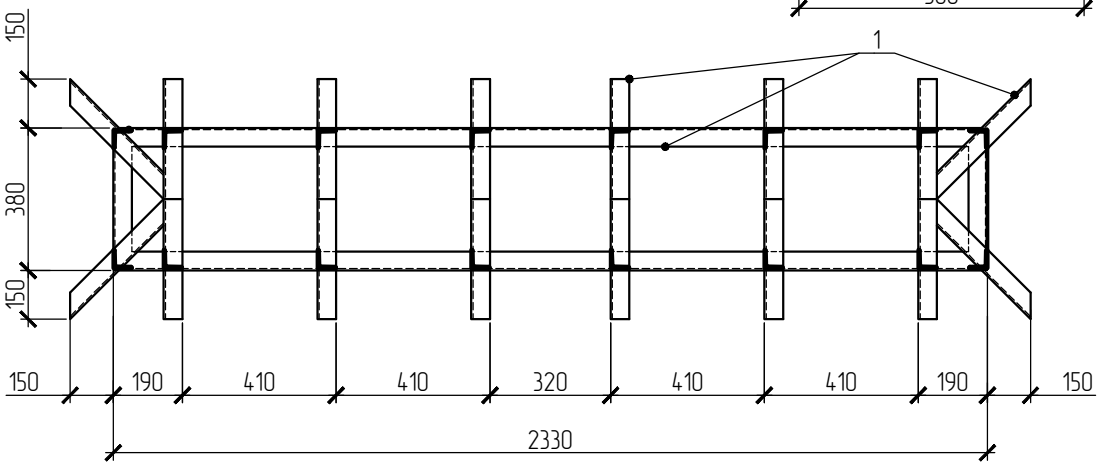


1. Общее количество изделий учтено на листе АР-22.
2. Металлические элементы окрасить пентофталевой эмалью за два раза.
3. Сварку производить электродами Э-42 по ГОСТ 9467-75.
4. Высоту швов принять по наименьшей толщине свариваемых деталей.
5. После сварки стыки и поверхности металлических элементов зачистить от окалины и ржавчины, обезжирить, огрунтовать грунтовкой ГФ-021 по ГОСТ 25129-82 и окрасить эмалевой краской ПФ-115 по ГОСТ 6465 за два раза.

Взам. инв. №

Подп. и дата

Инв. № подл.

| Изм. | Кол.уч. | Лист | №док. | Подпись | Дата |
|---|---|---|---|---|---|
| ГАП | | Пензина | | | |
| Разработал | | Каирбекова | | | |
| Проверил | | Сеил | | | |
| Н.контр. | | Харламова | | | |

0004.TS-A7.1-АР.И-ЗТ-2

Зонт ЗТ-2

| Стадия | Масса | Масштаб |
|---|---|---|
| РП | 48,21 | |
| Лист 1 | Листов 1 | |

ТОО "Tau Saulet"
ГСЛ № 19014510
г. Усть-Каменогорск

Формат А4

## ВР-1

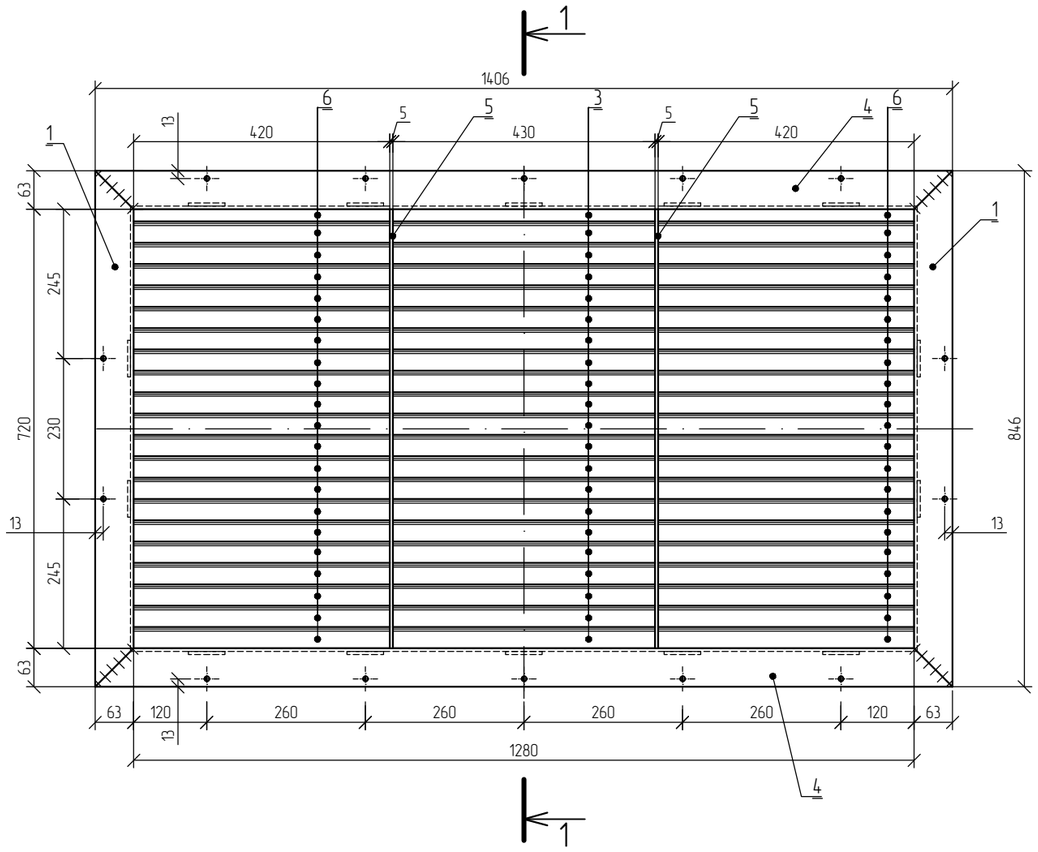


## 1-1

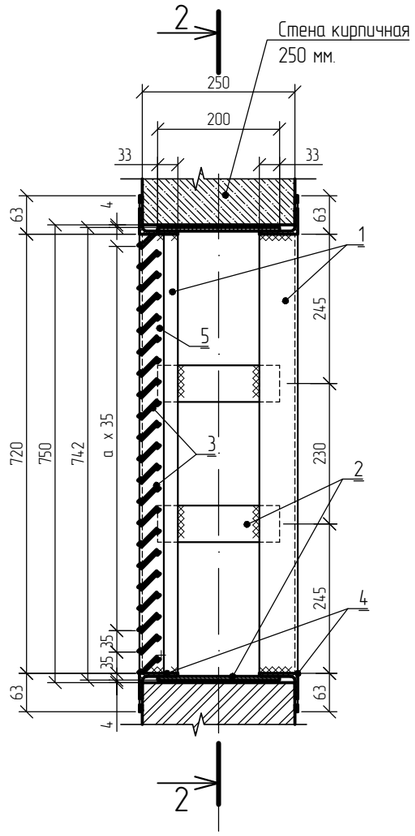


## А

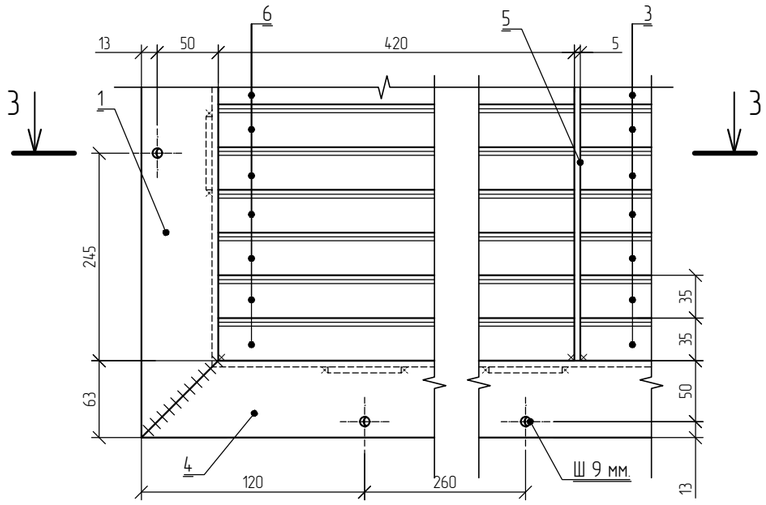


## 3-3

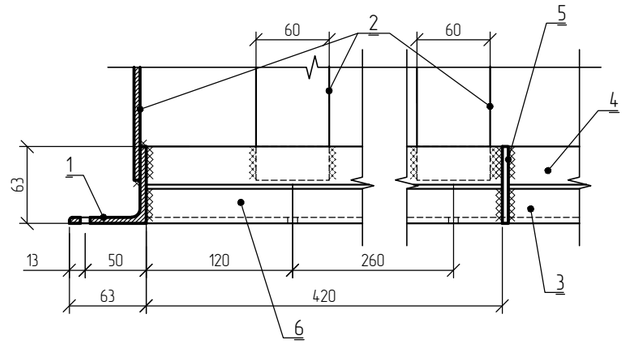


## 2-2

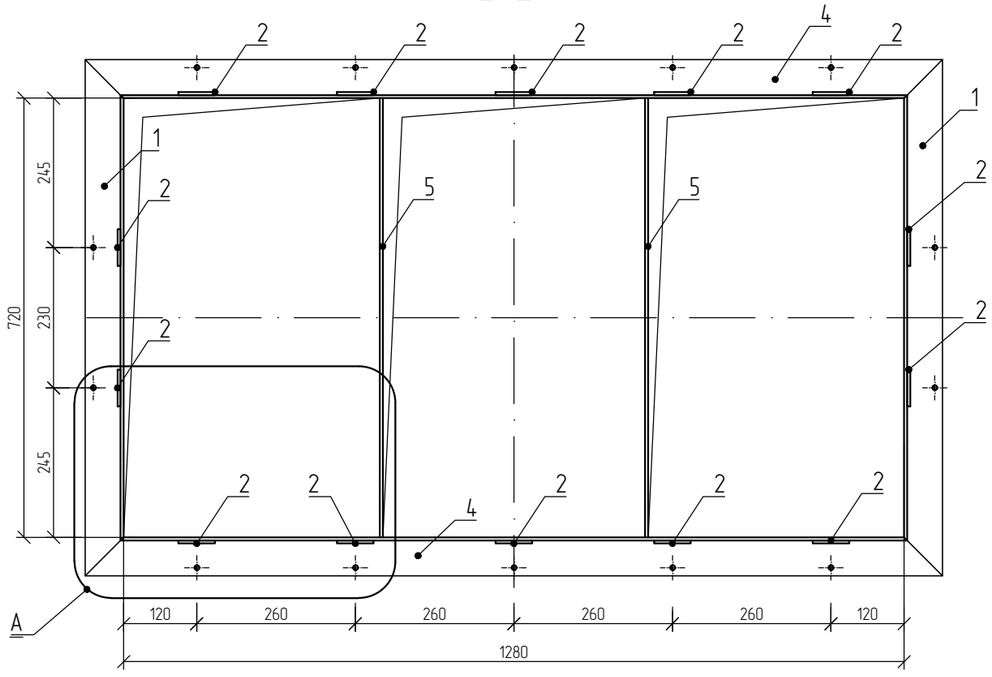


| | | | | | | | | |
|---|---|---|---|---|---|---|---|---|
| | | | | | | 0004.TS-A7.1-АР.И-ВР-1 | | |
| Изм. | Кол.уч. | Лист | №док. | Подпись | Дата | Вентиляционная решетка ВР-1 | Стадия | Масса | Масштаб |
| | | | | | | | РП | 115,84 | |
| ГАП | | Пензина | | | | | Лист 1 | Листов 2 | |
| Разработал | | Каирбекова | | | | | ТОО "Tau Saulet"<br>ГСЛ № 19014510<br>г. Усть-Каменогорск | | |
| Проверил | | Сеил | | | | | | | |
| Н.контр. | | Харламова | | | | | | | |

Взам. инв. №

Подп. и дата

Инв. № подл.

Формат А3

| Марка, поз. | Обозначение | Наименование | Кол-во шт. | Масса ед.,кг | Примечание |
|---|---|---|---|---|---|
| 1 | ГОСТ 8509-93 | L 63х5 L=846 | 4 | 4,07 | 16,28 |
| 2 | ГОСТ 19903-2015 | полоса 5х60, L=200 | 14 | 0,47 | 6,58 |
| 3 | ГОСТ 19903-2015 | полоса 5х60, L=430 | 21 | 0,98 | 20,58 |
| 4 | ГОСТ 8509-93 | L 63х5 L=1406 | 4 | 6,76 | 27,04 |
| 5 | ГОСТ 19903-2015 | полоса 5х60, L=720 | 2 | 1,68 | 3,36 |
| 6 | ГОСТ 19903-2015 | полоса 5х60, L=420 | 42 | 0,98 | 41,16 |
| 7 | по ГОСТ 28457-90 | Рамный анкер 10 х 72 | 28 | 0,03 | 0,84 |

1. Общее количество изделий учтено на листе АР-22.
2. Поз.2 приварить на монтаже.
3. Металлические элементы окрасить пентофталевой эмалью за два раза.
4. Сварку производить электродами Э-42 по ГОСТ 9467-75.
5. Высоту швов принять по наименьшей толщине свариваемых деталей.
6. После сварки стыки и поверхности металлических элементов зачистить от окалины и ржавчины, обезжирить, огрунтовать грунтовкой ГФ-021 по ГОСТ 25129-82 и окрасить эмалевой краской ПФ-115 по ГОСТ 6465 за два раза.
7. Верхние и нижние полосы поз.3, 6, в местах примыкания к поз.4, подрезать по месту.
8. Крепление решетки осуществлять посредством металлических рамных анкеров10 х 72 мм (по ГОСТ 28457-90).

Взам. инв. №

Подп. и дата

Инв. № подл.

| Изм. | Кол.уч. | Лист | №док. | Подпись | Дата |
|---|---|---|---|---|---|
| ГАП | | Пензина | | | |
| Разработал | | Каирбекова | | | |
| Проверил | | Сеил | | | |
| Н.контр. | | Харламова | | | |

0004.TS-A7.1-АР.И-ВР-1

Вентиляционная решетка ВР-1

| Стадия | Масса | Масштаб |
|---|---|---|
| РП | | |
| Лист 2 | | |

ТОО "Tau Saulet"
ГСЛ № 19014510
г. Усть-Каменогорск

Формат А4

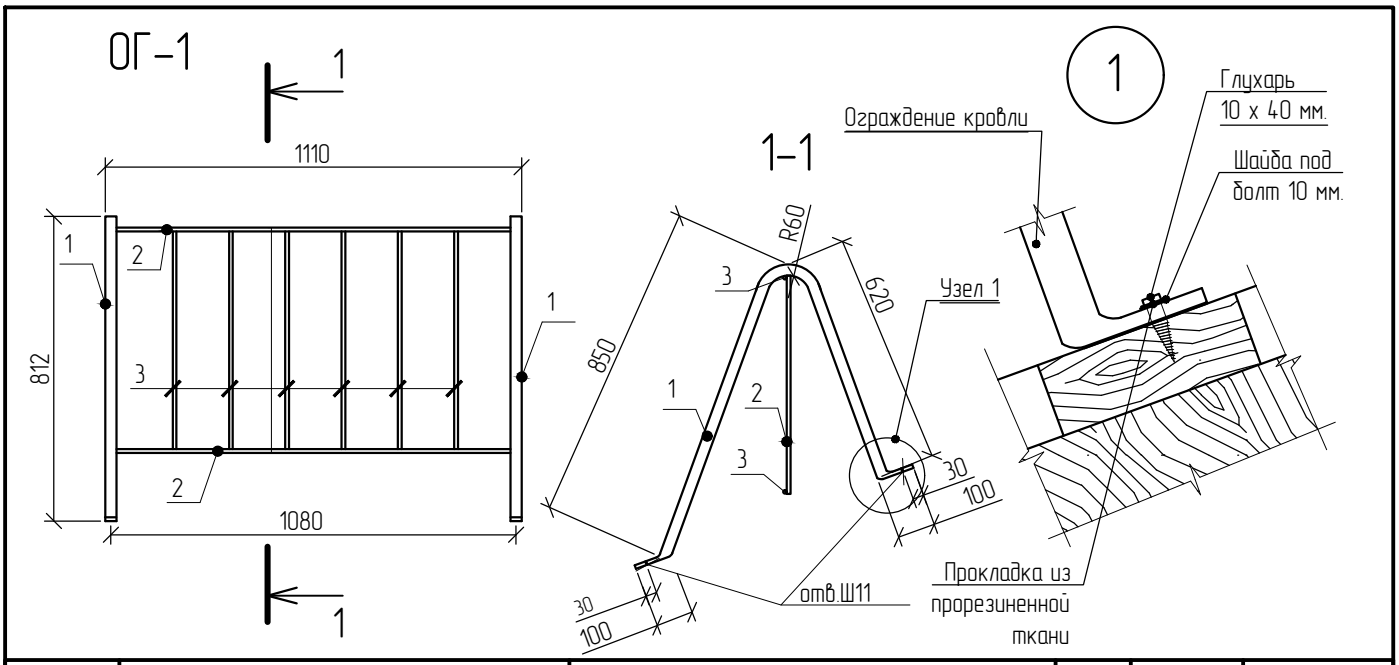


| Марка, поз. | Обозначение | Наименование | Кол-во шт. | Масса ед.,кг | Примечание |
|---|---|---|---|---|---|
| 1 | ГОСТ 10704-91 | Труба Ш30х2.5, L=2100 | 2 | 3,57 | 7,14 |
| 2 | ГОСТ 34028-2016 | Ш10 А I, L=1110 | 2 | 0,69 | 1,38 |
| 3 | ГОСТ 34028-2016 | Ш10 А I, L=600 | 6 | 0,37 | 2,22 |
| | | глухарь 10х40 | 4 | 0,01 | 0,04 |
| | | Шайба под болт М10 | 4 | 0,01 | 0,04 |

1. Общее количество изделий учтено на листе АР-22.
2. Металлические накладки при установке изолировать от древесины слоем рубероида.
3. Металлические элементы окрасить пентофталевой эмалью за два раза.
4. Сварку производить электродами Э-42 по ГОСТ 9467-75.
5. Высоту швов принять по наименьшей толщине свариваемых деталей.
6. После сварки стыки и поверхности металлических элементов зачистить от окалины и ржавчины, обезжирить, огрунтовать грунтовкой ГФ-021 по ГОСТ 25129-82 и окрасить эмалевой краской ПФ-115 по ГОСТ 6465 за два раза.

Взам. инв. №

Подп. и дата

Инв. № подл.

| Изм. | Кол.уч. | Лист | №док. | Подпись | Дата |
|---|---|---|---|---|---|
| ГАП | | Пензина | | | |
| Разработал | | Каирбекова | | | |
| Проверил | | Сеил | | | |
| Н.контр. | | Харламова | | | |

0004.TS-A7.1-АР.И-ОГ-1

Ограждение ОГ-1

| Стадия | Масса | Масштаб |
|---|---|---|
| РП | 10,82 | |
| Лист 1 | Листов 1 | |

ТОО "Tau Saulet"
ГСЛ № 19014510
г. Усть-Каменогорск

Формат А4