Приложение 1
к приказу Министра
индустрии и инфраструктурного развития
Республики Казахстан
от 9 августа 2019 года № 632

Утвержден
приказом Министра
по инвестициям и развитию
Республики Казахстан
от 24 апреля 2017 года
№ 234
Форма

Акт приемки объекта в эксплуатацию

«24» июля 2020 г.

Заказчик **ГУ «Отдел строительства города Павлодара» в лице руководителя отдела Садыкова Асланбека Балтабековича, г. Павлодар, ул. Кривенко, 25**
фамилия, имя, отчество (при наличии) – для физических лиц, наименование организации – для юридических лиц, почтовый индекс, область, город, район, населенный пункт, наименование улицы, номер дома/здания (стационарного помещения)

на основании:

Декларации о соответствии (прилагается) 23.07.2020 **ТОО «Средазэнергомонтаж Павлодар», генеральный директор Календарев Тимур Ахатович, г. Павлодар, Промышленная зона СЕВЕРНАЯ, 332**
дата декларации, наименование подрядной (генподрядной) организации, фамилия, имя, отчество (при наличии) руководителя, юридический адрес

Заключения о качестве строительно-монтажных работ (прилагается) 23.07.2020 **ТОО «Бестау-С», директор Мусин Серик Кайроллович аттестат №KZ45VJE00017429 от 12.05.2016 г., Шакимов Ерлан Капатович аттестат №KZ52VJE00023899 от 13.03.2017 г, Борисова Ирина Тагировна, аттестат №KZ24VJE00037401 от 28.04.2018 г**, _____
дата заключения, наименование организации, фамилия, имя, отчество (при наличии) экспертов технического надзора, № и дата получения аттестатов

Заключения о соответствии выполненных работ проекту (прилагается)_____ **ТОО Научно-производственная фирма «СЕВКАЗЭНЕРГОПРОЕКТ» эксперта авторского надзора Сыздыкова Ильяса Хабидуллаевича**
дата заключения, наименование организации, фамилия, имя, отчество (при наличии) экспертов авторского надзора, № и дата получения аттестатов

произведя осмотр готовности предъявленного подрядчиком (генеральным подрядчиком) к приемке в эксплуатацию объекта: **«Строительство подкачивающей насосной станции №2/3 для теплоснабжения микрорайона «Сарыарка» в городе Павлодар. Корректировка»**_____
наименование объект, вид строительства (новое, расширение, реконструкция, техническое перевооружение, модернизация, капитальный ремонт) уровень ответственности, техническая и технологическая сложность объекта по адресу **Павлодарская область, г. Павлодар, Промышленная площадка Северного сетевого района ТОО «Павлодарские тепловые сети»**_____
(область, район, населенный пункт, микрорайон, квартал, улица, номер дома (корпуса)

проверив комплектность исполнительной технической документации подтверждает, что:

1. Строительство объекта осуществлено на основании:

1) правоустанавливающего документа на земельный участок от **Постановление от "13" апреля 2018 года № 464/11 акимата города Павлодар;**_____
документ, подтверждающий наступление юридических фактов (юридических составов), на основании которых возникают, изменяются или прекращаются права на земельный участок, в том числе договоры, решения судов, правовые акты

исполнительных органов, свидетельство о праве на наследство, передаточный акт или разделительный баланс при реорганизации негосударственных юридических лиц, владеющих земельным участком на праве собственности или выкупивших право временного возмездного землепользования (аренды) либо решения о реконструкции (перепланировке, переоборудовании) помещений (отдельных частей) существующих зданий;

наименование органа, вынесшего решение

2) талона о приеме уведомления о начале или прекращении осуществления деятельности или определенных действий **Государственное учреждение "Управление градостроительного и земельного контроля Павлодарской области», KZ52REA00113229 от 12 ноября 2018 года, KZ74REA00165116 от 6 марта 2020 года**

наименование органа, принявшего уведомление, дата выдачи талона

3) проекта (проектно-сметной документации) **ТОО Научно-производственная фирма «СЕВКАЗЭНЕРГОПРОЕКТ», проект №09-15**

наименование проектной организации, номер проекта

утвержденного (й) **ГУ «Отдел строительства города Павлодара» приказ №32 от 18 апреля 2018 года.**

наименование организации, утвердившей (пере утвердившей) проект и дата утверждения

2. Строительно-монтажные работы осуществлены в сроки:

начало работ ноябрь 2018 года;

месяц, год

окончание работ июль 2020 года;

месяц, год

при продолжительности строительства - 7 месяцев

по норме или по проекту организации строительства - 7 месяцев;

фактически - 19 месяцев;

3. Объект (комплекс) имеет следующие основные технико-экономические показатели (мощность, производительность, производственная площадь, протяженность, вместимость, объем, пропускная способность, провозная способность, число рабочих мест и тому подобное, заполняется по всем объектам (кроме жилых домов) в единицах измерения соответственно целевой продукции или основным видам услуг):

Мощность, производительность и так далее	Единица измерения	По проекту		Фактически	
		общая (с учетом ранее принятых)	в том числе пускового комплекса или очереди	общая (с учетом ранее принятых)	в том числе пускового комплекса или очереди

Жилой дом имеет следующие показатели:

Показатели	Единица Измерения	По проекту	Фактически
Общая площадь	метр в квадрате (далее - м²)		
Число этажей	этаж		
Общий строительный объем	метр в кубе (далее - м³)		
В том числе подземной части	м³		
Площадь встроенных, встроенно-пристроенных и пристроенных помещений м2.	м²		

Показатели	По проекту		Фактически	
	число	площадь квартир, м²	число	площадь квартир, м²

	квартир			квартир		
		общая	жилая		общая	жилая
Всего квартир, в том числе: однокомнатных двухкомнатных трехкомнатных четырехкомнатных						

4. Технологические и архитектурно-строительные решения по объекту характеризуется следующими данными: Новое строительство подкачивающей насосной станции №2/3;

- строительство наружных технологических трубопроводов от ПНС №2/3 с присоединением к магистрали ТМ-1;
- прокладка силового кабеля от ТП-282 до ПНС №2/3. Строительство ведется в микрорайоне №3 на промплощадке Северного сетевого района ТОО «Павлодарские тепловые сети».

Предусматривается строительство новой подкачивающей насосной станции №2/3 производительностью до 5 200 т/ч для повышения давления прямой сетевой воды в трубопроводе тепломагистрали ТМ-1.

Новое отдельно стоящее здание подкачивающей насосной станции ПНС №2/3 размещено с северной стороны от корпуса существующей насосной станции №2 с учетом подъездных путей для проезда автотранспорта, разворотных площадок, благоустройства территории.

В ПНС №2/3 устанавливается пять насосных агрегатов. Четыре – рабочих, один – резервный. Устанавливаемые насосы оборудованы частотно-регулированным приводом, позволяющим обеспечивать требуемый расход сетевой воды и поддерживать заданное давление в круглогодичном режиме.

Подключение насосов к тепломагистрали ТМ-1 осуществляется трубопроводами Ду1000мм.

ПНС №2/3 оснащается необходимыми средствами механизации, ремонтной площадкой.

В качестве запорной арматуры на трубопроводах обвязки применены шаровые краны с электроприводом и возможностью дистанционного управления.

Дренирование трубопроводов осуществляется в бак сбора воды, далее по схеме «из бака в трубу» откачивается насосами в магистральный трубопровод.

Для обвязки насосов агрегатов и присоединения к тепловым магистралям применены трубы стальные. Тепловая изоляция трубопроводов предусмотрена из скорлуп ППУ с наружным покрытием из фольги-ткани.

В здании ПНС №2/3 предусмотрены системы водоснабжения и канализации:

Хозяйственно-противопожарный водопровод;

Водопровод горячей воды;

Хозяйственно-бытовая канализация;

Производственная напорная канализация;

ПНС №2/3 оснащена системами отопления, вентиляции, кондиционирования.

Выполнена прокладка наружных сетей отопления, водоснабжения, канализации.

Предусмотрена система видеонаблюдения за технологическим оборудованием ПНС 2/3, СНС-2/3, СНС-2/2.

Предусмотрена автоматическая и охранная сигнализация помещения ПНС-2/3 с выходом сигнала на общий щит управления.

Щит управление и контроля ПНС №2/3 расположен в помещении щита управления существующей СНС-2. Предусмотрена АСУ ТП насосной станции ПНС-2/3 с отображением технологического процесса на рабочем столе машиниста насосных станций.

краткие технические характеристики по особенностям его размещения, по основным материалам и конструкциям, инженерному и технологическому оборудованию

5. На объекте установлено предусмотренное проектом оборудование в количестве ___ согласно актам о его приемке после индивидуального испытания

Наименование показателей устанавливаемого оборудования	Единицы измерения	Кол-во	Показатели	Примечание
Насосный агрегат с ЧРП типа 350-KIDV-515-OU-FE	шт	5	Q=1300 м³/ч H=40м	4-рабочие 1-резерв

Насос опорожнения типа 15SV 10F110T	шт.	2	Q=16 м³/ч H=115м	
Бак сбора воды	шт.	1	V=10м³	
Погружной дренажный насос типа Гном 6-10Д	шт.	1	Q=6 м³/ч H=10м	
Трансформатор ТС-1600-10/0,4	шт.	2		

6. Наружные инженерные коммуникации (холодное и горячее водоснабжение, канализация, теплоснабжение, газоснабжение, электроснабжение и связь) обеспечивают нормальную эксплуатацию объекта (здания, сооружения, помещения) и приняты городскими эксплуатационными организациями;

7. Сметная стоимость по утвержденному проекту (проектной - сметной документации): всего _____ тысяч тенге, в том числе строительно-монтажных работ_____ тысяч тенге, оборудования, инструмента и инвентаря _____ тысяч тенге;

8. Сметная стоимость основных фондов, принимаемых в эксплуатацию _____ тыс. тенге, в том числе: стоимость строительно-монтажных работ_____ тысяч тенге; стоимость оборудования, инструмента и инвентаря _____ тысяч тенге;

9. Объект построен в соответствии с утвержденным проектом (проектно-сметной документацией) и требованиями государственных нормативных документов в области архитектуры, градостроительства и строительства.

РЕШИЛ «Строительство подкачивающей насосной станции №2/3 для теплоснабжения микрорайона «Сарыарка» в городе Павлодар. Корректировка.» принять в эксплуатацию.

наименование объекта (комплекса)

Заказчик
Садыков Асланбек Балтабекович
фамилия, имя, отчество (при наличии), подпись руководителя, место печати (далее – М.П.)

Технический надзор
Мусин Серик Кайроллович
фамилия, имя, отчество (при наличии), подпись эксперта М.П.

Авторский надзор
Сыздыков Ильяс Хабидуллаевич
фамилия, имя, отчество (при наличии), подпись эксперта М.П.

Подрядчик (генеральный подрядчик);
Календарев Тимур Ахатович
фамилия, имя, отчество (при наличии), подпись руководителя М.П.

Қазақстан Республикасы
Инвестициялар және даму
министрінің
2017 жылғы 24 сәуірдегі
№ 234 бұйрығымен
бекітілген

Объектіні пайдалануға қабылдау актісі

2020 жылғы « ___» _____.

Тапсырыс бер **Павлодар қ. Кривенко көш., 25, «Павлодар қаласы құрылыс бөлімі» ММ бөлім басшысы Садыков Асланбек Балтабекбекұлы болып табылатын**
тегі, аты, әкесінің аты (бар болса) – жеке тұлғалар үшін, ұйымның атауы – заңды тұлғалар үшін, пошта индексі, облыс, қала, аудан, елді мекен, көше атауы, үйдің/ғимараттың нөмірі (стационар үй-жай)
негізінде:
Сәйкестендіру жөнінде декларация: _____ **«Средазэнергомонтаж Павлодар» ЖШС-гі, Календарев Тимур Ахатович бас директоры, Павлодар қаласы, Промышленная зона Северная, 332.**
декларация күні, мердігерлік (бас мердігерлік) ұйымның атауы, басшысының тегі, аты, әкесінің аты (бар болса), заңды мекенжайы
Құрылыс-монтаждау жұмыстарының сапасы жөнінде қорытынды:_____ **«Бестау-С» ЖШС –гі, директоры Серік Қайыроллұлы Мусин, 12.05.2016 жылғы №KZ45VJE00017429 аттестаты, Ерлан Қапатұлы Шакимов, 13.03.2017 жылғы №KZ52VJE00023899 аттестаты, Ирина Тагировна Борисова, 28.04.2018 жылғы №KZ24VJE00037401 аттестаты.**
Қорытынды күні, ұйымның атауы, техникалық қадағалау сарапшыларының тегі, аты, әкесінің аты (бар болса) , № и куәліктерді алу күні

Орындалған жұмыстардын жобаға сәйкестігі туралы қорытынды:_____ **«СЕВКАЗЭНЕРГОПРОМ» ғылыми-өндірістік фирмасы ЖШС, авторлык қадағалау сарапшысы Иліяс Хабидулла ұлы Сыздықов**
Қорытынды күні, ұйымның атауы, авторлық қадағалау сарапшыларының тегі, аты, әкесінің аты (бар болса) , № и куәліктерді алу күні
мердігермен (бас мердігермен) пайдалануға қабылдауға ұсынылған объектінің дайындығына текесеру жүргізу: **«Павлодар қаласындағы «Сарыарқа» ықшамауданың жылумен жабдықтау үшін №2/3 басқылау сорғы станциясының құрылысы. Түзету»** объектісі бойынша**»**
объектінің атауы және құрылыстың түрі (жаңа, кеңейту, кайта құру,
техникалық құралдандыру, қайта жаңғырту, күрделі жөндеу)
Павлодар облысы, Павлодар қаласы, «Павлодарские тепловые сети» ЖШС Солтүстік желілік ауданының өнеркәсіптік алаңы
(облыс, аудан, елді мекен, шағын аудан, квартал, көше, үйдің нөмірі (корпус)
атқарушылық техникалық құжаттаманың жинақтылығын тексере келесіні растайды:

1. Объектінің құрылысы мына негізде жүзеге асырылды:
а) жерге тиісті құқығын беру туралы: **2018 жылдың 13 сәуірдегі №464/11 қаулысы, Павлодар қаласынын әкімдігі**
шешім шығарған ұйымның атауы
б) қызметті жүзеге асыру немесе нақты әрекеттердің бастамасы немесе тоқтату жөніндегі хабарламаны қабылдау туралы талонды: **«Павлодар облысының қалақұрылысы және жер бақылау басқармасы» ММ-сі, 2018 жылғы 12 қарашадағы KZ52REA00113229, 2020 жылғы 06 наурыздағы KZ74REA00165116**
хабарламаны қабылдаған ұйымның атауы, талон терілген күн
в) **«СЕВКАЗЭНЕРГОПРОМ» ғылыми-өндірістік фирмасы ЖШС-нің жобасын №09-15**
жоба ұйымының атауыжоба нөмірі
"Павлодар қаласы құрылыс бөлімі" ММ 2018 жылғы 18 сәуірдегі №32 бұйрық.
2. Құрылыс-монтаждау жұмыстар мына мерзімде жүзеге асырылды:
жұмыс бастамасы: **2018 ж. қараша;**
айы, жылы
жұмыстарды аяқтау: **2020 ж. шілде;**
айы, жылы
құрылыс ұзақтығы бойынша, **7 айы:**
құрылысты ұйымдастырудың нормасы бойынша немесе жобасы бойынша **7 ай;**
нақты **19 ай;**

3. Объектнің (кешен) мынадай негізгі техникалық-экономикалық көрсеткіштері бар (қуаттылық, өнімділігі, өндірістік алаң, ұзындық, сыйымдылық, көлем, өткізу қабілеті, тасымалдау қабілеттілігі, жұмыс орындары саны және тағы басқа, нысаналы өніміне немесе қызметтің негізгі түрлеріне сәйкес өлшем бірліктеріндегі барлық объектілер (тұрғын үйлерден басқа) бойынша толтырылады):

Қуаттылығы, өнімділігі және т.с.с	Өлшем бірлігі	Жоба бойынша		Іс жүзінде	
		жалпы (бұрын қабылданғандарды ескере отырып)	Соның ішінде іске қосу кешені немесе кезегі	жалпы (бұрын қабылданғандарды ескере отырып)	Соның ішінде іске қосу кешені немесе кезегі

Бастапқы кезеңде жоба қуаттылығын игерудің тиісті нормаларындағы көлемде жобамен көзделген өнімді (қызметтің көрсетілуі) шығару

_____;

көлемін көрсете отырып, өнімнің бастапқы шығарылу фактісі

Ғимараттың мынадай көрсеткіштері бар:

Көрсеткіштері	Өлшем бірлігі	Жоба бойынша	Іс жүзінде
Жалпы алаңы	$м^2$		
Қабаттар саны	қабат		
Жалпы құрылыс көлемі	$м^3$		
Соның ішінде жер асты бөлігі	$м^3$		
Орнатылған, орналылып-жанама салынған және жалғастыра салынған үй-жайлардың ауданы	$м^2$		

4. Объекті бойынша технологиялық және сәулет-құрылыс шешімдер мына мәлімдемелермен сипатталады:

№2/3 айдау сорғы станциясының жаңа құрылысы;

* ТМ-1 магистраліне қосылатын №2/3 ПНС-тан сыртқы технологиялық құбырлар құрылысы;

• ТП-282-ден №2/3-ге дейін күштік кабель төсеу. Құрылыс "Павлодарские тепловые сети" ЖШС Солтүстік желілік ауданының өнеркәсіптік алаңында №3 шағын ауданында жүргізілуде.

ТМ-1 жылу магистралінің құбырында тікелей желілік су қысымын арттыру үшін өнімділігі 5 200 т/с дейін №2/3 жаңа айдау сорғы стансасын салу көзделіп отыр.

ПНС №2/3 айдау сорғы станциясының жаңа жеке тұрған ғимараты автокөліктің өтуі үшін кірме жолдарды, бұрылыс алаңдарын, аумақты абаттандыруды ескере отырып, қолданыстағы №2 сорғы станциясы корпусының солтүстік жағында орналасқан.

№2/3 ПНС-да бес сорғы агрегаты орнатылады. Төрт жұмысшы, біреуі – резервтік. Орнатылатын сорғылар желілік судың талап етілетін шығынын қамтамасыз етуге және берілген қысымды жыл бойы режимде ұстап тұруға мүмкіндік беретін жиіліктік-реттелетін жетекпен жабдықталған.

ТМ-1 жылу магистраліне сорғыларды қосу Ду1000мм құбыржолдарымен жүзеге асырылады.

№2/3 ӨНС қажетті механикаландыру құралдарымен, жөндеу алаңымен жабдықталады.

Электр жетегі және қашықтықтан басқару мүмкіндігі бар шарлы крандар қолданылады.

Құбыржолдарды дренаждау су жинау бағына жүзеге асырылады, одан әрі "бактан құбырға" схема бойынша сорғылармен магистральдық құбырға сорылады.

Агрегаттар сорғыларын байлау және жылу магистральдарына қосу үшін болат құбырлар қолданылады. Құбырлардың жылу оқшауламасы фольга-матадан жасалған сыртқы жабыны бар ППУ қабығынан қарастырылған.

№2/3 ПНС ғимаратында сумен жабдықтау және кәріз жүйелері қарастырылған:

Шаруашылық-өртке қарсы су құбыры;

Ыстық су құбыры;

Шаруашылық-тұрмыстық кәріз;

Өндірістік қысымды кәріз;

ПНС №2/3 жылыту, желдету, ауа баптау жүйелерімен жабдықталған.

Сыртқы жылыту, сумен жабдықтау, кәріз желілерін төсеу орындалды.

ПНС 2/3, СНС-2/3, СНС-2/2 технологиялық жабдықтарына бейнебақылау жүйесі қарастырылған.

Жалпы басқару қалқанына сигнал шығатын ПНС-2/3 үй-жайының Автоматты және күзет дабылы қарастырылған.
№2/3 ӨНС басқару және Бақылау қалқаны бар АҒС-2 басқару қалқанының үй-жайында орналасқан. Технологиялық үрдісті көрсететін ПНС-2/3 сорғы станциясының ТП АБЖ-да сорғы станциялары машинисінің жұмыс үстелінде қарастырылған.

5. Жеке сынаудан және кешенді сынамалаудан кейін жобада оны қабылдау туралы актіге сәйкес шамасында жобамен көзделген жабдық орнатылған;

Орнатылатын жабдық көрсеткіштерінің атауы	Өлшем бірліктері	Саны	Көрсеткіштер	Ескертпе
Сорғы агрегаты ЧРП-мен типті 350-KIDV-515-OU-FE	дана	5	Q=1300 м³/ч H=40м	4-жұмысшылар 1-резерв
Босату сорғысы типі 15SV 10F110T	дана	2	Q=16 м³/ч H=115м	
Бак сбора воды	дана	1	V=10м³	
Су асты дренажды сорғы типі Гном 6-10Д	дана	1	Q=6 м³/ч H=10м	
Трансформатор ТС-1600-10/0,4	дана	2		

6. Сыртқы инженерлік коммуникациялар (суық және ыстық сумен жабдықтау, кәріз жүйесі, жылумен жабдықтау, газбен жабдықтау, электрмен жабдықтау, байланыс жүйесі) объектінің (ғимарат, құрылыс, үй-жай) жақсы жұмыс жасауына жағдай жасайды және қалалық пайдалану ұйымдарыменқабылданады;
7. Бекітілген жоба бойынша сметалық құны
(жобалау-сметалық құжаттама): _____ мың теңге, соның ішінде:
құрылыс-монтаждау құрылысының құны _____мың теңге; жабдық, құралдар және құрал-саймандардың құны _____ мың теңге;

8. Пайдалануға қабылданатын негізгі қорлардың сметалық құны _____ мың теңге, соның ішінде:
құрылыс-монтаждау құрылысының құны ___ мың теңге; жабдық, құралдар және құрал-саймандардың құны ___ мың теңге;

9. Объект бекітілген жобаға (жобалау-сметалық құжаттама) және сәулет, қала салу және құрылыс саласында мемлекеттік нормативтік құжаттардың талаптарына сәйкес салынды

Шешім қабылданды: «Павлодар қаласындағы «Сарыарқа» ықшамауданың жылумен жабдықтау үшін №2/3 басқылау сорғы станциясының құрылысы. Түзету» пайдалануға қабылданды

объектінің атауы (кешен)

Тапсырыс беруші:
Садыков Асланбек Балтабекұлы _____

басшысының тегі, аты, әкесінің аты (бар болса), қолы М.О.

Техникалық қадағалау:
Мусин Серик Кайроллаулы _____

сарапшының тегі, аты, әкесінің аты (бар болса), қолы М.О.

Авторлық қадағалау:
Сыздыков Иліяс Хабидоллаулы _____

сарапшының тегі, аты, әкесінің аты (бар болса), қолы М.О.

Мердігер (бас мердігер):
Календарев Тимур Ахатович _____

басшысының тегі, аты, әкесінің аты (бар болса), қолы М.О.

Приложение 2
к акту приемки объекта
в эксплуатацию
форма

Технические характеристики объекта
(многоквартирные жилые дома, промышленные, торговые объекты и тому подобное)

Наименование (многоквартирный жилой дом, промышленные, торговые объекты и т.п.)	Общие сведения									
	количество этажей (этаж)	количество квартир	количество помещений, комнат	площадь застройки (м2)	объем здания (м3)	общая площадь (м2)	жилая площадь (м2)	площадь не жилых помещений (м2)	площадь парковочных мест (м2)	площадь балкона, лоджии (м2)
1	2	3	4	5	6	7	8	9	10	11
Промышленные	-	-	6	566,71	5242	503,35	-	-	-	-

продолжение таблицы

Описание конструктивных элементов			Вид отопления	Благоустройство				
				Площадь озеленения -749 м2				
				Площадь асфальтобетонных проездов -712 м2; Площадь асфальтобетонных тротуаров -37 м2;				
фундамент	стены	кровля		электроснабжение	водоснабжение	горячее водоснабжение	канализация	газоснабжение
12	13	14	15	16	17	18	19	20
Столбчатые, монолитные железобетонные из бетона В15 F75 W4, армирование выполнено арматурными стержнями класса А-I диам. 10 и А-III диам. 12,14,16	Металлические трехслойные панели	Металлические трехслойные панели	центральная	центральная	центральная	центральная	центральная	-

Приложение 3
к акту приемки объекта
в эксплуатацию
форма

Технические характеристики объекта (линии электропередач)

№ п/п	Наименование	Единица измерения	Количество
1	2	3	4
1	Воздушные ЛЭП низкого напряжения …	километр (далее – км)	-
2	Воздушные ЛЭП Высокого напряжения 10 кВ	км	-
3	Кабельные ЛЭП низкого напряжения …	км	-
4	Кабельные ЛЭП высокого напряжения…	км	-
5	Площадь опор	м 2	-
6	Опоры:		
	1) металлические	штук (далее – шт.)	-
	2) деревянные с деревянными приставками	шт.	-
	3) деревянные с железобетонными приставками	шт.	-
	4) железобетонные	шт.	-
	5) тросовые подвесы	шт.	-
7	Провода:		
	1) медные	км	0,005
	2) алюминиевые	км	-
	3) сталеалюминевые	км	-
8	Кронштейны для светильников:		
	1) железобетонные	шт.	-
	2) металлические	шт.	6
9	Арматура уличного освещения:		
	1) светильники с лампами накаливания	шт.	-
	2) светильники с ртутными лампами	шт.	-
	3) светильники с люминесцентными лампами	шт.	-
	4) светильники с натриевыми лампами	шт.	12
	5) светильники светодиодные	шт.	5
10	Кабели:		
	1)марки ААШв, напряжением 10кВ	км	0,28
	2)марки АВВГнг, напряжением 1кВ	км	0,11
	3)марки АВВГнг, напряжением 0,66кВ	км	0,575
	4)марки ВВГнг, напряжением 1кВ	км	0,49
	5)марки ВВГнг, напряжением 0,66кВ	км	0,26
	6)марки КГ, напряжением 0,66кВ	км	0,085
	7)марки КВВГЭнг-LS, напряжением 0,66кВ	км	0,94
	8)марки КВВГнг-LS, напряжением 0,66кВ	км	0,02
	9)марки МКЭШВнг-FRLS, напряжением 0,66кВ	км	0,27
11	Муфты соединительные...	шт.	-
12	Муфты концевые	шт.	156
13	Контуры заземления	шт.	
14	Устройства грозозащитные	шт.	
15	Дорожные покрытия кабельных сетей:		

	1) асфальтобетонные	м 2	-
	2) булыжные	м 2	-
	3) тротуары	м 2	-

Заказчик _____ Садыков А. Б.

фамилия, имя, отчество (при наличии), подпись руководителя Место печати (при наличии)

Авторский надзор _____ Сыздыков И. Х

фамилия, имя, отчество (при наличии), подпись эксперта Место печати (при наличии)

Приложение 13
к акту приемки объекта
в эксплуатацию
форма

Технические характеристики объекта
(сети, водоводы, коллекторы и тому подобное)

№ п/п	Наименование	Единицы измерения	Количество, протяженность	Примечание
1	2	3	4	5
Водопровод				
1	Водоводы (общая протяженность)	м	-	
	1) из стальных труб	м	-	
	2) из чугунных труб	м	-	
	3) из асбестоцементных труб	м	-	
	4) из железобетонных труб	м	-	
2	Распределительная сеть (общая протяженность)	м	37	
	1) из стальных труб	м	-	
	2) из чугунных труб	м	-	
	3) из асбестоцементных труб	м	-	
	4) из полиэтиленовых труб	м	37	
3	Прочие устройства			
	Смотровой колодец	шт.	2	
	Задвижка dy50, Ру 10кгс/см²	шт.	1	
	" dy20, Ру 10кгс/см²	шт.	1	
	" d-	шт.	-	
	Вентили d-	шт.	-	
	" d-	шт.	-	
	" d-	шт.	-	
	Кран d-	шт.	-	
	" d-	шт.	-	
	" d-	шт.	-	
	Гидрант	шт.	1	
	Водопроводный ввод	шт.	-	
	Водоразборная колонка	шт.	-	
	Стальной футляр	шт.	1 ; L=7,5 м	
	Питьевой фонтанчик	шт.	-	
Канализация				
1	Коллекторы (общая протяженность)	м	-	
	1) из керамических труб	м	-	
	2) из чугунных труб	м	-	
	3) из бетонных труб	м	-	
	4) из асбестоцементных труб	м	-	
	5) из железобетонных труб	м	-	
2	Канализационная сеть (общая протяженность)	м	56	
	1) из керамических труб	м	-	
	2) из чугунных труб	м	-	
	3) из бетонных труб	м	-	
	4) из асбестоцементных труб	м	-	
	5) из железобетонных труб	м	-	
	6) из полиэтиленовых труб	м	56	

3	Прочие устройства			
	Смотровой колодец	шт	3	
	Выпуск	шт	-	

Горизонтальный разрез колодца	Вертикальный разрез колодца
Масштаб 1:5	Масштаб 1:50

Водопроводный колодец ПГ-1

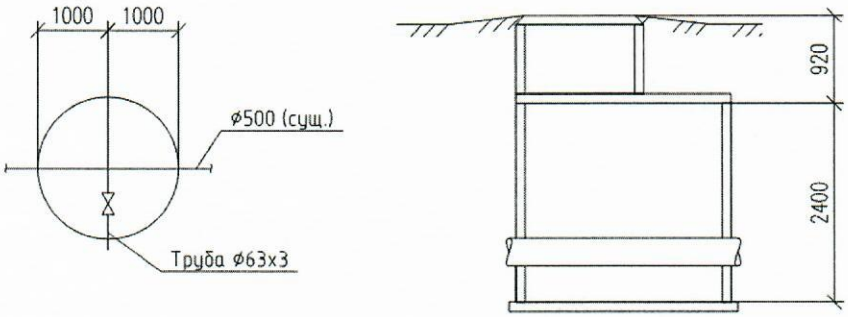

Охлаждающий колодец К3

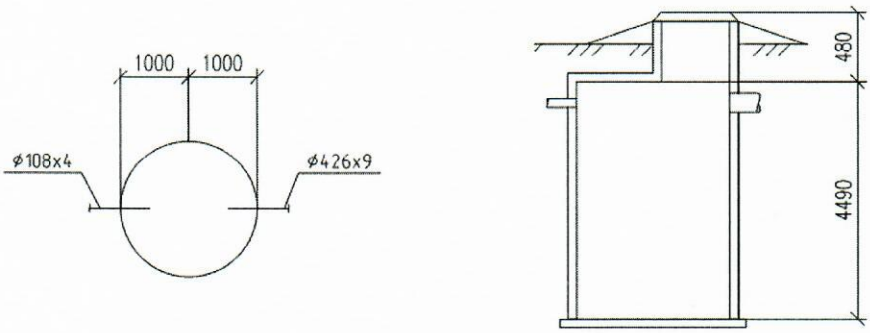

Канализационный колодец К1

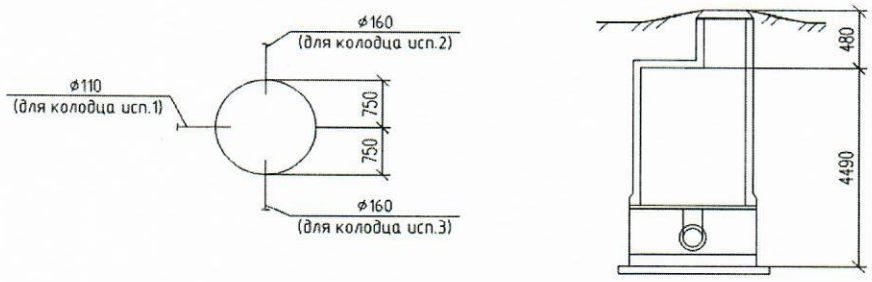

Спецификация

№ п/п	Наименование	Марка	Материал	Диаметр (мм) (размеры)	Количество	Примечание
1	Задвижка параллельная двухдисковая с выдвижным шпинделем Ру10 кгс/см2, Ду50мм	30ч6бр		Ду50	1 шт.	
2	Клапан запорный муфтовый Ру10 кгс/см2, Ду20мм	15Б1р		Ду20	1 шт.	
3	Гидрант пожарный Н=2250 мм	ГОСТ 8280-85*			1 шт.	
4	Труба ПЭ 100 SDR21 Ø63х3.0 питьевая	ГОСТ 18599-2001*		Ду63	37 м	
5	Труба стальная эл. сварная изготовление по группе «В» Ø273х6.0	ГОСТ 10704-91	Вст3сп2	Ду273	7,5 м	
6	Труба КОРСИС DN110 SN8	ТУ2248-001-73011750-2005		Ду110	29 м	
7	Труба КОРСИС DN160 SN8	ТУ2248-001-73011750-2005		Ду160	27 м	

Схема привязки колодца к постоянным точкам-ориентирам

Заказчик _____ Садыков А. Б.

фамилия, имя, отчество (при наличии), подпись руководителя Место печати (при наличии)

Авторский надзор _____ Сыздыков И. Х

фамилия, имя, отчество (при наличии), подпись эксперта Место печати (при наличии)

Приложение 14
к акту приемки объекта
в эксплуатацию
форма

Технические характеристики объекта
(тепловая трасса)

№ п/п	Наименование	Единицы измерения	Количество, протяженность	Примечание
1	Протяженность тепловой трассы	м	92	Всас.+напор.
	Протяженность воздушной прокладки:	м	92	Всас.+напор.
	1) на эстакадах	м	-	
	2) на опорах	м	92	Всас.+напор.
	Количество опор	шт.	19	
	Протяженность подземной прокладки:	м	-	
	1) в проходных каналах	м	-	
	2) в полупроходных каналах	м	-	
	3) бесканальная прокладка	м	-	
2	Количество колодцев (камер)	шт.	-	
3	Количество компенсаторов	шт.	-	
4	Количество вводов	шт.	-	
5	Количество задвижек	шт.	4	

Горизонтальный разрез колодца (камеры)	Вертикальный разрез колодца (камеры)
Масштаб _____	Масштаб _____

Спецификация

№ п/п	Наименование	Марка	Материал	Диаметр (мм) (размеры)	Количество	Примечание
1	Труба 1020х10	ТУ 14-3-1698-2000	17Г1СУ	Ду1020	92 м.	
2	Отвод 90° 1020х10-1.6	Серия 5.903-13 в.1 ТС-583.000-268	17Г1СУ	Ду1020	18 шт.	
3	Отвод 45° 1020х10-1.6	Серия 5.903-13 в.1 ТС-583.000-175	17Г1СУ	Ду1020	1 шт.	
4	Тройник равно проходной 1020х22-1.6	Серия 5.903-13 в.2 ТС-593.000-33	17Г1СУ	Ду1020, L=1600 мм	4 шт.	
5	Накладка 1020/1020	Серия 5.903-13 в.2 ТС-589.001-10	17Г1СУ	Ду1020	4 шт.	
6	Тройник переходной 1020х14-219х7-1.6	Серия 5.903-13 в.1 ТС-588.000-163	Сборный	Ду1020, L=750 мм	2 шт.	
7	Переход 1220х12-1020х12	Серия 5.903-13 в.1 ТС-585-58	17Г1СУ	Ду1020, L=485мм	2 шт.	
8	Грязевик горизонтальный Ду1200 мм	Серия 5.903-13 в.5 ТС-566.00.000-14	Сборный	Ду1200, L=4190 мм	1 шт.	
9	Затвор фланцевый, с эл. приводом и опорой DN 1000, PN 1.6 МПа	К16-АТ3	Сборный	Ду1000, L=550 мм	3 шт.	
10	Клапан (затвор) обратный под приварку DN 1000, PN 1.6 МПа	КО 1000.16.4311	Сборный	Ду1000, L=850 мм	1 шт.	

Схема привязки колодца (камеры) к постоянным точкам-ориентирам

Заказчик _____ Садыков А. Б.
фамилия, имя, отчество (при наличии), подпись руководителя Место печати (при наличии)

Авторский надзор _____ Сыздыков И. Х
фамилия, имя, отчество (при наличии), подпись эксперта Место печати (при наличии)