Приложение 1
к приказу Министра индустрии
и инфраструктурного развития
Республики Казахстан
от 9 августа 2019 года № 632
Утвержден
приказом Министра
по инвестициям и развитию
Республики Казахстан
от «24» апреля 2017 года
№234 форма

Акт приемки объекта в эксплуатацию

«_____» _____ 2020 г.

ГУ "Отдел строительства города Павлодар " Руководитель – Садыков Асланбек Балтабекович, БИН: 060140013382, 140000, г.Павлодар, пл. Кривенко,25

фамилия, имя, отчество (при наличии) – для физических лиц, наименование организации – для юридических лиц, почтовый индекс, область, город, район, населенный пункт, наименование улицы,номер дома/здания (стационарного помещения)

на основании: договора №152/19 от 28 октября 2019 года

Декларации о соответствии: «___» 2020 года. Товарищество с ограниченной ответственностью «Dike». БИН:030840016436, Лицензия I категории № 19019491 от 23.09.2019 года; Юридический адрес: Алматинская область, Аксуский район, с.Жансугурова,ул.Еркенова,45
в лице: Директора - Сейфуллин Марат Бекетович

дата декларации, наименование подрядной (генподрядной) организации, фамилия, имя, отчество (при наличии) руководителя, юридический адрес

Заключения о качестве строительно-монтажных работ: « » 2020 года. ТОО «АКТАУСТРОЙЭКСПЕРТ», БИН: 021140003456 Республика Казахстан г. Нур-Султан, ул. Абая,13 Руководитель Нурманбетов Н.

1) Забиров Айдар Тлеубаевич– инженер эксперт по надзору за строительством аттестат эксперта № KZ84VJE00034284 от 19.01.2018г. на основании приказа №185 от 06.12.2019 год

дата заключения, наименование организации, фамилия, имя, отчество (при наличии) экспертов технического надзора, № и дата получения аттестатов

Заключения о соответствии выполненных работ по проекту: «___» 2020 года ТОО "Строй Экс Проект " БИН: 060640004004 г. Павлодар, ул. Каирбаева,69
Руководитель Нурмашов Икрам Жолдасбайулы
Эксперты:
1) Эксперт – Нурмашов Икрам Жолдасбайулы на основании договора №160/9 от 12.11.2019г

дата заключения, наименование организации, фамилия, имя, отчество (при наличии) экспертов авторского надзора, № и дата получения аттестатов

произведя осмотр готовности предъявленного подрядчиком (генеральным подрядчиком) к приемке в эксплуатацию объекта: "Строительство централизованных инженерных сетей канализации для улиц Сибирская, Хабаровская, Дальневосточная, Сулейменова, Дерова в городе Павлодар "; Объект относится ко второму – нормальному уровню ответственности.

наименование объекта и вид строительства (новое, расширение, реконструкция ,техническое перевооружение, модернизация, капитальный ремонт), уровень ответственности, техническая и технологическая сложность объекта

по адресу: город Павлодар

(область, район, населенный пункт, микрорайон, квартал, улица, номер дома (корпуса)

проверив комплектность исполнительной технической документации подтверждает что:

1. Строительство объекта осуществлено на основании:

Решение о предоставлении соответствующего права на землю выданного Акиматом города Павлодара № 156/1 от 15.02.2019 года; Постановление акимата города Павлодара №1144/26 от 26 октября 2018 года «О финансировании проекта»;

наименование органа вынесшего решение

документ, подтверждающий наступление юридических фактов (юридических составов), на основании которых возникают, изменяются или прекращаются права на земельный участок, в том числе договоры, решения судов, правовые акты исполнительных органов, свидетельство о праве на наследство, передаточный акт или разделительный баланс при реорганизации негосударственных юридических лиц, владеющих земельным участком

(аренды). либо решения о реконструкции (перепланировке, переоборудовании) помещений (отдельных частей) существующих зданий от "___"_____20___года

наименование органа вынесшего решение

2) талона о приеме уведомления о начале или прекращении осуществления деятельности или определенных действий: KZ45REA00152543 от 18.11.2019; ГУ "Управление градостроительного и земельного контроля Павлодарской области" Акимат Павлодарской области

наименование органа принявшего уведомление, дата выдачи талона

3) проекта (проектно-сметной документации): ТОО "Строй Экс Проект " г. Павлодар, (государственная лицензия ГСЛ №12013082 от 25 сентября 2017 года (Первой категории), Проект 61/18-1-НК, ГЭ №ЦЭ-0129/19 от 30.04.2019 г.

наименование проектной организации, номер проекта

утвержденного(й): Решение о предоставлении соответствующего права на землю выданного Акиматом города Павлодара № 156/1 от 15.02.2019 года; Постановление акимата города Павлодара №1144/26 от 26 октября 2018 года «О финансировании проекта»;

наименование организации утвердившей (переутвердившей) проект и дата утверждения

2. Строительно-монтажные работы осуществлены в сроки:

начало работ: ноябрь 2019 г.

месяц, год

окончание работ: апрель 2020 г.

месяц, год

при продолжительности строительства, месяц: 6 месяцев;

по норме или по проекту организации строительства, месяц: 6 месяцев;

фактически, месяц: 5 месяцев;

3. Объект (комплекс) имеет следующие основные технико-экономические показатели (мощность, производительность, производственная площадь, протяженность, вместимость, объем, пропускная способность, провозная способность, число рабочих мест и тому подобное, заполняется по всем объектам (кроме жилых домов) в единицах измерения соответственно целевой продукции или основным видам услуг):

Мощность, производительность и так далее	Единица измерения	По проекту		Фактически	
		общая (с учетом ранее принятых)	в том числе пускового комплекса или очереди	общая (с учетом ранее принятых)	в том числе пускового комплекса или очереди
Наружные канализационные сети					
Строительство наружных канализационных сетей из двухслойных гофрированных труб SN8, Гост Р 54475-2011 д-200мм протяженностью - 2742,35метра; д-315мм протяженностью - 138,47метра;	метр	2880,82		3160,82	
Футляры из стальных труб д-426х7,0мм протяженностью - 62 метра	шт	62		62	
Ж/бетонные колодцы для канализационных сетей	шт	106		106	

4. Технологические и архитектурно-строительные решения по объекту
характеризуется следующими данными: Строительство сетей бытовой канализации К1
запроектированы из полипропиленовых гофрированных двухслойных безнапорных труб с
кольцевой жесткостью SN8, Гост Р 54475-2011 д-200мм, д-315мм с установкой ж/ бетонных
канализационных колодцев.
Трубопроводы проходящие под автодорогами, прокладываются в стальных футлярах
д-426х7,0мм

краткие технические характеристики по особенностям его размещения, по основным материалам и конструкциям, инженерному и технологическому оборудованию

5. На объекте установлено предусмотренное проектом оборудование в количестве согласно актам о его приемке после индивидуального испытания и комплексного опробования;

6. Наружные инженерные коммуникации (телефонно-кабельная канализация) обеспечивают нормальную эксплуатацию объекта (здания, сооружения, помещения) и приняты городскими эксплуатационными организациями;

7. Сметная стоимость по утвержденному проекту (проектно-сметной документации):
всего _____тыс. тенге, в том числе:
строительно-монтажных работ _____ тыс. тенге,
оборудования, инструмента и инвентаря ___тысяч тенге;

8.Сметная стоимость основных фондов, принимаемых в эксплуатацию _____тыс. тенге,
стоимость строительно-монтажных работ _____ тыс. тенге;
стоимость оборудования, инструмента и инвентаря ___ тысяч тенге;

9. Объект построен в соответствии с утвержденным проектом (проектно-сметной документацией) и требованиями государственных нормативных документов в области архитектуры, градостроительства и строительства.

РЕШИЛ: объект «Строительство централизованных инженерных сетей канализации для улиц Сибирская, Хабаровская, Дальневосточная, Сулейменова, Дерова в городе Павлодар»

наименование объекта (комплекса)

принять в эксплуатацию.

Заказчик: Садыков А.Б._____

фамилия, имя, отчество (при наличии), подпись руководителя, М.П.

Технический надзор: Забиров А.Т._____

фамилия, имя, отчество (при наличии) подпись эксперта, М.П.

Авторский надзор: Нурмашов И.Ж._____

фамилия, имя, отчество (при наличии) подпись эксперта, М.П.

Подрядчик (генеральный подрядчик): Сейфуллин М.Б._____

фамилия, имя, отчество (при наличии), подпись руководителя, М.П.

Приложение 13
к акту приемки объекта в эксплуатацию
форма

Технические характеристики объекта (сети, водоводы, коллекторы и тому подобное)

№ п/п	Наименование	Единицы измерения	Количество, протяженность	Примечание
1	2	3	4	5
Водопровод				
	Водоводы (общая протяженность)	м		
	1) из стальных труб	м		
	2) из чугунных труб	м		
	3) из асбестоцементных труб	м		
	4) из железобетонных труб	м		
	5)	м		
2	Распределительная –сеть (общая протяженность)	м		
	1) из стальных труб	м		
	2) из чугунных труб	м		
	3) из асбестоцементных труб	м		
	4) из полиэтиленовых труб	м		
	5)	м		
3	Прочие устройства			
	Смотровой колодец	шт.		
	Задвижка d-300мм	шт.		
	d- 200мм	шт.		
	d-150мм	шт.		
	d-100мм	шт.		
	Затвор d-300мм	шт.		
	d- 200мм	шт.		
	d-150мм	шт.		
	d-100мм	шт.		
	d-50мм	шт.		
	Водомерный узел d-15мм	шт.		
	d-			
	d-			
	Гидрант	шт.		
	Водопроводный ввод	шт.		
	Водоразборная колонка	шт.		
	Питьевой фонтанчик	шт.		
Канализация				
1	Коллекторы (общая протяженность)	м		
	1) из керамических труб	м		
	2) из чугунных труб	м		

	3) из бетонных труб	м		
	4) из асбестоцементных труб	м		
	5) из железобетонных труб	м		
	6)	м		
	7)	м		
2	Канализационная сеть (общая протяженность)	м	3160,82	
	1) из керамических труб	м		
	2) из чугунных труб	м		
	3) из бетонных труб	м		
	4) из асбестоцементных труб	м		
	5) из железобетонных труб (футляр)	м	62	
	6) полипропиленовых труб	м	3160,82	
3	Прочие устройства			
	Смотровой колодец	шт.	106	
	Выпуск	шт.		
	Задвижка	шт.		
Горизонтальный разрез колодца		Вертикальный разрез колодца		
Масштаб 1:5		Масштаб 1:50		

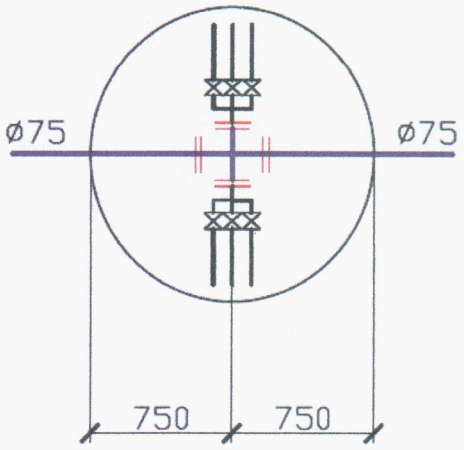

Рисунок 1

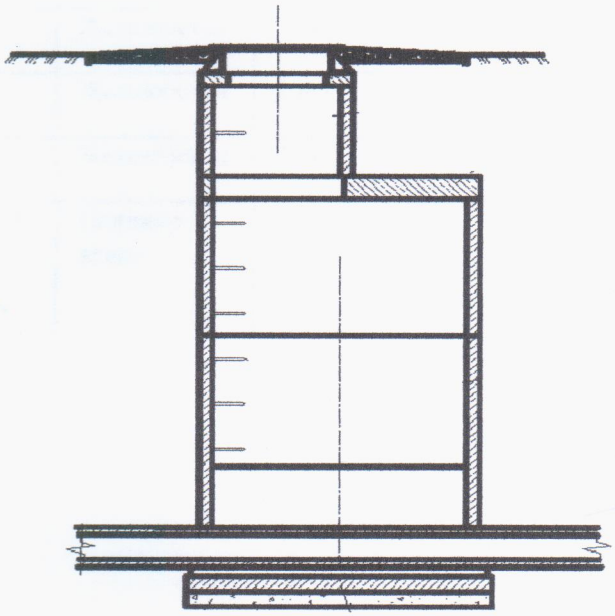

Рисунок 2

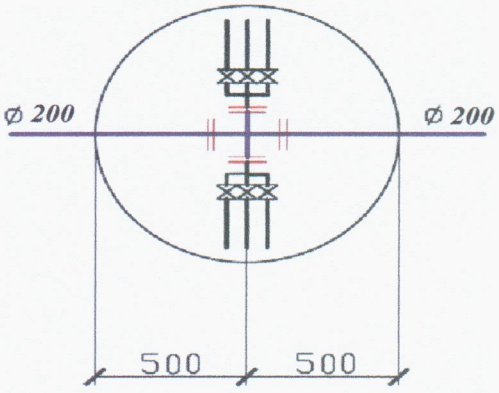

Рисунок 2

Спецификация

№ п/п	Наименование	Марка	Материал	Диаметр (мм) (размеры)	Количество	Примечание
1	Плита днища	ПН 15	Железобетон	1500	1	
2	Кольцо стеновое	КС 15.6	Железобетон	1500	1	
3	Кольцо стеновое	КС 15.9	Железобетон	1500	1	
4	Плита перекрытия	1ПП15-1	Железобетон	1500	1	
5	Кольцо опорное	КО6	Железобетон	600	1	
6	Плита днища	ПН 10	Железобетон	2000	1	
7	Кольцо стеновое	КС 10.6	Железобетон	2000	2	
8	Кольцо стеновое	КС 10.9	Железобетон	2000	1	
9	Плита перекрытия	ПП10-1	Железобетон	2000	1	
10	Кольцо стеновое	КС7,3	Железобетон	700	1	
11	Люк полимерно-песчаный Тип-Т СТ РК 2384-2013	СТ РК 2384-2013	Полимер-песок	600	1	

Схема границы сетей канализации для улиц Сибирская, Хабаровская, Дальневосточная, Сулейменова, Дерова в городе Павлодар.

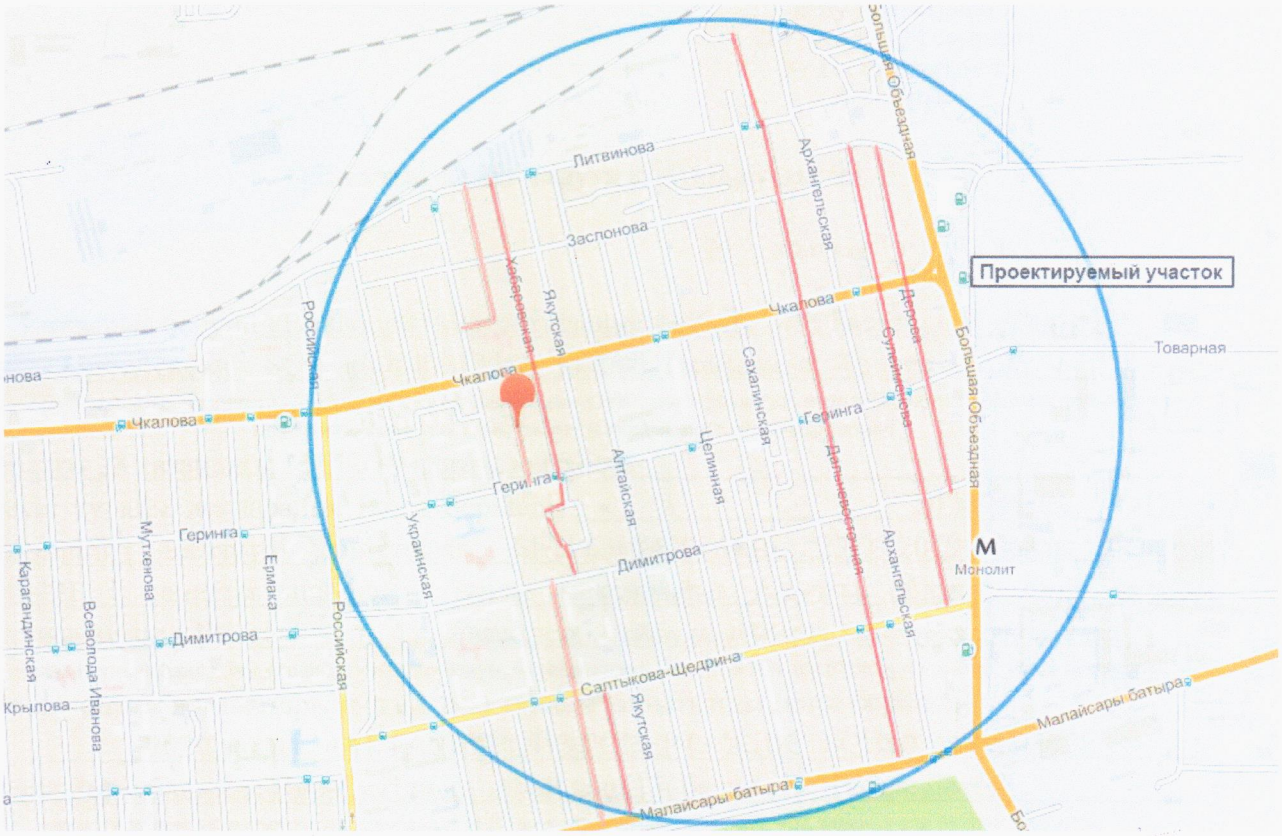

Заказчик

Садыков А.Б. _____

фамилия, имя, отчество (при наличии), подпись руководителя М.П.

Авторский надзор

Нурмашов И.Ж. _____

фамилия, имя, отчество (при наличии), подпись эксперта М.П