ТОО "АкжарЖоба"
ГСЛ №09-02482

"Капитальный ремонт здания Дома Культуры в с.Акжар Тарбагатайского района, ВКО"

Стадия: РП
Заказ: № 2020-17

ТОМ II

Альбом 1
Архитектурно-строительные решения

Усть-Каменогорск, 2020 г.

ТОО "АкжарЖоба"
ГСЛ №09-02482

"Капитальный ремонт здания Дома Культуры в с.Акжар Тарбагатайского района, ВКО"

Состав рабочего проекта:

Том 1. Общая часть

Том 2. Альбомы чертежей

- Альбом 1 Архитектурно-строительные решения
- Альбом 2 Водопровод и канализация
- Альбом 3 Электроосвещение
- Альбом 4 Силовое электрооборудование
- Альбом 5 Тепломеханические решения

Том 3. ОВОС

Том 4. Сметная документация

Директор ТОО "АкжарЖоба" М.Т. Джаксылыкбаев

ГИП Д.Т. Нуржакипов

Усть-Каменогорск, 2020 г.

Ведомость рабочих чертежей основного комплекта марки АС

Лист	Наименование	Примечание
1	*Общие данные*	
2	*Фасады здания*	
3	*План здания на отметке ±0.000 и +3.300*	
4	*План кровли. Разрез 1-1*	
5	*План котельной до ремонта. Экспликация полов. Ведомость отделки помещений*	
6	*Схема расположения отверстий инженерных систем и фундаментов оборудовании*	
7	*Схема растяжек дымовой трубы. Схема устройства фундамента под дымовую трубу*	
8	*Узлы к устройству дымовой трубы*	
9	*Узлы к устройству дымовой трубы. Спецификация элементов на дымовую трубу*	
10	*Растяжки РС-1 и РС-2*	

Ведомость основных комплектов рабочих чертежей

Обозначение	Наименование	Примечание
АС	Архитектурно-строительные решения	
ВК	Водопровод и канализация	
ТМ	Тепломеханические решения	
ЭМ	Силовое электрооборудование	
ЭО	Электроосвещение	

Технико - экономические показатели

№	Наименование	Ед. измер.	Примечание
1	Общая площадь	м2	989,8
2	Площадь застройки	м2	877,8
3	Строительный объем	м3	6114
4	Этажность здания	этаж	1-2

Общие указания

Рабочий проект "Капитальный ремонт здания Дома Культуры в с. Акжар Тарбагатайского района, ВКО" разработан на основании договора №17 от 19.06.2020 г.

Целью проектируемого капитального ремонта здания является повышение надежности и комфортности его условий.

В ходе ремонта решаются задача по обеспечению сохранности существующих строительных конструкций здания.

Объект расположен в селе Акжар, Тарбагатайского района.

Площадка под капитальный ремонт здания относится IВ климатическому району.

Климатические природные условия характеризуются следующими показателями:

- расчетная зимняя температура воздуха наиболее холодной 5-ки обеспеченностью 0,92 - -35,2°С
- продолжительность отопительного периода - 188 суток.
- скоростной напор ветра - 38 кг/м2;
- нормативная снеговая нагрузка 150 кгс/м2;
- уровень ответственности здания - II технологический не сложный;

Здание находится в эксплуатации с 1962 года.

Существующая конструктивная характеристика

Конструктивная схема здания - с продольными и поперечными несущими стенами.
Фундамент - ленточный, бетонный.
Наружные стены - кирпичная кладка.
Стены внутренние - кирпичная кладка.
Перекрытие и покрытие - многопустотные ж/б плиты, в зрительном зале ребристые плиты.
Лестницы - бетонные по металлическим косоурам.
Двери - деревянные.
Окна - металлопластик.
Крыша - стропильная.
Кровля - металлочерепица.

Проектные решения

Перед началом капитального ремонта здания выполнить демонтажные работы (см. дефектную ведомость), затем проектом предусматривается:

- Наружная отделка фасада декоративной штукатурко Minerel Mix поверх обычной штукатурки.
- Утепление фасада минераловатными плитами толщиной 100 мм.
- Наружная отделка цоколя плиткой типа "Кабанчик".
- Замена оттмостки.
- Окраска покрытия кровли из металлочерепицы акриловой эмалью.
- Обшивка карниза виниловыми материалами.
- Устройство гипсоволокнистых перегородок.
- Внутренняя отделка стен санузлов и вновь возводимых перегородок.
- Отделка потолков санузлов, холла, фойе и зрительного зала.
- Замена покрытия полов в холле, фойе, санузлах и отдельных кабинетах.
- Демонтаж перегородки из газоблоков в котельной.

Данный проект является собственностью ТОО "АкжарЖоба". Не санкционированное использование проекта в целом или любой его части будет преследоваться по закону "Об авторских и смежных правах" РК.

Настоящий проект выполнен в соответствии с экологическими, санитарно-гигиеническими, противопожарными требованиями и другими нормами и правилами и обеспечивает безопасную для жизни и здоровья людей эксплуатацию объекта при соблюдении предусмотренных рабочими чертежами мероприятий.

Главный инженер проекта _____ Нуржакипов Д.Т.

Взам. инв. №

Подп. и дата

Инв. № подл.

Изм.	Кол.у.	Лист	№док.	Подпись	Дата
ГИП		Нуржакипов			
Разработал		Алдабергенов			
Проверил		Нуржакипов			
Н. Контроль		Асылканов			

2020-17/АС

"Капитальный ремонт здания Дома Культуры в с.Акжар Тарбагатайского района, ВКО"

Архитектурные решения

Стадия	Лист	Листов
РП	1	-

Общие данные

ТОО "АкжарЖоба"
г. Усть-Каменогорск

Формат А3а

Фасад 1 - 12

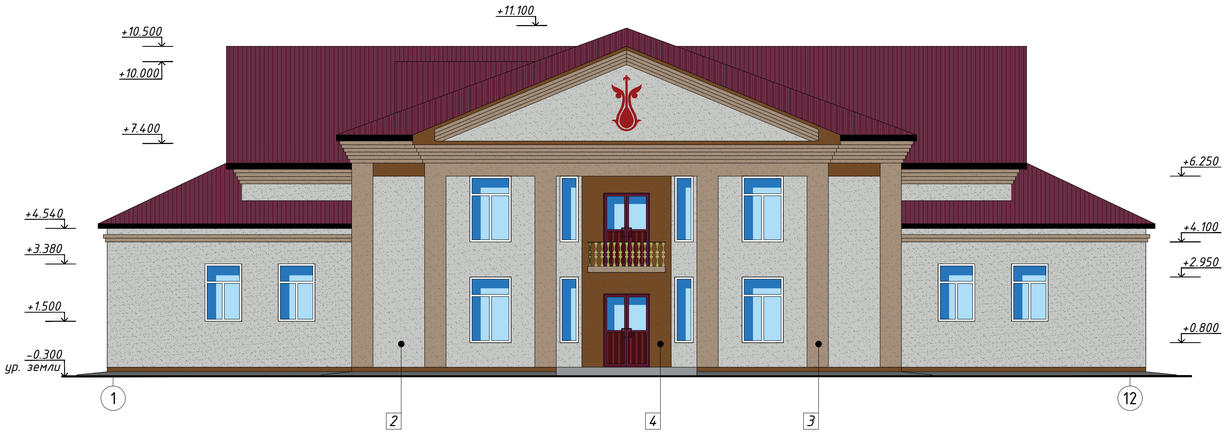

Фасад К - А

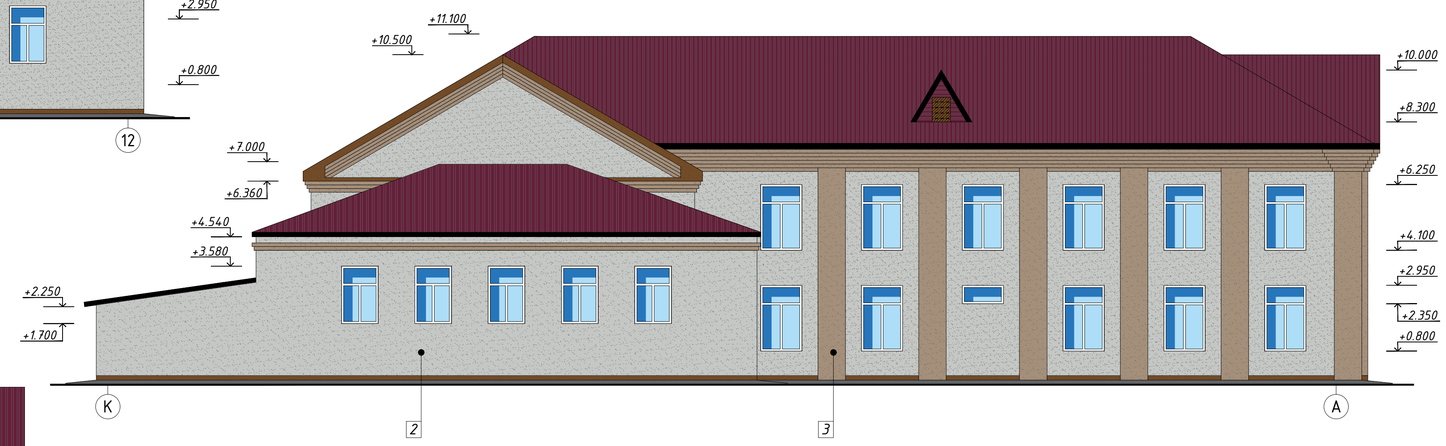

Фасад 12 - 1

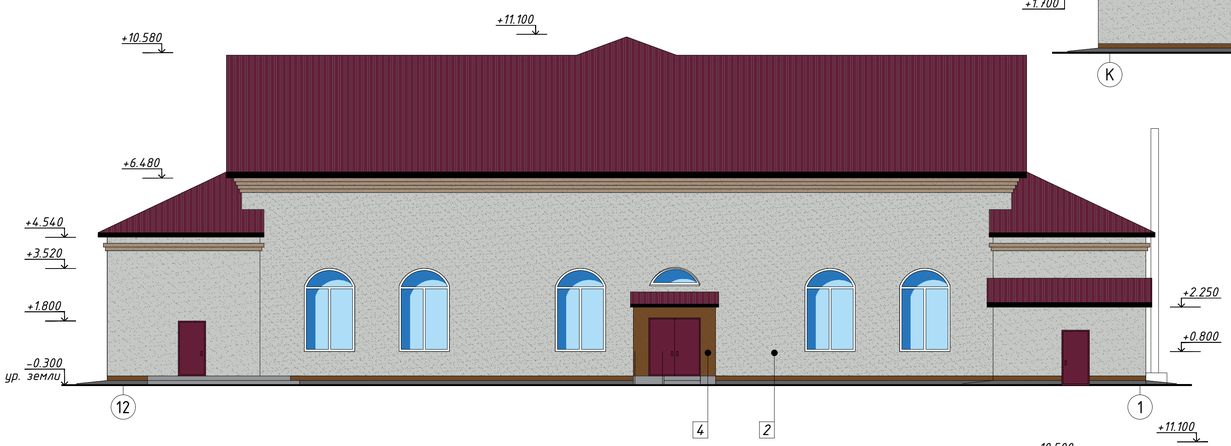

Фасад А - К

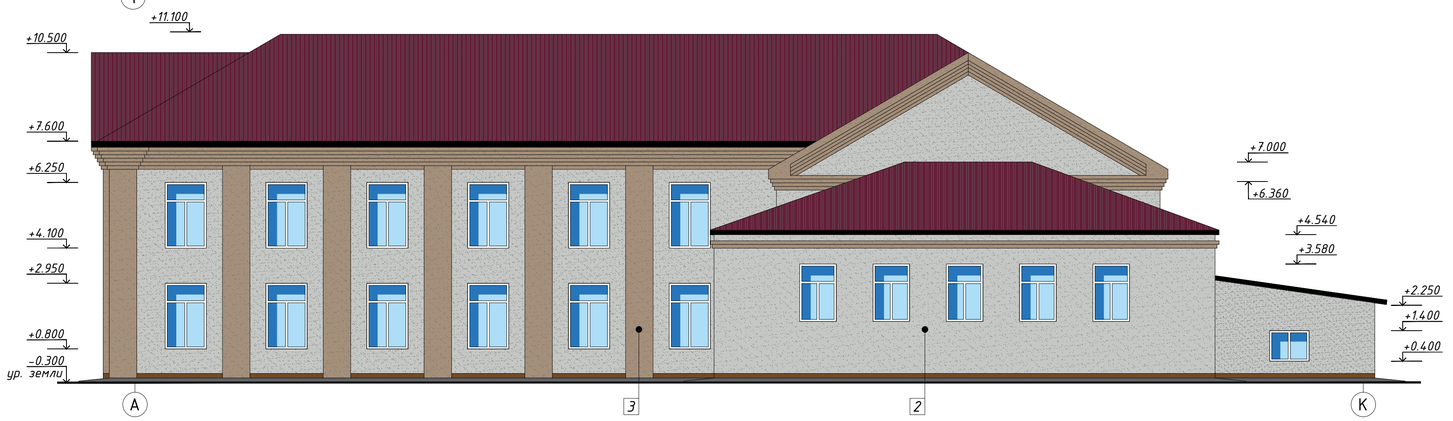

Узел отмостки

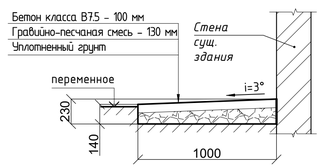

Узел утепления наружных стен

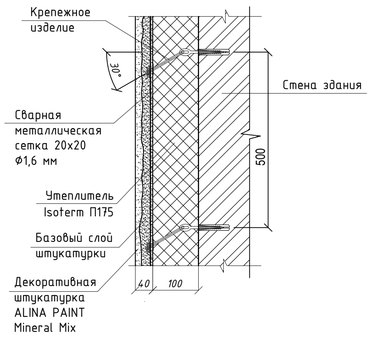

Спецификация элементов фасада

Поз.	Обозначение	Наименование	Кол.	Масса, ед., кг	Приме-чание
		Цоколь (плитка типа "Кабанчик" на цементном растворе) h=300мм, м2	48,0		
		Отмостка (см. узел отмостки), м2	160,0		
		Утеплитель Isoterm П175,толщина 100мм	1221,0		
		Декоративная штукатурка ALINA PAINT Mineral Mix	1223,0		
		Сетка 2-24-2Л, ТУ 14-4-1284-84, м2	1221,0		
		Дюбель крепления теплоизоляции	7068		
	Обшивка карниза	Виниловая J-Фаска шириной 203 мм	208,0		п.м.
	Обшивка карниза	Виниловый софит шириной 300 мм	208,0		п.м.
	Окраска металлочерепицы	Акриловая эмаль, м2	1080,0		

Ведомость наружней отделки

Поз.	Наименование	Вид отделки	Цвет
1	Цоколь	Плитка типа "Кабанчик" на цементном растворе	RAL 8008
2	Стена	Декоративная штукатурка ALINA PAINT Mineral Mix	RAL 7035
3	Стена	Декоративная штукатурка ALINA PAINT Mineral Mix	RAL 1019
4	Стена	Декоративная штукатурка ALINA PAINT Mineral Mix	RAL 8008
5	Кровля	Окраска металлочерепицы	RAL 4004
6	Карниз	Виниловая J-Фаска и софит	RAL 8008

Примечание:
1. Изображенные цвета покрытий соответствуют натуральным в пределах возможностей цветопередачи полиграфического оборудования.

Изм.	Кол.уч.	Лист	№док.	Подпись	Дата

2020-17/АС

"Капитальный ремонт здания Дома Культуры в с.Акжар Тарбагатайского района, ВКО"

ГИП	Нуржакипов	
Разработал	Алдаберген	
Проверил	Нуржакипов	
Н. Контроль	Асылканов	

Архитектурные решения

Стадия	Лист	Листов
РП	2	-

Фасады здания

ТОО "АкжарЖоба"
г. Усть-Каменогорск

Взам. инв. №
Подп. и дата
Инв. № подл.

Формат А1а

План здания на отметке ±0.000

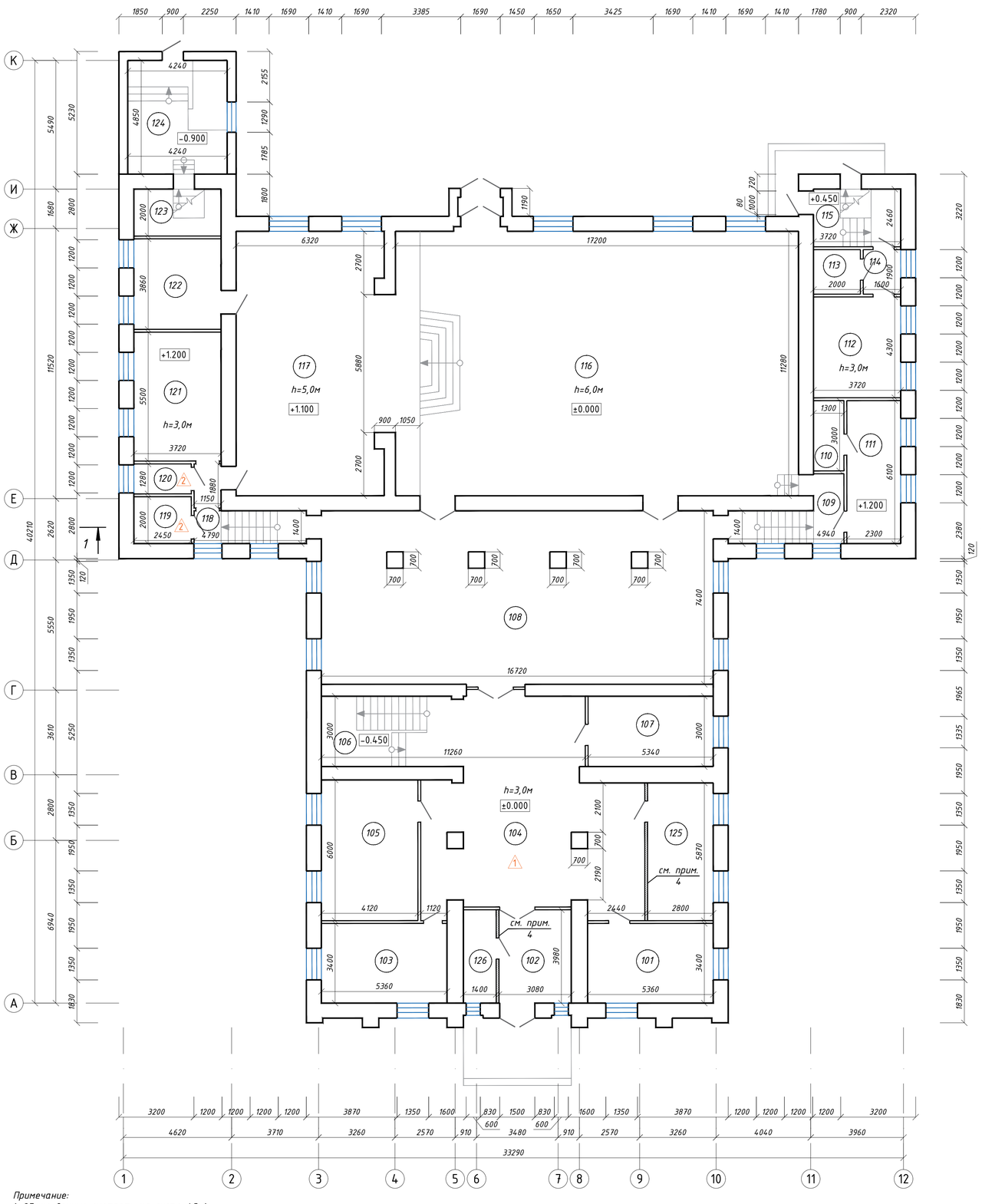

План здания на отметке +3.300

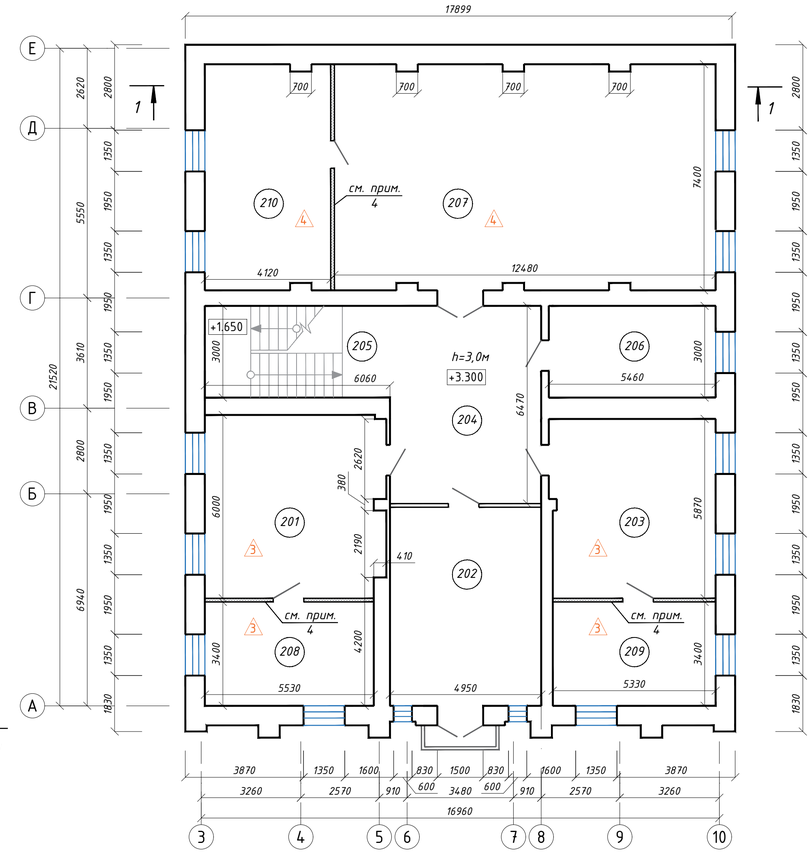

План здания на отметке -2.100

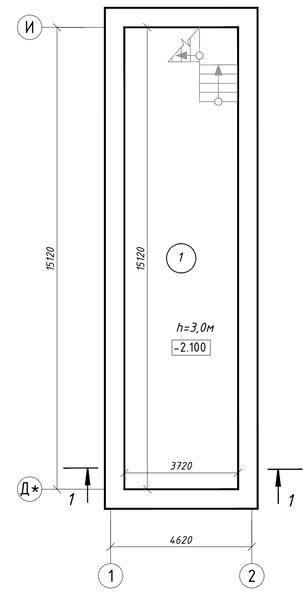

План здания на отметке -2.100

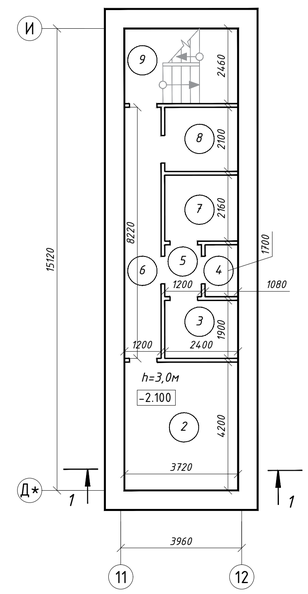

Экспликация помещений 1-го этажа

Номер помещения	Наименование	Площадь, м2	Примечания
101	Кабинет	18,2	
102	Тамбур	12,3	
103	Кабинет	18,2	
104	Холл	70,5	
105	Кабинет директора	24,7	
106	Лестничная клетка	18,1	
107	Кабинет методиста	16,0	
108	Фойе	121,8	
109	Коридор	9,0	
110	Кладовая	3,9	
111	Костюмерная	14,0	
112	Костюмерная	16,0	
113	Подсобная	3,8	
114	Коридор	3,0	
115	Лестничная клетка	9,2	
116	Зрительный зал	194,0	
117	Сцена	85,4	
118	Коридор	3,9	
119	Санузел	4,9	
120	Санузел	3,1	
121	Гримерная	20,5	
122	Гримерная	14,4	
123	Лестничная клетка	7,4	
124	Котельная	21,1	
125	Гардероб	16,4	
126	Вахта	5,6	
	Всего:	735,4	

Экспликация помещений 2-го этажа

Номер помещения	Наименование	Площадь, м2	Примечания
201	Методический кабинет	30,8	
202	Кабинет	32,2	
203	Кабинет оркестра	35,9	
204	Холл	32,0	
205	Лестничная клетка	18,2	
206	Кабинет бухгалтера	16,4	
207	ЗАГС	92,0	
208	Кабинет	18,8	
209	Кабинет	18,1	
210	Кабинет	30,2	
	Всего:	324,6	

Экспликация помещений подвала

Номер помещения	Наименование	Площадь, м2	Примечания
1	Подвальное помещение	56,2	
2	Подвальное помещение	15,6	
3	Подвальное помещение	4,6	
4	Подвальное помещение	1,8	
5	Подвальное помещение	2,0	
6	Подвальное помещение	9,9	
7	Подвальное помещение	5,2	
8	Подвальное помещение	5,0	
9	Подвальное помещение	9,2	
	Всего:	109,5	

Примечание:
1. Общие данные смотреть на листе АС-1.
2. Экспликацию полов смотреть на листе АС-5.
3. Ведомость отделки помещений смотреть на листе АС-5.
4. Выполнить устройство гипсоволокнистых перегородок типа С362 - одинарный металлический каркас обшитый двумя слоями гипсокартонныхных листов с обеих сторон. Гипсоволокнистые листы толщиной 12 мм и профиль ПС75/50 принять по серий 1.031.9-3.01. Общая площадь вновь возводимой перегородки из гипсоволокнистых листов по типу С362 - 84,4 м2 перегородки.
5. После устройства гипсоволокнистых перегородок выполнить выравнивание поверхности сухими смесями 5 мм и окраску акриловой водно-дисперсионная краской светлых тонов в 2 слоя. Расход - 168,8 м2.

Изм.	Кол.уч.	Лист	№док.	Подпись	Дата
ГИП		Нуржакипов			
Разработал		Алдабергенов			
Проверил		Нуржакипов			
Н. Контроль		Асылканов			

2020-17/АС

"Капитальный ремонт здания Дома Культуры в с.Акжар Тарбагатайского района, ВКО"

Архитектурные решения

Стадия	Лист	Листов
РП	3	-

План здания на отметке ±0.000 и +3.300

ТОО "АкжарХоба" г. Усть-Каменогорск

Взам. инв. № | Подп. и дата | Инв. № подл.

Формат А1а

План кровли

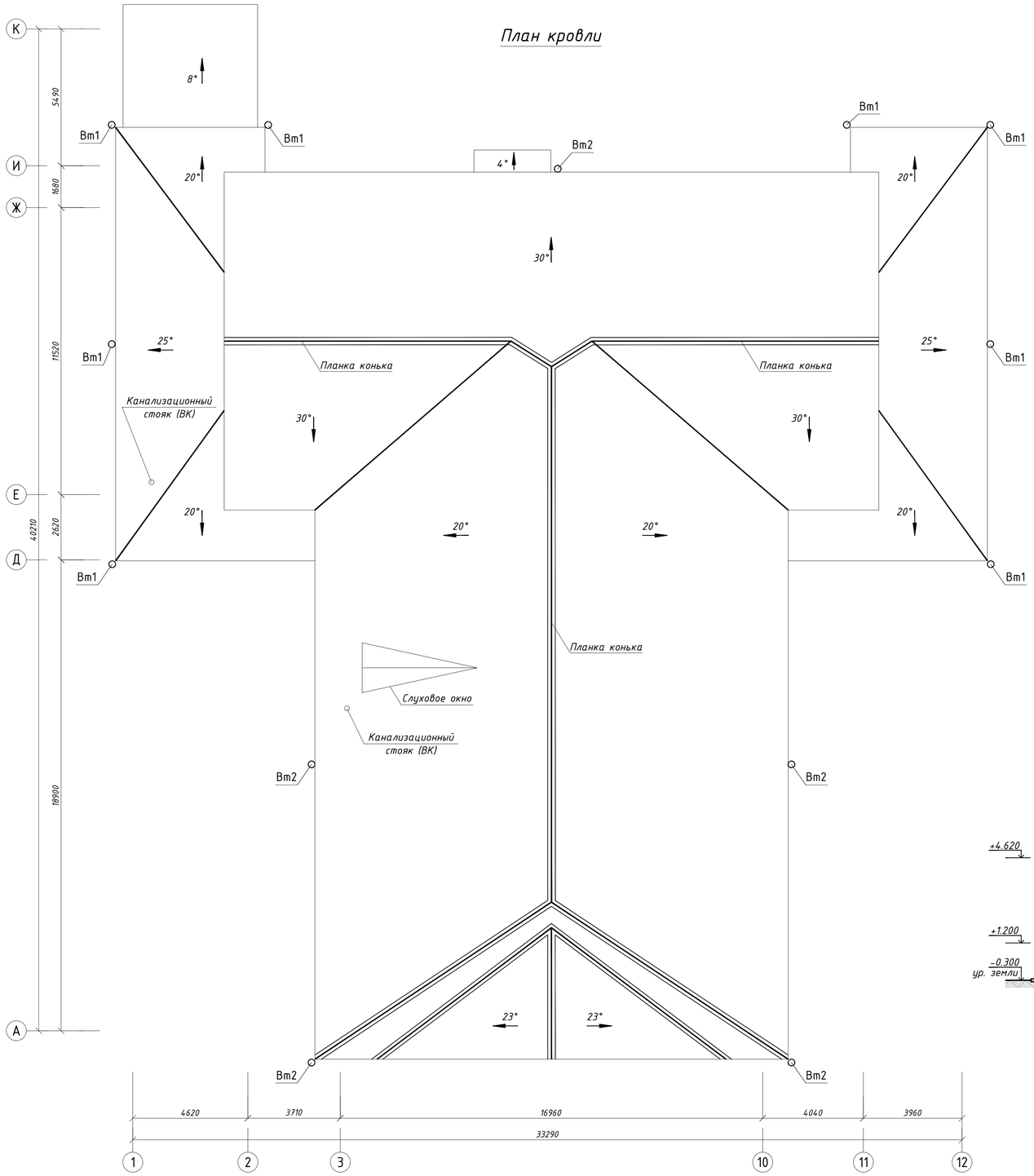

Узел прохода стояков через кровлю

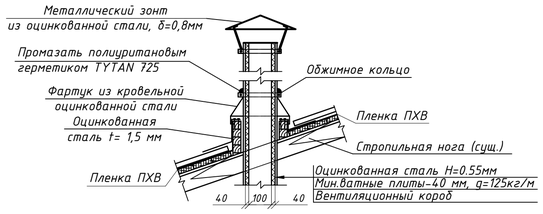

Схема элементов организованного водостока

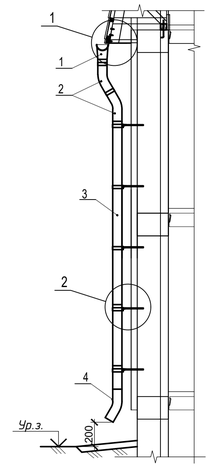

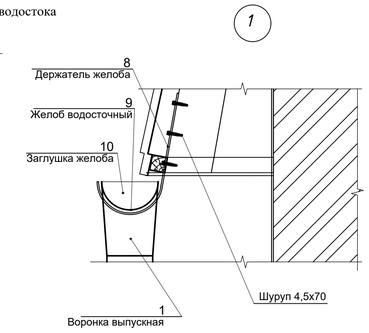

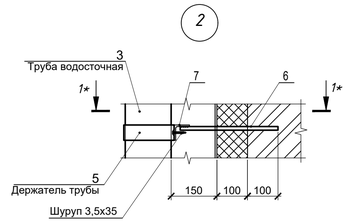

Разрез 1*-1*

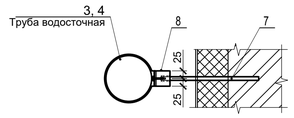

Спецификация элементов организованного водостока

Марка поз.	Обозначение	Наименование	Кол.	Масса ед., кг	Примечание
		Водоприемная труба №1	*8*		
1	Металл Профиль	Воронка выпускная ВК-В-D185/150	1		
2	Металл Профиль	Колено трубы ВК-К-D150 L=300	2		
3	Металл Профиль	Труба водосточная ВК-Т-D150х770	5		
4	Металл Профиль	Колено трубы сливное ВК-КС-D150 L=300	1		
5	Металл Профиль	Держатель трубы ВК-ТД-D150	7		
6	ГОСТ 5781-82*	Ø 12 А-III, L=320	7	0,28	1,96 кг
7		Уголок $^{\frac{50х50х5\ ГОСТ\ 8509-93}{С245\ ГОСТ\ 27772-88}}$ L=50	7	0,19	1,33 кг
		Водоприемная труба №2	*5*		
1	Металл Профиль	Воронка выпускная ВК-В-D185/150	1		
2	Металл Профиль	Колено трубы ВК-К-D150 L=300	2		
3	Металл Профиль	Труба водосточная ВК-Т-D150х1370	5		
4	Металл Профиль	Колено трубы сливное ВК-КС-D150 L=300	1		
5	Металл Профиль	Держатель трубы ВК-ТД-D150	7		
6	ГОСТ 5781-82*	Ø 12 А-III, L=320	7	0,28	1,96 кг
7		Уголок $^{\frac{50х50х5\ ГОСТ\ 8509-93}{С245\ ГОСТ\ 27772-88}}$ L=50	7	0,19	1,33 кг
		Водоприемный лоток ВЛ			
8	Металл Профиль	Держатель желоба ВК-ЖД-D185х350	шт	150	
9	Металл Профиль	Желоб водосточный ВК-Ж-D185х3000	п.м.	158,0	
10	Металл Профиль	Заглушка желоба ВК-ЖЗ-D185	шт	17	

Разрез 1 - 1

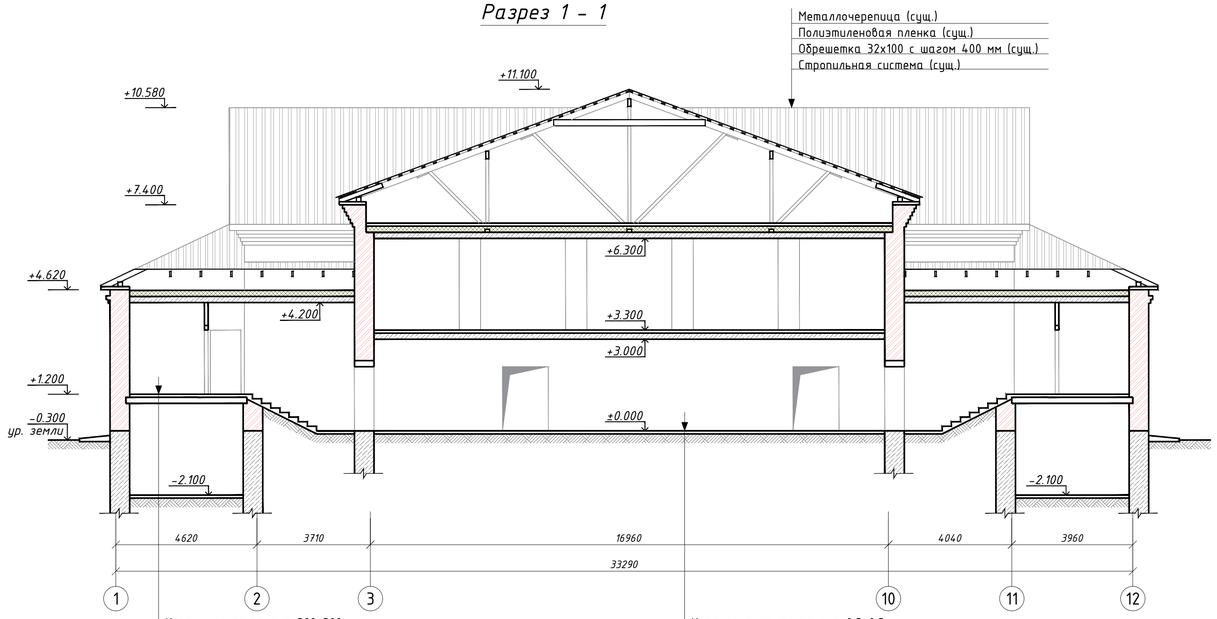

Керамическая плитка 300х300мм
на цем.-песчан. р-ре М50 - 23 мм;
Стяжка из цементно-песчанного раствора М150 - 15 мм;
Гидроизоляционный слой - оклеечная из материалов на основе битума (2 слоя);
Стяжка из цементно-песчанногораствора М150 - 15 мм;
Существующая конструкция пола

Керамогранитная плитка 0,3х0,3м
на цем.-песчан. р-ре М50 - 23 мм;
Стяжка из цементно-песчанного раствора М150 - 15 мм;
Существующая конструкция пола

1. Данный лист читать совместно с листами АС-3, 5.
2. Экспликацию полов смотреть на листе АС-5.
3. Поз. 6 задить в заранее просверленные отверстия.
4. Сварку вести дуговой ручной сваркой электродами типа Э-42А по ГОСТ 9467-80. Высоту сварных швов принять по наименьшей толщине элементов.
5. После сварки стыки и поверхности металлических элементов (поз. 6, 7)зачистить от окалины и ржавчины, обезжирить, огрунтовать грунтовкой ГФ-021 по ГОСТ 25129-82 и окрасить эмалевой краской ПФ-115 по ГОСТ 6465 за два раза.

Изм.	Кол.уч.	Лист	№док.	Подпись	Дата	2020-17/АС		
						"Капитальный ремонт здания Дома Культуры в с.Акжар Тарбагатайского района, ВКО"		
ГИП		Нуржакипов				Архитектурные решения	Стадия	Лист	Листов
Разработал		Алдабергенов					РП	4	-
Проверил		Нуржакипов				План кровли. Разрез 1-1	ТОО "АкжарХоба" г. Усть-Каменогорск	
Н. Контроль		Асылканов						

Взам. инв. №
Подп. и дата
Инв. № подл.

Формат А1а

Экспликация полов

Номер помещения	Тип пола по проекту	Схема пола или тип пола по серии	Элементы пола и их толщина	Площадь пола, м2
104	1	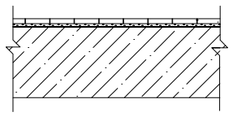	- Керамогранитная плитка 0,3х0,3м на клею из сухих смесей - 15 мм; - Стяжка из цементно-песчанного раствора М150 - 25 мм; - Существующая конструкция пола	87,6
119, 120	2	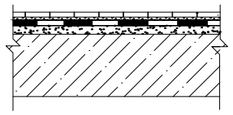	- Керамическая плитка 300х300мм на цем.-песчан. р-ре М50 - 23 мм; - Стяжка из цементно-песчанного раствора М150 - 15 мм; - Гидроизоляционный слой - оклеечная из материалов на основе битума (2 слоя); - Стяжка из цементно-песчанного раствора М150 - 15 мм; - Существующая конструкция пола	8,0
201, 203, 208, 209	3	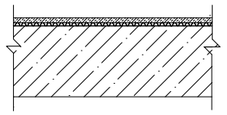	- Коммерческий гетерогенный линолеум ACCZENT PRO на клеящей мастике "Синтелакс" ТУ 21-29-50-77 - 5мм; Класс износостойкости линолеума 32. - Плиты OSB толщиной 12 мм - 2 листа - Существующая конструкция пола	103,6
207, 210	4	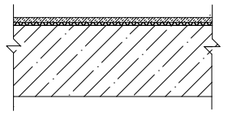	- Ламинат - 8 мм - Полиэтиленовая подложка - 2 мм - Плиты OSB толщиной 12 мм - 2 листа - Существующая конструкция пола	122,2

Ведомость отделки помещений

Номер поме-щения	Вид отделки элементов интерьеров					
	Потолок	Площ. м2	Стены и перегородки	Площ. м2	Откосы	Площ. м2
104, 108, 116	-устройство натяжных потолков	403,4	-	-	-	-
119, 120	-выравнивание сухими смесями 5 мм; -акриловая водно-дисперсионная окраска светлых тонов в 2 слоя	8,0	-керамическая плитка 200х300х8 светлых тонов на всю высоту помещения	49,1	-выравнивание сухими смесями 5 мм; -акриловая водно-дисперсионная окраска светлых тонов в 2 слоя	2,5

План котельной до ремонта

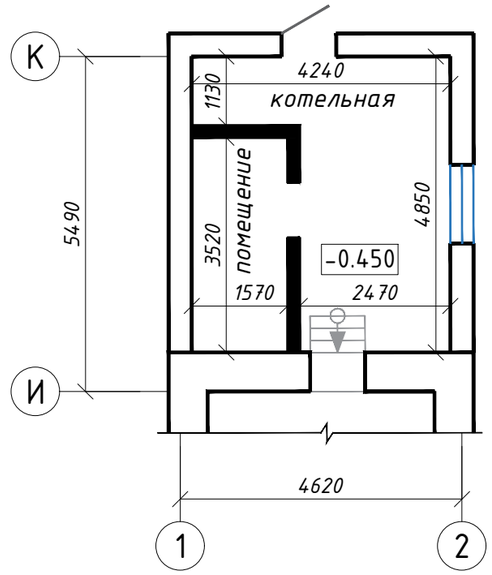

Условные обозначения:

— Демонтируемая перегородка из газоблока

Примечание:

1. Общие данные смотреть на листе АС-1.
2. Для керамических полов предусмотреть керамические плинтусы, для полов из линолеума и ламината предусмотреть устройство пластиковых плинтусов. Всего расход по первому этажу:
керамических плинтусов - 143,9 п.м., пластиковых плинтусов - 149,6 п.м..
3. В здании на путях эвакуации не допускается применять материалы поверхностных слоев конструкций с более высокой пожарной опасностью.
4. Керамические плиты брать устойчивые к истиранию и не скользкие.
5. Выполнить демонтаж существующей перегородки из газоблока толщиной 200 мм в котельной - 3,7 м3.

Взам. инв. №	Подп. и дата	Инв. № подл.

Изм.	Кол.у.	Лист	№док.	Подпись	Дата	2020-17/АС		
						"Капитальный ремонт здания Дома Культуры в с.Акжар Тарбагатайского района, ВКО"		
ГИП		Нуржакипов				Архитектурные решения	Стадия	Лист	Листов
Разработал		Алдабергенов					РП	5	-
Проверил		Нуржакипов				План котельной до ремонта. Экспликация полов. Ведомость отделки помещений	ТОО "АкжарЖоба" г. Усть-Каменогорск	
Н. Контроль		Асылканов						

Формат А3а

Схема расположения отверстий инженерных систем и фундаментов оборудовании первого этажа

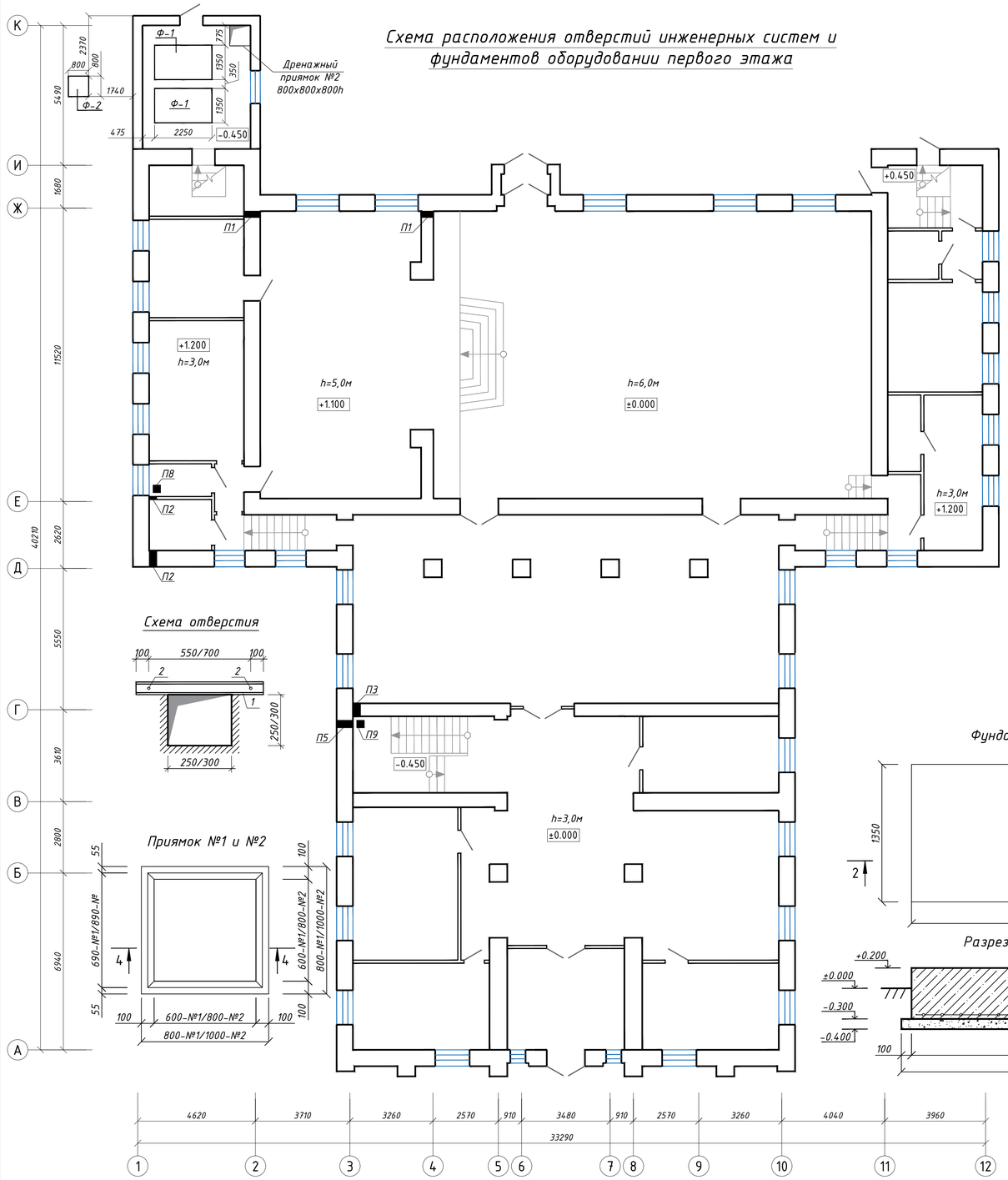

Схема отверстия

Приямок №1 и №2

Схема расположения отверстий инженерных систем второго этажа

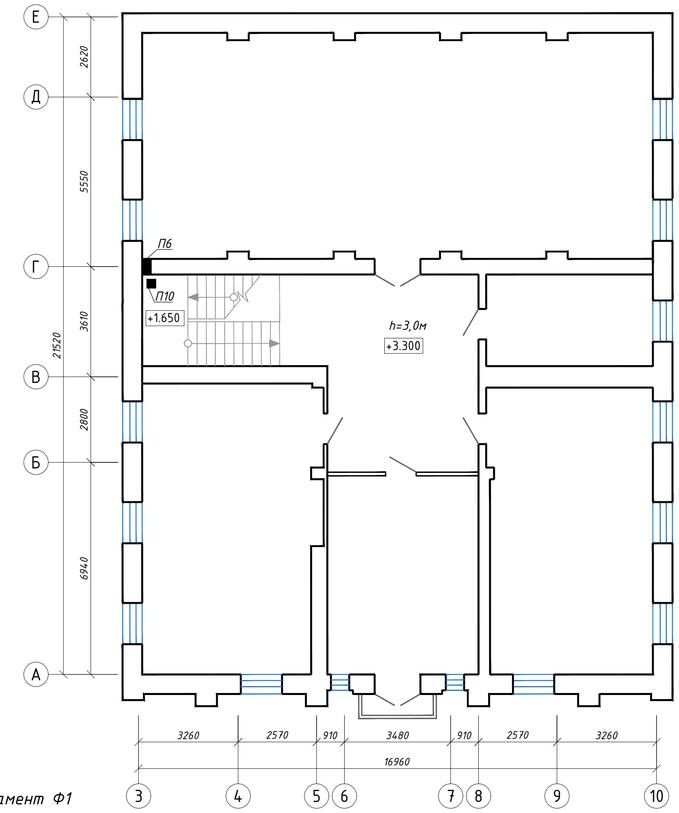

Схема расположения отверстий инженерных систем подвала

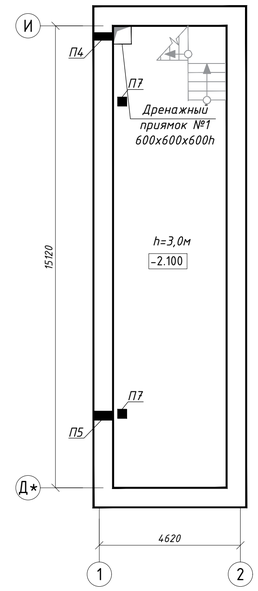

1. Общие данные смотреть на листе АС-1.
2. Внутренние стенки приямка и стенки отверстия ввода оштукатурить цементным раствором состава 1:2 с водостойкими добавками.
3. Приямок выполнен из бетона кл.В.12,5.
4. Под днище приямка выполнить основание из послойно уплотненного непросадочного грунта. Толщина уплотняемого слоя не более 0,2 м.
5. При работе по пробивке проемов в стенах предусмотреть дополнительные меры по обеспечению безопасности работающих. Объем пробиваемых проемов - 0,39 м3.
6. Отверстия №7, 8, 9 и 10 выполнять по месту, не нарушая ребер жесткости, и армирования плиты

Фундамент Ф1

Фундамент Ф2

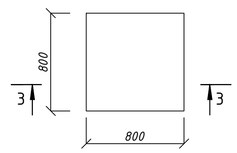

Разрез 2 - 2

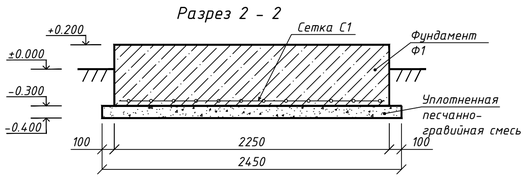

Разрез 3 - 3

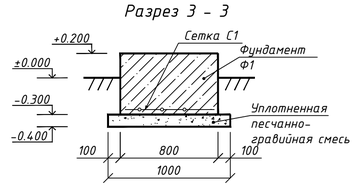

Разрез 4 - 4

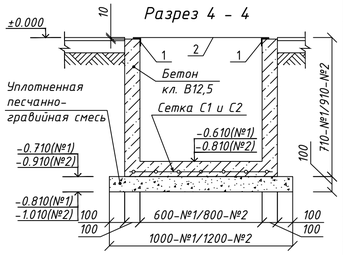

Спецификация элементов пробиваемых проемов

Марка поз.	Обозначение	Наименование	Кол-во	Масса, ед.кг.	Примечание
		Пробивка проема П1 (640 мм)	1	15,02	15,02 кг
1	ГОСТ 8240-89	[10П, L=750 мм	2	6,44	
2	ГОСТ 2590-2006	● Ф16, L=680мм, резьба М16, L=50мм	2	1,07	
		Комплект метизов (гайка М16 + шайба Ф16), шт	4		
		Пробивка проема П1 (510 мм)	1	14,62	14,62 кг
1	ГОСТ 8240-89	[10П, L=750 мм	2	6,44	
2	ГОСТ 2590-2006	● Ф16, L=550мм, резьба М16, L=50мм	2	0,87	
		Комплект метизов (гайка М16 + шайба Ф16), шт	4		
		Пробивка проема П2 (640 мм)	1	17,60	17,60 кг
1	ГОСТ 8240-89	[10П, L=900 мм	2	7,73	
2	ГОСТ 2590-2006	● Ф16, L=680мм, резьба М16, L=50мм	2	1,07	
		Комплект метизов (гайка М16 + шайба Ф16), шт	4		
		Пробивка проема П2 (120 мм)	1	15,96	15,96 кг
1	ГОСТ 8240-89	[10П, L=900 мм	2	7,73	
2	ГОСТ 2590-2006	● Ф16, L=160мм, резьба М16, L=50мм	2	0,25	
		Комплект метизов (гайка М16 + шайба Ф16), шт	4		
		Пробивка проема П3 (510 мм)	1	17,20	17,20 кг
1	ГОСТ 8240-89	[10П, L=900 мм	2	7,73	
2	ГОСТ 2590-2006	● Ф16, L=550мм, резьба М16, L=50мм	2	0,87	
		Комплект метизов (гайка М16 + шайба Ф16), шт	4		
		Пробивка проема П4 (600 мм)	1	15,02	15,02 кг
1	ГОСТ 8240-89	[10П, L=750 мм	2	6,44	
2	ГОСТ 2590-2006	● Ф16, L=680мм, резьба М16, L=50мм	2	1,07	
		Комплект метизов (гайка М16 + шайба Ф16), шт	4		
		Пробивка проема П5 (600 мм)	2	17,60	35,20 кг
1	ГОСТ 8240-89	[10П, L=900 мм	2	7,73	
2	ГОСТ 2590-2006	● Ф16, L=680мм, резьба М16, L=50мм	2	1,07	
		Комплект метизов (гайка М16 + шайба Ф16), шт	4		
		Пробивка проема П6 (510 мм)	1	17,20	17,20 кг
1	ГОСТ 8240-89	[10П, L=900 мм	2	7,73	
2	ГОСТ 2590-2006	● Ф16, L=550мм, резьба М16, L=50мм	2	0,87	
		Комплект метизов (гайка М16 + шайба Ф16), шт	4		

Таблица инженерных отверстий

№ отв.	Размер отв. dxh,мм	Отметка низа	Количество	Примечания
1	250x250	+1.100	2	ВК
2	300x300	+1.100	2	ВК
3	300x300	±0.000	1	ВК
4	250x250	±0.000	1	ВК
5	300x300	-2.150	2	ВК
6	300x300	+3.300	1	ВК
7	250x250	+1.200 (в перекрытий)	2	ВК
8	300x300	+3.300 (в покрытий)	1	ВК
9	300x300	+1.650 (на площадке)	1	ВК
10	300x300	+6.600 (в покрытий)	1	ВК

Спецификация к схеме расположения фундаментов под оборудования

Поз.	Обозначение	Наименование	Кол.	Масса, ед., кг	Примечание
		Ф-1	2	37,5	75,0 кг
С1	ГОСТ 23279-85	4С 10 AIII - 100 / 10 AIII - 100 130x220	1	37,5	
		Бетон кл.В15			1,52 м3
		Песчанно-гравийная смесь	0,38		м3
		Ф-2	1	11,1	11,1 кг
С2	ГОСТ 23279-85	4С 10 AIII - 100 / 10 AIII - 100 75x75	1	11,1	
		Бетон кл.В15			0,32 м3
		Песчанно-гравийная смесь	0,10		м3

Спецификация элементов устройства приямка

Марка, поз.	Обозначение	Наименование	Кол.	Масса, ед., кг	Примечание
		Приямок №1	1	25,81	25,81 кг
1	ГОСТ 8509-93	∟ 50x5, L=690 мм	4	2,60	
2	ГОСТ 19903-90	- 5x690x690	1	18,68	
С1	ГОСТ 23279-85	4С 6 AIII - 100 / 6 AIII - 100 950x950 мм	1	4,53	
		Бетон кл. В15	0,23		м3
		Песчанно-гравийная смесь	0,10		м3
		Приямок №2	1	41,09	41,09 кг
1	ГОСТ 8509-93	∟ 50x5, L=890 мм	4	3,36	
2	ГОСТ 19903-90	- 5x890x890	1	31,09	
С1	ГОСТ 23279-85	4С 6 AIII - 100 / 6 AIII - 100 1150x1150 мм	1	6,64	
		Бетон кл. В15	0,39		м3
		Песчанно-гравийная смесь	0,15		м3

Изм.	Кол.уч.	Лист	№док.	Подпись	Дата
ГИП		Нуржакипов			
Разработал		Алдабергенов			
Проверил		Нуржакипов			
Н. Контроль		Асылканов			

2020-17/АС

"Капитальный ремонт здания Дома Культуры в с.Акжар Тарбагатайского района, ВКО"

Архитектурные решения

Стадия	Лист	Листов
РП	6	-

Схема расположения отверстий инженерных систем и фундаментов оборудовании

ТОО "АкжарЖоба" г. Усть-Каменогорск

Взам. инв. № | Подп. и дата | Инв. № подл.

Формат А1а

Схема растяжек дымовой трубы

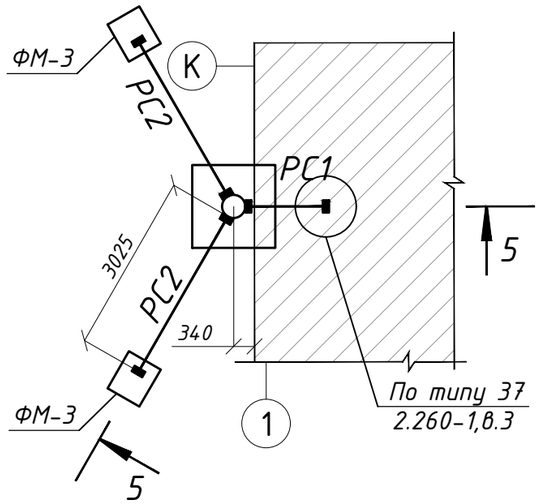

Разрез 6 - 6

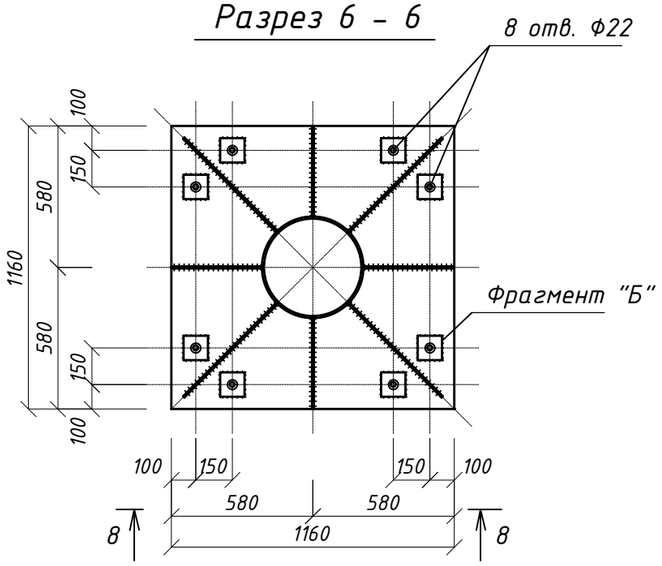

Разрез 8 - 8

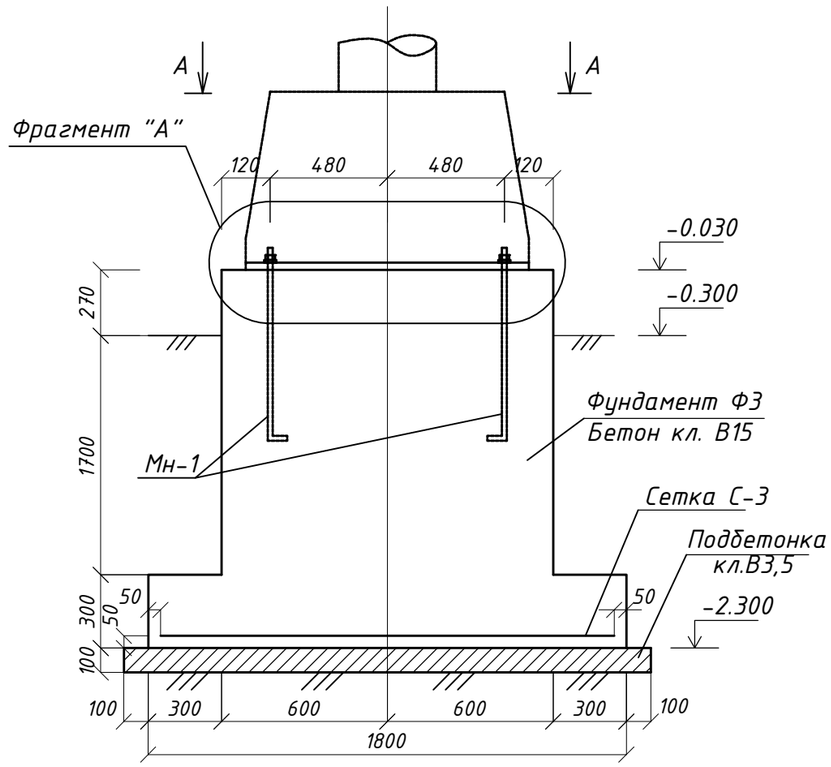

Разрез 5 - 5

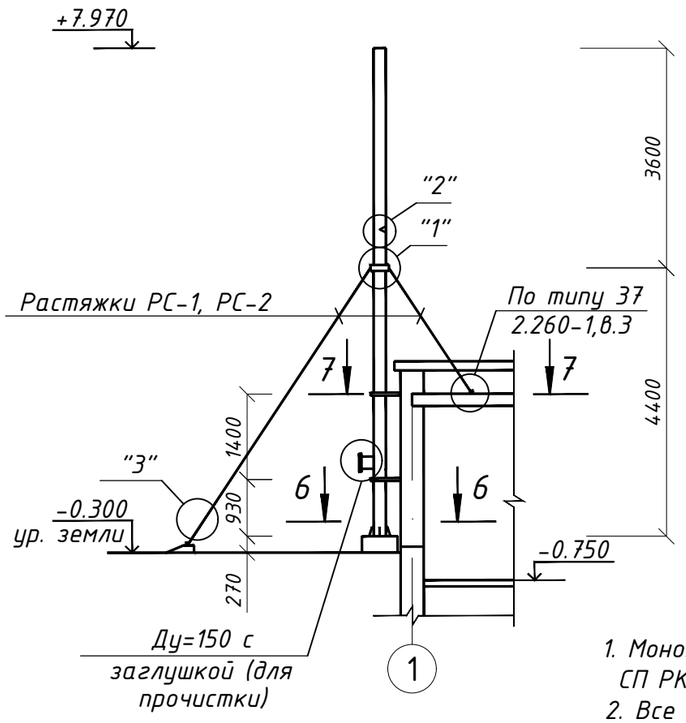

А-А

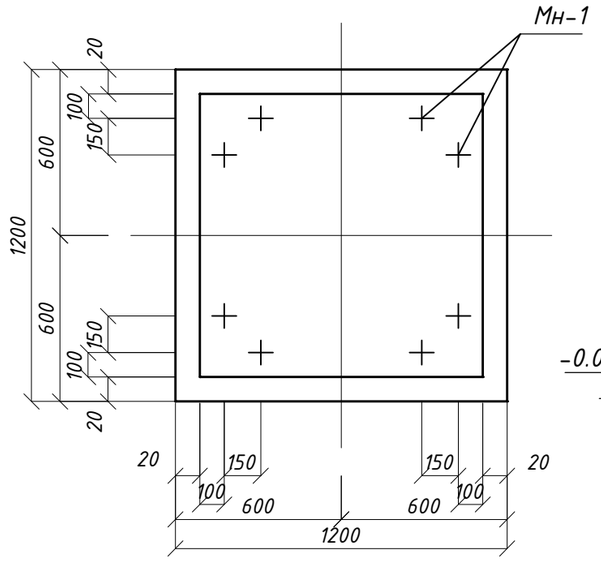

Фрагмент "А"

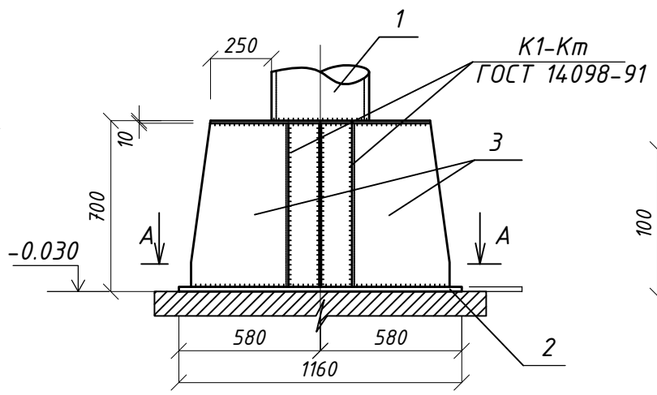

Фрагмент "Б"

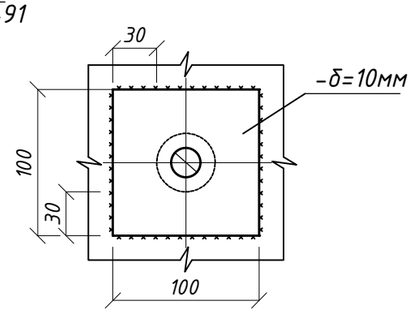

1. Монолитные конструкции выполнить согласно СП РК 5.03-107-2013.
2. Все сварные соединения выполнять в соответствии с ГОСТ 14.098-81.
3. Снятие опалубки производить после достижения бетоном 70%%% проектной прочности.
4. Фундаменты выполнить из бетона кл. В15 на сульфатостойком портладцементе.
5. Боковые поверхности фундамента обмазать горячим битумом за 2 раза.
6. Схему устройства сетки С3 фундамента Ф3 смотреть на листе АС-8.
6. Данный лист смотреть с АС-8, 9 и 10

Изм.	Кол.у.	Лист	№док.	Подпись	Дата	2020-17/АС		
						"Капитальный ремонт здания Дома Культуры в с.Акжар Тарбагатайского района, ВКО"		
ГИП		Нуржакипов				Архитектурные решения	Стадия	Лист	Листов
Разработал		Алдабергенов					РП	7	-
Проверил		Нуржакипов				Схема растяжек дымовой трубы. Схема устройства фундамента под дымовую трубу	ТОО "АкжарЖоба" г. Усть-Каменогорск		
Н. Контроль		Асылканов							

Взам. инв. №

Подп. и дата

Инв. № подл.

Формат А3а

Разрез 7 - 7

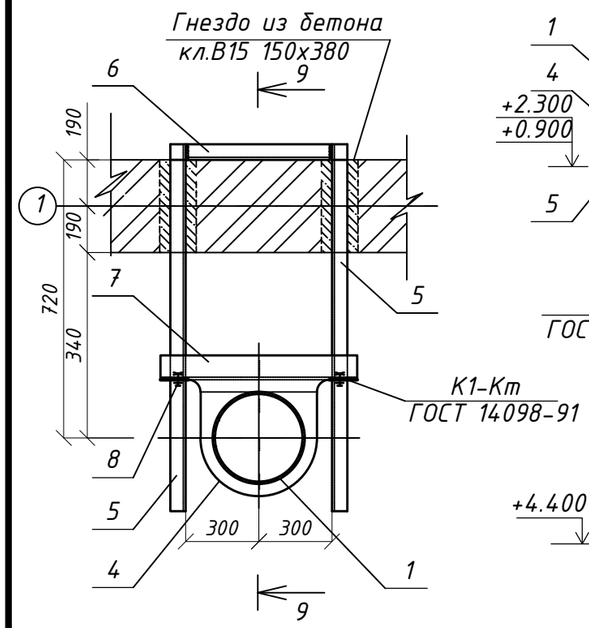

Разрез 9 - 9

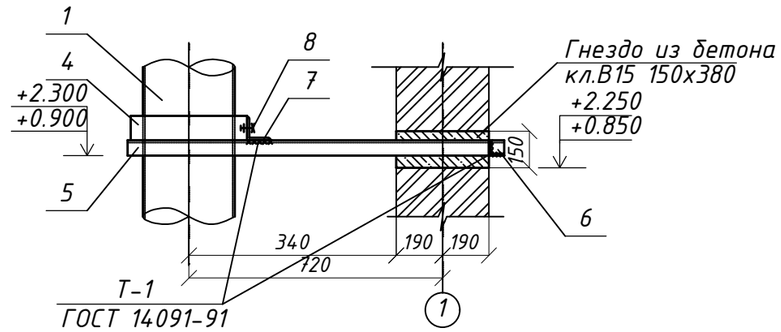

Сетки С-1

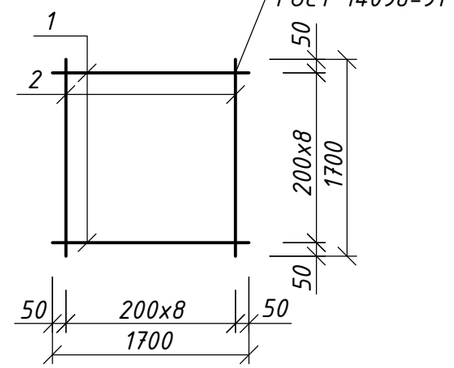

Узел "2"

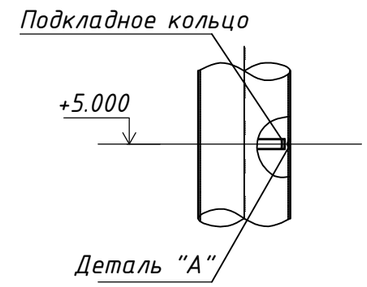

Мн-1

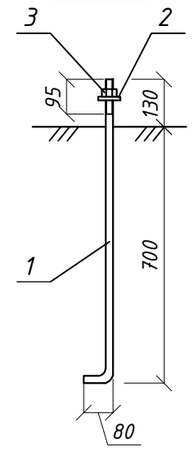

Узел "1"

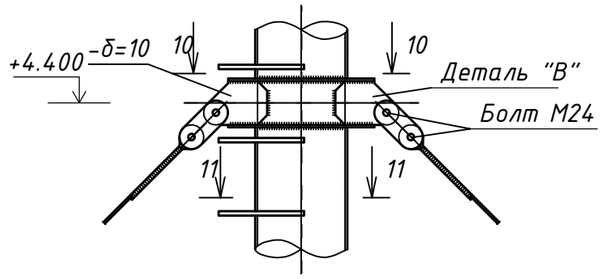

Разрез 11 - 11

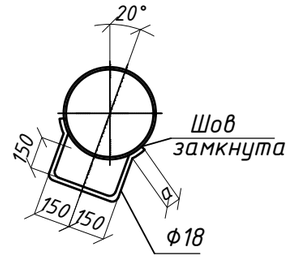

Разрез 12 - 12

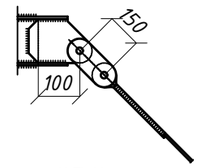

Деталь "В"

1. Данный лист смотреть совместно с л. АС-7.
2. Расход стали на кольцо зажимное (сеч 5-5), b=1.5мм -0.2м2. 3. Расход материалов на узел сажеудаления:

Фланец 240х240 - 5,22кг.
Болт с гайкой М-12, L=40(8шт) - 0,3кг.
Шайба М-12 (8шт) - 0,056кг.
Патрубок 219х6 - 15,76кг.
Заглушка Ф240 δ=6мм - 3,15кг.

Разрез 10 - 10

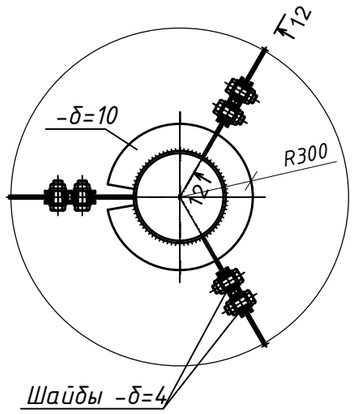

δ - δ

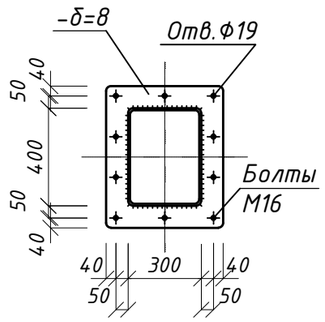

Деталь "А"

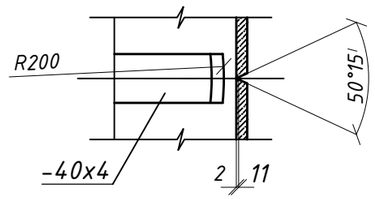

Спецификация на один конструктивный элемент

Марка поз.	Обозначение	Наименование	Кол	Масса ед.кг	Примеч.
		Мн-1			
		Детали:			
1	ГОСТ 2590-71	Ф20 АI, L=900	1	2.2	2.2 кг
2	ГОСТ 11371-68	Шайба	1	0,8	0,8 кг
3	ГОСТ 5915-70	Гайка, d=20	2	0.12	0,24 кг

Узел "3" (сажеудаление)

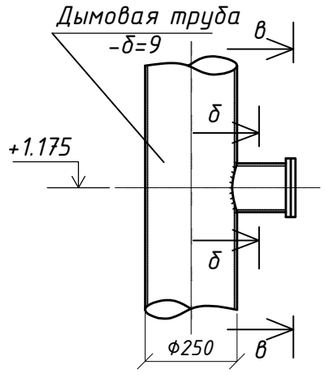

в - в

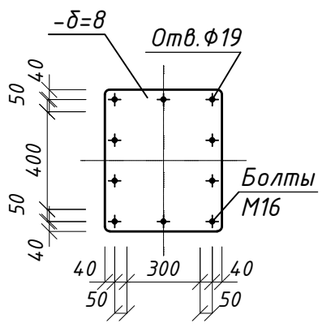

Узел проводки трубы газохода

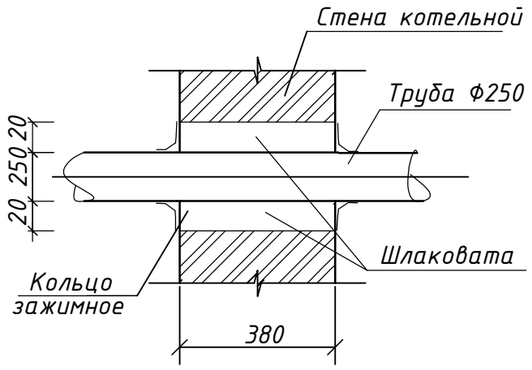

Изм.	Кол.у.	Лист	№док.	Подпись	Дата
ГИП		Нуржакипов			
Разработал		Алдабергенов			
Проверил		Нуржакипов			
Н. Контроль		Асылканов			

2020-17/АС

"Капитальный ремонт здания Дома Культуры в с.Акжар Тарбагатайского района, ВКО"

Архитектурные решения

Стадия	Лист	Листов
РП	8	-

Узлы к устройству дымовой трубы

ТОО "АкжарЖоба"
г. Усть-Каменогорск

Взам. инв. №
Подп. и дата
Инв. № подл.

Формат А3а

Ф4 под растяжки

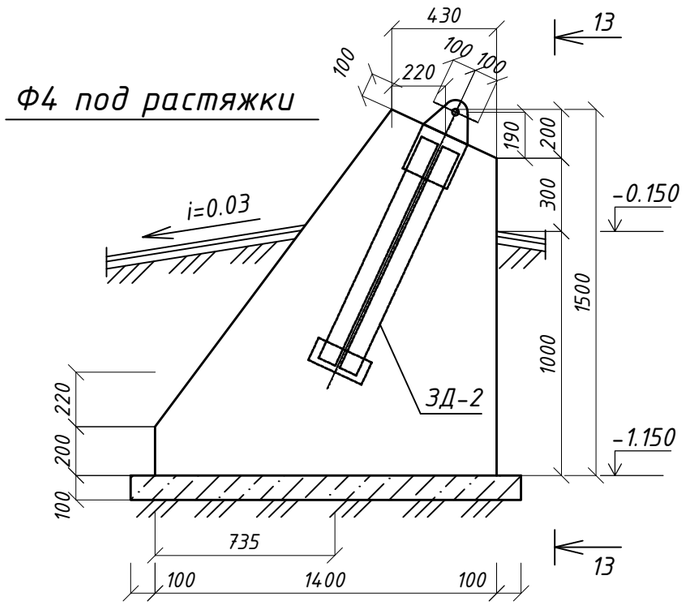

Разрез 13 - 13

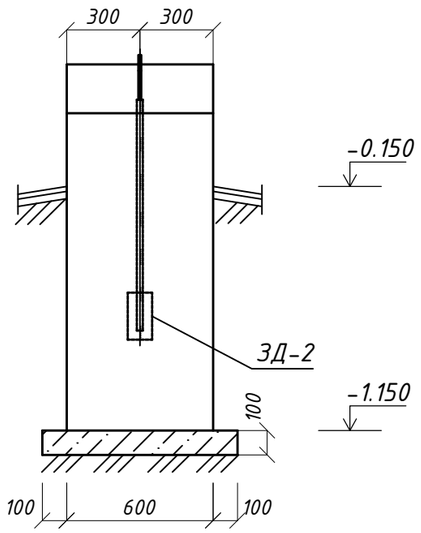

ЗД-2

Узел "3"

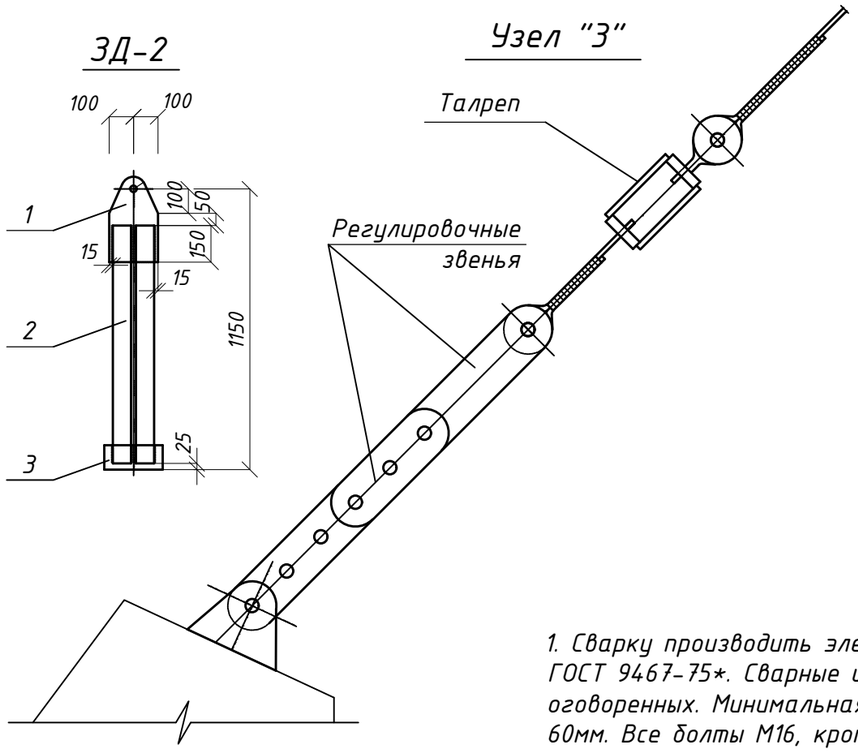

1. Сварку производить электродами типа Э42 АФ ГОСТ 9467-75*. Сварные швы Н=6мм, кроме оговоренных. Минимальная длина сварных швов 60мм. Все болты М16, кроме оговоренных.
2. Заземляющее устройство выполнить в соответствии с главой 1-7 ПУЭ РК. В качестве магистралей заземления использовать вертикальный электрод 4шт.хФ12мм и горизонтальную полосу 25х4, L=5м, нога = 0,5м, вертикальный электрод L=5м. Сопротивления заземляющего устройства не должно превышать 40мм. 3. Монолитные конструкции выполнить согласно СП РК 5.03-107-2013.
4. Все сварные соединения выполнять в соответствии с ГОСТ 14098-81.
5. Снятие опалубки производить после достижения бетоном 70% проектной прочности.
6. Фундаменты выполнить из бетона кл. В15 на сульфатостойком портладцементе.
7. Боковые поверхности фундамента обмазать горячим битумом за 2 раза.

Спецификация элементов на дымовую трубу

Марка поз.	Обозначение	Наименование	Кол	Масса ед.кг	Примеч.
		Дымовая труба			
1	ГОСТ 8732-78	Труба Ф250х, Н=12,0м	1	384,7	384,7
2	ГОСТ 19904-92	Полоса 20х1160, L=1160	1	211,26	211,26
3	ГОСТ 19904-92	Полоса 8х370, L=670	8	15,57	124,56
4	ГОСТ 19904-92	Полоса 6х100, L=950	2	4,47	8,94
5	ГОСТ 8509-93	L 63х5, L=1500	4	7,21	28,86
6	ГОСТ 8509-93	L 63х5, L=750	2	3.61	7.21
7	ГОСТ 8509-93	L 100х7, L=805	2	8.7	17.4
8		Болт М16 с гайкой и шайбой	4	0,01	0,04
		Бетон кл. В15 на СЦ, F50, W6 м3			0,035
		ФМ-1 под дымовую трубу			
Мн-1	данный лист	Металл. изделия Мн-1	8		
С-1	данный лист	Сетка С-1	1	18.9	18.9
		Бетон кл. В15 на СЦ, F50, W6 м3			3,81
		Бетонная подготовка из бетона кл.В3.5 СЦ, F50, W6 м3			0,4
		Сетка С-1			
1	ГОСТ 5781-91	Ф10 А-III L=1700	9	1.05	9.45
2	ГОСТ 5781-91	Ф10 А-III L=1700	9	1.05	9.45
		ФМ-3 под растяжки	2		
ЗД-2		Закладная деталь ЗД-2	2		
		Сборочные единицы			
1	ВСт 3 сп 5	-200х12, L=350	1	6.0	6.0
2	ВСт 3 сп 5	-75х6, L=900	2	6.54	13.08
3	ВСт 3 сп 5	-100х8, L=240	1	3.0	3.0
		Бетон кл.В15, м3			0.98
		Бетонная подготовка из бетона кл.В3.5 СЦ, F50, W6 м3			0,13

Изм.	Кол.у.	Лист	№док.	Подпись	Дата
ГИП		Нуржакипов			
Разработал		Алдабергенов			
Проверил		Нуржакипов			
Н. Контроль		Асылканов			

2020-17/АС

"Капитальный ремонт здания Дома Культуры в с.Акжар Тарбагатайского района, ВКО"

Архитектурные решения

Стадия	Лист	Листов
РП	9	-

Узлы к устройству дымовой трубы. Спецификация элементов на дымовую трубу

ТОО "АкжарЖоба" г. Усть-Каменогорск

Взам. инв. №

Подп. и дата

Инв. № подл.

Формат А3а

Растяжки РС-1. РС-2.

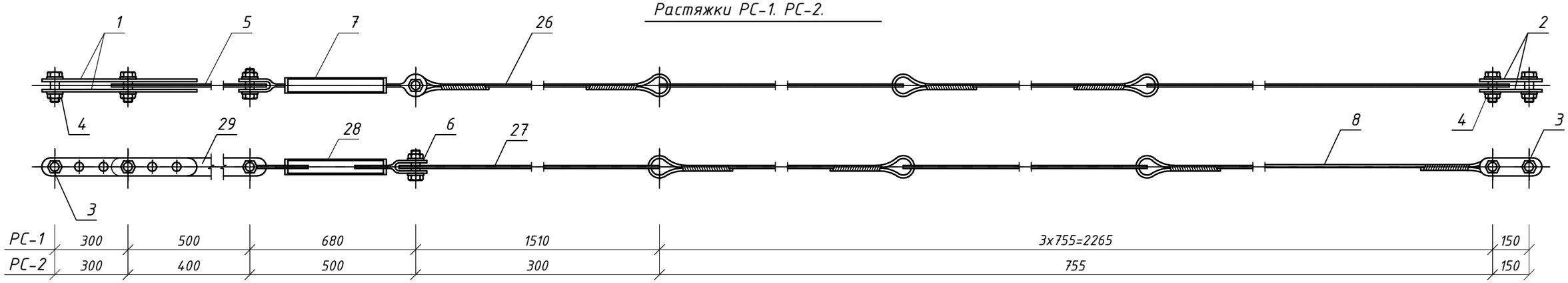

Спецификация на один конструктивный элемент

Марка поз.	Обозначение	Наименование	Кол. РС 1	Кол. РС 2	Масса ед.кг	Примеч.
		Растяжки РС-1. РС-2.	2	1		
1	ГОСТ 103-87	-110х10, L=610	2	2	5,27	
2	ГОСТ 103-87	-110х10, L=260	2	2	2,25	
3	ГОСТ 7798-78	Болт М24, L=90	4	4	0.425	
4	ГОСТ 5915-70*	Гайка М24	8	8	0,11	
5	ГОСТ 103-87	-140х12, L=640	-	1	8,44	
6	ГОСТ 11371-78*	Шайба 30	6	6	0,011	
7	ГОСТ 19191-73	Талреп 4088-00	-	1	7,0	
8		• Ф18, L=3500	3	1	7,0	
26		• Ф18, L=2010	-	1	4.02	
27		• Ф18, L=800	1	-	1,60	
28	ГОСТ 19191-73	Талреп 4088-00	1	-	7,0	
29	ГОСТ 103-87	-140х12, L=540	1	-	7,12	
		1% на сварные швы			1,0	

Деталь "1"

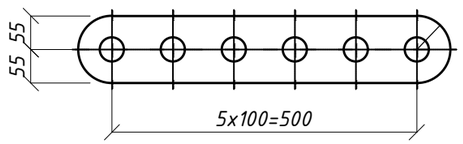

Деталь "5"

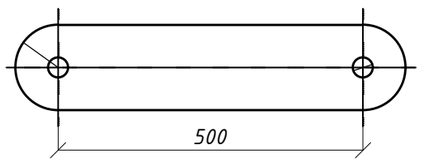

Деталь "2"

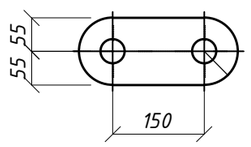

Деталь "8"

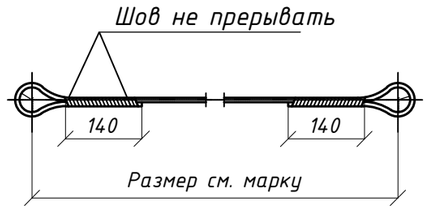

ПРИМЕЧАНИЯ:

1. Все отверстия Ф27, кроме оговоренных.
2. Все швы Н=6мм. Сварку выполнять электродами типа 942 АФ ГОСТ 9167-76*.
3. Болты с шестигранной головкой нормальной точности по ГОСТ 1198-70* (исполнение I) класса прочности 4,6 таб.1 ГОСТ 1759-70 из стали ВСт 3сл5 по ГОСТ 380-94. Гайки шестигранные нормальной точности по ГОСТ 5915-70* (исполнение II) класса прочности 4 табл.2 ГОСТ 1759-70 из стали ВСт 3сл5 по ГОСТ 380-94. Шайбы по ГОСТ 11371-78* из стали ВСт 1сл2 по ГОСТ 380-94. Технические требования по ГОСТ 8960-76.

Изм.	Кол.у.	Лист	№док.	Подпись	Дата
ГИП		Нуржакипов			
Разработал		Алдабергенов			
Проверил		Нуржакипов			
Н. Контроль		Асылканов			

2020-17/АС

"Капитальный ремонт здания Дома Культуры в с.Акжар Тарбагатайского района, ВКО"

Архитектурные решения

Стадия	Лист	Листов
РП	10	-

Растяжки РС-1 и РС-2

ТОО "АкжарЖоба" г. Усть-Каменогорск

Взам. инв. №

Подп. и дата

Инв. № подл.

Формат А3а