Республика Казахстан
Западно-Казахстанская область

Проектировщик: ТОО "ЭРКЕР"
Государственная лицензия - 14010235
Заказ: 05-17

РАБОЧИЙ ПРОЕКТ

Строительство школы на 108 ученических мест в с. Жулдыс сельского округа Карасу Казталовского района ЗКО

Том 2
Альбом: ВН - Видеонаблюдения

Директор ТОО "ЭРКЕР"_____Цыплаков В.Н.

Уральск 2017

Ведомость основного комплекта чертежей марки ВН

Лист	Наименование	Примечание
1	ОБЩИЕ ДАННЫЕ	
2	СТРУКТУРНАЯ СХЕМА ВИДЕОНАБЛЮДЕНИЯ. УСЛОВНЫЕ ОБОЗНАЧЕНИЯ.	
3	ПЛАН БЛОКА "А" С РАСПОЛОЖЕНИЕМ СЕТЕЙ ВИДЕОНАБЛЮДЕНИЯ	
4	ПЛАН БЛОКА "Б" С РАСПОЛОЖЕНИЕМ СЕТЕЙ ВИДЕОНАБЛЮДЕНИЯ	

Ведомость прилагаемых и ссылочных документов

Обозначение	Наименование	Примечание
	ССЫЛОЧНЫЕ ДОКУМЕНТЫ	
ГОСТ 21.101-97 ИЗД.2003Г.	ОСНОВНЫЕ ТРЕБОВАНИЯ К РАБОЧЕЙ И	
	ПРОЕКТНОЙ ДОКУМЕНТАЦИИ.	
ВСН 600-81	ИНСТРУКЦИЯ ПО МОНТАЖУ УСТРОЙСТВ СВЯЗИ,	
	РАДИОФИКАЦИИ И ТЕЛЕВИДЕНИЯ.	
ПУЭ-2015	ПРАВИЛА УСТРОЙСТВА ЭЛЕКТРОУСТАНОВОК	
	ПРИЛАГАЕМЫЕ ДОКУМЕНТЫ	
01-17-ВН.СО	СПЕЦИФИКАЦИЯ ОБОРУДОВАНИЯ	1 лист

Основные показатели охранной сигнализации

Наименование	Кол-во	Примечание
Количество видеорегистраторов	2	шт
Количество видеокамер	23	шт

Настоящий проект соответствует требованиям экологическим, санитарно-гигиеническим, противопожарным и другим нормам, действующим на территории Республики Казахстан и обеспечивает безопасную для жизни и здоровья людей эксплуатацию объекта.

ГИП Цыплаков

ОБЩИЕ УКАЗАНИЯ

РАБОЧИЙ ПРОЕКТ IP ВИДЕОНАБЛЮДЕНИЯ РАЗРАБОТАН НА ОСНОВАНИИ ЗАДАНИЯ НА ПРОЕКТИРОВАНИЕ И ТРЕБОВАНИЙ ДЕЙСТВУЮЩИХ НОРМАТИВНЫХ ДОКУМЕНТОВ: ГОСТ 21.101-97 ИЗД.2003Г, СНиП РК 3.02-10-2010, ПУЭ РК-2015, ПАСПОРТНЫХ ДАННЫХ НА ПРИБОРЫ И ОБОРУДОВАНИЕ, А ТАКЖЕ РЕКОМЕНДАЦИЙ ЗАВОДА ИЗГОТОВИТЕЛЯ.

ДЛЯ ВИЗУАЛЬНОГО КОНТРОЛЯ ПРОЕКТИРУЕМОГО ОБЪЕКТА УСТАНОВЛЕНА СИСТЕМА IP ВИДЕОНАБЛЮДЕНИЯ.

ПРОЕКТОМ ПРЕДУСМАТРИВАЕТСЯ ДВА 16-mu КАНАЛЬНЫХ IP ВИДЕОРЕГИСТРАТОРА, КОТОРЫЕ УСТАНАВЛИВАЮТСЯ В ПОМЕЩЕНИЙ N-39 (ДЕЛОПРОИЗВОДИТЕЛЬ) НА ПЕРВОМ ЭТАЖЕ.

ДЛЯ НАКОПЛЕНИЯ ВИДЕО ИНФОРМАЦИИ ИСПОЛЬЗУЮТСЯ СЪЕМНЫЕ ЖЕСТКИЕ ДИСКИ HDD SATA3 -2 ШТУКИ, НА ОДИН ВИДЕОРЕГИСТРАТОР ЕМКОСТЬЮ ПО 2 Tb.

ВИДЕОКАМЕРЫ "EZN3340" УСТАНАВЛИВАЮТСЯ СНАРУЖИ ЗДАНИЯ НА СТЕНЕ, А ВИДЕОКАМЕРЫ "DS-2CD754F-E" УСТАНАВЛИВАЮТСЯ ВНУТРИ ЗДАНИЯ НА ПОТОЛКЕ ИЛИ СТЕНАХ.

ПИТАНИЕ ВИДЕОКАМЕР "DS-2CD754F-E" И "EZN3340" НАПРЯЖЕНИЕМ 12В ПРЕДУСМАТРИВАЕТСЯ ОТ КОММУТАТОРА "MES2124P", С ПОДДЕРЖКОЙ ТЕХНОЛОГИЙ PoE/PoE+, ПОЗВОЛЯЮЩИЕ ПОДАВАТЬ ЭЛЕКТРОПИТАНИЕ ОТ КОММУТАТОРА ПО КАБЕЛЮ UTP К IP-КАМЕРАМ.

ДЛЯ РЕЗЕРВНОГО ПИТАНИЯ СИСТЕМЫ ВИДЕОНАБЛЮДЕНИЯ ПРЕДУСМАТРИВАЕТСЯ БЛОК ПИТАНИЯ "SKAT UPS 1200".

ВСЯ ПРОВОДКА СИСТЕМЫ ВИДЕОНАБЛЮДЕНИЯ ВЫПОЛНЯЕТСЯ В КАБЕЛЬ КАНАЛЕ.

УСТАНОВКУ И НАСТРОЙКУ ВИДЕОКАМЕР ПРОИЗВЕСТИ ПО МЕСТУ.

ВСЕ СОЕДИНИТЕЛЬНЫЕ И РАСКЛЮЧАЮЩИЕ УЗЛЫ СИСТЕМ ВИДЕОНАБЛЮДЕНИИ ПРОИЗВОДЯТСЯ В РАСПРЕДЕЛИТЕЛЬНЫХ КОРОБКАХ JBS 100x100.

ЗАЗЕМЛЕНИЕ ОБОРУДОВАНИЯ ВЫПОЛНЯЕТСЯ СОГЛАСНО ТРЕБОВАНИЯМ ПУЭ РК 2015.

ТЕХНИЧЕСКИЕ ХАРАКТЕРИСТИКИ IP ВИДЕОКАМЕРЫ "EZN3340".

ДАЛЬНОСТЬ ИК-ПОДСВЕТКИ – ДО 40 МЕТРОВ
НАПРЯЖЕНИЕ ПИТАНИЯ – 12В

ТЕХНИЧЕСКИЕ ХАРАКТЕРИСТИКИ КУПОЛЬНОЙ IP ВИДЕОКАМЕРЫ "DS-2CD754F-E".

ДАЛЬНОСТЬ ИК-ПОДСВЕТКИ – ДО 20 МЕТРОВ
НАПРЯЖЕНИЕ ПИТАНИЯ – 12В

Изм.	Кол.	Лист	Nдок.	Подпись	Дата
Исполнил		Кармин			
Проверил		Цыплаков			
ГИП		Цыплаков			

01-17-ВН

Строительство школы на 108 учащихся мест в с.Жулдыз сельского округа Карасу, Казталовского района, ЗКО

Стадия	Лист	Листов
РП	1	4

Общие данные

ТОО "Эркер" г. Уральск

ВЗАМ. ИНВ. N° | ПОДП. И ДАТА | ИНВ. N° ПОДЛ.

Формат А3

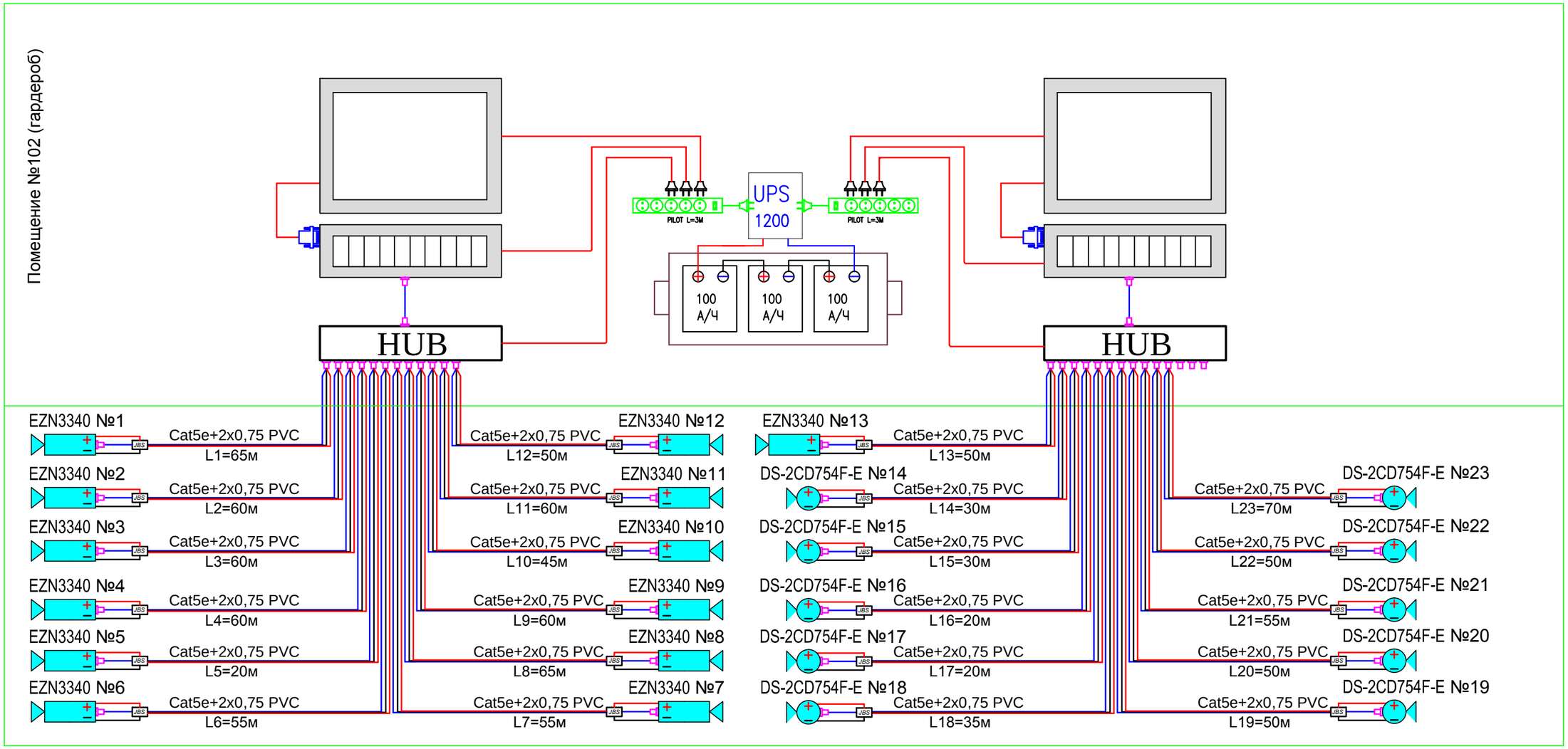

Условные обозначения

- Монитор TFT- 23 дюйма.
- Коммутатор 24 порта MES2124P
- Видеорегистратор 16 канальный "DS-7716NI-E4/16P".
- IP камера видеонаблюдения "EZN3340".
- IP камера видеонаблюдения купольная "DS-2CD754F-E"
- Удлинитель Pilot 3м
- Аккумуляторная батарея 12В 100А/Ч
- Разъем RG-45
- VGA кабель (в комплекте с монитором)
- Коробка распределительная JBS
- Кабель Cat5e+2x0,75 PVC
- Блок питания "SKAT UPS 1200"
- Универсальный монтажный бокс "УМБ-3/100"

Изм.	Кол.	Лист	Nдок.	Подпись	Дата	01-17-ВН		
						Строительство школы на 108 учащихся мест в с.Жулдыз сельского округа Карасу, Казталовского района, ЗКО		
Исполнил		Кармин					Стадия	Лист	Листов
Проверил		Цыплаков					РП	2	
ГИП		Цыплаков				Структурная схема видеонаблюдения. Условные обозначения.	ТОО "Эркер" г. Уральск	

ВЗАМ. ИНВ. N°

ПОДП. И ДАТА

ИНВ. N° ПОДЛ.

Формат А3

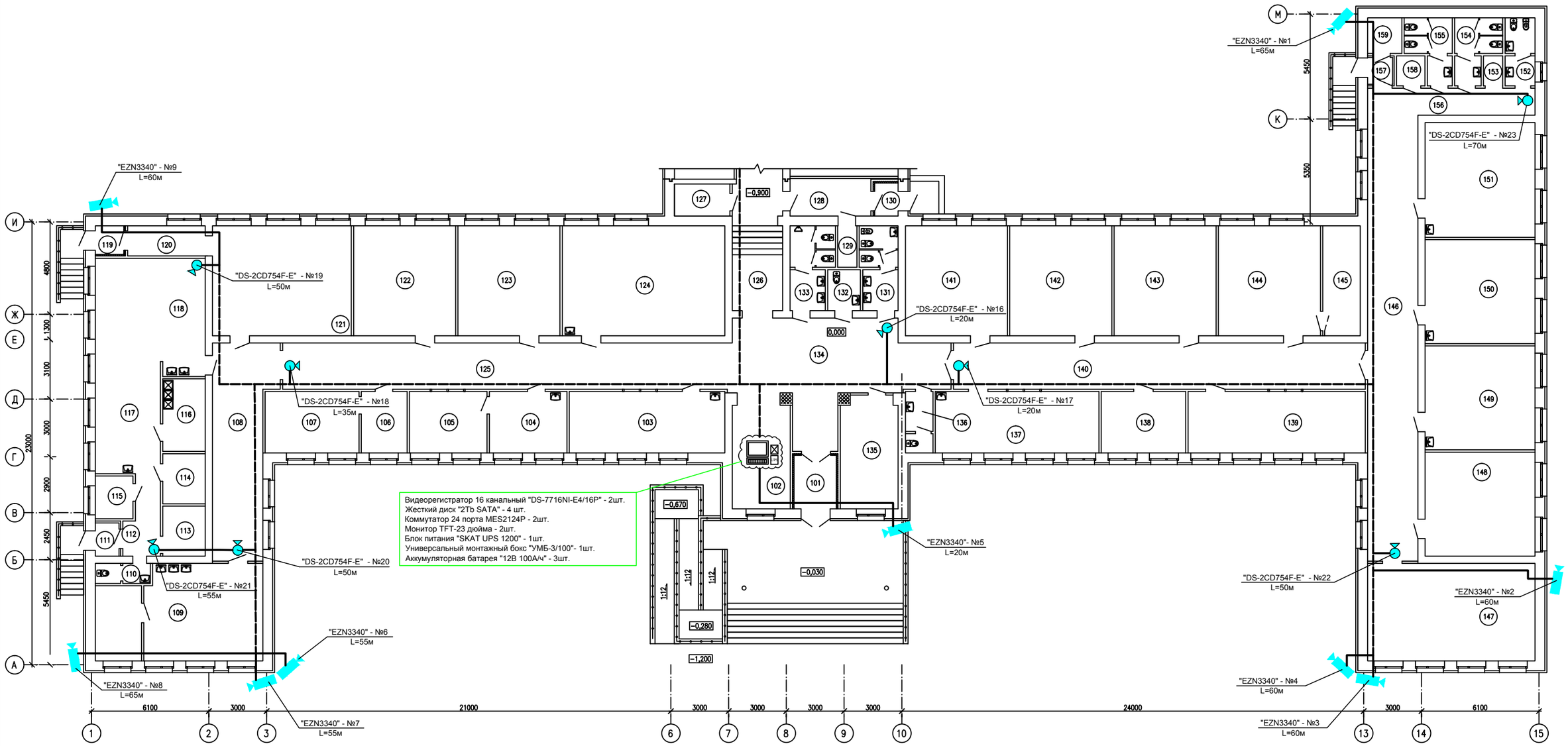

Схема блокировки

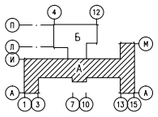

Экспликация помещений

(Начало)

N Поме-щения	Наименование	Площадь, м 2	кат* пом.
101	Тамбур	6,12	
102	Гардероб для старшеклассников	17,62	
103	Методический кабинет (учительская)	25,80	
104	Процедурная	12,85	
105	Кабинет врача	12,85	
106	Приемная директора	7,59	
107	Кабинет директора	15,56	
108	Рекреация	31,75	
109	Мастерская по ткани и домоводства	40,56	
110	С/у для персонала столовой	2,93	
111	Тамбур	2,11	
112	Коридор	6,75	
113	Кладовая сухих продуктов	5,75	
114	Овощной цех	5,75	
115	Комната персонала	4,35	
116	Моечная кухонной и столовой посуды	8,33	
117	Горячий цех – доготовочная	18,82	
118	Обеденный зал	33,14	

(Продолжение)

N Поме-щения	Наименование	Площадь, м 2	кат* пом.
119	Тамбур	2,20	
120	Коридор	6,51	
121	Комбинированная мастерская по обработке дерева и металла	41,17	
122	Кабинет русского языка и литературы	30,26	
123	Кабинет казахского языка и литературы	30,26	
124	Библиотека с читальным залом	48,24	
125	Коридор	55,44	
126	Коридор	11,55	
127	Электрощитовая	4,78	
128	Коридор	8,14	
129	Помещение уборочного инвентаря	2,60	
130	Тамбур	2,08	
131	Санузел для девочек	8,50	
132	С/у для маломобильных групп	3,62	
133	Санузел для мальчиков	9,23	
134	Вестибюль	47,35	
135	Кабинет психолога и логопеда	17,35	
136	Санузел для преподавателей мужской	4,56	

(Продолжение)

N Поме-щения	Наименование	Площадь, м 2	кат* пом.
137	Кабинет информатики	27,11	
138	Лаборантская физики, химии и биологии	14,00	
139	Кабинет английского языка и мультимедиа	29,38	
140	Коридор	51,36	
141	Кабинет истории и геграфии	30,26	
142	Кабинет физики и математики	30,26	
143	Кабинет химии и биологии	30,26	
144	Кабинет НВП	30,26	
145	Комната хранения оружия	11,13	
146	Рекреация	60,44	
147	Комната продленного дня	44,02	
148	4а класс	30,83	
149	3а класс	30,83	
150	2а класс	30,83	
151	1а класс	34,03	
152	С/у для персонала с комнатой лич. гиг. жен.	5,50	
153	Помещение уборочного инвентаря	1,56	
154	Санузел для мальчиков	7,30	

(Продолжение)

N Поме-щения	Наименование	Площадь, м 2	кат* пом.
155	Санузел для девочек	8,86	
156	Коридор	14,92	
157	Тамбур	2,65	
158	Стиральная	2,30	
159	Гладильная	3,30	
160	Раздевалка для мальчиков	18,22	
161	Душевая для мальчиков	4,47	
162	Санузел для мальчиков	3,03	
163	Санузел для девочек	3,03	
164	Душевая для девочек	4,47	
165	Раздевалка для девочек	16,26	
166	Коридор	50,05	
167	Кабинет заведующего хозяйством	9,30	
168	Комната техперсонала	11,44	
169	Артистическая-костюмерная	10,40	
170	Эстрада	13,50	
171	Актовый зал	55,98	
172	Спортивный зал	216,23	

(Окончание)

N Поме-щения	Наименование	Площадь, м 2	кат* пом.
173	Снарядная	16,88	
174	Инвентарная – инструкторская	11,70	
175	Тамбур	4,42	

Изм.	Кол.	Лист	Nдок.	Подпись	Дата
Исполнил		Кармин			
Проверил		Цыплаков			
ГИП		Цыплаков			

01-17-ВН

Строительство школы на 108 учащихся мест в с.Жулдыз сельского округа Карасу, Казталовского района, ЗКО

Стадия	Лист	Листов
РП	3	

План Блока "А" с расположением сетей видеонаблюдения.

ТОО "Эркер" г. Уральск

Взам. инв. №

Подп. и дата

Инв. № подл.

Формат А1

"EZN3340"- №11
L=60м

"EZN3340" - №10
L=45м

"DS-2CD754F-E" - №14
L=30м

"DS-2CD754F-E" - №15
L=30м

"EZN3340" - №12
L=50м

"EZN3340" - №13
L=50м

4 5 11 12

6500 19500 3000

П Н Л И

12000 3000 8950

175 174 171 172 173 170 169 166 165 163 164 167 Д11 162 161 168 160

−0,900 −0,900 0,000 −0,900

6500 3100 6000 6000

4 5 6 8 10

Схема блокировки

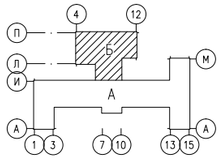

						01-17-ВН
						Строительство школы на 108 учащихся мест в с.Жулдыз сельского округа Карасу, Казталовского района, ЗКО
Изм.	Кол.	Лист	Nдок.	Подпись	Дата	
Исполнил		Кармин				Стадия / Лист / Листов
Проверил		Цыплаков				РП / 4 /
ГИП		Цыплаков				
						План Блока "Б" с расположением сетей видеонаблюдения.
						ТОО "Эркер" г. Уральск

Взам. инв. N° | Подп. и дата | Инв. N° Подл.

Формат А2

Позиция	Наименование и техническая характеристика	Тип, марка, обозначение документа, опросного листа	Код оборудо-вания, изделия, материала	Завод изготовитель	Единица измере-ния	Коли-чество	Масса единицы, кг	Примечание
	2	3	4	5	6	7	8	9
	Оборудование и материалы							
1	Видеорегистратор 16-ти канальный	DS-7716NI-E4/16P			к-т	2		
2	Сетевой коммутатор 24 канала	MES2124P			к-т	2		
3	Жесткий диск	HDD 2 Tb SATA3			шт	4		
4	Удлинитель 3 метра	Pilot			шт	2		
5	Монитор TFT 23				шт	2		
6	Разъем	RG-45			шт	50		
7	Видеокамера	EZN3340			шт	13		
8	Видеокамера купольная	DS-2CD754F-E			шт	10		
9	Коробка распределительная 100Х100мм	JBS			шт	23		
10	Блок питания	SKAT UPS 1200			шт	1		
11	Аккумуляторная батарея 12В 100А/Ч				шт	3		
12	Универсальный монтажный бокс	УМБ-3/100			шт	1		
	Кабельно-проводниковая продукция							
1	Кабель Cat5e+2x0,75	UTP 4PR 24AWG CAT5e+2x0,75			м	1150		
	Кабельные каналы, трубы, лотки							
1	Лоток пластиковый с крышкой размером 100x50мм				м	80		
2	Лоток пластиковый с крышкой размером 60x40мм				м	20		
3	Лоток пластиковый с крышкой размером 40x25мм				м	30		
4	Лоток пластиковый с крышкой размером 25x20мм				м	170		

ВЗАМ. ИНВ. N°

ПОДП. И ДАТА

ИНВ. N° ПОДП.

Изм.	Кол.	Лист	Nдок.	Подпись	Дата
Исполнил		Кармин			
Проверил		Цыплаков			
ГИП		Цыплаков			

01-17-ВН.СО

Строительство школы на 108 учащихся мест в с.Жулдыз сельского округа Карасу, Казталовского района, ЗКО

Стадия	Лист	Листов
РП	1	1

Спецификация оборудования

ТОО "Эркер"
г. Уральск

Формат А3