ТОО " ГАЗПРОМПРОЕКТ"

Заказ N 0129/19

РАБОЧИЙ ПРОЕКТ

"СТРОИТЕЛЬСТВО МНОГОКВАРТИРНЫХ ЖИЛЫХ ДОМОВ
ПЯТНО 28, ПЯТНО 29 ПО КРУПНОПАНЕЛЬНОЙ СХЕМЕ
В п.ЗАЧАГАНСК, г.УРАЛЬСК ЗКО, ПЯТНО 28"
(без благоустройства и инженерных сетей)

АЛЬБОМ № 2

АРХИТЕКТУРНО-СТРОИТЕЛЬНЫЕ ЧЕРТЕЖИ

г. Уральск, 2020 г.

ТОО " ГАЗПРОМПРОЕКТ"

Заказ N 0129/19
Заказчик: ГУ "Отдел строительства
города Уральска"

РАБОЧИЙ ПРОЕКТ

"СТРОИТЕЛЬСТВО МНОГОКВАРТИРНЫХ ЖИЛЫХ ДОМОВ ПЯТНО 28, ПЯТНО 29 ПО КРУПНОПАНЕЛЬНОЙ СХЕМЕ В п.ЗАЧАГАНСК, г.УРАЛЬСК ЗКО, ПЯТНО 28"

(без благоустройства и инженерных сетей)

АЛЬБОМ № 2
АРХИТЕКТУРНО-СТРОИТЕЛЬНЫЕ ЧЕРТЕЖИ
Состав проекта

Альбом 1	Общая пояснительная записка. Исходные данные
Альбом 1-1	Схемы генплана
Альбом 1-2	Оценка воздействия на окружающую среду
Альбом 2	Архитектурно-строительные чертежи
Альбом 3	Конструкции железобетонные. Конструктивные решения
Альбом 4	Изделия железобетонные
Часть 1.	Панели внутренних стен
Часть 2.	Панели внутренних стен цоколя
Часть 2-1.	Панели внутренних стен чердака, надстройки
Часть 3.	Панели наружных стен
Часть 4.	Панели наружных стен цоколя. Узлы.
Часть 5.	Панели наружных стен чердака, надстройки
Часть 6	Панели шахт лифтов
Часть 7	Элементы лоджий. Лестничные марши
Альбом 5	Водопровод, канализация
Альбом 6	Отопление, вентиляция
Альбом 7	Газоснабжение
Альбом 8	Электротехнические чертежи
Альбом 9	Слаботочные сети
Альбом 10	Сметная документация
Альбом 11	Проект организации строительства
Альбом 12	Отчет по инженерным изысканиям ТОО "Уральский Каздорпроект"

Директор ТОО "Газпромпроект" Кульпин М. П.

ГИП Комарова З.Г.

г. Уральск, 2020 г.

Государственная лицензия N15015132
Выдана 30.07.2015 г.

ВЕДОМОСТЬ ОСНОВНЫХ КОМПЛЕКТОВ РАБОЧИХ ЧЕРТЕЖЕЙ

ОБОЗНАЧЕНИЕ	НАИМЕНОВАНИЕ	ПРИМЕЧАНИЕ
АС	АРХИТЕКТУРНО-СТРОИТЕЛЬНЫЕ РЕШЕНИЯ	
КЖ	КОНСТРУКЦИИ ЖЕЛЕЗОБЕТОННЫЕ	
КЖИ	ИЗДЕЛИЯ ЖЕЛЕЗОБЕТОННЫЕ	
ОВ	ОТОПЛЕНИЕ И ВЕНТИЛЯЦИЯ	
ГСВ	ГАЗОСНАБЖЕНИЕ	
ВК	ВОДОПРОВОД И КАНАЛИЗАЦИЯ	
ЭО	ЭЛЕКТРОТЕХНИЧЕСКАЯ ЧАСТЬ	
СС	СЛАБОТОЧНЫЕ УСТРОЙСТВА	
ВН	ВИДЕОНАБЛЮДЕНИЕ	

ВЕДОМОСТЬ РАБОЧИХ ЧЕРТЕЖЕЙ ОСНОВНОГО КОМПЛЕКТА МАРКИ АС

НАЧАЛО

ЛИСТ	НАИМЕНОВАНИЕ	ПРИМЕЧАНИЕ
1	ОБЩИЕ ДАННЫЕ (НАЧАЛО)	
2	ОБЩИЕ ДАННЫЕ (ОКОНЧАНИЕ)	
3	ФАСАД 1-26. ВЕДОМОСТЬ ОТДЕЛКИ ФАСАДОВ	
4	ФАСАД 26-1.	
5	ФАСАД А-Г, Г-А	
6	ПЛАН ТЕХПОДПОЛЬЯ СЕКЦИИ 1 В ОСЯХ 1-13	
7	ПЛАН ТЕХПОДПОЛЬЯ СЕКЦИИ 2 В ОСЯХ 14-26	
8	ПЛАН ПЕРВОГО ЭТАЖА СЕКЦИИ 1 В ОСЯХ 1-13	
9	ПЛАН ПЕРВОГО ЭТАЖА СЕКЦИИ 2 В ОСЯХ 14-26	
10	ПЛАН ТИПОВОГО ЭТАЖА СЕКЦИИ 1 В ОСЯХ 1-13	
11	ПЛАН ТИПОВОГО ЭТАЖА СЕКЦИИ 2 В ОСЯХ 14-26	
12	ПЛАН ЧЕРДАКА СЕКЦИИ 1 В ОСЯХ 1-13 И НАДСТРОЙКИ	
13	ПЛАН ЧЕРДАКА СЕКЦИИ 2 В ОСЯХ 14-26	
14	ПЛАН КРОВЛИ СЕКЦИИ 1 В ОСЯХ 1-13. СЕЧЕНИЯ А-А, Б-Б	
15	ПЛАН КРОВЛИ СЕКЦИИ 2 В ОСЯХ 14-26. ВОДОПРИЕМНАЯ ВОРОНКА.	
16	РАЗРЕЗЫ 1-1, 2-2	
17	УЗЛЫ 1÷6	
18	ЛЕСТНИЧНАЯ КЛЕТКА. СПЕЦИФИКАЦИЯ	
19	ЛЕСТНИЧНАЯ КЛЕТКА. РАЗРЕЗЫ 1-1, 2-2	
20	СХЕМА РАСПОЛОЖЕНИЯ ПЕРЕМЫЧЕК ПЕРВОГО ЭТАЖА СЕКЦИИ 1 В ОСЯХ 1-13 ВЕДОМОСТЬ ПЕРЕМЫЧЕК	
21	СХЕМА РАСПОЛОЖЕНИЯ ПЕРЕМЫЧЕК ПЕРВОГО ЭТАЖА СЕКЦИИ 2 В ОСЯХ 14-26	
22	СХЕМА РАСПОЛОЖЕНИЯ ПЕРЕМЫЧЕК ТИПОВОГО ЭТАЖА СЕКЦИИ 1 В ОСЯХ 1-13 СПЕЦИФИКАЦИЯ ПЕРЕМЫЧЕК	
23	СХЕМА РАСПОЛОЖЕНИЯ ПЕРЕМЫЧЕК ТИПОВОГО ЭТАЖА СЕКЦИИ 2 В ОСЯХ 14-26	
24	ОГРАЖДЕНИЕ ЛОДЖИИ ОЛ-1	
25	ОГРАЖДЕНИЕ ЛОДЖИИ ОЛ-2	
26	КРЫЛЬЦО 1. ПАНДУС. ПЛАНЫ И РАЗВЕРТКИ ФУНДАМЕНТОВ. ПЛАН РАСКЛАДКИ ПЛИТ	
27	КРЫЛЬЦО 1. ПАНДУС. ПЛАН. РАЗРЕЗЫ 1-1, 2-2, 3-3. УЗЛЫ 1,2,3. ОГРАЖДЕНИЕ ОГ-1	
28	КРЫЛЬЦО 1. ПАНДУС. КОЗЫРЕК. ЛЕСТНИЧНЫЙ МАРШ ЛМ-1. ПЛАН КРОВЛИ	

ПРОДОЛЖЕНИЕ

ЛИСТ	НАИМЕНОВАНИЕ	ПРИМЕЧАНИЕ
29	ВЕНТИЛЯЦИОННЫЕ ШАХТЫ ВШ1, ВШ1*	
30	УЗЛЫ КРЕПЛЕНИЯ КИРПИЧНЫХ ПЕРЕГОРОДОК	
31	УЗЛЫ КРЕПЛЕНИЯ ПЕРЕГОРОДОК ИЗ ГАЗОБЛОКА	
32	ПРОДУХ ОБП	
33	ЛЕСТНИЦА Л-1, Л-2	
34	ПЛАН ЗАПОЛНЕНИЯ ПРОЕМОВ ТЕХПОДПОЛЬЯ СЕКЦИИ 1 В ОСЯХ 1-13	
35	ПЛАН ЗАПОЛНЕНИЯ ПРОЕМОВ ТЕХПОДПОЛЬЯ СЕКЦИИ 2 В ОСЯХ 14-26	
36	ПЛАН ЗАПОЛНЕНИЯ ПРОЕМОВ ПЕРВОГО ЭТАЖА СЕКЦИИ 1 В ОСЯХ 1-13	
37	ПЛАН ЗАПОЛНЕНИЯ ПРОЕМОВ ПЕРВОГО ЭТАЖА СЕКЦИИ 2 В ОСЯХ 14-26	
38	ПЛАН ЗАПОЛНЕНИЯ ПРОЕМОВ ТИПОВОГО ЭТАЖА СЕКЦИИ 1 В ОСЯХ 1-13	
39	ПЛАН ЗАПОЛНЕНИЯ ПРОЕМОВ ТИПОВОГО ЭТАЖА СЕКЦИИ 2 В ОСЯХ 14-26	
40	ПЛАН ЗАПОЛНЕНИЯ ПРОЕМОВ ЧЕРДАКА В ОСЯХ 1-13 И НАДСТРОЙКИ	
41	ПЛАН ЗАПОЛНЕНИЯ ПРОЕМОВ ЧЕРДАКА СЕКЦИИ 2 В ОСЯХ 14-26	
42	СПЕЦИФИКАЦИЯ ЗАПОЛНЕНИЯ ПРОЕМОВ. ЭСКИЗЫ ВИТРАЖЕЙ ОКОННЫХ И ДВЕРНЫХ ПРОЕМОВ	
43	ЭКСПЛИКАЦИЯ ПОЛОВ. ВЕДОМОСТЬ ОТДЕЛКИ ПОМЕЩЕНИЙ	
44	ЧЕРТЕЖ-ЗАКАЗ НА ПОСТАВКУ ЛИФТОВ	

ВЕДОМОСТЬ ССЫЛОЧНЫХ И ПРИЛАГАЕМЫХ ДОКУМЕНТОВ

ОБОЗНАЧЕНИЕ	НАИМЕНОВАНИЕ	ПРИМЕЧАНИЕ
	ССЫЛОЧНЫЕ ДОКУМЕНТЫ	
ГОСТ 31360-2007	БЛОКИ ГАЗОБЕТОННЫЕ СТЕНОВЫЕ МЕЛКИЕ	
ГОСТ 25485-89	БЕТОНЫ ЯЧЕИСТЫЕ	
ГОСТ 530-2012	КИРПИЧ КЕРАМИЧЕСКИЙ	
ГОСТ 379-2015	КИРПИЧ И КАМНИ СИЛИКАТНЫЕ	
ГОСТ 24045-94	ПРОФИЛИ СТАЛЬНЫЕ ЛИСТОВЫЕ. ТЕХ.УСЛОВИЯ	
ГОСТ 34028-2016	ГОРЯЧЕКАТАННАЯ АРМАТУРА ДЛЯ Ж/Б КОНСТРУКЦИЙ	
ГОСТ 26633-91*	БЕТОНЫ ТЯЖЕЛЫЕ И МЕЛКОЗЕРНИСТЫЕ. ТУ	
ГОСТ 30674-99	ОКОННЫЕ БЛОКИ МЕТАЛЛОПЛАСТИКОВЫЕ БЕЛЫЕ ОДИНАРНЫЕ	
ГОСТ 13579-2018	БЛОКИ БЕТОННЫЕ СТЕН ПОДВАЛА	
ГОСТ 22266-94	ЦЕМЕНТЫ СУЛЬФАТОСТОЙКИЕ. ТУ	

ОБЪЕМНО-ПЛАНИРОВОЧНЫЕ ПОКАЗАТЕЛИ

ПЛОЩАДЬ ЗАСТРОЙКИ ЗДАНИЯ	- 1459,05 $м^2$
ПЛОЩАДЬ КРЫЛЕЦ	- 105,20 $м^2$
ОБЩАЯ ПЛОЩАДЬ ЖИЛОГО ЗДАНИЯ	- 14084,88 $м^2$
В ТОМ ЧИСЛЕ ЧЕРДАКА	- 1252,37 $м^2$
В ТОМ ЧИСЛЕ ТЕХПОДПОЛЬЯ	- 1283,87 $м^2$
ОБЩАЯ ПЛОЩАДЬ КВАРТИР 1-9 ЭТ.	- 10519,20 $м^2$
ЖИЛАЯ ПЛОЩАДЬ КВАРТИР 1-9 ЭТ.	- 6204,24 $м^2$
СТРОИТЕЛЬНЫЙ ОБЪЕМ ЗДАНИЯ ВЫШЕ 0,000	- 46602,06 $м^3$
СТРОИТЕЛЬНЫЙ ОБЪЕМ ЗДАНИЯ НИЖЕ 0,000	- 3764,35 $м^3$

ТАБЛИЦА ПЛОЩАДЕЙ КВАРТИР ПО ДОМУ

№п/п	ТИП КВАР-ТИРЫ	ПЛОЩАДЬ КВАРТИР М2	ОБЩАЯ ПЛОЩАДЬ КВАРТИР М2	ЭТАЖ, КОЛИЧЕСТВО										ВСЕГО ПЛОЩАДЬ КВАРТИР ПО ДОМУ М2	ВСЕГО ОБЩ. ПЛОЩАДЬ КВАРТИР ПО ДОМУ М2
				1	2	3	4	5	6	7	8	9	ВСЕГО		
1	2	58,78	60,82	8	8	8	8	8	8	8	8	8	72	4232,16	4379,04
2	3	81,2	85,28	8	8	8	8	8	8	8	8	8	72	5846,40	6140,16
ДВУХКОМНАТНЫХ													72	4232,16	4379,04
ТРЕХКОМНАТНЫХ													72	5846,40	6140,16
ИТОГО ПО ДОМУ													144	10078,56	10519,20

ПЕРЕЧЕНЬ ВИДОВ РАБОТ, ДЛЯ КОТОРЫХ НЕОБХОДИМО СОСТАВЛЯТЬ АКТЫ ОСВИДЕТЕЛЬСТВОВАНИЯ СКРЫТЫХ РАБОТ.

- УСТРОЙСТВО КОТЛОВАНА;
- ОБРАТНАЯ ЗАСЫПКА ГРУНТА;
- УСТАНОВКА ЭЛЕМЕНТОВ ФУНДАМЕНТОВ И СТЕН ПОДЗЕМНОЙ ЧАСТИ ЗДАНИЯ;
- УСТРОЙСТВО БОКОВОЙ И ГОРИЗОНТАЛЬНОЙ ГИДРОИЗОЛЯЦИИ ФУНДАМЕНТОВ;
- ОПАЛУБОЧНЫЕ, АРМАТУРНЫЕ, БЕТОННЫЕ РАБОТЫ ПРИ УСТРОЙСТВЕ МОНОЛИТНЫХ КОНСТРУКЦИЙ;
- ЗАКЛАДНЫЕ ДЕТАЛИ И ИХ АНТИКОРРОЗИЙНАЯ ЗАЩИТА;
- УЗЛЫ СОПРЯЖЕНИЙ ЭЛЕМЕНТОВ ЛЕСТНИЦ;
- АКТ НА УСТРОЙСТВО КРОВЛИ ИЗ РУЛОННЫХ МАТЕРИАЛОВ;
- УЗЛЫ КРЕПЛЕНИЯ ПАНЕЛЕЙ.

НАСТОЯЩИЙ ПРОЕКТ СООТВЕТСТВУЕТ ТРЕБОВАНИЯМ ЭКОЛОГИЧЕСКИХ, САНИТАРНО-ГИГИЕНИЧЕСКИХ, ПРОТИВОПОЖАРНЫХ И ДРУГИХ НОРМ, ДЕЙСТВУЮЩИХ НА ТЕРРИТОРИИ РЕСПУБЛИКИ КАЗАХСТАН, И ОБЕСПЕЧИВАЕТ БЕЗОПАСНУЮ ДЛЯ ЖИЗНИ И ЗДОРОВЬЯ ЛЮДЕЙ ЭКСПЛУАТАЦИЮ ОБЪЕКТА.

ГЛАВНЫЙ ИНЖЕНЕР ПРОЕКТА _____ КОМАРОВА З.С.

ТОО "ГАЗПРОМ-ПРОЕКТ" ГЛАВНЫЙ ИНЖЕНЕР ПРОЕКТА КОМАРОВА З.С. ЖШС

ВЗАМ. ИНВ. №

ПОДП. И ДАТА

ИНВ. № ПОДЛ.

000000

ИЗМ.	КОЛ.УЧ.	ЛИСТ	№ДОК.	ПОДП.	ДАТА
РАЗРАБ.		НАУМЕНКО			
ПРОВЕР.		КОМАРОВА			
Н. КОНТР.		СЕЛЬКИНА			
ГИП		КОМАРОВА			

0129/19-АС

"СТРОИТЕЛЬСТВО МНОГОКВАРТИРНЫХ ЖИЛЫХ ДОМОВ ПЯТНО 28, ПЯТНО 29 ПО КРУПНОПАНЕЛЬНОЙ СХЕМЕ В п.ЗАЧАГАНСК г.УРАЛЬСК, ЗКО. ПЯТНО 28" (БЕЗ ИНЖЕНЕРНЫХ СЕТЕЙ И БЛАГОУСТРОЙСТВА)

144-КВ. ЖИЛОЙ ДОМ

СТАДИЯ	ЛИСТ	ЛИСТОВ
РП	1	

ОБЩИЕ ДАННЫЕ (НАЧАЛО)

ТОО ГАЗПРОМ ПРОЕКТ ЖШС

ОБЩИЕ УКАЗАНИЯ

ПРОЕКТ "СТРОИТЕЛЬСТВО МНОГОКВАРТИРНЫХ ЖИЛЫХ ДОМОВ ПЯТНО 28, ПЯТНО 29 ПО КРУПНОПАНЕЛЬНОЙ СХЕМЕ В п.ЗАЧАГАНСК г.УРАЛЬСК, ЗКО. ПЯТНО 28" (БЕЗ ИНЖЕНЕРНЫХ СЕТЕЙ И БЛАГОУСТРОЙСТВА) РАЗРАБОТАН НА ОСНОВАНИИ ЗАДАНИЯ НА ПРОЕКТИРОВАНИЕ, ЗАКАЗЧИК ГУ "ОТДЕЛ СТРОИТЕЛЬСТВА ГОРОДА УРАЛЬСКА".

ЖИЛОЙ ДОМ ОТНОСИТСЯ К IV КЛАССУ КОМФОРТНОСТИ ЖИЛЬЯ .

- УРОВЕНЬ ОТВЕТСТВЕННОСТИ ЗДАНИЯ II (НОРМАЛЬНЫЙ);
- СТЕПЕНЬ ОГНЕСТОЙКОСТИ ЗДАНИЯ II;
- СТЕПЕНЬ ДОЛГОВЕЧНОСТИ ЗДАНИЯ II;
- ПО КОНСТРУКТИВНОЙ ПОЖАРНОЙ ОПАСНОСТИ – С0;
- ПО ФУНКЦИОНАЛЬНОЙ ПОЖАРНОЙ ОПАСНОСТИ – Ф1.3.

ПРОЕКТ РАЗРАБОТАН ДЛЯ СТРОИТЕЛЬСТВА В СЛЕДУЮЩИХ УСЛОВИЯХ:

- ТЕМПЕРАТУРА НАИБОЛЕЕ ХОЛОДНОЙ ПЯТИДНЕВКИ –29,6°С;
- НОРМАТИВНОЕ ЗНАЧЕНИЕ ВЕТРОВОГО ДАВЛЕНИЯ –38КГ/М2;
- НОРМАТИВНОЕ ЗНАЧЕНИЕ ВЕСА СНЕГОВОГО ПОКРОВА –120КГ/М2.

СЕЙСМИЧНОСТЬ ТЕРРИТОРИИ 6 БАЛЛОВ С ГРУНТОВЫМИ УСЛОВИЯМИ II ТИПА.

ЗА ОТНОСИТЕЛЬНУЮ ОТМ. 0,000 ПРИНЯТА ОТМЕТКА ЧИСТОГО ПОЛА 1–ГО ЭТАЖА, КОТОРАЯ СООТВЕТСТВУЕТ АБСОЛЮТНОЙ ОТМЕТКЕ 42,400

СОГЛАСНО ДАННЫМ ТЕХНИЧЕСКОГО ОТЧЕТА ПО ИНЖЕНЕРНО–ГЕОЛОГИЧЕСКИМ ИЗЫСКАНИЯМ НА ОБЬЕКТЕ "СТРОИТЕЛЬСТВО МНОГОКВАРТИРНЫХ ЖИЛЫХ ДОМОВ ПЯТНО 28, ПЯТНО 29 ПО КРУПНОПАНЕЛЬНОЙ СХЕМЕ В п.ЗАЧАГАНСК г.УРАЛЬСК, ЗКО. ПЯТНО 28" (БЕЗ ИНЖЕНЕРНЫХ СЕТЕЙ И БЛАГОУСТРОЙСТВА) ТОО УРАЛЬСКОГО «КАЗДОРПРОЕКТ» (ДОГОВОР N32/19 ОТ 24.10.2019Г.) С ТОО «ГАЗПРОМПРОЕКТ».

ОСНОВАНИЕМ ФУНДАМЕНТОВ СЛУЖАТ ГРУНТЫ СЛОЯ ИГЭ–4 С РАСЧЕТНЫМИ ФИЗИКО–МЕХАНИЧЕСКИМИ ХАРАКТЕРИСТИКАМИ:

– ИГЭ–4 – СУГЛИНОК ТЯЖЕЛЫЙ ПЕСЧАНИСТЫЙ КОРИЧНЕВЫЙ, СЛАБОВЛАЖНЫЙ, ТРЕЩИНОВАТЫЙ, ТВЕРДЫЙ, СРЕДНЕПРОСАДОЧНЫЙ, ПОВЫШЕННОСЖИМАЕМЫЙ, С ПРОСЛОЙКАМИ МЕЛКОЗЕРНИСТОГО ПЕСКА:

С =34 кПа; Ф = 19°; Р =17,9кН/М3; Е = 2,1 МПА (В ВОДОНАСЫЩЕННОМ СОСТОЯНИИ)

ТИП ГРУНТОВЫХ УСЛОВИЙ ПО ПРОСАДОЧНОСТИ – II

НОРМАТИВНАЯ ГЛУБИНА СЕЗОННОГО ПРОМЕРЗАНИЯ ДЛЯ СУГЛИНКОВ И ГЛИН СОСТАВЛЯЕТ – 1,62м.

НА МОМЕНТ ИЗЫСКАНИЙ ГРУНТОВЫЕ ВОДЫ ВСКРЫТЫ НА ГЛУБИНЕ 15,0–15,5м.

ПО СТЕПЕНИ АГРЕССИВНОГО ВОЗДЕЙСТВИЯ НА БЕТОННЫЕ КОНСТРУКЦИИ (ДЛЯ БЕТОНОВ НА ПОРТЛАНДЦЕМЕНТЕ ПО ГОСТ 10178–85) ГРУНТЫ СЛАБО–СРЕДНЕАГРЕССИВНЫЕ (СОДЕРЖАНИЕ В ГРУНТАХ СОЛЕЙ ХЛОРИДОВ СОСТАВЛЯЕТ ДО 90–440МГ/КГ, СОЛЕЙ СУЛЬФАТОВ ОТ 120–380МГ/КГ ДО 1190МГ/КГ. ГРУНТЫ СЛАБО–СРЕДНЕАГРЕССИВНЫЕ (СП РК 2.01–101–2013, ПРИЛОЖЕНИЕ Б, ТАБЛИЦЫ Б.1, Б.2).

ПРОЕКТОМ ПРЕДУСМАТРИВАЮТСЯ МЕРОПРИЯТИЯ ПО УСТРАНЕНИЮ ПРОСАДОЧНЫХ СВОЙСТВ ГРУНТОВ.

АНТИКОРРОЗИОННЫЕ МЕРОПРИЯТИЯ.

АНТИКОРРОЗИОННУЮ ЗАЩИТУ СТАЛЬНЫХ АНКЕРНЫХ И СВАРНЫХ СОЕДИНЕНИЙ СЛЕДУЕТ ВЫПОЛНЯТЬ В СООТВЕТСТВИИ С ТРЕБОВАНИЯМИ СН РК 2.01.01–2013, СП РК 2.01–101–2013 "ЗАЩИТА СТРОИТЕЛЬНЫХ КОНСТРУКЦИЙ ОТ КОРРОЗИИ".

ВСЕ МЕТАЛЛИЧЕСКИЕ ЭЛЕМЕНТЫ ПОКРЫТЬ ЭМАЛЬЮ ПФ–115 ПО ГОСТ 926–82* ЗА ДВА РАЗА ПО ГРУНТОВКЕ ГФ–021 ПО ГОСТ 25129–82*.

ФУНДАМЕНТЫ ВЫПОЛНИТЬ ИЗ БЕТОНА НА СУЛЬФАТОСТОЙКОМ ПОРТЛАНДЦЕМЕНТЕ ПО ГОСТ 22266–2013. МАРКА БЕТОНА ПО ВОДОНЕПРОНИЦАЕМОСТИ W6, ПО МОРОЗОСТОЙКОСТИ F50

ВСЕ БЕТОННЫЕ И ЖЕЛЕЗОБЕТОННЫЕ КОНСТРУКЦИИ СОПРИКАСАЮЩИЕСЯ С ГРУНТОМ ОБМАЗАТЬ ГОРЯЧИМ БИТУМОМ ЗА 2 РАЗА, ПО ОЧИЩЕННОЙ ПОВЕРХНОСТИ.

ГОРИЗОНТАЛЬНУЮ ГИДРОИЗОЛЯЦИЮ НА ОТМ. –2,580 ВЫПОЛНИТЬ ИЗ ЦЕМЕНТНО–ПЕСЧАНОГО РАСТВОРА СОСТАВА 1:2.

ОБЬЕМНО–ПЛАНИРОВОЧНЫЕ И КОНСТРУКТИВНЫЕ РЕШЕНИЯ.

ПРОЕКТИРУЕМОЕ ЗДАНИЕ ПО КРУПНОПАНЕЛЬНОЙ СХЕМЕ В п.ЗАЧАГАНСК г.УРАЛЬСК, ЗКО. ПЯТНО 28 (БЕЗ ИНЖЕНЕРНЫХ СЕТЕЙ И БЛАГОУСТРОЙСТВА)

С 2–Х, И 3–Х КОМНАТНЫМИ КВАРТИРАМИ, С ТЕХПОДПОЛЬЕМ, ХОЛОДНЫМ ЧЕРДАКОМ И КРЫШНОЙ КОТЕЛЬНОЙ.

ВЫСОТА ЭТАЖА ОТ ПОЛА ДО ПОЛА – 3,00 М. (В ЧИСТОТЕ 2,70 М).

ГАБАРИТЫ ЖИЛЫХ И НЕЖИЛЫХ ПОМЕЩЕНИЙ ПРИНЯТЫ СОГЛАСНО ТРЕБОВАНИЙ СН РК 3.02–01–2018, СП РК 3.02–101–2012

В ТЕХПОДПОЛЬЕ РАЗМЕЩЕНЫ ИНЖЕНЕРНЫЕ КОММУНИКАЦИИ, ВОДОМЕРНЫЙ УЗЕЛ, ЭЛЕКТРОЩИТОВАЯ, ТЕПЛОВОЙ УЗЕЛ.

КОНСТРУКТИВНАЯ СХЕМА ЗДАНИЯ – ПАНЕЛЬНАЯ ИЗ СБОРНОГО ЖЕЛЕЗОБЕТОНА С ПОПЕРЕЧНЫМИ НЕСУЩИМИ СТЕНАМИ.

ОБЩАЯ УСТОЙЧИВОСТЬ ЗДАНИЯ ОБЕСПЕЧИВАЕТСЯ СОВМЕСТНОЙ РАБОТОЙ ПРОДОЛЬНЫХ И ПОПЕРЕЧНЫХ ПАНЕЛЕЙ И ДИСКОВ ПЕРЕКРЫТИЙ ИЗ СБОРНЫХ ЖЕЛЕЗОБЕТОННЫХ ПЛИТ.

ФУНДАМЕНТЫ – МОНОЛИТНАЯ ЖЕЛЕЗОБЕТОННАЯ ПЛИТА ТОЛЩИНОЙ 700ММ ИЗ ТЯЖЕЛОГО БЕТОНА НА СУЛЬФАТОСТОЙКОМ ПОРТЛАНДЦЕМЕНТЕ КЛАССА В25 ВОДОНЕПРОНИЦАЕМОСТЬЮ W6.

ПЛИТЫ ПЕРЕКРЫТИЯ И ПОКРЫТИЯ – МНОГОПУСТОТНЫЕ ЖЕЛЕЗОБЕТОННЫЕ ПЛИТЫ БЕЗОПАЛУБОЧНОГО ФОРМОВАНИЯ ТОЛЩИНОЙ 220ММ, ШИРИНОЙ 1200ММ ПО СЕРИИ 688/14 ТОО "БОЛАШАК"

ЛЕСТНИЦЫ – СБОРНЫЕ ЖЕЛЕЗОБЕТОННЫЕ С ПОЛУПЛОЩАДКАМИ ЗАВОДСКОГО ИЗГОТОВЛЕНИЯ

СТЕНЫ ЦОКОЛЯ – СБОРНЫЕ ТРЕХСЛОЙНЫЕ ЖЕЛЕЗОБЕТОННЫЕ ПАНЕЛИ С ЭФФЕКТИВНЫМ УТЕПЛЕНИЕМ

СТЕНЫ НАРУЖНЫЕ – СБОРНЫЕ ЖЕЛЕЗОБЕТОННЫЕ ТРЕХСЛОЙНЫЕ ПАНЕЛИ С ЭФФЕКТИВНЫМ УТЕПЛЕНИЕМ С ГИБКИМИ СТЕКЛОПЛАСТИКОВЫМИ СВЯЗЯМИ

ВНУТРЕННИЕ СТЕНОВЫЕ ПАНЕЛИ – СБОРНЫЕ ЖЕЛЕЗОБЕТОННЫЕ ОДНОСЛОЙНЫЕ ЗАВОДСКОГО ИЗГОТОВЛЕНИЯ ТОЛЩИНОЙ 160ММ и 200ММ. БЕТОН ТЯЖЕЛЫЙ КЛАССА В30

СТЕНЫ ЛИФТА – СБОРНЫЕ ЖЕЛЕЗОБЕТОННЫЕ ПАНЕЛИ С ОПИРАНИЕМ НА ФУНДАМЕНТ, ТОЛЩИНОЙ 120 И 140ММ БЕТОН КЛАССА В20

ПЕРЕГОРОДКИ В САНИТАРНЫХ УЗЛАХ ВЫПОЛНИТЬ ИЗ СИЛИКАТНОГО КИРПИЧА СУРПо–М100/F25/1,8 ГОСТ 379–2015 НА ЦЕМЕНТНО–ПЕСЧАНОМ РАСТВОРЕ МАРКИ М75.

ПЕРЕГОРОДКИ В ТЕХПОДПОЛЬЕ ВЫПОЛНИТЬ ИЗ БЛОКОВ ТИПА СКЦ ГОСТ 6133–99 ТОЛЩ. 100мм, М–100, НА РАСТВОРЕ М–100.

ПЕРЕГОРОДКИ МЕЖКОМНАТНЫЕ ИЗ ГАЗОБЛОКОВ 575x98x188/D600/B5/F25–1 ГОСТ 31360–2007 НА КЛЕЮ ТОЛЩ. 100мм

ПЕРЕГОРОДКИ МЕЖКВАРТИРНЫЕ ИЗ ГАЗОБЛОКОВ НА КЛЕЮ ТОЛЩ. 200мм.

ПЕРЕМЫЧКИ – СБОРНЫЕ ЖЕЛЕЗОБЕТОННЫЕ ПО СЕРИИ 1.038.1–1 И ИЗ УГОЛКОВ 45Х5 ПО ГОСТ 8509–93

ЛОДЖИИ – ИЗ СБОРНЫХ ЖЕЛЕЗОБЕТОННЫХ ПАНЕЛЕЙ ЗАВОДСКОГО ИЗГОТОВЛЕНИЯ

ВЕНТИЛЯЦИОННЫЕ ШАХТЫ ВЫПОЛНИТЬ ИЗ КИРПИЧА СУРПо–М100/F25/1,8 ГОСТ 379–2015 НА ЦЕМЕНТНО–ПЕСЧАНОМ РАСТВОРЕ МАРКИ М100. ДО ОТМЕТКИ + 26.700, ВЫШЕ ОТМЕТКИ +26.700 ИЗ КИРПИЧА КР–р–по 250x120x88/1,4НФ/150/2,0/50/ГОСТ 530–2012 НА ЦЕМЕНТНО–ПЕСЧАНОМ РАСТВОРЕ МАРКИ М100

СТЕНЫ НАДСТРОЕК, ВЕНТИЛЯЦИОННЫХ ШАХТ, (В ПРЕДЕЛАХ ЧЕРДАЧНОГО ПРОСТРАНСТВА) ЛИФТОВЫХ ШАХТ И ЛЕСТНИЧНЫХ КЛЕТОК ЧЕРДАКА

УТЕПЛИТЬ ISOVEROM OL–P Y=90КГ/М3 –120ММ И ОШТУКАТУРИТЬ ПО СЕТКЕ – 20ММ.

ТЕХНИЧЕСКИЙ ЧЕРДАК – ХОЛОДНЫЙ

КРОВЛЯ – РУЛОННАЯ – 3-СЛОЙНЫЙ КОВЕР "ТЕХНОЭЛАСТ" (1 СЛОЙ ЭКП И 2 СЛОЯ ЭПП) С ВНУТРЕННИМ ВОДОСТОКОМ

УТЕПЛИТЕЛЬ НАД 9–ЫМ ЭТАЖОМ МИН.ПЛИТА НА БАЗАЛЬТОВОЙ ОСНОВЕ Y=90КГ/М3 – 160ММ

ВДОЛЬ НАРУЖНЫХ СТЕН ПО УТЕПЛИТЕЛЮ УЛОЖИТЬ ПОЛОСУ РУБЕРОИДА ШИРИНОЙ 1,0М

ОКНА И ДВЕРИ ЛОДЖИЙ – МЕТАЛЛОПЛАСТИКОВЫЕ ИНДИВИДУАЛЬНОГО ИЗГОТОВЛЕНИЯ.

ПОЛЫ – ЛИНОЛЕУМ, ПЛИНТУС ПХВ, В САНУЗЛАХ И ВАННЫХ КЕРАМИЧЕСКАЯ ПЛИТКА, (СМ. ЭКСПЛИКАЦИЮ ПОЛОВ)

ВИТРАЖИ ЛОДЖИЙ МЕТАЛЛОПЛАСТИКОВЫЕ

ДВЕРИ ВХОДНЫЕ В ПОДЬЕЗД – МЕТАЛЛИЧЕСКИЕ, УТЕПЛЕННЫЕ, ДЕКОРАТИВНЫЕ

ДВЕРИ ВХОДНЫЕ В КВАРТИРУ – МЕТАЛЛИЧЕСКИЕ, УТЕПЛЕННЫЕ, ДЕКОРАТИВНЫЕ

ДВЕРИ ВНУТРЕННИЕ МЕЖКОМНАТНЫЕ– ИЗ МДФ ПО ГОСТ 475–2016

НАРУЖНАЯ И ВНУТРЕННЯЯ ОТДЕЛКА – ПРИВЕДЕНЫ В ТАБЛИЦЕ ОТДЕЛКИ

ПРОЕКТОМ ПРЕДУСМОТРЕНЫ СЛЕДУЮЩИЕ ВИДЫ ЗАЗЕМЛЯЮЩИХ УСТРОЙСТВ:

СОГЛАСНО СП РК 2.04–103–2013 "УСТРОЙСТВО МОЛНИЕЗАЩИТЫ ЗДАНИЙ И СООРУЖЕНИЙ"

УРОВЕНЬ МОЛНИЕЗАЩИТЫ –III. В КАЧЕСТВЕ МОЛНИЕПРИЕМНИКА ИСПОЛЬЗУЮТСЯ МЕТАЛЛИЧЕСКИЕ ШТЫРИ ИЗ АРМАТУРЫ ø12 А–I И СЕТКА ИЗ КРУГЛОЙ СТАЛИ ø8 А–I ПО КРОВЛЕ ЖИЛОГО ДОМА.

ВСЕ ВЫСТУПАЮЩИЕ МЕТАЛЛИЧЕСКИЕ ЭЛЕМЕНТЫ ПРИСОЕДИНИТЬ К СЕТКЕ.

ДЛЯ ЗАМЕРА СОПРОТИВЛЕНИЯ ПРЕДУСМОТРЕНЫ КОНТРОЛЬНЫЕ ЗАЖИМЫ. ТОКООТВОДЫ ВЫПОЛНИТЬ ИЗ КРУГЛОЙ СТАЛИ ø8 А–I. ВСЕ СОЕДИНЕНИЯ ВЫПОЛНЯЮТСЯ СВАРНЫМИ. МОЛНИЕПРИЕМНАЯ СЕТКА, ТОКООТВОДЫ ПРЕДУСМОТРЕНЫ НА ПЛАНЕ КРОВЛИ. РАДИОСТОЙКИ ПРИСОЕДИНИТЬ К МОЛНИЕПРИЕМНОЙ СЕТКЕ.

СОПРОТИВЛЕНИЕ ЗАЗЕМЛЯЮЩЕГО УСТРОЙСТВА В ЛЮБОЕ ВРЕМЯ ГОДА НЕ ДОЛЖНО ПРЕВЫШАТЬ 4 ОМА.

ПРОТИВОПОЖАРНЫЕ МЕРОПРИЯТИЯ:

ПРОЕКТ ВЫПОЛНЕН В СООТВЕТСТВИИ С ТРЕБОВАНИЯМИ СН РК 3.02–01–2011, СП РК 3.02–101–2012 "ЗДАНИЯ ЖИЛЫЕ МНОГОКВАРТИРНЫЕ" И СН РК 2.02.01–2014, СП РК 2.02–101–2014 "ПОЖАРНАЯ БЕЗОПАСНОСТЬ ЗДАНИЙ И СООРУЖЕНИЙ".

МЕРОПРИЯТИЯ ПРИ ПРОСАДОЧНЫХ ГРУНТАХ

1. ОТРЫВКУ КОТЛОВАНА ПОД ЗДАНИЕ ВЕСТИ НА 1,0М БОЛЬШЕ РАЗМЕРОВ ЗДАНИЯ ПО НАРУЖНЫМ ГРАНЯМ ФУНДАМЕНТОВ В КАЖДУЮ СТОРОНУ.
2. ПРИ ОТРЫВКЕ КОТЛОВАНА ПРОИЗВЕСТИ НЕДОБОР ГРУНТА ТОЛЩ. 150 ММ ДО ПРОЕКТНОЙ ОТМЕТКЕ ЗАЛОЖЕНИЯ ФУНДАМЕНТОВ.
3. ПРОЕКТОМ ПРЕДУСМАТРИВАЕТСЯ УПЛОТНЕНИЕ ГРУНТА НА ГЛУБИНУ 0,8 М (СОЗДАНИЕ В ОСНОВАНИИ ЗДАНИЯ МАЛОВОДОПРОНИЦАЕМОГО ЭКРАНА И УСТРАНЕНИЕ ПРОСАДКИ), С ДОВЕДЕНИЕМ ОБЬЕМНОГО ВЕСА СКЕЛЕТА ГРУНТА ДО 1,60 Т/М3 ПРИ СТЕПЕНИ ВЛАЖНОСТИ НЕ БОЛЕЕ 0,7.
4. ПЕРЕД УПЛОТНЕНИЕМ ГРУНТА ДНО КОТЛОВАНА УВЛАЖНИТЬ ВОДОЙ ИЗ РАСЧЕТА 0,04 М3 ВОДЫ НА 1 КВ.М КОТЛОВАНА.
5. УПЛОТНЕНИЕ ПРОЗВОДИТЬ ПРИ ОПТИМАЛЬНОЙ ВЛАЖНОСТИ ГРУНТА.
6. УПЛОТНЕНИЕ ГРУНТА ПРОИЗВОДИТЬ ВИБРОКАТКАМИ МАССОЙ 8,0 ТОНН В 8 ПРОХОДОК. КАЖДЫЙ ПРОХОД ДОЛЖЕН ПЕРЕКРЫВАТЬ СЛЕД ПРЕДЫДУЩЕГО НА 0,1–0,2 М.
7. ОБРАТНУЮ ЗАСЫПКУ ПАЗУХ КОТЛОВАНА ПРОИЗВОДИТЬ ИЗ МЕСТНОГО ГРУНТА ОТДЕЛЬНЫМИ СЛОЯМИ ТОЛЩ. 30–40 ММ. ГРУНТ ОТСЫПАЕТСЯ ОПТИМАЛЬНОЙ ВЛАЖНОСТИ И УПЛОТНЯЕТСЯ ДО ПЛОТНОСТИ СКЕЛЕТА ГРУНТА НЕ МЕНЕЕ 1,65 Т/М3.
8. ВОКРУГ ЗДАНИЯ УСТРАИВАЕТСЯ ВОДОНЕПРОНИЦАЕМАЯ ОТМОСТКА ШИРИНОЙ 2,0 М С УКЛОНОМ В ПОПЕРЕЧНОМ НАПРАВЛЕНИИ НЕ МЕНЕЕ 0,03 , ВЫСОТОЙ БРОВКИ НА 0,05 М ВЫШЕ ПЛАНИРОВОЧНОЙ ОТМЕТКИ ЗЕМЛИ
9. ПОЛАМИ В ТЕХПОДПОЛЬЕ СЛУЖИТ МОНОЛИТНАЯ ЖЕЛЕЗОБЕТОНАЯ ФУНДАМЕНТНАЯ ПЛИТА.
10. В МЕСТАХ ПРИМЫКАНИЯ ПОЛОВ К СТЕНАМ ВЫПОЛНИТЬ БЕТОННЫЕ ПЛИНТУСЫ ВЫСОТОЙ 150 ММ. ПО КОНТУРУ ПОМЕЩЕНИЙ.
11. ВВОДЫ ВОДОПРОВОДА, ТЕПЛОСЕТИ, ВЫПУСКИ КАНАЛИЗАЦИИ ВЫПОЛНИТЬ В КАНАЛАХ СМ. САНТЕХНИЧЕСКИЕ РАЗДЕЛЫ, КАНАЛЫ С УКЛОНОМ ОТ ЗДАНИЯ.

УКАЗАНИЯ ПО ПРОИЗВОДСТВУ РАБОТ.

ВСЕ РАБОТЫ ВЫПОЛНИТЬ В ПОЛНОМ СООТВЕТСТВИИ С ТРЕБОВАНИЯМИ:

СН РК 5.03–07–2013, СП РК 5.03–107–2013 "НЕСУЩИЕ И ОГРАЖДАЮЩИЕ КОНСТРУКЦИИ",

СН РК 2.04–05–2014, СП РК 2.04–108–2014 "ИЗОЛЯЦИОННЫЕ И ОТДЕЛОЧНЫЕ ПОКРЫТИЯ",

СН РК 2.01–01–2013, СП РК 2.01–101–2013 "ЗАЩИТА СТРОИТЕЛЬНЫХ КОНСТРУКЦИЙ И СООРУЖЕНИЙ ОТ КОРРОЗИИ"

СН РК 1.03–05–2011, СП РК 1.03–106–2012 "ОХРАНА ТРУДА И ТЕХНИКА БЕЗОПАСНОСТИ В СТРОИТЕЛЬСТВЕ".

СН РК 5.01–01–2013, СП РК 5.01–101–2013 "ЗЕМЛЯНЫЕ СООРУЖЕНИЯ, ОСНОВАНИЯ И ФУНДАМЕНТЫ."

СН РК 5.03–08–2013, СП РК 5.03–102–2013 "ПРОИЗВОДСТВО СБОРНЫХ ЖЕЛЕЗОБЕТОННЫХ КОНСТРУКЦИЙ И ИЗДЕЛИЙ.

ИЗМ.	КОЛ.УЧ.	ЛИСТ	N ДОК.	ПОДП.	ДАТА
РАЗРАБ.		НАУМЕНКО			
ПРОВЕР.		КОМАРОВА			
Н. КОНТР.		СЕЛЬКИНА			
ГИП		КОМАРОВА			

0129/19–АС

"СТРОИТЕЛЬСТВО МНОГОКВАРТИРНЫХ ЖИЛЫХ ДОМОВ ПЯТНО 28, ПЯТНО 29 ПО КРУПНОПАНЕЛЬНОЙ СХЕМЕ В п.ЗАЧАГАНСК г.УРАЛЬСК, ЗКО. ПЯТНО 28" (БЕЗ ИНЖЕНЕРНЫХ СЕТЕЙ И БЛАГОУСТРОЙСТВА)

144–КВ. ЖИЛОЙ ДОМ

СТАДИЯ	ЛИСТ	ЛИСТОВ
РП	2	

ОБЩИЕ ДАННЫЕ (ОКОНЧАНИЕ)

ТОО ГАЗПРОМ ПРОЕКТ ЖШС

ВЗАМ. ИНВ. N° | ПОДП. И ДАТА | ИНВ. N° ПОДЛ. 000000

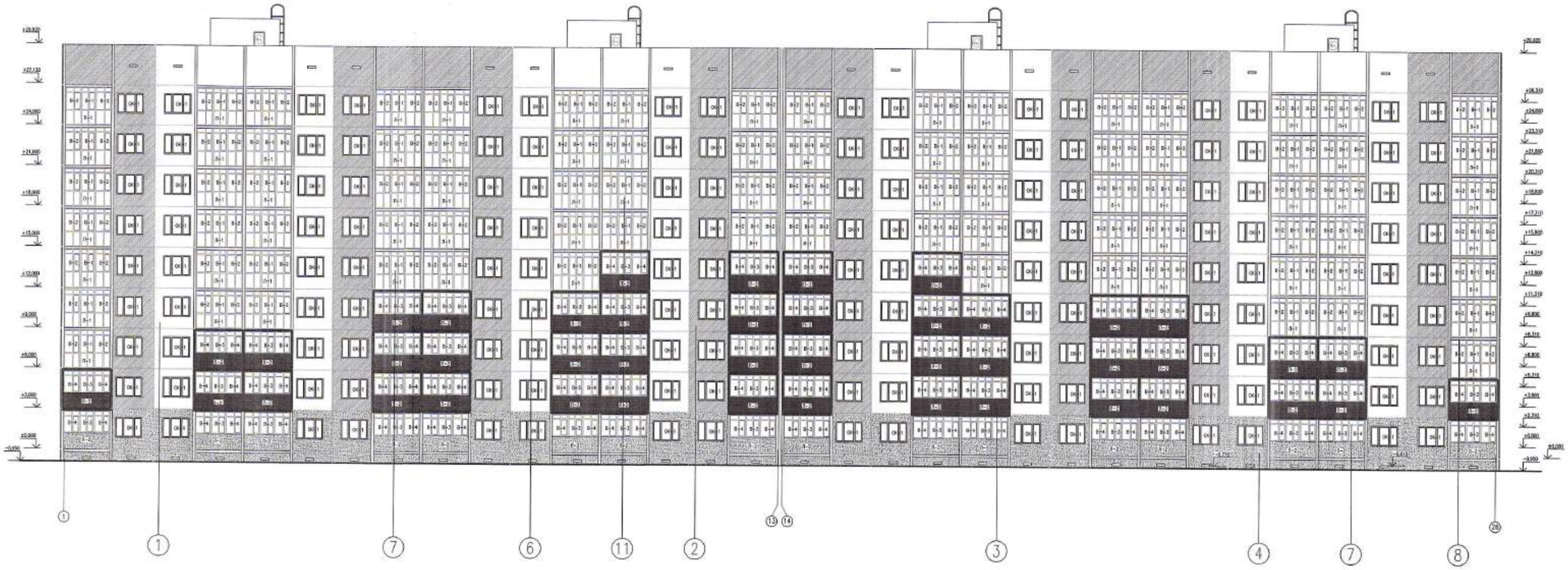

ВЕДОМОСТЬ ОТДЕЛКИ ФАСАДОВ

	ЭЛЕМЕНТЫ ФАСАДА	ВИД ОТДЕЛКИ	НОМЕР КОЛЕРА ИЛИ ЦВЕТ	ПРИМЕЧАН.
1	2	3	4	5
1	Стеновые панели Балконные панели	Фасадная краска по грунтовке	RAL 9001	см. цветовое решение
2	Стеновые панели	Фасадная краска по грунтовке	RAL 2010	см. цветовое решение
3	Балконные панели Торцы плит лоджий	Фасадная краска по грунтовке	RAL 6003	см. цветовое решение
4	Цоколь Стеновые панели	Фасадная краска по грунтовке	RAL 6013	см. цветовое решение
5	Крыльцо, пандус	Плитка бетонная тротуарная	----	
6	Окна	Металлопластик с двухкамерным остеклением	белый	
7	Витражи	Металлопластик с одинарным остеклением	белый	

	ЭЛЕМЕНТЫ ФАСАДА	ВИД ОТДЕЛКИ	НОМЕР КОЛЕРА ИЛИ ЦВЕТ	ПРИМЕЧАН.
1	2	3	4	5
8	Торцы плит лоджий	Накладной профиль из ПВХ	белый	
9	Стойки козырьков входа	Эмаль для наружных работ	серая	
10	Ограждения крылец, пандусов	Эмаль для наружных работ	серая	
11	Поручни ограждений балконов	Масляная покраска	серая	условно не показаны
12	Дверные блоки	Эмаль для наружных работ	серая	
13	Дверные блоки входов в подвал, дверь выхода на кровлю	Эмаль для наружных работ	серая	
14	Освещение	Прожектор светодиодный 150Вт	----	

ИЗМ.	КОЛ.УЧ.	ЛИСТ	N°ДОК.	ПОДП.	ДАТА
РАЗРАБ.		СТАРОДУБЦЕВА			
ПРОВЕРИЛ		КОМАРОВА			
Н. КОНТР.		СЕЛЬКИНА			
ГИП		КОМАРОВА			

0129/19-АС

"СТРОИТЕЛЬСТВО МНОГОКВАРТИРНЫХ ЖИЛЫХ ДОМОВ ПЯТНО 28, ПЯТНО 29 ПО КРУПНОПАНЕЛЬНОЙ СХЕМЕ В п.ЗАЧАГАНСК г.УРАЛЬСК, ЗКО. ПЯТНО 28" (БЕЗ ИНЖЕНЕРНЫХ СЕТЕЙ И БЛАГОУСТРОЙСТВА)

144-КВ. ЖИЛОЙ ДОМ

СТАДИЯ	ЛИСТ	ЛИСТОВ
РП	3	

ФАСАД В ОСЯХ 1-26.
ВЕДОМОСТЬ ОТДЕЛКИ ФАСАДОВ

ТОО ГАЗПРОМ ПРОЕКТ ЖШС

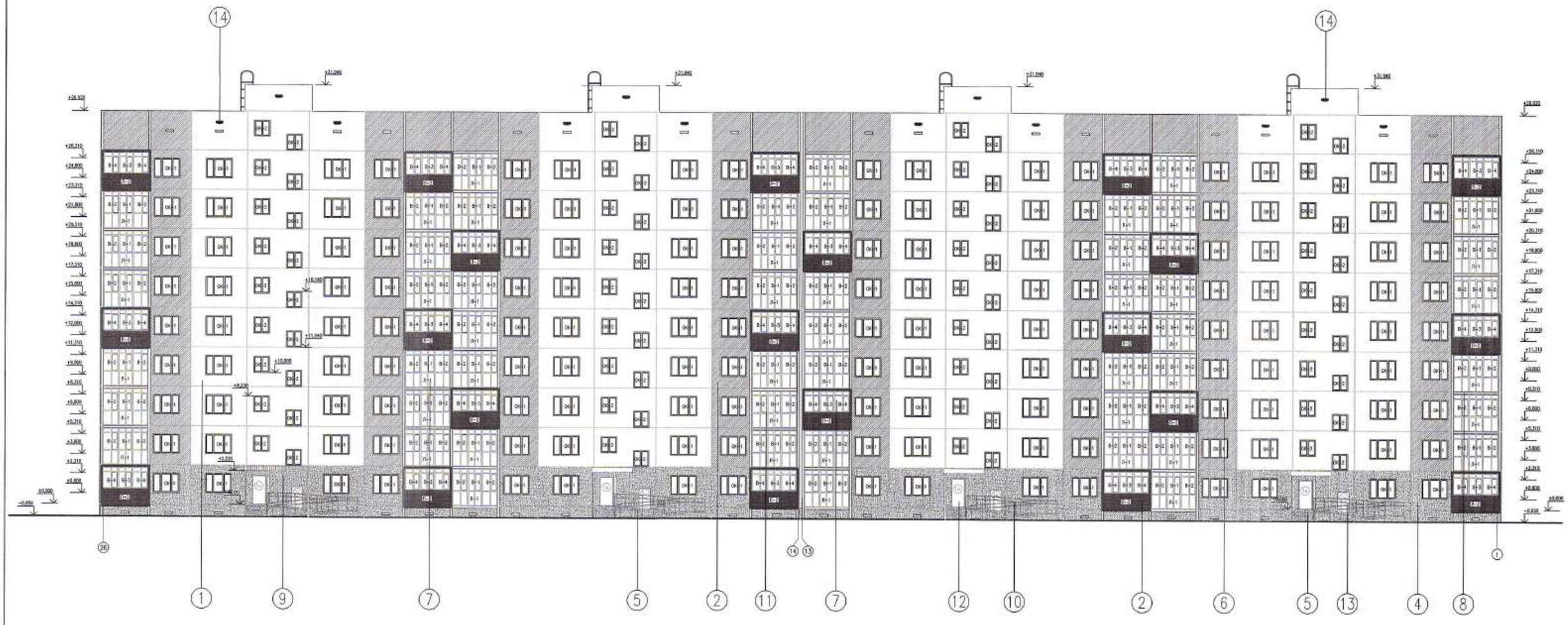

						0129/19-АС
						"СТРОИТЕЛЬСТВО МНОГОКВАРТИРНЫХ ЖИЛЫХ ДОМОВ ПЯТНО 28, ПЯТНО 29 ПО КРИПНОПАНЕЛЬНОЙ СХЕМЕ В п.ЗАЧАГАНСК г.УРАЛЬСК, ЗКО. ПЯТНО 28" (БЕЗ ИНЖЕНЕРНЫХ СЕТЕЙ И БЛАГОУСТРОЙСТВА)
ИЗМ.	КОЛ.УЧ	ЛИСТ	N°ДОК.	ПОДП.	ДАТА	
РАЗРАБ.		СТАРОДУБЦЕВА				144-КВ. ЖИЛОЙ ДОМ — СТАДИЯ: РП; ЛИСТ: 4; ЛИСТОВ:
ПРОВЕРИЛ		КОМАРОВА				
Н. КОНТР.		СЕЛЬКИНА				
ГИП		КОМАРОВА				ФАСАД В ОСЯХ 26-1 — ТОО ГАЗПРОМ ПРОЕКТ ЖШС

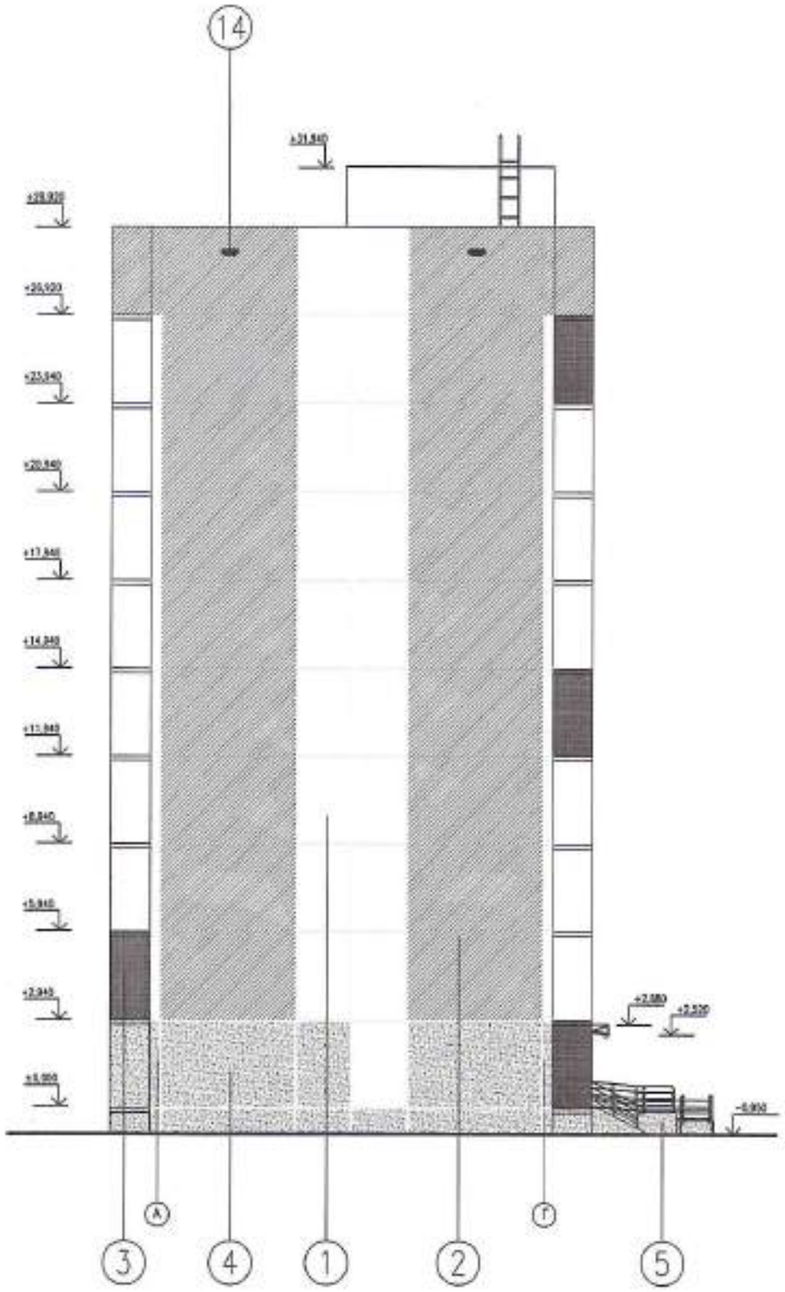

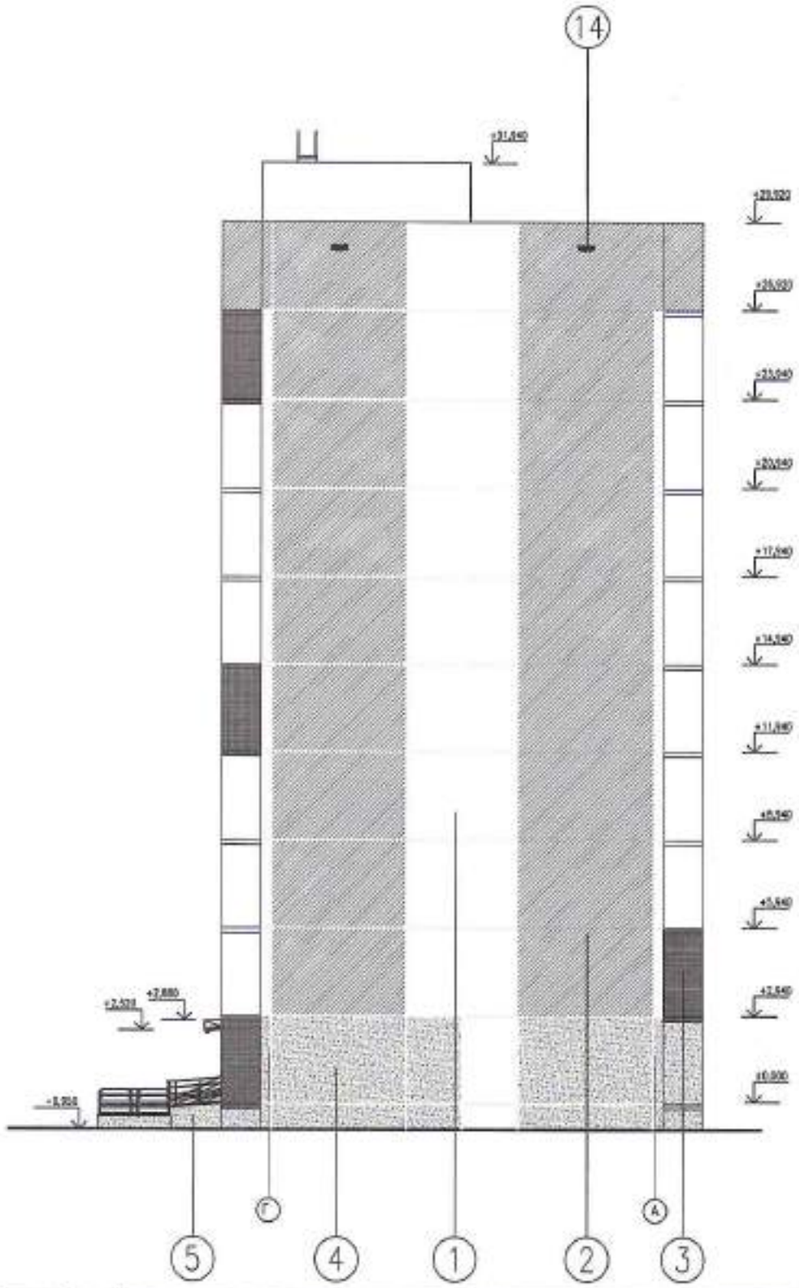

ИЗМ.	КОЛ.УЧ	ЛИСТ	N DOK.	ПОДП.	ДАТА	0129/19-АС
						"СТРОИТЕЛЬСТВО МНОГОКВАРТИРНЫХ ЖИЛЫХ ДОМОВ ПЯТНО 28, ПЯТНО 29 ПО КРУПНОПАНЕЛЬНОЙ СХЕМЕ В п.ЗАЧАГАНСК г.УРАЛЬСК, 3КО. ПЯТНО 28" (БЕЗ ИНЖЕНЕРНЫХ СЕТЕЙ И БЛАГОУСТРОЙСТВА)
РАЗРАБ.		СТАРОДУБЦЕВА				144-КВ. ЖИЛОЙ ДОМ
ПРОВЕРИЛ		КОМАРОВА				СТАДИЯ: РП; ЛИСТ: 5; ЛИСТОВ:
Н. КОНТР.		СЕЛЬКИНА				
ГИП		КОМАРОВА				ФАСАД В ОСЯХ А-Г, Г-А.
						ТОО ГАЗПРОМ ПРОЕКТ ЖШС

ПЛАН ТЕХПОДПОЛЬЯ СЕКЦИИ 1 В ОСЯХ 1-13

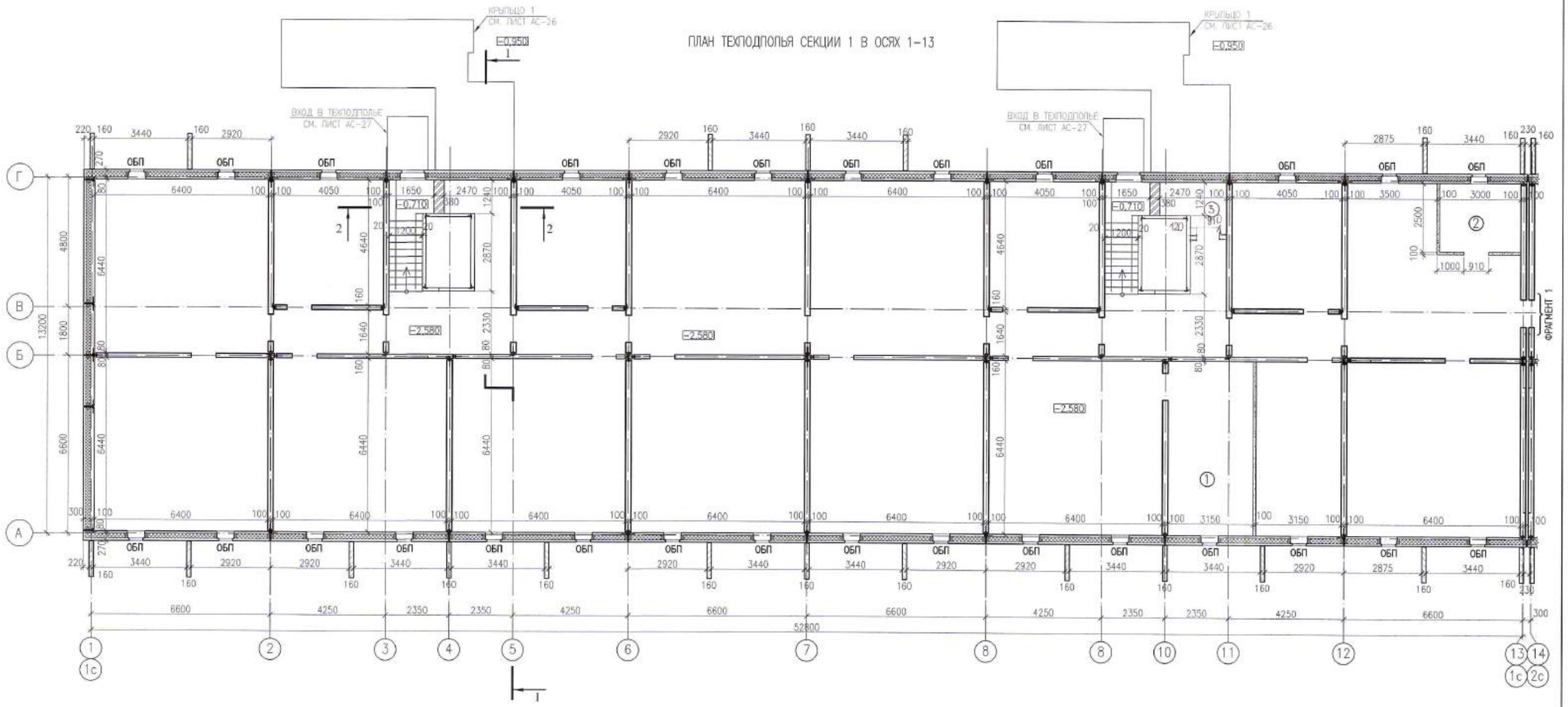

- СТЕНЫ ИЗ КИРПИЧА СУРПо-М75/F25/1,8 ГОСТ 379-2015 НА ЦЕМЕНТНО-ПЕСЧАНОМ РАСТВОРЕ МАРКИ М75.

- ПЕРЕГОРОДКИ ИЗ ПОЛНОТЕЛЫХ КАМНЕЙ КПР-ПР-39-75-1400 ГОСТ 6133-99.

1. РАСПОЛОЖЕНИЕ И МАРКИРОВКУ НАРУЖНЫХ И ВНУТРЕННИХ ЦОКОЛЬНЫХ ПАНЕЛЕЙ СМ. РАЗДЕЛ КЖ. АЛЬБОМ 3.
2. ПРОДУХИ ОБП СМ. ЛИСТ АС-32
3. ПЕРЕГОРОДКИ ВЫПОЛНИТЬ ИЗ ПОЛНОТЕЛЫХ БЕТОННЫХ КАМНЕЙ ТОЛЩ. 100 мм (ОБЪЕМ КЛАДКИ -2,58 М3 НА ВЕСЬ ДОМ) С АРМИРОВАНИЕМ ЧЕРЕЗ 2 РЯДА КЛАДКИ, СЕТКОЙ ИЗ ø5 Вр-1 С ЯЧЕЙКОЙ 50х100мм. ВЕС АРМАТУРЫ ø5 Вр-1 СОСТАВЛЯЕТ 12,54КГ. СТЕНЫ ТОЛЩ.380 ММ. (ОБЪЕМ КИРПИЧНОЙ КЛАДКИ-3,00 М3. НА ВЕСЬ ДОМ)
4. ВВОДЫ ВОДОПРОВОДА, ТЕПЛОСЕТИ И ВЫПУСКИ КАНАЛИЗАЦИИ ВЫПОЛНЯТЬ ПО ТИПУ УЗЛОВ СЕРИИ 2.110-3п.
5. В СТЕНОВЫХ ЦОКОЛЬНЫХ ПАНЕЛЯХ ЛОДЖИЙ ДЛЯ ПРОКЛАДКИ ТРУБОПРОВОДОВ ПРЕДУСМОТРЕНЫ ОТВЕРСТИЯ С ЗАЗОРОМ, НЕ МЕНЕЕ 0.2 М, С ПОСЛЕДУЮЩЕЙ ЗАДЕЛКОЙ ЗАЗОРА ПЛОТНЫМ ЭЛАСТИЧНЫМ МАТЕРИАЛОМ (ЗАДЕЛКА ПЕНОЙ), СОГЛАСНО ТРЕБОВАНИЙ СН РК 4.01-01-2011 п. 8.17

ЭКСПЛИКАЦИЯ ПОМЕЩЕНИЙ

N° ПОМЕЩЕНИЯ	НАИМЕНОВАНИЕ	ПЛОЩАДЬ М²	КАТ. ПОМЕЩ
1	ТЕПЛОВОЙ УЗЕЛ	20,3	
2	ЭЛЕКТРОЩИТОВАЯ	7,5	
3	НАСОСНАЯ	4,31	

Компоновочная схема

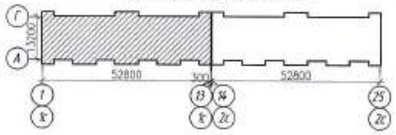

ИЗМ.	КОЛ.УЧ.	ЛИСТ	N°ДОК.	ПОДП.	ДАТА
РАЗРАБ.		РАХИМБЕРДИН			
ПРОВЕРИЛ		КОМАРОВА			
Н. КОНТР.		СЕЛЬКИНА			
ГИП		КОМАРОВА			

0129/19-АС

"СТРОИТЕЛЬСТВО МНОГОКВАРТИРНЫХ ЖИЛЫХ ДОМОВ ПЯТНО 28, ПЯТНО 29 ПО КРУПНОПАНЕЛЬНОЙ СХЕМЕ В п.ЗАЧАГАНСК г.УРАЛЬСК, ЗКО. ПЯТНО 28" (БЕЗ ИНЖЕНЕРНЫХ СЕТЕЙ И БЛАГОУСТРОЙСТВА)

144-КВ. ЖИЛОЙ ДОМ

СТАДИЯ	ЛИСТ	ЛИСТОВ
РП	6	

ПЛАН ТЕХПОДПОЛЬЯ СЕКЦИИ 1 В ОСЯХ 1-13

ТОО ГАЗПРОМ ПРОЕКТ

ВЗАМ. ИНВ. N° | ПОДП. И ДАТА | ИНВ. N° ПОДЛ. | 000000

ПЛАН ТЕХПОДПОЛЬЯ СЕКЦИИ 2 В ОСЯХ 14-26

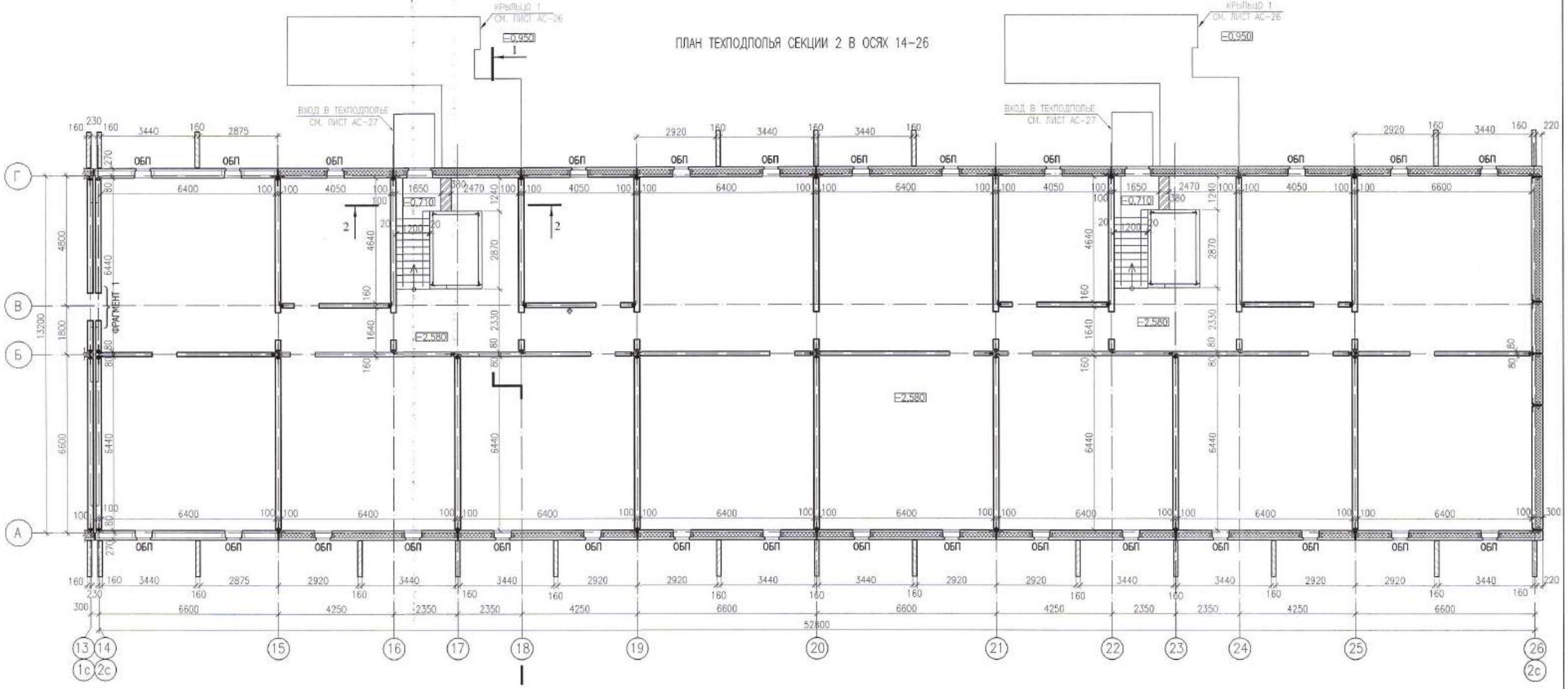

Компоновочная схема

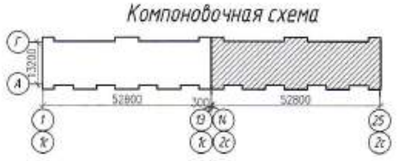

ФРАГМЕНТ 1

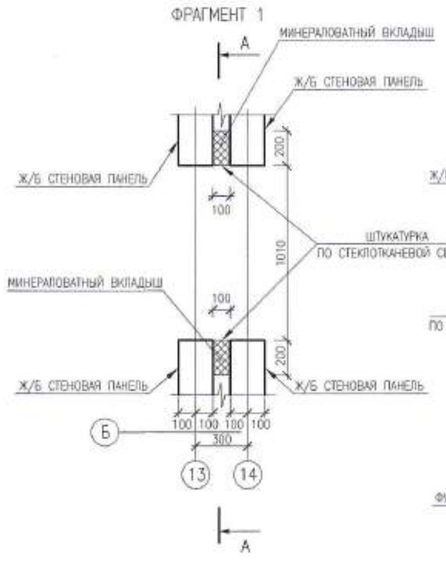

А–А

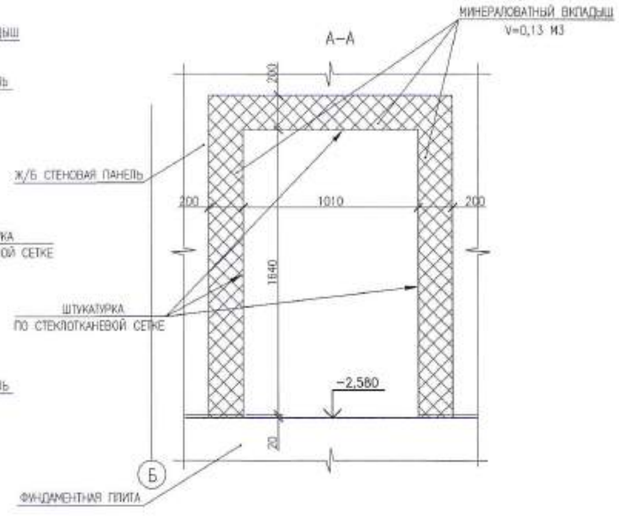

ДАННЫЙ ЛИСТ СМОТРИ СОВМЕСТНО С ЛИСТОМ АС-6

ИЗМ.	КОЛ.УЧ.	ЛИСТ	N'ДОК.	ПОДП.	ДАТА	0129/19-АС
						"СТРОИТЕЛЬСТВО МНОГОКВАРТИРНЫХ ЖИЛЫХ ДОМОВ ПЯТНО 28, ПЯТНО 29 ПО КРУПНОПАНЕЛЬНОЙ СХЕМЕ В п.ЗАЧАГАНСК г.УРАЛЬСК, ЗКО. ПЯТНО 28" (БЕЗ ИНЖЕНЕРНЫХ СЕТЕЙ И БЛАГОУСТРОЙСТВА)
РАЗРАБ.		РАХИМБЕРДИН				144-КВ. ЖИЛОЙ ДОМ — СТАДИЯ: РП; ЛИСТ: 7; ЛИСТОВ:
ПРОВЕРИЛ		КОМАРОВА				
Н. КОНТР.		СЕЛЬКИНА				
ГИП		КОМАРОВА				ПЛАН ТЕХПОДПОЛЬЯ СЕКЦИИ 2 В ОСЯХ 14-26

ТОО ГАЗПРОМ ПРОЕКТ ЖШС

ВЗАМ. ИНВ. N° | ПОДП. И ДАТА | ИНВ. N° ПОДЛ. 000000

ПЛАН ПЕРВОГО ЭТАЖА СЕКЦИИ 1 В ОСЯХ 1-13

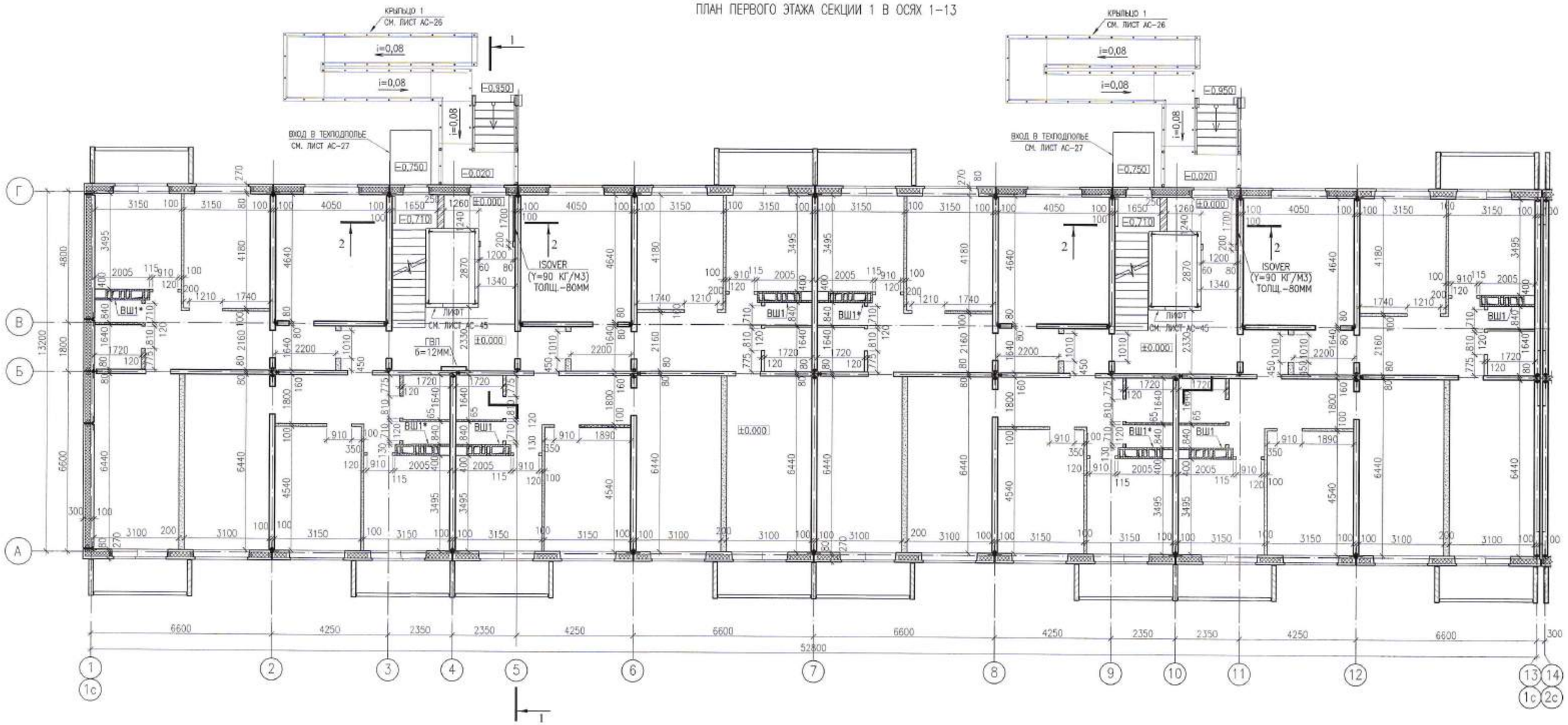

– ПЕРЕГОРОДКИ ИЗ КИРПИЧА СУРПо-М100/F25/1,8 ГОСТ 379-2015 НА ЦЕМЕНТНО-ПЕСЧАНОМ РАСТВОРЕ МАРКИ М75.

– ПЕРЕГОРОДКИ ИЗ ГАЗОБЛОКОВ 575x98x188/D600/B5/F25-1 ГОСТ 31360-2007 НА КЛЕЮ.

1. РАЗРЕЗЫ 1-1, 2-2 СМ. НА ЛИСТАХ АС 16-17.
2. ВЕНТИЛЯЦИОННЫЕ ШАХТЫ СМ. АС 29
3. РАСПОЛОЖЕНИЕ И МАРКИРОВКУ НАРУЖНЫХ И ВНУТРЕННИХ ПАНЕЛЕЙ СМ. РАЗДЕЛ КЖ АЛЬБОМ 3.
4. ШАХТЫ ЛИФТОВ СМ. РАЗДЕЛ КЖ. АЛЬБОМ 3
5. РАСПОЛОЖЕНИЕ ЛОДЖИЙ СМ. ФАСАДЫ
   ОГРАЖДЕНИЯ ЛОДЖИЙ СМ. ЛИСТ АС 24-25.
6. СТОЯКИ ОВ И ВК ЗАШИТЬ ГВЛ δ=12ММ ПО КАРКАСУ ИЗ ОЦИНКОВАННОГО ПРОФИЛЯ.
7. В ПЕРЕГОРОДКАХ САНТЕХ. ОТВЕРСТИЯ УСЛОВНО НЕ ПОКАЗАНЫ
8. ПЕРЕГОРОДКИ ИЗ ГАЗОБЕТОННЫХ БЛОКОВ ТОЛЩИНОЙ 100мм- ВНУТРИКВАРТИРНЫЕ- (ОБЬЕМ-290,08 М3. НА ВЕСЬ ДОМ) С АРМИРОВАНИЕМ СЕТКОЙ ИЗ ø5 Вр-1 С ЯЧЕЙКОЙ 50x100 мм ЧЕРЕЗ 2 РЯДА КЛАДКИ. ВЕС АРМАТУРЫ -2738,8кг.
   ПЕРЕГОРОДКИ ИЗ ГАЗОБЕТОННЫХ БЛОКОВ ТОЛЩИНОЙ 200мм (ОБЬЕМ - 295,42 М3.НА ВЕСЬ ДОМ)
   ПЕРЕГОРОДКИ В САНУЗЛАХ И ВАННЫХ ИЗ СИЛИКАТНОГО КИРПИЧА М-100 НА РАСТВОРЕ М 75 ТОЛЩ. 120 мм (ОБЬЕМ-210,9 М3. НА ВЕСЬ ДОМ)
9. ПРИВЯЗКА СТЕНОВЫХ ПАНЕЛЕЙ ЛОДЖИЙ СМ. ПЛАНЫ ТЕХПОДПОЛЬЯ
10. УТЕПЛЕНИЕ СТЕН ТАМБУРА ISOVEROM (γ=90КГ/М3) ТОЛЩ. 80ММ. С ПОСЛЕДУЮЩЕЙ ШТУКАТУРКОЙ ЦЕМЕНТНО-ПЕСЧАНЫМ РАСТВОРОМ ПО СЕТКЕ (ОБЬЕМ-1,51 М3.)

Компоновочная схема

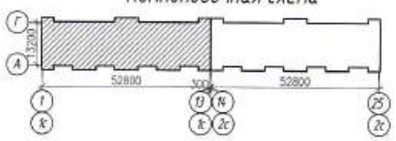

ИЗМ.	КОЛ.УЧ	ЛИСТ	N'ДОК.	ПОДП.	ДАТА
РАЗРАБ.		НАУМЕНКО			
ПРОВЕРИЛ		КОМАРОВА			
Н. КОНТР.		СЕЛЬКИНА			
ГИП		КОМАРОВА			

0129/19-АС

"СТРОИТЕЛЬСТВО МНОГОКВАРТИРНЫХ ЖИЛЫХ ДОМОВ ПЯТНО 28, ПЯТНО 29 ПО КРУПНОПАНЕЛЬНОЙ СХЕМЕ В п.ЗАЧАГАНСК г.УРАЛЬСК, ЗКО. ПЯТНО 28" (БЕЗ ИНЖЕНЕРНЫХ СЕТЕЙ И БЛАГОУСТРОЙСТВА)

144-КВ. ЖИЛОЙ ДОМ

СТАДИЯ	ЛИСТ	ЛИСТОВ
РП	8	

ПЛАН ПЕРВОГО ЭТАЖА СЕКЦИИ 1 В ОСЯХ 1-13

ТОО ГАЗПРОМ ПРОЕКТ ЖШС

ВЗАМ. ИНВ. N | ПОДП. И ДАТА | ИНВ. N' ПОДЛ | 000000

ПЛАН ПЕРВОГО ЭТАЖА СЕКЦИИ 2 В ОСЯХ 14-26

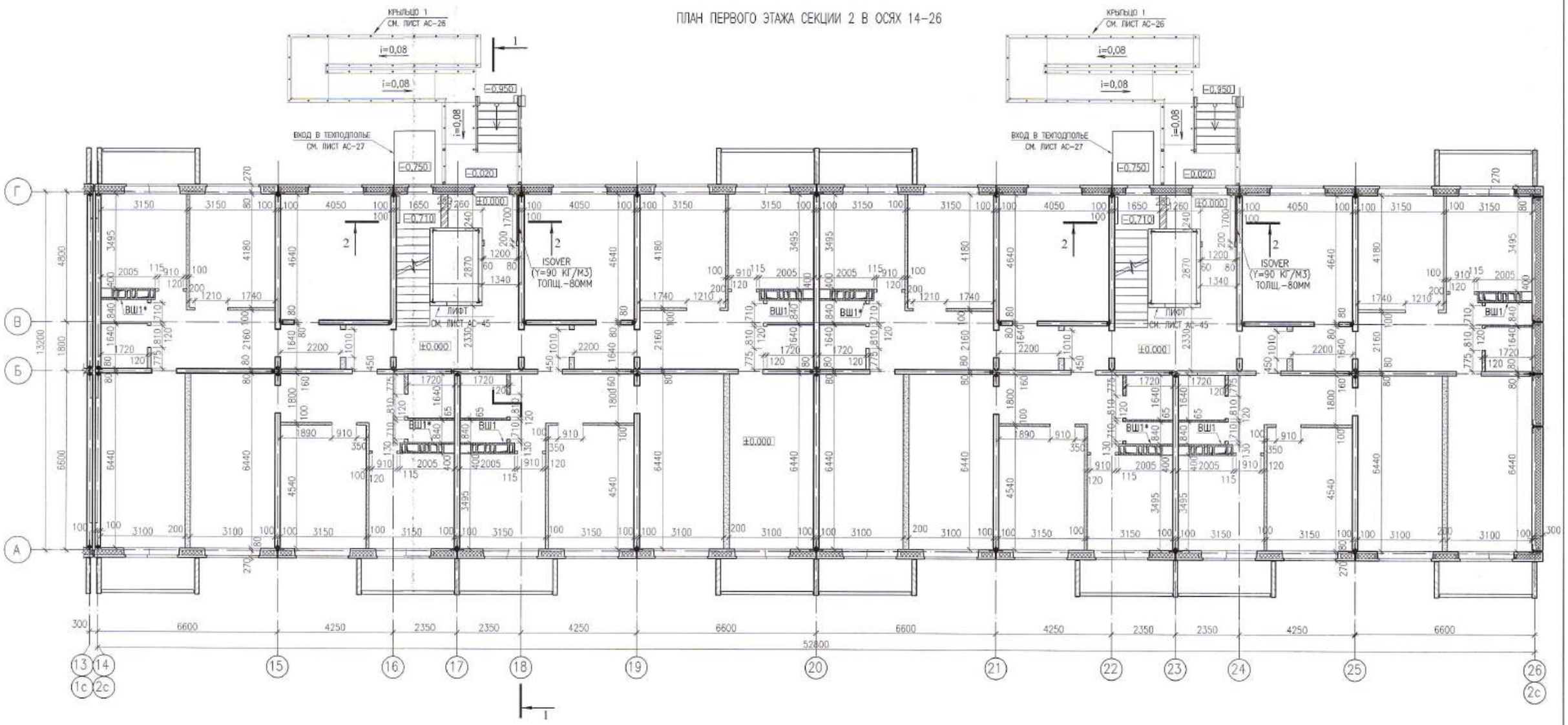

Компоновочная схема

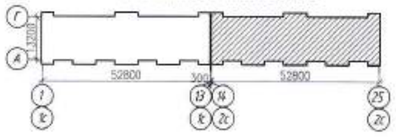

ДАННЫЙ ЛИСТ СМОТРИ СОВМЕСТНО С ЛИСТОМ АС-8

ИЗМ.	КОЛ.УЧ	ЛИСТ	N°ДОК.	ПОДП.	ДАТА	0129/19-АС
						"СТРОИТЕЛЬСТВО МНОГОКВАРТИРНЫХ ЖИЛЫХ ДОМОВ ПЯТНО 28, ПЯТНО 29 ПО КРУПНОПАНЕЛЬНОЙ СХЕМЕ В п.ЗАЧАГАНСК г.УРАЛЬСК, ЗКО. ПЯТНО 28" (БЕЗ ИНЖЕНЕРНЫХ СЕТЕЙ И БЛАГОУСТРОЙСТВА)
РАЗРАБ.		НАУМЕНКО				144-КВ. ЖИЛОЙ ДОМ — СТАДИЯ: РП; ЛИСТ: 9; ЛИСТОВ:
ПРОВЕРИЛ		КОМАРОВА				
Н. КОНТР.		СЕЛЬКИНА				
ГИП		КОМАРОВА				ПЛАН ПЕРВОГО ЭТАЖА СЕКЦИИ 2 В ОСЯХ 14-26 — ТОО ГАЗПРОМ ПРОЕКТ ЖШС

ВЗАМ. ИНВ. N° | ПОДП. И ДАТА | ИНВ. N° ПОДЛ. 000000

ПЛАН ТИПОВОГО ЭТАЖА СЕКЦИИ 1 В ОСЯХ 1-13

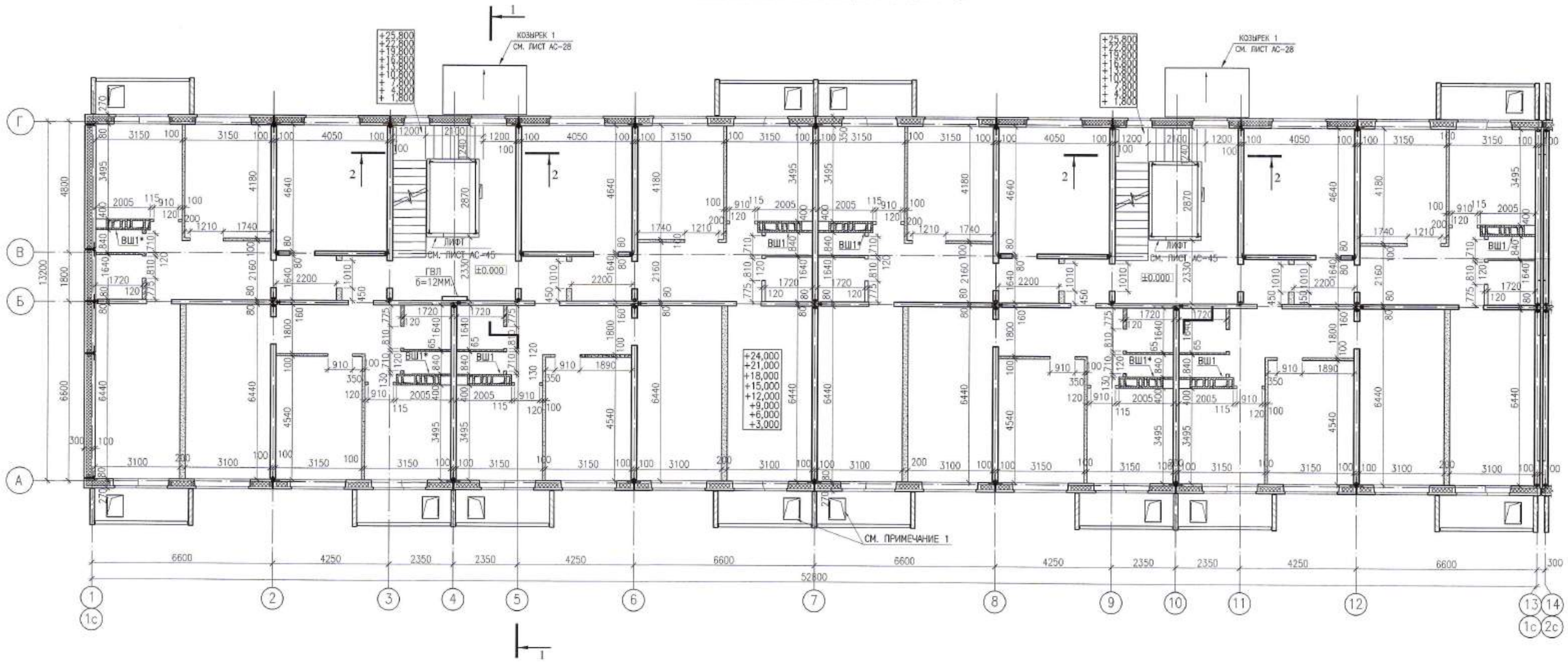

УСЛОВНЫЕ ОБОЗНАЧЕНИЯ

– ПЕРЕГОРОДКИ ИЗ КИРПИЧА СУРПо-М100/F25/1,8 ГОСТ 379-2015 НА ЦЕМЕНТНО-ПЕСЧАНОМ РАСТВОРЕ МАРКИ М75.

– ПЕРЕГОРОДКИ ИЗ ГАЗОБЛОКОВ 575x98x188/D600/B5/F25-1 ГОСТ 31360-2007 НА КЛЕЮ.

Компоновочная схема

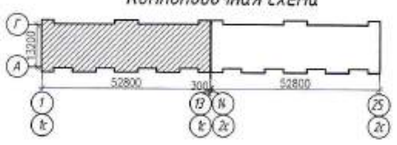

1. В ПЛИТАХ ЛОДЖИЙ – ЭТАЖЕЙ ПРЕДУСМОТРЕНЫ ОТВЕРСТИЯ 600x800ММ СМ. РАЗДЕЛ КЖИ
2. НА ЛОДЖИЯХ, НАЧИНАЯ С 5-ГО ЭТАЖА ПО 8-Й ЭТАЖ ВКЛЮЧИТЕЛЬНО УСТАНОВИТЬ ЛЕСТНИЦЫ Л-2 ДЛЯ АВАРИЙНОЙ ЭВАКУАЦИИ, ПРИВАРИВ ИХ К ОБРАМЛЕНИЮ ОТВЕРСТИЯ.
3. ДАННЫЙ ЛИСТ СМОТРИ СОВМЕСТНО С ЛИСТОМ АС-8

ИЗМ.	КОЛ.УЧ	ЛИСТ	N°ДОК	ПОДП.	ДАТА	0129/19-АС
						"СТРОИТЕЛЬСТВО МНОГОКВАРТИРНЫХ ЖИЛЫХ ДОМОВ ПЯТНО 28, ПЯТНО 29 ПО КРУПНОПАНЕЛЬНОЙ СХЕМЕ В п.ЗАЧАГАНСК г.УРАЛЬСК, ЗКО. ПЯТНО 28" (БЕЗ ИНЖЕНЕРНЫХ СЕТЕЙ И БЛАГОУСТРОЙСТВА)
РАЗРАБ.	НАУМЕНКО					144-КВ. ЖИЛОЙ ДОМ
ПРОВЕРИЛ	КОМАРОВА					СТАДИЯ: РП; ЛИСТ: 10; ЛИСТОВ:
Н. КОНТР.	СЕЛЬКИНА					
ГИП	КОМАРОВА					ПЛАН ТИПОВОГО ЭТАЖА СЕКЦИИ 1 В ОСЯХ 1-13
						ТОО ГАЗПРОМ ПРОЕКТ

ИНВ. N° ПОДЛ	ПОДП. И ДАТА	ВЗАМ. ИНВ. N°
000000		

ПЛАН ТИПОВОГО ЭТАЖА СЕКЦИИ 2 В ОСЯХ 14-26

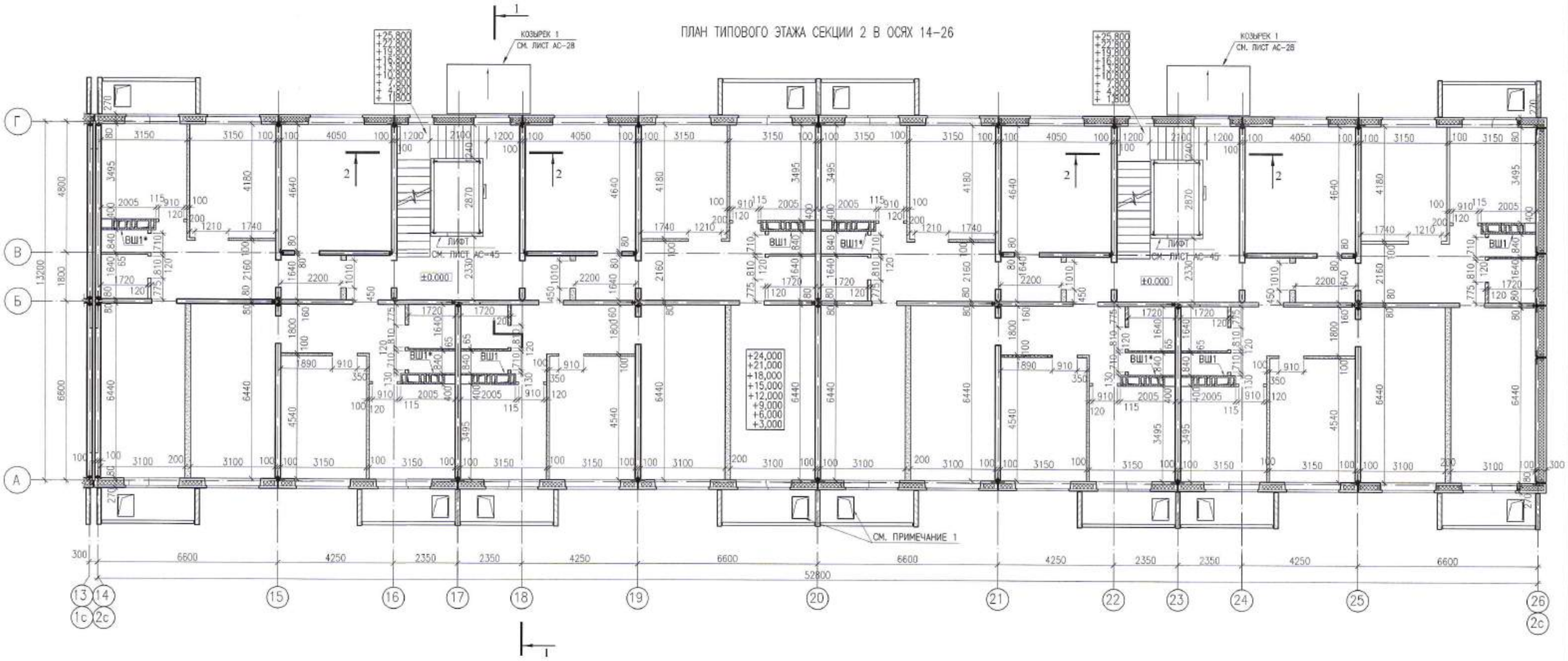

Компоновочная схема

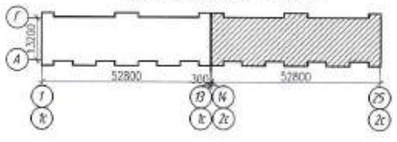

1. ДАННЫЙ ЛИСТ СМОТРИ СОВМЕСТНО С ЛИСТАМИ АС-8, АС-10

ИЗМ.	КОЛ.УЧ.	ЛИСТ	N°ДОК.	ПОДП.	ДАТА	0129/19-АС
						"СТРОИТЕЛЬСТВО МНОГОКВАРТИРНЫХ ЖИЛЫХ ДОМОВ ПЯТНО 28, ПЯТНО 29 ПО КРУПНОПАНЕЛЬНОЙ СХЕМЕ В п.ЗАЧАГАНСК г.УРАЛЬСК, ЗКО. ПЯТНО 28" (БЕЗ ИНЖЕНЕРНЫХ СЕТЕЙ И БЛАГОУСТРОЙСТВА)
РАЗРАБ.		НАУМЕНКО				144-КВ. ЖИЛОЙ ДОМ
ПРОВЕРИЛ		КОМАРОВА				СТАДИЯ: РП; ЛИСТ: 11; ЛИСТОВ:
Н. КОНТР.		СЕЛЬКИНА				
ГИП		КОМАРОВА				ПЛАН ТИПОВОГО ЭТАЖА СЕКЦИИ 2 В ОСЯХ 14-26

ТОО ГАЗПРОМ ПРОЕКТ

ВЗАМ. ИНВ. N° | ПОДП. И ДАТА | ИНВ. N° ПОДЛ.

000000

ПЛАН ЧЕРДАКА СЕКЦИИ 1 В ОСЯХ 1–13

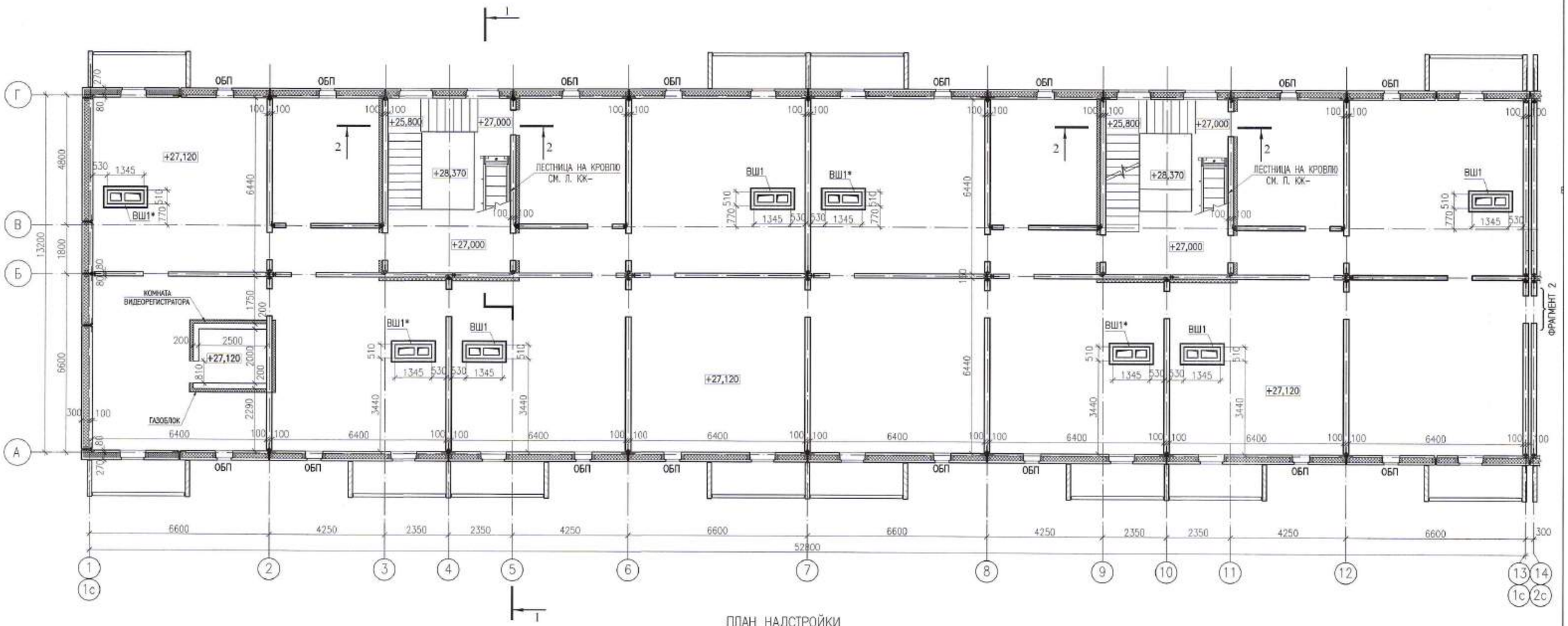

ПЛАН НАДСТРОЙКИ

– ПЕРЕГОРОДКИ ИЗ ГАЗОБЛОКОВ 575x400x188/D600/B5/F25-1 ГОСТ 31360-2007 НА КЛЕЮ.

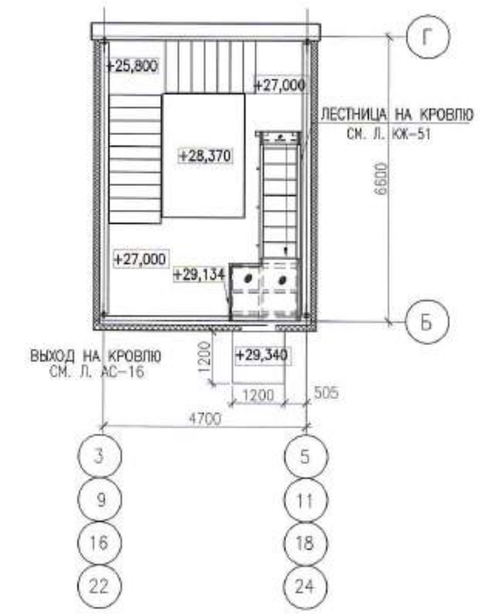

Компоновочная схема

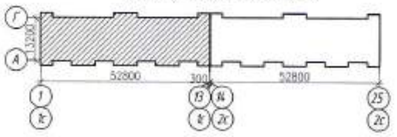

1. ПРОДУХИ ОБП СМ. ЛИСТ АС-32.
2. ДАННЫЙ ЛИСТ СМ СОВМЕСТНО С ЛИСТОМ АС-13.
3. НАДСТРОЙКИ, ВЕНТИЛЯЦИОННЫЕ ШАХТЫ, ЛИФТОВЫЕ ШАХТЫ, ЛЕСТНИЧНЫЕ КЛЕТКИ ЧЕРДАКА И КОМНАТУ ВИДИОРЕГИСТРАТОРА УТЕПЛИТЬ ISOVER.OM OL-P Y=90КГ/М3 -120ММ. И ОШТУКАТУРИТЬ ПО СЕТКЕ – 20ММ.
4. КОМНАТА ВИДИОРЕГИСТРАТОРА ВЫПОЛНЕНА ИЗ ГАЗОБЛОКОВ СМ. УСЛОВНЫЕ ОБОЗНАЧЕНИЯ (ОБЪЕМ-3.36 М3.НА ВЕСЬ ДОМ)

ИЗМ.	КОЛ.УЧ	ЛИСТ	N°ДОК.	ПОДП.	ДАТА	0129/19-АС
						"СТРОИТЕЛЬСТВО МНОГОКВАРТИРНЫХ ЖИЛЫХ ДОМОВ ПЯТНО 28, ПЯТНО 29 ПО КРУПНОПАНЕЛЬНОЙ СХЕМЕ В п.ЗАЧАГАНСК г.УРАЛЬСК, ЗКО. ПЯТНО 28" (БЕЗ ИНЖЕНЕРНЫХ СЕТЕЙ И БЛАГОУСТРОЙСТВА)
РАЗРАБ.		РАХИМБЕРДИН				144-КВ. ЖИЛОЙ ДОМ — СТАДИЯ: РП; ЛИСТ: 12; ЛИСТОВ:
ПРОВЕРИЛ		КОМАРОВА				
Н. КОНТР.		СЕЛЬКИНА				
ГИП		КОМАРОВА				ПЛАН ЧЕРДАКА СЕКЦИИ 1 В ОСЯХ 1–13 ПЛАН НАДСТРОЙКИ.

ТОО ГАЗПРОМ ПРОЕКТ ЖШС

ВЗАМ. ИНВ. N° | ПОДП. И ДАТА | ИНВ. N° ПОДЛ. 000000

ПЛАН ЧЕРДАКА СЕКЦИИ 2 В ОСЯХ 14–26

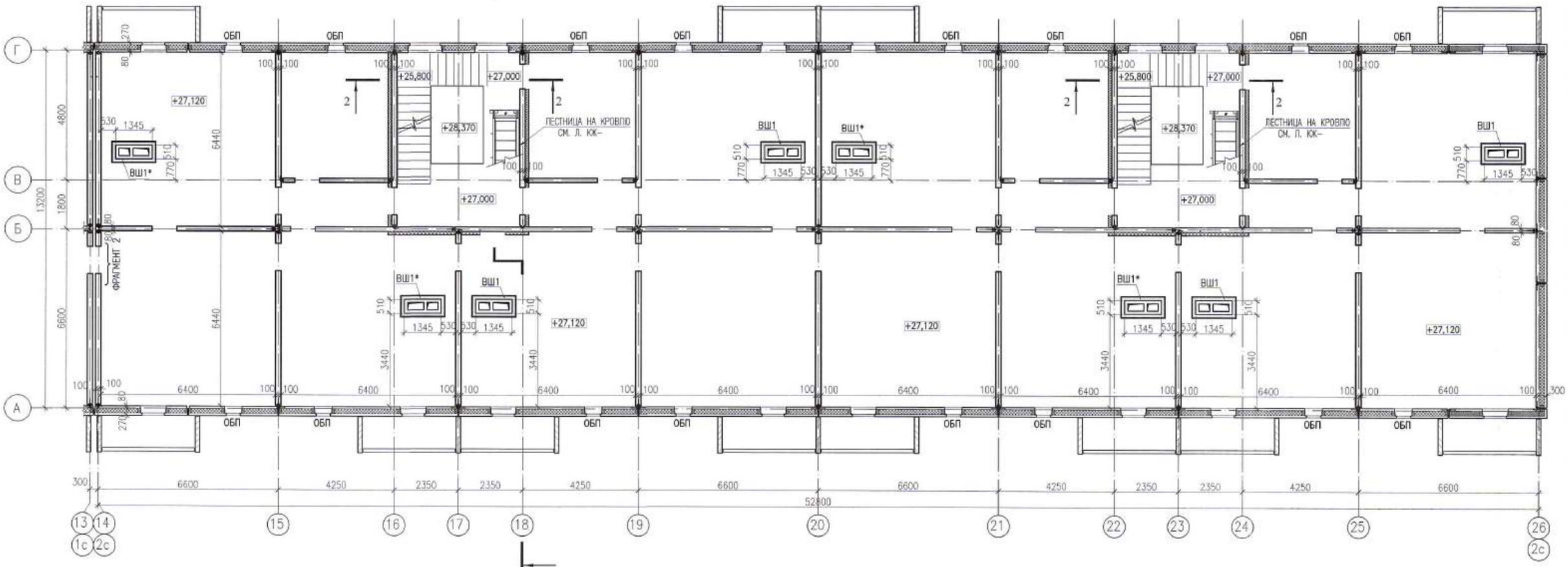

ФРАГМЕНТ 2

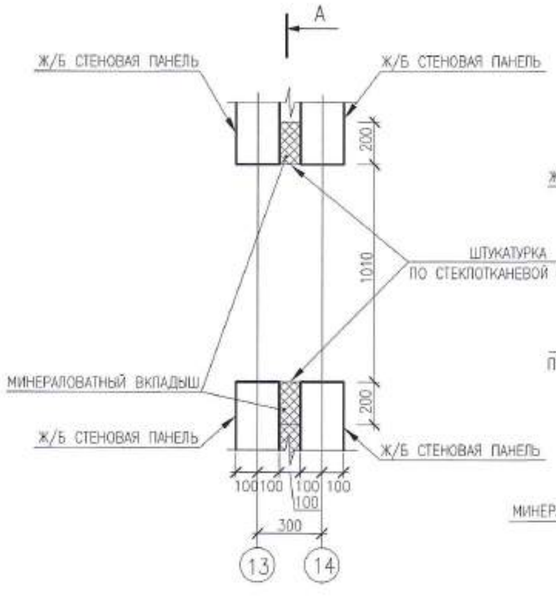

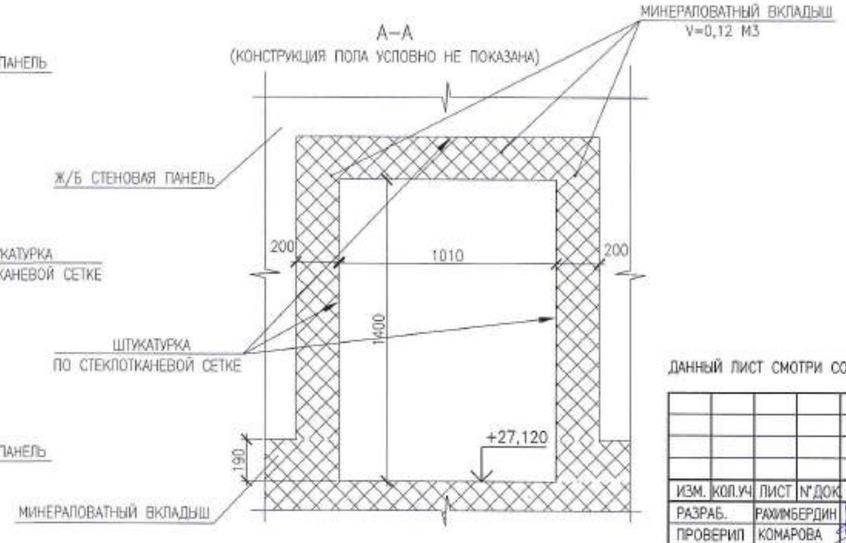

Компоновочная схема

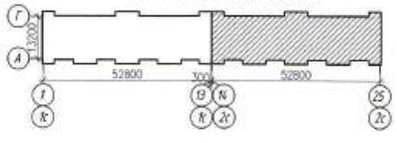

ДАННЫЙ ЛИСТ СМОТРИ СОВМЕСТНО С ЛИСТОМ АС–12

ИЗМ.	КОЛ.УЧ	ЛИСТ	N°ДОК.	ПОДП.	ДАТА	0129/19–АС		
						"СТРОИТЕЛЬСТВО МНОГОКВАРТИРНЫХ ЖИЛЫХ ДОМОВ ПЯТНО 28, ПЯТНО 29 ПО КРУПНОПАНЕЛЬНОЙ СХЕМЕ В п.ЗАЧАГАНСК г.УРАЛЬСК, ЗКО. ПЯТНО 28" (БЕЗ ИНЖЕНЕРНЫХ СЕТЕЙ И БЛАГОУСТРОЙСТВА)		
РАЗРАБ.		РАХИМБЕРДИН				144–КВ. ЖИЛОЙ ДОМ	СТАДИЯ	ЛИСТ	ЛИСТОВ
ПРОВЕРИЛ		КОМАРОВА					РП	13	
Н. КОНТР.		СЕЛЬКИНА							
ГИП		КОМАРОВА				ПЛАН ЧЕРДАКА СЕКЦИИ 2 В ОСЯХ 14–26	ТОО ГАЗПРОМ ПРОЕКТ ЭКШС		

ВЗАМ. ИНВ. N° | ПОДП. И ДАТА | ПОДП. | ИНВ. N° 000000

ПЛАН КРОВЛИ СЕКЦИИ 1 В ОСЯХ 1-13

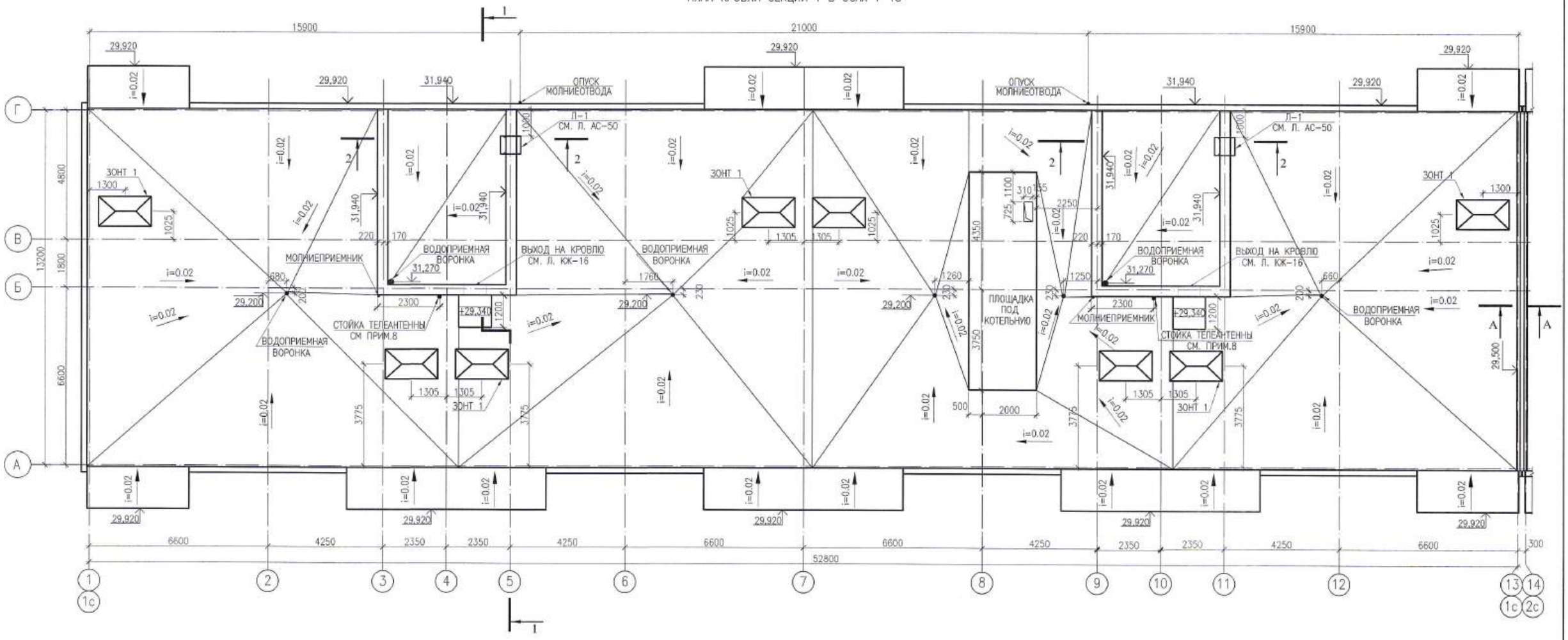

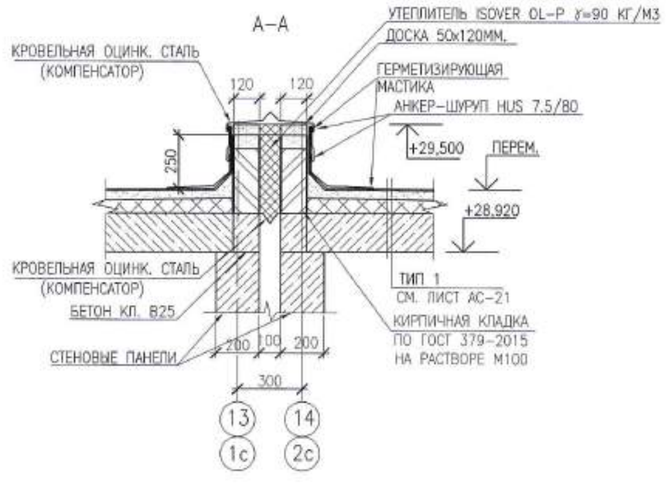

1. УЗЛЫ ПАРАПЕТА СМОТРИ ЛИСТ АС-17.
2. ПОВЕРХ ВЕНТИЛЯЦИОННЫХ БЛОКОВ УСТАНОВИТЬ ЗОНТЫ -ДЕФЛЕКТОРЫ СМ. ЛИСТЫ АС-29
3. МЕСТА УКЛАДКИ ЭЛЕКТРОКАБЕЛЯ ДЛЯ ОБОГРЕВА ВОДОСТОЧНОЙ ВОРОНКИ В ХОЛОДНОЕ ВРЕМЯ ГОДА.
4. ДЛЯ МОЛНИЕПРИЕМНИКА ИСПОЛЬЗУЕТСЯ СЕТКА ИЗ КРУГЛОЙ СТАЛИ ø8 А-I ММ. С ШАГОМ 6х6М. УКЛАДЫВАЕТСЯ НА КРОВЛЮ СВЕРХУ НА СПЕЦИАЛЬНЫЕ ДЕРЖАТЕЛИ, УЗЛЫ СЕТКИ СОЕДИНЕНЫ СВАРКОЙ.
5. НА ВЫСТУПАЮЩИХ ЧАСТЯХ, (ЛЕСТНИЧНЫЕ КЛЕТКИ) УСТАНОВИТЬ МОЛНИЕПРИЕМНИКИ ø12 А-I ВЫСОТОЙ ВЫШЕ ПАРАПЕТА НА 1500 ММ. ПРИВАРИТЬ К МОЛНИЕПРИЕМНОЙ СЕТКЕ. РАСХОД АРМАТУРЫ ø 8 А-I ММ - 182,5 КГ. ø12 А-I - 6,7 КГ.
6. МОЛНИЕПРИЕМНУЮ СЕТКУ ЗАЗЕМЛИТЬ ЧЕРЕЗ КАЖДЫЕ 25М. СМ. РАЗДЕЛ ЭО.
7. ПЛОЩАДКУ ПОД КОТЕЛЬНЮ И ПЛОЩАДКИ ВЫХОДОВ НА КРОВЛЮ ВЫПОЛНИТЬ ИЗ КЕРАМЗИТОБЕТОНА (γ=1000КГ/М^3) ТОЛЩИНОЙ 200ММ. АРМИРОВАННУЮ СЕТКОЙ ø5ВрI С ШАГОМ 100х100ММ. РАСХОД ПРОВОЛОКИ -72,0 кг. ОБЪЕМ КЕРАМЗИТОБЕТОНА -5,2 М^3
8. ДЕТАЛИ УСТАНОВКИ СТОЕК ТЕЛЕАНТЕНН СМ. ТД 2.160-4 6.2 УЗЕЛ 46.
9. ДАННЫЙ ЛИСТ СМОТРИ СОВМЕСТНО С ЛИСТОМ АС-15.

Компоновочная схема

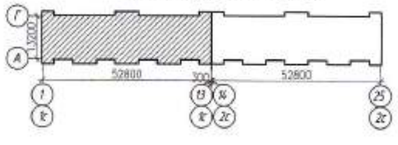

ИЗМ.	КОЛ.УЧ	ЛИСТ	N°ДОК.	ПОДП.	ДАТА	0129/19-АС
						"СТРОИТЕЛЬСТВО МНОГОКВАРТИРНЫХ ЖИЛЫХ ДОМОВ ПЯТНО 28, ПЯТНО 29 ПО КРУПНОПАНЕЛЬНОЙ СХЕМЕ В п.ЗАЧАГАНСК г.УРАЛЬСК, ЗКО. ПЯТНО 28" (БЕЗ ИНЖЕНЕРНЫХ СЕТЕЙ И БЛАГОУСТРОЙСТВА)
РАЗРАБ.		РАХИМБЕРДИН				144-КВ. ЖИЛОЙ ДОМ
ПРОВЕРИЛ		КОМАРОВА				СТАДИЯ: РП; ЛИСТ: 14; ЛИСТОВ:
Н. КОНТР.		СЕЛЬКИНА				
ГИП		КОМАРОВА				ПЛАН КРОВЛИ СЕКЦИИ 1 В ОСЯХ 1-13
						ТОО ГАЗПРОМ ПРОЕКТ ЖШС

ИНВ. N° ПОДЛ | ПОДП. И ДАТА | ВЗАМ. ИНВ. N°

000000

ПЛАН КРОВЛИ СЕКЦИИ 2 В ОСЯХ 14-26

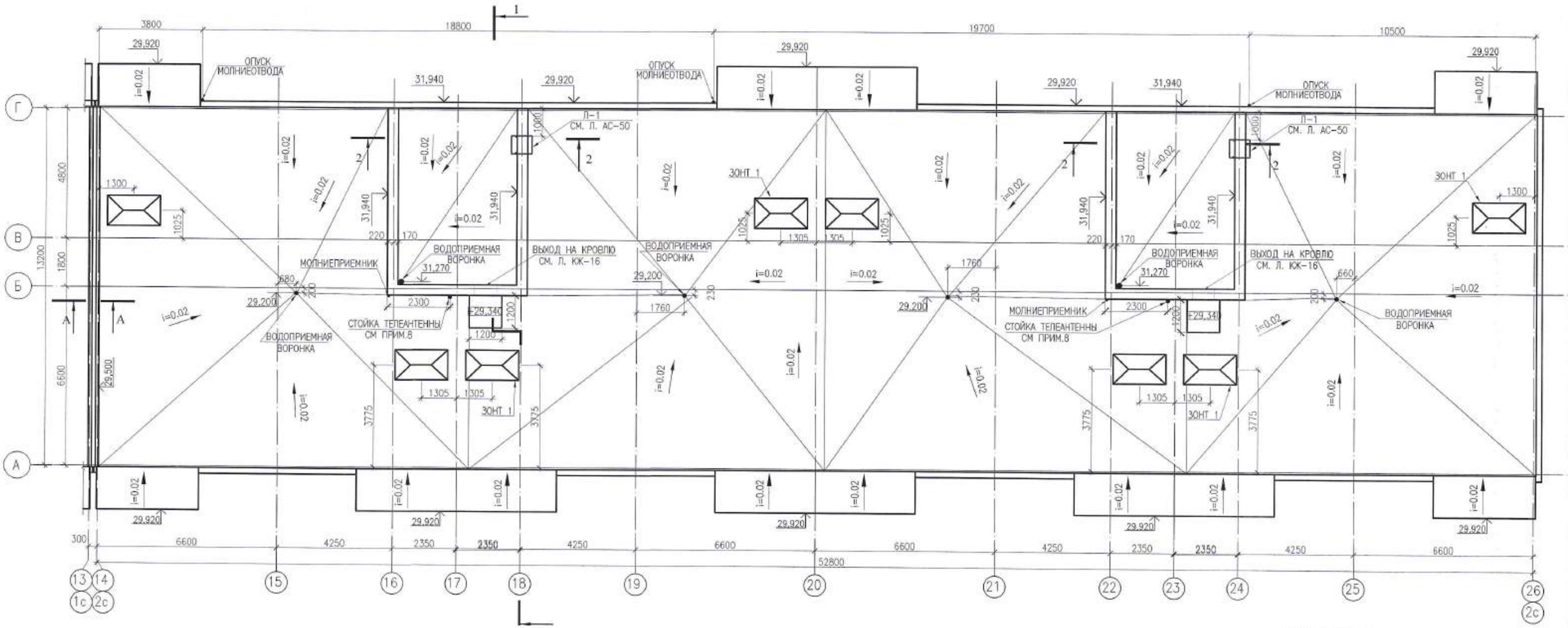

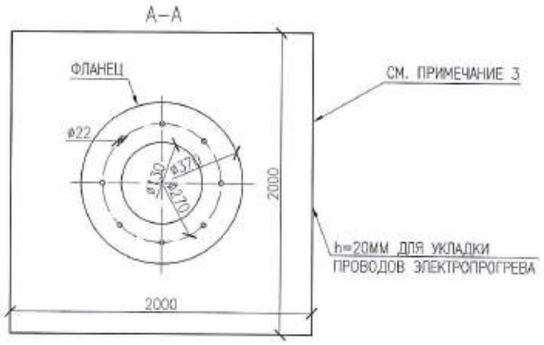

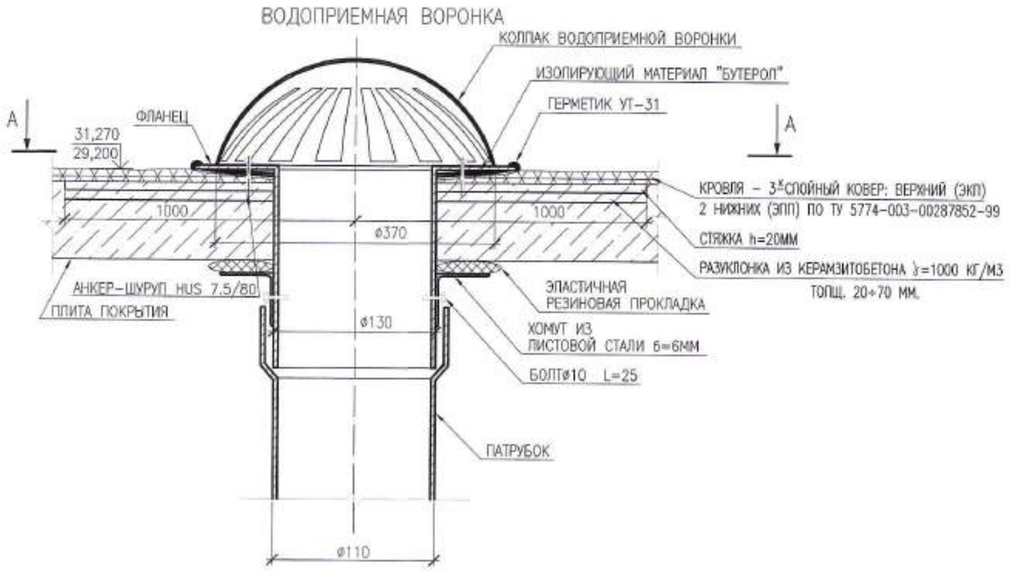

Компоновочная схема

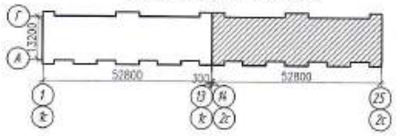

СПЕЦИФИКАЦИЯ

МАРКА ПОЗ.	ОБОЗНАЧЕНИЕ	НАИМЕНОВАНИЕ	КОЛ. ШТ.	МАССА ЕД. КГ	ПРИМЕЧАН.
		ВОДОПРИЕМНАЯ ВОРОНКА	13	117,1	
		КОЛПАК ВОДОПРИЕМНОЙ ВОРОНКИ	1		
	ГОСТ 19903-74*	ФЛАНЕЦ ⌀750х10	1	103,62	
	ТУ-400-2-424-88	ИЗОЛ. МАТ. "БУТЕРОЛ" $м^2$		12,64	
	ГОСТ 13489-79	ГЕРМЕТИК УТ-31 М.П.		0,60	
	"HILTI" АРТ.N 242866	АНКЕР-ШУРУП HUS 7.5/80	8		
	ГОСТ 14918-80*	ЛИСТ. СТАЛЬ 250х1100 δ=6ММ	1	12,95	
	"HILTI" АРТ.N° 242866	ЗАБИВНОЙ АНКЕР HKD-S M8x30	8		

ДАННЫЙ ЛИСТ СМОТРИ СОВМЕСТНО С ЛИСТОМ АС-14.

ИЗМ.	КОЛ.УЧ.	ЛИСТ	N°ДОК.	ПОДП.	ДАТА
РАЗРАБ.		РАХИМБЕРДИН			
ПРОВЕРИЛ		КОМАРОВА			
Н. КОНТР.		СЕЛЬКИНА			
ГИП		КОМАРОВА			

0129/19-АС

"СТРОИТЕЛЬСТВО МНОГОКВАРТИРНЫХ ЖИЛЫХ ДОМОВ ПЯТНО 28, ПЯТНО 29 ПО КРУПНОПАНЕЛЬНОЙ СХЕМЕ В п.ЗАЧАГАНСК г.УРАЛЬСК, ЗКО. ПЯТНО 28" (БЕЗ ИНЖЕНЕРНЫХ СЕТЕЙ И БЛАГОУСТРОЙСТВА)

144-КВ. ЖИЛОЙ ДОМ

СТАДИЯ	ЛИСТ	ЛИСТОВ
РП	15	

ПЛАН КРОВЛИ СЕКЦИИ 2 В ОСЯХ 14-26

ТОО ГАЗПРОМ ПРОЕКТ ЖШС

ВЗАМ. ИНВ. N° | ПОДП. И ДАТА | ПОДП. | ИНВ. N° ПОДЛ. | 000000

РАЗРЕЗ 1-1

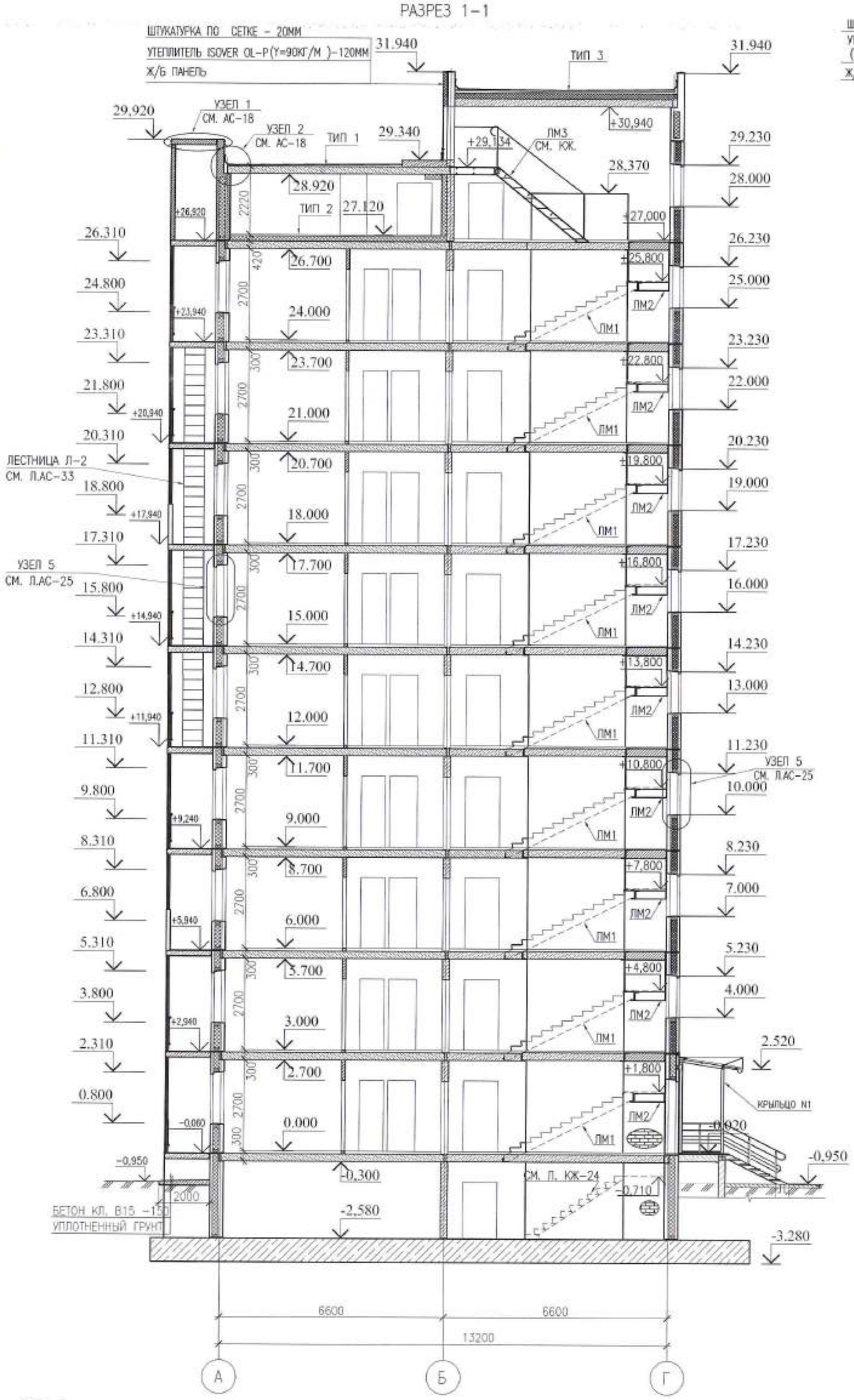

РАЗРЕЗ 2-2

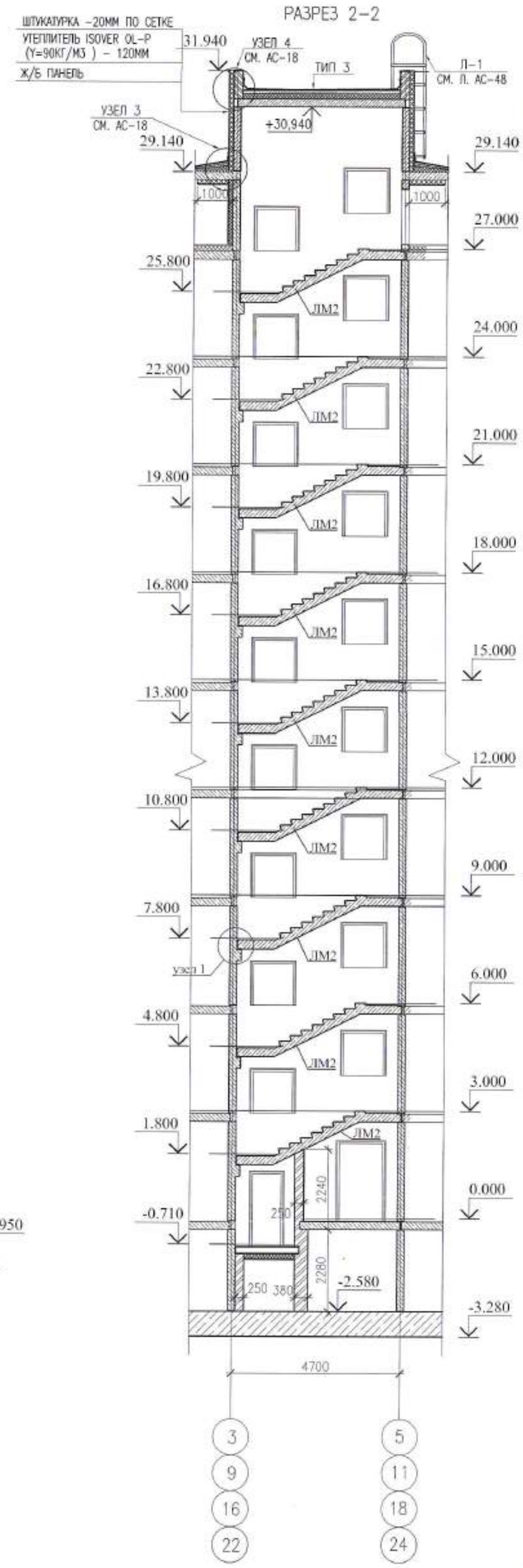

ТИП 1

1. КРОВЛЯ - 3-СЛОЙНЫЙ РУЛОННЫЙ КОВЕР "ТЕХНОЭЛАСТ": ВЕРХНИЙ СЛОЙ(ЭКП) 2 НИЖНИХ СЛОЯ(ЭПП) ПО ТУ 5774-003-00287852-99
2. СТЯЖКА ИЗ ЦЕМЕНТНО-ПЕСЧАНОГО РАСТВОРА М150 АРМИРОВАННАЯ СЕТКОЙ ØВр-1 150х150ММ -40ММ
3. РАЗУКЛОНКА ИЗ КЕРАМЗИТОБЕТОНА (У=1000КГ/М³) - 20 ÷ 160ММ
4. ПЛИТА ПЕРЕКРЫТИЯ - 220ММ

ТИП 2

1. СТЯЖКА ИЗ ЦЕМЕНТНО-ПЕСЧАНОГО РАСТВОРА М150 АРМИРОВАННАЯ СЕТКОЙ ØВр-1 150х150ММ -40ММ
2. УТЕПЛИТЕЛЬ МИН.ПЛИТА НА БАЗАЛЬТОВОЙ ОСНОВЕ Y=80КГ/М3 - 160ММ
3. ПАРОИЗОЛЯЦИЯ -1СЛОЙ ПОЛИЭТИЛЕНОВОЙ ПЛЕНКИ
4. ПЛИТА ПЕРЕКРЫТИЯ - 220ММ

ТИП 3

1. КРОВЛЯ - 3-СЛОЙНЫЙ РУЛОННЫЙ КОВЕР "ТЕХНОЭЛАСТ": ВЕРХНИЙ СЛОЙ(ЭКП) 2 НИЖНИХ СЛОЯ(ЭПП) ПО ТУ 5774-003-00287852-99
2. СТЯЖКА ИЗ ЦЕМЕНТНО-ПЕСЧАНОГО РАСТВОРА М150 АРМИРОВАННАЯ СЕТКОЙ ØВр-1 150х150ММ -40ММ
3. РАЗУКЛОНКА ИЗ КЕРАМЗИТОБЕТОНА (У=1000КГ/М3) - 20 ÷ 100ММ
4. УТЕПЛИТЕЛЬ МИН.ПЛИТА НА БАЗАЛЬТОВОЙ ОСНОВЕ Y=80КГ/М3 - 160ММ
5. ПАРОИЗОЛЯЦИЯ -1СЛОЙ ПОЛИЭТИЛЕНОВОЙ ПЛЕНКИ
6. ПЛИТА ПЕРЕКРЫТИЯ - 220ММ

1. ДАННЫЙ ЛИСТ СМОТРИ СОВМЕСТНО С ЛИСТАМИ АС - 6÷15
2. ОГРАЖДЕНИЕ ЛЕСТНИЧНЫХ МАРШЕЙ СМ. ЛИСТЫ АС-18,19

ИНВ.N ПОДЛ. | ПОДПИСЬ И ДАТА | ВЗАМ. ИНВ. N

ИЗМ.	КОЛ.УЧ.	ЛИСТ	N ДОК.	ПОДП.	ДАТА	0129/19-АС			
						"СТРОИТЕЛЬСТВО МНОГОКВАРТИРНЫХ ЖИЛЫХ ДОМОВ ПЯТНО 28, ПЯТНО 29 ПО КРИПНОПАНЕЛЬНОЙ СХЕМЕ В п.ЗАЧАГАНСК г.УРАЛЬСК, ЗКО. ПЯТНО 28" (БЕЗ ИНЖЕНЕРНЫХ СЕТЕЙ И БЛАГОУСТРОЙСТВА)			
РАЗРАБ.		НАУМЕНКО				144-КВ. ЖИЛОЙ ДОМ	СТАДИЯ	ЛИСТ	ЛИСТОВ
ПРОВЕРИЛ		КОМАРОВА					РП	16	
Н.КОНТР.		СЕЛЬКИНА				РАЗРЕЗЫ 1-1, 2-2	ТОО ГАЗПРОМ ПРОЕКТ ЭКШС		
ГИП		КОМАРОВА							

ФОРМАТ А2

УЗЕЛ 1

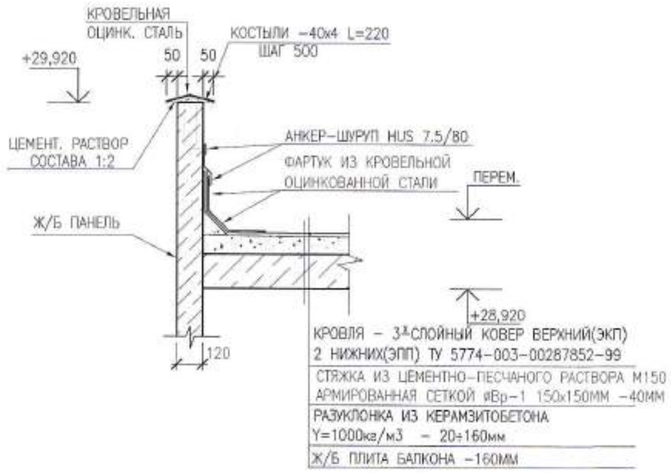

УЗЕЛ 2

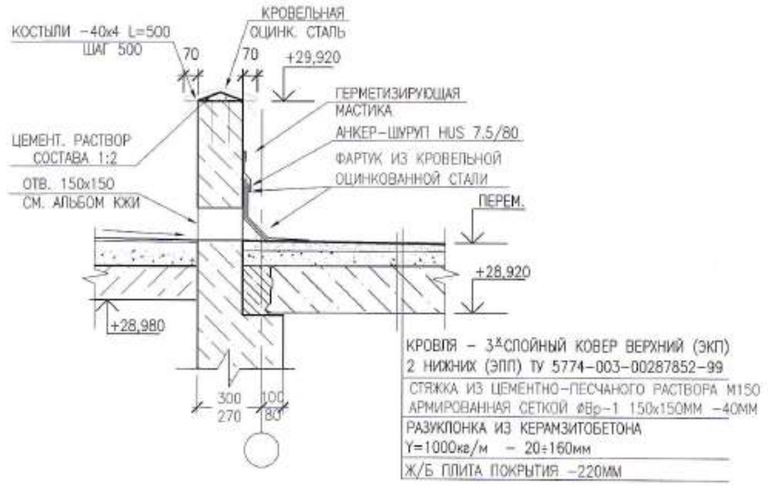

УЗЕЛ 6

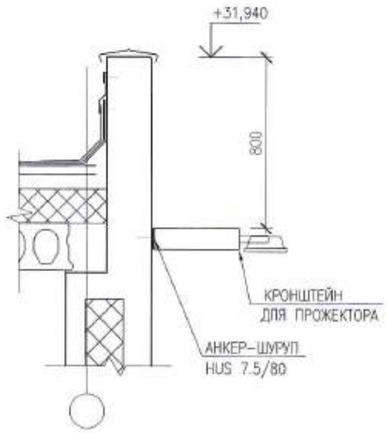

УЗЕЛ 4

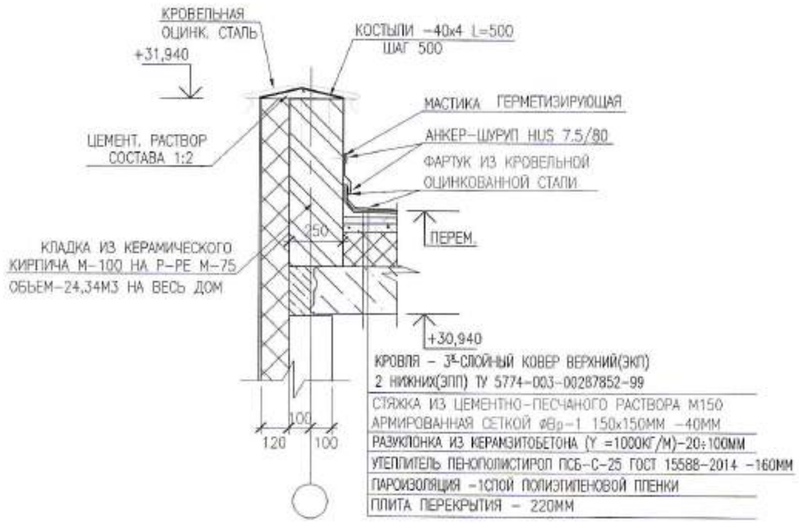

УЗЕЛ 5

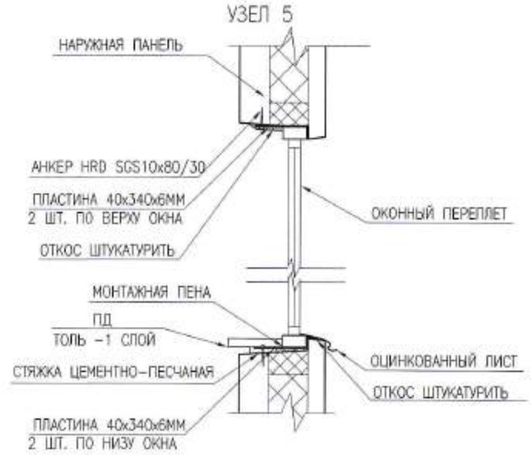

ВИД А

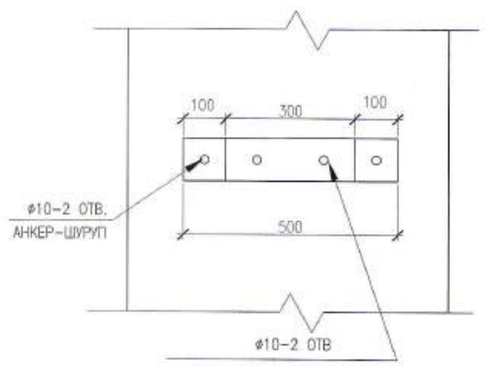

СОГЛАСОВАТЬ РАЗМЕР ОТВЕРСТИЙ ПОД ПРОЖЕКТОР ПО МЕСТУ

УЗЕЛ 3

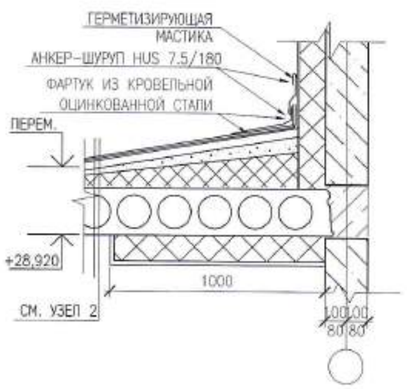

КРОНШТЕЙН ДЛЯ ПРОЖЕКТОРА

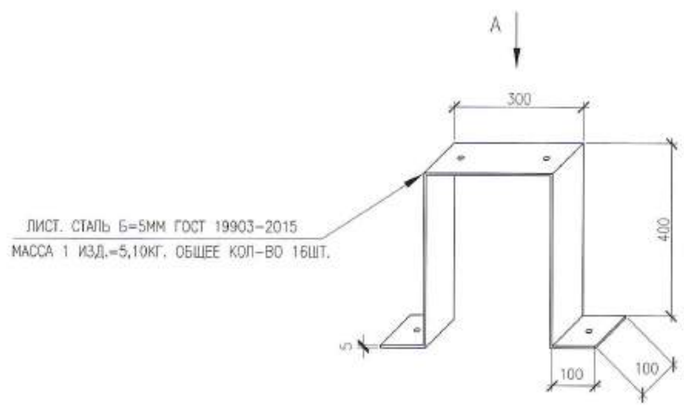

1. ДАННЫЙ ЛИСТ СМОТРИ СОВМЕСТНО С ЛИСТАМИ АС- 12÷15.

ИЗМ.	КОЛ.УЧ.	ЛИСТ	N°ДОК.	ПОДП.	ДАТА	0129/19-АС
						"СТРОИТЕЛЬСТВО МНОГОКВАРТИРНЫХ ЖИЛЫХ ДОМОВ ПЯТНО 28, ПЯТНО 29 ПО КРУПНОПАНЕЛЬНОЙ СХЕМЕ В п.ЗАЧАГАНСК г.УРАЛЬСК, ЗКО. ПЯТНО 28" (БЕЗ ИНЖЕНЕРНЫХ СЕТЕЙ И БЛАГОУСТРОЙСТВА)
РАЗРАБ.		НАУМЕНКО				144-КВ. ЖИЛОЙ ДОМ
ПРОВЕР.		КОМАРОВА				СТАДИЯ: РП; ЛИСТ: 17; ЛИСТОВ:
Н. КОНТР.		СЕЛЬКИНА				
ГИП		КОМАРОВА				УЗЛЫ 1 ÷ 6
						ТОО ГАЗПРОМ ПРОЕКТ

ФОРМАТ А2

ВЗАМ. ИНВ. N° | ПОДПИСЬ И ДАТА | ИНВ.N ПОДЛ.

ПЛАН НА ОТМ. −2.580

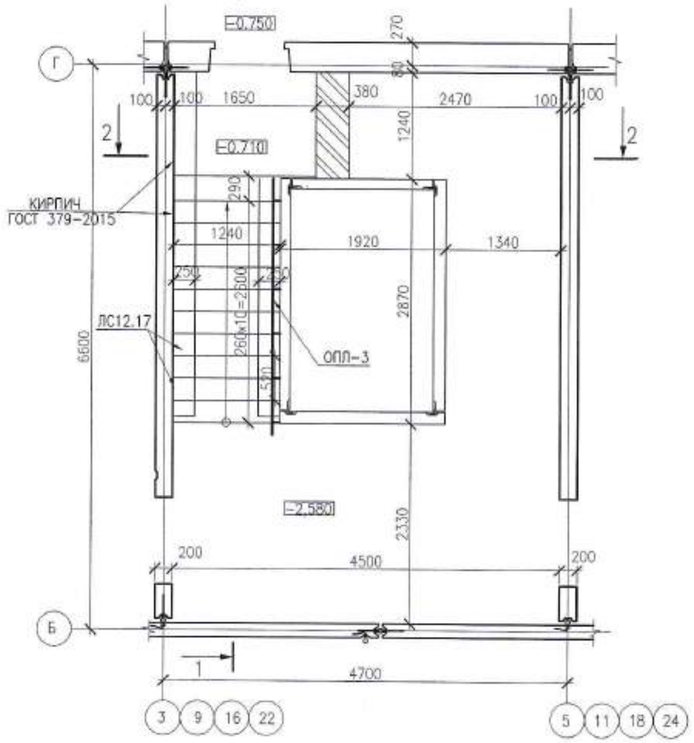

ПЛАН НА ОТМ. +3.000, +6.000, +9.000, +12.000, +15.000, +18.000, +21.000, +24.000,

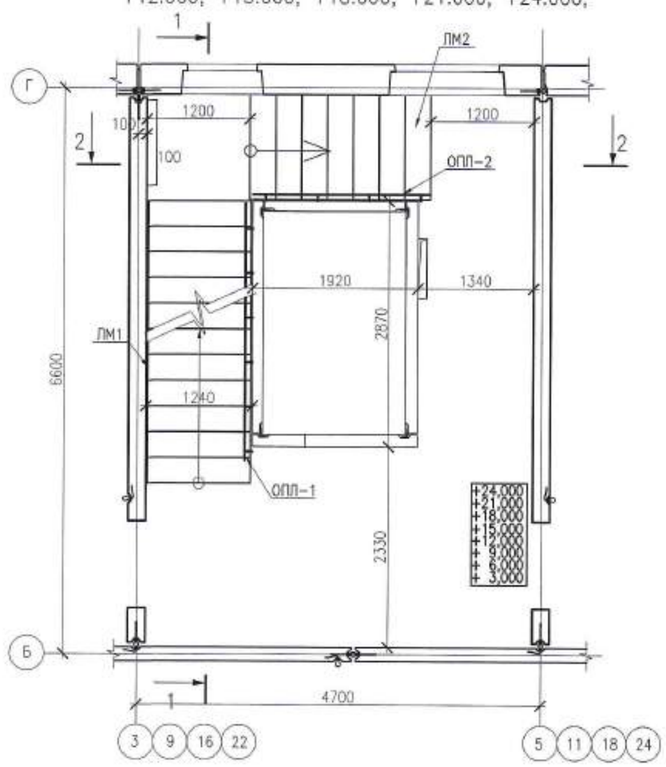

ПЛАН НА ОТМ. ±0.000

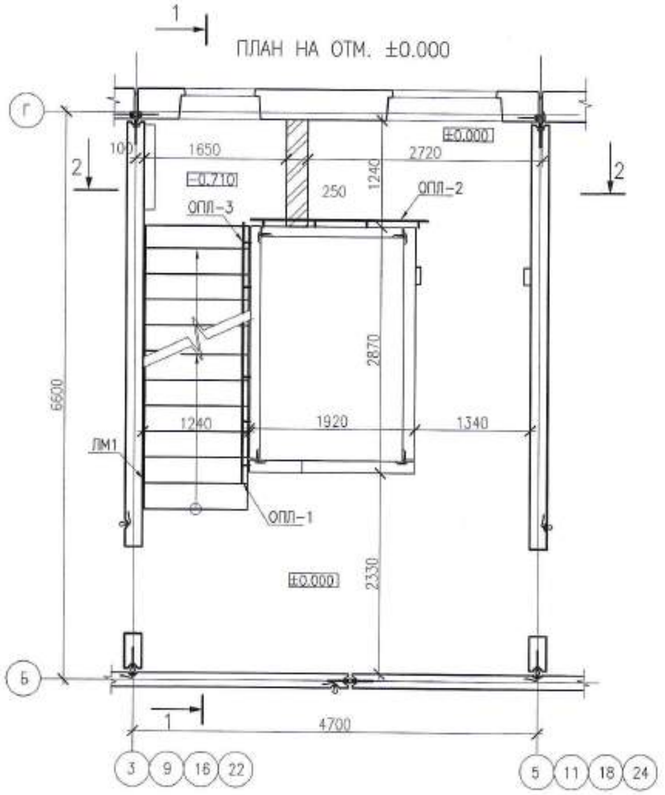

ПЛАН НА ОТМ. +27.000

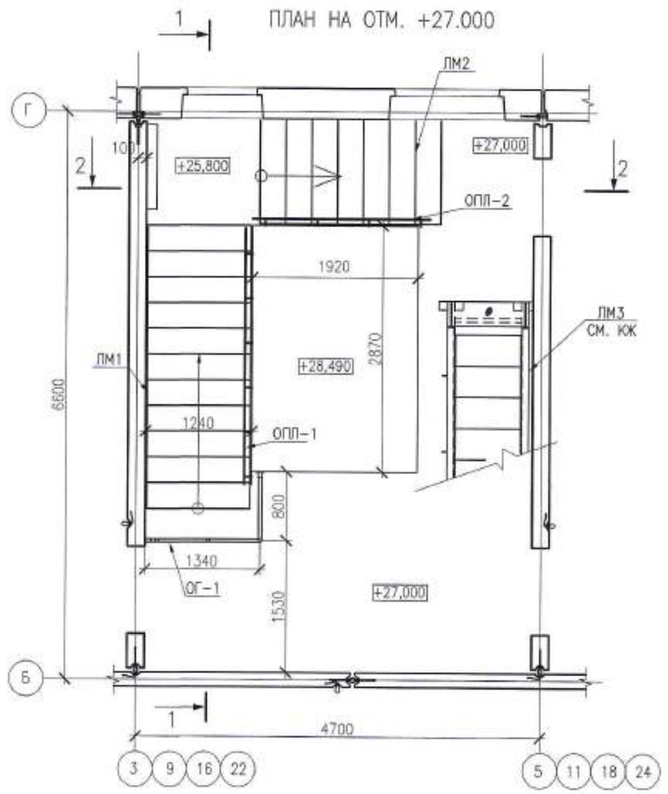

СПЕЦИФИКАЦИЯ НА ОДНУ ЛЕСТНИЧНУЮ КЛЕТКУ (4ШТ.)

МАРКА	ОБОЗНАЧЕНИЕ	НАИМЕНОВАНИЕ	КОЛ.	МАССА	ПРИМЕЧАН.
ОПЛ-1		ПОРУЧЕНЬ ЛЕСТНИЦЫ ОПЛ-1	9	20.24	182,16
1	ГОСТ 11068-81*	ТРУБА 50х3.0-0.8Х18Н10Т П.М	4.00	3,40	13,60
2	ГОСТ 11068-81*	ТРУБА 38х3.0-0.8Х18Н10Т L=200ММ	5	0,517	2,59
ЗД-2		ЗД-2	5	0,81	4,05
1	ГОСТ 11068-81*	ТРУБА 45х3.0-0.8Х18Н10Т L=60ММ	1	0,18	
2	ГОСТ 19903-74*	-ø100х8	1	0,63	
	КАТАЛОГ HILTI	АНКЕР-ШУРУП HUS-H 7,5X80	20		
ОПЛ-2		ПОРУЧЕНЬ ЛЕСТНИЦЫ ОПЛ-2	9	14,83	133.47
1	ГОСТ 11068-81*	ТРУБА 50х3.0-0.8Х18Н10Т П.М	2,80	3,40	9.52
2	ГОСТ 11068-81*	ТРУБА 38х3.0-0.8Х18Н10Т L=200ММ	4	0,517	2.07
ЗД-2		ЗД-2	4	0,81	3,24
1	ГОСТ 11068-81*	ТРУБА 45х3.0-0.8Х18Н10Т L=60ММ	1	0,18	
2	ГОСТ 19903-74*	-ø100х8	1	0,63	
	КАТАЛОГ HILTI	АНКЕР-ШУРУП HUS-H 7,5X80	16		
ОПЛ-3		ПОРУЧЕНЬ ЛЕСТНИЦЫ ОПЛ-3	1	20.24	20.24
1	ГОСТ 11068-81*	ТРУБА 50х3.0-0.8Х18Н10Т П.М	4.00	3,40	13,60
2	ГОСТ 11068-81*	ТРУБА 38х3.0-0.8Х18Н10Т L=200ММ	5	0,517	2,59
ЗД-2		ЗД-2	5	0,81	4,05
1	ГОСТ 11068-81*	ТРУБА 45х3.0-0.8Х18Н10Т L=60ММ	1	0,18	
2	ГОСТ 19903-74*	-ø100х8	1	0,63	
	КАТАЛОГ HILTI	АНКЕР-ШУРУП HUS-H 7,5X80	20		
ОГ-1		ЛЕСТН. ОГРАЖДЕНИЕ ОГ-1	1	28,20	28,20
1	ГОСТ 11068-81*	ТРУБА 38х3.0-0.8Х18Н10Т П.М	2.20	3,40	7,48
2	ГОСТ 11068-81*	ТРУБА 38х3.0-0.8Х18Н10Т L=900ММ	3	3,60	10,80
3	ГОСТ 11068-81*	ТРУБА 20х2.0-0.8Х18Н10Т П.М	6.60	0,89	5,87
ЗД-2		ЗД-2	5	0,81	4,05
	ГОСТ 11068-81*	ТРУБА 45х3.0-0.8Х18Н10Т L=60ММ	1	0,18	
	ГОСТ 19903-74*	-ø100х8	1	0,63	
	КАТАЛОГ HILTI	АНКЕР-ШУРУП HUS-H 7,5X80	20		
ЗД-3		ЗД-3	6	0,71	4,26
	ГОСТ 11068-81*	ТРУБА 25х2,5-0.8Х18Н10Т L=60ММ	1	0,08	
	ГОСТ 19903-74*	-ø100х8	1	0,63	
	КАТАЛОГ HILTI	АНКЕР-ШУРУП HUS-H 7,5X80	24		

1. КОЛИЧЕСТВО НА ДОМ: ОПЛ-1 36ШТ., ОПЛ-2 36ШТ., ОПЛ-3 4ШТ., ОГ-1 4ШТ.
2. Ж/Б КОНСТРУКЦИИ ЛЕСТНИЧНЫХ КЛЕТОК (ЛМ1, ЛМ2, ЛС12.17) СМ. РАЗДЕЛ КЖ
3. ДАННЫЙ ЛИСТ СМОТРИ СОВМЕСТНО С ЛИСТОМ АС-19.

0129/19-АС

"СТРОИТЕЛЬСТВО МНОГОКВАРТИРНЫХ ЖИЛЫХ ДОМОВ ПЯТНО 28, ПЯТНО 29 ПО КРУПНОПАНЕЛЬНОЙ СХЕМЕ В п.ЗАЧАГАНСК г.УРАЛЬСК, ЗКО. ПЯТНО 28" (БЕЗ ИНЖЕНЕРНЫХ СЕТЕЙ И БЛАГОУСТРОЙСТВА)

ИЗМ.	КОЛ.УЧ	ЛИСТ	N°ДОК.	ПОДП.	ДАТА
РАЗРАБ.		НАУМЕНКО			
ПРОВЕРИЛ.		СЕЛЬКИНА			
Н. КОНТР.		НАУМЕНКО			
ГИП		КОМАРОВА			

144-КВ. ЖИЛОЙ ДОМ

СТАДИЯ	ЛИСТ	ЛИСТОВ
РП	18	

ЛЕСТНИЧНАЯ КЛЕТКА
СПЕЦИФИКАЦИЯ

ТОО ГАЗПРОМ ПРОЕКТ ЖШС

ФОРМАТ А2

ВЗАМ. ИНВ. N°
ПОДП. И ДАТА
ИНВ. N° ПОДЛ.
000000

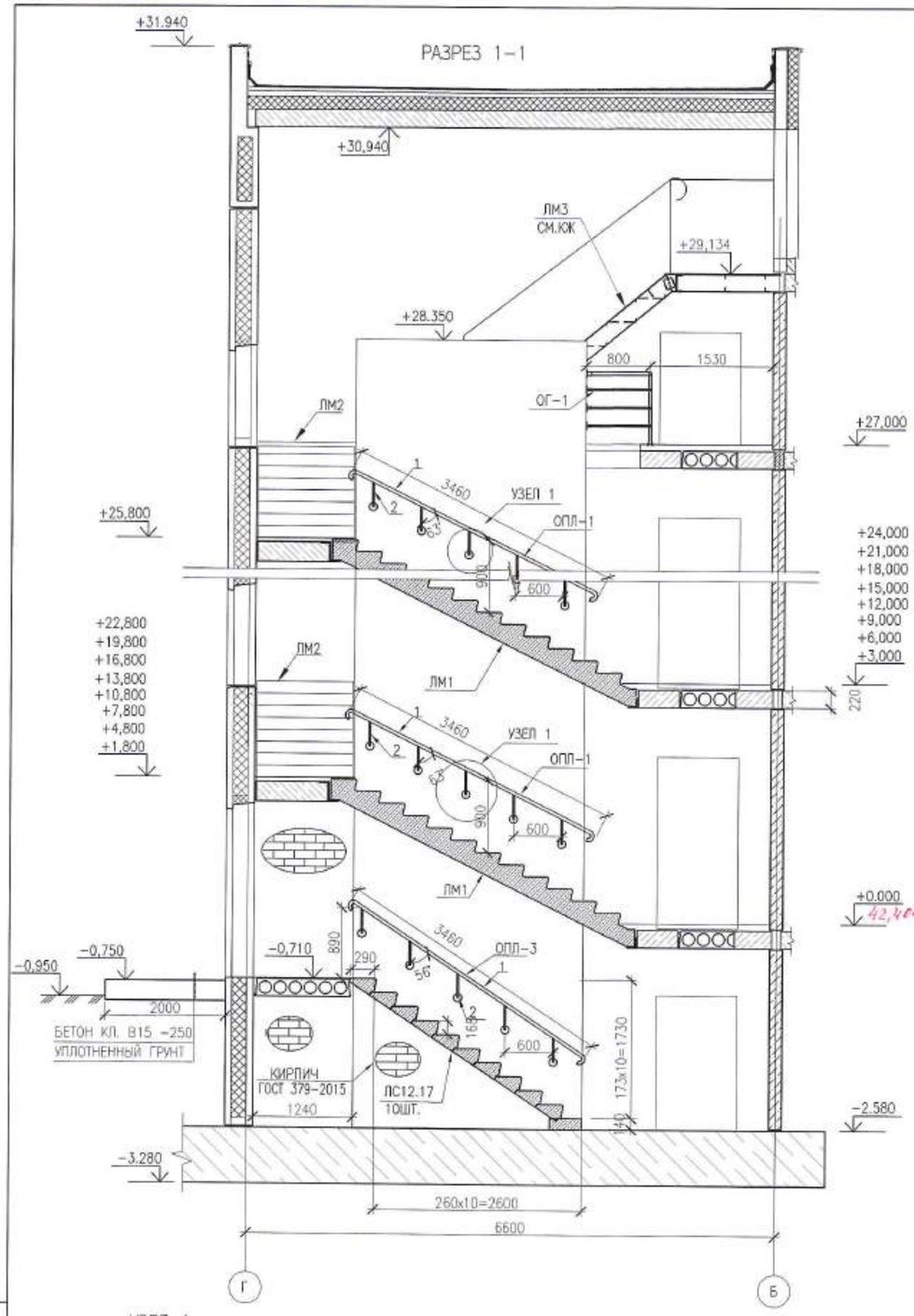

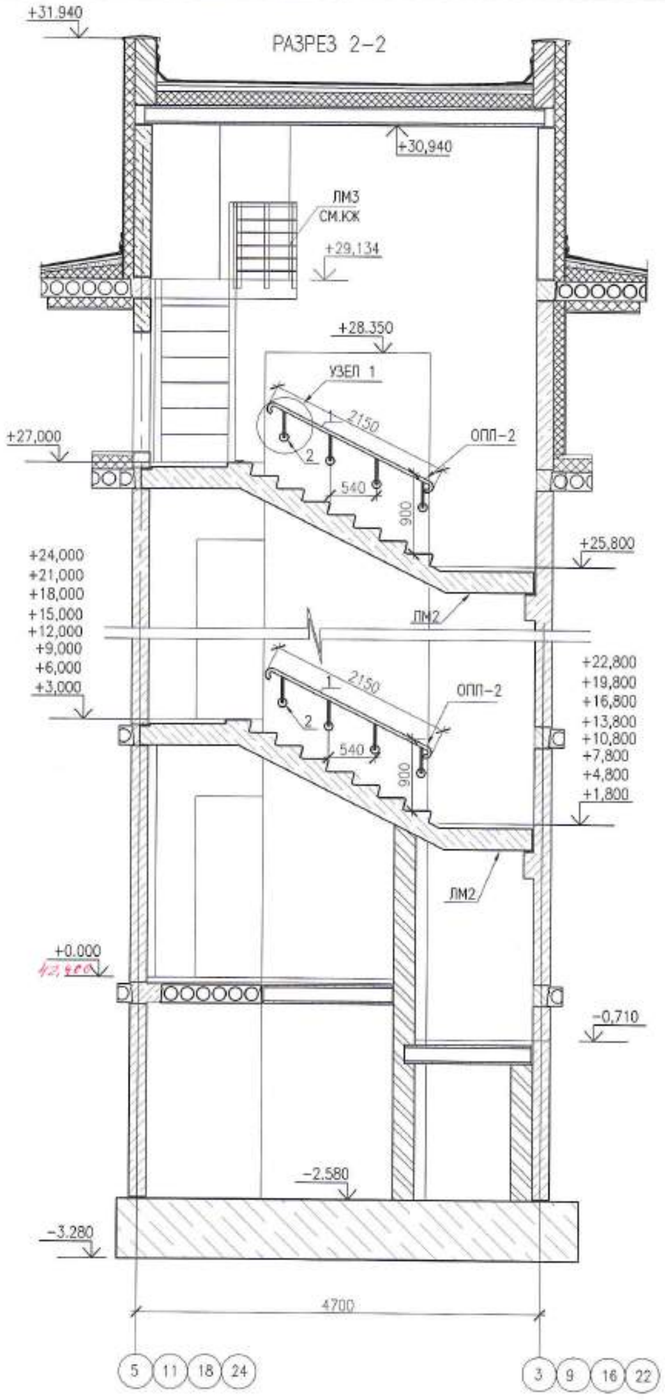

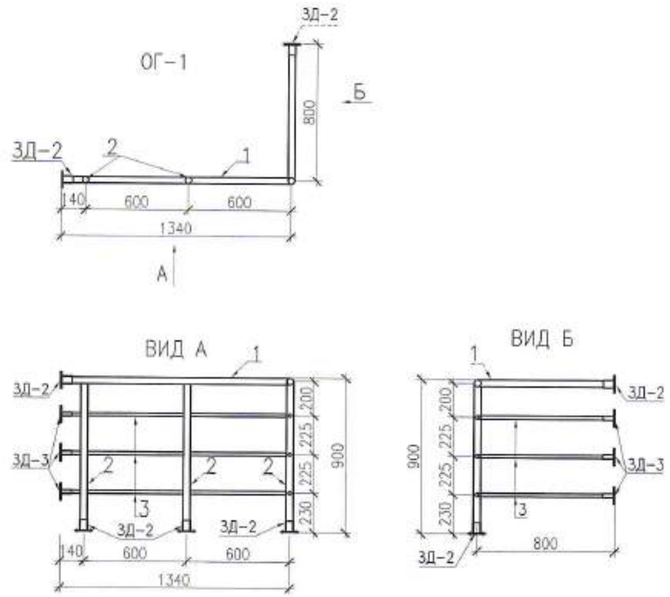

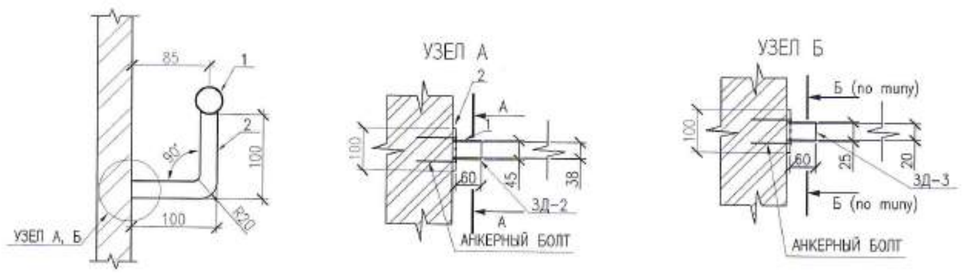

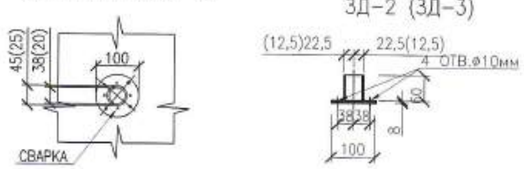

						0129/19-АС		
						"СТРОИТЕЛЬСТВО МНОГОКВАРТИРНЫХ ЖИЛЫХ ДОМОВ ПЯТНО 28, ПЯТНО 29 ПО КРУПНОПАНЕЛЬНОЙ СХЕМЕ В п.ЗАЧАГАНСК г.УРАЛЬСК, ЗКО. ПЯТНО 28" (БЕЗ ИНЖЕНЕРНЫХ СЕТЕЙ И БЛАГОУСТРОЙСТВА)		
ИЗМ.	КОЛ.УЧ	ЛИСТ	N°ДОК.	ПОДП.	ДАТА			
РАЗРАБ.		НАУМЕНКО				144-КВ. ЖИЛОЙ ДОМ	СТАДИЯ	ЛИСТ	ЛИСТОВ
ПРОВЕРИЛ.		СЕЛЬКИНА					РП	19	
Н. КОНТР.		НАУМЕНКО							
ГИП		КОМАРОВА				ЛЕСТНИЧНАЯ КЛЕТКА РАЗРЕЗЫ 1-1 , 2-2	ТОО ГАЗПРОМ ПРОЕКТ ЖШС	

ФОРМАТ А2

ВЗАМ. ИНВ. N° | ПОДП. И ДАТА | ИНВ. N° ПОДЛ. | 000000

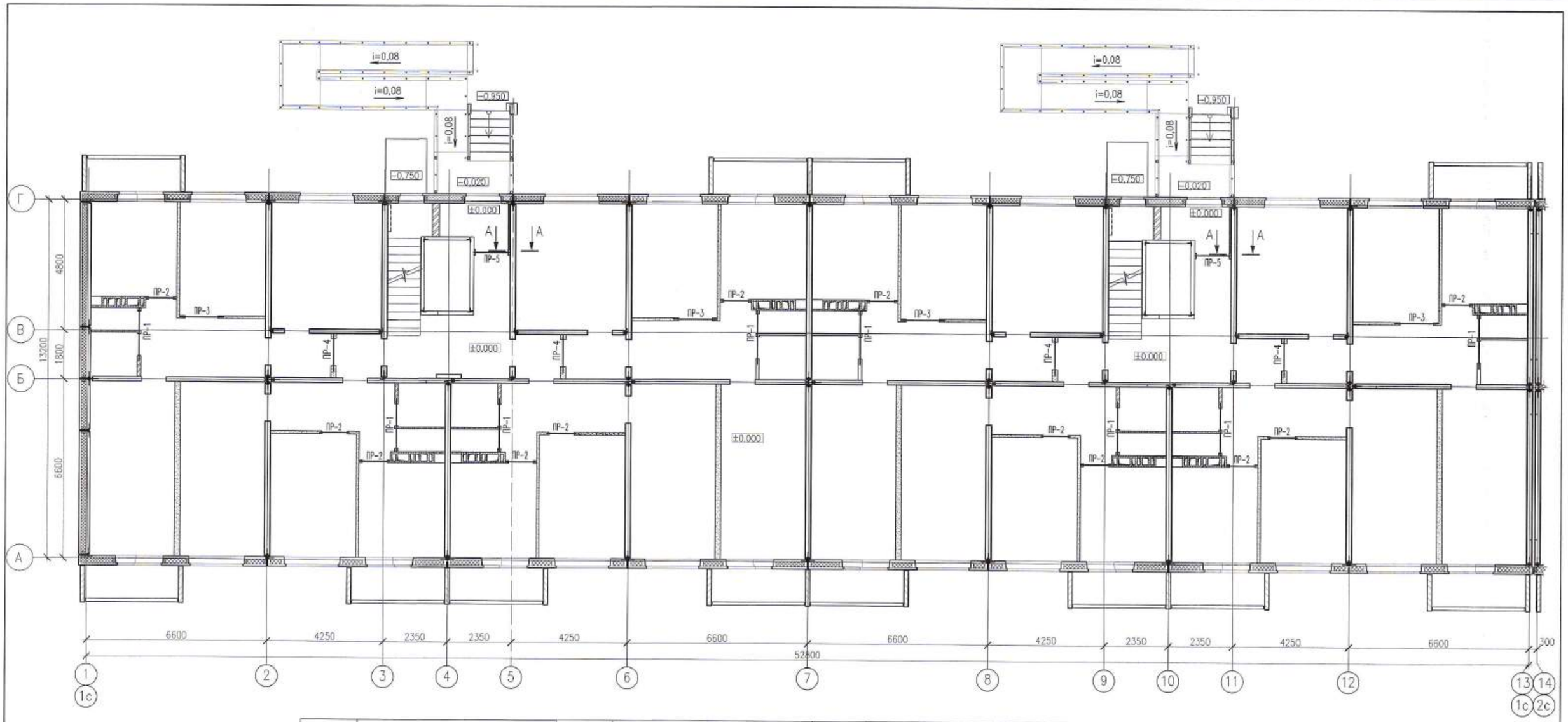

ТИП	СХЕМА СЕЧЕНИЯ	ТИП	СХЕМА СЕЧЕНИЯ	ТИП	СХЕМА СЕЧЕНИЯ
ПР-1 МЕСТ 144	+26,100 +23,100 +20,100 +17,100 +14,100 +11,100 +8,100 +5,100 +2,100 1	ПР-3 МЕСТ 72	+26,100 +23,100 +20,100 +17,100 +14,100 +11,100 +8,100 +5,100 +2,100 -0,680 8 шаг 400 3	ПР-5 МЕСТ 4	+2,100 5 6 шаг 200
ПР-2 МЕСТ 217	+26,100 +23,100 +20,100 +17,100 +14,100 +11,100 +8,100 +5,100 +2,100 -0,680 2 8 шаг 400	ПР-4 МЕСТ 72	+26,100 +23,100 +20,100 +17,100 +14,100 +11,100 +8,100 +5,100 +2,100 4 8 шаг 400		

А-А
ОПИРАНИЕ ПЕРЕМЫЧКИ У СТЕНЫ

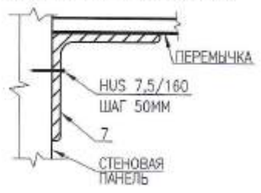

ФРАГМЕНТ ПЕРЕМЫЧЕК ТЕХПОДПОЛЬЯ

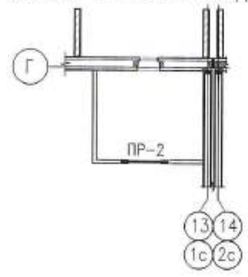

Компоновочная схема

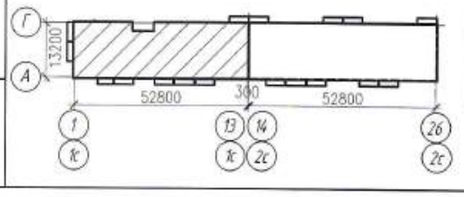

ИЗМ.	КОЛ.УЧ.	ЛИСТ	N°ДОК.	ПОДП.	ДАТА
РАЗРАБ.		ПОДЛИПАЛИНА			
ПРОВЕР.		КОМАРОВА			
Н. КОНТР.		СЕЛЬКИНА			
ГИП		КОМАРОВА			

0129/19-АС

"СТРОИТЕЛЬСТВО МНОГОКВАРТИРНЫХ ЖИЛЫХ ДОМОВ ПЯТНО 28, ПЯТНО 29 ПО КРУПНОПАНЕЛЬНОЙ СХЕМЕ В г.ЗАЧАГАНСК г.УРАЛЬСК, 3КО. ПЯТНО 28" (БЕЗ ИНЖЕНЕРНЫХ СЕТЕЙ И БЛАГОУСТРОЙСТВА)

144-КВ. ЖИЛОЙ ДОМ

СТАДИЯ	ЛИСТ	ЛИСТОВ
РП	20	

СХЕМА РАСПОЛОЖЕНИЯ ПЕРЕМЫЧЕК ПЕРВОГО ЭТАЖА СЕКЦИИ 1 В ОСЯХ 1-13 ВЕДОМОСТЬ ПЕРЕМЫЧЕК

ТОО ГАЗПРОМ ПРОЕКТ ЖШС

ФОРМАТ А2

ВЗАМ. ИНВ. N°
ПОДП. И ДАТА
ИНВ. N° ПОДЛ. 000000

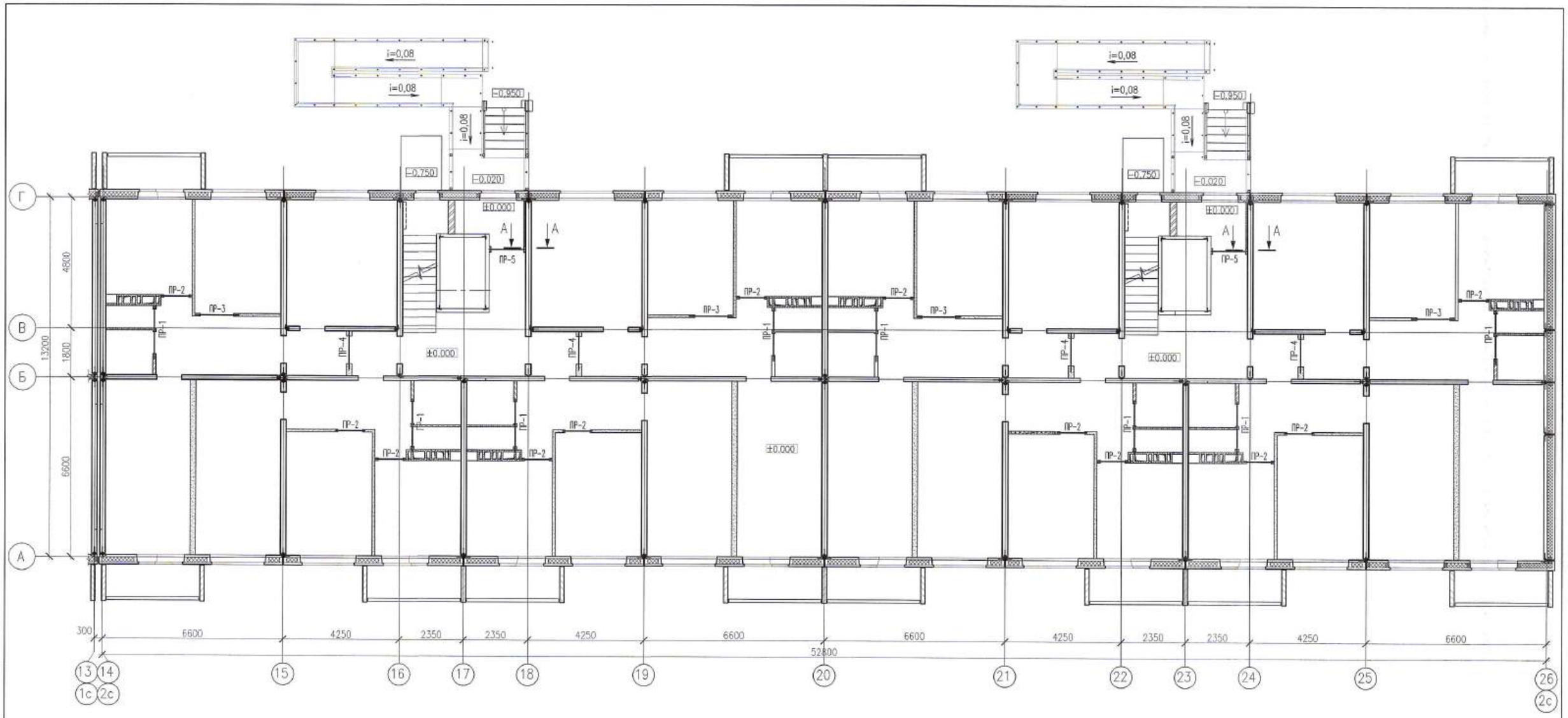

Компоновочная схема

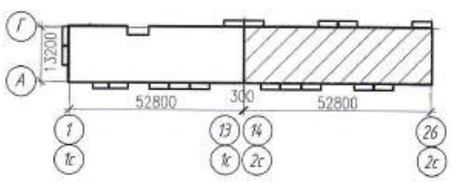

ИЗМ.	КОЛ.УЧ.	ЛИСТ	№ДОК.	ПОДП.	ДАТА	0129/19-АС
						"СТРОИТЕЛЬСТВО МНОГОКВАРТИРНЫХ ЖИЛЫХ ДОМОВ ПЯТНО 28, ПЯТНО 29 ПО КРУПНОПАНЕЛЬНОЙ СХЕМЕ В п.ЗАЧАГАНСК г.УРАЛЬСК, ЗКО. ПЯТНО 28" (БЕЗ ИНЖЕНЕРНЫХ СЕТЕЙ И БЛАГОУСТРОЙСТВА)
РАЗРАБ.		ПОДЛИПАЛИНА				144-КВ. ЖИЛОЙ ДОМ — СТАДИЯ: РП; ЛИСТ: 21; ЛИСТОВ:
ПРОВЕР.		КОМАРОВА				
Н. КОНТР.		СЕЛЬКИНА				
ГИП		КОМАРОВА				СХЕМА РАСПОЛОЖЕНИЯ ПЕРЕМЫЧЕК ПЕРВОГО ЭТАЖА СЕКЦИИ 2 В ОСЯХ 14-26

ТОО ГАЗПРОМ ПРОЕКТ ЖШС

ФОРМАТ А2

ИНВ. № ПОДЛ.	ПОДП. И ДАТА	ВЗАМ. ИНВ. №
000000		

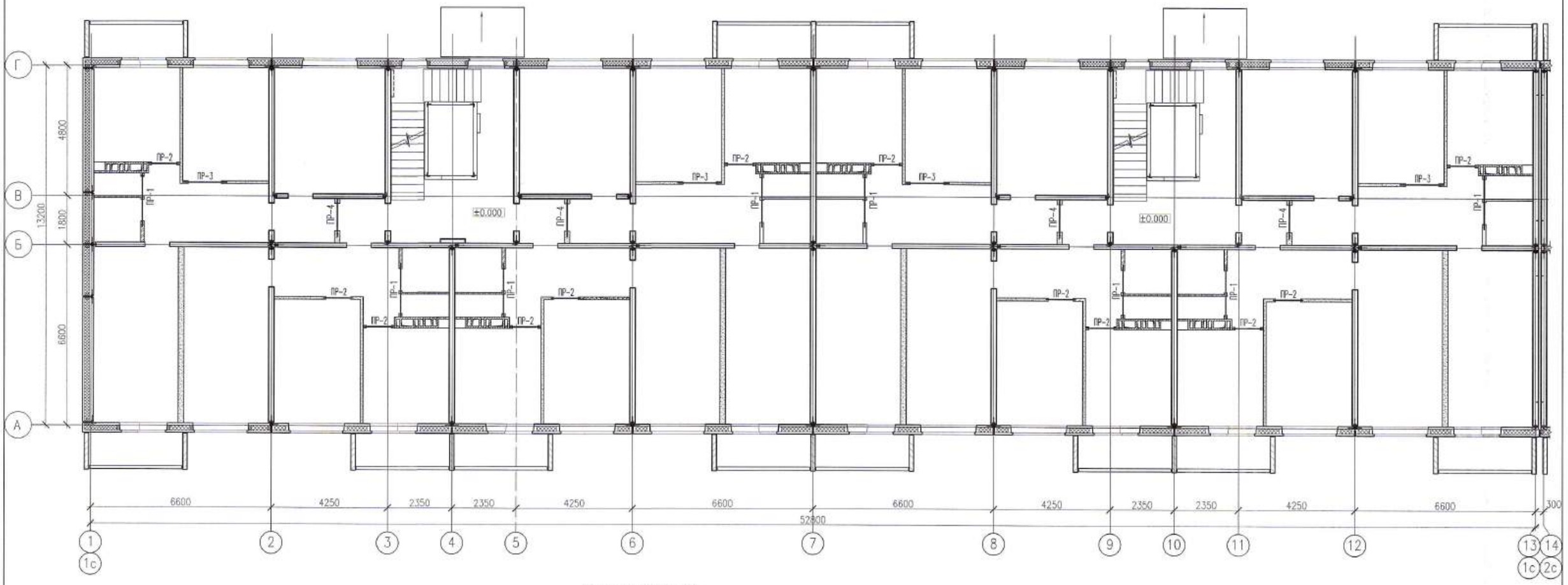

СПЕЦИФИКАЦИЯ

МАРКА	ОБОЗНАЧЕНИЕ	НАИМЕНОВАНИЕ	КОЛ. НА ЭТАЖ												МАССА ЕД. КГ
			ТЕХ. ПОД	1ЭТ.	2ЭТ.	3ЭТ.	4ЭТ.	5ЭТ.	6ЭТ.	7ЭТ.	8ЭТ.	9ЭТ.	ЧЕРД	ВСЕГО	
1	СЕРИЯ 1.038.1-1	2ПБ 19-3	–	16	16	16	16	16	16	16	16	16	–	144	81
2	ГОСТ 34028-2016	УГОЛОК ∟45Х5 L=1410	2	48	48	48	48	48	48	48	48	48	–	434	4,76
3	ГОСТ 34028-2016	УГОЛОК ∟45Х5 L=1710		16	16	16	16	16	16	16	16	16	–	144	5,77
4	ГОСТ 34028-2016	УГОЛОК ∟45Х5 L=1510	–	16	16	16	16	16	16	16	16	16	–	144	5,10
5	ГОСТ 34028-2016	УГОЛОК ∟45Х5 L=1340	–	8	8	8	8	8	8	8	8	8	–	72	4,52
6	ГОСТ 19903-2015	_ 70х6 L=200ММ	–	27	–	–	–	–	–	–	–	–	–	27	0,66
7	ГОСТ 8509-93	∟100х8 L=200ММ	–	24	–	–	–	–	–	–	–	–	–	24	2,45
8	ГОСТ 19903-2015	_ 70х6 L=100ММ	4	128	128	128	128	128	128	128	128	128	–	1156	0,33
9	КАТАЛОГ "HILTI"	АНКЕР-ШПУРУП HUS 7,5/160	–	32	–	–	–	–	–	–	–	–	–	32	

Компоновочная схема

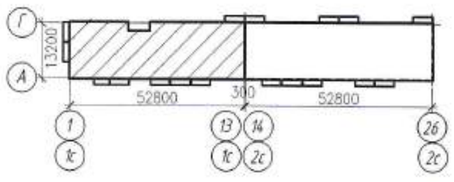

ИЗМ.	КОЛ.УЧ.	ЛИСТ	N°ДОК.	ПОДП.	ДАТА
РАЗРАБ.		ПОДЛИПАЛИНА			
ПРОВЕР.		КОМАРОВА			
Н. КОНТР.		СЕЛЬКИНА			
ГИП		КОМАРОВА			

0129/19-АС

"СТРОИТЕЛЬСТВО МНОГОКВАРТИРНЫХ ЖИЛЫХ ДОМОВ ПЯТНО 28, ПЯТНО 29 ПО КРУПНОПАНЕЛЬНОЙ СХЕМЕ В п.ЗАЧАГАНСК г.УРАЛЬСК, ЗКО. ПЯТНО 28" (БЕЗ ИНЖЕНЕРНЫХ СЕТЕЙ И БЛАГОУСТРОЙСТВА)

144-КВ. ЖИЛОЙ ДОМ

СТАДИЯ	ЛИСТ	ЛИСТОВ
РП	22	

СХЕМА РАСПОЛОЖЕНИЯ ПЕРЕМЫЧЕК ТИПОВОГО ЭТАЖА СЕКЦИИ 1 В ОСЯХ 1-13 СПЕЦИФИКАЦИЯ ПЕРЕМЫЧЕК

ТОО ГАЗПРОМ ПРОЕКТ

ФОРМАТ А2

ВЗАМ. ИНВ. N° | ПОДП. И ДАТА | ИНВ. N° ПОДЛ. 000000

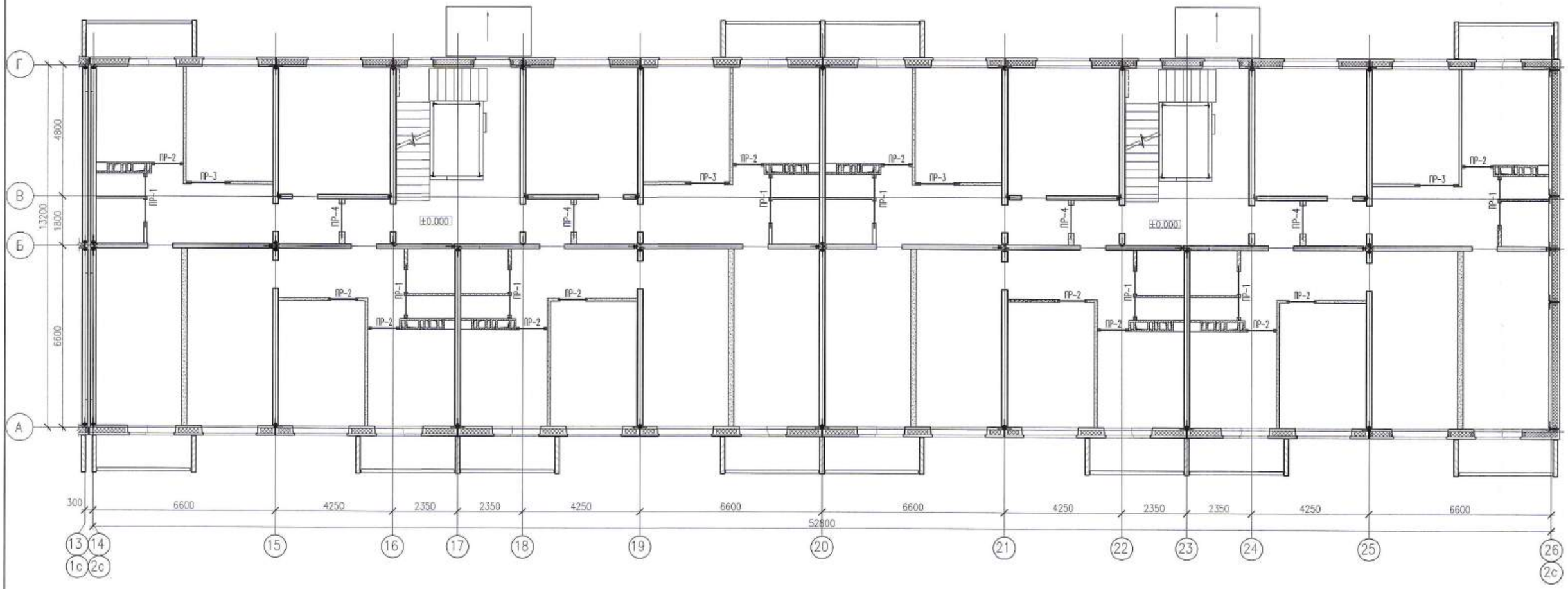

Компоновочная схема

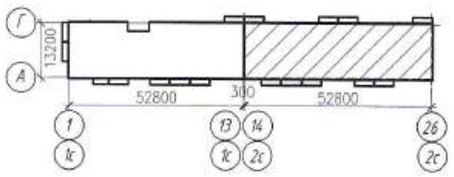

ИЗМ.	КОЛ.УЧ.	ЛИСТ	N°ДОК.	ПОДП.	ДАТА	0129/19-АС
						"СТРОИТЕЛЬСТВО МНОГОКВАРТИРНЫХ ЖИЛЫХ ДОМОВ ПЯТНО 28, ПЯТНО 29 ПО КРУПНОПАНЕЛЬНОЙ СХЕМЕ В п.ЗАЧАГАНСК г.УРАЛЬСК, ЗКО. ПЯТНО 28" (БЕЗ ИНЖЕНЕРНЫХ СЕТЕЙ И БЛАГОУСТРОЙСТВА)
РАЗРАБ.		ПОДЛИПАЛИНА				144-КВ. ЖИЛОЙ ДОМ — СТАДИЯ: РП; ЛИСТ: 23; ЛИСТОВ:
ПРОВЕР.		КОМАРОВА				
Н. КОНТР.		СЕЛЬКИНА				
ГИП		КОМАРОВА				СХЕМА РАСПОЛОЖЕНИЯ ПЕРЕМЫЧЕК ТИПОВОГО ЭТАЖА СЕКЦИИ 2 В ОСЯХ 14-26

ТОО ГАЗПРОМ ПРОЕКТ ЖЦС

ФОРМАТ А2

ИНВ. N° ПОДЛ.	ПОДП. И ДАТА	ВЗАМ. ИНВ. N°
000000		

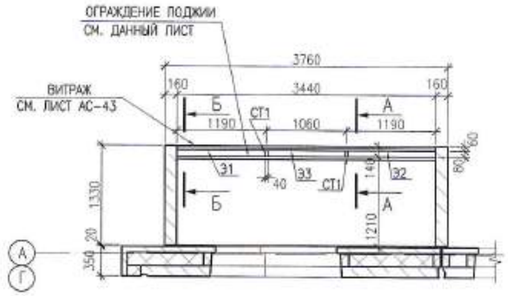

1–1

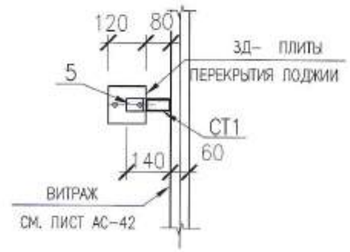

СПЕЦИФИКАЦИЯ

МАРКА ПОЗ.	ОБОЗНАЧЕНИЕ	НАИМЕНОВАНИЕ	КОЛ. ШТ.	МАССА ЕД КГ	ПРИМЕЧАН.
		ОП-1	135	92,07	
СТ1	ГОСТ 30245-2012	□80х40х4 L=2840мм	2	19,06	38,12
1	ГОСТ 30245-2012	□40х20х4 L=3360мм	1	10,08	10,08
2	"HILTI" АРТ.N 255853/4	АНКЕР-ШПИЛЬКА HSA M16x120/5	14		
3	ГОСТ 8639-82	□25х3 L=3360мм	1	7,05	7,05
4	ГОСТ 8639-82	□25х3 L= 780мм	21	1,62	34,02
5	ГОСТ 8509-93	L 63х6 L= 80мм	4	0,46	1,84
6	ГОСТ 34028-2016	⌀10 А-III L= 200мм	4	0,12	0,48
	ГОСТ 24045-2010	ПРОФЛИСТ ОКРАШЕННЫЙ МАРКИ С-15	0,80	кв.м	

А–А

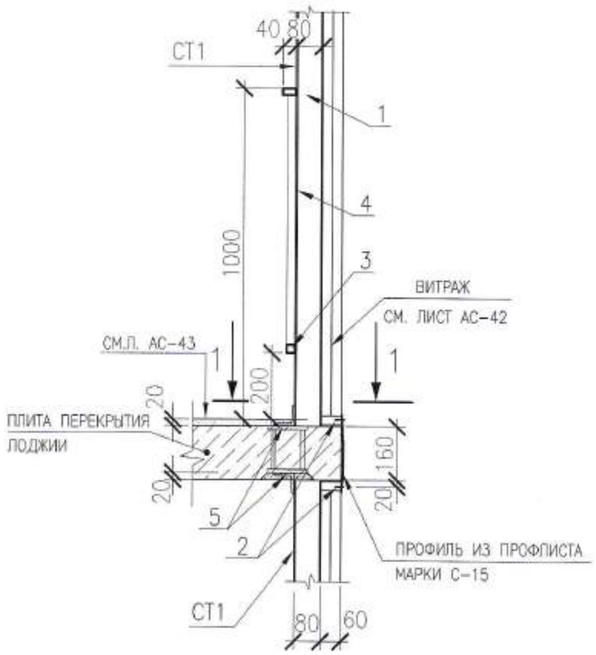

Б–Б

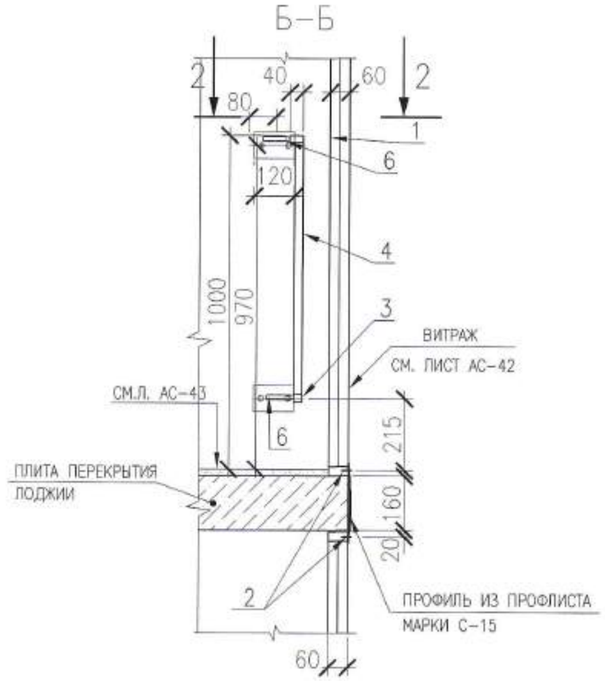

2–2

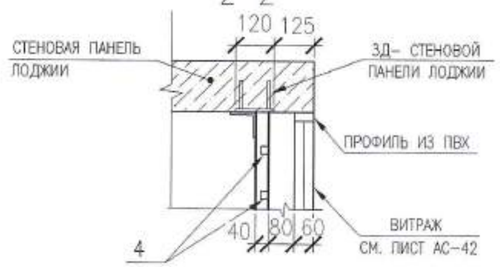

ЭЛЕМЕНТ ОГРАЖДЕНИЯ (Э1)
(Зеркально для Э2)

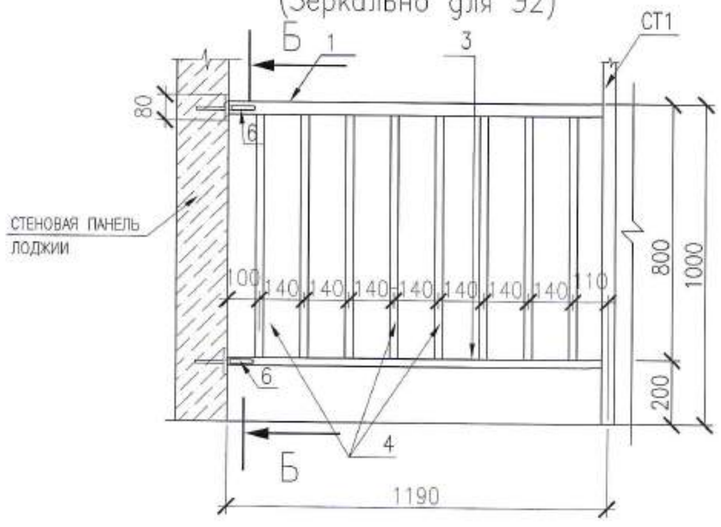

ЭЛЕМЕНТ ОГРАЖДЕНИЯ (Э3)

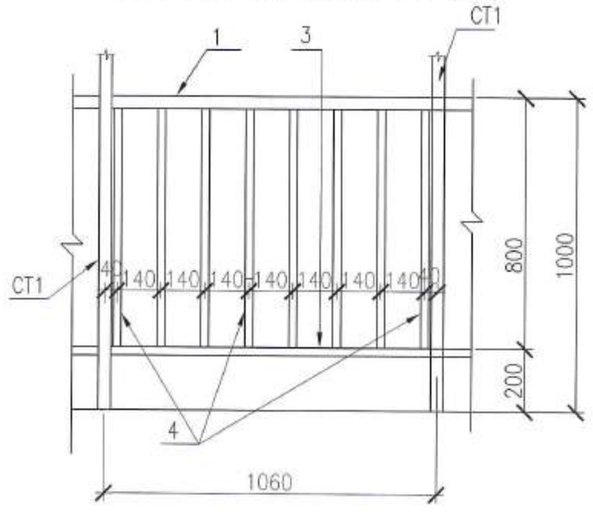

1. ДАННЫЙ ЛИСТ СМОТРЕТЬ С ЛИСТАМИ АС-3...5.
2. ПОЗ 1, 3 КРЕПИТЬ К СТ-1 ПРИ ПОМОЩИ СВАРКИ.
3. ПРИВЯЗКУ ЛОДЖИЙ К ОСЯМ СМОТРЕТЬ НА ПЛАНЕ ЭТАЖА ТЕХПОДПОЛЬЯ
4. ИЗГОТОВЛЕНИЕ И МОНТАЖ МЕТАЛЛОКОНСТРУКЦИЙ ПРОИЗВОДИТЬ В СООТВЕТСТВИИ С ТРЕБОВАНИЯМИ:
   -СНиП РК 5.04-23-2002 "СТАЛЬНЫЕ КОНСТРУКЦИИ";
   -СТ РК 23118-2002 "КОНСТРУКЦИИ СТАЛЬНЫЕ СТРОИТЕЛЬНЫЕ"
   СВАРНЫЕ СОЕДИНЕНИЯ ПО ГОСТ 5264-80*. СВАРКА ЭЛЕКТРОДАМИ ТИПА Э42А ДЛЯ РУЧНОЙ ДУГОВОЙ СВАРКИ ГОСТ 9467-75*.
5. АНТИКОРРОЗИОННУЮ ЗАЩИТУ КОНСТРУКЦИЙ ПРОИЗВОДИТЬ В СООТВЕТСТВИИ С ТРЕБОВАНИЯМИ СН РК 2.01-01-2013, СП РК 2.01-101-2013 "ЗАЩИТА СТРОИТЕЛЬНЫХ КОНСТРУКЦИЙ ОТ КОРРОЗИИ".
6. ПОВЕРХНОСТИ СТАЛЬНЫХ КОНСТРУКЦИЙ ОЧИСТИТЬ ОТ ОКАЛИНЫ, РЖАВЧИНЫ И ОКРАСИТЬ: ГРУНТ ГФ-021 ГОСТ 25129-82*, ЭМАЛЬ ПФ-115 ГОСТ 6465-76* – ПО 2 СЛОЯ, КАЖДЫЙ ПОСЛЕДУЮЩИЙ СЛОЙ НАНОСИТСЯ НА ПРОСУШЕННЫЙ ПРЕДЫДУЩИЙ.

ИЗМ.	КОЛ.УЧ.	ЛИСТ	N°ДОК	ПОДП.	ДАТА
РАЗРАБ.	НАУМЕНКО				
ПРОВЕР.	КОМАРОВА				
Н. КОНТР.	СЕЛЬКИНА				
ГИП	КОМАРОВА				

0129/19-АС

"СТРОИТЕЛЬСТВО МНОГОКВАРТИРНЫХ ЖИЛЫХ ДОМОВ ПЯТНО 28, ПЯТНО 29 ПО КРИПНОПАНЕЛЬНОЙ СХЕМЕ В п.ЗАЧАГАНСК г.УРАЛЬСК, ЗКО. ПЯТНО 28" (БЕЗ ИНЖЕНЕРНЫХ СЕТЕЙ И БЛАГОУСТРОЙСТВА)

144-КВ. ЖИЛОЙ ДОМ

СТАДИЯ	ЛИСТ	ЛИСТОВ
РП	24	

ОГРАЖДЕНИЕ ЛОДЖИИ ОП-1

ТОО ГАЗПРОМ ПРОЕКТ

ФОРМАТ А2

ВЗАМ. ИНВ. N° | ПОДП. И ДАТА | ИНВ. N° ПОДЛ.

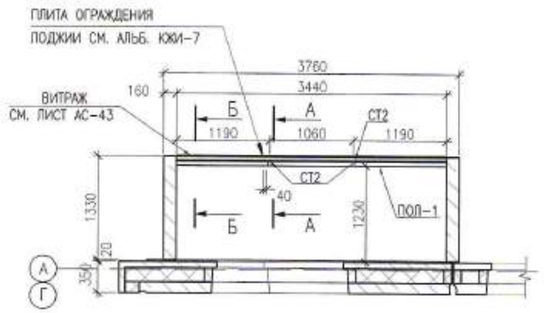

3-3

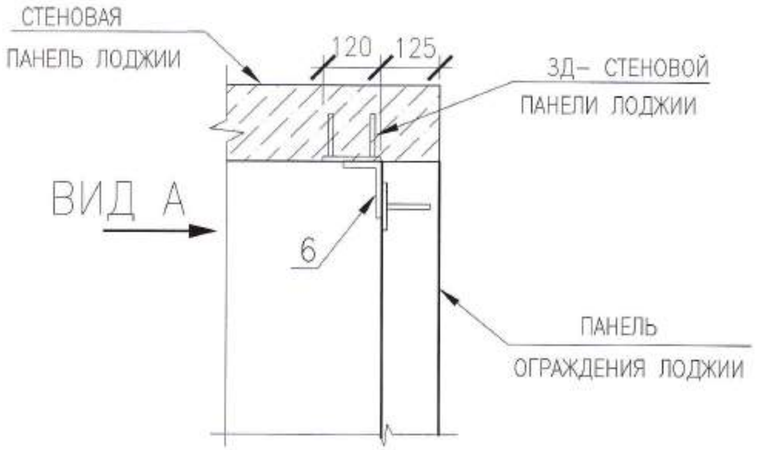

СПЕЦИФИКАЦИЯ

МАРКА ПОЗ.	ОБОЗНАЧЕНИЕ	НАИМЕНОВАНИЕ	КОЛ. ШТ.	МАССА ЕД. КГ	ПРИМЕЧАН.
		ОЛ-2	81	27,02	
СТ2	ГОСТ 30245-2012	□80х40х4 L=1840мм	2	12,35	24,7
2	"HILTI" АРТ.N 255853/4	АНКЕР-ШПИЛЬКА HSA M16x120/5	14		
5	ГОСТ 8509-93	L 63х6 L=80мм	4	0,46	1,84
6	ГОСТ 34028-2016	ф10А-III L= 200мм	4	0,12	0,48
	ГОСТ 24045-2010	ПРОФЛИСТ ОКРАШЕННЫЙ МАРКИ С-15	0,80	кв.м	
		СЛИВ ИЗ ПРОФЛИСТА МАРКИ С-15	0,52	кв.м	
		ПЛИТА ОГРАЖДЕНИЯ ПОЛ-34.10	–		СМ. РАЗДЕЛ КЖ
	ГОСТ 30673-2013	ПОДОКОННАЯ ДОСКА ПД-344.15.2	1		

А-А

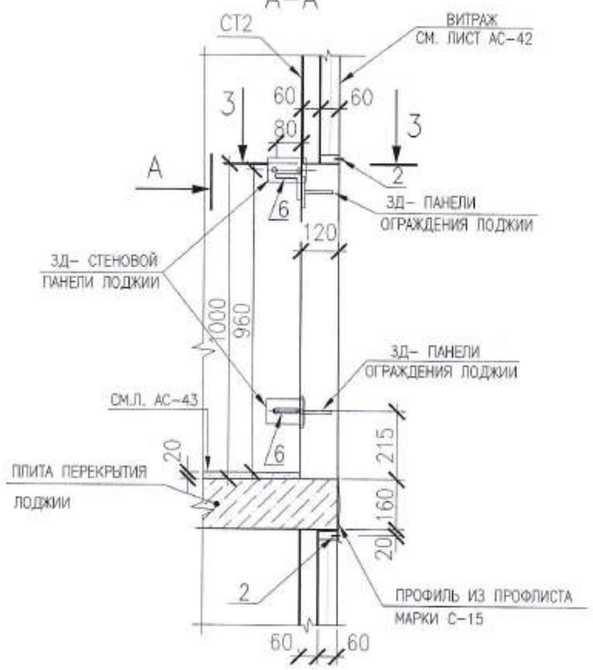

Б-Б

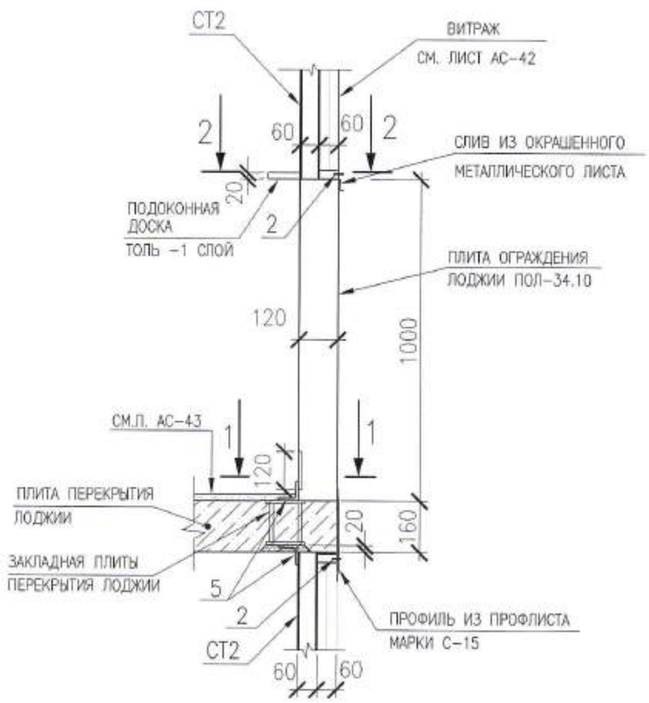

ВИД А

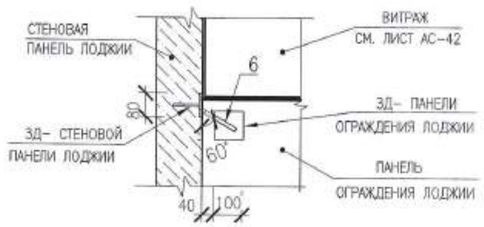

1-1

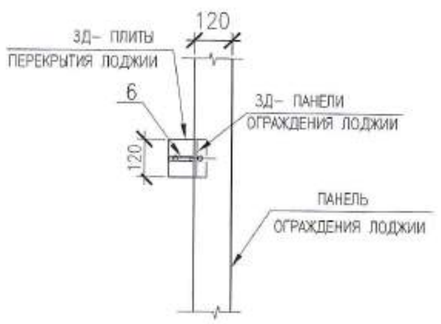

2-2

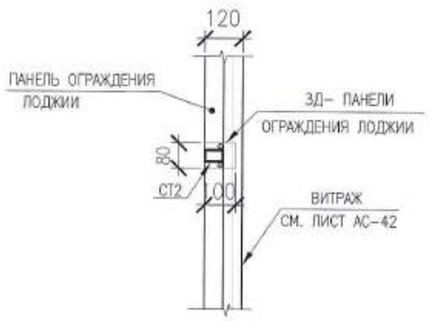

1. ДАННЫЙ ЛИСТ СМОТРЕТЬ С ЛИСТАМИ АС-3...5.
2. ПРИВЯЗКУ ЛОДЖИЙ К ОСЯМ СМОТРЕТЬ НА ПЛАНЕ ЭТАЖА ТЕХПОДПОЛЬЯ
3. ИЗГОТОВЛЕНИЕ И МОНТАЖ МЕТАЛЛОКОНСТРУКЦИЙ ПРОИЗВОДИТЬ В СООТВЕТСТВИИ С ТРЕБОВАНИЯМИ:
   -СНиП РК 5.04-23-2002 "СТАЛЬНЫЕ КОНСТРУКЦИИ";
   -СТ РК 23118-2002 "КОНСТРУКЦИИ СТАЛЬНЫЕ СТРОИТЕЛЬНЫЕ"
   СВАРНЫЕ СОЕДИНЕНИЯ ПО ГОСТ 5264-80*. СВАРКА ЭЛЕКТРОДАМИ ТИПА Э42А ДЛЯ РУЧНОЙ ДУГОВОЙ СВАРКИ ГОСТ 9467-75*.
4. АНТИКОРРОЗИОННУЮ ЗАЩИТУ КОНСТРУКЦИЙ ПРОИЗВОДИТЬ В СООТВЕТСТВИИ С ТРЕБОВАНИЯМИ СН РК 2.01-01-2013, СП РК 2.01-101-2013 "ЗАЩИТА СТРОИТЕЛЬНЫХ КОНСТРУКЦИЙ ОТ КОРРОЗИИ".
5. ПОВЕРХНОСТИ СТАЛЬНЫХ КОНСТРУКЦИЙ ОЧИСТИТЬ ОТ ОКАЛИНЫ, РЖАВЧИНЫ И ОКРАСИТЬ: ГРУНТ ГФ-021 ГОСТ 25129-82*, ЭМАЛЬ ПФ-115 ГОСТ 6465-76* – ПО 2 СЛОЯ, КАЖДЫЙ ПОСЛЕДУЮЩИЙ СЛОЙ НАНОСИТСЯ НА ПРОСУШЕННЫЙ ПРЕДЫДУЩИЙ.

ИЗМ.	КОЛ.УЧ.	ЛИСТ	N ДОК.	ПОДП.	ДАТА
РАЗРАБ.		НАУМЕНКО			
ПРОВЕР.		КОМАРОВА			
Н. КОНТР.		СЕЛЬКИНА			
ГИП		КОМАРОВА			

0129/19-АС

"СТРОИТЕЛЬСТВО МНОГОКВАРТИРНЫХ ЖИЛЫХ ДОМОВ ПЯТНО 28, ПЯТНО 29 ПО КРУПНОПАНЕЛЬНОЙ СХЕМЕ В п.ЗАЧАГАНСК г.УРАЛЬСК, ЗКО. ПЯТНО 28" (БЕЗ ИНЖЕНЕРНЫХ СЕТЕЙ И БЛАГОУСТРОЙСТВА)

144-КВ. ЖИЛОЙ ДОМ

СТАДИЯ	ЛИСТ	ЛИСТОВ
РП	25	

ОГРАЖДЕНИЕ ЛОДЖИИ ОЛ-2

ТОО ГАЗПРОМ ПРОЕКТ

ФОРМАТ А2

ВЗАМ. ИНВ. N° | ПОДП. И ДАТА | ИНВ. N° ПОДЛ.

ПЛАН ФУНДАМЕНТОВ КРЫЛЬЦА 1

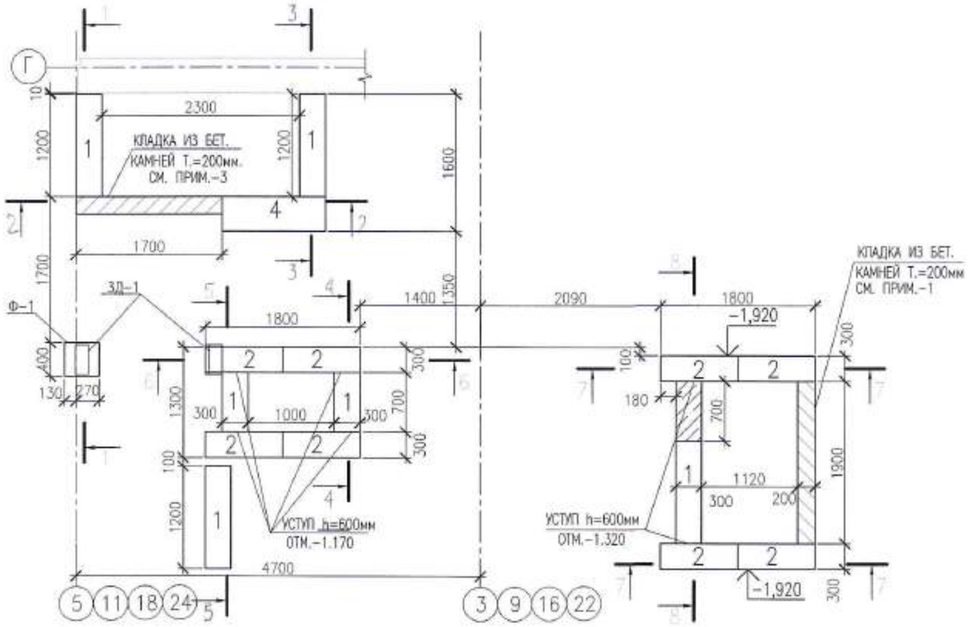

РАЗВЕРТКА ФУНДАМЕНТА ПО 1-1

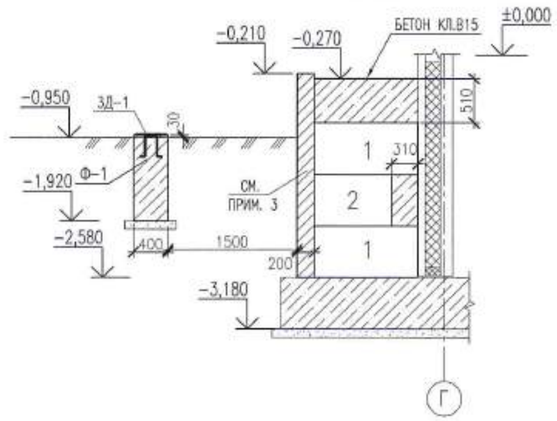

РАЗВЕРТКА ФУНДАМЕНТА ПО 2-2

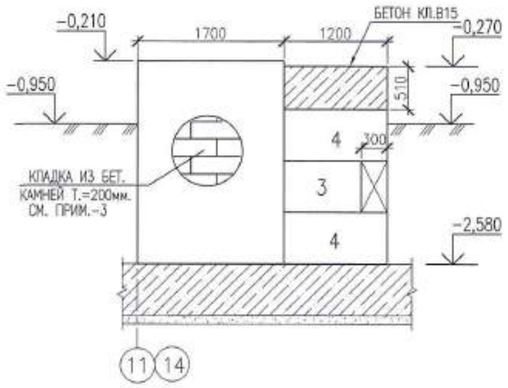

СПЕЦИФИКАЦИЯ

МАРКА ПОЗ.	ОБОЗНАЧЕНИЕ	НАИМЕНОВАНИЕ	КОЛ. ШТ.	МАССА ЕД. КГ	ПРИМЕЧАН.
		КРЫЛЬЦО 1	4		
		ФУНДАМЕНТ			
1	ГОСТ 13579-78	ФБС 12.3.6-Т	12	490	
2	ГОСТ 13579-78	ФБС 9.3.6-Т	10	350	
3	ГОСТ 13579-78	ФБС 9.4.6-Т	1	470	
4	ГОСТ 13579-78	ФБС 12.4.6-Т	2	640	
		БЕТОН КЛ. В15 НА МОНОЛИТ. ЗАДЕЛКИ м3	1,51		
Ф-1	СМ.ДАННЫЙ ЛИСТ	Ф-1	1		
		БЕТОН КЛ. В15 м3	0,16		
ЗД-1	СМ. ДАННЫЙ ЛИСТ	ЗД-1	2		
6	ГОСТ 19903-2015	-150x8 L=350мм.	1	3,30	
7	ГОСТ 34028-2016	ø12 А-III L=770мм.	1	0,68	
		ПЛИТЫ			
П-1	688/14 ТОО "БОЛАШАК-Т"	ПБ30.12-8К7 L=2900мм.	1	1047	
П-2	688/14 ТОО "БОЛАШАК-Т"	ПБ24.12-8К7 L=1550мм.	1	564	
П-3	688/14 ТОО "БОЛАШАК-Т"	ПБ42.12-8К7 L=3890мм.	1	1400	
П-4	688/14 ТОО "БОЛАШАК-Т"	ПБ54.12-8К7 L=5390мм.	1	1935	
		МП-1	1		
С1	ГОСТ 23279-2012	4С $\frac{ø10\ А-III\ -100}{ø10\ А-III\ -100}$ 110x140 $\frac{50}{50}$	1	19,01	
		БЕТОН КЛ. В15 м3	0,18		
		МП-2	1		
С2	ГОСТ 23279-2012	4С $\frac{ø10\ А-III\ -100}{ø10\ А-III\ -100}$ 140x240 $\frac{50}{50}$	1	41,46	
		БЕТОН КЛ. В15 м3	0,38		
А-1	ГОСТ 5781-827	АНКЕР ø12 А-III L=500мм.	6	0,444	
		ПЛИТКА БЕТОННАЯ ТРОТУАРНАЯ, м2	25,38		

ПЛАН РАСКЛАДКИ ПЛИТ КРЫЛЬЦА 1

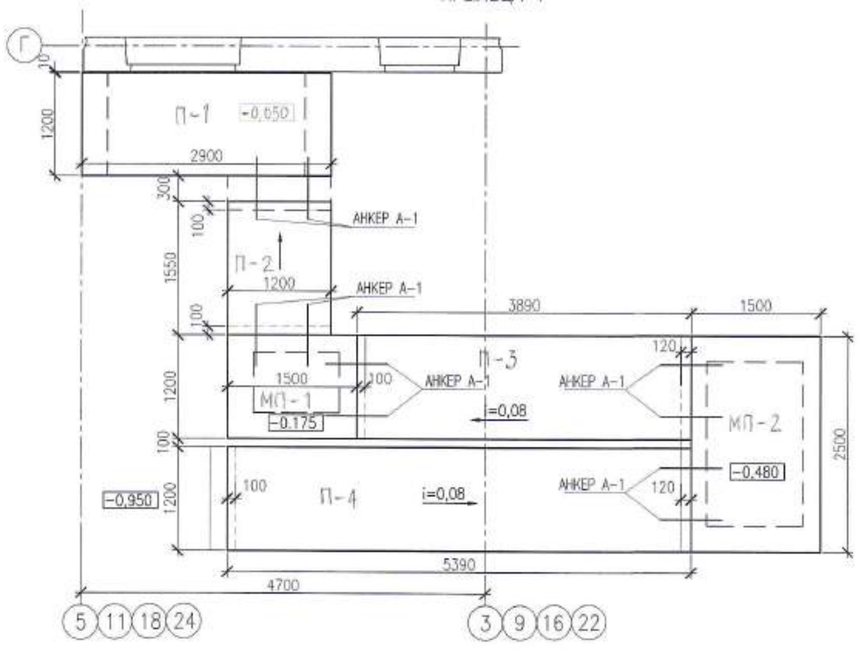

РАЗВЕРТКА ФУНДАМЕНТА ПО 3-3

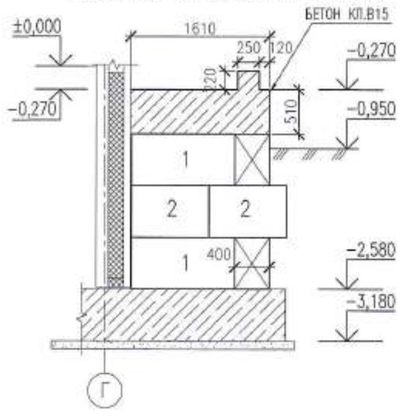

РАЗВЕРТКА ФУНДАМЕНТА ПО 4-4

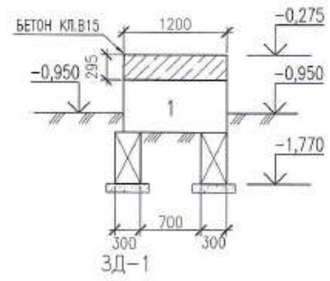

РАЗВЕРТКА ФУНДАМЕНТА ПО 5-5

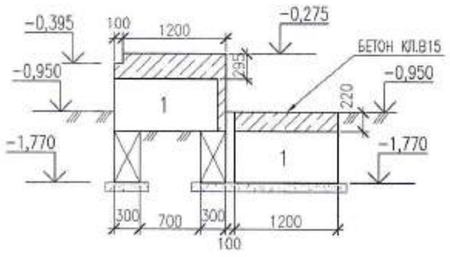

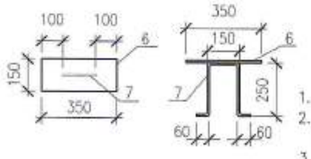

1. ДАННЫЙ ЛИСТ СМОТРИ СОВМЕСТНО С ЛИСТОМ АС-8, 9, 27, 28
2. КЛАДКУ С ОТМ. -2,580 ДО ОТМ. -0,120 ВЫПОЛНИТЬ ИЗ ПОЛНОТЕЛОГО БЛОКА 390x190x190 ПО ГОСТ 6133-99; V=1,30м3(НА ОДНО КРЫЛЬЦО)
3. ФУНДАМЕНТНЫЕ ЭЛЕМЕНТЫ СОПРИКАСАЮЩИЕСЯ С ГРУНТОМ ОБМАЗАТЬ ГОРЯЧИМ БИТУМОМ, ЗА 2 РАЗА ПО ОЧИЩЕННОЙ ПОВЕРХНОСТИ
4. ПОД ВСЕМИ ФУНДАМЕНТАМИ ПРЕДУСМОТРЕТЬ УСТРОЙСТВО ПОДГОТОВКИ ИЗ УПЛОТНЕННОГО ЩЕБНЯ, ТОЛЩИНОЙ 100 ММ.

РАЗВЕРТКА ФУНДАМЕНТА ПО 6-6

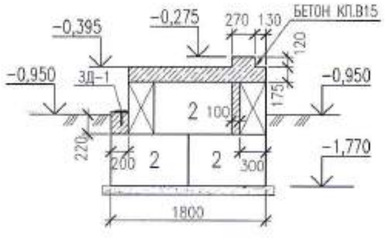

РАЗВЕРТКА ФУНДАМЕНТА ПО 7-7 2ШТ.

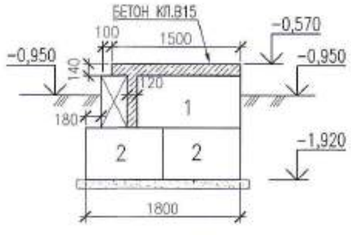

РАЗВЕРТКА ФУНДАМЕНТА ПО 8-8

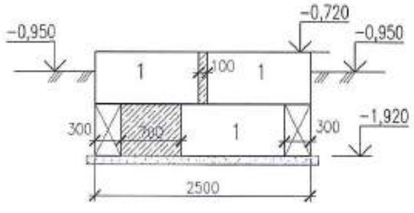

ИЗМ.	КОЛ.УЧ.	ЛИСТ	N ДОК.	ПОДП.	ДАТА
РАЗРАБ.		ПОДЛИПАЛИНА			
ПРОВЕРИЛ.		СЕЛЬКИНА			
Н. КОНТР.		СЕЛЬКИНА			
ГИП		КОМАРОВА			

0129/19-АС

"СТРОИТЕЛЬСТВО МНОГОКВАРТИРНЫХ ЖИЛЫХ ДОМОВ ПЯТНО 28, ПЯТНО 29 ПО КРУПНОПАНЕЛЬНОЙ СХЕМЕ В п.ЗАЧАГАНСК г.УРАЛЬСК, ЗКО. ПЯТНО 28" (БЕЗ ИНЖЕНЕРНЫХ СЕТЕЙ И БЛАГОУСТРОЙСТВА)

144-КВ. ЖИЛОЙ ДОМ

СТАДИЯ	ЛИСТ	ЛИСТОВ
РП	26	

КРЫЛЬЦО 1. ПАНДУС. ПЛАН И РАЗВЕРТКИ ФУНДАМЕНТОВ. ПЛАН РАСКЛАДКИ ПЛИТ.

ТОО ГАЗПРОМ ПРОЕКТ

ФОРМАТ А2

ВЗАМ. ИНВ. N° | ПОДП. И ДАТА | ИНВ. N° ПОДЛ. 000000

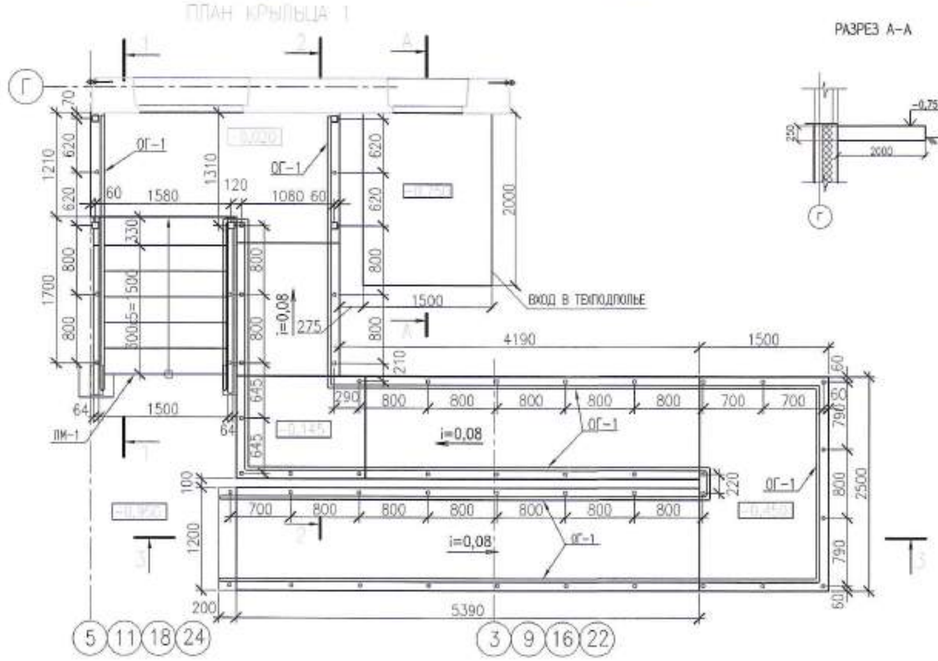

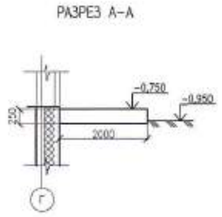

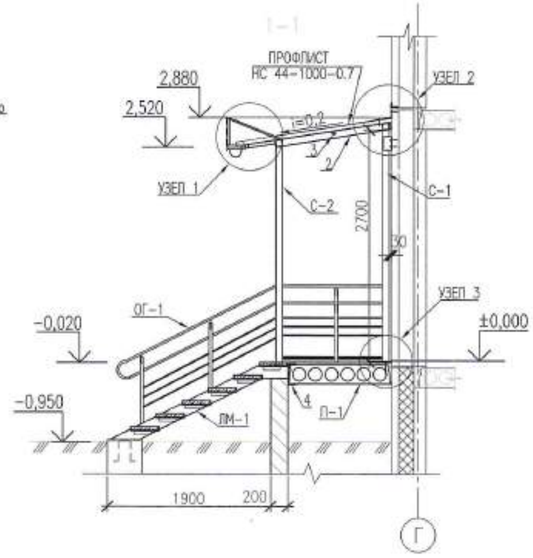

СПЕЦИФИКАЦИЯ (НА ОДНО КРЫЛЬЦО)

МАРКА ПОЗ.	ОБОЗНАЧЕНИЕ	НАИМЕНОВАНИЕ	КОЛ. ШТ	МАССА ЕД.КГ	ПРИМЕЧ.
		ОГРАЖДЕНИЕ ОГ-1			
1	ГОСТ 30245-2012	▢40х20х3,0 М.П.	77,5	2,42	187,55
2	ГОСТ 34028-2016	⌀12 А-I М.П.	184,9	0,888	164,19
3	ГОСТ 30245-2012	▢ 20х2,0 L=150мм.	96	0,17	16,32
4	ГОСТ 30245-2012	СТОЙКА ▢40х3,0 L=850мм.	54	2,81	151,74
		ЗД-2	59		184,08
	ГОСТ 19903-2015	-200х250х8	1	3,12	
	КАТАЛОГ HILTI	АНКЕР-ШУРУП HUS-H 10х120	236		
		ВХОД В ТЕХПОДПОЛЬЕ			
		БЕТОН КЛ. В15 НА МОНОЛИТ. ЗАДЕЛКИ м3	0,75		

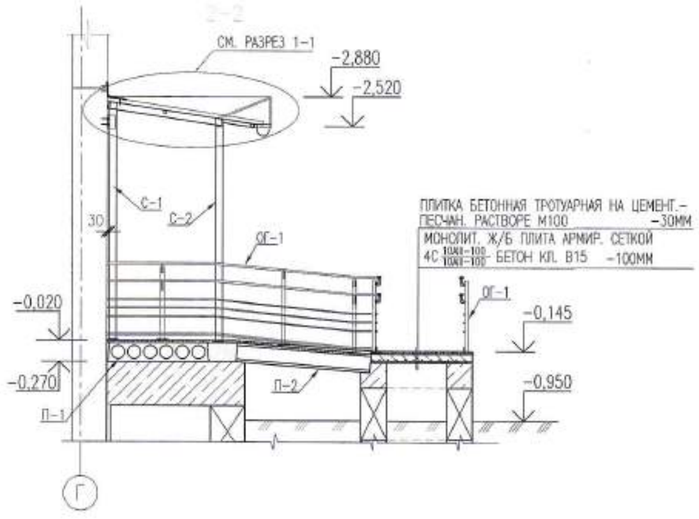

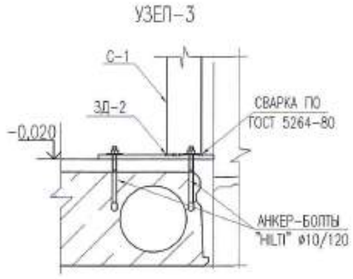

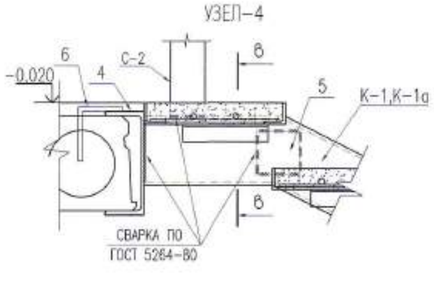

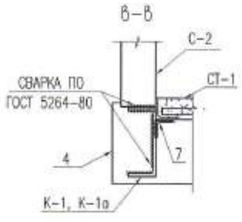

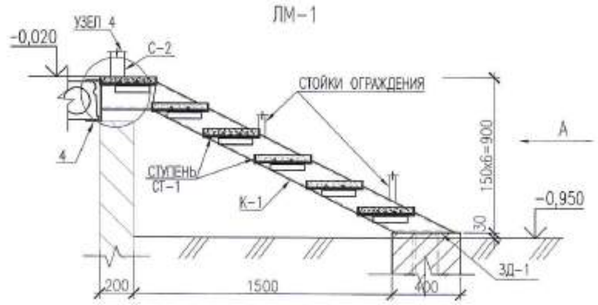

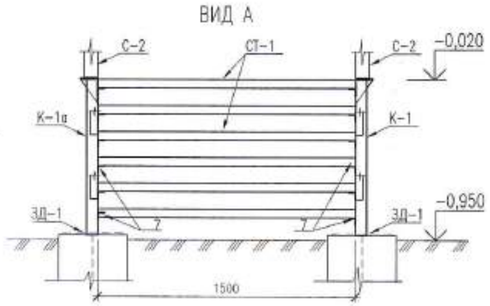

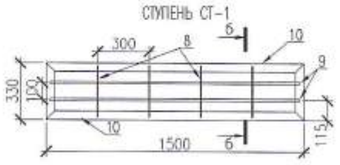

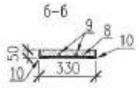

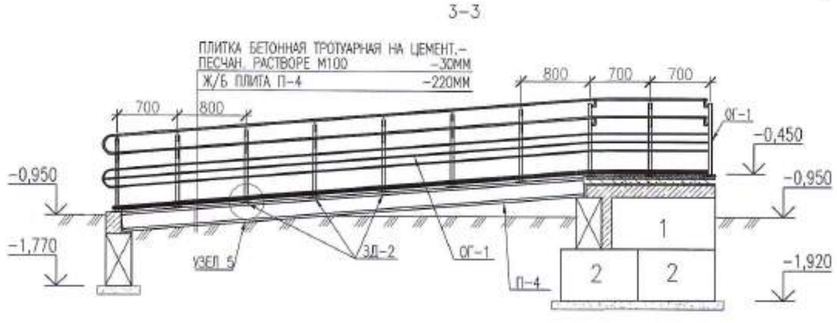

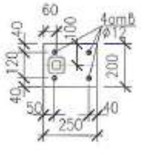

1. ДАННЫЙ ЛИСТ СМОТРИ СОВМЕСТНО С ЛИСТАМИ АС-8, 9, 26, 28
2. ДЛИНЫ ВСЕХ ЭЛЕМЕНТОВ УТОЧНИТЬ ПО МЕСТУ.
3. ИЗГОТОВЛЕНИЕ И МОНТАЖ МЕТАЛЛОКОНСТРУКЦИЙ ПРОИЗВОДИТЬ В СООТВЕТСТВИИ С ТРЕБОВАНИЯМИ:
   -СНиП РК 5.04-23-2002 "СТАЛЬНЫЕ КОНСТРУКЦИИ";
   -СТ РК 23118-2012 "КОНСТРУКЦИИ СТАЛЬНЫЕ СТРОИТЕЛЬНЫЕ"
   СВАРНЫЕ СОЕДИНЕНИЯ ПО ГОСТ 5264-80. СВАРКА ЭЛЕКТРОДАМИ ТИПА Э42А ДЛЯ РУЧНОЙ ДУГОВОЙ СВАРКИ ГОСТ 9467-75.
4. АНТИКОРРОЗИОННУЮ ЗАЩИТУ КОНСТРУКЦИЙ ПРОИЗВОДИТЬ В СООТВЕТСТВИИ С ТРЕБОВАНИЯМИ СН РК 2.01-01-2013, СП РК 2.01-101-2013 "ЗАЩИТА СТРОИТЕЛЬНЫХ КОНСТРУКЦИЙ ОТ КОРРОЗИИ".
5. ПОВЕРХНОСТИ СТАЛЬНЫХ КОНСТРУКЦИЙ ОЧИСТИТЬ ОТ ОКАЛИНЫ, РЖАВЧИНЫ И ОКРАСИТЬ: ГРУНТ ГФ-021 ГОСТ 25129-82, ЭМАЛЬ ПФ-115 ГОСТ 6465-76 - ПО 2 СЛОЯ, КАЖДЫЙ ПОСЛЕДУЮЩИЙ СЛОЙ НАНОСИТСЯ НА ПРОСУШЕННЫЙ ПРЕДЫДУЩИЙ.
6. УЗЕЛ 1, 2 СМ АС-28

ИЗМ.	КОЛ.УЧ	ЛИСТ	N°ДОК.	ПОДП.	ДАТА
РАЗРАБ.		ПОДЛИПАЛИНА			
ПРОВЕРИЛ.		СЕЛЬКИНА			
Н. КОНТР.		СЕЛЬКИНА			
ГИП		КОМАРОВА			

0129/19-АС

"СТРОИТЕЛЬСТВО МНОГОКВАРТИРНЫХ ЖИЛЫХ ДОМОВ ПЯТНО 28, ПЯТНО 29 ПО КРУПНОПАНЕЛЬНОЙ СХЕМЕ В п.ЗАЧАГАНСК г.УРАЛЬСК, ЗКО. ПЯТНО 28" (БЕЗ ИНЖЕНЕРНЫХ СЕТЕЙ И БЛАГОУСТРОЙСТВА)

144-КВ. ЖИЛОЙ ДОМ

СТАДИЯ	ЛИСТ	ЛИСТОВ
РП	27	

КРЫЛЬЦО 1. ПАНДУС
ПЛАН. РАЗРЕЗЫ 1-1, 2-2, 3-3. УЗЛЫ 3,4,5.
ОГРАЖДЕНИЕ ОГ-1. ЛЕСТНИЧНЫЙ МАРШ ЛМ-1

ТОО ГАЗПРОМ ПРОЕКТ ЖШС

ФОРМАТ А2

ВЗАМ. ИНВ. N° | ПОДП. И ДАТА | ИНВ. N° ПОДЛ. | 000000

КОНСТРУКЦИЙ КОЗЫРЬКА

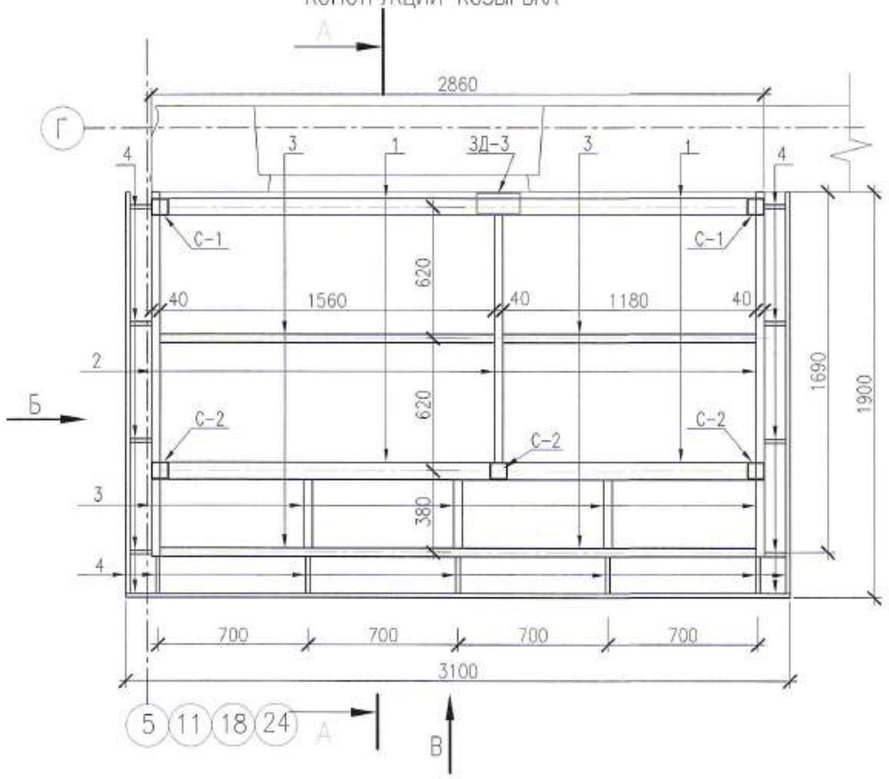

ПЛАН КРОВЛИ

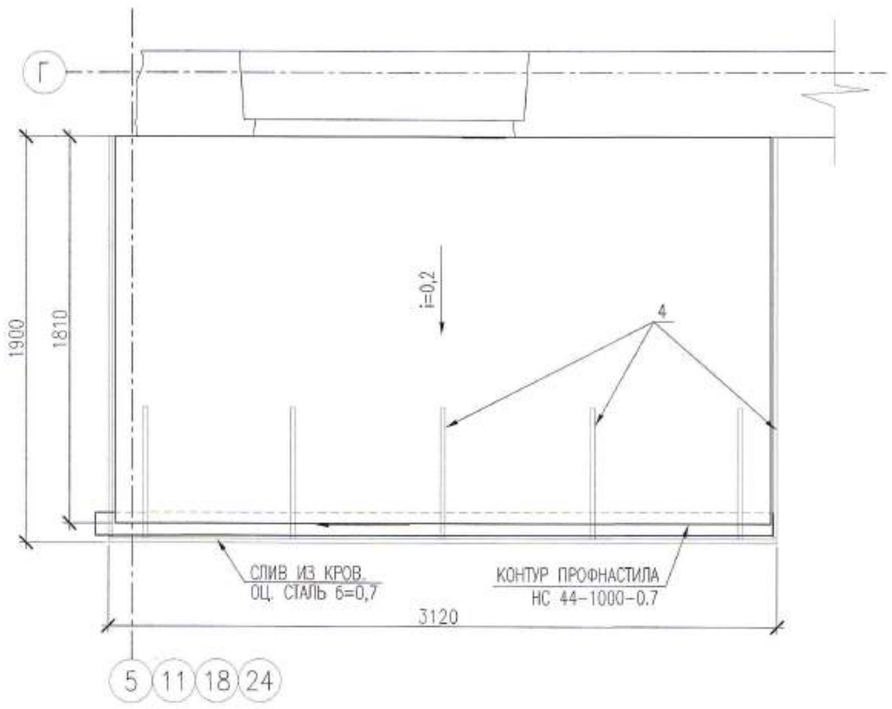

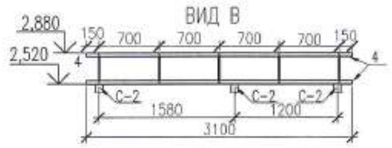

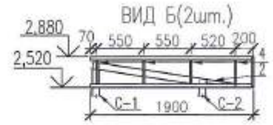

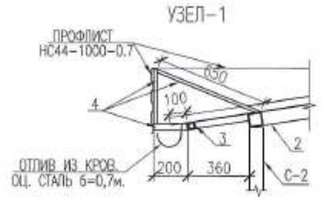

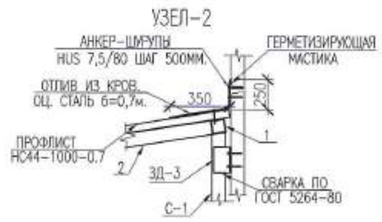

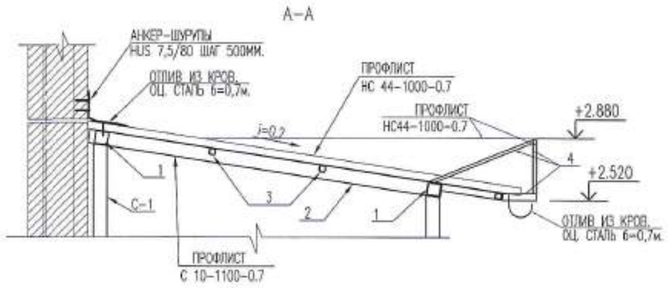

СПЕЦИФИКАЦИЯ (НА ОДНО КРЫЛЬЦО)

МАРКА ПОЗ.	ОБОЗНАЧЕНИЕ	НАИМЕНОВАНИЕ	КОЛ. ШТ	МАССА ЕД.КГ	ПРИМЕЧ.
		ЛЕСТНИЦА ЛМ-1	1		
К-1,(о)	ГОСТ 8240-97	⊏ 16 L=2250мм.	2	31,95	63,9
4	ГОСТ 8240-97	⊏ 24 L=1700мм.	1	40,8	40,8
5	ГОСТ 19903-2015	-100x100x8	4	0,63	2,52
6	ГОСТ 34028-2016	⌀8 А-I, L=300мм.	4	0,12	0,48
		СТУПЕНЬ СТ-1	6		
7	ГОСТ 8509-93	∟ 40x4 L=200мм.	2	0,48	0,96
8	ГОСТ 34028-2016	⌀6 А-I L=300мм.	4	0,07	0,28
9	ГОСТ 34028-2016	⌀12 А-III, L=1470мм.	2	1,31	2,62
10	ГОСТ 8509-72	∟ 50x6 М.П.	3,66	4,47	16,36
		БЕТОН КЛ. В30 М3	0,03		
		КОЗЫРЕК	1		
С-1	ГОСТ 30245-2012	▢80x3,5 L=2730мм.	2	22,28	44,56
С-2	ГОСТ 30245-2012	▢80x3,5 L=2530мм.	3	20,65	61,95
1	ГОСТ 30245-2012	▢80x3,5 L=2860мм.	2	23,34	46,68
2	ГОСТ 30245-2012	▯ 80x40x3,5 L=1360мм.	3	8,11	24,33
3	ГОСТ 30245-2012	▢40x3,0 М.П.	7,52	3,30	24,82
4	ГОСТ 8645-68*	▯ 40x20x3,0 М.П.	24,41	2,42	59,07
	ГОСТ 24045-2010	НС44-1000-0.7 $М^2$	5,74		
	ГОСТ 24045-2010	С 10-1100-0.7 $М^2$	5,24		
	ГОСТ 14918-80*	ОЦИНКОВАННАЯ СТАЛЬ б=0,7 $М^2$	7,44		
3Д-3	ГОСТ 8509-93	∟100x6,5 L=150мм.	5	1,51	7,55
	КАТАЛОГ HILTI	АНКЕР-ШУРУП HUS-H 7,5x80	28		

1. ДАННЫЙ ЛИСТ СМОТРИ СОВМЕСТНО С ЛИСТАМИ АС-8, 9, 26, 27

ИЗМ.	КОЛ.УЧ.	ЛИСТ	N°ДОК.	ПОДП.	ДАТА
РАЗРАБ.		ПОДЛИПАЛИНА			
ПРОВЕРИЛ.		СЕЛЬКИНА			
Н. КОНТР.		СЕЛЬКИНА			
ГИП		КОМАРОВА			

0129/19-АС

"СТРОИТЕЛЬСТВО МНОГОКВАРТИРНЫХ ЖИЛЫХ ДОМОВ ПЯТНО 28, ПЯТНО 29 ПО КРУПНОПАНЕЛЬНОЙ СХЕМЕ В п.ЗАЧАГАНСК г.УРАЛЬСК, ЗКО. ПЯТНО 28" (БЕЗ ИНЖЕНЕРНЫХ СЕТЕЙ И БЛАГОУСТРОЙСТВА)

144-КВ. ЖИЛОЙ ДОМ

СТАДИЯ	ЛИСТ	ЛИСТОВ
РП	28	

КРЫЛЬЦО 1. КОЗЫРЕК.
СХЕМА РАСПОЛОЖЕНИЯ НЕСУЩИХ КОНСТРУКЦИЙ КОЗЫРЬКА. ПЛАН КРОВЛИ. УЗЛЫ 1, 2. РАЗРЕЗ А-А

ТОО ГАЗПРОМ ПРОЕКТ ЖШС

ФОРМАТ А2

ВЗАМ. ИНВ. N° | ПОДП. И ДАТА | ИНВ. N° ПОДЛ. 000000

ВШ 1, ВШ 1*(ЗЕРКАЛЬНО)

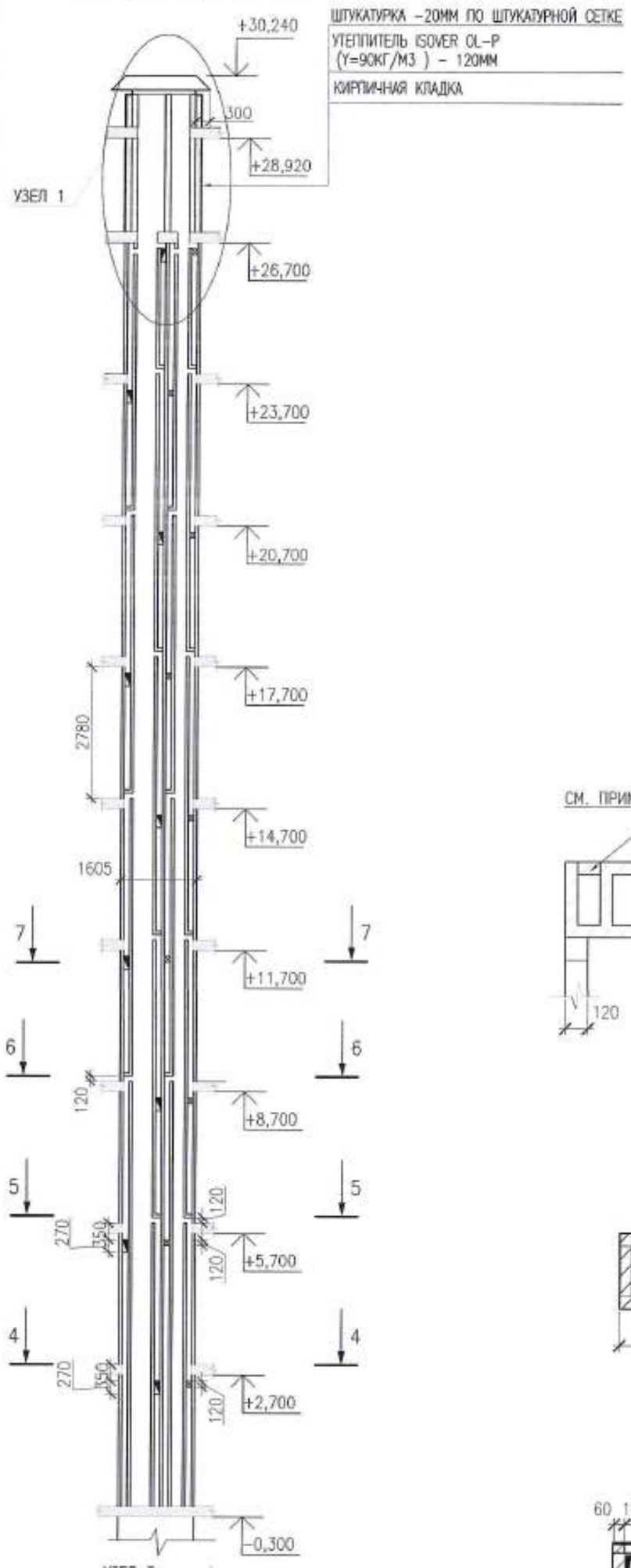

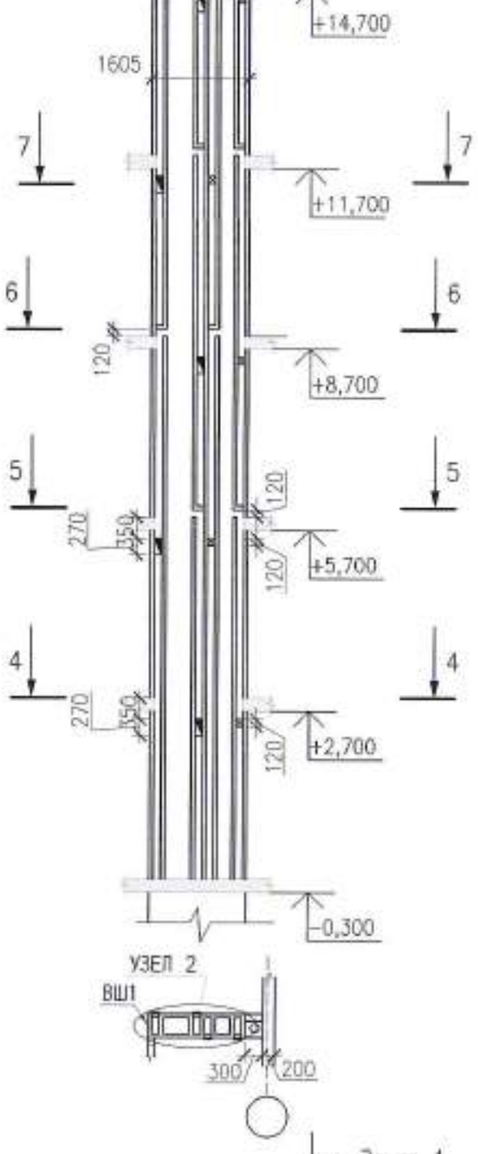

УЗЕЛ 1

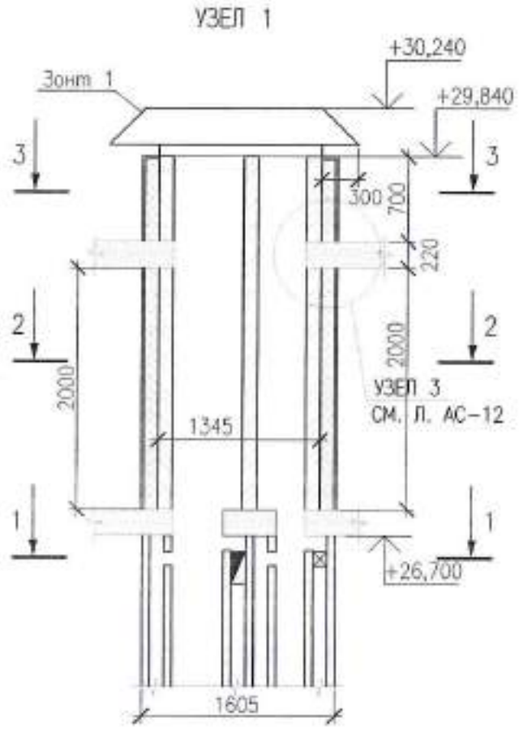

1-1

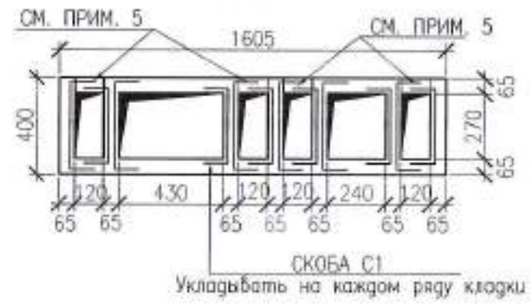

2-2, 3-3

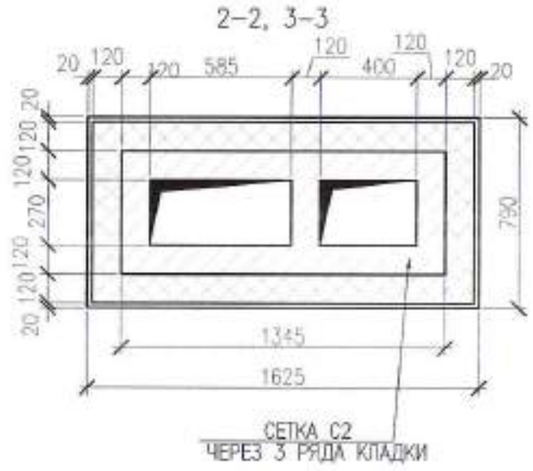

УЗЕЛ 2

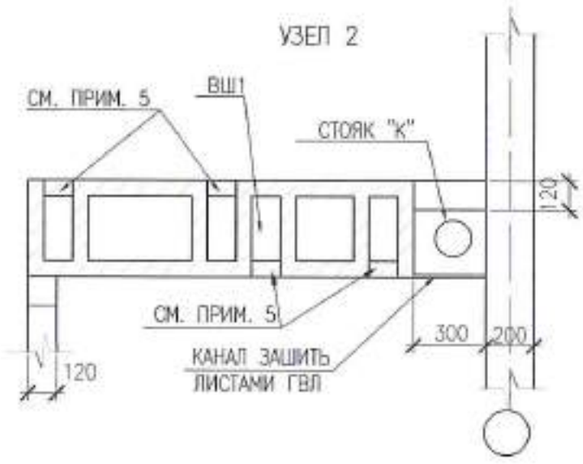

4-4

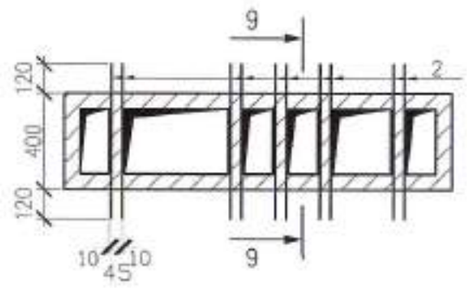

5-5

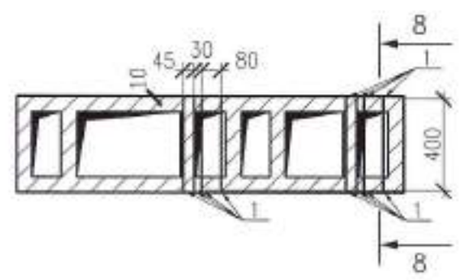

6-6

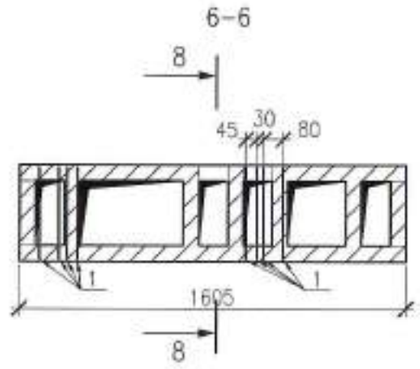

9-9

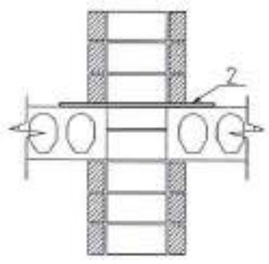

8-8

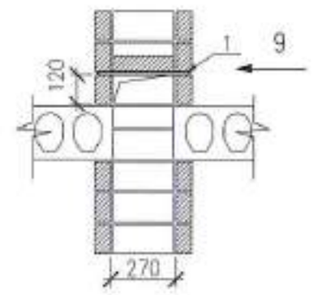

7-7

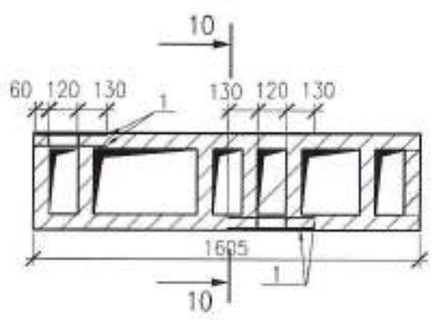

10-10

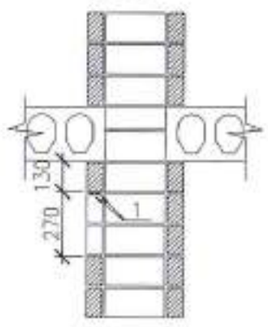

Эскиз Скобы С1

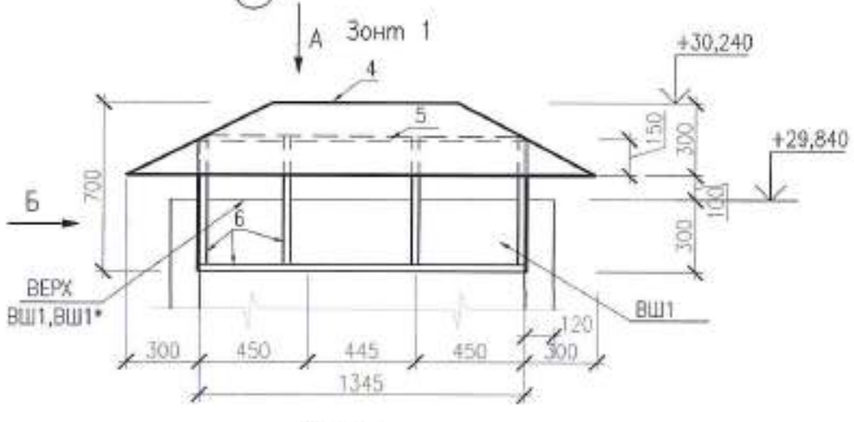

Вид А

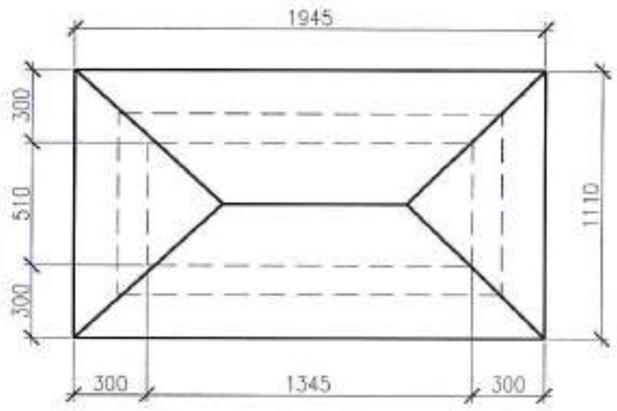

Вид Б

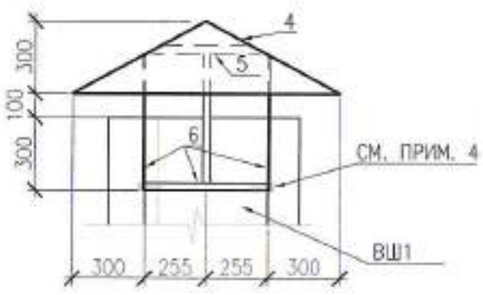

СПЕЦИФИКАЦИЯ

МАРКА ПОЗ.	ОБОЗНАЧЕНИЕ	НАИМЕНОВАНИЕ	КОЛ. ШТ	МАССА ЕД.КГ	ПРИМЕЧ.
		ВШ1, ВШ1*	8,8	330,18	
1	ГОСТ 34028-2016*	ф14 А-III L=380 мм	108	0.46	49,68
2	ГОСТ 34028-2016*	ф14 А-III L=640 мм	90	0.77	69.3
С1	СМ. ЭСКИЗ	5 Вр-1 ГОСТ 6727-80 L=565 мм	2640	0.08	211,2
		Зонт 1	16	30,42	
4		Оцинкованная кров. сталь б=0,7мм м2	3,05	5,49	16,74
5	ГОСТ 19904-90	Полоса 60х5 м.п.	3,6	2,36	8,5
6	ГОСТ 19904-90	Полоса 30х8 м.п.	9,08	0.57	5,18
7	КАТАЛОГ "HILTI"	АНКЕР-ШУРУП HUS-H 7,5х80 шт	6		

1. РАСПОЛОЖЕНИЕ ВЕНТШАХТ СМ. НА ПЛАНАХ ЭТАЖЕЙ
2. ВЕНТИЛЯЦИОННЫЕ ШАХТЫ ВЫПОЛНИТЬ ИЗ СИЛИКАТНОГО КИРПИЧА МАРКИ СУРПо-М100/F25/1,8 ГОСТ 379-2015 НА ЦЕМЕНТНО--ПЕСЧАНОМ РАСТВОРЕ МАРКИ М75 ДО ОТМЕТКИ + 26.700, (ОБЬЕМ -256,18м3 НА ВЕСЬ ДОМ) ВЫШЕ ОТМЕТКИ +26.700 ИЗ КИРПИЧА КР-р-по 250х120х88/1,4НФ/150/2,0/50/ГОСТ 530-2012 НА ЦЕМЕНТНО-ПЕСЧАНОМ РАСТВОРЕ МАРКИ М100 (ОБЬЕМ -29,63м3 НА ВЕСЬ ДОМ)
3. ГОРИЗОНТАЛЬНЫЕ И ВЕРТИКАЛЬНЫЕ ШВЫ СЛЕДУЕТ ТЩАТЕЛЬНО ЗАПОЛНЯТЬ РАСТВОРОМ. РАСТВОР, ВЫДАВЛЕННЫЙ ИЗ ШВОВ, НА ВНУТРЕННИХ ПОВЕРХНОСТЯХ УДАЛЯЕТСЯ.
4. КРЕПЛЕНИЕ ЗОНТОВ ВЕНТИЛЯЦИОННЫХ ШАХТ ПРЕДУСМОТРЕНО ПО ПЕРИМЕТРУ ШАХТ ИЗ ПОЛОСОВОЙ СТАЛИ С ПОМОЩЬЮ АНКЕР-ШУРУПОВ МАРКИ HUS-H-7.5x80
5. В ВЕНТИЛЯЦИОННЫХ КАНАЛАХ ВЫТЯЖНЫЕ ОТВЕРСТИЯ ВЫПОЛНЯТЬ ЧЕРЕЗ ЭТАЖ.
6. ШТУКАТУРКУ НАРУЖНОЙ ПОВЕРХНОСТИ ВЕНТЦИОННЫХ ШАХТ ВЫПОЛНИТЬ ЦЕМЕНТНО-ПЕСЧАНЫМ РАСТВОРОМ СОСТАВА 1:2.
7. ВЕНТИЛЯЦИОННЫЕ ШАХТЫ ВЫШЕ ОТМЕТКИ 26.700 УТЕПЛИТЬ.

ВЗАМ. ИНВ. N° | ПОДПИСЬ И ДАТА | ИНВ.N ПОДЛ.

ИЗМ.	КОЛ.УЧ.	ЛИСТ	N°ДОК.	ПОДП.	ДАТА
РАЗРАБ.		НАУМЕНКО			
ПРОВЕР.		КОМАРОВА			
Н. КОНТР.		СЕЛЬКИНА			
ГИП		КОМАРОВА			

0129/19-АС

"СТРОИТЕЛЬСТВО МНОГОКВАРТИРНЫХ ЖИЛЫХ ДОМОВ ПЯТНО 28, ПЯТНО 29 ПО КРУПНОПАНЕЛЬНОЙ СХЕМЕ В п.ЗАЧАГАНСК г.УРАЛЬСК, ЗКО. ПЯТНО 28" (БЕЗ ИНЖЕНЕРНЫХ СЕТЕЙ И БЛАГОУСТРОЙСТВА)

144-КВ. ЖИЛОЙ ДОМ

СТАДИЯ	ЛИСТ	ЛИСТОВ
РП	29	

ВЕНТИЛЯЦИОННЫЕ ШАХТЫ ВШ1,ВШ1*

ТОО ГАЗПРОМ ПРОЕКТ ЖДС

ФОРМАТ А2

Схема устройства внутренних кирпичных перегородок

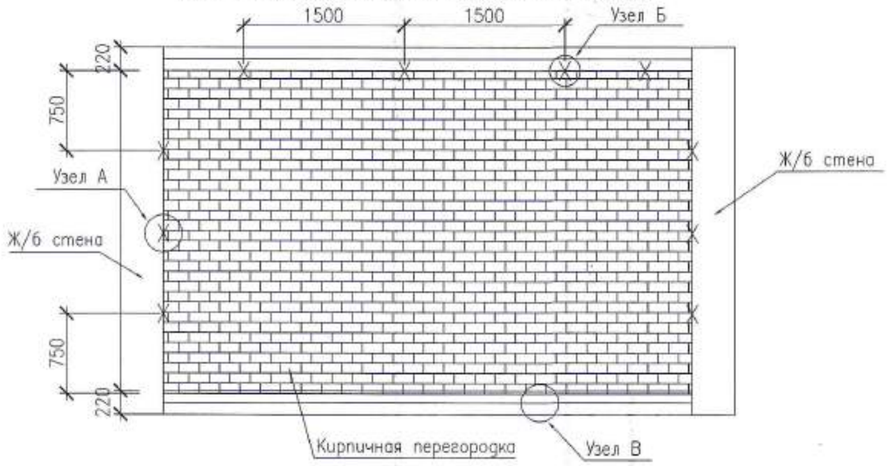

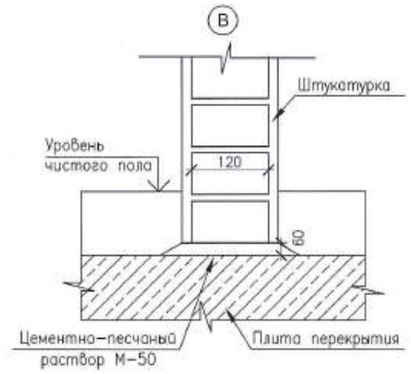

Спецификация элементов крепления кирпичных перегородок

Марка. поз	Обозначение	Наименование	Кол-во	Масса ед.кг	Примечание
		Металлическое изделие ММ-1			
ММ-1	ГОСТ 19903-2015	-3х80 L=295 ММ	1737	0,56	972кг
		Каркас плоский К-1	1986	0.15	297,9кг
1	ГОСТ 6727-80	Ø3Вр-I L=105 ММ	10	0.005	0.05
2	ГОСТ 6727-80	Ø3Вр-I L=1000 ММ	2	0.052	0.10

1-1

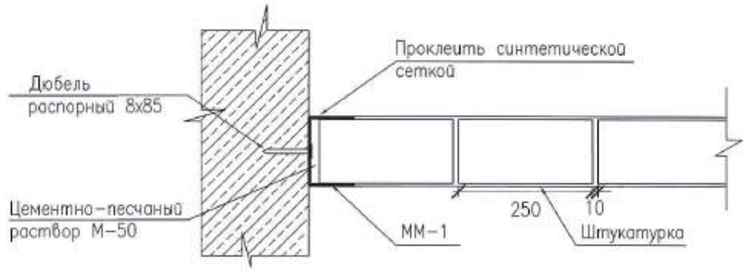

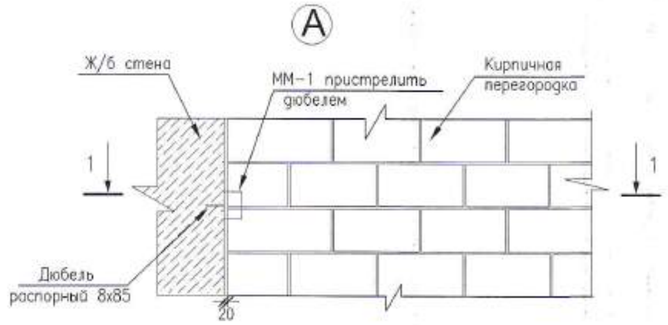

ММ-1

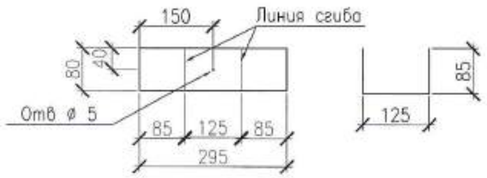

2-2

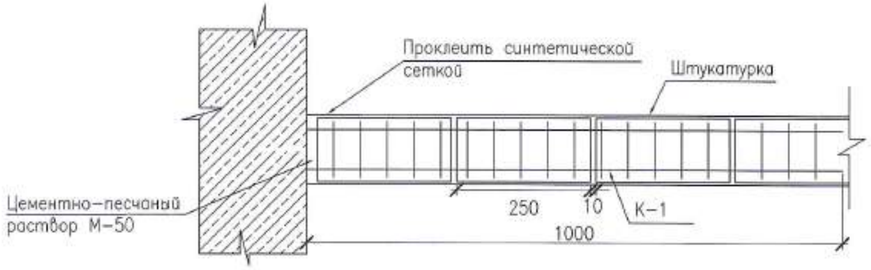

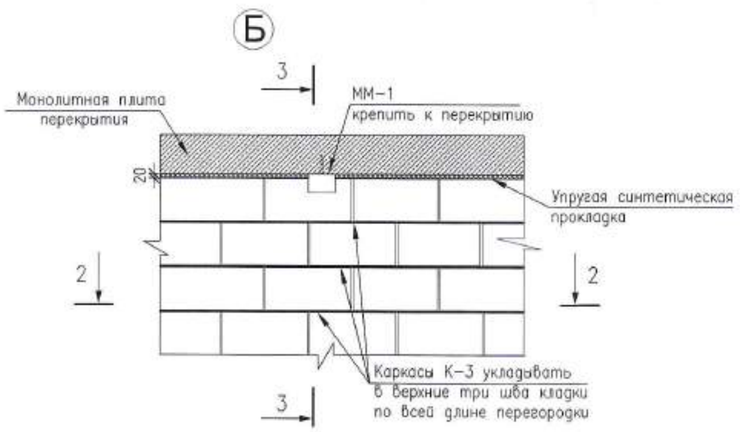

3-3

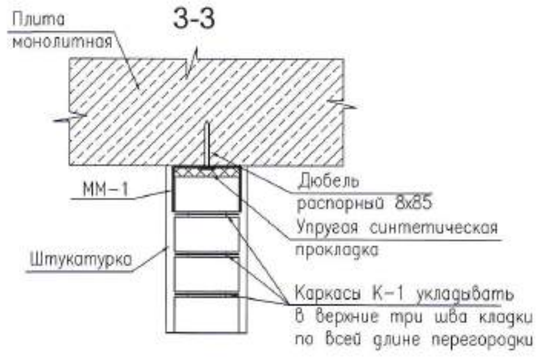

Каркас плоский К-1

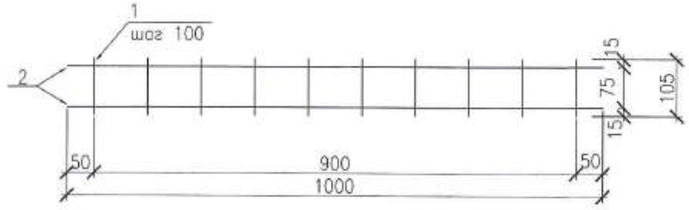

1. КАРКАСЫ К-1 УКЛАДЫВАТЬ В ВЕРХНИЕ ТРИ РЯДА КЛАДКИ НА ВСЮ ДЛИННУ
2. ДЕТАЛЬ ММ-1 ПРИСТРЕЛИВАТЬ ДЮБЕЛЕМ К СТЕНЕ И ПЕРЕКРЫТИЮ

ИЗМ.	КОЛ.УЧ	ЛИСТ	N°ДОК.	ПОДП.	ДАТА	0129/19-АС
						"СТРОИТЕЛЬСТВО МНОГОКВАРТИРНЫХ ЖИЛЫХ ДОМОВ ПЯТНО 28, ПЯТНО 29 ПО КРУПНОПАНЕЛЬНОЙ СХЕМЕ В п.ЗАЧАГАНСК г.УРАЛЬСК, ЗКО. ПЯТНО 28" (БЕЗ ИНЖЕНЕРНЫХ СЕТЕЙ И БЛАГОУСТРОЙСТВА)
РАЗРАБ.	НАУМЕНКО					144-КВ. ЖИЛОЙ ДОМ
ПРОВЕРИЛ.	СЕЛЬКИНА					СТАДИЯ: РП; ЛИСТ: 30; ЛИСТОВ:
Н. КОНТР.	СЕЛЬКИНА					
ГИП	КОМАРОВА					УЗЛЫ КРЕПЛЕНИЯ КИРПИЧНЫХ ПЕРЕГОРОДОК
						ТОО ГАЗПРОМ ПРОЕКТ ЖШС

Формат А2

ВЗАМ. ИНВ. N° | ПОДП. И ДАТА | ИНВ. N° ПОДЛ. | 000000

Схема устройства внутренних газобетонных перегородок

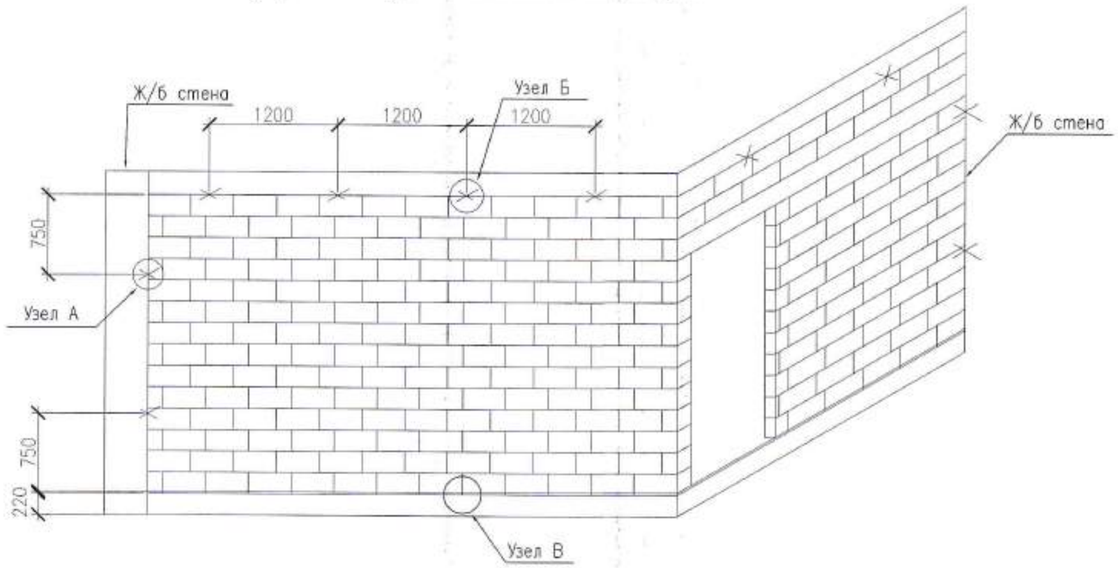

Спецификация элементов крепления газобетонных перегородок

Марка. поз.	Обозначение	Наименование	Кол-во	Масса ед.кг	Приме-чание
	Металическое изделие ММ-2				
ММ-2	ГОСТ 19903-2015	-3х80 L=275 ММ	1482	0,52	770,6кг

1-1

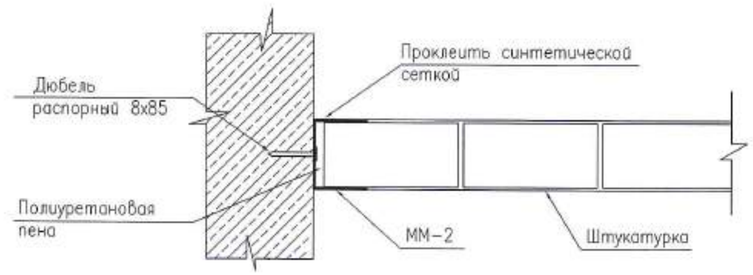

А

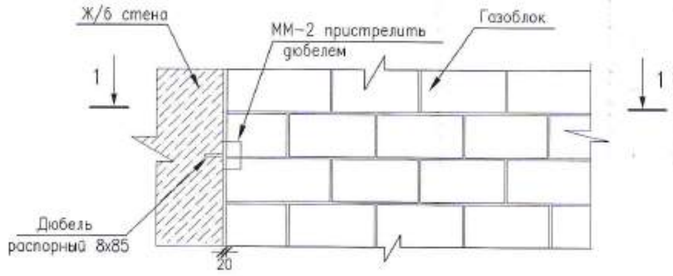

В

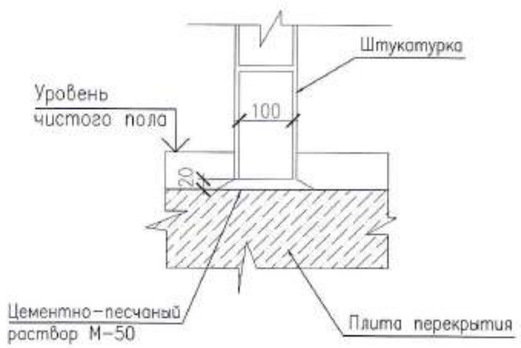

2-2

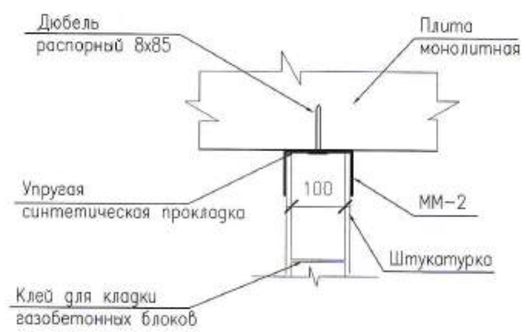

Б

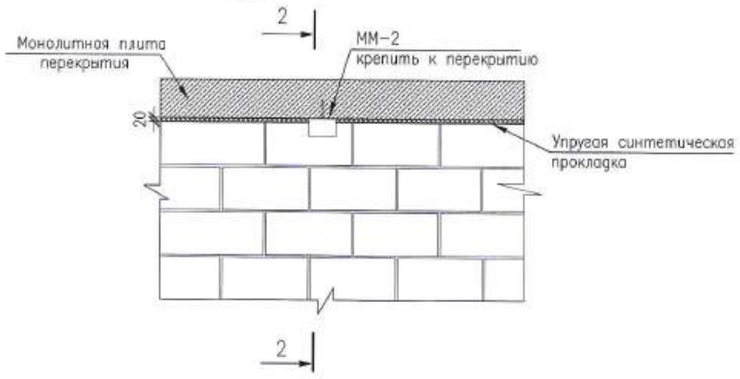

ММ-2

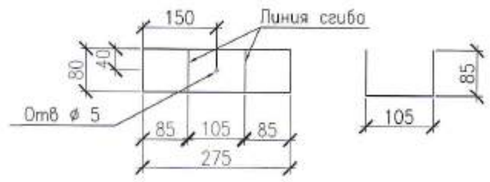

1. КЛАДКУ ПЕРЕГОРОДОК ВЕСТИ ИЗ ГАЗОБЕТОННЫХ БЛОКОВ НА КЛЕЕВОМ РАСТВОРЕ
2. ТОЛЩИНА КЛЕЕВОГО ШВА 2-3мм
3. ДЕТАЛЬ ММ-2 ПРИСТРЕЛИВАТЬ ДЮБЕЛЕМ К СТЕНЕ И ПЕРЕКРЫТИЮ

ИЗМ.	КОЛ.УЧ.	ЛИСТ	N°ДОК.	ПОДП.	ДАТА	0129/19-АС
						"СТРОИТЕЛЬСТВО МНОГОКВАРТИРНЫХ ЖИЛЫХ ДОМОВ ПЯТНО 28, ПЯТНО 29 ПО КРУПНОПАНЕЛЬНОЙ СХЕМЕ В п.ЗАЧАГАНСК г.УРАЛЬСК, ЗКО. ПЯТНО 28" (БЕЗ ИНЖЕНЕРНЫХ СЕТЕЙ И БЛАГОУСТРОЙСТВА)
РАЗРАБ.	НАУМЕНКО					144-КВ. ЖИЛОЙ ДОМ — СТАДИЯ: РП; ЛИСТ: 31; ЛИСТОВ:
ПРОВЕРИЛ.	СЕЛЬКИНА					
Н. КОНТР.	СЕЛЬКИНА					
ГИП	КОМАРОВА					УЗЛЫ КРЕПЛЕНИЯ ПЕРЕГОРОДОК ИЗ ГАЗОБЛОКА

ТОО ГАЗПРОМ ПРОЕКТ ЖШС

Формат А2

ВЗАМ. ИНВ. N° | ПОДП. И ДАТА | ИНВ. N° ПОДЛ. | 000000

ПРОДУХ ОБП

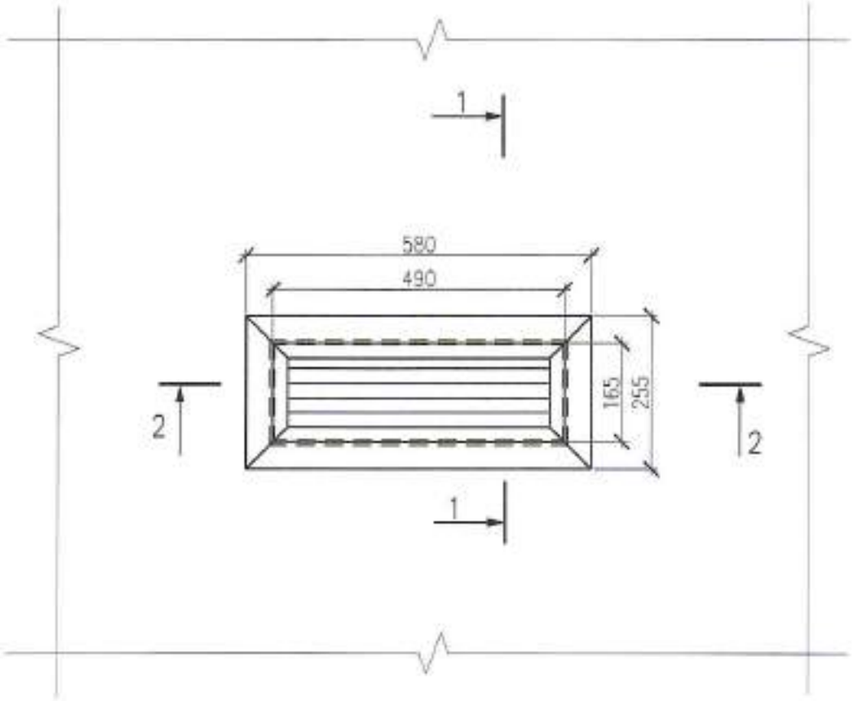

МР-1

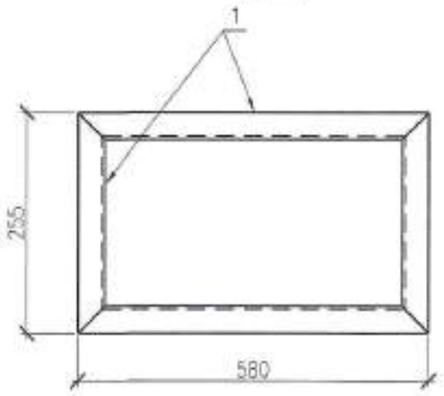

1-1

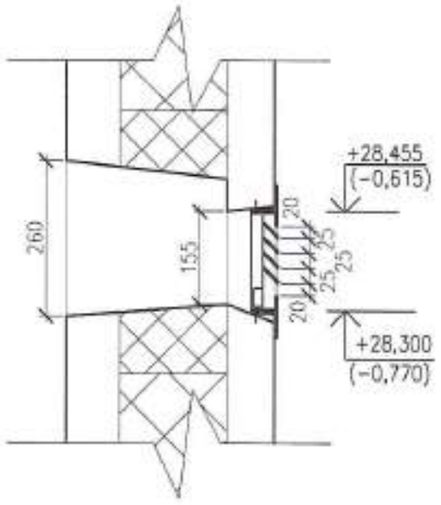

МДР-1

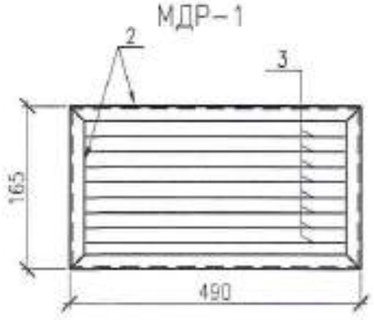

СПЕЦИФИКАЦИЯ

МАРКА ПОЗ.	ОБОЗНАЧЕНИЕ	НАИМЕНОВАНИЕ	КОЛ. ШТ.	МАССА ЕД.КГ	ПРИМЕЧАНИЕ
		ОБП	32(56)		
		МР-1		5,63	
1	ГОСТ 8509-93	∠ 45х5 П.М.	1,67	3,370	5,63
		МДР-1		4,08	
2	ГОСТ 8509-93	∠ 25х4 П.М.	1,31	1,46	1,91
3	ГОСТ 19903-2015	– 4х36 П.М.	1,92	1,13	2,17
4		НАВЕСЫ	2		
5	ГОСТ 5090-86	ЗАВЕРТКА ЗР4	1		

2-2

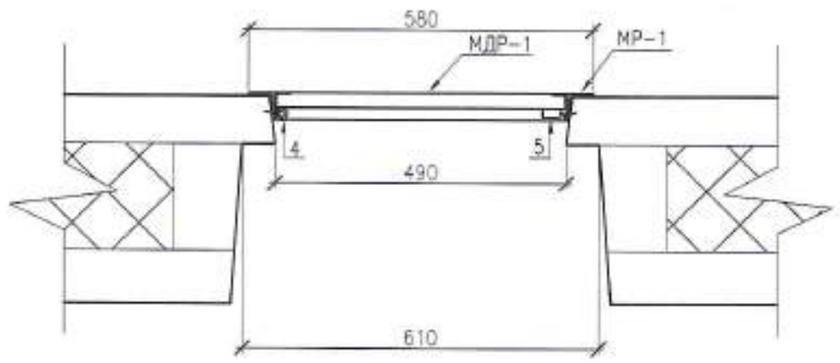

1. СВАРКУ ПРОИЗВОДИТЬ ПО ГОСТ 5264-80 ЭЛЕКТРОДАМИ Э-42 ГОСТ 9467-75*. ВЫСОТУ ШВА ПРИНИМАТЬ ПО ТОЛЩИНЕ СВАРИВАЕМЫХ ЭЛЕМЕНТОВ.
2. ВСЕ МЕТАЛЛИЧЕСКИЕ ЭЛЕМЕНТЫ ПОКРЫТЬ ЭМАЛЬЮ ПФ133 ПО ГОСТ 926-82* ЗА 2 РАЗА ПО ГРУНТОВКЕ ГФ-021 ПО ГОСТ 25129-82*.
3. В СКОБКАХ ДАНЫ ЗНАЧЕНИЯ ДЛЯ ПРОДУХОВ ТЕХПОДПОЛЬЯ.
4. РЕШЕТКУ ПРОДУХА ПРИСТРЕЛИТЬ ДВУМЯ ДЮБЕЛЯМИ К СТЕНОВОЙ ПАНЕЛИ.

ИЗМ.	КОЛ.УЧ.	ЛИСТ	N°ДОК.	ПОДП.	ДАТА
РАЗРАБ.		НАУМЕНКО			
ПРОВЕР.		КОМАРОВА			
Н. КОНТР.		СЕЛЬКИНА			
ГИП		КОМАРОВА			

0129/19-АС

"СТРОИТЕЛЬСТВО МНОГОКВАРТИРНЫХ ЖИЛЫХ ДОМОВ ПЯТНО 28, ПЯТНО 29 ПО КРУПНОПАНЕЛЬНОЙ СХЕМЕ В п.ЗАЧАГАНСК г.УРАЛЬСК, ЗКО. ПЯТНО 28" (БЕЗ ИНЖЕНЕРНЫХ СЕТЕЙ И БЛАГОУСТРОЙСТВА)

144-КВ. ЖИЛОЙ ДОМ

СТАДИЯ	ЛИСТ	ЛИСТОВ
РП	32	

ПРОДУХ ОБП

ТОО ГАЗПРОМ ПРОЕКТ ЖШС

ВЗАМ. ИНВ. N° | ПОДП. И ДАТА | ИНВ. N° ПОДЛ. 0000000

Формат А3

ЛЕСТНИЦА Л-1

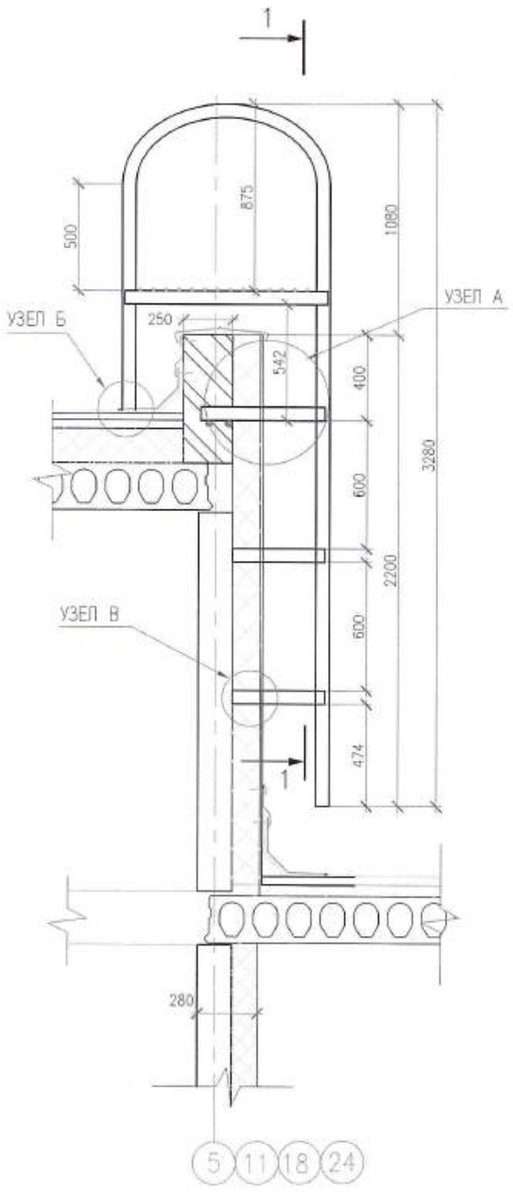

1-1

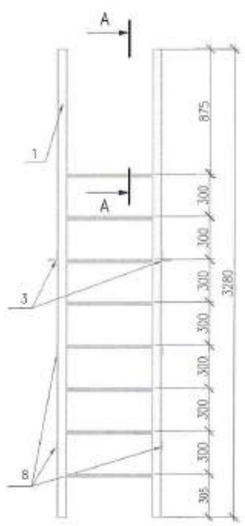

Лестница Л-2

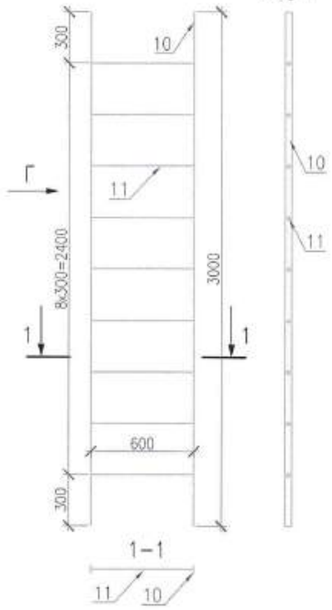

Вид Г

А-А

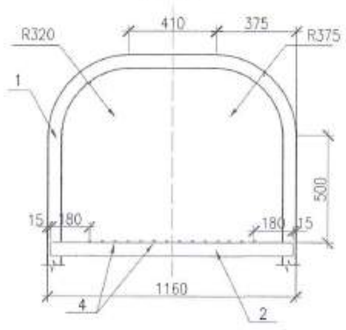

Б-Б

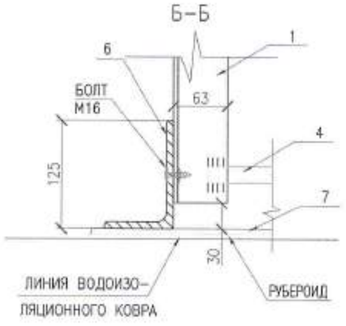

В-В

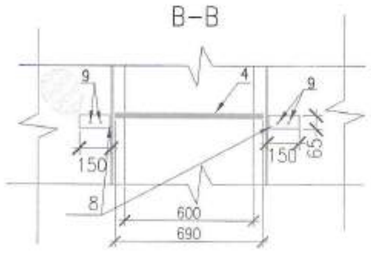

УЗЕЛ А

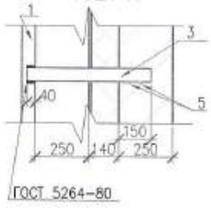

УЗЕЛ Б

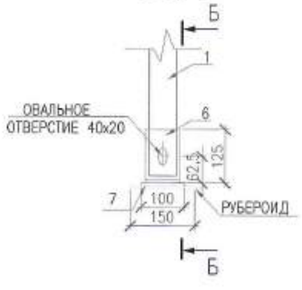

УЗЕЛ В

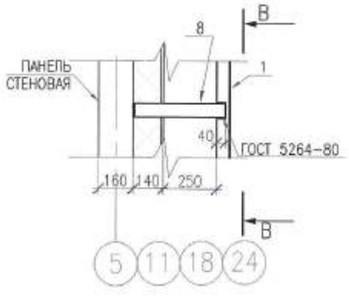

СПЕЦИФИКАЦИЯ

МАРКА ПОЗ.	ОБОЗНАЧЕНИЕ	НАИМЕНОВАНИЕ	КОЛ. ШТ.	МАССА ЕД.КГ	ПРИМЕЧАНИЕ
		ЛЕСТНИЦА Л-1	4	135.45	
1	ГОСТ 8509-93	L 63x63x5 L=6000	2	28.86	57.72
2	ГОСТ 8509-93	L 63x63x5 L=1130	2	5.44	10.88
3	ГОСТ 8509-93	L 63x63x5 L=525	2	2.53	5.06
4	ГОСТ 34028-2016	ø20 А-I L=690	27	1.7	45.90
5	ГОСТ 34028-2016	ø10 А-I L=800	6	0.5	3
6	ГОСТ 8509-93	L 125x80x8 L=80	2	1	2
7	ГОСТ 103-2006	-6x100 L=920	1	4.33	4.33
8	ГОСТ 103-2006	-6x60 L=580	4	1.64	6.56
9	КАТАЛОГ "HILTI"	АНКЕР-ШУРУП HUS-H 7,5X80	4		
		ЛЕСТНИЦА Л-2 (ЛОДЖИИ)	96	25.88	2484.48
10	ГОСТ 103-2006	Полоса 8x40	2	7.54	15.08
11	ГОСТ 34028-2016	ø18 А-III L=600	9	1.2	10.8

1. ДАННЫЙ ЛИСТ СМОТРИ СОВМЕСТНО С ПЛАНОМ КРОВЛИ И С ПЛАНАМИ ЭТАЖЕЙ

ИЗМ.	КОЛ.УЧ.	ЛИСТ	N°ДОК	ПОДП.	ДАТА
РАЗРАБ.		НАУМЕНКО			
ПРОВЕР.		КОМАРОВА			
Н. КОНТР.		СЕЛЬКИНА			
ГИП		КОМАРОВА			

0129/19-АС

"СТРОИТЕЛЬСТВО МНОГОКВАРТИРНЫХ ЖИЛЫХ ДОМОВ ПЯТНО 28, ПЯТНО 29 ПО КРУПНОПАНЕЛЬНОЙ СХЕМЕ В п.ЗАЧАГАНСК г.УРАЛЬСК, ЗКО. ПЯТНО 28" (БЕЗ ИНЖЕНЕРНЫХ СЕТЕЙ И БЛАГОУСТРОЙСТВА)

144-КВ. ЖИЛОЙ ДОМ

СТАДИЯ	ЛИСТ	ЛИСТОВ
РП	33	

ЛЕСТНИЦА Л-1, Л-2

ТОО ГАЗПРОМ ПРОЕКТ

ФОРМАТ А2

ВЗАМ. ИНВ. N° | ПОДП. И ДАТА | ИНВ. N° ПОДЛ. 000000

ПЛАН ТЕХПОДПОЛЬЯ В ОСЯХ 1–13

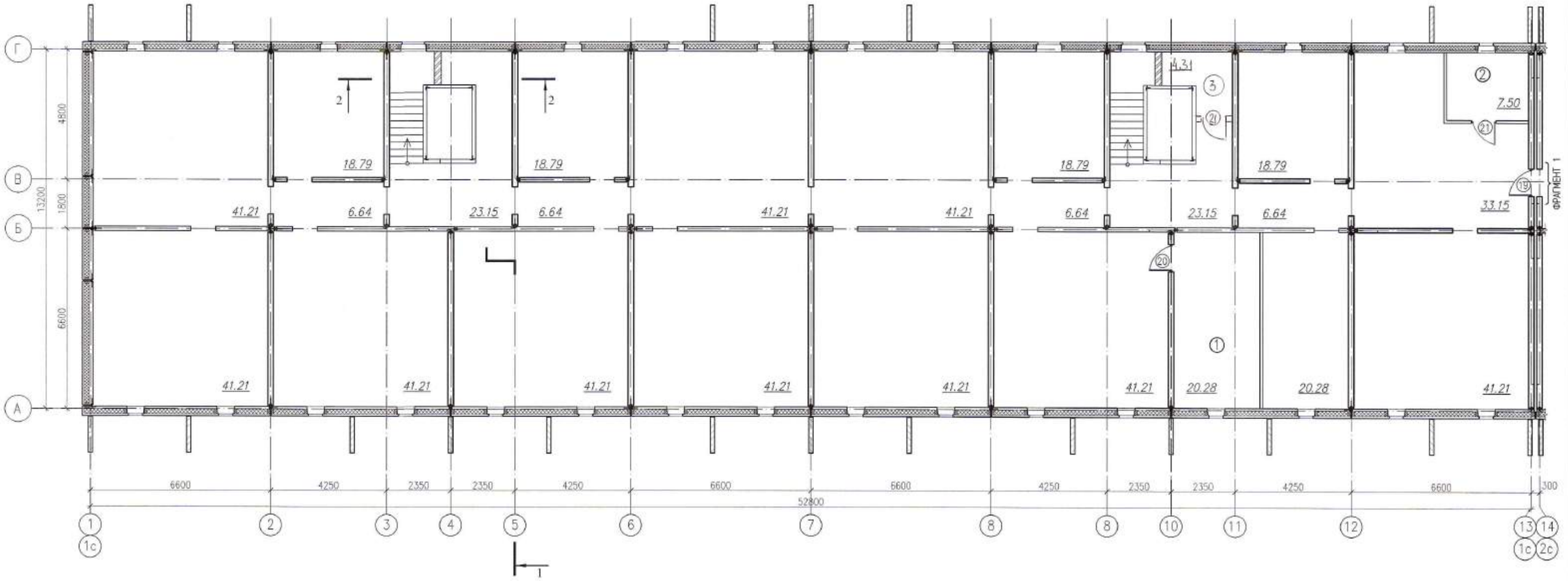

ЭКСПЛИКАЦИЯ ПОМЕЩЕНИЙ

N ПОМЕЩЕНИЯ	НАИМЕНОВАНИЕ	ПЛОЩАДЬ М²	КАТ. ПОМЕЩ
1	ЭЛЕКТРОЩИТОВАЯ	20,28	
2	ТЕПЛОВОЙ УЗЕЛ	7,50	
3	НАСОСНАЯ	4,31	

Компоновочная схема

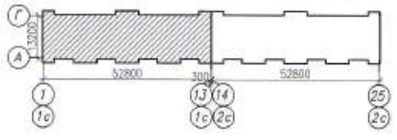

ИЗМ.	КОЛ.УЧ	ЛИСТ	N DOK	ПОДП.	ДАТА
РАЗРАБ.		СТАРОДУБЦЕВА			
ПРОВЕРИЛ		КОМАРОВА			
Н. КОНТР.		СЕЛЬКИНА			
ГИП		КОМАРОВА			

0129/19–АС

"СТРОИТЕЛЬСТВО МНОГОКВАРТИРНЫХ ЖИЛЫХ ДОМОВ ПЯТНО 28, ПЯТНО 29 ПО КРУПНОПАНЕЛЬНОЙ СХЕМЕ В п.ЗАЧАГАНСК г.УРАЛЬСК, ЗКО. ПЯТНО 28" (БЕЗ ИНЖЕНЕРНЫХ СЕТЕЙ И БЛАГОУСТРОЙСТВА)

144–КВ. ЖИЛОЙ ДОМ

СТАДИЯ	ЛИСТ	ЛИСТОВ
РП	34	

ПЛАН ЗАПОЛНЕНИЯ ПРОЕМОВ ТЕХПОДПОЛЬЯ СЕКЦИИ 1 В ОСЯХ 1–13.

ТОО ГАЗПРОМ ПРОЕКТ ЖШС

ВЗАМ. ИНВ. N° | ПОДП. И ДАТА | ИНВ. N° ПОДЛ

000000

ПЛАН ТЕХПОДПОЛЬЯ В ОСЯХ 14-26

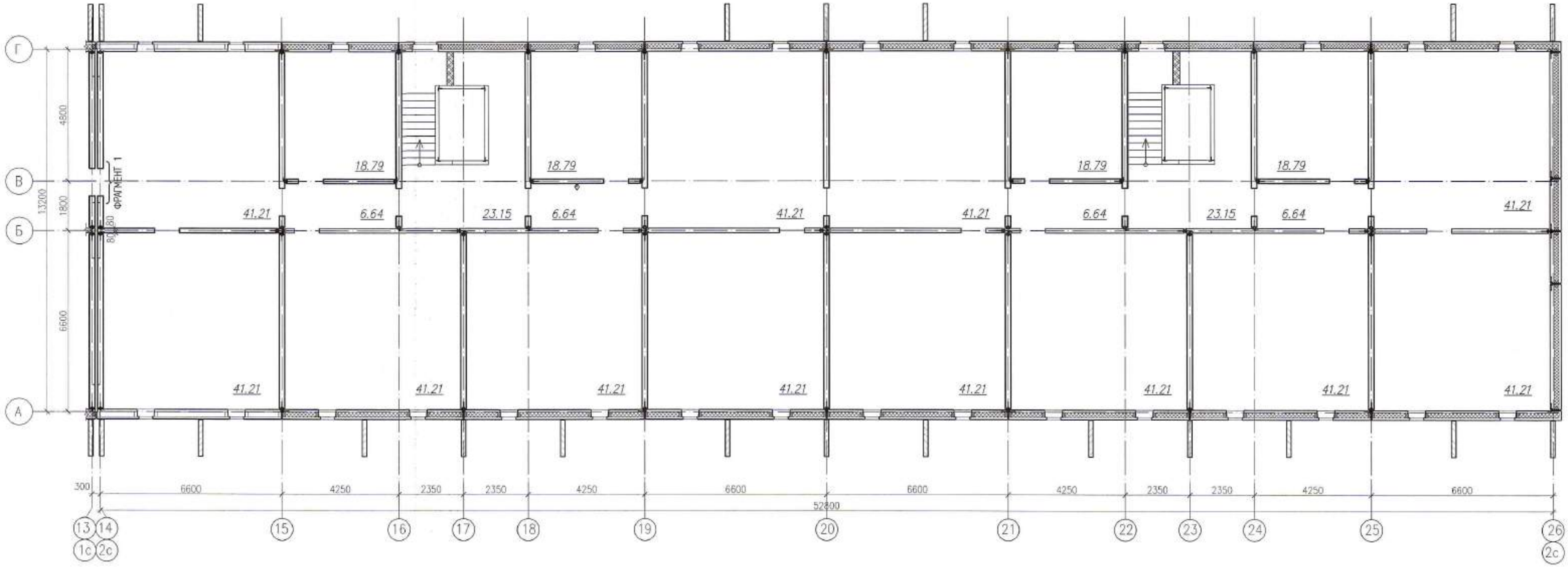

Компоновочная схема

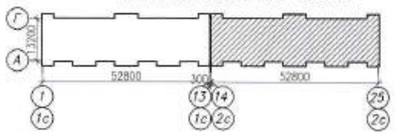

ДАННЫЙ ЛИСТ СМОТРИ СОВМЕСТНО С ЛИСТОМ АС-6

ИЗМ.	КОЛ.УЧ.	ЛИСТ	N°ДОК.	ПОДП.	ДАТА
РАЗРАБ.		СТАРОДУБЦЕВА			
ПРОВЕРИЛ		КОМАРОВА			
Н. КОНТР.		СЕЛЬКИНА			
ГИП		КОМАРОВА			

0129/19-АС

"СТРОИТЕЛЬСТВО МНОГОКВАРТИРНЫХ ЖИЛЫХ ДОМОВ ПЯТНО 28, ПЯТНО 29 ПО КРУПНОПАНЕЛЬНОЙ СХЕМЕ В п.ЗАЧАГАНСК г.УРАЛЬСК, ЗКО. ПЯТНО 28" (БЕЗ ИНЖЕНЕРНЫХ СЕТЕЙ И БЛАГОУСТРОЙСТВА)

144-КВ. ЖИЛОЙ ДОМ

СТАДИЯ	ЛИСТ	ЛИСТОВ
РП	35	

ПЛАН ЗАПОЛНЕНИЯ ПРОЕМОВ ТЕХПОДПОЛЬЯ СЕКЦИИ 2 В ОСЯХ 14-26.

ТОО ГАЗПРОМ ПРОЕКТ ЖШС

ВЗАМ. ИНВ. N° | ПОДП. И ДАТА | ПОДП. | ИНВ. N° ПОДЛ.

000000

ПЛАН ПЕРВОГО ЭТАЖА В ОСЯХ 1–13

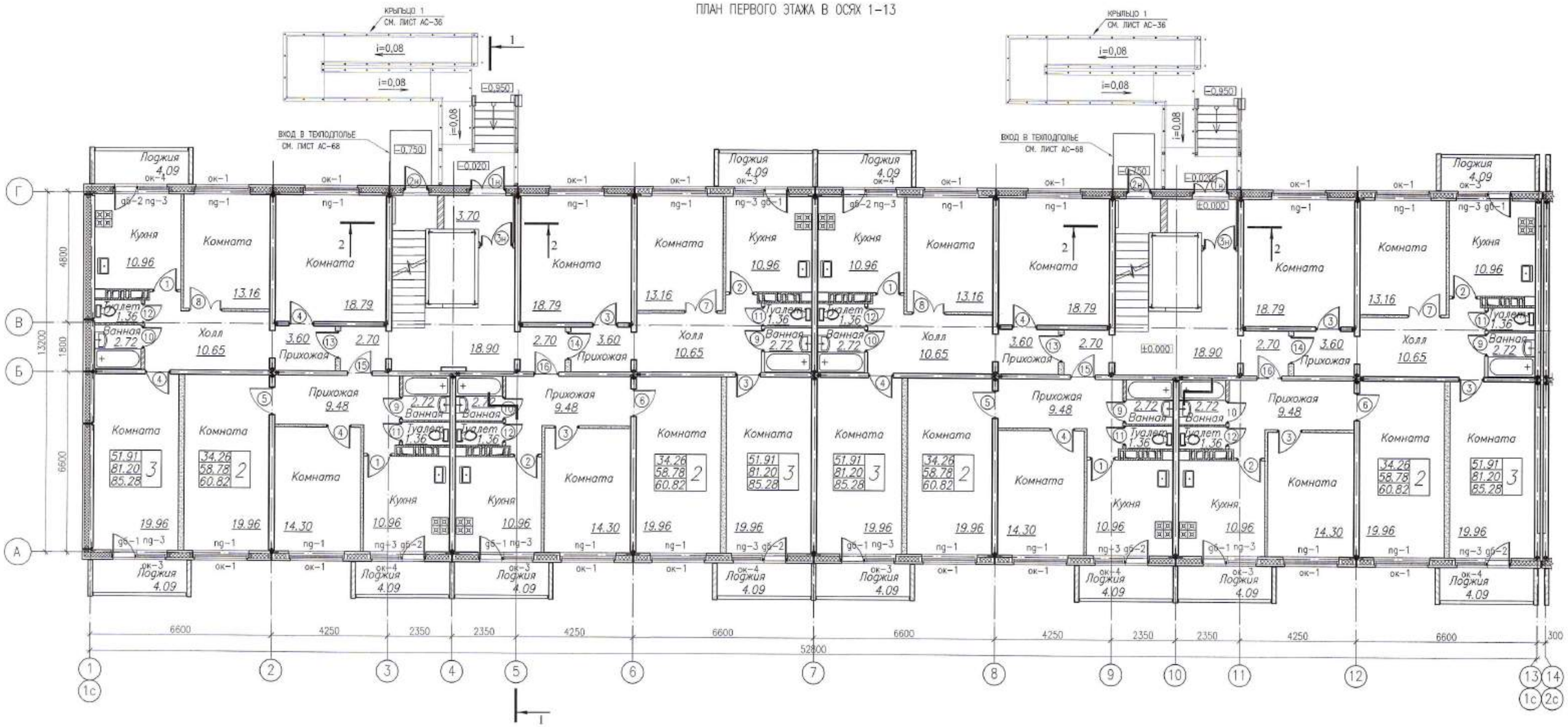

Компоновочная схема

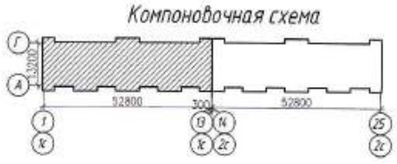

ИЗМ.	КОЛ.УЧ.	ЛИСТ	N°ДОК.	ПОДП.	ДАТА	0129/19–АС
РАЗРАБ.		СТАРОДУБЦЕВА				"СТРОИТЕЛЬСТВО МНОГОКВАРТИРНЫХ ЖИЛЫХ ДОМОВ ПЯТНО 28, ПЯТНО 29 ПО КРУПНОПАНЕЛЬНОЙ СХЕМЕ В п.ЗАЧАГАНСК г.УРАЛЬСК, ЗКО. ПЯТНО 28" (БЕЗ ИНЖЕНЕРНЫХ СЕТЕЙ И БЛАГОУСТРОЙСТВА)
ПРОВЕРИЛ		КОМАРОВА				144–КВ. ЖИЛОЙ ДОМ
Н. КОНТР.		СЕЛЬКИНА				СТАДИЯ: РП; ЛИСТ: 36; ЛИСТОВ:
ГИП		КОМАРОВА				ПЛАН ЗАПОЛНЕНИЯ ПРОЕМОВ ПЕРВОГО ЭТАЖА СЕКЦИИ 1 В ОСЯХ 1–13.
						ТОО ГАЗПРОМ ПРОЕКТ ЖШС

ВЗАМ. ИНВ. N°
ПОДП. И ДАТА
ИНВ. N° ПОДЛ.
000000

ПЛАН ПЕРВОГО ЭТАЖА В ОСЯХ 14-26

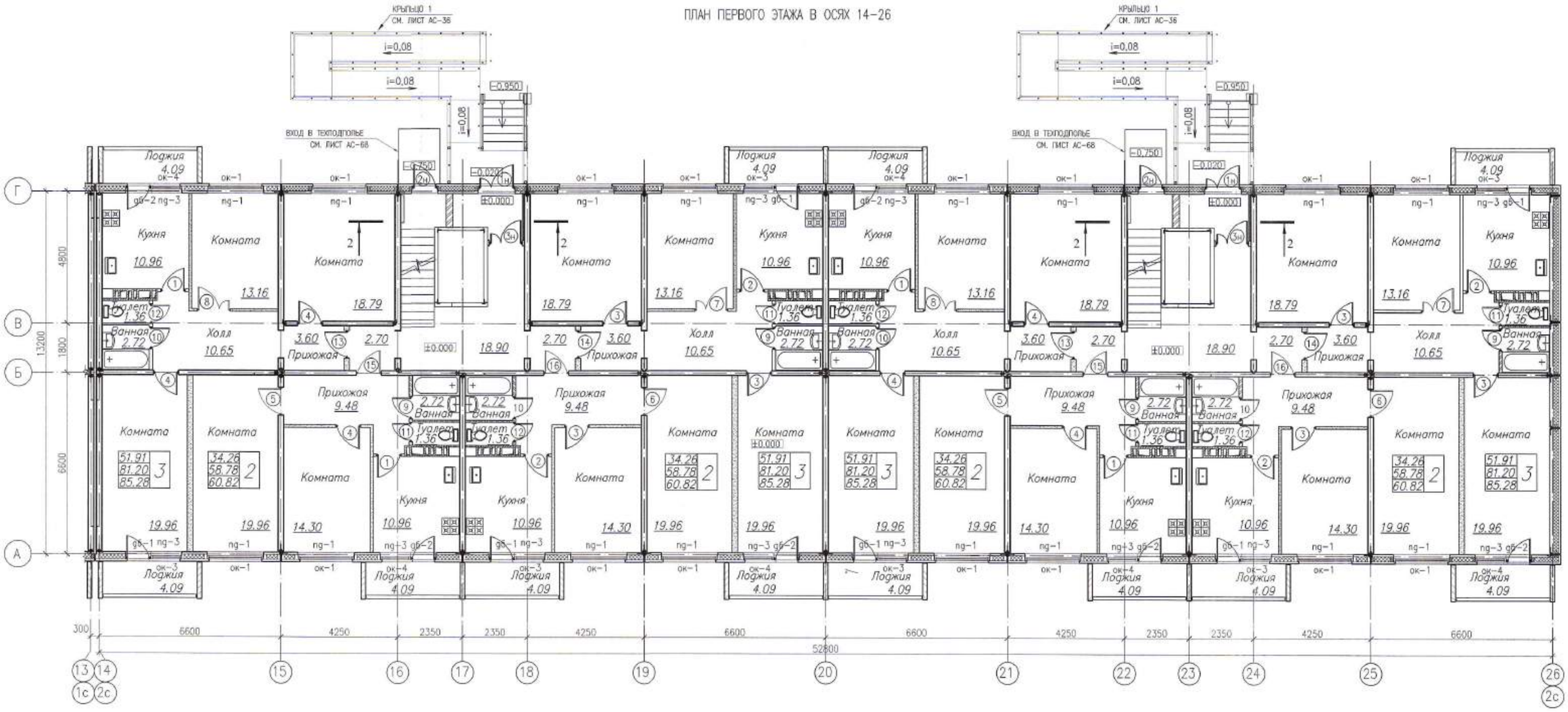

Компоновочная схема

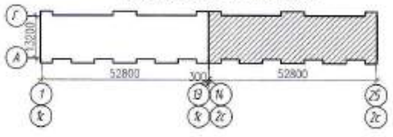

ДАННЫЙ ЛИСТ СМОТРИ СОВМЕСТНО С ЛИСТОМ АС-8

						0129/19-АС
						"СТРОИТЕЛЬСТВО МНОГОКВАРТИРНЫХ ЖИЛЫХ ДОМОВ ПЯТНО 28, ПЯТНО 29 ПО КРУПНОПАНЕЛЬНОЙ СХЕМЕ В п.ЗАЧАГАНСК г.УРАЛЬСК, ЗКО. ПЯТНО 28" (БЕЗ ИНЖЕНЕРНЫХ СЕТЕЙ И БЛАГОУСТРОЙСТВА)
ИЗМ.	КОЛ.УЧ.	ЛИСТ	N°ДОК.	ПОДП.	ДАТА	
РАЗРАБ.		СТАРОДУБЦЕВА				144-КВ. ЖИЛОЙ ДОМ
ПРОВЕРИЛ		КОМАРОВА				
Н. КОНТР.		СЕЛЬКИНА				
ГИП		КОМАРОВА				ПЛАН ЗАПОЛНЕНИЯ ПРОЕМОВ ПЕРВОГО ЭТАЖА СЕКЦИИ 2 В ОСЯХ 14-26.

СТАДИЯ	ЛИСТ	ЛИСТОВ
РП	37	

ТОО ГАЗПРОМ ПРОЕКТ ЖШС

ВЗАМ. ИНВ. N° | ПОДП. И ДАТА | ИНВ. N° ПОДЛ.

000000

ПЛАН ТИПОВОГО ЭТАЖА В ОСЯХ 1–13

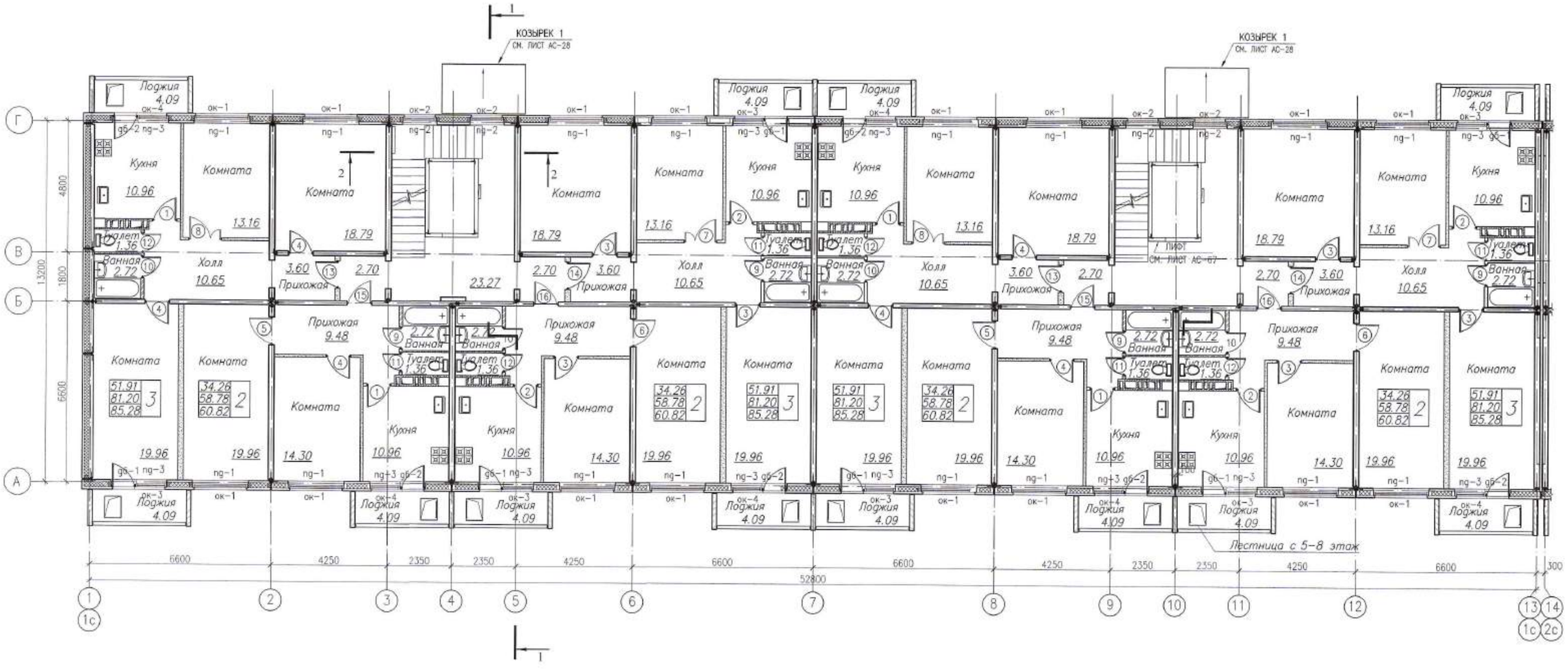

Компоновочная схема

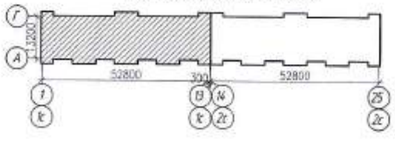

ДАННЫЙ ЛИСТ СМОТРИ СОВМЕСТНО С ЛИСТОМ АС-8

ИЗМ.	КОЛ.УЧ.	ЛИСТ	N°ДОК.	ПОДП.	ДАТА
РАЗРАБ.		СТАРОДУБЦЕВА			
ПРОВЕРИЛ		КОМАРОВА			
Н. КОНТР.		СЕЛЬКИНА			
ГИП		КОМАРОВА			

0129/19-АС

"СТРОИТЕЛЬСТВО МНОГОКВАРТИРНЫХ ЖИЛЫХ ДОМОВ ПЯТНО 28, ПЯТНО 29 ПО КРУПНОПАНЕЛЬНОЙ СХЕМЕ В п.ЗАЧАГАНСК г.УРАЛЬСК, ЗКО. ПЯТНО 28" (БЕЗ ИНЖЕНЕРНЫХ СЕТЕЙ И БЛАГОУСТРОЙСТВА)

144-КВ. ЖИЛОЙ ДОМ

СТАДИЯ	ЛИСТ	ЛИСТОВ
РП	38	

ПЛАН ЗАПОЛНЕНИЯ ПРОЕМОВ ТИПОВОГО ЭТАЖА СЕКЦИИ 1 В ОСЯХ 1-13.

ТОО ГАЗПРОМ ПРОЕКТ ЖКХ

ВЗАМ. ИНВ. N° | ПОДП. И ДАТА | ИНВ. N° ПОДЛ.

000000

ПЛАН ТИПОВОГО ЭТАЖА В ОСЯХ 14–26

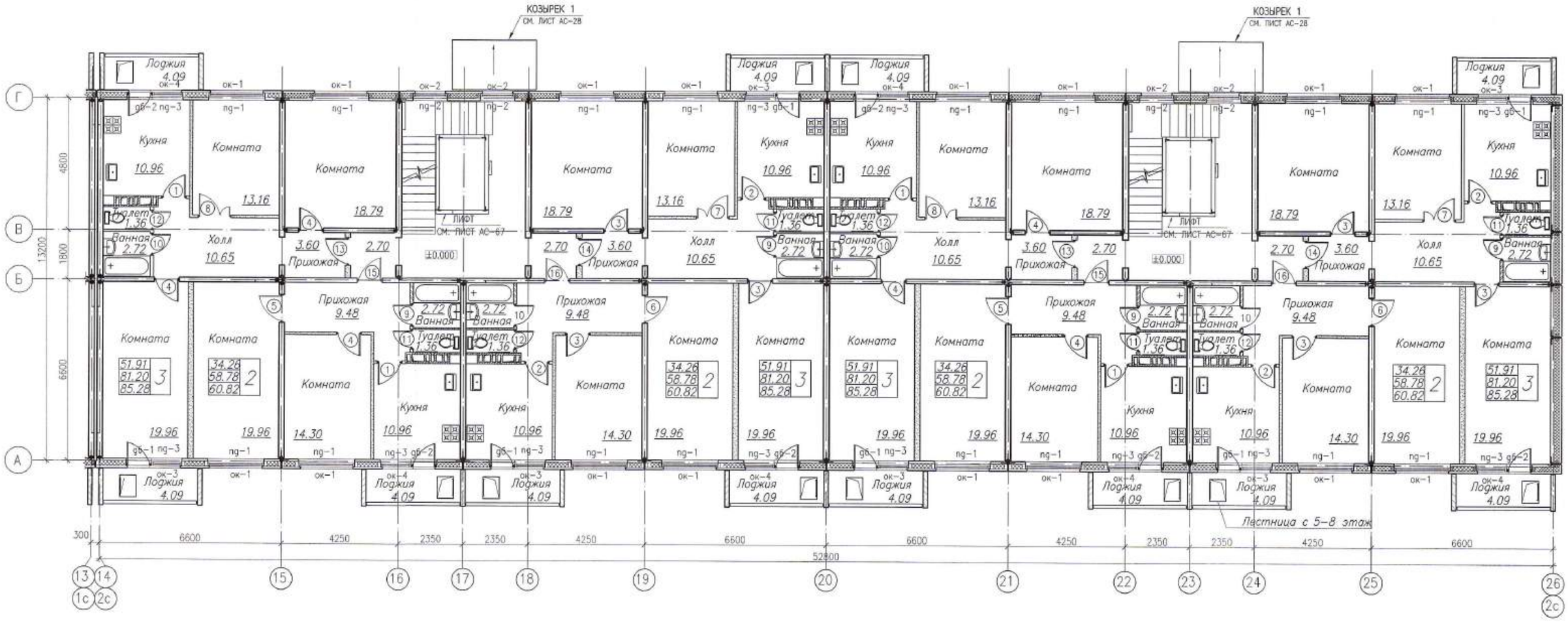

Компоновочная схема

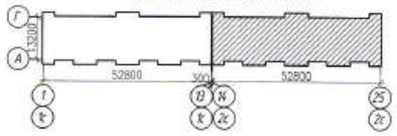

ДАННЫЙ ЛИСТ СМОТРИ СОВМЕСТНО С ЛИСТОМ АС-10

ИЗМ.	КОЛ.УЧ.	ЛИСТ	N DOK.	ПОДП.	ДАТА
РАЗРАБ.		СТАРОДУБЦЕВА			
ПРОВЕРИЛ		КОМАРОВА			
Н. КОНТР.		СЕЛЬКИНА			
ГИП		КОМАРОВА			

0129/19-АС

"СТРОИТЕЛЬСТВО МНОГОКВАРТИРНЫХ ЖИЛЫХ ДОМОВ ПЯТНО 28, ПЯТНО 29 ПО КРУПНОПАНЕЛЬНОЙ СХЕМЕ В п.ЗАЧАГАНСК г.УРАЛЬСК, ЗКО. ПЯТНО 28" (БЕЗ ИНЖЕНЕРНЫХ СЕТЕЙ И БЛАГОУСТРОЙСТВА)

144-КВ. ЖИЛОЙ ДОМ

СТАДИЯ	ЛИСТ	ЛИСТОВ
РП	39	

ПЛАН ЗАПОЛНЕНИЯ ПРОЕМОВ ТИПОВОГО ЭТАЖА СЕКЦИИ 2 В ОСЯХ 14-26.

ТОО ГАЗПРОМ ПРОЕКТ

ВЗАМ. ИНВ. N° | ПОДП. И ДАТА | ИНВ. N° ПОДЛ.

000000

ПЛАН ЧЕРДАКА В ОСЯХ 1-13

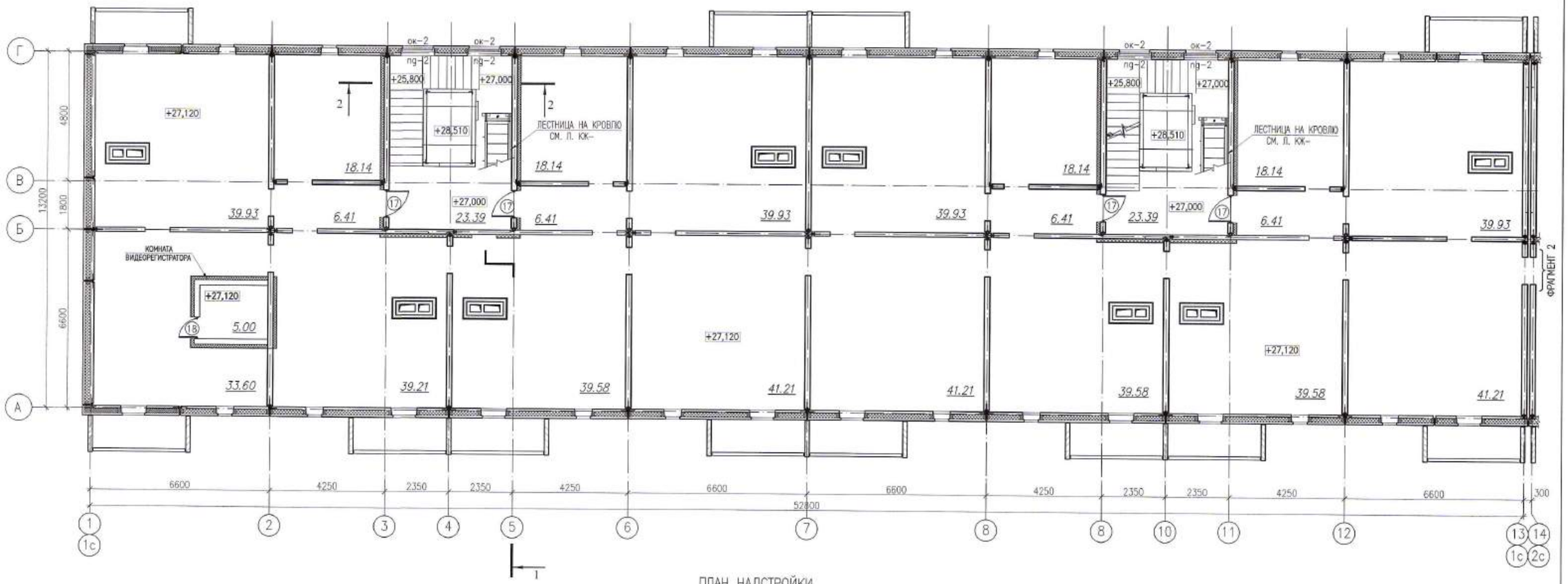

ПЛАН НАДСТРОЙКИ

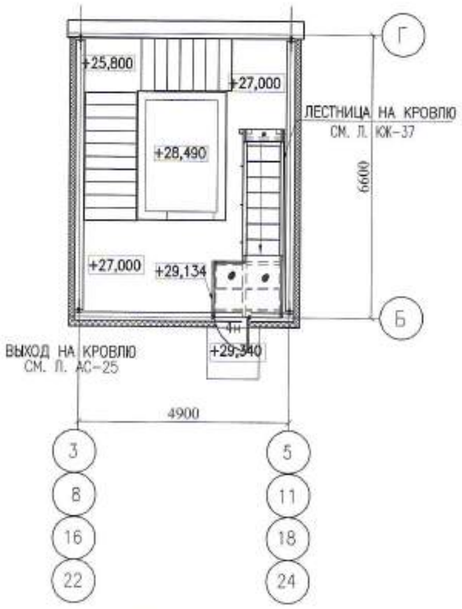

Компоновочная схема

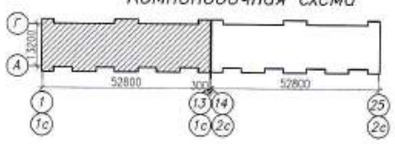

ИЗМ.	КОЛ.УЧ.	ЛИСТ	N°ДОК.	ПОДП.	ДАТА
РАЗРАБ.		СТАРОДУБЦЕВА			
ПРОВЕРИЛ		КОМАРОВА			
Н. КОНТР.		СЕЛЬКИНА			
ГИП		КОМАРОВА			

0129/19-АС

"СТРОИТЕЛЬСТВО МНОГОКВАРТИРНЫХ ЖИЛЫХ ДОМОВ ПЯТНО 28, ПЯТНО 29 ПО КРУПНОПАНЕЛЬНОЙ СХЕМЕ В п.ЗАЧАГАНСК г.УРАЛЬСК, ЗКО. ПЯТНО 28" (БЕЗ ИНЖЕНЕРНЫХ СЕТЕЙ И БЛАГОУСТРОЙСТВА)

144-КВ. ЖИЛОЙ ДОМ

СТАДИЯ	ЛИСТ	ЛИСТОВ
РП	40	

ПЛАН ЗАПОЛНЕНИЯ ПРОЕМОВ ЧЕРДАКА СЕКЦИИ 1 В ОСЯХ 1-13. ПЛАН НАДСТРОЙКИ

ТОО ГАЗПРОМ ПРОЕКТ ЖШС

ВЗАМ. ИНВ. N° | ПОДП. И ДАТА | ИНВ. N° ПОДЛ. | 000000

ПЛАН ЧЕРДАКА В ОСЯХ 14-26

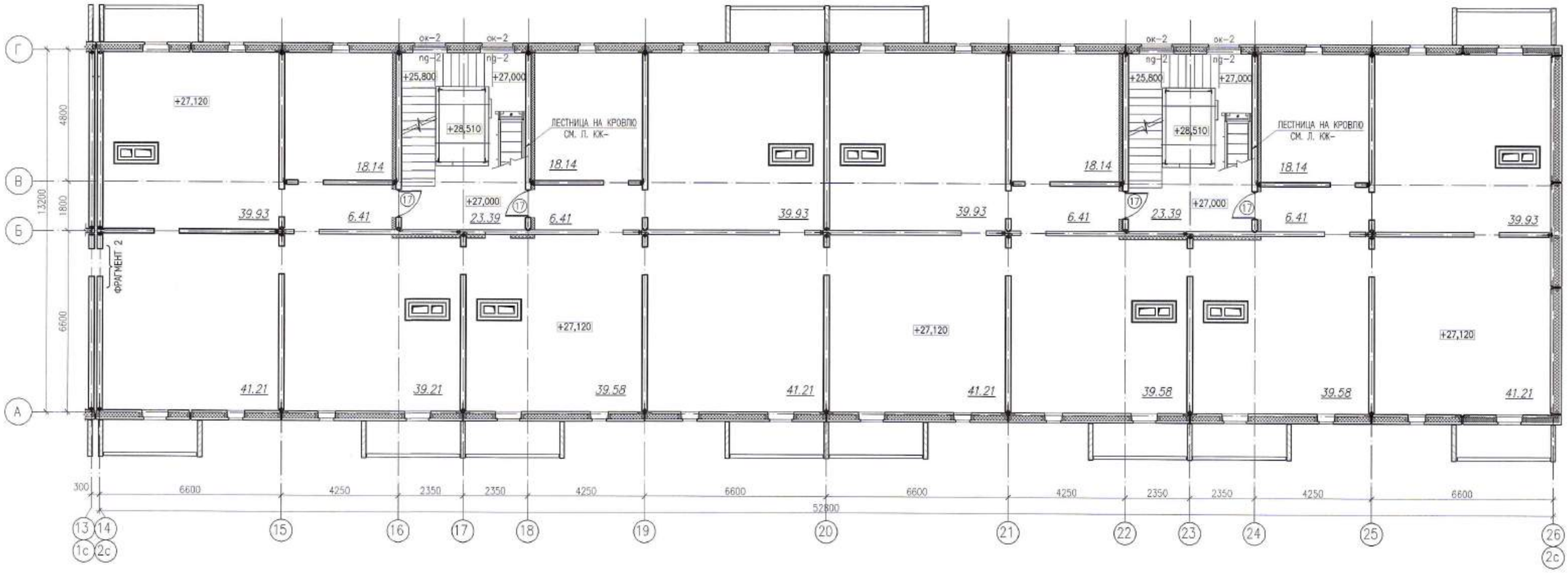

Компоновочная схема

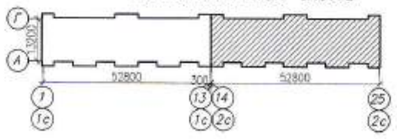

ИЗМ.	КОЛ.УЧ.	ЛИСТ	N°ДОК.	ПОДП.	ДАТА
РАЗРАБ.		СТАРОДУБЦЕВА			
ПРОВЕРИЛ		КОМАРОВА			
Н. КОНТР.		СЕЛЬКИНА			
ГИП		КОМАРОВА			

0129/19-АС

"СТРОИТЕЛЬСТВО МНОГОКВАРТИРНЫХ ЖИЛЫХ ДОМОВ ПЯТНО 28, ПЯТНО 29 ПО КРУПНОПАНЕЛЬНОЙ СХЕМЕ В п.ЗАЧАГАНСК г.УРАЛЬСК, ЗКО. ПЯТНО 28" (БЕЗ ИНЖЕНЕРНЫХ СЕТЕЙ И БЛАГОУСТРОЙСТВА)

144-КВ. ЖИЛОЙ ДОМ

СТАДИЯ	ЛИСТ	ЛИСТОВ
РП	41	

ПЛАН ЗАПОЛНЕНИЯ ПРОЕМОВ ЧЕРДАКА СЕКЦИИ 2 В ОСЯХ 14-26.

ТОО ГАЗПРОМ ПРОЕКТ ЖШС

ВЗАМ. ИНВ. N° | ПОДП. И ДАТА | ПОДП. | ИНВ. N° ПОДЛ.

000000

СПЕЦИФИКАЦИЯ ЭЛЕМЕНТОВ ЗАПОЛНЕНИЯ ПРОЕМОВ

Поз.	Обозначение	Наименование	Количество: подвал	1эт.	2эт.	3эт.	4эт.	5эт.	6эт.	7эт.	8эт.	9эт.	черд.	Всего	Москитная сетка	Примеч.
1	2	3	4	5	6	7	8	9	10	11	12	13	14	15	16	17
		Оконные и балконные блоки белые металлопластиковые с двухкамерным стеклопакетом														
ок-1	ГОСТ 30674-2013	ОП В2 1450-1950(4М1-10-4М1-10-4М1)М	–	32	32	32	32	32	32	32	32	32	–	288	288	
ок-2	—— " ——	ОП В2 1180-1150(4М1-10-4М1-10-4М1)М	–	–	8	8	8	8	8	8	8	8	8	72	–	
ок-3	—— " ——	ОП В2 1450-1050(4М1-10-4М1-10-4М1)М	–	12	12	12	12	12	12	12	12	12	–	108	–	
ок-4	—— " ——	ОП В2 1450-1050(4М1-10-4М1-10-4М1)М	–	12	12	12	12	12	12	12	12	12	–	108	–	
дб-1	—— " ——	БП В2 2220-870(4М1-10-4М1-10-4М1)М	–	12	12	12	12	12	12	12	12	12	–	108	–	
дб-2	—— " ——	БП В2 2220-870(4М1-10-4М1-10-4М1)М	–	12	12	12	12	12	12	12	12	12	–	108	–	
ОБП	АС-		32	–	–	–	–	–	–	–	–	–	56	88	–	
		Подоконники ПВХ с заглушками														
пд-1	ГОСТ 30673-2013	2100 x 250 x 20(40)	–	32	32	32	32	32	32	32	32	32	–	288		
пд-2	—— " ——	1300 x 250 x 20(40)	–	–	8	8	8	8	8	8	8	8	8	72		
пд-3	—— " ——	1200 x 250 x 20(40)	–	24	24	24	24	24	24	24	24	24		216		
		Дверные блоки наружные														
1н	ГОСТ 31173-2016	ДСН 21-13л	–	4	–	–	–	–	–	–	–	–	–	4		См. примеч. п. 1
2н	—— " ——	ДСН 21-9	4	–	–	–	–	–	–	–	–	–	–	4		металл. утеплен.
3н	ГОСТ 30970-2014	ДПВ О 21-12л	–	4	–	–	–	–	–	–	–	–	–	4		См. примеч. п. 3
4н	ГОСТ 31173-2016	ДС 16-8*	–	–	–	–	–	–	–	–	–	–	4	4		См. примеч. п. 5
		Дверные блоки внутренние														
1	ГОСТ 6629-88	ДО 21-9л	–	8	8	8	8	8	8	8	8	8	–	72		См. примеч. п. 2
2	—— " ——	ДО 21-9	–	8	8	8	8	8	8	8	8	8	–	72		—— " ——
3	—— " ——	ДГ 21-9л	–	12	12	12	12	12	12	12	12	12	–	108		—— " ——
4	—— " ——	ДГ 21-9	–	12	12	12	12	12	12	12	12	12	–	108		—— " ——
5	—— " ——	ДО 21-10л	–	4	4	4	4	4	4	4	4	4	–	36		—— " ——
6	—— " ——	ДО 21-10	–	4	4	4	4	4	4	4	4	4	–	36		—— " ——
7	—— " ——	ДО 21-12л	–	4	4	4	4	4	4	4	4	4	–	36		—— " ——
8	—— " ——	ДО 21-12	–	4	4	4	4	4	4	4	4	4	–	36		—— " ——
9	—— " ——	ДГ 21-8л	–	8	8	8	8	8	8	8	8	8	–	72		—— " ——
10	—— " ——	ДГ 21-8	–	8	8	8	8	8	8	8	8	8	–	72		—— " ——
11	—— " ——	ДГ 21-7л	–	8	8	8	8	8	8	8	8	8	–	72		—— " ——
12	—— " ——	ДГ 21-7	–	8	8	8	8	8	8	8	8	8	–	72		—— " ——
13	ГОСТ 31173-2016	ДСВ 21-10л	–	4	4	4	4	4	4	4	4	4	–	36		См. примеч. п. 4
14	—— " ——	ДСВ 21-10	–	4	4	4	4	4	4	4	4	4	–	36		—— " ——
15	—— " ——	ДСВ 21-9л	–	4	4	4	4	4	4	4	4	4		36		—— " ——
16	—— " ——	ДСВ 21-9	–	4	4	4	4	4	4	4	4	4		36		—— " ——
17	—— " ——	ДС 14-10	–	–	–	–	–	–	–	–	–	–	8	8		металл.
18	ГОСТ 31173-2016	ДС 20-8	–	–	–	–	–	–	–	–	–	–	1	1		металл.
19	—— " ——	ДС 15-10 противопожарная	1	–	–	–	–	–	–	–	–	–	–	1		металл.
20	—— " ——	ДС 15-10	1	–	–	–	–	–	–	–	–	–	–	1		
21	—— " ——	ДС 19-9	2	–	–	–	–	–	–	–	–	–	–	2		
		Витражи														
В-1	ГОСТ 30674-2013	2840 x 1060	–	3	8	7	14	15	24	21	24	19	–	135	135	
В-2	—— " ——	2840 x 1190	–	6	16	14	28	30	48	42	48	38	–	270	270	
В-3	—— " ——	1840 x 1060	–	21	16	17	10	9	–	3	–	5	–	81	81	
В-4	—— " ——	1840 x 1190	–	42	32	34	20	18	–	6	–	10	–	162	162	

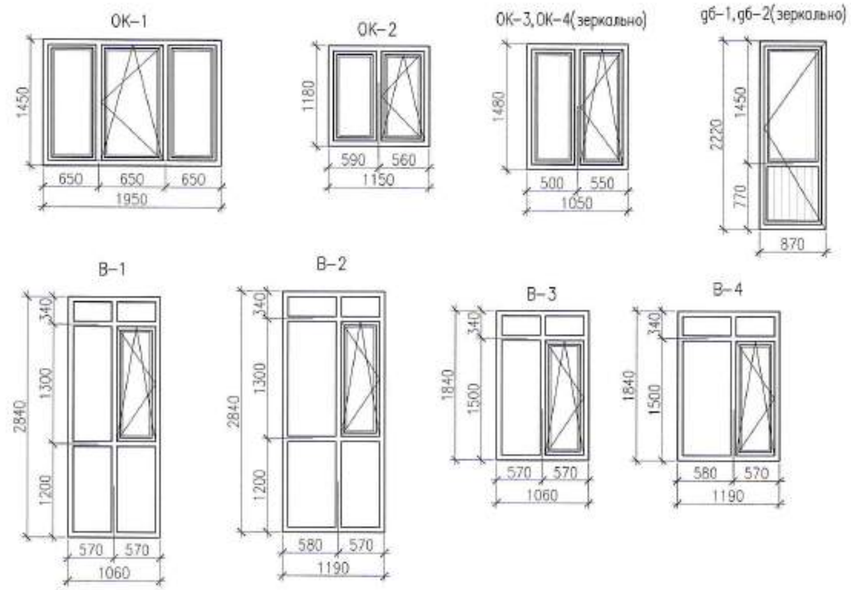

1. Дверные блоки 1н металлические утепленные с декоративной отделкой.
2. Двери 1÷12, выполнить из "МДФ"(MDF-medium -density fiber board-fiber board -древесно-волокнистая плита средней плотности)
3. Дверные блоки 3н выполнить самозакрывающимися с уплотнением в притворах.
4. Дверные блоки 13÷16 металлические утепленные с декоративной отделкой
5. Дверные блоки 4н выполнить по типу ДС 19-9 с высотой дверного проема 1600мм
6. Витражи В-1, В-2, В-3, В-4 -металлопластиковые с одинарным закаленным остеклением, (цвет переплета белый), нижняя часть – тонированное стекло;
7. Оконные блоки Ок-1, Ок-2, Ок-3, Ок-4 -металлопластиковые с 2-х камерным стеклопакетом (цвет переплета белый);
8. Оконные блоки и витражи укомплектовать москитными сетками (общ.пл 750,24м2) на открывающихся створках (Ок-1 и витражах) установить ручки с замком (936шт.)
9. Балконные двери дб-1, дб-2 – металлопластиковые с 2-х камерным стеклопакетом (цвет переплета белый);
10. Оконные блоки приняты с открыванием вовнутрь;
11. Производство работ вести в соответствии с требованиями СНиП 3.04.01-87 "Изоляционные и отделочные работы";
12. Крепление и заделку пластиковых оконных и балконных блоков выполнять по ГОСТу 30971-2002;
13. Узлы крепления витражей согласовать с фирмой изготовителем;
14. Основные размеры блоков и витражей уточняются фирмой изготовителем после выполнения кладочных и монтажных работ;
15. В каждом подъезде предусмотреть установку почтовых ящиков (144 шт.)
16. Данный лист смотреть совместно с АС-34÷41

ИЗМ.	КОЛ.УЧ.	ЛИСТ	N-ДОК.	ПОДПИСЬ	ДАТА
РАЗРАБ.		СТАРОДУБЦЕВА			
ПРОВЕР.		КОМАРОВА			
Н.КОНТР.		СЕЛЬКИНА			
ГИП		КОМАРОВА			

0129/19-АС

"СТРОИТЕЛЬСТВО МНОГОКВАРТИРНЫХ ЖИЛЫХ ДОМОВ ПЯТНО 28, ПЯТНО 29 ПО КРУПНОПАНЕЛЬНОЙ СХЕМЕ В п.ЗАЧАГАНСК г.УРАЛЬСК, ЗКО. ПЯТНО 28*
(БЕЗ ИНЖЕНЕРНЫХ СЕТЕЙ И БЛАГОУСТРОЙСТВА)

144-КВАРТИРНЫЙ ЖИЛОЙ ДОМ

СТАДИЯ	ЛИСТ	ЛИСТОВ
РП	42	

СПЕЦИФИКАЦИЯ ЗАПОЛНЕНИЯ ПРОЕМОВ ЭСКИЗЫ ВИТРАЖЕЙ ОКОННЫХ И ДВЕРНЫХ ПРОЕМОВ

ТОО ГАЗПРОМ ПРОЕКТ ЖШС

ФОРМАТ А3

ВЗАМ. ИНВ. N° | ПОДП. И ДАТА | ИНВ. N° ПОДЛ. | 000000

ЭКСПЛИКАЦИЯ ПОЛОВ

	Наименование или номер помещения	Тип пола по проекту	Схема пола или номер узла по серии 2.144-1/88	Элементы пола и их толщина	Площадь пола м2	Примечание
	1	2	3	4	5	6
1	водомерный узел электрощитовые техподполье насосная		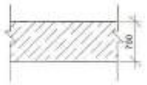	Бетонная фундаментная плита В25 -700мм	1283,87	
	1-9 этажи					
2	жилые комнаты прихожие кухни		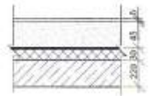	Линолеум на теплоизолирующей основе на клею-5мм Стяжка из легкого бетона, армир.сеткой ф4 Вр1 200х200 -45мм Керамзитобетон D400 -30мм Железобетонная плита перекрытия -220мм	9491,04	плинтус ПВХ
	1-9 этажи					
3	ванные, туалеты		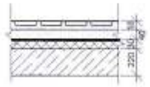	Напольная керамическая плитка -8мм Плиточный клей -2мм Гидроизоляционный слой гидроизол Стяжка из легкого бетона, армир.сеткой ф4 Вр1 200х200 -40мм Керамзитобетон D400 -30мм Железобетонная плита перекрытия -220мм	587,52	
4	тамбуры, кладовые		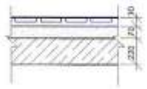	Напольная керамическая плитка на плиточном клею -10мм Цементно-песчаная стяжка -70мм Железобетонная плита перекрытия -220мм	14,80	плинтус керамическая плитка
5	лестничные клетки лифтовой холл, коридоры 1-9 этажей		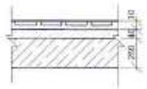	Напольная керамическая плитка на плиточном клею -10мм Цементно-песчаная стяжка М200 -40мм Железобетонная плита площадки -250мм	1014,64	плинтус керамическая плитка
6	лоджии		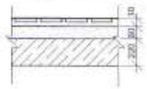	напольная керамическая плитка на плиточном клею -10мм цементно-песчаная стяжка -50мм железобетонная плита площадки -220мм	883,44	

ВЕДОМОСТЬ ОТДЕЛКИ ПОМЕЩЕНИЙ

	Наименование или номер помещения	Потолок		Стены		Примечание
		Площадь	Вид	Площадь	Вид	
1	2	3	4	5	6	7
1	жилые комнаты, прихожие,	7912,8	шпатлевка, покраска водоэмульсионным составом	533,95	штукатурка (с последующей шпатлевкой)	
				6910,06	штукатурка на основе гипса	
				12560,18	шпатлевка	
				20004,19	покраска водоэмульсионным составом	
2	кухни	1578,24	шпатлевка, покраска водоэмульсионным составом	622,08	штукатурка (с последующей шпатлевкой)	в кухнях выполнить фартук вдоль стены над оборудованием из керамической плитки высотой 60см (пл.139,00м2)
				1524,10	штукатурка на основе гипса	
				2243,23	шпатлевка	
				4250,41	покраска водоэмульсионным составом	
3	ванные и туалеты	587,52	шпатлевка, покраска водоэмульсионным составом	2293,63	штукатурка (с последующей шпатлевкой)	
				851,04	шпатлевка	
				1005,12	облицовка керамической плиткой	
				3144,67	покраска водоэмульсионным составом	
4	лоджии	883,44	затирка, покраска водоэмульсионными составами	3079,94	шпатлевка	
				3079,94	покраска водоэмульсионным составом	
5	тамбуры, лифтовой холл, коридоры	1029,44	затирка, покраска водоэмульсионным составом	215,14	штукатурка на основе гипса	масляная панель h=1,5м (1628,54 м2) выше покраска водоэмульсионным составом
				3373,74	шпатлевка	
				1960,34	покраска водоэмульсионным составом	
6	откосы оконные и дверные			624,10	шпатлевка	
				624,10	покраска водоэмульсионным составом	
7	электрощитовая, тепловой пункт помещение видео наблюдения	32,78	известковая побелка	87,17	известковая побелка	

ПРИМЕЧАНИЕ

1. Устройство полов и внутренние отделочные работы разрешается производить только после окончания монтажа коммуникаций и устройства кровли.
2. Для помещений ориентированных на север и восток применять покрытия светлых и теплых тонов. Для помещений ориентированных на юг и запад применять покрытия светлых и холодных тонов. Откосы- белые.
3. Линолеум бытовой толщ.4,5 мм, толщина защитного слоя 0,4 мм
4. Перегородкам из силикатного кирпича м-100 в мокрых помещениях штукатурятся с последующей шпатлевкой. Отделка штукатуркой на основе гипса осуществляется по перегородкам из газобетонных блоков в сухих помещениях, стены панелей шпатлюются.

ИЗМ.	КОЛ.УЧ.	ЛИСТ	N-ДОК.	ПОДПИСЬ	ДАТА
РАЗРАБ.		СТАРОДУБЦЕВА			
ПРОВЕР.		КОМАРОВА			
Н.КОНТР.		СЕЛЬКИНА			
ГИП		КОМАРОВА			

0129/19-АС

"СТРОИТЕЛЬСТВО МНОГОКВАРТИРНЫХ ЖИЛЫХ ДОМОВ ПЯТНО 28, ПЯТНО 29 ПО КРУПНОПАНЕЛЬНОЙ СХЕМЕ В п.ЗАЧАГАНСК г.УРАЛЬСК, ЗКО. ПЯТНО 28" (БЕЗ ИНЖЕНЕРНЫХ СЕТЕЙ И БЛАГОУСТРОЙСТВА)

144-КВАРТИРНЫЙ ЖИЛОЙ ДОМ

СТАДИЯ	ЛИСТ	ЛИСТОВ
РП	43	

ЭКСЛИКАЦИЯ ПОЛОВ
ВЕДОМОСТЬ ОТДЕЛКИ ПОМЕЩЕНИЯ

ТОО ГАЗПРОМ ПРОЕКТ

ФОРМАТ А3

ВЗАМ. ИНВ. N° | ПОДП. И ДАТА | ИНВ. N° ПОДЛ. | 000000

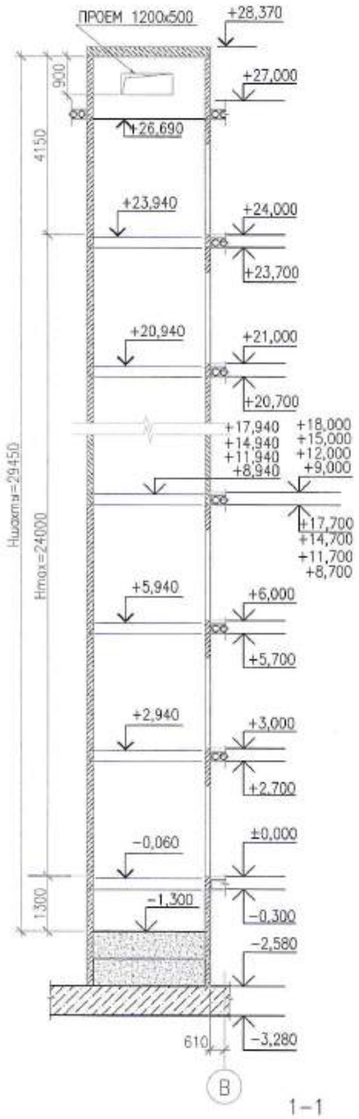

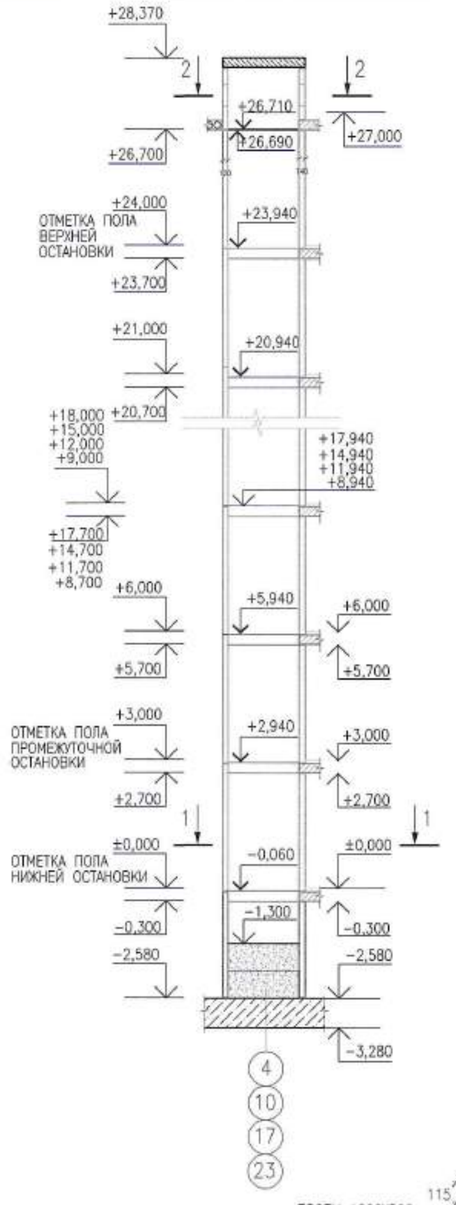

ОПРОСНОЙ ЛИСТ–ЗАКАЗ

МОДЕЛЬ ЛИФТА	SPTW
НАЗНАЧЕНИЕ ЛИФТА	ПАССАЖИРСКИЙ ЛИФТ БЕЗ МАШИННОГО ПОМЕЩЕНИЯ
ГРУЗОПОДЬЕМНОСТЬ	1000 КГ. 13 ПЕРСОН
СКОРОСТЬ	1 М/СЕК.
КОЛИЧЕСТВО ОБСЛУЖИВ. ЭТАЖЕЙ	9
ВЫСОТА ПОДЬЕМА, Н	24000
СИСТЕМА КОНТРОЛЯ	ЧАСТОТНОЕ РЕГУЛИРОВАНИЕ
СИСТЕМА УПРАВЛЕНИЯ	СИМПЛЕКС (ОДИНОЧНОЕ)
ПРОТИВОВЕС	СБОКУ
РАЗМЕР ШАХТЫ	1660ММ(В) 2610ММ(L)
РАЗМЕР КАБИНЫ ВНУТРЕННИЙ	1150ММ(В) 2100ММ(L) 2200(Н)
ВЫСОТА КОНЕЧНОГО ЭТАЖА	4150ММ
ГЛУБИНА ПРИЯМКА	1300ММ
РАЗМЕР ДВЕРЕЙ КАБИНЫ	900x2000ММ
ВЫСОТА ШАХТЫ	29450ММ
ОТДЕЛКА КАБИНЫ И ДВЕРЕЙ 1-ГО ПОСАДОЧНОГО ЭТАЖА	ШЛИФОВАННАЯ НЕРЖАВЕЮЩАЯ СТАЛЬ
ОТДЕЛКА ДВЕРЕЙ НА ЭТАЖАХ	КРАШЕННАЯ, МЕТАЛЛИЗИРОВАННАЯ СТАЛЬ
ТИП ОТКРЫВАНИЯ ДВЕРЕЙ	ТЕЛЕСКОПИЧЕСКОЕ
ПОЛОВОЕ ПОКРЫТИЕ	НЕИСТИРАЕМЫЙ ПВХ
ВЕНТИЛЯЦИЯ	БЕСШУМНАЯ, ПРИНУДИТЕЛЬНАЯ
ВИД ГЛАВНОГО ПРИВОДА	ЭЛЕКТРИЧЕСКИЙ
ПАНЕЛЬ УПРАВЛЕНИЯ В КАБИНЕ	АНТИВАНДАЛЬНЫЕ multi-touch КНОПКИ. LCD ДИСПЛЕЙ
ОСВЕЩЕНИЕ КАБИНЫ	СВЕТОДИОДНОЕ
УСТАНОВКА ТАБЛО И КНОПОК ВЫЗОВА	В НИШУ, В СТЕНУ
СИЛОВОЕ ЭЛЕКТРОСНАБЖЕНИЕ	380 ВТ 50Гц 3-Х ФАЗНОЕ
ОСВЕТИТЕЛЬНОЕ НАПРЯЖЕНИЕ	220 ВТ 50Гц 1 ФАЗНОЕ
СИГНАЛИЗАЦИЯ	УСТАНОВКА СИГНАЛЬНОГО УСТРОЙСТВА В КАБИНЕ
ПРОИЗВОДИТЕЛЬ	SL ELEVATOR CO., LTD, БРЕНД FUJI-SL

1-1

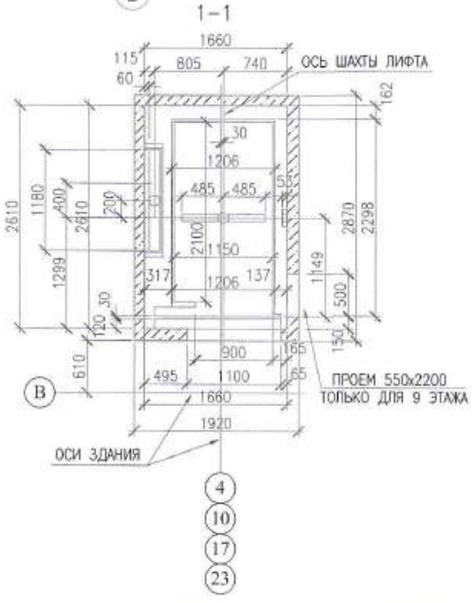

2-2

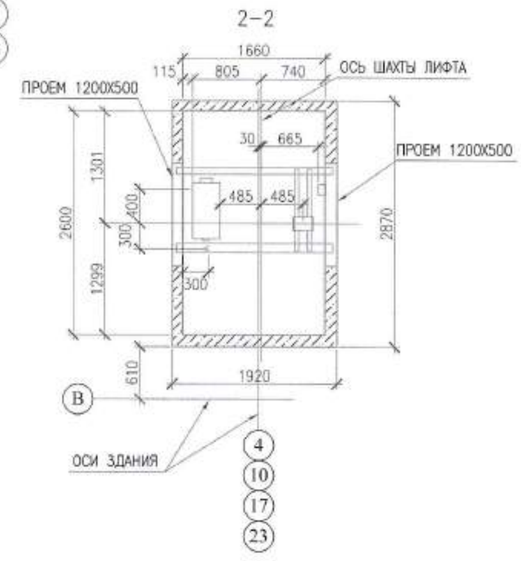

1. КОЛИЧЕСТВО ЛИФТОВ – 4ШТ.
2. ПОСЛЕ МОНТАЖА ОБОРУДОВАНИЯ, ПРОЕМЫ 1200x500ММ. ЗАЛОЖИТЬ ЯЧЕИСТЫМИ БЛОКАМИ ПО ГОСТ 31359-2007
3. ПОЛ ЛИФТОВОЙ ШАХТЫ ЦЕМЕНТНАЯ СТЯЖКА 20ММ

ИЗМ.	КОЛ.УЧ.	ЛИСТ	N°ДОК.	ПОДП.	ДАТА
РАЗРАБ.		НАУМЕНКО			
ПРОВЕР.		КОМАРОВА			
Н. КОНТР.		СЕЛЬКИНА			
ГИП		ИСЕНГАЛИЕВ			

0129/19-АС

"СТРОИТЕЛЬСТВО МНОГОКВАРТИРНЫХ ЖИЛЫХ ДОМОВ ПЯТНО 28, ПЯТНО 29 ПО КРУПНОПАНЕЛЬНОЙ СХЕМЕ В п.ЗАЧАГАНСК г.УРАЛЬСК, ЗКО. ПЯТНО 28" (БЕЗ ИНЖЕНЕРНЫХ СЕТЕЙ И БЛАГОУСТРОЙСТВА)

144-КВ. ЖИЛОЙ ДОМ

СТАДИЯ	ЛИСТ	ЛИСТОВ
РП	4	

ЧЕРТЕЖ-ЗАКАЗ НА ПОСТАВКУ ЛИФТОВ

ТОО ГАЗПРОМ ПРОЕКТ ЖШС

ФОРМАТ А2

ИНВ. N° ПОДЛ. | ПОДП. И ДАТА | ВЗАМ. ИНВ. N°

000000