ТОО " ГАЗПРОМПРОЕКТ"

Заказ N 0129/19

РАБОЧИЙ ПРОЕКТ

"СТРОИТЕЛЬСТВО МНОГОКВАРТИРНЫХ ЖИЛЫХ ДОМОВ
ПЯТНО 28, ПЯТНО 29 ПО КРУПНОПАНЕЛЬНОЙ СХЕМЕ
В п.ЗАЧАГАНСК, г.УРАЛЬСК ЗКО, ПЯТНО 28"
(без благоустройства и инженерных сетей)

АЛЬБОМ № 9

СЛАБОТОЧНЫЕ СЕТИ

г. Уральск, 2020 г.

ТОО " ГАЗПРОМПРОЕКТ"

Заказ N 0129/19
Заказчик: ГУ "Отдел строительства города Уральска"

РАБОЧИЙ ПРОЕКТ

"СТРОИТЕЛЬСТВО МНОГОКВАРТИРНЫХ ЖИЛЫХ ДОМОВ ПЯТНО 28, ПЯТНО 29 ПО КРУПНОПАНЕЛЬНОЙ СХЕМЕ В п.ЗАЧАГАНСК, г.УРАЛЬСК ЗКО, ПЯТНО 28"

(без благоустройства и инженерных сетей)

АЛЬБОМ № 9
СЛАБОТОЧНЫЕ СЕТИ

Состав проекта

Альбом 1	Общая пояснительная записка. Исходные данные
Альбом 1-1	Схемы генплана
Альбом 1-2	Оценка воздействия на окружающую среду
Альбом 2	Архитектурно-строительные чертежи
Альбом 3	Конструкции железобетонные. Конструктивные решения
Альбом 4	Изделия железобетонные
Часть 1.	Панели внутренних стен
Часть 2.	Панели внутренних стен цоколя
Часть 2-1.	Панели внутренних стен чердака, надстройки
Часть 3.	Панели наружных стен
Часть 4.	Панели наружных стен цоколя. Узлы.
Часть 5.	Панели наружных стен чердака, надстройки
Часть 6	Панели шахт лифтов
Часть 7	Элементы лоджий. Лестничные марши
Альбом 5	Водопровод, канализация
Альбом 6	Отопление, вентиляция
Альбом 7	Газоснабжение
Альбом 8	Электротехнические чертежи
Альбом 9	Слаботочные сети
Альбом 10	Сметная документация
Альбом 11	Проект организации строительства
Альбом 12	Отчет по инженерным изысканиям ТОО "Уральский Каздорпроект"

Директор ТОО "Газпромпроект" Кульпин М. П.

ГИП Комарова З.Г.

г. Уральск, 2020 г.

Государственная лицензия N15015132
Выдана 30.07.2015 г.

ВЕДОМОСТЬ РАБОЧИХ ЧЕРТЕЖЕЙ ОСНОВНОГО КОМПЛЕКТА СС

Лист	Наименование	Примечание
1	Общие данные	
2	Скелетная схема линии телефонизации	
3	Скелетная схема телевидения и домофонной сети	
4	Слаботочные сети. План техподполья в осях 1–13	
5	Слаботочные сети. План техподполья в осях 14–26	
6	Слаботочные сети. План первого этажа в осях 1–13	
7	Слаботочные сети. План первого этажа в осях 14–23	
8	Слаботочные сети. План типового этажа в осях 1–13	
9	Слаботочные сети. План типового этажа в осях 14–26	

ВЕДОМОСТЬ ССЫЛОЧНЫХ И ПРИЛАГАЕМЫХ ДОКУМЕНТОВ

Обозначение	Наименование	Примечание
	Прилагаемые документы	
0129/19 – СС.С	Спецификация оборудования	

Взам. инв. N | Подпись и дата | Инв. N подл.

Настоящий проект соответствует требованиям экологических, санитарно–гигиенических, противопожарных и других норм, действующих на территории Республики Казахстан и обеспечивает безопасную для жизни и здоровья людей эксплуатацию объекта.

Главный инженер проекта /Комарова З.Г./

"ГАЗПРОМ-ПРОЕКТ"

ТЕЛЕФОНИЗАЦИЯ

В здании жилого дома предусмотрено распределение пассивной оптической сети по технологии GPON.

Для прокладки кабеля по подвалу проложить пластиковые жесткие трубы (ПВХ из негорючего материала) диаметром 50 мм.

Для укладки кабеля на повороте по радиусу изгиба и размещения запаса кабеля в подвале установить протяжные ящики (ЯП 300х300х200)

Проложить кабель–канал (10х20)от РКП до каждой квартиры для прокладки для прокладки патч–кордов FTTH–SC/APS–

Установить (OAP) оптическую абонентскую розетку и (ONT) волоконно–оптическое окончание в каждой квартире.

Проложить патч–корд FTTH–SC/APS– (см. скелетную схему) (с разьемами SC/APC) от оптической распределительной коробки (OPK) до каждой точки оптической абонентской розетки (OAPO и ONT.

Выполнить заземление брони кабеля ОКЛ–40

СЕТЬ КОЛЛЕКТИВНОГО ПРИЕМА ТЕЛЕВИДЕНИЯ

Во время строительства прокладывается от телеантенны магистральный кабель и устанавливается антенный усилитель. В отсеке связи этажного щитка монтируются распределительные телевизионные коробки для подсоединения абонентских кабелей. Прокладка телевизионного кабеля в квартиры производится по трубе Ф 15 мм скрыто.

Внутри квартир телевизионный кабель прокладывается открыто.

Проектом предусмотрено заземление телевизионных антенн

ДОМОФОННАЯ СЕТЬ

Дверные входы в подьездах жилого дома оборудуются домофонной связью.

Оборудование домофона установить в этажном щитке на 1 этаже в слаботочном отсеке.

Электропитание коммутатора выполнть через выпрямитель, напряжение питания электрозамка 18В. Электрические цепи электрозамка должны быть изолированы от его корпуса.

Внешний блок (блок вызова) должен иметь металлическую врезную конструкцию.

Внешний блок установить на высоте 1.4 м от уровня земли до низа устройства.

Вертикальную прокладку выполнить проводом КСПВ 20х0.4 в гофре Ф15 мм.

Проводку внутри помещений выполнить проводом КСПВ 2х0.4 в кабельном коробе.

Металлические корпуса блоков аппаратуры зануляются отдельным проводником, сечением равным сечению питающнго фазного провода. Зануляющий проводник проложить от ВРУ ж.дома.

ИЗМ.	КОЛ.УЧ.	ЛИСТ	N°ДОК.	ПОДП.	ДАТА
РАЗРАБ.		ГЕРМАН			
ПРОВЕР.		КОМАРОВА			
Н. КОНТР.		СЕЛЬКИНА			
ГИП		КОМАРОВА			

0129/19–СС

"СТРОИТЕЛЬСТВО МНОГОКВАРТИРНЫХ ЖИЛЫХ ДОМОВ ПЯТНО 28, ПЯТНО 29 ПО КРУПНОПАНЕЛЬНОЙ СХЕМЕ В п. ЗАЧАГАНСК г. УРАЛЬСК, ЗКО ПЯТНО 28" (БЕЗ БЛАГОУСТРОЙСТВА И ИНЖЕНЕРНЫХ СЕТЕЙ)

144–КВ. ЖИЛОЙ ДОМ

СТАДИЯ	ЛИСТ	ЛИСТОВ
РП	1	9

ОБЩИЕ ДАННЫЕ

ТОО ГАЗПРОМ ПРОЕКТ ЖШС

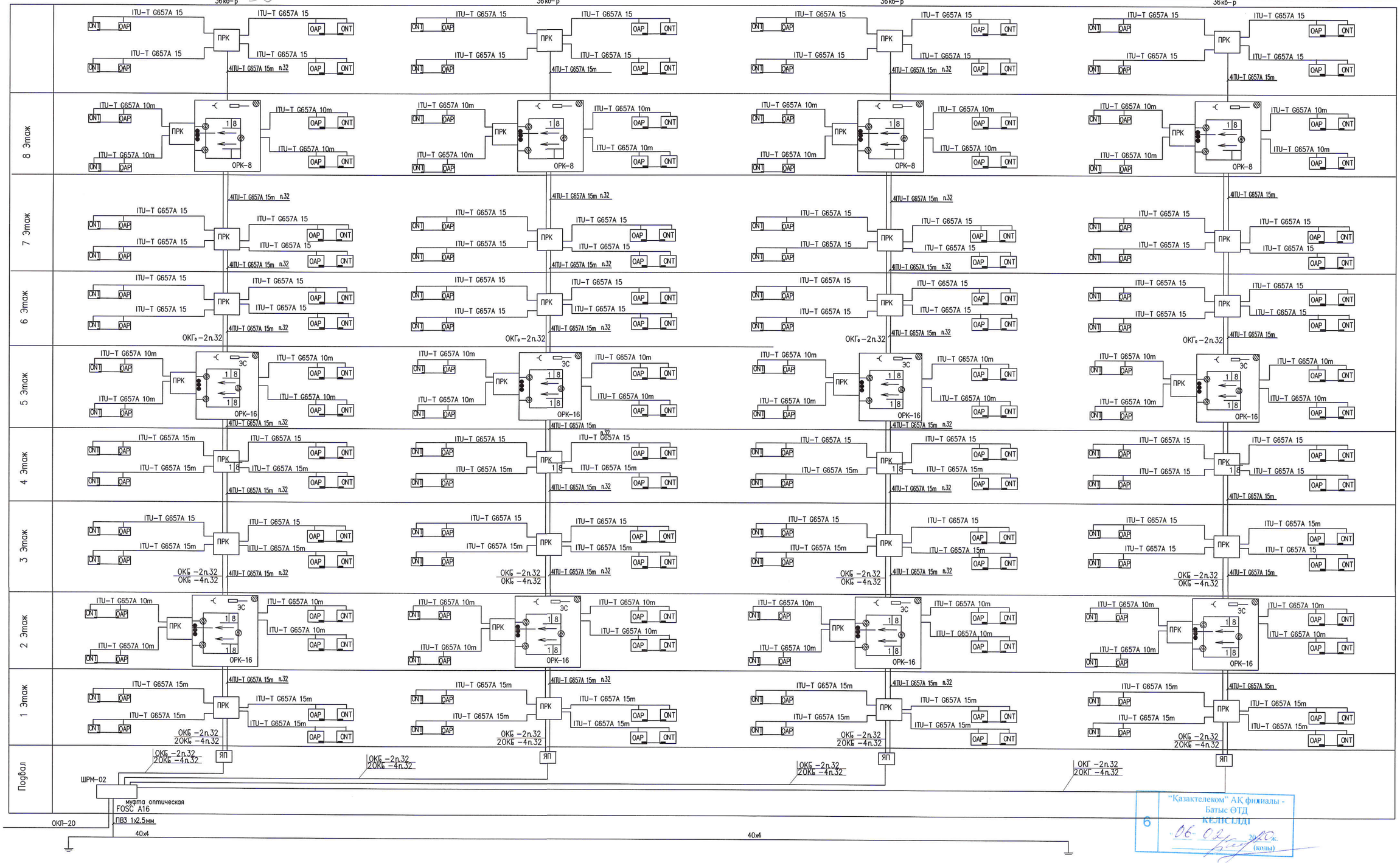

"Казактелеком" АК филиалы -
Батыс ОТД
КЕЛІСІЛДІ
6
06.02.2020ж.
(колы)

ИЗМ.	КОЛ.УЧ.	ЛИСТ	N°ДОК	ПОДП.	ДАТА	0129/19-СС
РАЗРАБ.		ГЕРМАН				"СТРОИТЕЛЬСТВО МНОГОКВАРТИРНЫХ ЖИЛЫХ ДОМОВ ПЯТНО 28, ПЯТНО 29 ПО КРУПНОПАНЕЛЬНОЙ СХЕМЕ В п. ЗАЧАГАНСК г. УРАЛЬСК, ЗКО ПЯТНО 28" (БЕЗ БЛАГОУСТРОЙСТВА И ИНЖЕНЕРНЫХ СЕТЕЙ)
ПРОВЕР.		КОМАРОВА				144-КВ. ЖИЛОЙ ДОМ
Н. КОНТР.		СЕЛЬКИНА				СКЕЛЕТНАЯ СХЕМА ТЕЛЕФОНИЗАЦИИ
ГИП		КОМАРОВА				

СТАДИЯ	ЛИСТ	ЛИСТОВ
РП	2	

ТОО ГАЗПРОМ ПРОЕКТ ЖШС

Взам. инв. N | Подп. и дата | Инв.N подл.

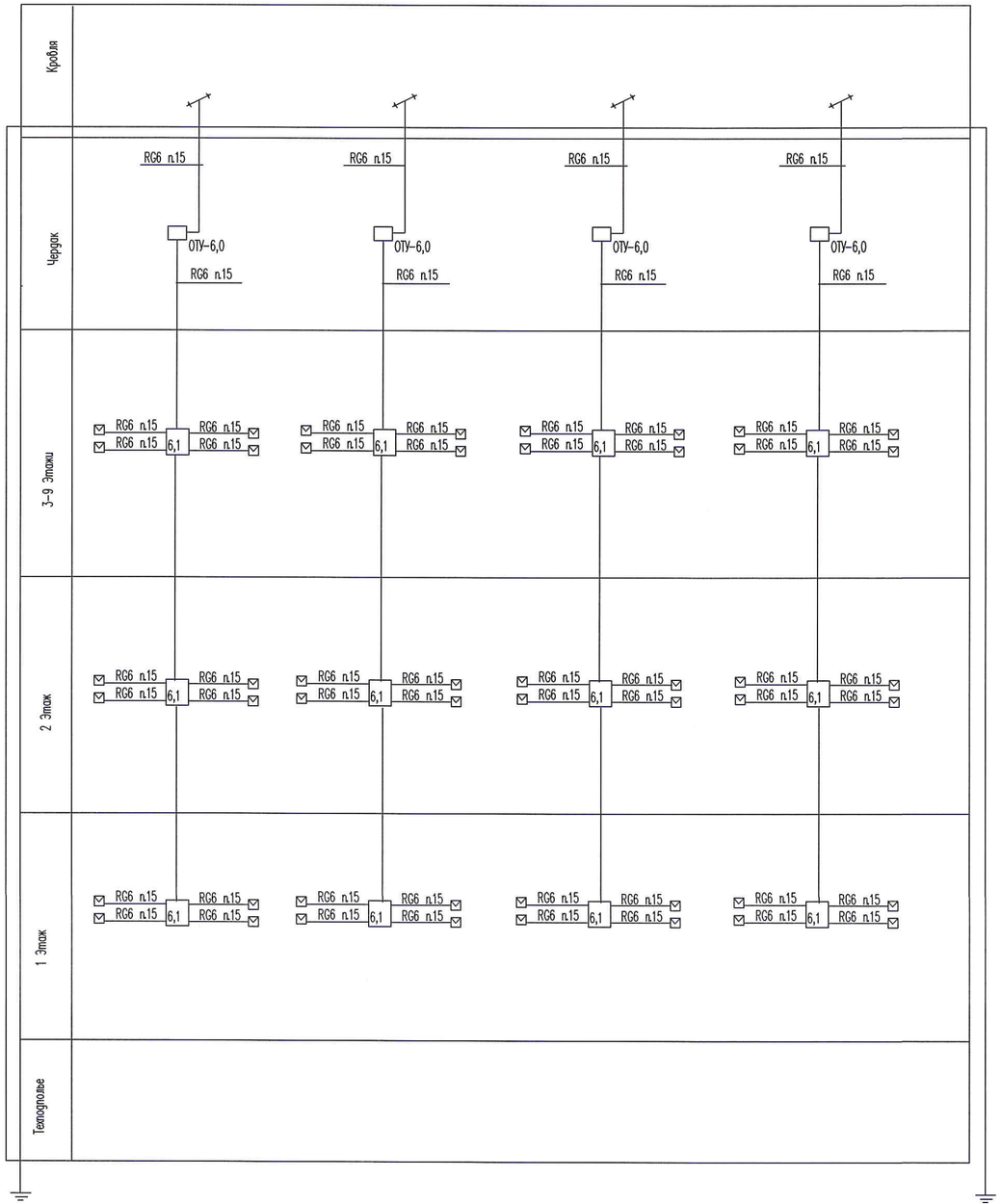

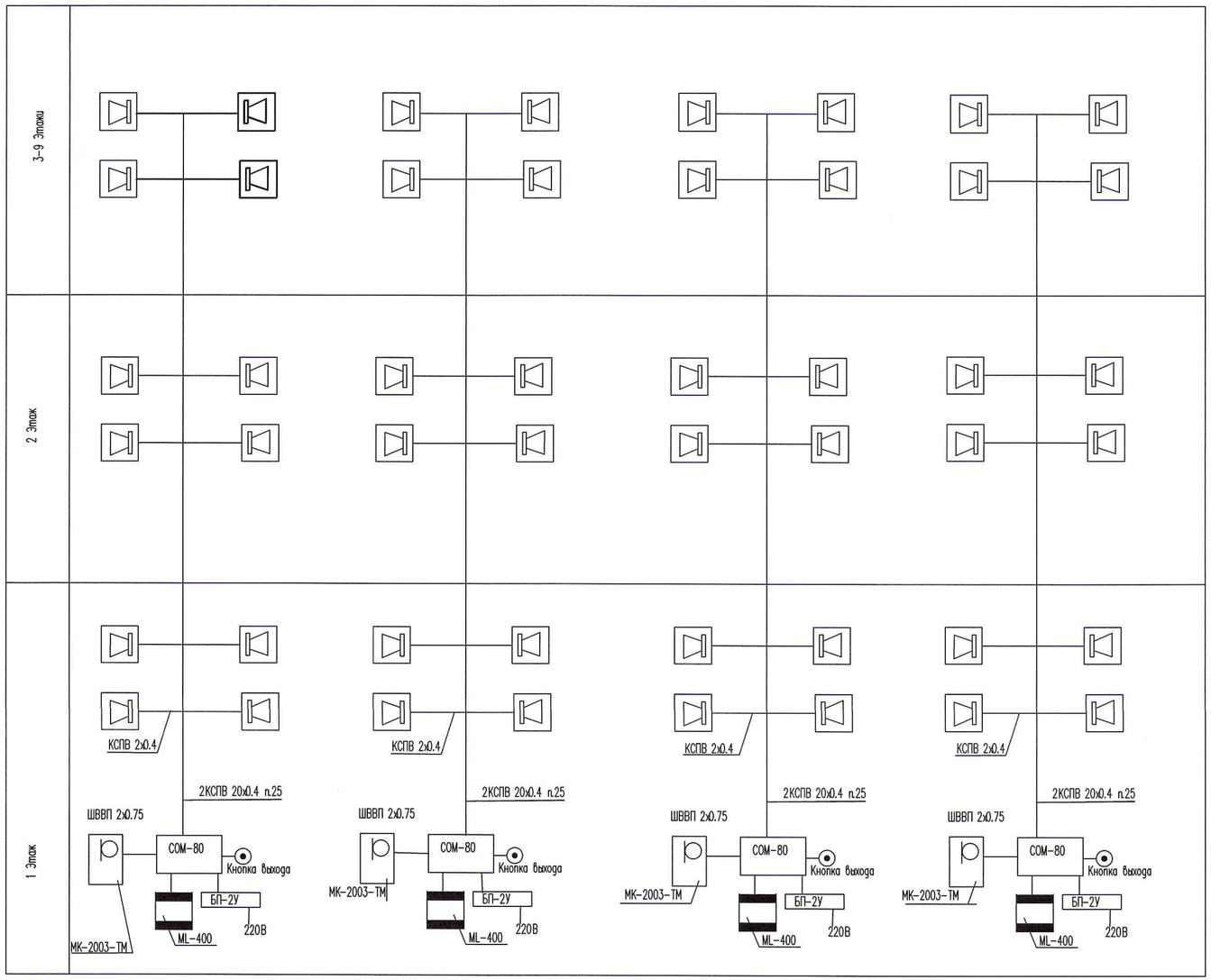

ИЗМ.	КОЛ.УЧ.	ЛИСТ	N°ДОК.	ПОДП.	ДАТА	0129/19-СС
						"СТРОИТЕЛЬСТВО МНОГОКВАРТИРНЫХ ЖИЛЫХ ДОМОВ ПЯТНО 28, ПЯТНО 29 ПО КРУПНОПАНЕЛЬНОЙ СХЕМЕ В п. ЗАЧАГАНСК г. УРАЛЬСК, 3КО ПЯТНО 28" (БЕЗ БЛАГОУСТРОЙСТВА И ИНЖЕНЕРНЫХ СЕТЕЙ)
РАЗРАБ.		ГЕРМАН				144-КВ. ЖИЛОЙ ДОМ
ПРОВЕР.		КОМАРОВА				СТАДИЯ: РП; ЛИСТ: 3; ЛИСТОВ:
Н. КОНТР.		СЕЛЬКИНА				
ГИП		КОМАРОВА				СКЕЛЕТНАЯ СХЕМА ТЕЛЕВИДЕНИЯ И ДОМОФОННОЙ СЕТИ
						ТОО ГАЗПРОМ ПРОЕКТ ЖШС

Взам. инв. N

Подп. и дата

Инв.N подл.

ПЛАН ТЕХПОДПОЛЬЯ В ОСЯХ 1-13

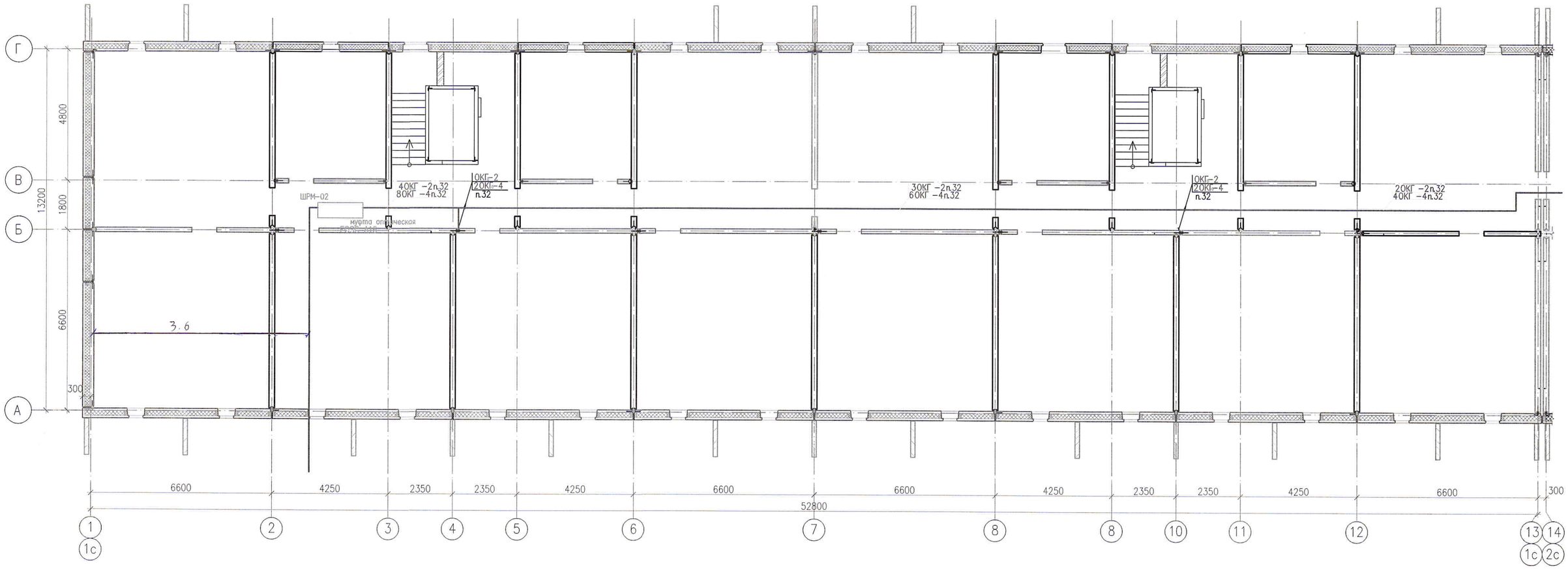

ИЗМ.	КОЛ.УЧ	ЛИСТ	N°ДОК.	ПОДП.	ДАТА	0129/19-СС
						"СТРОИТЕЛЬСТВО МНОГОКВАРТИРНЫХ ЖИЛЫХ ДОМОВ ПЯТНО 28, ПЯТНО 29 ПО КРУПНОПАНЕЛЬНОЙ СХЕМЕ В п. ЗАЧАГАНСК г. УРАЛЬСК, ЗКО ПЯТНО 28" (БЕЗ БЛАГОУСТРОЙСТВА И ИНЖЕНЕРНЫХ СЕТЕЙ)
РАЗРАБ.		РАХИМБЕРДИН				144-КВ. ЖИЛОЙ ДОМ
ПРОВЕРИЛ		КОМАРОВА				СТАДИЯ: РП; ЛИСТ: 4; ЛИСТОВ:
Н. КОНТР.		СЕЛЬКИНА				
ГИП		КОМАРОВА				СЛАБОТОЧНЫЕ СЕТИ ПЛАН ТЕХПОДПОЛЬЯ В ОСЯХ 1-13
						ТОО ГАЗПРОМ ПРОЕКТ ЖШС

ИНВ. N° ПОДЛ	ПОДП. И ДАТА	ВЗАМ. ИНВ. N°
000000		

ПЛАН ТЕХПОДПОЛЬЯ В ОСЯХ 14-26

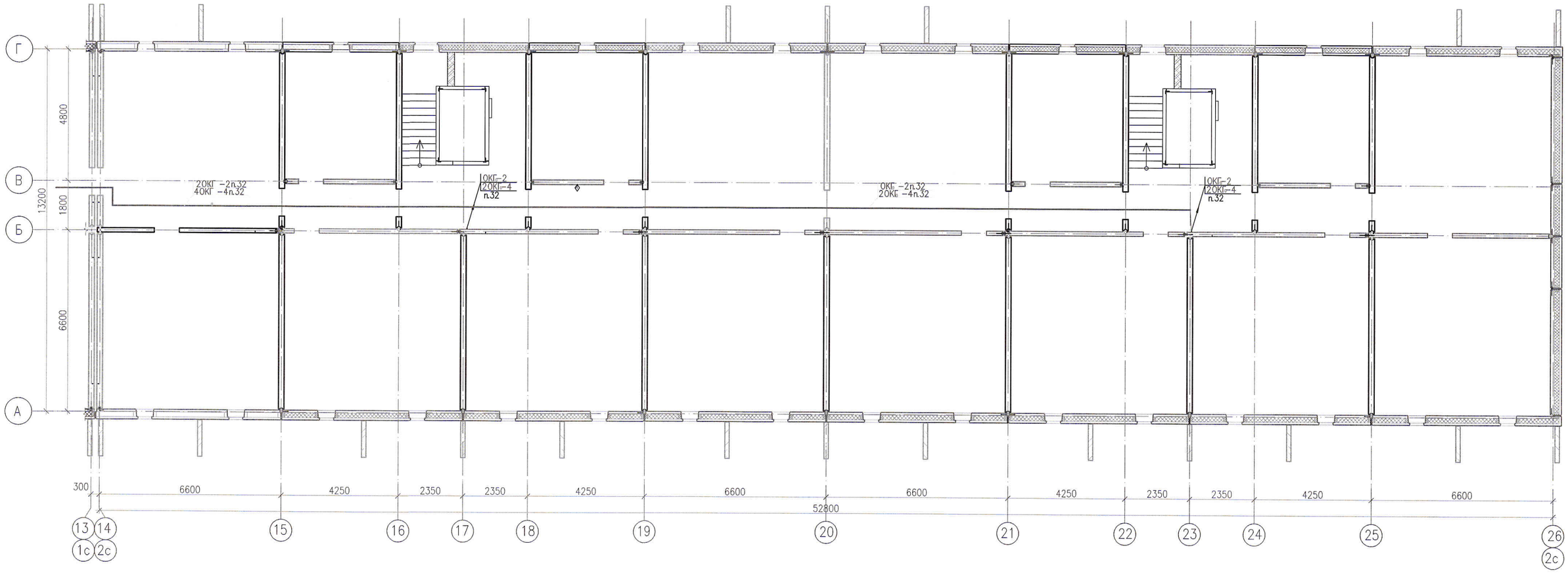

ИЗМ.	КОЛ.УЧ	ЛИСТ	N°ДОК	ПОДП.	ДАТА
РАЗРАБ.		РАХИМБЕРДИН			
ПРОВЕРИЛ		КОМАРОВА			
Н. КОНТР.		СЕЛЬКИНА			
ГИП		КОМАРОВА			

0129/19-СС

"СТРОИТЕЛЬСТВО МНОГОКВАРТИРНЫХ ЖИЛЫХ ДОМОВ ПЯТНО 28, ПЯТНО 29 ПО КРУПНОПАНЕЛЬНОЙ СХЕМЕ В п. ЗАЧАГАНСК г. УРАЛЬСК, ЗКО ПЯТНО 28" (БЕЗ БЛАГОУСТРОЙСТВА И ИНЖЕНЕРНЫХ СЕТЕЙ)

144-КВ. ЖИЛОЙ ДОМ

СТАДИЯ	ЛИСТ	ЛИСТОВ
РП	5.	

СЛАБОТОЧНЫЕ СЕТИ
ПЛАН ТЕХПОДПОЛЬЯ В ОСЯХ 14-26

ТОО ГАЗПРОМ ПРОЕКТ ЖШС

ИНВ. N° ПОДЛ	ПОДП. И ДАТА	ВЗАМ. ИНВ. N°
000000		

ПЛАН ПЕРВОГО ЭТАЖА В ОСЯХ 1-13

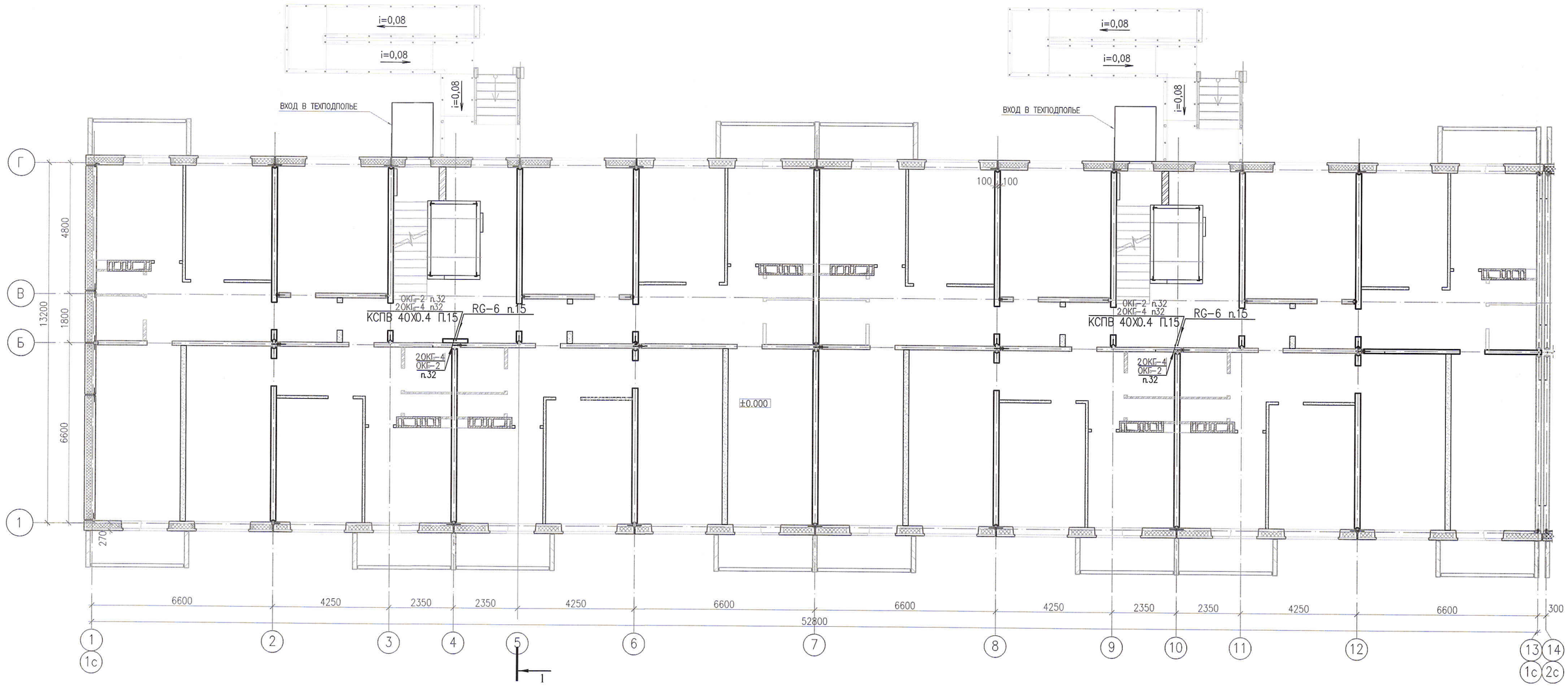

ИЗМ.	КОЛ.УЧ	ЛИСТ	N°ДОК.	ПОДП.	ДАТА
РАЗРАБ.		РАХИМБЕРДИН			
ПРОВЕРИЛ		КОМАРОВА			
Н. КОНТР.		СЕЛЬКИНА			
ГИП		КОМАРОВА			

0129/19-СС
0129/19-АС

"СТРОИТЕЛЬСТВО МНОГОКВАРТИРНЫХ ЖИЛЫХ ДОМОВ ПЯТНО 28, ПЯТНО 29 ПО КРУПНОПАНЕЛЬНОЙ СХЕМЕ В п. ЗАЧАГАНСК г. УРАЛЬСК, ЗКО ПЯТНО 28" (БЕЗ БЛАГОУСТРОЙСТВА И ИНЖЕНЕРНЫХ СЕТЕЙ)

144-КВ. ЖИЛОЙ ДОМ

СТАДИЯ	ЛИСТ	ЛИСТОВ
РП	6	

СЛАБОТОЧНЫЕ СЕТИ
ПЛАН ПЕРВОГО ЭТАЖА В ОСЯХ 1-13

ТОО ГАЗПРОМ ПРОЕКТ ЖШС

ИНВ. N° ПОДЛ	ПОДП. И ДАТА	ВЗАМ. ИНВ. N°
000000		

ПЛАН ТИПОВОГО ЭТАЖА В ОСЯХ 1-13

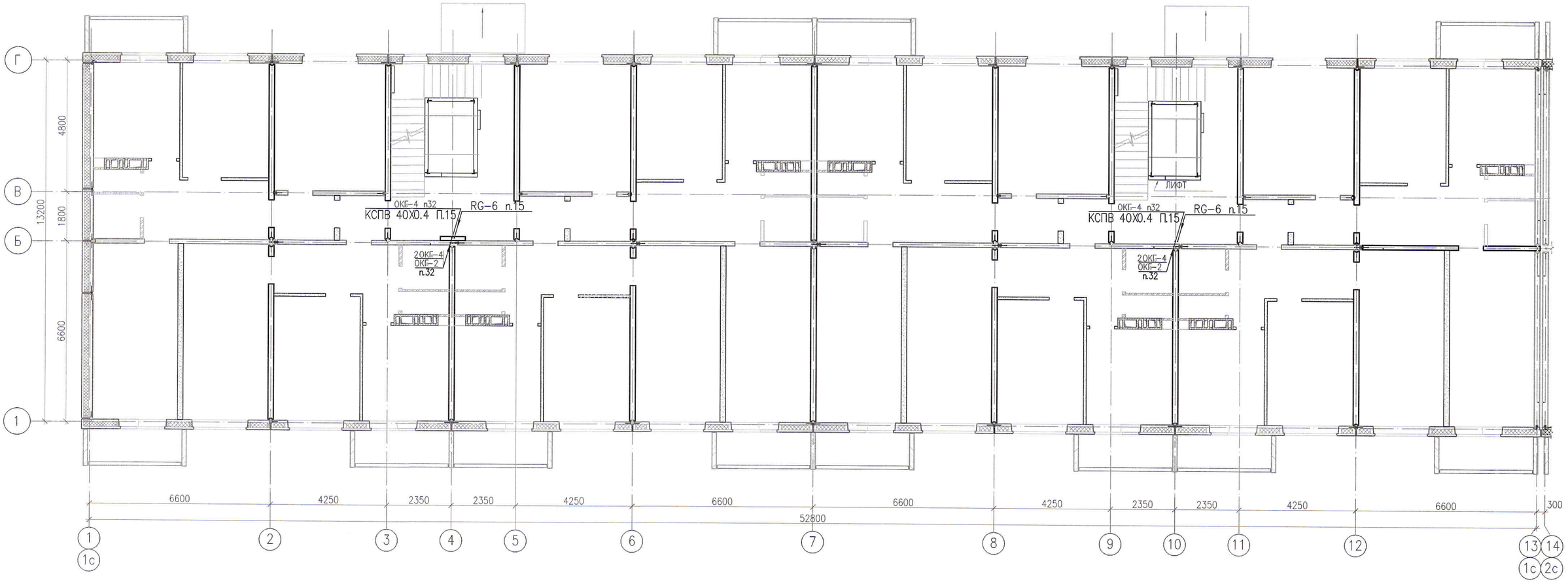

ИЗМ.	КОЛ.УЧ	ЛИСТ	N*ДОК	ПОДП.	ДАТА
РАЗРАБ.		РАХИМБЕРДИН			
ПРОВЕРИЛ		КОМАРОВА			
Н. КОНТР.		СЕЛЬКИНА			
ГИП		КОМАРОВА			

0129/19-СС

"СТРОИТЕЛЬСТВО МНОГОКВАРТИРНЫХ ЖИЛЫХ ДОМОВ ПЯТНО 28, ПЯТНО 29 ПО КРУПНОПАНЕЛЬНОЙ СХЕМЕ В п. ЗАЧАГАНСК г. УРАЛЬСК, ЗКО ПЯТНО 28" (БЕЗ БЛАГОУСТРОЙСТВА И ИНЖЕНЕРНЫХ СЕТЕЙ)

144-КВ. ЖИЛОЙ ДОМ

СТАДИЯ	ЛИСТ	ЛИСТОВ
РП	7	

СЛАБОТОЧНЫЕ СЕТИ
ПЛАН ТИПОВОГО ЭТАЖА В ОСЯХ 1-13

ТОО ГАЗПРОМ ПРОЕКТ ЖШС

ИНВ. N° ПОДЛ	ПОДП. И ДАТА	ВЗАМ. ИНВ. N°
000000		

ПЛАН ПЕРВОГО ЭТАЖА В ОСЯХ 14-26

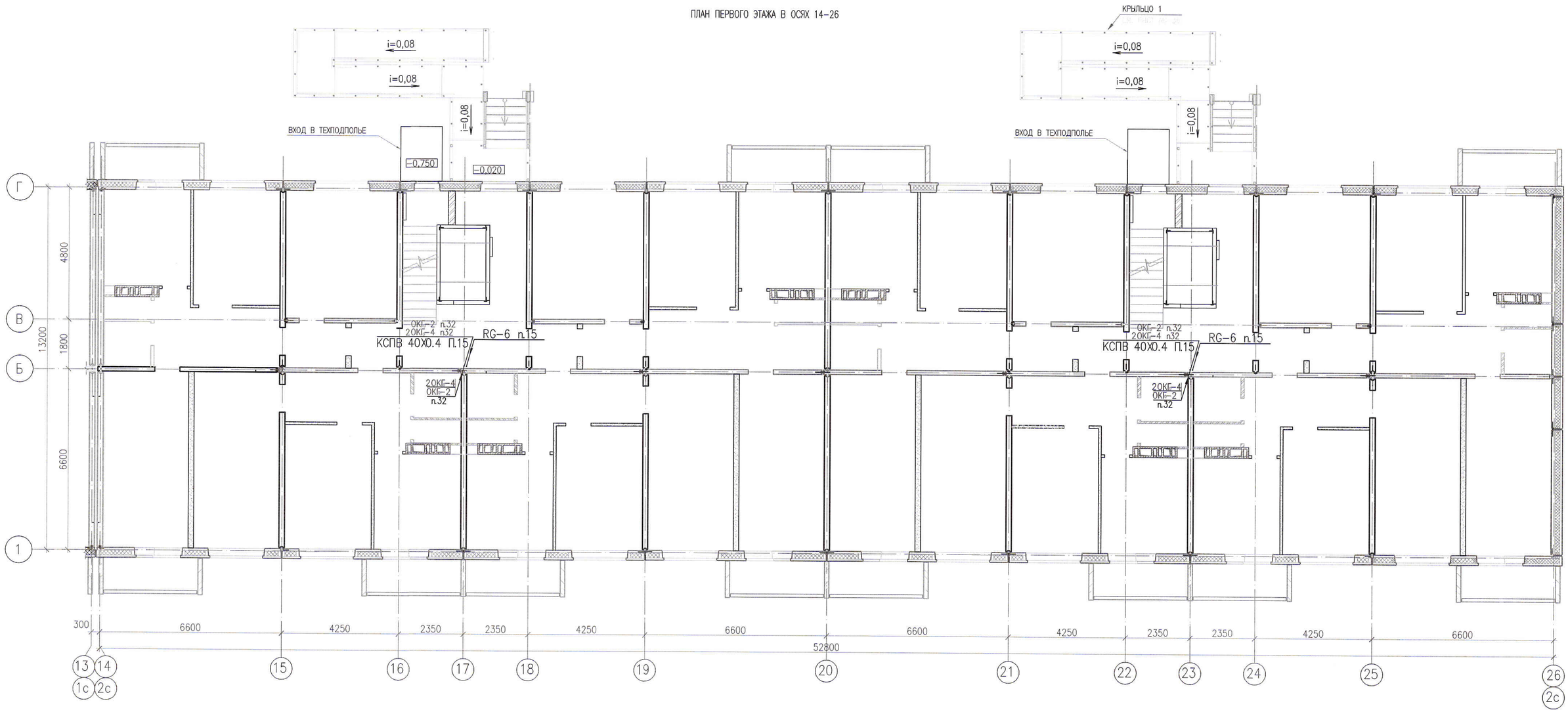

ИЗМ.	КОЛ.УЧ	ЛИСТ	N°ДОК.	ПОДП.	ДАТА
РАЗРАБ.		РАХИМБЕРДИН			
ПРОВЕРИЛ		КОМАРОВА			
Н. КОНТР.		СЕЛЬКИНА			
ГИП		КОМАРОВА			

0129/19-СС

"СТРОИТЕЛЬСТВО МНОГОКВАРТИРНЫХ ЖИЛЫХ ДОМОВ ПЯТНО 28, ПЯТНО 29 ПО КРУПНОПАНЕЛЬНОЙ СХЕМЕ В п. ЗАЧАГАНСК г. УРАЛЬСК, ЗКО ПЯТНО 28" (БЕЗ БЛАГОУСТРОЙСТВА И ИНЖЕНЕРНЫХ СЕТЕЙ)

144-КВ. ЖИЛОЙ ДОМ

СТАДИЯ	ЛИСТ	ЛИСТОВ
РП	8	

СЛАБОТОЧНЫЕ СЕТИ
ПЛАН ПЕРВОГО ЭТАЖА В ОСЯХ 14-26

ТОО ГАЗПРОМ ПРОЕКТ ЖШС

ИНВ. N° ПОДЛ	ПОДП. И ДАТА	ВЗАМ. ИНВ. N°
000000		

ПЛАН ТИПОВОГО ЭТАЖА В ОСЯХ 14-26

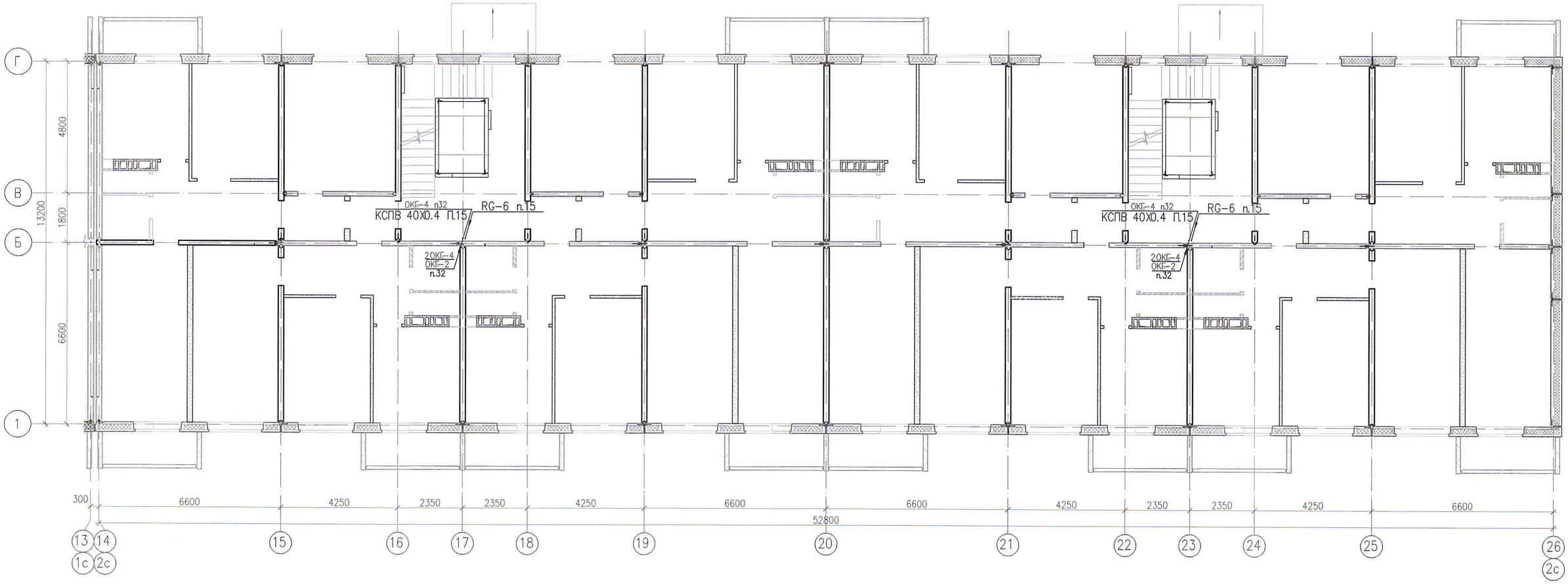

ИЗМ.	КОЛ.УЧ	ЛИСТ	N°ДОК.	ПОДП.	ДАТА
РАЗРАБ.		РАХИМБЕРДИН			
ПРОВЕРИЛ		КОМАРОВА			
Н. КОНТР.		СЕЛЬКИНА			
ГИП		КОМАРОВА			

0129/19-СС

"СТРОИТЕЛЬСТВО МНОГОКВАРТИРНЫХ ЖИЛЫХ ДОМОВ ПЯТНО 28, ПЯТНО 29 ПО КРУПНОПАНЕЛЬНОЙ СХЕМЕ В п. ЗАЧАГАНСК г. УРАЛЬСК, ЗКО ПЯТНО 28" (БЕЗ БЛАГОУСТРОЙСТВА И ИНЖЕНЕРНЫХ СЕТЕЙ)

144-КВ. ЖИЛОЙ ДОМ

СТАДИЯ	ЛИСТ	ЛИСТОВ
РП	9	

СЛАБОТОЧНЫЕ СЕТИ
ПЛАН ТИПОВОГО ЭТАЖА В ОСЯХ 14-26

ТОО ГАЗПРОМ ПРОЕКТ ЖШС

ИНВ. N° ПОДЛ	ПОДП. И ДАТА	ВЗАМ. ИНВ. N°
000000		

Позиция	Наименование и техническая характеристика оборудования и материалов. Завод-изготовитель (для импортного оборудования-страна, фирма).	Тип, марка оборудования. Обозначение документа и номер опростного листа.	Код оборудования изделия, материалов.	Завод изготовитель.	Единица измер.	Коли-чество.	Масса единицы кг.	Примечание.
1	2	3	4	5	6	7	8	9
	ОБОРУДОВАНИЯ И МАТЕЛИАЛЫ							
	ТЕЛЕВИДЕНИЕ							
	МАЧТА ТЕЛЕВИЗИОННАЯ	МТ-6/1-М			ШТ	4		
	АНТЕННА ТЕЛЕВИЗИОННАЯ КОЛЛЕКТИВНОГО ПОЛЬЗОВАНИЯ ОДНОКАНАЛЬНАЯ	АТКГ-1,1,1,2			ШТ	4		
	НОМЕР КАНАЛА-1							
	АНТЕННА ТЕЛЕВИЗИОННАЯ КОЛЛЕКТИВНОГО ПОЛЬЗОВАНИЯ ШИРОКОПОЛОСНАЯ	АТКГ-4,1,6-12,2			ШТ	4		
	АНТЕННА ТЕЛЕВИЗИОННАЯ КОЛЛЕКТИВНОГО ПОЛЬЗОВАНИЯ ДЕЦИМЕТРОВОГО	ГАММА АТКГ-5.2,21-41.15А			ШТ	4		
	ДИАПОЗОНА ВОЛН							
	КОРОБКА АНТЕННАЯ МОДИФИЦИРОВАННАЯ	КАМ			ШТ	4		
	УСИЛИТЕЛЬ АНТЕННЫЙ 220 В	УТШК-2-В.0,1			ШТ	4		
	ФИЛЬТР ТЕЛЕВИЗИОННЫЙ ДИАПАЗОННЫЙ ПОЛОСОВОЙ	ФТД-1,1 I.II/III			ШТ	4		
	РАЗВЕТВИТЕЛЬ НА 4 АБОНЕНТА	РА-800			ШТ	36		
	ТЕЛЕВИЗИОННЫЙ РАЗЬЕМ				ШТ	144		
	КАБЕЛЬ ТЕЛЕВИЗИОННЫЙ КОАКСИАЛЬНЫЙ	RG6			М	1940		
	ТРУБА ПЛАСТМАССОВАЯ Ф15 ММ				М	160		
	КАБЕЛЬ КАНАЛ 10Х20				М	1940		
	МЕТАЛЛОРУКАВ Ф 25мм	РЗ-Ц-Х-Ш			М	30		
	СТАЛЬ ПОЛОСОВАЯ 40Х40ММ				М/КГ	30/39		
	УГОЛОК СТАЛЬНОЙ 50Х50Х5				ШТ	6		
	ПРОВОЛОКА СТАЛЬНАЯ ОЦИНКОВАННАЯ Ф 6 ММ				М	150		

Взам. инв. N | Подпись и дата | Инв. N подл.

ИЗМ.	КОЛ.УЧ.	ЛИСТ	N°ДОК.	ПОДП.	ДАТА
РАЗРАБ.		ГЕРМАН			
ПРОВЕР.		КОМАРОВА			
Н. КОНТР.		СЕЛЬКИНА			
ГИП		КОМАРОВА			

0129/19-СС.С

"СТРОИТЕЛЬСТВО МНОГОКВАРТИРНЫХ ЖИЛЫХ ДОМОВ ПЯТНО 28, ПЯТНО 29 ПО КРУПНОПАНЕЛЬНОЙ СХЕМЕ В п. ЗАЧАГАНСК г. УРАЛЬСК, ЗКО ПЯТНО 28" (БЕЗ БЛАГОУСТРОЙСТВА И ИНЖЕНЕРНЫХ СЕТЕЙ)

144-КВ. ЖИЛОЙ ДОМ

СТАДИЯ	ЛИСТ	ЛИСТОВ
РП	1	3

СПЕЦИФИКАЦИЯ ОБОРУДОВАНИЯ

ТОО ГАЗПРОМ ПРОЕКТ ЖШС

Позиция	Наименование и техническая характеристика оборудования и материалов. Завод-изготовитель (для импортного оборудования-страна, фирма).	Тип, марка оборудования. Обозначение документа и номер опростного листа.	Код оборудования изделия, материалов.	Завод изготовитель.	Единица измер.	Коли-чество.	Масса единицы кг.	Примечание.
1	2	3	4	5	6	7	8	9
	ТЕЛЕФОНИЗАЦИЯ							
	МЕТАЛЛИЧЕСКАЯ ОПТИЧЕСКАЯ РАСПРЕДЕЛИТЕЛЬНАЯ КОРОБКА	ОРКСп-16			ШТ	8		
	МЕТАЛЛИЧЕСКАЯ ОПТИЧЕСКАЯ РАСПРЕДЕЛИТЕЛЬНАЯ КОРОБКА	ОРКСп-8			ШТ	4		
	СПЛИТТЕР 1х8				ШТ	20		
	СПЛИТТЕР 1х4				ШТ	5		
	ПРОХОДНАЯ РАСПРЕДЕЛИТЕЛЬНАЯ КОРОБКА				ШТ	36		
	ПРОТЯЖНОЙ ЯЩИК (300Х300Х200)	КПЭ-10			ШТ	4		
	ОПТИЧЕСКАЯ АБОНЕНТСКАЯ РОЗЕТКА	PA-SC/APS-1-0-0			ШТ	144		
	ВОЛОКОННО-ОПТИЧЕСКОЕ СЕТЕВОЕ ОКОНЧАНИЕ	HG8245 (GPON Terminal)			ШТ	144		
	ВОЛОКОННО-ОПТИЧЕСКИЙ КАБЕЛЬ	КС-ОКГ$_0$-П-2-G652.D-CF-1.5-PE,1201			М	265		
	ВОЛОКОННО-ОПТИЧЕСКИЙ КАБЕЛЬ	КС-ОКГ$_0$-П-4-G652.D-CF-1.5-PE,1201			М	770		
	ПАТЧ-КОРД ITU-T G657A 15m	FTTH-SC/APS-15м			ШТ	48		
	ПАТЧ-КОРД ITU-T G657A 10m	FTTH-SC/APS-10м			ШТ	96		
	ПРОВОД С МЕДНЫМИ ЖИЛАМИ 1х2.5мм (заземление)	ПВ3			КМ	0,09		
	КАБЕЛЬ-КАНАЛ (10Х20)				М	1940		
	ПЛАСТИКОВАЯ ЖЕСТКАЯ ТРУБА (ПВХ Ф=50ММ)				М	80		
	ПЛАСТИКОВАЯ ЖЕСТКАЯ ТРУБА (ПВХ Ф=32ММ)				М	95		
	ГОФРИРОВАННАЯ ПЛАСТИКОВАЯ ТРУБА (ПВХ Ф=50ММ)				М	45		
	ГОФРИРОВАННАЯ ПЛАСТИКОВАЯ ТРУБА (ПВХ Ф=32ММ)				М	30		
	ОПТИЧЕСКАЯ РАЗВЕТВИТЕЛЬНАЯ МУФТА	FOSC A6			К-Т	1		
	ЯЩИК МЕТАЛЛИЧЕСКИЙ ЗАПИРАЕМЫЙ 500х500	ШРМ-02			ШТ	1		
	УГОЛОК СТАЛЬНОЙ 50Х50Х5мм L=2,5м				ШТ	6		
	СТАЛЬ ПОЛОСОВАЯ 40Х40мм				М	110		

Взам. инв. N | Подпись и дата | Инв. N подл.

Позиция	Наименование и техническая характеристика оборудования и материалов. Завод–изготовитель(для импортного оборудования–страна, фирма).	Тип, марка оборудования. Обозначение документа и номер опростного листа.	Код оборудования изделия, материалов.	Завод изготовитель.	Единица измер.	Коли–чество.	Масса единицы кг.	Примечание.
1	2	3	4	5	6	7	8	9
	ДОМОФОННАЯ СЕТЬ							
	ДОМОФОН В СОСТАВЕ:	МЕТАКОМ			К–Т	4		
	БЛОК ВЫЗОВА МК2003–ТМ				ШТ	4		
	КОММУТАТОР КООРДИНАТНЫЙ COM80–160/220				ШТ	4		
	ТРУБКА КВАРТИРНАЯ ПЕРЕГОВОРНАЯ ТКП–06М				ШТ	144		
	БЛОК ПИТАНИЯ БП–2У				ШТ	4		
	КНОПКА ВЫХОДА КВ–2				ШТ	4		
	ДОВОДЧИК ДВЕРНОЙ DC–150				ШТ	4		
	ЗАМОК ЭЛЕКТРОМАГНИТНЫЙ ML–400				ШТ	4		
	КЛЮЧИ ТМ 2002				ШТ	288		
	КАБЕЛЬ РАСПРЕДЕЛИТЕЛЬНЫЙ 20Х0.4мм2	КСПВ			М	260		
	КАБЕЛЬ РАСПРЕДЕЛИТЕЛЬНЫЙ 2Х0.4мм2	КСПВ			М	1940		
	ПРОВОД С МЕДНЫМИ ЖИЛАМИ 2Х0.75 мм2	ШВВП			М	20		
	ТРУБА ГОФРИРОВАННАЯ Ф 15 мм				М	140		
	КАБЕЛЬ КАНАЛ 10Х22				М	1940		
	РОЗЕТКА ШТЕПСЕЛЬНАЯ ДВУХПОЛЮСНАЯ, С ЦИЛИНДРИЧ.	РА16–214			ШТ	4		
	КОНТАКТАМИ, С ЗАЗЕМЛЯЮЩИМ К–ТОМ, ОДНОМЕСТНАЯ,							
	ДЛЯ ОТКРЫТОЙ УСТАНОВКИ, С ЗАЩИТНЫМИ ШТОРКАМИ,							
	~220В, 16А, 1Р43							

Взам. инв. N | Подпись и дата | Инв. N подл.

Ведомость ссылочных и прилагаемых документов.

Обозначения	Наименование	Примеч-е
СНиП. РК 3.02-07-2014.	*Общественные здания и сооружения.*	
СНиП РК 3.02-10-2010.	*Устройства ситем связи, сигнализации и диспетчеризации инженерного оборудования жилых и общественных зданий.*	
ПУЭ-2015.	*Правила устройства электроустановок.*	
ГОСТ 28 130-89.	*Условные обозначения приборов и оборудования.*	
	Прилагаемые документы.	
0127/19.ВН С	*Спецификация оборудования*	

Ведомость рабочих чертежей основного комплекта ВН

Лист	*Наименование*	*Примечание*
1	Общие данные	
2	Скелетная схема .	
3	План расположения систем ВН. 1 этажа	

Пояснительная записка.

Рабочий проект системы видеонаблюдения жилого дома разработан на основании задания на проектирование и требований действующих нормативных документов,
паспортных данных на приборы и оборудование, а также рекомендаций завода изготовителя.
Телевизионные видеокамеры проектом предусмотрены SW360 типа INNOVI которые установлены на наружней стене жилого дома.
Видеосигнал от камер к видеорегистратору поступает комбинированным кабелем КВК-П2-2х0.75. Видеорегистратор установлен в комнате на чердаке жилого дома
Для накопления видеоинформации используется съемный жесткий диск 1Tb SATA. Видеосигнал, поступающий с видеокамер просматривается в помощью Ж.К. монитора Samsung S23C350H Для безперебойного обеспечения эл. энергией видеокамер, видеорегистратора и монитора предусмотрен блок питания ИВПР 12/3,5.
Все соединительные и расключающие узлы системы видеонаблюдения производить в распределительных коробках JBC. Все работы по монтажу системы аидеонаблюдения в здании жилого дома выполнить в соответствии с действующими нормами и правилами.

Рабочий проект выполнен в соответствии с действующими нормами и правилами с соблюдением мероприятий, обеспечивающих взрывобезопастность и пожаробезопастность при эксплуатации данного объекта.

Главный инженер проекта: Комарова З.Г.

"ГАЗПРОМ-ПРОЕКТ"

Взам. инв. №
Подпись и дата.
Инв.№ подп

ИЗМ.	КОЛ.УЧ.	ЛИСТ	N*ДОК.	ПОДП.	ДАТА
РАЗРАБ.		ГЕРМАН			
ПРОВЕР.		КОМАРОВА			
Н. КОНТР.		СЕЛЬКИНА			
ГИП		КОМАРОВА			

0129/19-ВН

"СТРОИТЕЛЬСТВО МНОГОКВАРТИРНЫХ ЖИЛЫХ ДОМОВ ПЯТНО 28, ПЯТНО 29 ПО КРУПНОПАНЕЛЬНОЙ СХЕМЕ В п.ЗАЧАГАНСК г.УРАЛЬСК, ЗКО. ПЯТНО 28" (БЕЗ ИНЖЕНЕРНЫХ СЕТЕЙ И БЛАГОУСТРОЙСТВА)

144-КВ. ЖИЛОЙ ДОМ

СТАДИЯ	ЛИСТ	ЛИСТОВ
РП	1	3

ОБЩИЕ ДАННЫЕ

ТОО ГАЗПРОМ ПРОЕКТ ЖШС

ФОРМАТ А3

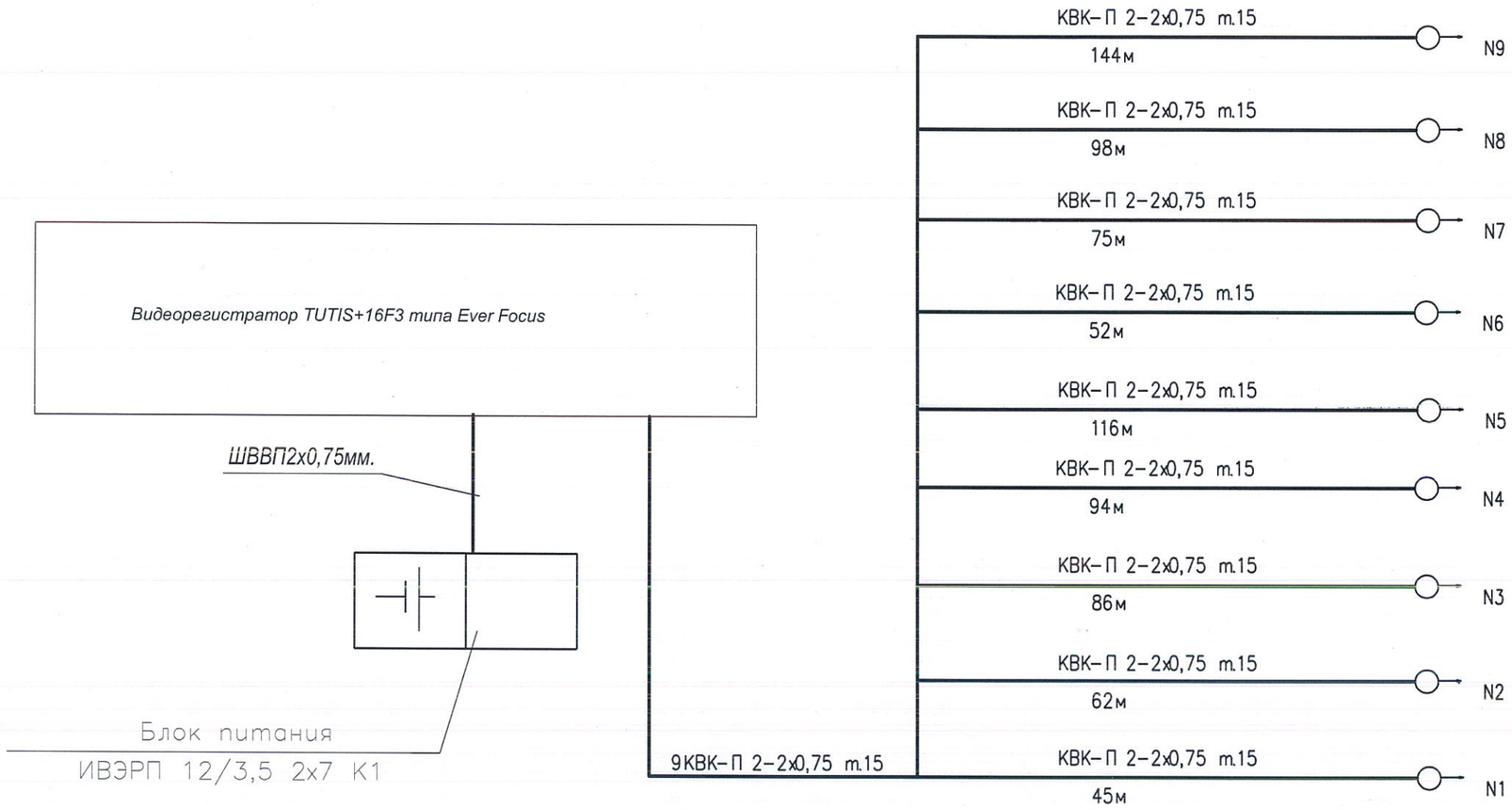

						0129/19-ВН
ИЗМ.	КОЛ.УЧ.	ЛИСТ	N°ДОК.	ПОДП.	ДАТА	"СТРОИТЕЛЬСТВО МНОГОКВАРТИРНЫХ ЖИЛЫХ ДОМОВ ПЯТНО 28, ПЯТНО 29 ПО КРУПНОПАНЕЛЬНОЙ СХЕМЕ В п.ЗАЧАГАНСК г.УРАЛЬСК, ЗКО. ПЯТНО 28" (БЕЗ ИНЖЕНЕРНЫХ СЕТЕЙ И БЛАГОУСТРОЙСТВА)
РАЗРАБ.		ГЕРМАН				144-КВ. ЖИЛОЙ ДОМ
ПРОВЕР.		КОМАРОВА				СТАДИЯ: РП; ЛИСТ: 2; ЛИСТОВ:
Н. КОНТР.		СЕЛЬКИНА				
ГИП		КОМАРОВА				СКЕЛЕТНАЯ СХЕМА

ТОО ГАЗПРОМ ПРОЕКТ ЖШС

Взам. инв.

Подпись и дата.

Инв.№ подп

ФОРМАТ А3

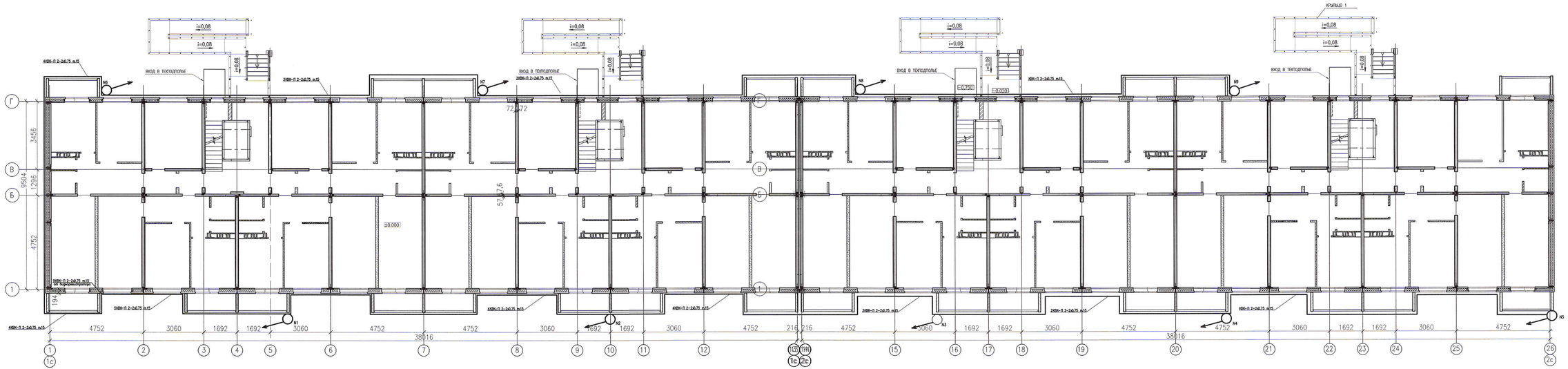

УСЛОВНЫЕ ОБОЗНАЧЕНИЯ

ОХАТ-1200А	БЛОК ПИТАНИЯ
	ВИДЕОРЕГИСТРАТОР
	ВНУТРЕННЯЯ ТЕЛЕВИЗИОННАЯ ВИДЕОКАМЕРА
	КАБЕЛЬ СИСТЕМЫ ВИДЕОНАБЛЮДЕНИЯ

ВЫКОПИРОВКА ИЗ ПЛАНА ЧЕРДАКА

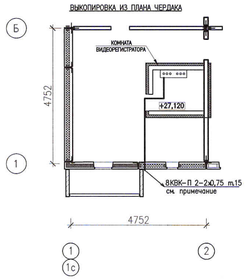

ПРИМЕЧАНИЕ

Кабель видеонаблюдения прокладывается с уровня установки видеокамеры на отм. +2.50м. до комнаты видеорегистрации на отм. −27.120м.

ИЗМ.	КОЛ.УЧ.	ЛИСТ	№ДОК.	ПОДП.	ДАТА	
РАЗРАБ.		ГЕРМАН				
ПРОВЕР.		КОМАРОВА				
Н. КОНТР.		СЕЛЬКИНА				
ГИП		КОМАРОВА				

0129/19-ВН

"СТРОИТЕЛЬСТВО МНОГОКВАРТИРНЫХ ЖИЛЫХ ДОМОВ ПЯТНО 28, ПЯТНО 29 ПО КРУПНОПАНЕЛЬНОЙ СХЕМЕ В п.ЗАЧАГАНСК г.УРАЛЬСК, ЗКО. ПЯТНО 28" (БЕЗ ИНЖЕНЕРНЫХ СЕТЕЙ И БЛАГОУСТРОЙСТВА)

144-КВ. ЖИЛОЙ ДОМ

СТАДИЯ	ЛИСТ	ЛИСТОВ
РП	3	

ПЛАН РАСПОЛОЖЕНИЯ СИСТЕМ ВН 1 ЭТАЖА

ТОО ГАЗПРОМ ПРОЕКТ ЖШС

Взам. инв. №	Подпись и дата	Инв.№ подл.

Позиция	Наименование и техническая характеристика оборудования и материалов. Завод–изготовитель(для импортного оборудования–страна, фирма).	Тип, марка оборудования. Обозначение документа и номер опростного листа.	Код оборудования изделия, материалов.	Завод изготовитель.	Единица измер,	Коли–чество.	Масса единицы кг.	Примечание.
1	2	3	4	5	6	7	8	9
	ОБОРУДОВАНИЯ И МАТЕРИАЛЫ							
1	Видеокамера	SW360 типа INNOVI			шт	9		
2	Монитор жидкокристаллический	Samsung S23C350H			шт	1		
3	Видеорегистратор	TUTIS+16F3 типа Ever Focus			шт	1		
4	Блок питания	ИВЭРП 12/3,5 2х7 К1	С123-080306-0305		шт	1		
5	Аккумуляторная батарея	12В. -12А/ч.			шт	1		
6	Жёсткий диск	1TB sata			шт	1		
7	Разъём	BNC			шт	9		
8	Распределительная коробка	JBC			шт	9		
9	Кабель медный многожильный с двойной изоляцией	ШВВП2х0,75мм			м	10		
10	Кабель комбинированный телевизионный	КВК П 2-2х0.75			м	790		
11	Труба стальная Ø32мм				м	790		
12	Уголок стальной 50х50х5мм для крепления видеокамер на балконах				шт	5		40 см на 1 крепление

Взам. инв. N | Подпись и дата | Инв. N подл.

ИЗМ.	КОЛ.УЧ.	ЛИСТ	N°ДОК.	ПОДП.	ДАТА
РАЗРАБ.		ГЕРМАН			
ПРОВЕР.		КОМАРОВА			
Н. КОНТР.		СЕЛЬКИНА			
ГИП		КОМАРОВА			

0129/19–ВН.С

"СТРОИТЕЛЬСТВО МНОГОКВАРТИРНЫХ ЖИЛЫХ ДОМОВ ПЯТНО 28, ПЯТНО 29 ПО КРУПНОПАНЕЛЬНОЙ СХЕМЕ В п.ЗАЧАГАНСК г.УРАЛЬСК, ЗКО. ПЯТНО 28" (БЕЗ ИНЖЕНЕРНЫХ СЕТЕЙ И БЛАГОУСТРОЙСТВА)

144–КВ. ЖИЛОЙ ДОМ

СТАДИЯ	ЛИСТ	ЛИСТОВ
РП	1	1

СПЕЦИФИКАЦИЯ ОБОРУДОВАНИЯ

ТОО ГАЗПРОМ ПРОЕКТ ЖШС

ФОРМАТ А3