ТОО " ГАЗПРОМПРОЕКТ"

Заказ N 0130/19

РАБОЧИЙ ПРОЕКТ

"СТРОИТЕЛЬСТВО МНОГОКВАРТИРНЫХ ЖИЛЫХ ДОМОВ
ПЯТНО 28, ПЯТНО 29 ПО КРУПНОПАНЕЛЬНОЙ СХЕМЕ
В п.ЗАЧАГАНСК, г.УРАЛЬСК ЗКО, ПЯТНО 29"
(без благоустройства и инженерных сетей)

АЛЬБОМ № 3

КОНСТРУКЦИИ ЖЕЛЕЗОБЕТОННЫЕ. КОНСТРУКТИВНЫЕ РЕШЕНИЯ

г. Уральск, 2020 г.

ТОО " ГАЗПРОМПРОЕКТ"

Заказ N 0130/19
Заказчик: ГУ "Отдел строительства города Уральска"

РАБОЧИЙ ПРОЕКТ

"СТРОИТЕЛЬСТВО МНОГОКВАРТИРНЫХ ЖИЛЫХ ДОМОВ ПЯТНО 28, ПЯТНО 29 ПО КРУПНОПАНЕЛЬНОЙ СХЕМЕ В п.ЗАЧАГАНСК, г.УРАЛЬСК ЗКО, ПЯТНО 29"

(без благоустройства и инженерных сетей)

АЛЬБОМ № 3
КОНСТРУКЦИИ ЖЕЛЕЗОБЕТОННЫЕ. КОНСТРУКТИВНЫЕ РЕШЕНИЯ

Состав проекта

Альбом 1	Общая пояснительная записка. Исходные данные
Альбом 1-1	Схемы генплан
Альбом 1-2	Оценка воздействия на окружающую среду
Альбом 2	Архитектурно-строительные чертежи
Альбом 3	Конструкции железобетонные. Конструктивные решения
Альбом 4	Изделия железобетонные
Часть 1.	Панели внутренних стен
Часть 2.	Панели внутренних стен цоколя
Часть 2-1.	Панели внутренних стен чердака, надстройки
Часть 3.	Панели наружных стен
Часть 4.	Панели наружных стен цоколя. Узлы.
Часть 5.	Панели наружных стен чердака, надстройки
Часть 6	Панели шахт лифтов
Часть 7	Элементы лоджий. Лестничные марши
Альбом 5	Водопровод, канализация
Альбом 6	Отопление, вентиляция
Альбом 7	Газоснабжение
Альбом 8	Электротехнические чертежи
Альбом 9	Слаботочные сети
Альбом 10	Сметная документация
Альбом 11	Проект организации строительства
Альбом 12	Отчет по инженерным изысканиям ТОО "Уральский Каздорпроект"

Директор ТОО "Газпромпроект" Кульпин М. П.

ГИП Комарова З.Г.

г. Уральск, 2020 г.

Государственная лицензия N15015132
Выдана 30.07.2015 г.

Ведомость рабочих чертежей основного комплекта КЖ

начало

Лист	Наименование	Примечание
1	Общие данные	
2	Плита фундаментная ПФ1. Опалубочный чертеж	
3	Плита фундаментная ПФ1. Нижнее армирование. Стержни первого слоя	
4	Плита фундаментная ПФ1. Нижнее армирование. Стержни второго слоя	
5	Плита фундаментная ПФ1. Верхнее армирование. Стержни первого слоя. Спецификация	
6	Плита фундаментная ПФ1. Верхнее армирование. Стержни второго слоя	
7	Плита фундаментная ПФ1. Схема расположения анкеров	
8	Плита фундаментная ПФ2. Опалубочный чертеж	
9	Плита фундаментная ПФ2. Нижнее армирование. Стержни первого слоя	
10	Плита фундаментная ПФ2. Нижнее армирование. Стержни второго слоя	
11	Плита фундаментная ПФ2. Верхнее армирование. Стержни первого слоя. Спецификация	
12	Плита фундаментная ПФ2. Верхнее армирование. Стержни второго слоя	
13	Плита фундаментная ПФ2. Схема расположения анкеров	
14	Схема расположения стеновых панелей цокольного этажа секции 1 в осях 1–13	
15	Схема расположения стеновых панелей цокольного этажа секции 2 в осях 14–26	
16	Спецификация стеновых панелей цокольного этажа	
17	Схема расположения стеновых панелей 1–го этажа секции 1 в осях 1–13	
18	Схема расположения стеновых панелей 1–го этажа секции 2 в осях 14–26	
19	Спецификация стеновых панелей 1–го этажа	
20	Схема расположения стеновых панелей 2–9 этажей секции 1 в осях 1–13	
21	Схема расположения стеновых панелей 2–9 этажей секции 2 в осях 14–26	
22	Спецификация стеновых панелей 2–9 этажей	
23	Схема расположения стеновых панелей чердака и надстройки секции 1 в осях 1–13	
24	Схема расположения стеновых панелей чердака секции 2 в осях 14–26	
25	Спецификация стеновых панелей чердака и надстройки	
26	Разрезы 1–1, 2–2	
27	Схема расположения плит перекрытия цокольного этажа секции 1 в осях 1–13	
28	Схема расположения плит перекрытия цокольного этажа секции 2 в осях 14–26	
29	Схема расположения плит перекрытия 1–8 этажей секции 1 в осях 1–13	
30	Схема расположения плит перекрытия 1–8 этажей секции 2 в осях 14–26	
31	Схема расположения плит перекрытия 9–го этажа секции 1 в осях 1–13	
32	Схема расположения плит перекрытия 9–го этажа секции 2 в осях 14–26	
33	Схема расположения плит покрытия на отм.+29,140 и на отм.+31,160 секции 1 в осях 1–13	
34	Схема расположения плит покрытия на отм.+29,140 и на отм.+31,160 секции 2 в осях 14–26	
35	Участки монолитные УМ1 . . . УМ6. Монолитная плита П–8. Ведомость деталей	
36	Спецификация	
37	Узлы 1...9	
38	Узлы 10...19	
39	Узлы 20...23 Спецификация материалов монтажных узлов	
40	Узлы 24...31. Крепление панелей лоджий	

окончание

41	Металлический лестничный марш ЛМ3. Сечение 1–1...5–5. Узел 1.	
42	Ограждение металлического лестничного марша ОМ15. Ограждение площадки ОП1, ОП2.	
43	Схема расположения элементов лифтовой шахты. Спецификация панелей шахты лифтов.	
44	Узлы шахты лифта 1...5.	

Ведомость спецификаций

Лист	Наименование	Примечание
5, 11	Спецификация элементов плитного фундамента	
16	Спецификация стеновых панелей цокольного этажа	
19	Спецификация стеновых панелей 1–го этажа	
22	Спецификация стеновых панелей 2–9 этажей	
25	Спецификация стеновых панелей чердака и надстройки	
26	Спецификация элементов лестничной клетки	
27–32	Спецификация плит перекрытий	
33–34	Спецификация я плит покрытия на отм.+29,140 и на отм.+31,160	
36	Спецификация монолитных участков	
39	Спецификация монтажных узлов	
41	Спецификация металлического лестничного марш ЛМ3	
42	Спецификация ограждения металлического лестничного марша ОМ15. Ограждение площадки ОП1, ОП2.	
43	Спецификация панелей шахты лифтов.	
44	Спецификация элементов шахты узлов 1....5	

Ведомость ссылочных и прилагаемых документов

Обозначение	Наименование	Примечание
688/14 ТОО "Болашак–Т", г. Уральск	железобетонные многопустотные предварительно напряженные плиты стендового безопалубочного формования, армированные стальными канатами класса К–7, шириной 1.2 м, высотой сечения 220 мм	
Серия 1.400–15 вып. 1	Унифицированные закладные изделия железобетонных конструкций для крепления технологических коммуникаций и устройств	

КОНСТРУКТИВНОЕ РЕШЕНИЕ

Несущая основа здания – сборные железобетонные поперечные и продольные панели с дисками перекрытия из сборных железобетонных многопустотных плит безопалубочного формования. Общая устойчивость здания обеспечивается совместной работой продольных и поперечных панелей и дисков перекрытия из сборных железобетонных плит.

Фундаменты – монолитная железобетонная плита толщиной 700 мм из тяжелого бетона на сульфатостойком портландцементе класса В25. Марка бетона по водонепроницаемости W6, марка по морозостойкости F50.

Наружные стены – железобетонные трехслойные с эффективным утеплителем и гибкими стеклопластиковыми связями. Длина панелей от 3,9 до 6,88 м.

Внутренние стеновые панели однослойные железобетонные заводского изготовления. Ненесущие 160 мм, несущие– 200 мм. Бетон тяжелый класса В20.

Перекрытия и покрытия – железобетонные многопустотные предварительно напряженные стендового безопалубочного формования, армированные стальными канатами класса К7, шириной 1.2 м, 0.7м, 0.5м, высотой сечения 220 мм.

Шахты лифтов из сборных железобетонных плоских панелей толщиной 200мм заводского изготовления. Бетон класса В20.

Лестницы – сборные железобетонные марши с полуплощадками заводского изготовления.

Лоджии – из железобетонных стеновых панелей и плоских железобетонных плит перекрытий заводского изготовления.

Принятые в проекте железобетонные изделия и конструкции соответствуют требованиям:
ГОСТ 12504–2015 – внутренние стеновые панели
ГОСТ 31310–2015 – наружные стеновые панели
ГОСТ 25697–2018 – панели балконов и лоджий
ГОСТ 26434–2015 – панели перекрытий пустотные
ГОСТ 9818–2015 – лестничные марши и площадки

Горизонтальные швы между стеновыми сборными железобетонными панелями выполнены в виде платформенных стыков с опиранием плит перекрытия на нижележащие панели. Пустоты плит в опорных участках заполняются бетоном при омоноличивании стыка с установкой пластиковых заглушек. На поперечные стены плиты заводятся боковой гранью на 40 мм для увеличения жесткости диска перекрытия. Горизонтальное смещение панелей относительно друг друга предотвращено арматурными выпусками из нижестоящей стеновой панели.

Вертикальные швы предусмотрены с использованием тросовых петель с последующим омоноличиванием быстротвердеющей высокопрочной цементной смесью Ceresit CX 15. Прочность вертикального шва панелей обеспечивается за счет работы бетонной шпонки на сдвиг и сжатие, и работы стальных тросовых петель на растяжение и срез.

Жесткость диска перекрытия обеспечивается сваркой анкеров из арматуры 12 А–I ГОСТ 34028–2016 с петлями плит перекрытий. Прочность соединения диска с вертикальными несущими элементами обеспечивается за счет трения, а также устройства системы связей из арматурных стержней.

Дом законструирован на основании расчетов, выполненных с использованием программного комплекса "ЛИРА 9.6".

Все работы по возведению монолитных бетонных и железобетонных конструкций, соединений арматуры и закладных деталей выполнять в соответствии с СН РК 5.03–07–2013 СП РК 5.03–107–2013 "Несущие и ограждающие конструкции" и других действующих нормативных и инструктивных документов. Не обетонированные стальные закладные детали и соединительные элементы окрасить эмалью ПФ–115 ГОСТ 6465–76 по грунтовке ГФ–021 по ГОСТ 25129–82.

За относительную отм. ±0,000 принята отметка чистого пола 1–го этажа, которая соответствует абсолютной отметке 43,250

Согласно данным технического отчета по инженерно–геологическим изысканиям на объекте "Строительство многоквартирных жилых домов пятно 28, пятно 29 по крупнопанельной схеме в г. Уральске, ЗКО" ТОО Уральского «Каздорпроект» (договор N32–19 от 24.10.2019г.) с ТОО «Газпромпроект» в 2019 г., основанием фундаментов служат грунты слоя ИГЭ–5 с расчетными физико–механическими характеристиками:

– ИГЭ–5 суглинок тяжелый пылеватый коричневый, слабовлажный, трещиноватый, твердый, среднепросадочный, повышенносжимаемый, с прослойками мелкозернистого песка; С =31 кПа; Ф = 18°; Р =18.3 кН/М3; Е = 7.6 кПА .

Тип грунтовых условий по просадочности – II

Нормативная глубина сезонного промерзания для суглинков и глин составляет – 1,62м

На момент изысканий грунтовые воды вскрыты на глубине 15,0–15,5м

По степени агрессивного воздействия на бетонные конструкции (для бетонов на портландцементе по гост 10178–85) грунты слабо–среднеагрессивные (содержание солей хлоридов составляет до 90–440Мг/кг, солей сульфатов от 128–380 Мг/кг до 1190 Мг/кг) грунты слабо–среднеагрессивные (СП РК 2.01–101 2013, приложение Б, таблицы Б.1, Б.2) проектом предусматриваются мероприятия по устранению просадочных свойств грунтов.

ОБЩИЕ УКАЗАНИЯ

Рабочие чертежи комплекта КЖ разработаны на основании архитектурно–планировочного задания, выданного заказчиком, и технических условий.

Строительство многоквартирных жилых домов пятно 28, пятно 29 по крупнопанельной схеме в г. Уральске, ЗКО
– уровень ответственности здания II;
– степень огнестойкости здания II.

Проект разработан для строительства в следующих условиях
– температура наиболее холодной пятидневки –29,6°С;
– нормативное значение ветрового давления –38кг/м2;
– расчетное значение веса снегового покрова –120кг/м2.
– сейсмичность территории 6 баллов с грунтовыми условиями II типа

НАСТОЯЩИЙ ПРОЕКТ СООТВЕТСТВУЕТ ТРЕБОВАНИЯМ ЭКОЛОГИЧЕСКИХ, САНИТАРНО–ГИГИЕНИЧЕСКИХ, ПРОТИВОПОЖАРНЫХ И ДРУГИХ НОРМ, ДЕЙСТВУЮЩИХ НА ТЕРРИТОРИИ РЕСПУБЛИКИ КАЗАХСТАН, И ОБЕСПЕЧИВАЕТ БЕЗОПАСНУЮ ДЛЯ ЖИЗНИ И ЗДОРОВЬЯ ЛЮДЕЙ ЭКСПЛУАТАЦИЮ ОБЪЕКТА.

ГЛАВНЫЙ ИНЖЕНЕР ПРОЕКТА _____ КОМАРОВА З.Г.

"ГАЗПРОМ ПРОЕКТ"

ИЗМ.	КОЛ.УЧ.	ЛИСТ	N ДОК.	ПОДП.	ДАТА
РАЗРАБ.		СЕЛЬКИНА			
ПРОВЕРИЛ		КОМАРОВА			
Н. КОНТР.		СЕЛЬКИНА			
ГИП		КОМАРОВА			

0130/19–КЖ

"СТРОИТЕЛЬСТВО МНОГОКВАРТИРНЫХ ЖИЛЫХ ДОМОВ ПЯТНО 28, ПЯТНО 29 ПО КРУПНОПАНЕЛЬНОЙ СХЕМЕ В п.ЗАЧАГАНСК г.УРАЛЬСК, ЗКО. ПЯТНО 29" (БЕЗ ИНЖЕНЕРНЫХ СЕТЕЙ И БЛАГОУСТРОЙСТВА)

144–КВ. ЖИЛОЙ ДОМ

СТАДИЯ	ЛИСТ	ЛИСТОВ
РП	1	

ОБЩИЕ ДАННЫЕ

ТОО ГАЗПРОМ ПРОЕКТ жшс

ФОРМАТ А2

ИНВ. N° ПОДЛ.	ПОДП. И ДАТА	ВЗАМ. ИНВ. N°
000000		

ПЛИТА ФУНДАМЕНТНАЯ ПФ1. ОПАЛУБОЧНЫЙ ЧЕРТЕЖ.

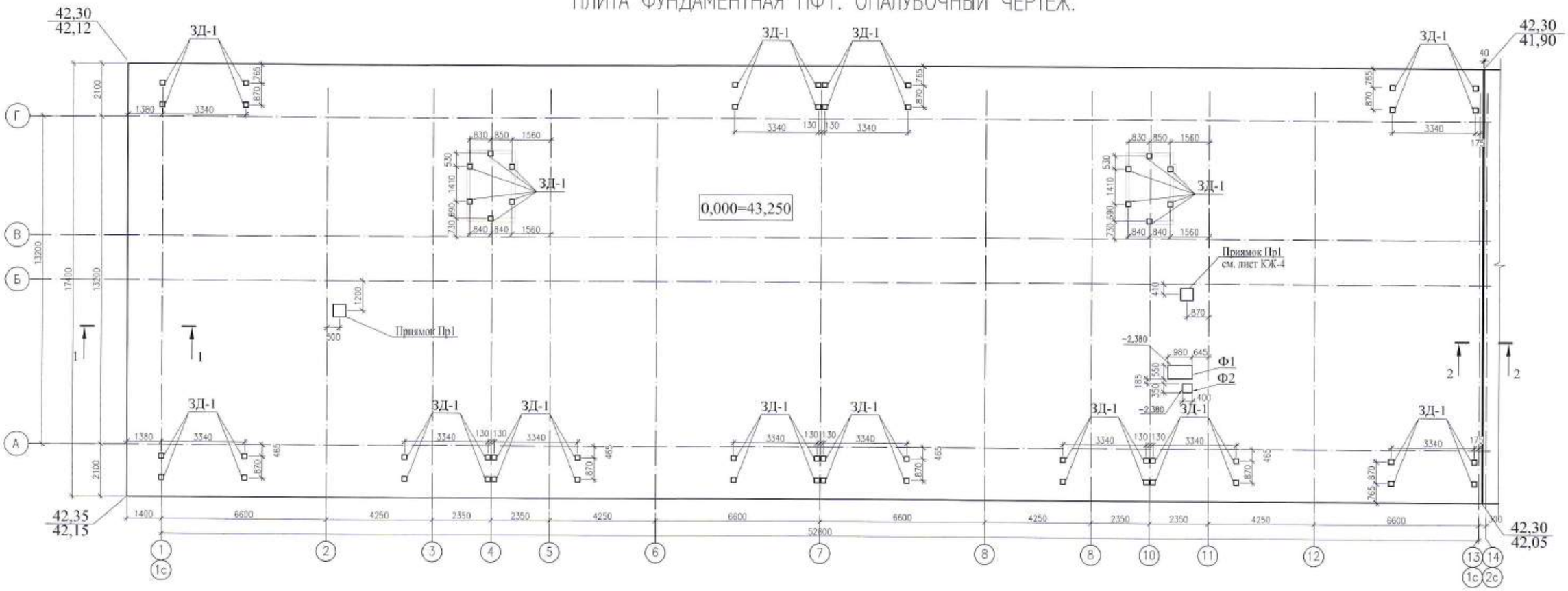

1 - 1

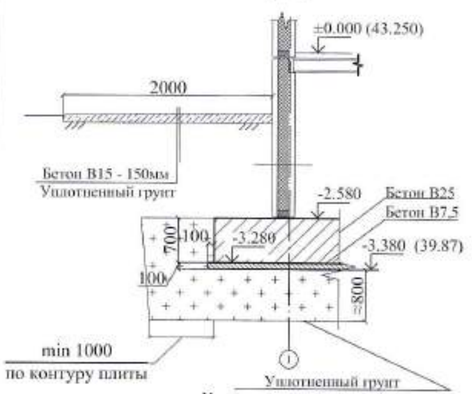

2 - 2

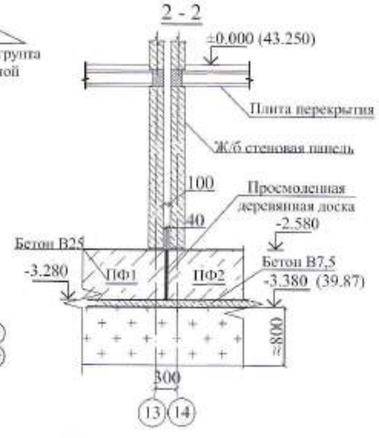

Компоновочная схема

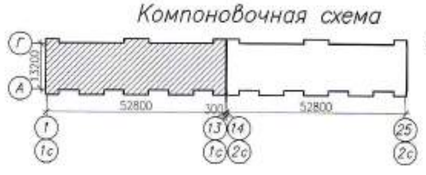

Общие данные см. лист КЖ-1

Спецификацию см. лист КЖ- 11

За относительную отм. ±0.000 принята отметка чистого пола 1-го этажа которая соответствует абсолютной отметке +43.250

4. Фундамент запроектирован в соответствии с СН РК 5.01-02-2013 и СП РК 5.01-102-2013 "Основания зданий и сооружений" должны выполнятся с учетом требований СН РК 5.01-01-2013 и СП РК 5.01-101-2013 "Земляные сооружения, основания и фундаменты"

Фундамент - монолитная плита толщиной 700 мм, выполнить из бетона кл. В25 на сульфатостойком цементе по ГОСТ 22266-94. При расчете армирования фундаментной плиты учитывалась совместная работа плиты и здания. Здание принято жестким.

Фундаментную плиту следует выполнить непрерывным бетонированием, при прерывном бетонировании руководствоваться СН РК 5.03-07-2013 и СП РК 5.03-107-2013 "Несущие и ограждающие конструкции".

5. Инженерно-геологические условия строительства в пределах участка работ, обладают рядом специфических свойств грунтов - Это просадочные и сжимаемые грунты, слабоагреесивные к бетонам на портландцементе. Грунты обладают просадочными свойствами второго типа.

В процессе освоения территории в пределах площадки может иметь место подтопление территории, вызванное различного рода утечками воды из инженерных сетей, полива зеленых насаждений и других источников поступления воды в геологическую среду. Это может привести к ухудшению состояния геологической среды, что вызовет неблагоприятные физико-геологические процессы, такие как просадочность и сжимаемость.

6. Проектом предусматривается уплотнение грунта на глубину 0,8 м от отметки дна котлована с учетом недобора грунта примерно 0,15 м для частичного устранения просадки с доведением объёмного веса грунта на нижней границе уплотненного грунта до 1,60 т/м3 плотности сухого грунта.

Уплотнение выполняется на всей площади дна котлована.

Уплотнение производить при оптимальной влажности грунта. Величину недобора грунта уточнить при пробном уплотнении. (Наибольшая эффективность уплотнения достигается при оптимальной влажности грунтов, определяемой по результатам опытного уплотнения, или приближенно принимаемой , где влажность на границе раскатывания).

Уплотнение грунта производить прицепными кулачковыми катками массой 8 тонн в 8 проходок. Каждый проход должен перекрывать след предыдущего на 0,1-0,2 м.

Обратную засыпку котлована производить из местного грунта отдельными слоями толщиной 30-40 см. Грунт отсыпается оптимальной влажности и уплотняется до плотности скелета грунта не менее 1,60 т/м3.

Вокруг здания устраивается водонепроницаемая отмостка шириной 2 м с уклоном в поперечном направлении не менее 0,03, высотой бровки на 50 мм выше планировочной отметки.

Вертикальная планировка территории, обеспечивает сток поверхностных вод

7. При разработке котлована при обнаружении линз насыпного грунта следует заменить его песчано -гравийной смесью с послойной (200мм.) трамбовкой с проливкой водой каждого слоя. Исключить разрушение естественной структуры грунта. При разрушении заменить грунт на песчано-гравийную смесь с трамбовкой.

8. Укладка фундамента на мерзлый грунт не допускается .

9. Антикоррозионную защиту стальных анкерных и сварных соединений выполнить в соответствии с требованиями СН РК 2.01-01-2013 "Защита строительных конструкций и сооружений от коррозии". Все металлические элементы покрыть эмалью ПФ 115 по ГОСТ 926-82 за два раза по грунтовке ГФ-021 по ГОСТ 25129-82.

Фундаменты выполнить из бетона на сульфатостойком цементе по ГОСТ22266-94.

Фундаменты и ж/бетонные стены соприкасающиеся с грунтом покрыть горячим битумом за два раза. Горизонтальную гидроизоляцию выполнить из цементно-песчаного раствора состава 1:2 толщиной 20 мм на отметке -2.580.

10. Стыки стержней арматуры в нахлестку без сварки:

Ø22	- 800	мм	Ø16	- 600	мм
Ø20	- 750	мм	Ø14	- 520	мм
Ø18	- 700	мм	Ø12	- 450	мм

Стыки располагать в разбежку на расстоянии от 450 до 800 мм в зависимости от диаметра арматуры:

11. Концы стержней должны отстоять от торца плиты не менее 20 мм.

12. Приямки ПР 1 запроектированы для организации, сбора и откачки техногенных вод, которые могут появиться при утечке из трубопроводов инженерных сетей, проложенных в техподполье, По фундаментной плите по периметру наружных стен предусмотрены бетонные плинтусы высотой 150 мм.

ИЗМ.	КОЛ.УЧ	ЛИСТ	N°ДОК.	ПОДП.	ДАТА
РАЗРАБ.		РАХИМБЕРДИН			
ПРОВЕРИЛ		КОМАРОВА			
Н. КОНТР.		СЕЛЬКИНА			
ГИП		КОМАРОВА			

0130/19-КЖ

"СТРОИТЕЛЬСТВО МНОГОКВАРТИРНЫХ ЖИЛЫХ ДОМОВ ПЯТНО 28, ПЯТНО 29 ПО КРУПНОПАНЕЛЬНОЙ СХЕМЕ В п.ЗАЧАГАНСК г.УРАЛЬСК, ЗКО. ПЯТНО 29" (БЕЗ ИНЖЕНЕРНЫХ СЕТЕЙ И БЛАГОУСТРОЙСТВА)

144-КВ. ЖИЛОЙ ДОМ

СТАДИЯ	ЛИСТ	ЛИСТОВ
РП	2	

ПЛИТА ФУНДАМЕНТНАЯ ПФ1. ОПАЛУБОЧНЫЙ ЧЕРТЕЖ.

ТОО ГАЗПРОМ ПРОЕКТ ЖШС

ВЗАМ. ИНВ. N° | ПОДП. И ДАТА | ИНВ. N° ПОДЛ | 000000

ПЛИТА ФУНДАМЕНТНАЯ ПФ1 НИЖНЕЕ АРМИРОВАНИЕ.
СТЕРЖНИ ПЕРВОГО СЛОЯ

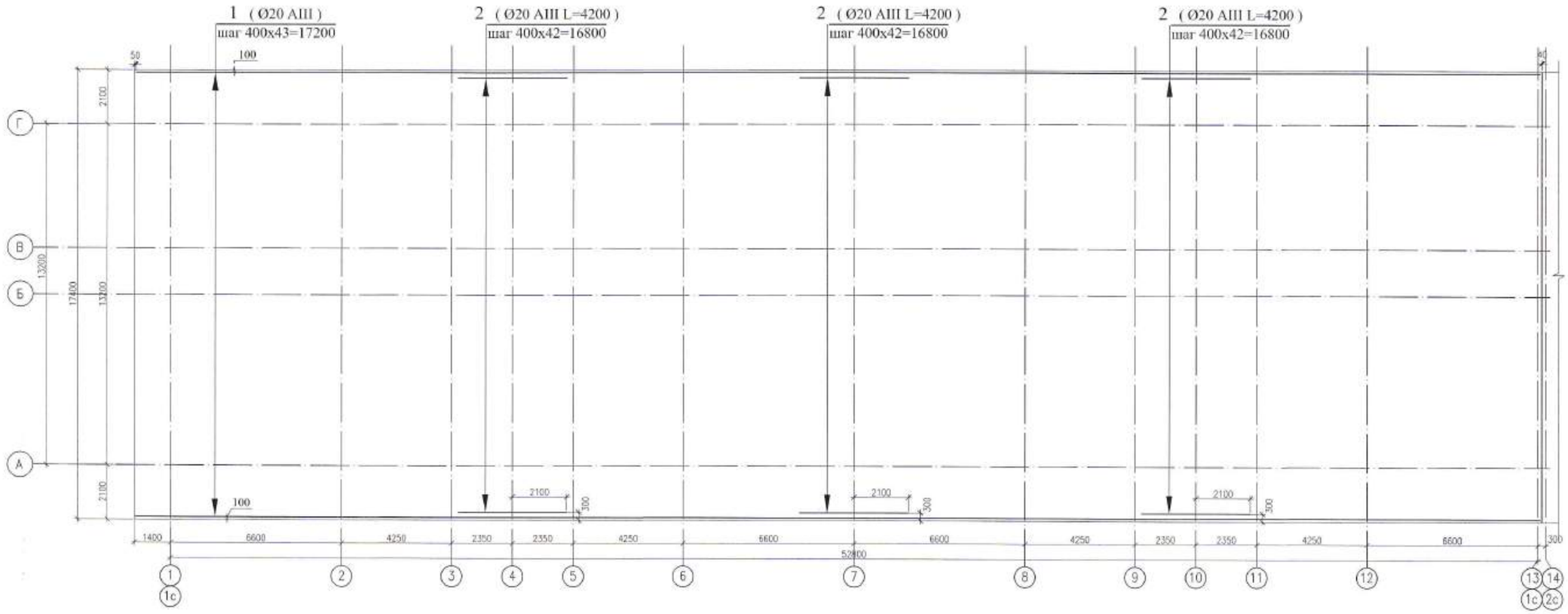

1 - 1

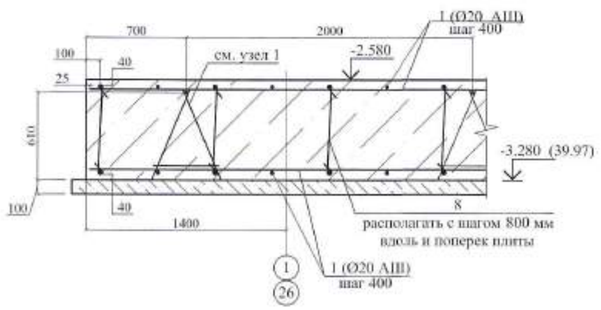

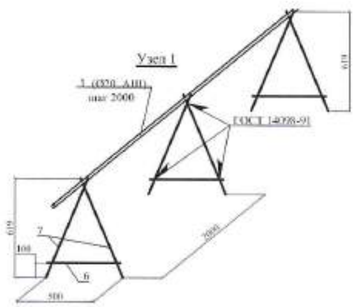

Компоновочная схема

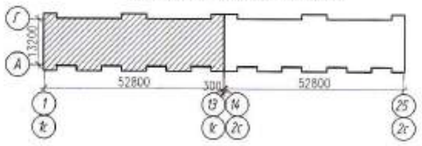

ДАННЫЙ ЛИСТ СМ. СОВМЕСТНО С ЛИСТАМИ КЖ-2, КЖ-4

					0130/19-КЖ	
					"СТРОИТЕЛЬСТВО МНОГОКВАРТИРНЫХ ЖИЛЫХ ДОМОВ ПЯТНО 28, ПЯТНО 29 ПО КРУПНОПАНЕЛЬНОЙ СХЕМЕ В п.ЗАЧАГАНСК г.УРАЛЬСК, ЗКО. ПЯТНО 29" (БЕЗ ИНЖЕНЕРНЫХ СЕТЕЙ И БЛАГОУСТРОЙСТВА)	
РАЗРАБ.	РАХИМБЕРДИН				144-КВ. ЖИЛОЙ ДОМ	СТАДИЯ: РП; ЛИСТ: 3; ЛИСТОВ:
ПРОВЕРИЛ	КОМАРОВА					
Н. КОНТР.	СЕЛЬКИНА					
ГИП	КОМАРОВА				ПЛИТА ФУНДАМЕНТНАЯ ПФ1. НИЖНЕЕ АРМИРОВАНИЕ. СТЕРЖНИ ПЕРВОГО СЛОЯ	ГПП ГАЗПРОМ ПРОЕКТ

ИНВ. N° ПОДЛ. | ПОДП. И ДАТА | ВЗАМ. ИНВ. N°

000000

ПЛИТА ФУНДАМЕНТНАЯ ПФ1 НИЖНЕЕ АРМИРОВАНИЕ. СТЕРЖНИ ВТОРОГО СЛОЯ

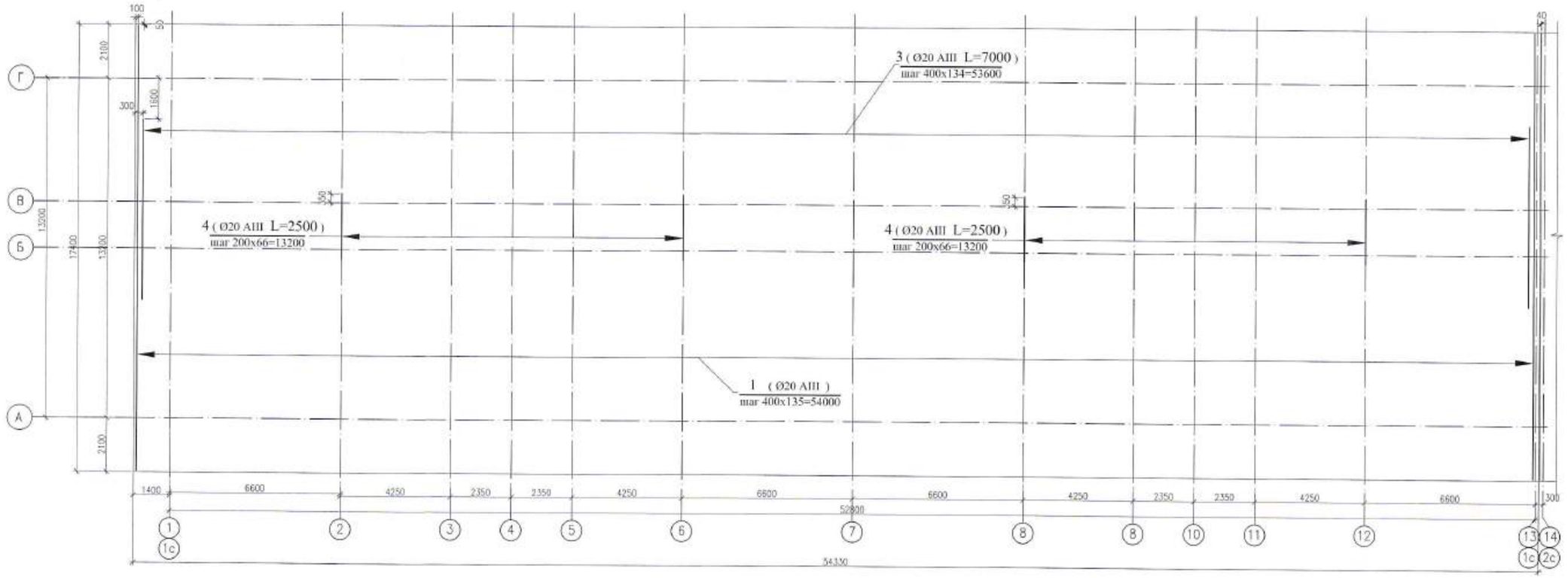

Приямок ПР1

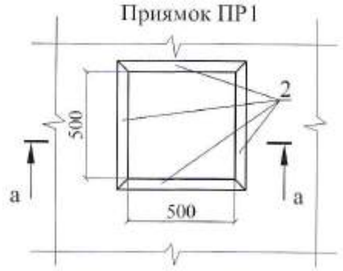

а-а
армирование плиты условно не показано

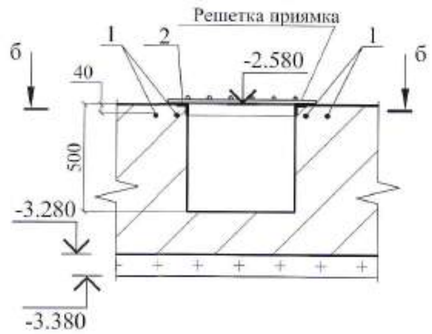

б-б
армирование плиты условно не показано

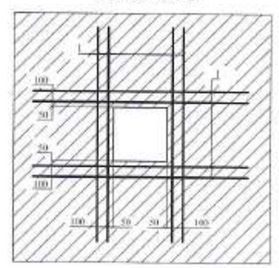

Компоновочная схема

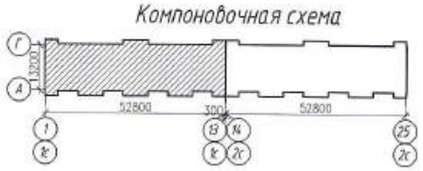

ДАННЫЙ ЛИСТ СМ. СОВМЕСТНО С ЛИСТАМИ КЖ-2, КЖ-4

			0130/19-КЖ
			"СТРОИТЕЛЬСТВО МНОГОКВАРТИРНЫХ ЖИЛЫХ ДОМОВ ПЯТНО 28, ПЯТНО 29 ПО КРУПНОПАНЕЛЬНОЙ СХЕМЕ В п.ЗАЧАГАНСК г.УРАЛЬСК, ЗКО. ПЯТНО 29" (БЕЗ ИНЖЕНЕРНЫХ СЕТЕЙ И БЛАГОУСТРОЙСТВА)
РАЗРАБ.	РАХИМБЕРДИН		144-КВ. ЖИЛОЙ ДОМ
ПРОВЕРИЛ	КОМАРОВА		
Н. КОНТР.	СЕЛЬКИНА		
ГИП	КОМАРОВА		ПЛИТА ФУНДАМЕНТНАЯ ПФ1. НИЖНЕЕ АРМИРОВАНИЕ. СТЕРЖНИ ВТОРОГО СЛОЯ

СТАДИЯ	ЛИСТ	ЛИСТОВ
РП	4	

ТОО ГАЗПРОМ ПРОЕКТ ЖШС

ИНВ. № ПОДЛ. | ПОДП. И ДАТА | ВЗАМ. ИНВ. №

000000

ПЛИТА ФУНДАМЕНТНАЯ ПФ1 ВЕРХНЕЕ АРМИРОВАНИЕ. СТЕРЖНИ ПЕРВОГО СЛОЯ

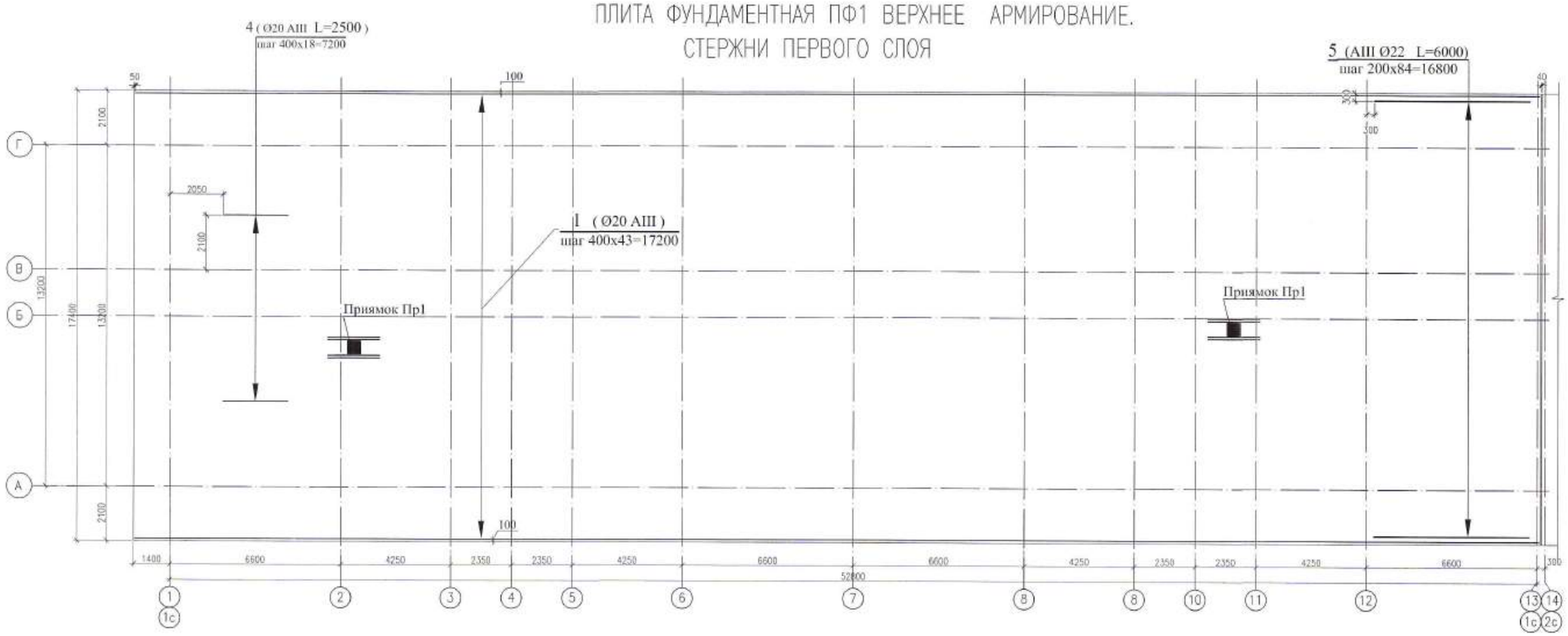

СПЕЦИФИКАЦИЯ

Марка	Обозначение	Наименование	Кол-во	Масса ед. кг	Прим.
		Плита фундаментная Пф1	1		
		Детали			
1	ГОСТ 34028-2016	Ø20 AIII пог.м.	10431	2,47	25765
2	ГОСТ 34028-2016	Ø20 AIII L=4200 мм шт.	129	10,4	1342
3	ГОСТ 34028-2016	Ø20 AIII L=7000 мм шт.	135	17,29	2335
4	ГОСТ 34028-2016	Ø20 AIII L=2500 мм шт.	153	6,18	946
5	ГОСТ 34028-2016	Ø22 AIII L=6000 мм шт.	85	17,88	1520
6	ГОСТ 34028-2016	Ø12 AIII L=500 мм шт.	240	0,444	107
7	ГОСТ 34028-2016	Ø14 AIII L=700 мм шт.	480	0,847	407
8	ГОСТ 34028-2016	Ø10 AI L=900 мм шт.	1484	0,555	824
ЗД-1	Серия 3.400-676	МИ 1-24	60	2,3	138
		Анкера плитного фундамента			
Ан1	ГОСТ 34028-2016	Ø16 AIII L=800 мм шт.	164	1,264	207
		Приямок Пр1	2	48.57	
1	ГОСТ 34028-2016	Ø20 AIII L=2000 мм шт.	8	4,94	39.52
2	ГОСТ 8509-93 / С245 ГОСТ 27772-88	Уголок 50x5 L=600мм шт.	4	2,262	9.05
		Решетка приямка	2	5,16	10.32
	ГОСТ 34028-2016	Ø10 AI L=900 мм шт.	12	0,43	5.16
		Бетон В25 м³	662		
		Бетон В7,5 м³	96		
		Ф1 Бетон В15 м³	0,107		
		Ф2 Бетон В15 м³	0,028		

ВЕДОМОСТЬ РАСХОДА СТАЛИ, КГ

МАРКА ЭЛЕМЕНТА	ИЗДЕЛИЯ АРМАТУРНЫЕ								ВСЕГО	ИЗДЕЛИЯ ЗАКЛАДНЫЕ		ВСЕГО
	АРМАТУРА КЛАССА									ПРОКАТ МАРКИ		
	A-I		A-II							С245		
	ГОСТ 5781-82									ГОСТ 8509-93		
	ø10	ИТОГО	ø12	ø14	ø16	ø20	ø22	ИТОГО		L50x5	ИТОГО	
ПЛИТА ПФ1	835	835	107	407	207	30467	1520	32708	33543	18,1	18,1	18,1

ДАННЫЙ ЛИСТ СМ. СОВМЕСТНО С ЛИСТАМИ КЖ-2

Компоновочная схема

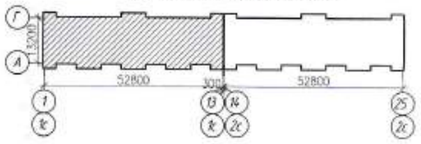

		0130/19-КЖ	
		"СТРОИТЕЛЬСТВО МНОГОКВАРТИРНЫХ ЖИЛЫХ ДОМОВ ПЯТНО 28, ПЯТНО 29 ПО КРУПНОПАНЕЛЬНОЙ СХЕМЕ В п.ЗАЧАГАНСК г.УРАЛЬСК, ЗКО. ПЯТНО 29" (БЕЗ ИНЖЕНЕРНЫХ СЕТЕЙ И БЛАГОУСТРОЙСТВА)	
РАЗРАБ.	РАХИМБЕРДИН	144-КВ. ЖИЛОЙ ДОМ	СТАДИЯ: РП; ЛИСТ: 5; ЛИСТОВ:
ПРОВЕРИЛ	КОМАРОВА		
Н. КОНТР.	СЕЛЬКИНА		
ГИП	КОМАРОВА	ПЛИТА ФУНДАМЕНТНАЯ ПФ1. ВЕРХНЕЕ АРМИРОВАНИЕ. СТЕРЖНИ ПЕРВОГО СЛОЯ СПЕЦИФИКАЦИЯ.	ТОО ГАЗПРОМ ПРОЕКТ ЖШС

ВЗАМ. ИНВ. N° | ПОДП. И ДАТА | ИНВ. N° ПОДЛ.

000000

ПЛИТА ФУНДАМЕНТНАЯ ПФ1 ВЕРХНЕЕ АРМИРОВАНИЕ. СТЕРЖНИ ВТОРОГО СЛОЯ

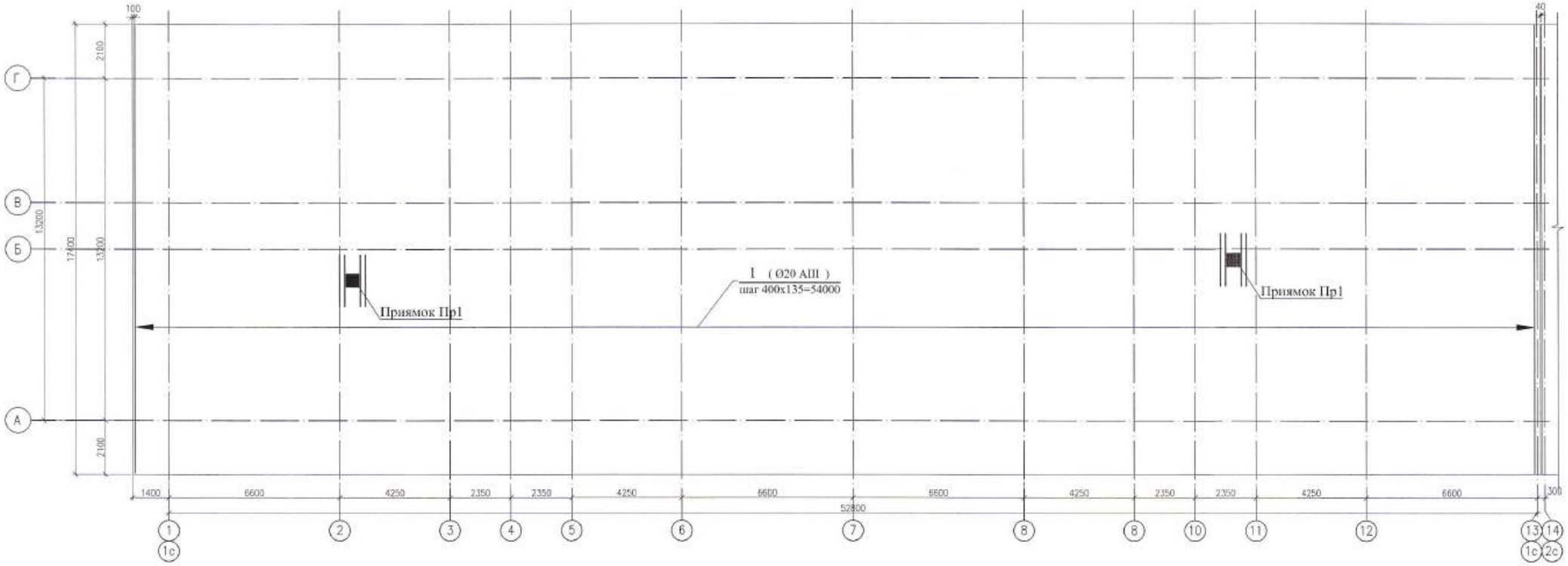

Компоновочная схема

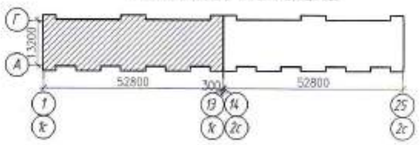

ДАННЫЙ ЛИСТ СМ. СОВМЕСТНО С ЛИСТАМИ КЖ-2

					0130/19-КЖ
					"СТРОИТЕЛЬСТВО МНОГОКВАРТИРНЫХ ЖИЛЫХ ДОМОВ ПЯТНО 28, ПЯТНО 29 ПО КРУПНОПАНЕЛЬНОЙ СХЕМЕ В п.ЗАЧАГАНСК г.УРАЛЬСК, ЗКО. ПЯТНО 29" (БЕЗ ИНЖЕНЕРНЫХ СЕТЕЙ И БЛАГОУСТРОЙСТВА)
РАЗРАБ.	РАХИМБЕРДИН				144-КВ. ЖИЛОЙ ДОМ — СТАДИЯ: РП; ЛИСТ: 6; ЛИСТОВ:
ПРОВЕРИЛ	КОМАРОВА				
Н. КОНТР.	СЕЛЬКИНА				
ГИП	КОМАРОВА				ПЛИТА ФУНДАМЕНТНАЯ ПФ1. ВЕРХНЕЕ АРМИРОВАНИЕ. СТЕРЖНИ ВТОРОГО СЛОЯ — ТОО ГАЗПРОМ ПРОЕКТ

ВЗАМ. ИНВ. N° | ПОДП. И ДАТА | ИНВ. N° ПОДЛ.

000000

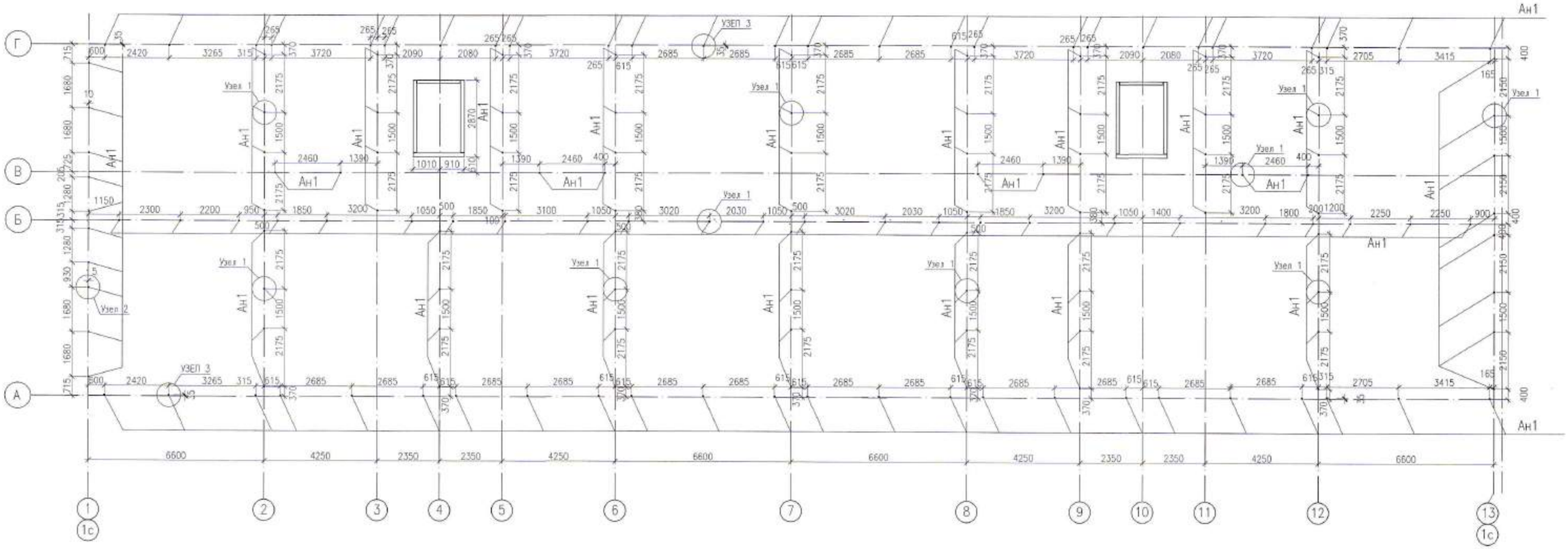

УЗЕЛ 1

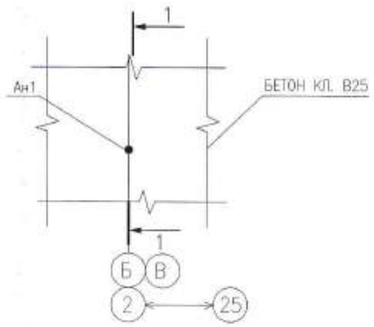

УЗЕЛ 2

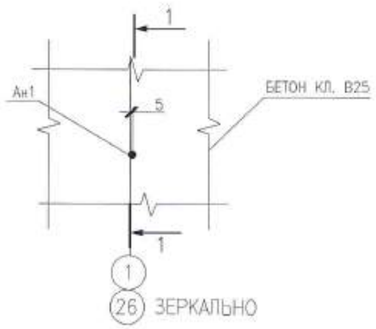

УЗЕЛ 3

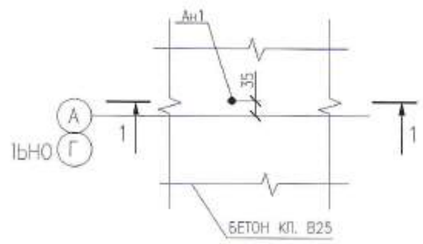

1–1

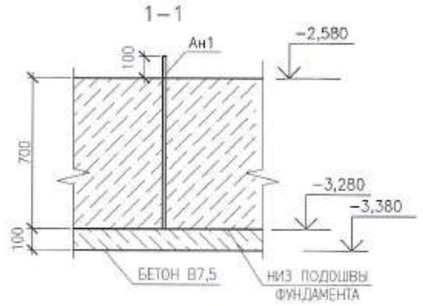

ДАННЫЙ ЛИСТ СМОТРИ СОВМЕСТНО С ЛИСТОМ КЖ-13

ИЗМ.	КОЛ.УЧ.	ЛИСТ	N ДОК.	ПОДП.	ДАТА
РАЗРАБ.		СМИРНОВ			
ПРОВЕРИЛ		КОМАРОВА			
Н. КОНТР.		СЕЛЬКИНА			
ГИП		КОМАРОВА			

0130/19-КЖ

"СТРОИТЕЛЬСТВО МНОГОКВАРТИРНЫХ ЖИЛЫХ ДОМОВ ПЯТНО 28, ПЯТНО 29 ПО КРУПНОПАНЕЛЬНОЙ СХЕМЕ В п.ЗАЧАГАНСК г.УРАЛЬСК, ЗКО. ПЯТНО 29" (БЕЗ ИНЖЕНЕРНЫХ СЕТЕЙ И БЛАГОУСТРОЙСТВА)

144-КВ. ЖИЛОЙ ДОМ

СТАДИЯ	ЛИСТ	ЛИСТОВ
РП	7	

ПЛИТА ФУНДАМЕНТНАЯ ПФ1
СХЕМА РАСПОЛОЖЕНИЯ АНКЕРОВ

ТОО ГАЗПРОМ ПРОЕКТ ЖШС

ИНВ. N ПОДЛ.	ПОДП. И ДАТА	ВЗАМ. ИНВ. N
000000		

ПЛИТА ФУНДАМЕНТНАЯ ПФ2. ОПАЛУБОЧНЫЙ ЧЕРТЕЖ.

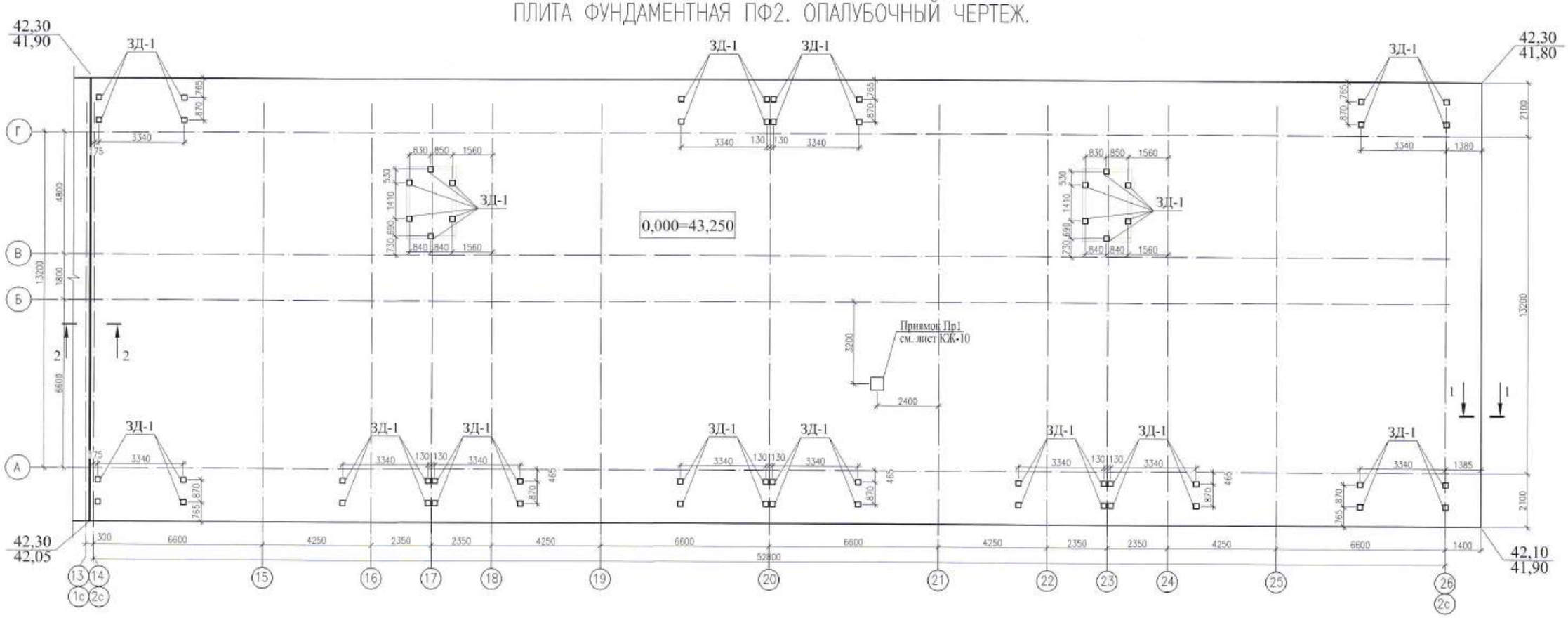

1 - 1

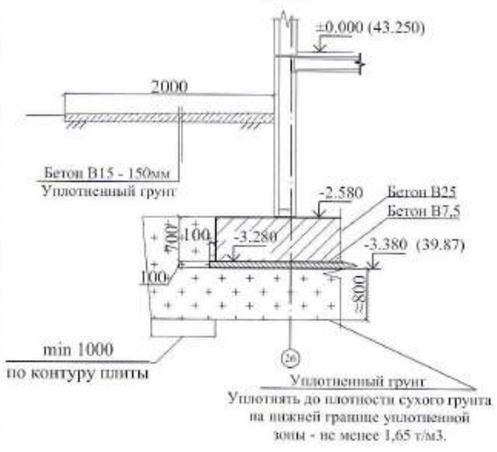

2 - 2

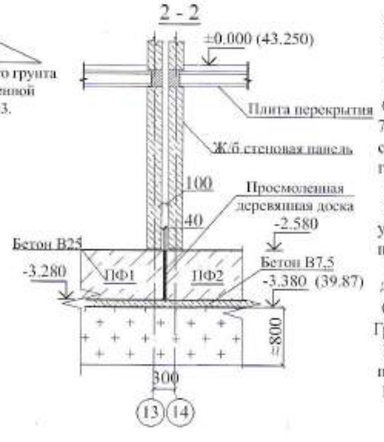

Компоновочная схема

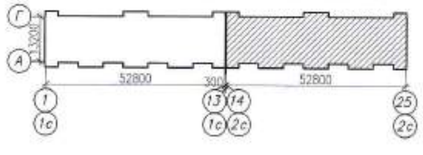

Общие данные см. лист КЖ-1

Спецификацию см. лист КЖ- 11

За относительную отм. ±0.000 принята отметка чистого пола 1-го этажа которая соответствует абсолютной отметке +43.250

4. Фундамент запроектирован в соответствии с СН РК 5.01-02-2013 и СП РК 5.01-102-2013 "Основания зданий и сооружений" должны выполнятся с учетом требований СН РК 5.01-01-2013 и СП РК 5.01-101-2013 "Земляные сооружения, основания и фундаменты"

Фундамент - монолитная плита толщиной 700 мм, выполнить из бетона кл. В25 на сульфатостойком цементе по ГОСТ 22266-94. При расчете армирования фундаментной плиты учитывалась совместная работа плиты и здания. Здание принято жестким.

Фундаментную плиту следует выполнить непрерывным бетонированием, при прерывном бетонировании руководствоваться СН РК 5.03-07-2013 и СП РК 5.03-107-2013 "Несущие и ограждающие конструкции".

5. Инженерно-геологические условия строительства в пределах участка работ, обладают рядом специфических свойств грунтов - Это просадочные и сжимаемые грунты, слабоагрессивные к бетонам на портландцементе. Грунты обладают просадочными свойствами второго типа.

В процессе освоения территории в пределах площадки может иметь место подтопление территории, вызванное различного рода утечками воды из инженерных сетей, полива зеленых насаждений и других источников поступления воды в геологическую среду. Это может привести к ухудшению состояния геологической среды, что вызовет неблагоприятные физико-геологические процессы, такие как просадочность и сжимаемость.

6. Существующую траншею до отм.-3,380 (39,87) засыпать послойно грунтом толщиной 200 мм с уплотнением.

7. Проектом предусматривается уплотнение грунта на глубину 0,8 м от отметки всей площади дна котлована с учетом недобора грунта примерно 0,15 м для частичного устранения просадки с доведением объёмного веса грунта на нижней границе уплотненного грунта до 1,60 т/м3 плотности сухого грунта.

Уплотнение выполняется на всей площади дна котлована.

Уплотнение производить при оптимальной влажности грунта. Величину недобора грунта уточнить при пробном уплотнении. (Наибольшая эффективность уплотнения достигается при оптимальной влажности грунтов, определяемой по результатам опытного уплотнения, или приближенно принимаемой , где влажность на границе раскатывания).

Уплотнение грунта производить прицепными кулачковыми катками массой 8 тонн в 8 проходок. Каждый проход должен перекрывать след предыдущего на 0,1-0,2 м.

Обратную засыпку котлована производить из местного грунта отдельными слоями толщиной 30-40 см. Грунт отсыпается оптимальной влажности и уплотняется до плотности скелета грунта не менее 1,60 т/м3.

Вокруг здания устраивается водонепроницаемая отмостка шириной 2 м с уклоном в поперечном направлении не менее 0,03, высотой бровки на 50 мм выше планировочной отметки.

Вертикальная планировка территории, обеспечивает сток поверхностных вод

8. При разработке котлована при обнаружении линз насыпного грунта следует заменить его песчано -гравийной смесью с послойной (200мм.) трамбовкой с проливкой водой каждого слоя. Исключить разрушение естественной структуры грунта. При разрушении заменить грунт на песчано-гравийную смесь с трамбовкой.

9. Укладка фундамента на мерзлый грунт не допускается

10. Антикоррозионную защиту стальных анкерных и сварных соединений выполнить в соответствии с требованиями СН РК 2.01-01-2013 "Защита строительных конструкций и сооружений от коррозии". Все металлические элементы покрыть эмалью ПФ 115 по ГОСТ 926-82 за два раза по грунтовке ГФ-021 по ГОСТ 25129-82.

Фундаменты выполнить из бетона на сульфатостойком цементе по ГОСТ22266-94.

Фундаменты и ж/бетонные стены соприкасающиеся с грунтом покрыть горячим битумом за два раза. Горизонтальную гидроизоляцию выполнить из цементно-песчанного раствора состава 1:2 толщиной 20 мм на отметке -2.580.

11. Стыки стержней арматуры в нахлестку без сварки:

Ø22	- 800	мм	Ø16	- 600	мм
Ø20	- 750	мм	Ø14	- 520	мм
Ø18	- 700	мм	Ø12	- 450	мм

Стыки располагать в разбежку на расстоянии от 450 до 800 мм в зависимости от диаметра арматуры:

12. Концы стержней должны отстоять от торца плиты не менее 20 мм.

13. Приямки ПР 1 запроектированы для организации, сбора и откачки техногенных вод, которые могут появиться при утечке из трубопроводов инженерных сетей, проложенных в техподполье.

14. В связи с засыпкой грунта в существующей траншеи в осях 19-26, А-В увеличено нижнее армирование фундаментной плиты.

ИЗМ.	КОЛ.УЧ	ЛИСТ	N°ДОК.	ПОДП.	ДАТА
РАЗРАБ.	РАХИМБЕРДИН				
ПРОВЕРИЛ	КОМАРОВА				
Н. КОНТР.	СЕЛЬКИНА				
ГИП	КОМАРОВА				

0130/19-КЖ

"СТРОИТЕЛЬСТВО МНОГОКВАРТИРНЫХ ЖИЛЫХ ДОМОВ ПЯТНО 28, ПЯТНО 29 ПО КРИПНОПАНЕЛЬНОЙ СХЕМЕ В п.ЗАЧАГАНСК г.УРАЛЬСК, ЗКО, ПЯТНО 29" (БЕЗ ИНЖЕНЕРНЫХ СЕТЕЙ И БЛАГОУСТРОЙСТВА)

144-КВ. ЖИЛОЙ ДОМ

СТАДИЯ	ЛИСТ	ЛИСТОВ
РП	8	

ПЛИТА ФУНДАМЕНТНАЯ ПФ2. ОПАЛУБОЧНЫЙ ЧЕРТЕЖ.

ТОО ГАЗПРОМ ПРОЕКТ ЖШС

ВЗАМ. ИНВ. N° | ПОДП. И ДАТА | ИНВ. N° ПОДЛ.

000000

ПЛИТА ФУНДАМЕНТНАЯ ПФ2 НИЖНЕЕ АРМИРОВАНИЕ.
СТЕРЖНИ ПЕРВОГО СЛОЯ

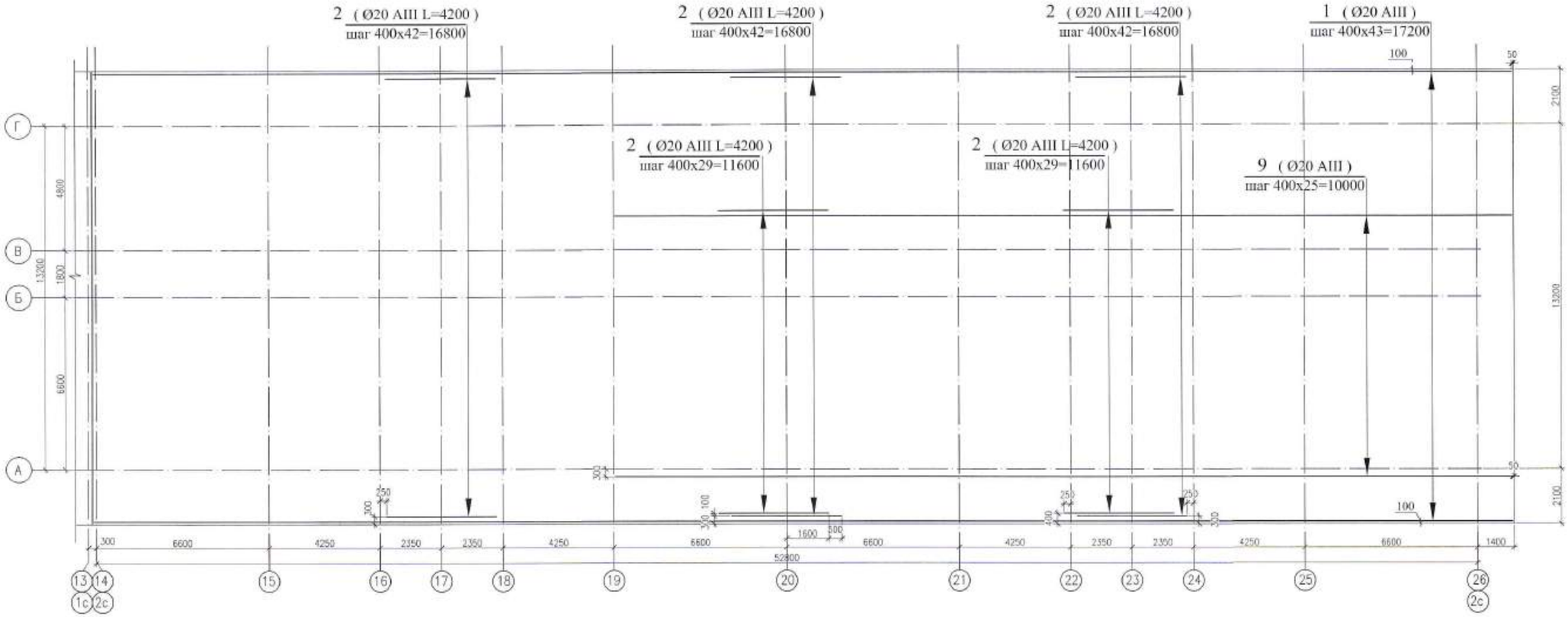

1 - 1

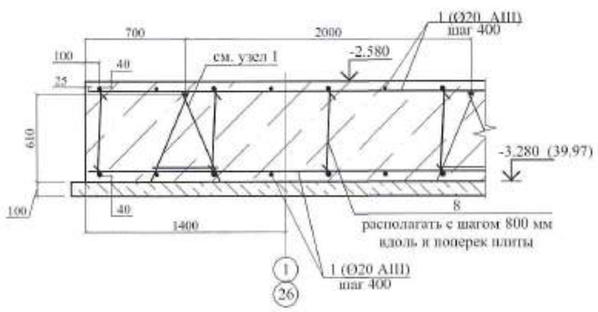

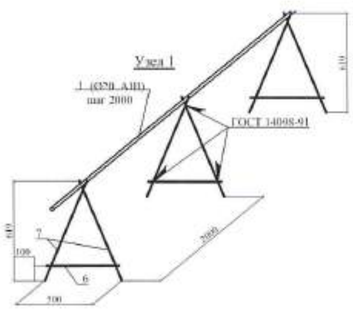

Компоновочная схема

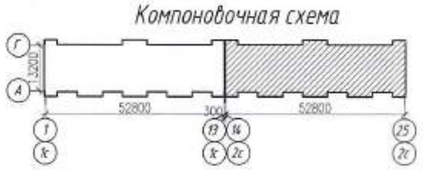

ДАННЫЙ ЛИСТ СМ. СОВМЕСТНО С ЛИСТАМИ КЖ-2, КЖ-4

					0130/19-КЖ
					"СТРОИТЕЛЬСТВО МНОГОКВАРТИРНЫХ ЖИЛЫХ ДОМОВ ПЯТНО 28, ПЯТНО 29 ПО КРУПНОПАНЕЛЬНОЙ СХЕМЕ В п.ЗАЧАГАНСК г.УРАЛЬСК, ЗКО. ПЯТНО 29" (БЕЗ ИНЖЕНЕРНЫХ СЕТЕЙ И БЛАГОУСТРОЙСТВА)
РАЗРАБ.	РАХИМБЕРДИН			144-КВ. ЖИЛОЙ ДОМ	СТАДИЯ: РП; ЛИСТ: 9; ЛИСТОВ:
ПРОВЕРИЛ	КОМАРОВА				
Н. КОНТР.	СЕЛЬКИНА				
ГИП	КОМАРОВА			ПЛИТА ФУНДАМЕНТНАЯ ПФ2. НИЖНЕЕ АРМИРОВАНИЕ. СТЕРЖНИ ПЕРВОГО СЛОЯ	ТОО ГАЗПРОМ ПРОЕКТ ЖШС

ВЗАМ. ИНВ. №
ПОДП. И ДАТА
ИНВ. № ПОДЛ.
0000000

ПЛИТА ФУНДАМЕНТНАЯ ПФ2 НИЖНЕЕ АРМИРОВАНИЕ.
СТЕРЖНИ ВТОРОГО СЛОЯ

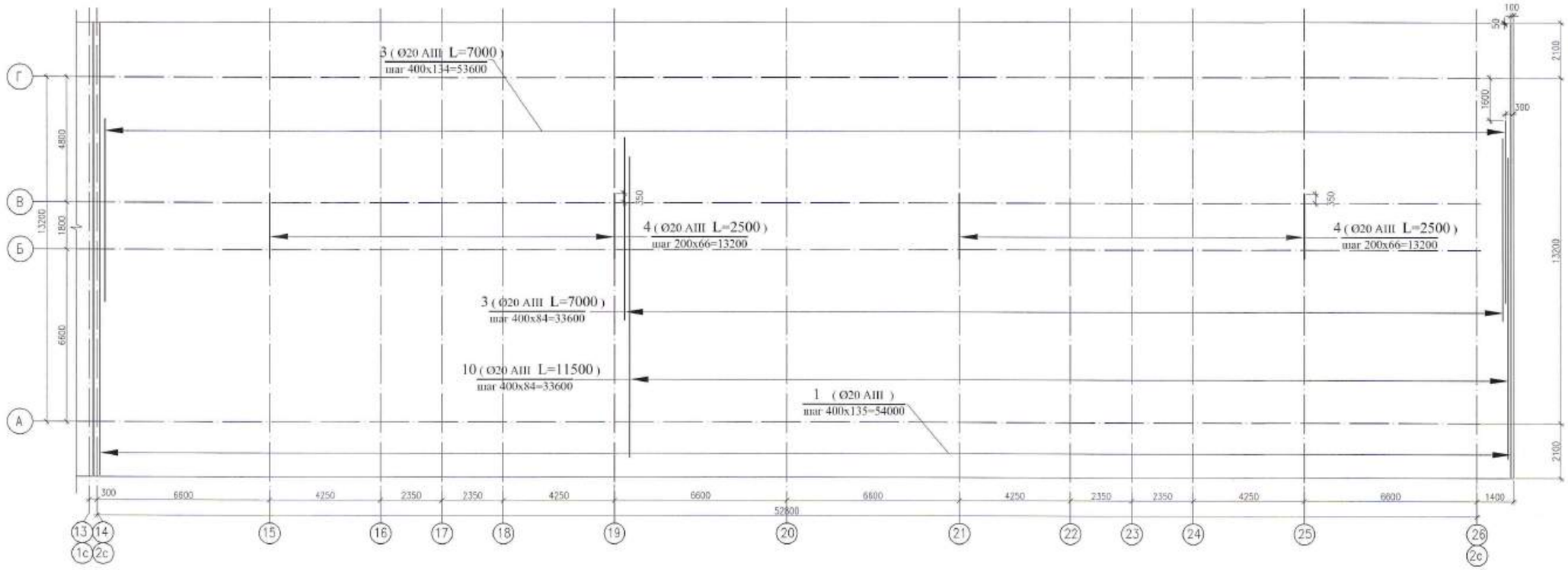

Приямок ПР1

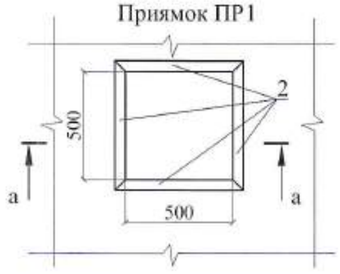

а-а
армирование плиты условно не показано

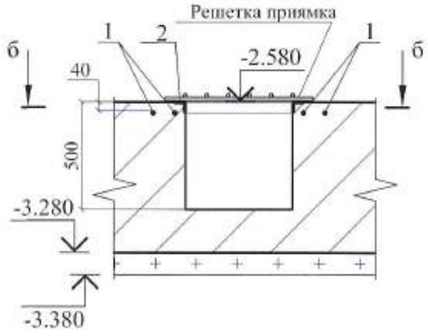

б-б
армирование плиты условно не показано

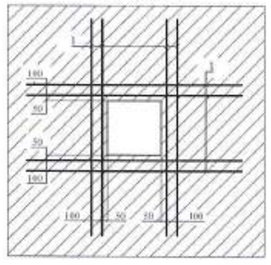

Компоновочная схема

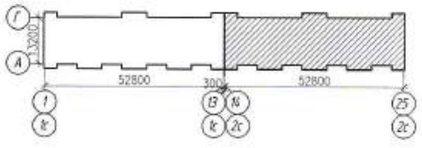

ДАННЫЙ ЛИСТ СМ. СОВМЕСТНО С ЛИСТАМИ КЖ-2, КЖ-4

					0130/19-КЖ
					"СТРОИТЕЛЬСТВО МНОГОКВАРТИРНЫХ ЖИЛЫХ ДОМОВ ПЯТНО 28, ПЯТНО 29 ПО КРУПНОПАНЕЛЬНОЙ СХЕМЕ В п.ЗАЧАГАНСК г.УРАЛЬСК, ЗКО. ПЯТНО 29" (БЕЗ ИНЖЕНЕРНЫХ СЕТЕЙ И БЛАГОУСТРОЙСТВА)
РАЗРАБ.	РАХИМБЕРДИН			144-КВ. ЖИЛОЙ ДОМ	СТАДИЯ: РП; ЛИСТ: 10; ЛИСТОВ:
ПРОВЕРИЛ	КОМАРОВА				
Н. КОНТР.	СЕЛЬКИНА				
ГИП	КОМАРОВА			ПЛИТА ФУНДАМЕНТНАЯ ПФ2. НИЖНЕЕ АРМИРОВАНИЕ. СТЕРЖНИ ВТОРОГО СЛОЯ	ТОО ГАЗПРОМ ПРОЕКТ

ВЗАМ. ИНВ. N | ПОДП. И ДАТА | ИНВ. N° ПОДЛ. 000000

ПЛИТА ФУНДАМЕНТНАЯ ПФ2 ВЕРХНЕЕ АРМИРОВАНИЕ. СТЕРЖНИ ПЕРВОГО СЛОЯ

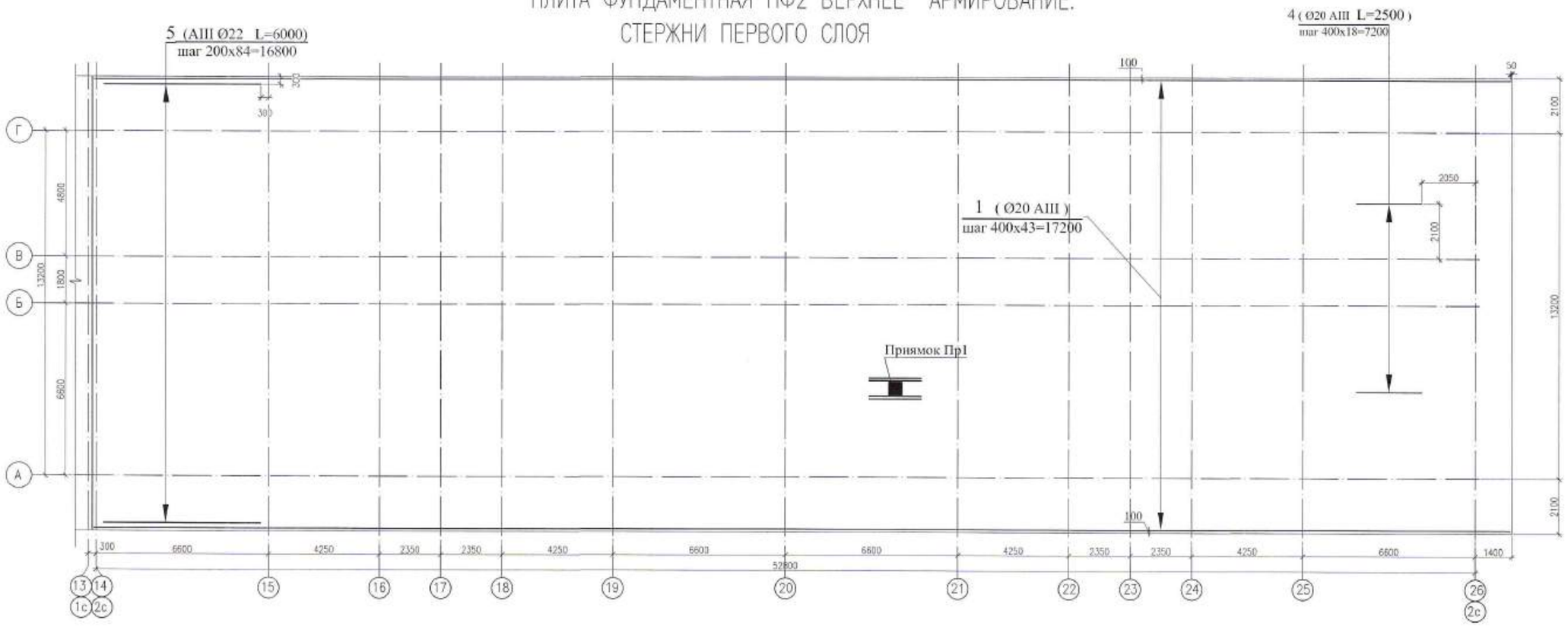

СПЕЦИФИКАЦИЯ

Марка	Обозначение	Наименование	Кол-во	Масса ед. кг	Прим.
		Плита фундаментная Пф2	1		
		Детали			
1	ГОСТ 34028-2016	Ø20 AIII пог.м.	10431	2,47	25765
2	ГОСТ 34028-2016	Ø20 AIII L=4200 мм шт.	189	10,4	1966
3	ГОСТ 34028-2016	Ø20 AIII L=7000 мм шт.	220	17,29	3804
4	ГОСТ 34028-2016	Ø20 AIII L=2500 мм шт.	153	6,18	946
5	ГОСТ 34028-2016	Ø22 AIII L=6000 мм шт.	85	17,88	1520
6	ГОСТ 34028-2016	Ø12 AIII L=500 мм шт.	240	0,444	107
7	ГОСТ 34028-2016	Ø14 AIII L=700 мм шт.	480	0,847	407
8	ГОСТ 34028-2016	Ø10 AI L=900 мм шт.	1484	0,555	824
9	ГОСТ 34028-2016	Ø20 AIII пог.м.	874	2,47	2158
10	ГОСТ 34028-2016	Ø20 AIII L=11500 мм шт.	85	28,4	2414
ЗД-1	Серия 3.400-676	МИ 1-24	60	2,3	138
		Анкера плитного фундамента			
Ан1	ГОСТ 34028-2016	Ø16 AIII L=800 мм шт.	163	1,264	206
		Приямок Пр1	1	48.57	
1	ГОСТ 34028-2016	Ø20 AIII L=2000 мм шт.	8	4,94	39.52
2	ГОСТ 8509-93 / С245 ГОСТ 27772-88	Уголок 50x5 L=600мм шт.	4	2,262	9.05
		Решетка приямка	1	5,16	
	ГОСТ 34028-2016	Ø10 AI L=900 мм шт.	12	0,43	5.16
		Бетон В25 м³	662		
		Бетон В7,5 м³	96		

ВЕДОМОСТЬ РАСХОДА СТАЛИ, КГ

МАРКА ЭЛЕМЕНТА	ИЗДЕЛИЯ АРМАТУРНЫЕ								ВСЕГО	ИЗДЕЛИЯ ЗАКЛАДНЫЕ		ВСЕГО
	АРМАТУРА КЛАССА									ПРОКАТ МАРКИ		
	A-I		A-III							С245		
	ГОСТ 5781-82									ГОСТ 8509-93		
	ø10	ИТОГО	ø12	ø14	ø16	ø20	ø22	ИТОГО		L50x5	ИТОГО	
ПЛИТА ПФ2	830	830	107	407	206	37093	1520	39333	40163	9,05	9,05	9,05

ДАННЫЙ ЛИСТ СМ. СОВМЕСТНО С ЛИСТАМИ КЖ-2

Компоновочная схема

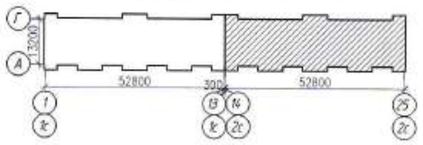

				0130/19-КЖ	
				"СТРОИТЕЛЬСТВО МНОГОКВАРТИРНЫХ ЖИЛЫХ ДОМОВ ПЯТНО 28, ПЯТНО 29 ПО КРУПНОПАНЕЛЬНОЙ СХЕМЕ В п.ЗАЧАГАНСК г.УРАЛЬСК, ЗКО. ПЯТНО 29" (БЕЗ ИНЖЕНЕРНЫХ СЕТЕЙ И БЛАГОУСТРОЙСТВА)	
РАЗРАБ.	РАХИМБЕРДИН			144-КВ. ЖИЛОЙ ДОМ	СТАДИЯ: РП; ЛИСТ: 11; ЛИСТОВ:
ПРОВЕРИЛ	КОМАРОВА				
Н. КОНТР.	СЕЛЬКИНА				
ГИП	КОМАРОВА			ПЛИТА ФУНДАМЕНТНАЯ ПФ2. ВЕРХНЕЕ АРМИРОВАНИЕ. СТЕРЖНИ ПЕРВОГО СЛОЯ СПЕЦИФИКАЦИЯ.	ТОО ГАЗПРОМ ПРОЕКТ

ВЗАМ. ИНВ. №
ПОДП. И ДАТА
ИНВ. № ПОДЛ.
000000

ПЛИТА ФУНДАМЕНТНАЯ ПФ2 ВЕРХНЕЕ АРМИРОВАНИЕ. СТЕРЖНИ ВТОРОГО СЛОЯ

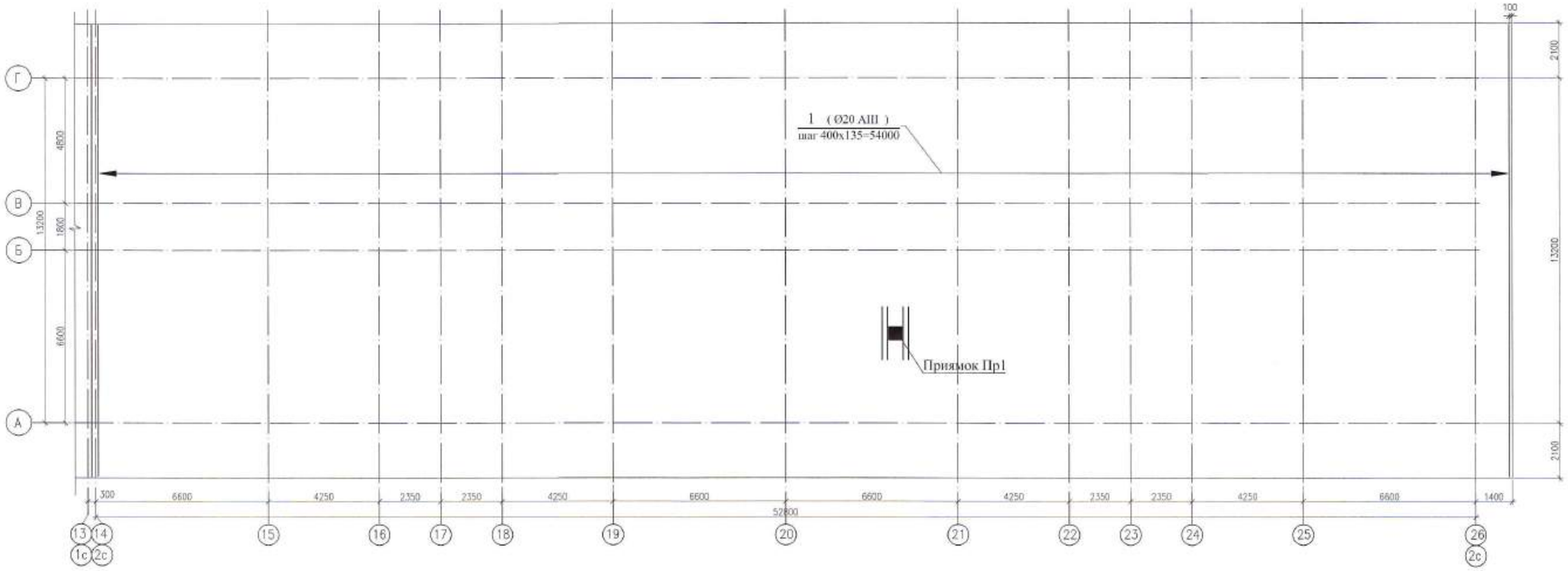

Компоновочная схема

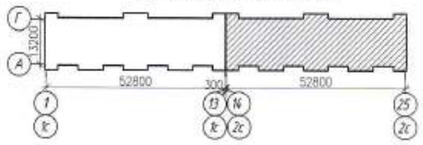

ДАННЫЙ ЛИСТ СМ. СОВМЕСТНО С ЛИСТАМИ КЖ-2

0130/19-КЖ

"СТРОИТЕЛЬСТВО МНОГОКВАРТИРНЫХ ЖИЛЫХ ДОМОВ ПЯТНО 28, ПЯТНО 29 ПО КРУПНОПАНЕЛЬНОЙ СХЕМЕ В п.ЗАЧАГАНСК г.УРАЛЬСК, ЗКО. ПЯТНО 29" (БЕЗ ИНЖЕНЕРНЫХ СЕТЕЙ И БЛАГОУСТРОЙСТВА)

РАЗРАБ.	РАХИМБЕРДИН		144-КВ. ЖИЛОЙ ДОМ	СТАДИЯ	ЛИСТ	ЛИСТОВ
ПРОВЕРИЛ	КОМАРОВА			РП	12	
Н. КОНТР.	СЕЛЬКИНА					
ГИП	КОМАРОВА		ПЛИТА ФУНДАМЕНТНАЯ ПФ2. ВЕРХНЕЕ АРМИРОВАНИЕ. СТЕРЖНИ ВТОРОГО СЛОЯ	ТОО ГАЗПРОМ ПРОЕКТ	

ВЗАМ. ИНВ. №
ПОДП. И ДАТА
ИНВ. № ПОДЛ
000000

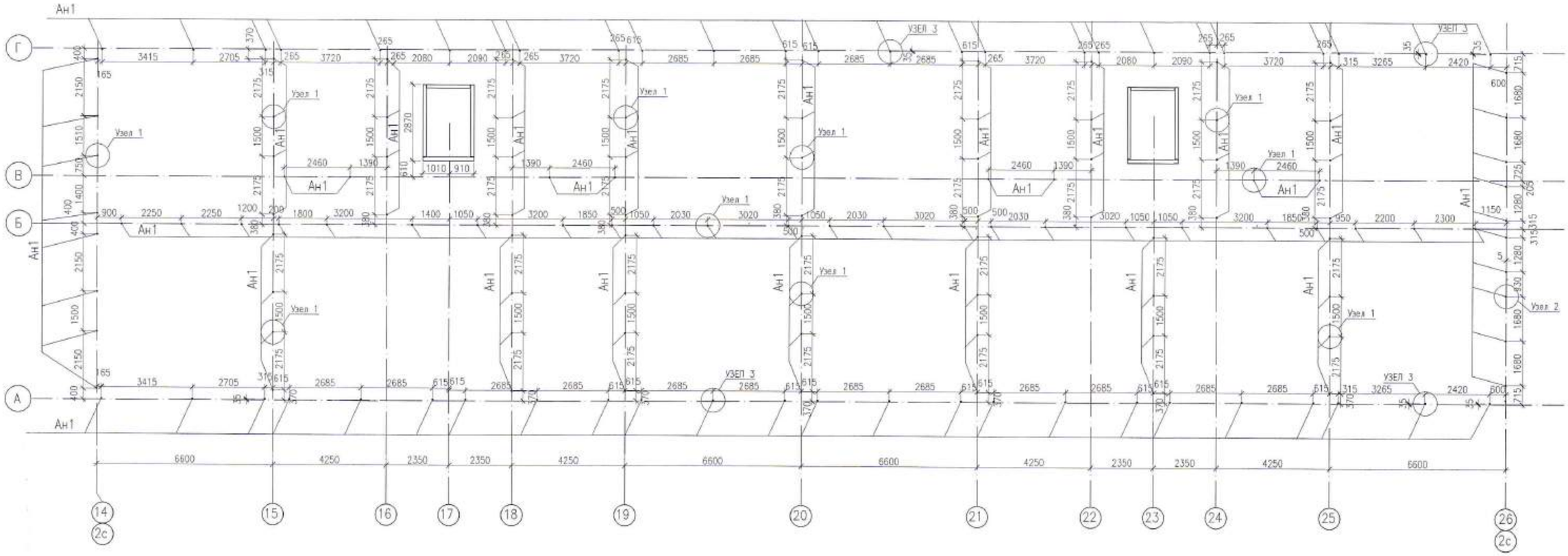

ИЗМ.	КОЛ.УЧ	ЛИСТ	N°ДОК.	ПОДП.	ДАТА	
РАЗРАБ.		СМИРНОВ				
ПРОВЕРИЛ		КОМАРОВА				
Н. КОНТР.		СЕЛЬКИНА				
ГИП		КОМАРОВА				

0130/19-КЖ

"СТРОИТЕЛЬСТВО МНОГОКВАРТИРНЫХ ЖИЛЫХ ДОМОВ ПЯТНО 28, ПЯТНО 29 ПО КРУПНОПАНЕЛЬНОЙ СХЕМЕ В п.ЗАЧАГАНСК г.УРАЛЬСК, ЗКО. ПЯТНО 29" (БЕЗ ИНЖЕНЕРНЫХ СЕТЕЙ И БЛАГОУСТРОЙСТВА)

144-КВ. ЖИЛОЙ ДОМ

СТАДИЯ	ЛИСТ	ЛИСТОВ
РП	13	

ПЛИТА ФУНДАМЕНТНАЯ ПФ2
СХЕМА РАСПОЛОЖЕНИЯ АНКЕРОВ

ТОО ГАЗПРОМ ПРОЕКТ

ПОДП. И ДАТА

ВЗАМ. ИНВ. N°

ИНВ. N° ПОДЛ.

000000

Схема расположения панелей цокольного этажа секции 1 в осях 1-13

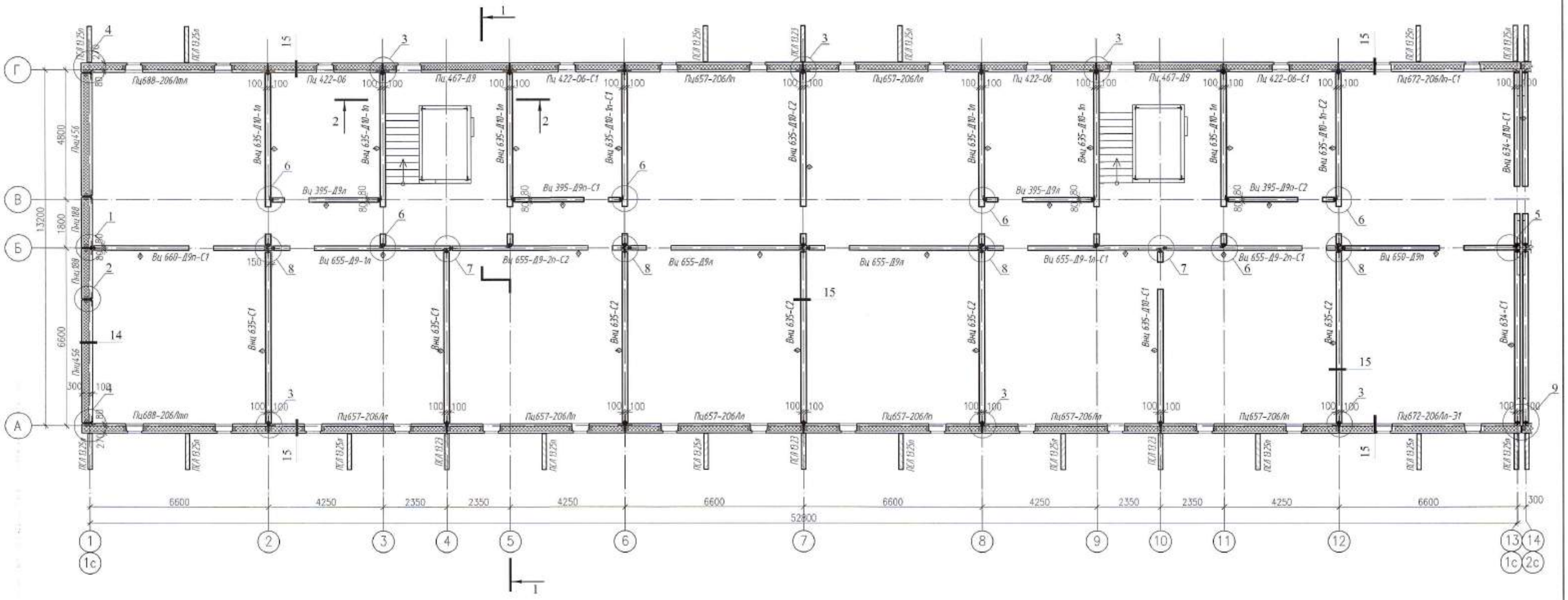

1. Знак ⊕ означает ориентацию стеновой панели при монтаже.
2. Узлы крепления панелей смотри лист КЖ-37
3. Спецификацию смотри лист КЖ-16

Компоновочная схема

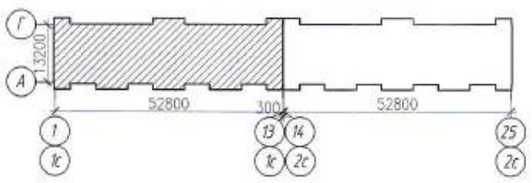

ИЗМ.	КОЛ.УЧ.	ЛИСТ	N°ДОК.	ПОДП.	ДАТА
РАЗРАБ.		СЕЛЬКИНА			
ПРОВЕРИЛ		КОМАРОВА			
Н.КОНТР.		СЕЛЬКИНА			
ГИП		КОМАРОВА			

0130/19-КЖ

"СТРОИТЕЛЬСТВО МНОГОКВАРТИРНЫХ ЖИЛЫХ ДОМОВ ПЯТНО 28, ПЯТНО 29 ПО КРУПНОПАНЕЛЬНОЙ СХЕМЕ В п.ЗАЧАГАНСК г.УРАЛЬСК, ЗКО. ПЯТНО 29" (БЕЗ ИНЖЕНЕРНЫХ СЕТЕЙ И БЛАГОУСТРОЙСТВА)

144-КВ. ЖИЛОЙ ДОМ

СТАДИЯ	ЛИСТ	ЛИСТОВ
РП	14	

СХЕМА РАСПОЛОЖЕНИЯ СТЕНОВЫХ ПАНЕЛЕЙ ЦОКОЛЬНОГО ЭТАЖА СЕКЦИИ 1 В ОСЯХ 1-13

ТОО ГАЗПРОМ ПРОЕКТ

ВЗАМ. ИНВ. N° | ПОДП. И ДАТА | ИНВ. N° ПОДЛ.

000000

Схема расположения панелей цокольного этажа секции 2 в осях 14-26

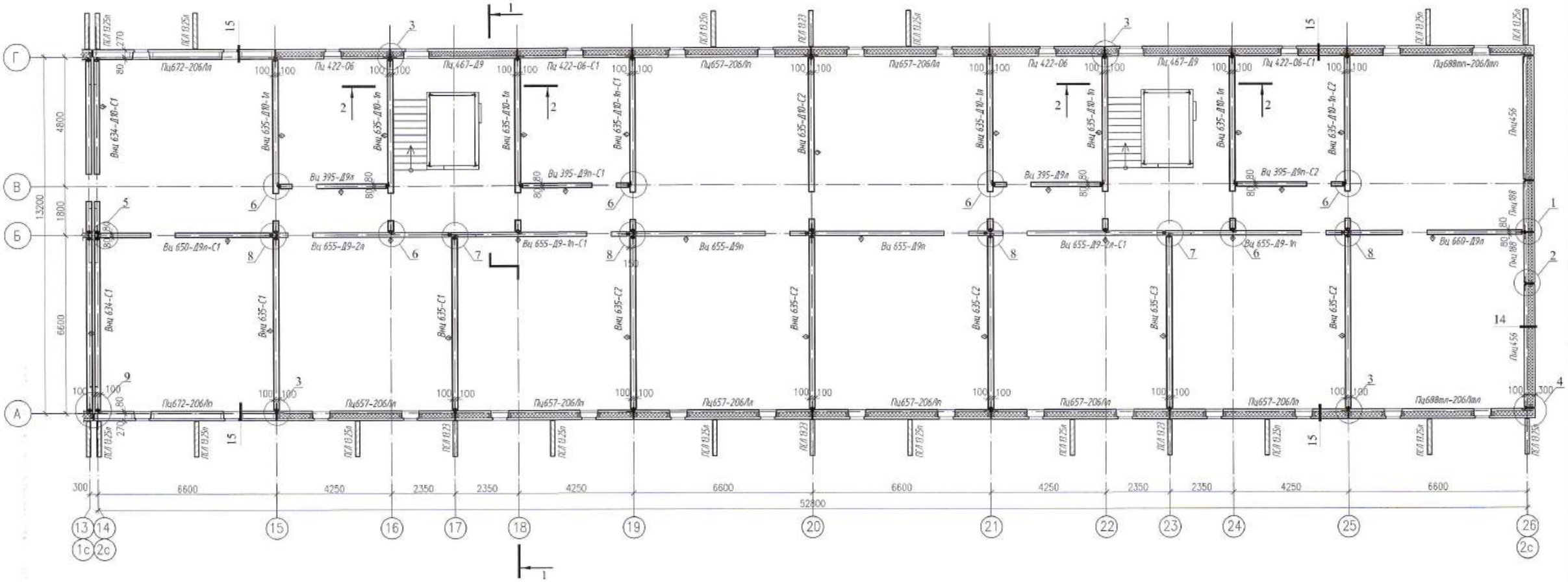

1. Знак ◊ означает ориентацию стеновой панели при монтаже.
2. Узлы крепления панелей смотри лист КЖ-37
3. Спецификации смотри лист КЖ-16

Компоновочная схема

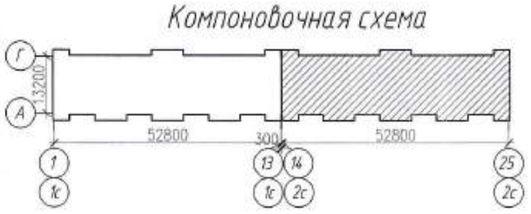

ИЗМ.	КОЛ.УЧ.	ЛИСТ	№ДОК.	ПОДП.	ДАТА
РАЗРАБ.		СЕЛЬКИНА			
ПРОВЕРИЛ		КОМАРОВА			
Н.КОНТР.		СЕЛЬКИНА			
ГИП		КОМАРОВА			

0130/19-КЖ

"СТРОИТЕЛЬСТВО МНОГОКВАРТИРНЫХ ЖИЛЫХ ДОМОВ ПЯТНО 28, ПЯТНО 29 ПО КРУПНОПАНЕЛЬНОЙ СХЕМЕ В п.ЗАЧАГАНСК г.УРАЛЬСК, ЗКО. ПЯТНО 29" (БЕЗ ИНЖЕНЕРНЫХ СЕТЕЙ И БЛАГОУСТРОЙСТВА)

144-КВ. ЖИЛОЙ ДОМ

СТАДИЯ	ЛИСТ	ЛИСТОВ
РП	15	

СХЕМА РАСПОЛОЖЕНИЯ СТЕНОВЫХ ПАНЕЛЕЙ ЦОКОЛЬНОГО ЭТАЖА СЕКЦИИ 2 В ОСЯХ 14-26

ТОО ГАЗПРОМ ПРОЕКТ

ВЗАМ. ИНВ. №
ПОДП. И ДАТА
ПОДП.
ИНВ. № ПОДЛ.
000000

Спецификация внутренних стеновых панелей цокольного этажа

Поз.	Обозначение	Наименование	Кол.	Масса, ед., кг	Приме-чание
	КЖ.И-Вщ 634-С1	Панель Вщ 634-С1	2	7100	
	КЖ.И-Вщ 634Д10-С1	Панель Вщ 634-Д10-С1	2	6400	
	КЖ.И-Вщ 635-С1	Панель Вщ 635-С1	4	7125	
	КЖ.И-Вщ 635-С2	Панель Вщ 635-С2	8	7125	
	КЖ.И-Вщ 635-С3	Панель Вщ 635-С3	1	7125	
	КЖ.И-Вщ 635-Д10-С1	Панель Вщ 635-Д10-С1	1	6300	
	КЖ.И-Вщ 635-Д10-С2	Панель Вщ 635-Д10-С2	2	6300	
	КЖ.И-Вщ 635-Д10-1л, Вщ 635-Д10-1п	Панель Вщ 635-Д10-1л	8	6300	
	КЖ.И-Вщ 635-Д10-1л, Вщ 635-Д10-1п	Панель Вщ 635-Д10-1п	4	6300	
	КЖ.И-Вщ 635-Д10-1п-С1	Панель Вщ 635-Д10-1п-С1	2	6300	
	КЖ.И-Вщ 635-Д10-1п-С2	Панель Вщ 635-Д10-1п-С2	2	6300	
	КЖ.И-Ви 395-Д9л, Ви 395-Д9п	Панель Ви 395-Д9л	4	2875	
	КЖ.И-Ви 395-Д9п-С1	Панель Ви 395-Д9п-С1	2	2875	
	КЖ.И-Ви 395-Д9п-С2	Панель Ви 395-Д9п-С2	2	2875	
	КЖ.И-Ви 650-Д9л-С1	Панель Ви 650-Д9л-С1	1	5300	
	КЖ.И-Ви 650-Д9л, Ви 650-Д9п	Панель Ви 650-Д9п	1	5300	
	КЖ.И-Ви 655-Д9л, Ви 655-Д9п	Панель Ви 655-Д9л	2	5300	
	КЖ.И-Ви 655-Д9л, Ви 655-Д9п	Панель Ви 655-Д9п	2	5300	
	КЖ.И-Ви 655-Д9-1л,Ви 655-Д9-1п	Панель Ви 655-Д9-1л	1	5300	
	КЖ.И-Ви 655-Д9-1л-С1	Панель Ви 655-Д9-1л-С1	1	5300	
	КЖ.И-Ви 655-Д9-1л,Ви 655-Д9-1п	Панель Ви 655-Д9-1п	1	5300	
	КЖ.И-Ви 655-Д9-1п-С1	Панель Ви 655-Д9-1п-С1	1	5300	
	КЖ.И-Ви 655-Д9-2п-С1	Панель Ви 655-Д9-2п-С1	1	5300	
	КЖ.И-Ви 655-Д9-2п-С2	Панель Ви 655-Д9-2п-С2	1	5300	
	КЖ.И-Ви 655-Д9-2п,Ви 655-Д9-2л	Панель Ви 655-Д9-2л	1	5300	
	КЖ.И-Ви 655-Д9-2л-С1	Панель Ви 655-Д9-2л-С1	1	5300	
	КЖ.И-Ви 660-Д9л, Ви 660-Д9п	Панель Ви 660-Д9л	1	5250	
	КЖ.И-Ви 660-Д9п-С1	Панель Ви 660-Д9п-С1	1	5250	

Спецификация наружных стеновых панелей цокольного этажа

Поз.	Обозначение	Наименование	Кол.	Масса, ед., кг	Приме-чание
	КЖ.И-Пщ188	Панель Пщ188	4	2380	
	КЖ.И-Пщ456	Панель Пщ456	4	5860	
	КЖ.И-Пц422-О6	Панель Пц422-О6	4	4133	
	КЖ.И-Пц422-О6-С1	Панель Пц422-О6-С1	4	4133	
	КЖ.И-Пц467-Д9	Панель Пц467-Д9	4	6000	
	КЖ.И-Пц657-2О6Лл, Пц657-2О6Лп	Панель Пц657-2О6Лл	8	6350	
	КЖ.И-Пц657-2О6Лл, Пц657-2О6Лп	Панель Пц657-2О6Лп	8	6350	
	КЖ.И-Пц672-2О6Лл, Пц672-2О6Лп	Панель Пц672-2О6Лл	1	6690	
	КЖ.И-Пц672-2О6Лл-Э1	Панель Пц672-2О6Лл-Э1	1	6690	
	КЖ.И-Пц672-2О6Лл, Пц672-2О6Лп	Панель Пц672-2О6Лп	1	6690	
	КЖ.И-Пц672-2О6Лп-С1	Панель Пц672-2О6Лп-С1	1	6690	
	КЖ.И-Пц688-2О6Лтл, Пц688-2О6Лтп	Панель Пц688-2О6Лтл	2	6835	
	КЖ.И-Пц688-2О6Лтл, Пц688-2О6Лтп	Панель Пц688-2О6Лтп	2	6835	
	Всего на этаж:		44		
		Панели лоджий			
	КЖ.И-ПСЛ 13.25п	Панель ПСЛ 13.25п	16	1300	
	КЖ.И-ПСЛ 13.25л	Панель ПСЛ 13.25л	16	1300	
	КЖ.И-ПСЛ 13.23	Панель ПСЛ 13.23	8	1245	
	Всего на этаж:		40		

ИЗМ.	КОЛ.УЧ	ЛИСТ	N°ДОК.	ПОДП.	ДАТА
РАЗРАБ.		СЕЛЬКИНА			
ПРОВЕРИЛ		КОМАРОВА			
Н. КОНТР.		СЕЛЬКИНА			
ГИП		КОМАРОВА			

0130/19-КЖ

"СТРОИТЕЛЬСТВО МНОГОКВАРТИРНЫХ ЖИЛЫХ ДОМОВ ПЯТНО 28, ПЯТНО 29 ПО КРУПНОПАНЕЛЬНОЙ СХЕМЕ В п.ЗАЧАГАНСК г.УРАЛЬСК, ЗКО. ПЯТНО 29" (БЕЗ ИНЖЕНЕРНЫХ СЕТЕЙ И БЛАГОУСТРОЙСТВА)

144-КВ. ЖИЛОЙ ДОМ

СТАДИЯ	ЛИСТ	ЛИСТОВ
РП	16	

СПЕЦИФИКАЦИЯ СТЕНОВЫХ ПАНЕЛЕЙ ЦОКОЛЬНОГО ЭТАЖА

ТОО ГАЗПРОМ ПРОЕКТ ЖШС

ИНВ. N° ПОДП. | ПОДП. И ДАТА | ВЗАМ. ИНВ. N°

000000

Схема расположения панелей 1-го этажа секции 1 в осях 1-13

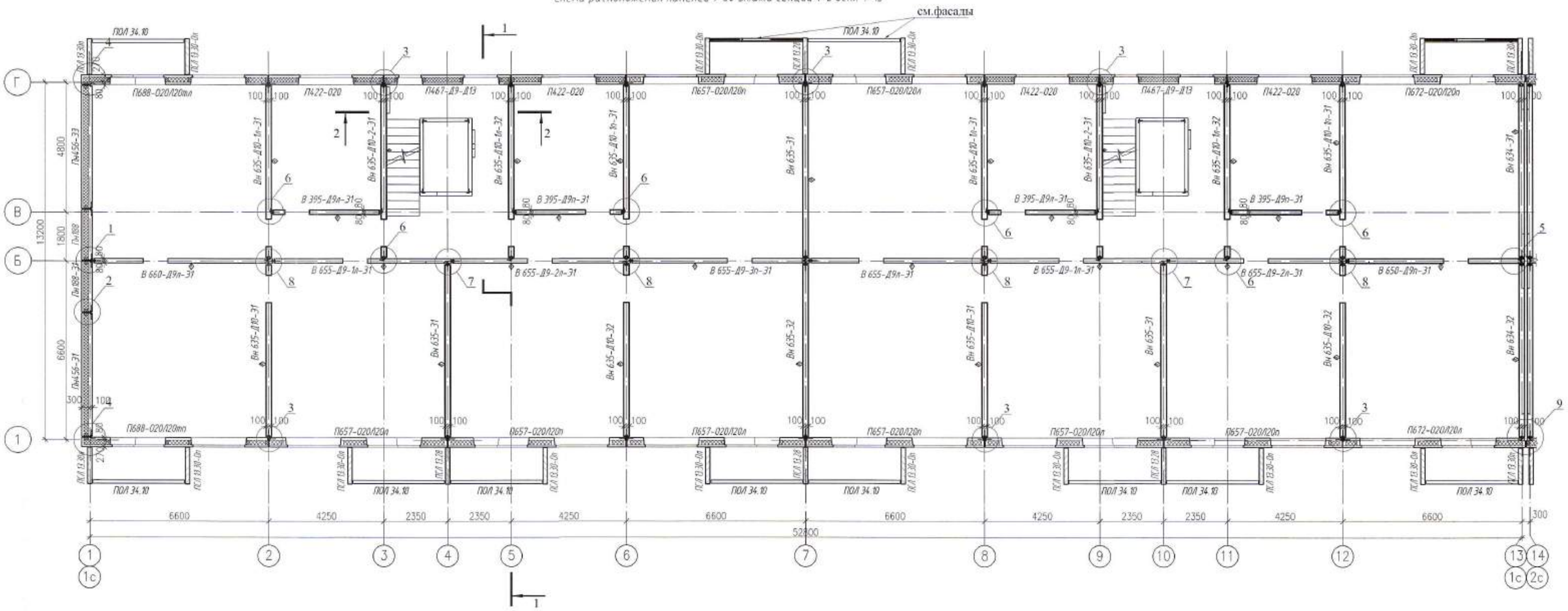

1. Знак ⊗ означает ориентацию стеновой панели при монтаже
2. Узлы крепления панелей смотри лист КЖ-37
3. Спецификацию смотри лист КЖ-19

Компоновочная схема

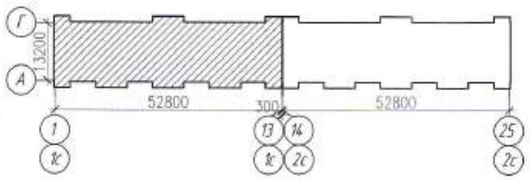

ИЗМ.	КОЛ.УЧ.	ЛИСТ	N°ДОК.	ПОДП.	ДАТА	0130/19-КЖ
						"СТРОИТЕЛЬСТВО МНОГОКВАРТИРНЫХ ЖИЛЫХ ДОМОВ ПЯТНО 28, ПЯТНО 29 ПО КРУПНОПАНЕЛЬНОЙ СХЕМЕ В п.ЗАЧАГАНСК г.УРАЛЬСК, ЗКО. ПЯТНО 29" (БЕЗ ИНЖЕНЕРНЫХ СЕТЕЙ И БЛАГОУСТРОЙСТВА)
РАЗРАБ.		СЕЛЬКИНА				144-КВ. ЖИЛОЙ ДОМ — СТАДИЯ: РП; ЛИСТ: 17; ЛИСТОВ:
ПРОВЕРИЛ		КОМАРОВА				
Н.КОНТР.		СЕЛЬКИНА				
ГИП		КОМАРОВА				СХЕМА РАСПОЛОЖЕНИЯ СТЕНОВЫХ ПАНЕЛЕЙ 1-ГО ЭТАЖА СЕКЦИИ 1 В ОСЯХ 1-13

ТОО ГАЗПРОМ ПРОЕКТ

ИНВ. N° ПОДЛ.	ПОДП. И ДАТА	В.ЗАМ. ИНВ. N°
000000		

Схема расположения панелей 1-го этажа секции 2 в осях 14-26

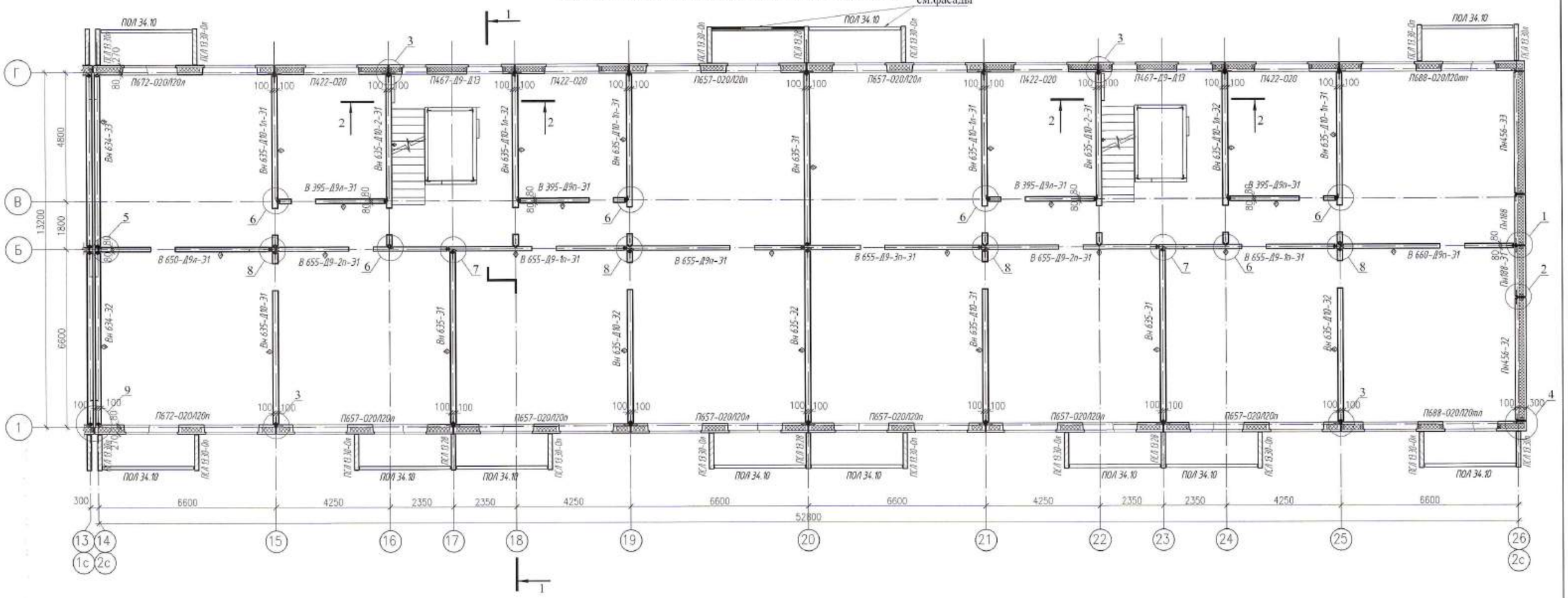

1. Знак ⊕ означает ориентацию стеновой панели при монтаже.
2. Узлы крепления панелей смотри лист КЖ-37
3. Спецификации смотри лист КЖ-19

Компоновочная схема

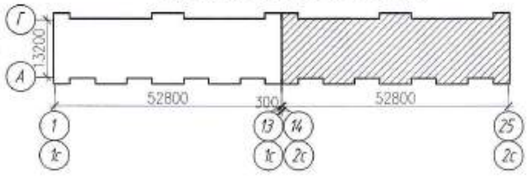

ИЗМ.	КОЛ.УЧ.	ЛИСТ	№ДОК.	ПОДП.	ДАТА
РАЗРАБ.		СЕЛЬКИНА			
ПРОВЕРИЛ		КОМАРОВА			
Н.КОНТР.		СЕЛЬКИНА			
ГИП		КОМАРОВА			

0130/19-КЖ

"СТРОИТЕЛЬСТВО МНОГОКВАРТИРНЫХ ЖИЛЫХ ДОМОВ ПЯТНО 28, ПЯТНО 29 ПО КРУПНОПАНЕЛЬНОЙ СХЕМЕ В п.ЗАЧАГАНСК г.УРАЛЬСК, ЗКО. ПЯТНО 29" (БЕЗ ИНЖЕНЕРНЫХ СЕТЕЙ И БЛАГОУСТРОЙСТВА)

144-КВ. ЖИЛОЙ ДОМ

СТАДИЯ	ЛИСТ	ЛИСТОВ
РП	18	

СХЕМА РАСПОЛОЖЕНИЯ СТЕНОВЫХ ПАНЕЛЕЙ 1-ГО ЭТАЖА СЕКЦИИ 2 В ОСЯХ 14-26

ТОО ГАЗПРОМ ПРОЕКТ ЖШС

ВЗАМ. ИНВ. №
ПОДП. И ДАТА
ИНВ. № ПОДЛ.
000000

Спецификация внутренних стеновых панелей 1-го этажа

Поз.	Обозначение	Наименование	Кол.	Масса, ед., кг	Приме-чание
	КЖ.И-Вн 634-Э1	Панель Вн 634-Э1	1	8650	
	КЖ.И-Вн 634-Э2	Панель Вн 634-Э2	2	8650	
	КЖ.И-Вн 634-Э3	Панель Вн 634-Э3	1	8650	
	КЖ.И-Вн 635-Э1	Панель Вн 635-Э1	6	8680	
	КЖ.И-Вн 635-Э2	Панель Вн 635-Э2	2	8680	
	КЖ.И-Вн 635-Д10-Э1	Панель Вн 635-Д10-Э1	4	7600	
	КЖ.И-Вн 635-Д10-Э2	Панель Вн 635-Д10-Э2	4	7600	
	КЖ.И-Вн 635-Д10-1л-Э1 Вн 635-Д10-1п-Э1	Панель Вн 635-Д10-1л-Э1	4	7600	
	КЖ.И-Вн 635-Д10-1л-Э2	Панель Вн 635-Д10-1л-Э2	4	7600	
	КЖ.И-Вн 635-Д10-1л-Э1 Вн 635-Д10-1п-Э1	Панель Вн 635-Д10-1п-Э1	4	7600	
	КЖ.И-Вн 635-Д10-2-Э1	Панель Вн 635-Д10-2-Э1	4	7600	
	КЖ.И-В 395-Д9л-Э1, В 395-Д9п-Э1	Панель В 395-Д9л-Э1	4	3475	
	КЖ.И-В 395-Д9л-Э1, В 395-Д9п-Э1	Панель В 395-Д9п-Э1	4	3475	
	КЖ.И-В 650-Д9л-Э1, В 650-Д9п-Э1	Панель В 650-Д9л-Э1	1	6325	
	КЖ.И-В 650-Д9л-Э1, В 650-Д9п-Э1	Панель В 650-Д9п-Э1	1	6325	
	КЖ.И-В 655-Д9л-Э1, В 655-Д9п-Э1	Панель В 655-Д9л-Э1	1	6375	
	КЖ.И-В 655-Д9л-Э1, В 655-Д9п-Э1	Панель В 655-Д9п-Э1	1	6375	
	КЖ.И-В 655-Д9-1л-Э1, В 655-Д9-1п-Э1	Панель В 655-Д9-1л-Э1	2	6375	
	КЖ.И-В 655-Д9-1л-Э1, В 655-Д9-1п-Э1	Панель В 655-Д9-1п-Э1	2	6375	
	КЖ.И-В 655-Д9-2л-Э1 В 655-Д9-2п-Э1	Панель В 655-Д9-2л-Э1	2	6375	
	КЖ.И-В 655-Д9-2л-Э1 В 655-Д9-2п-Э1	Панель В 655-Д9-2п-Э1	2	6375	
	КЖ.И-В 655-Д9-3л-Э1, В 655-Д9-3п-Э1	Панель В 655-Д9-3л-Э1	1	6375	
	КЖ.И-В 655-Д9-3л-Э1, В 655-Д9-3п-Э1	Панель В 655-Д9-3п-Э1	1	6375	
	КЖ.И-В 660-Д9п-Э1, В 660-Д9л-Э1	Панель В 660-Д9п-Э1	1	6278	
	КЖ.И-В 660-Д9п-Э1, В 660-Д9л-Э1	Панель В 660-Д9л-Э1	1	6278	
	Всего на этаж:		60		

Спецификация наружных стеновых панелей 1-го этажа

Поз.	Обозначение	Наименование	Кол.	Масса, ед., кг	Приме-чание
	КЖ.И-Пн188	Панель Пн188	2	2905	
	КЖ.И-Пн188-Э1	Панель Пн188-Э1	2	2905	
	КЖ.И-Пн456-Э1	Панель Пн456-Э1	1	7115	
	КЖ.И-Пн456-Э2	Панель Пн456-Э2	1	7115	
	КЖ.И-Пн456-Э3	Панель Пн456-Э3	2	7115	
	КЖ.И-П422-О20	Панель П422-О20	8	3802	
	КЖ.И-П467-Д9-Д13	Панель П467-Д9-Д13	4	4700	
	КЖ.И-П657-О20Л20л, П657-О20Л20п	Панель П657-О20Л20л	8	5440	
	КЖ.И-П657-О20Л20л, П657-О20Л20п	Панель П657-О20Л20п	8	5440	
	КЖ.И-П672-О2ОЛ20л, П672-О2ОЛ20п	Панель П672-О2ОЛ20л	2	5641	
	КЖ.И-П672-О2ОЛ20л, П672-О2ОЛ20п	Панель П672-О2ОЛ20п	2	5641	
	КЖ.И-П688-О20Л20тп, П688-О20Л20тл	Панель П688-О20Л20тп	2	5675	
	КЖ.И-П688-О20Л20тп, П688-О20Л20тл	Панель П688-О20Л20тл	2	5675	
	Всего на этаж:		44		
		Панели лоджий			
	КЖ.И-ПСЛ 13.30п	Панель ПСЛ 13.30п	4	1490	
	КЖ.И-ПСЛ 13.30-Оп	Панель ПСЛ 13.30-Оп	12	1377	
	КЖ.И-ПСЛ 13.30л	Панель ПСЛ 13.30л	4	1490	
	КЖ.И- ПСЛ 13.30-Ол	Панель ПСЛ 13.30-Ол	12	1377	
	КЖ.И-ПСЛ 13.28	Панель ПСЛ 13.28	8	1245	
	КЖ.И-ПОЛ 34.10	Панель ПОЛ 34.10	21	1020	
	Всего на этаж:		61		

ИНВ. N° ПОДЛ.	ПОДП. И ДАТА	ВЗАМ. ИНВ. N°

000000

ИЗМ.	КОЛ.УЧ.	ЛИСТ	N°ДОК.	ПОДП.	ДАТА
РАЗРАБ.		СЕЛЬКИНА			
ПРОВЕРИЛ		КОМАРОВА			
Н. КОНТР.		СЕЛЬКИНА			
ГИП		КОМАРОВА			

0130/19-КЖ

"СТРОИТЕЛЬСТВО МНОГОКВАРТИРНЫХ ЖИЛЫХ ДОМОВ ПЯТНО 28, ПЯТНО 29 ПО КРУПНОПАНЕЛЬНОЙ СХЕМЕ В п.ЗАЧАГАНСК г.УРАЛЬСК, ЗКО. ПЯТНО 29" (БЕЗ ИНЖЕНЕРНЫХ СЕТЕЙ И БЛАГОУСТРОЙСТВА)

144-КВ. ЖИЛОЙ ДОМ

СТАДИЯ	ЛИСТ	ЛИСТОВ
РП	19	

СПЕЦИФИКАЦИЯ СТЕНОВЫХ ПАНЕЛЕЙ 1-ГО ЭТАЖА

ТОО ГАЗПРОМ ПРОЕКТ ЖШС

Схема расположения панелей 2-9 этаж секции 1 в осях 1-13

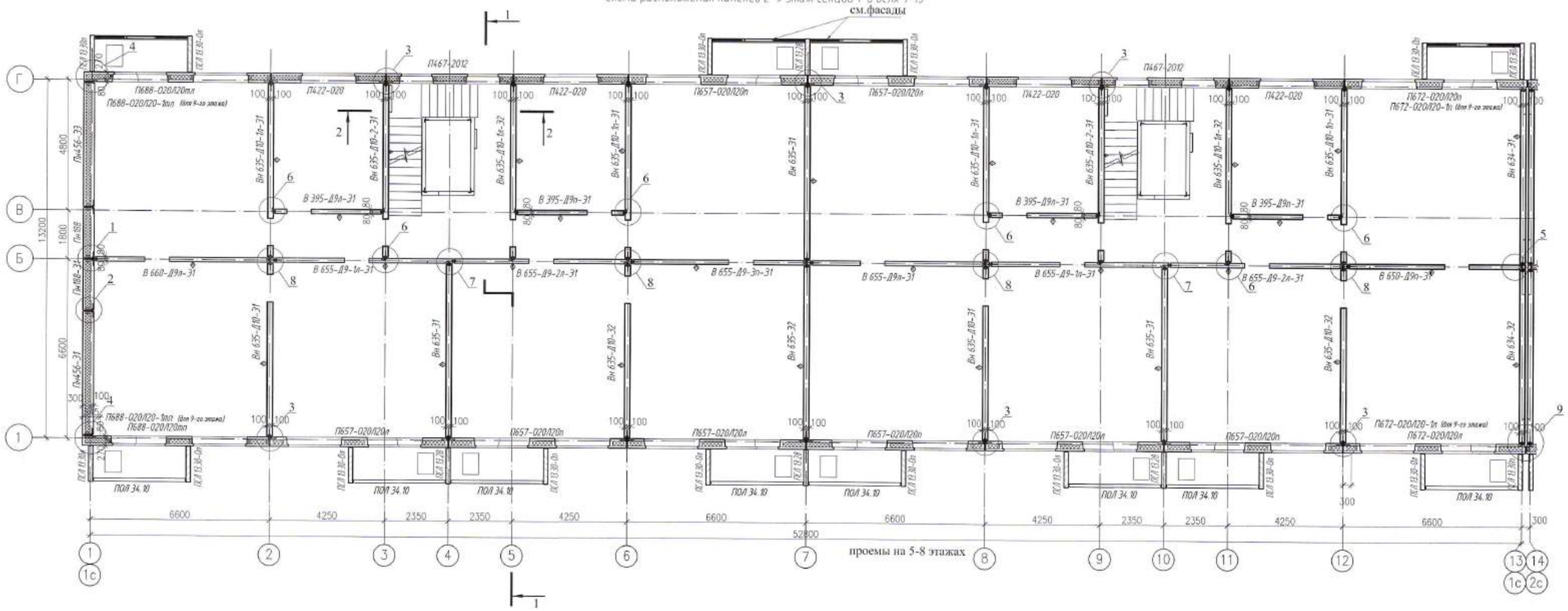

1. Знак ⊕ означает ориентацию стеновой панели при монтаже.
2. Узлы крепления панелей смотри лист КЖ-37
3. Спецификацию смотри лист КЖ-22

Компоновочная схема

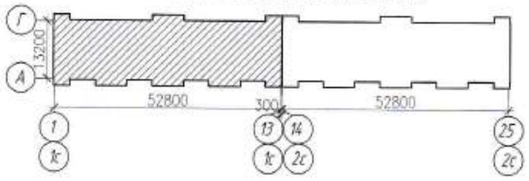

ИЗМ.	КОЛ.УЧ.	ЛИСТ	№ДОК.	ПОДП.	ДАТА	0130/19-КЖ
						"СТРОИТЕЛЬСТВО МНОГОКВАРТИРНЫХ ЖИЛЫХ ДОМОВ ПЯТНО 28, ПЯТНО 29 ПО КРУПНОПАНЕЛЬНОЙ СХЕМЕ В п.ЗАЧАГАНСК г.УРАЛЬСК, ЗКО. ПЯТНО 29" (БЕЗ ИНЖЕНЕРНЫХ СЕТЕЙ И БЛАГОУСТРОЙСТВА)
РАЗРАБ.		СЕЛЬКИНА				144-КВ. ЖИЛОЙ ДОМ — СТАДИЯ: РП; ЛИСТ: 20; ЛИСТОВ:
ПРОВЕРИЛ		КОМАРОВА				
Н.КОНТР.		СЕЛЬКИНА				СХЕМА РАСПОЛОЖЕНИЯ СТЕНОВЫХ ПАНЕЛЕЙ 2-9 ЭТАЖЕЙ СЕКЦИИ 1 В ОСЯХ 1-13
ГИП		КОМАРОВА				ТОО ГАЗПРОМ ПРОЕКТ

ВЗАМ. ИНВ. №
ПОДП. И ДАТА
ИНВ. № ПОДЛ.
000000

Схема расположения панелей 2-9 этаж секции 2 в осях 14-26

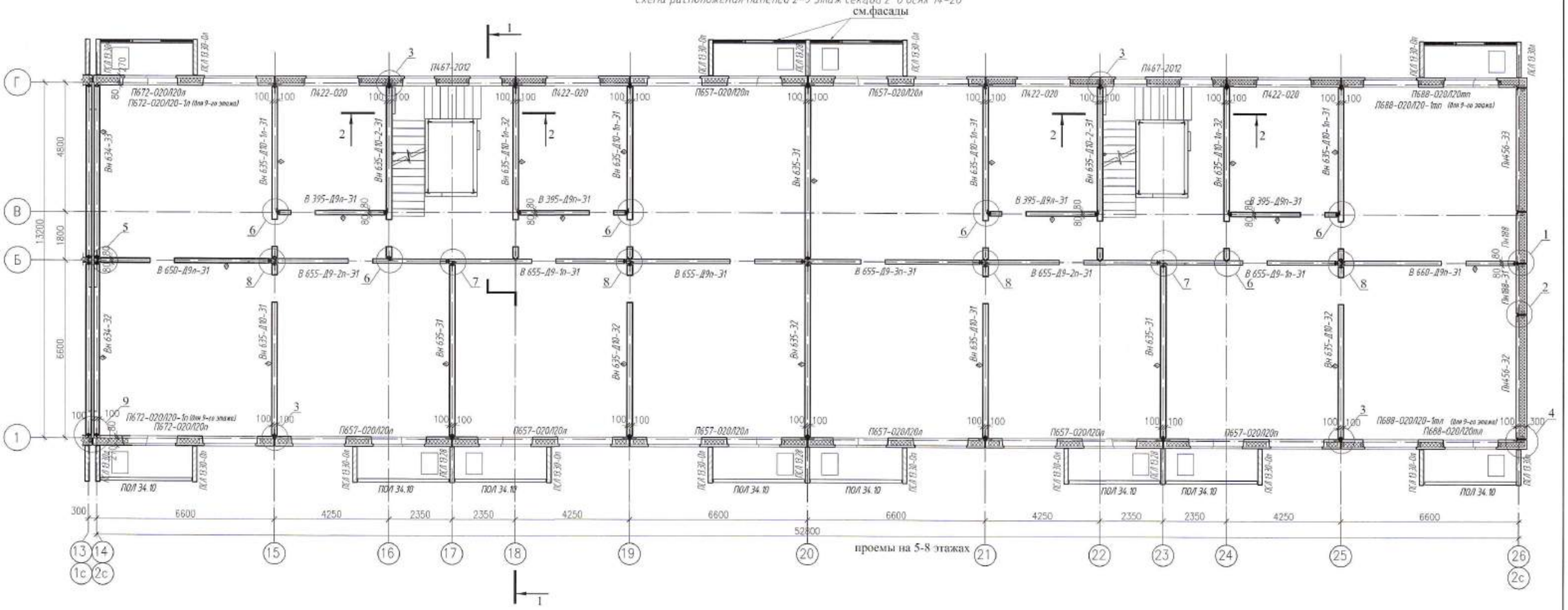

1. Знак ⊕ означает ориентацию стеновой панели при монтаже.
2. Узлы крепления панелей смотри лист КЖ-37
3. Спецификацию смотри лист КЖ-22

Компоновочная схема

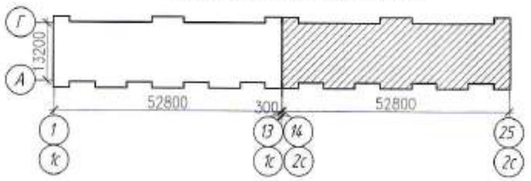

ИЗМ.	КОЛ.УЧ.	ЛИСТ	N ДОК	ПОДП.	ДАТА	0130/19-КЖ
						"СТРОИТЕЛЬСТВО МНОГОКВАРТИРНЫХ ЖИЛЫХ ДОМОВ ПЯТНО 28, ПЯТНО 29 ПО КРУПНОПАНЕЛЬНОЙ СХЕМЕ В п.ЗАЧАГАНСК г.УРАЛЬСК, ЗКО. ПЯТНО 29" (БЕЗ ИНЖЕНЕРНЫХ СЕТЕЙ И БЛАГОУСТРОЙСТВА)
РАЗРАБ.		СЕЛЬКИНА				144-КВ. ЖИЛОЙ ДОМ
ПРОВЕРИЛ		КОМАРОВА				СТАДИЯ: РП; ЛИСТ: 21; ЛИСТОВ:
Н.КОНТР.		СЕЛЬКИНА				СХЕМА РАСПОЛОЖЕНИЯ СТЕНОВЫХ ПАНЕЛЕЙ 2-9 ЭТАЖЕЙ СЕКЦИИ 2 В ОСЯХ 14-26
ГИП		КОМАРОВА				ТОО ГАЗПРОМ ПРОЕКТ ЖШС

ВЗАМ. ИНВ. N | ПОДП. И ДАТА | ИНВ. N ПОДЛ.

000000

Спецификация внутренних стеновых панелей 2-9 этажей

Поз.	Обозначение	Наименование	Кол.	Масса, ед., кг	Приме-чание
	КЖ.И-Вн 634-Э1	Панель Вн 634-Э1	1	8650	
	КЖ.И-Вн 634-Э2	Панель Вн 634-Э2	2	8650	
	КЖ.И-Вн 634-Э3	Панель Вн 634-Э3	1	8650	
	КЖ.И-Вн 635-Э1	Панель Вн 635-Э1	6	8680	
	КЖ.И-Вн 635-Э2	Панель Вн 635-Э2	2	8680	
	КЖ.И-Вн 635-Д10-Э1	Панель Вн 635-Д10-Э1	4	7600	
	КЖ.И-Вн 635-Д10-Э2	Панель Вн 635-Д10-Э2	4	7600	
	КЖ.И-Вн 635-Д10-1л-Э1 635-Д10-1п-Э1	Панель Вн 635-Д10-1л-Э1	4	7600	
	КЖ.И-Вн 635-Д10-1л-Э2	Панель Вн 635-Д10-1л-Э2	4	7600	
	КЖ.И-Вн 635-Д10-1л-Э1 635-Д10-1п-Э1	Панель Вн 635-Д10-1п-Э1	4	7600	
	КЖ.И-Вн 635-Д10-2-Э1	Панель Вн 635-Д10-2-Э1	4	7600	
	КЖ.И-В 395-Д9л-Э1, В 395-Д9п-Э1	Панель В 395-Д9л-Э1	4	3475	
	КЖ.И-В 395-Д9л-Э1, В 395-Д9п-Э1	Панель В 395-Д9п-Э1	4	3475	
	КЖ.И-В 650-Д9л-Э1, В 650-Д9п-Э1	Панель В 650-Д9л-Э1	1	6325	
	КЖ.И-В 650-Д9л-Э1, В 650-Д9п-Э1	Панель В 650-Д9п-Э1	1	6325	
	КЖ.И-В 655-Д9л-Э1, В 655-Д9п-Э1	Панель В 655-Д9л-Э1	1	6375	
	КЖ.И-В 655-Д9л-Э1, В 655-Д9п-Э1	Панель В 655-Д9п-Э1	1	6375	
	КЖ.И-В 655-Д9-1л-Э1, В 655-Д9-1п-Э1	Панель В 655-Д9-1л-Э1	2	6375	
	КЖ.И-В 655-Д9-1л-Э1, В 655-Д9-1п-Э1	Панель В 655-Д9-1п-Э1	2	6375	
	КЖ.И-В 655-Д9-2л-Э1 В 655-Д9-2п-Э1	Панель В 655-Д9-2л-Э1	2	6375	
	КЖ.И-В 655-Д9-2л-Э1 В 655-Д9-2п-Э1	Панель В 655-Д9-2п-Э1	2	6375	
	КЖ.И-В 655-Д9-3л-Э1, В 655-Д9-3п-Э1	Панель В 655-Д9-3л-Э1	1	6375	
	КЖ.И-В 655-Д9-3л-Э1, В 655-Д9-3п-Э1	Панель В 655-Д9-3п-Э1	1	6375	
	КЖ.И-В 660-Д9п-Э1, В 660-Д9л-Э1	Панель В 660-Д9п-Э1	1	6278	
	КЖ.И-В 660-Д9п-Э1, В 660-Д9л-Э1	Панель В 660-Д9л-Э1	1	6278	
	Всего на этаж:		60		

Спецификация наружных стеновых панелей 2-8 этажей

Поз.	Обозначение	Наименование	Кол.	Масса, ед., кг	Приме-чание
	КЖ.И-Пн188	Панель Пн188	2	2905	
	КЖ.И-Пн188-Э1	Панель Пн188-Э1	2	2905	
	КЖ.И-Пн456-Э1	Панель Пн456-Э1	1	7115	
	КЖ.И-Пн456-Э2	Панель Пн456-Э2	1	7115	
	КЖ.И-Пн456-Э3	Панель Пн456-Э3	2	7115	
	КЖ.И-П422-О20	Панель П422-О20	8	3802	
	КЖ.И-П467-2012	Панель П467-2012	4	4700	
	КЖ.И-П657-О20Л20л, П657-О20Л20п	Панель П657-О20Л20л	8	5440	
	КЖ.И-П657-О20Л20л, П657-О20Л20п	Панель П657-О20Л20п	8	5440	
	КЖ.И-П672-О20Л20л, П672-О20Л20п	Панель П672-О20Л20л	2	5641	
	КЖ.И-П672-О20Л20л, П672-О20Л20п	Панель П672-О20Л20п	2	5641	
	КЖ.И-П688-О20Л20тп, П688-О20Л20тл	Панель П688-О20Л20тп	2	5675	
	КЖ.И-П688-О20Л20тп, П688-О20Л20тл	Панель П688-О20Л20тл	2	5675	
	Всего на этаж:		44		
		Панели лоджий			
	КЖ.И-ПСЛ 13.30п	Панель ПСЛ 13.30п	4	1490	
	КЖ.И-ПСЛ 13.30-Оп	Панель ПСЛ 13.30-Оп	12	1377	
	КЖ.И-ПСЛ 13.30л	Панель ПСЛ 13.30л	4	1490	
	КЖ.И- ПСЛ 13.30-Ол	Панель ПСЛ 13.30-Ол	12	1377	
	КЖ.И-ПСЛ 13.28	Панель ПСЛ 13.28	8	1245	
	Всего на этаж:		40		
	КЖ.И-ПОЛ 34.10	Панель ПОЛ 34.10	55	1020	общ.2-8 этаж см. фасады

Спецификация наружных стеновых панелей 9 этажа

Поз.	Обозначение	Наименование	Кол.	Масса, ед., кг	Приме-чание
	КЖ.И-Пн188	Панель Пн188	2	2905	
	КЖ.И-Пн188-Э1	Панель Пн188-Э1	2	2905	
	КЖ.И-Пн456-Э1	Панель Пн456-Э1	1	7115	
	КЖ.И-Пн456-Э2	Панель Пн456-Э2	1	7115	
	КЖ.И-Пн456-Э3	Панель Пн456-Э3	2	7115	
	КЖ.И-П422-О20	Панель П422-О20	8	3802	
	КЖ.И-П467-2012	Панель П467-2012	4	4700	
	КЖ.И-П657-О20Л20л, П657-О20Л20п	Панель П657-О20Л20л	8	5440	
	КЖ.И-П657-О20Л20л, П657-О20Л20п	Панель П657-О20Л20п	8	5440	
	КЖ.И-П672-О20Л20-1л, П672-О20Л20-1п	Панель П672-О20Л20-1л	2	5641	
	КЖ.И-П672-О20Л20-1л, П672-О20Л20-1п	Панель П672-О20Л20-1п	2	5641	
	КЖ.И-П688-О20Л20-1тп, П688-О20Л20-1тл	Панель П688-О20Л20-1тп	2	5675	
	КЖ.И-П688-О20Л20-1тп, П688-О20Л20-1тл	Панель П688-О20Л20-1тл	2	5675	
	Всего на этаж:		44		
		Панели лоджий			
	КЖ.И-ПСЛ 13.30п	Панель ПСЛ 13.30п	4	1300	
	КЖ.И-ПСЛ 13.30-Оп	Панель ПСЛ 13.30-Оп	12	1372	
	КЖ.И-ПСЛ 13.30л	Панель ПСЛ 13.30л	4	1300	
	КЖ.И- ПСЛ 13.30-Ол	Панель ПСЛ 13.30-Ол	12	1372	
	КЖ.И-ПСЛ 13.28	Панель ПСЛ 13.28	8	1245	
	Всего на этаж:		40		
	КЖ.И-ПОЛ 34.10	Панель ПОЛ 34.10	5	1020	

ИЗМ.	КОЛ.УЧ	ЛИСТ	N DOK.	ПОДП.	ДАТА	0130/19-КЖ
						"СТРОИТЕЛЬСТВО МНОГОКВАРТИРНЫХ ЖИЛЫХ ДОМОВ ПЯТНО 28, ПЯТНО 29 ПО КРУПНОПАНЕЛЬНОЙ СХЕМЕ В п.ЗАЧАГАНСК г.УРАЛЬСК, ЗКО. ПЯТНО 29" (БЕЗ ИНЖЕНЕРНЫХ СЕТЕЙ И БЛАГОУСТРОЙСТВА)
РАЗРАБ.		СЕЛЬКИНА				144-КВ. ЖИЛОЙ ДОМ
ПРОВЕРИЛ		КОМАРОВА				СТАДИЯ: РП; ЛИСТ: 22; ЛИСТОВ:
Н. КОНТР.		СЕЛЬКИНА				СПЕЦИФИКАЦИЯ СТЕНОВЫХ ПАНЕЛЕЙ 2-9 ЭТАЖЕЙ
ГИП		КОМАРОВА				ТОО ГАЗПРОМ ПРОЕКТ

ВЗАМ. ИНВ. N° | ПОДП. И ДАТА | ИНВ. N° ПОДЛ.

000000

Схема расположения панелей чердака секции 1 в осях 1-13

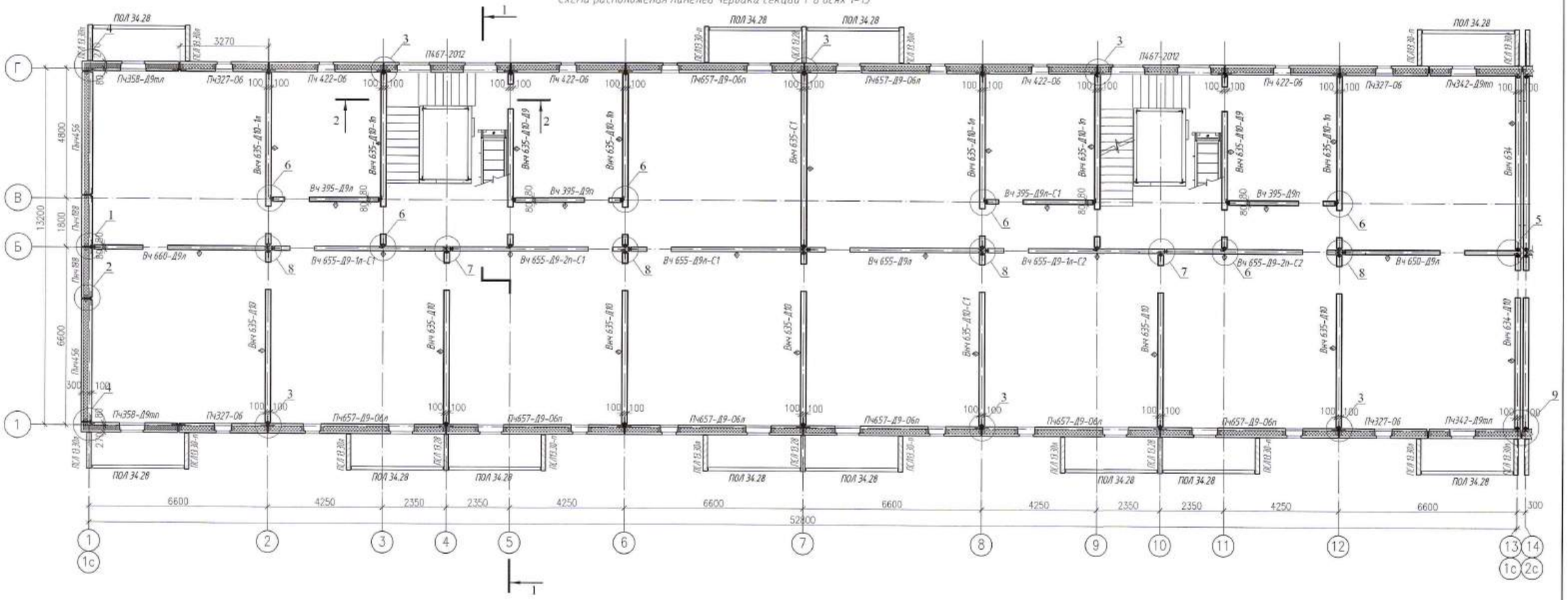

1. Знак ⊕ означает ориентацию стеновой панели при монтаже.
2. Узлы крепления панелей смотри лист КЖ-37
3. Спецификация смотри лист КЖ-25

Компоновочная схема

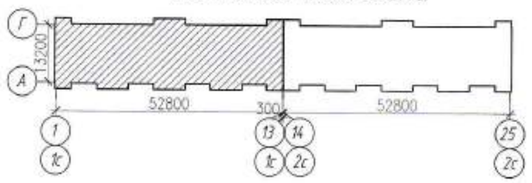

ИЗМ.	КОЛ.УЧ.	ЛИСТ	N°ДОК.	ПОДП.	ДАТА	0130/19-КЖ
						"СТРОИТЕЛЬСТВО МНОГОКВАРТИРНЫХ ЖИЛЫХ ДОМОВ ПЯТНО 28, ПЯТНО 29 ПО КРУПНОПАНЕЛЬНОЙ СХЕМЕ В п.ЗАЧАГАНСК г.УРАЛЬСК, ЗКО. ПЯТНО 29" (БЕЗ ИНЖЕНЕРНЫХ СЕТЕЙ И БЛАГОУСТРОЙСТВА)
РАЗРАБ.		СЕЛЬКИНА				144-КВ. ЖИЛОЙ ДОМ — СТАДИЯ: РП; ЛИСТ: 23; ЛИСТОВ:
ПРОВЕРИЛ		КОМАРОВА				
Н.КОНТР.		СЕЛЬКИНА				СХЕМА РАСПОЛОЖЕНИЯ СТЕНОВЫХ ПАНЕЛЕЙ ЧЕРДАКА СЕКЦИИ 1 В ОСЯХ 1-13
ГИП		КОМАРОВА				ТОО ГАЗПРОМ ПРОЕКТ

ВЗАМ. ИНВ. N° | ПОДП. И ДАТА | ПОДП. | ИНВ. N° ПОДЛ.

000000

Схема расположения панелей чердака секции 2 в осях 14-26

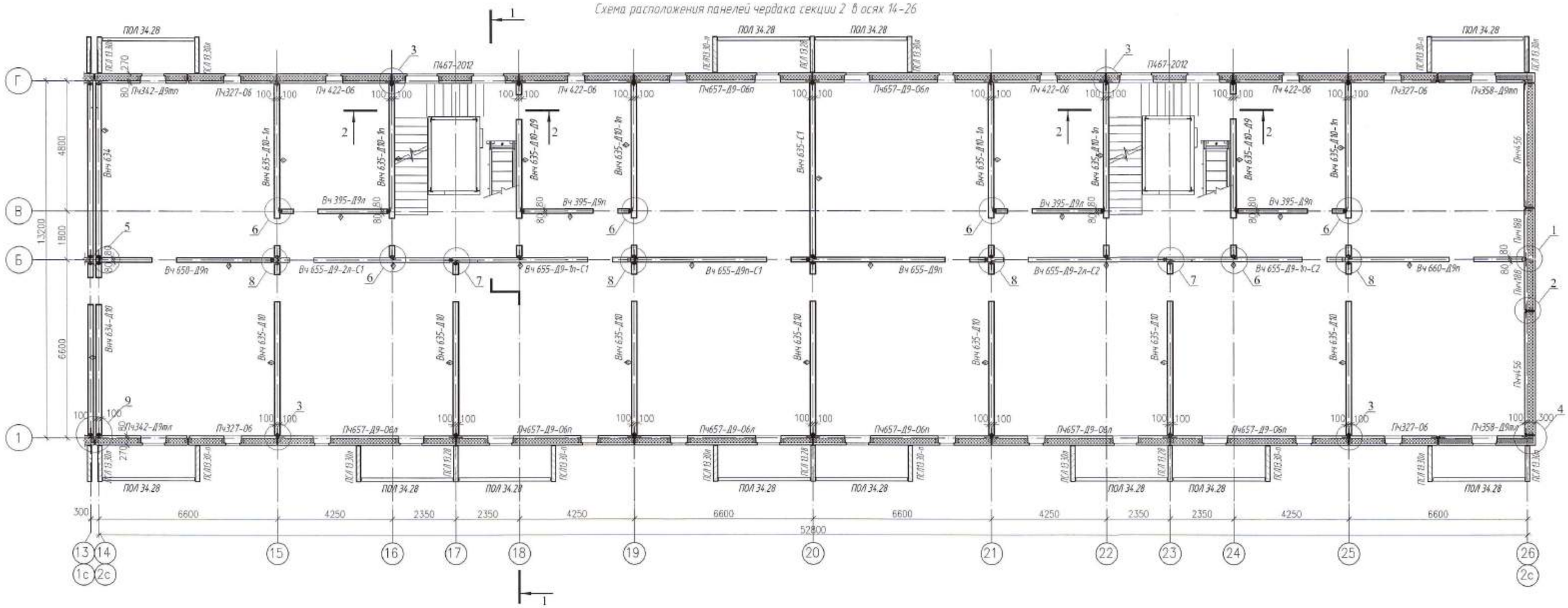

Схема расположения панелей надстройки

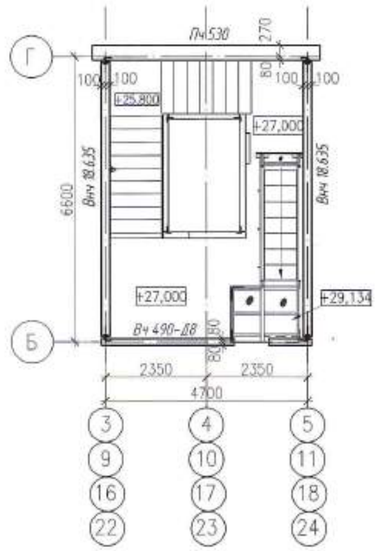

Компоновочная схема

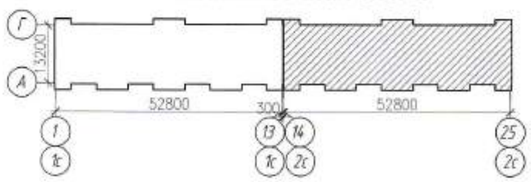

1. Знак ⊕ означает ориентацию стеновой панели при монтаже.
2. Узлы крепления панелей смотри лист КЖ-37
3. Спецификацию смотри лист КЖ-25

						0130/19-КЖ			
ИЗМ.	КОЛ.УЧ.	ЛИСТ	N ДОК.	ПОДП.	ДАТА	"СТРОИТЕЛЬСТВО МНОГОКВАРТИРНЫХ ЖИЛЫХ ДОМОВ ПЯТНО 28, ПЯТНО 29 ПО КРУПНОПАНЕЛЬНОЙ СХЕМЕ В п.ЗАЧАГАНСК г.УРАЛЬСК, ЗКО. ПЯТНО 29" (БЕЗ ИНЖЕНЕРНЫХ СЕТЕЙ И БЛАГОУСТРОЙСТВА)			
РАЗРАБ.		СЕЛЬКИНА				144-КВ. ЖИЛОЙ ДОМ	СТАДИЯ	ЛИСТ	ЛИСТОВ
ПРОВЕРИЛ		КОМАРОВА					РП	24	
Н.КОНТР.		СЕЛЬКИНА				СХЕМА РАСПОЛОЖЕНИЯ СТЕНОВЫХ ПАНЕЛЕЙ ЧЕРДАКА СЕКЦИИ 2 В ОСЯХ 14-26 И НАДСТРОЙКИ	ТОО ГАЗПРОМ ПРОЕКТ ЖШС		
ГИП		КОМАРОВА							

ВЗАМ. ИНВ. N | ПОДП. И ДАТА | ИНВ. N ПОДЛ. 000000

Спецификация внутренних стеновых панелей чердака

Поз.	Обозначение	Наименование	Кол.	Масса, ед., кг	Приме-чание
	КЖ.И-Вич 634	Панель Вич 634	2	6225	
	КЖ.И-Вич 634-Д10	Панель Вич 634-Д10	2	5400	
	КЖ.И-Вич 635-С1	Панель Вич 635-С1	2	6250	
	КЖ.И-Вич 635-Д10	Панель Вич 635-Д10	13	5450	
	КЖ.И-Вич 635-Д10-С1	Панель Вич 635-Д10-С1	1	5450	
	КЖ.И-Вич 635-Д10-1л, Вич 635-Д10-1п	Панель Вич 635-Д10-1л	4	5450	
	КЖ.И-Вич 635-Д10-1л, Вич 635-Д10-1п	Панель Вич 635-Д10-1п	8	5450	
	КЖ.И-Вич 635-Д10-Д9	Панель Вич 635-Д10-Д9	4	4777	
	КЖ.И-Вч 395-Д9л, Вч 395-Д9п	Панель Вч 395-Д9л	3	2500	
	КЖ.И-Вч 395-Д9л-С1	Панель Вч 395-Д9л-С1	1	2500	
	КЖ.И-Вч 395-Д9л, Вч 395-Д9п	Панель Вч 395-Д9п	4	2500	
	КЖ.И-Вч 650-Д9л, Вч 650-Д9п	Панель Вч 650-Д9л	1	4525	
	КЖ.И-Вч 650-Д9л, Вч 650-Д9п	Панель Вч 650-Д9п	1	4525	
	КЖ.И-Вч 655-Д9л, Вч 655-Д9п	Панель Вч 655-Д9л	1	4575	
	КЖ.И-Вч 655-Д9л-С1	Панель Вч 655-Д9л-С1	1	4575	
	КЖ.И-Вч 655-Д9л, Вч 655-Д9п	Панель Вч 655-Д9п	1	4575	
	КЖ.И-Вч 655-Д9п-С1	Панель Вч 655-Д9п-С1	1	4575	
	КЖ.И-Вч 655-Д9-1л-С1	Панель Вч 655-Д9-1л-С1	1	4575	
	КЖ.И-Вч 655-Д9-1л-С2	Панель Вч 655-Д9-1л-С2	1	4575	
	КЖ.И-Вч 655-Д9-1п-С1	Панель Вч 655-Д9-1п-С1	1	4575	
	КЖ.И-Вч 655-Д9-1п-С2	Панель Вч 655-Д9-1п-С2	1	4575	
	КЖ.И-Вч 655-Д9-2п-С1	Панель Вч 655-Д9-2п-С1	1	4575	
	КЖ.И-Вч 655-Д9-2п-С2	Панель Вч 655-Д9-2п-С2	1	4575	
	КЖ.И-Вч 655-Д9-2л-С1	Панель Вч 655-Д9-2л-С1	1	4575	
	КЖ.И-Вч 655-Д9-2л-С2	Панель Вч 655-Д9-2л-С2	1	4575	
	КЖ.И-Вч 660-Д9п, Вч 660-Д9л	Панель Вч 660-Д9л	1	4440	
	КЖ.И-Вч 660-Д9п, Вч 660-Д9л	Панель Вч 660-Д9п	1	4440	
	Вчсего на этаж:		60		
		Панели надстройки			
	КЖ.И- Вич 18.635	Панель Вич 18.635	8		
	КЖ.И- Вч 490-Д8	Панель Вч 490-Д8	4		
	Всего на этаж:		12		

Спецификация наружных стеновых панелей чердака

Поз.	Обозначение	Наименование	Кол.	Масса, ед., кг	Приме-чание
	КЖ.И-Пич188	Панель Пич188	4	3027	
	КЖ.И-Пич456	Панель Пич456	4	7356	
	КЖ.И-Пч327-О6	Панель Пч327-О6	8	4390	
	КЖ.И-Пч342-Д9тп, Пч342-Д9тл	Панель Пч342-Д9тп	4	3810	
	КЖ.И-Пч358-Д9тп, Пч358-Д9тл	Панель Пч358-Д9тп	2	4202	
	КЖ.И-Пч358-Д9тп, Пч358-Д9тл	Панель Пч358-Д9тл	2	4202	
	КЖ.И-Пч422-О6	Панель Пч422-О6	8	5192	
	КЖ.И-П467-2012	Панель П467-2012	4	4700	
	КЖ.И-Пч657-Д9-О6л, Пч657-Д9-О6л	Панель Пч657-Д9-О6л	8	8700	
	КЖ.И-Пч657-Д9-О6л, Пч657-Д9-О6л	Панель Пч657-Д9-О6п	8	8700	
	Всего на этаж:		52		
		Панели надстройки			
	КЖ.И-Пч530	Панель Пч530	4	6500	
	Всего на этаж:		4		
		Панели лоджий			
	КЖ.И-ПСЛ 13.30п	Панель ПСЛ 13.30п	16	1490	
	КЖ.И-ПСЛ 13.30л	Панель ПСЛ 13.30л	16	1490	
	КЖ.И-ПСЛ 13.28	Панель ПСЛ 13.28	8	1245	
	КЖ.И-ПОЛ 34.28	Панель ПОЛ 34.28	24	4351	
	Всего на этаж:		64		

ИЗМ.	КОЛ.УЧ	ЛИСТ	N ДОК.	ПОДП.	ДАТА	0130/19-КЖ
						"СТРОИТЕЛЬСТВО МНОГОКВАРТИРНЫХ ЖИЛЫХ ДОМОВ ПЯТНО 28, ПЯТНО 29 ПО КРУПНОПАНЕЛЬНОЙ СХЕМЕ В п.ЗАЧАГАНСК г.УРАЛЬСК, ЗКО. ПЯТНО 29" (БЕЗ ИНЖЕНЕРНЫХ СЕТЕЙ И БЛАГОУСТРОЙСТВА)
РАЗРАБ.		СЕЛЬКИНА				144-КВ. ЖИЛОЙ ДОМ — СТАДИЯ: РП; ЛИСТ: 25; ЛИСТОВ:
ПРОВЕРИЛ		КОМАРОВА				
Н. КОНТР.		СЕЛЬКИНА				
ГИП		КОМАРОВА				СПЕЦИФИКАЦИЯ СТЕНОВЫХ ПАНЕЛЕЙ ЧЕРДАКА И НАДСТРОЙКИ
						ТОО ГАЗПРОМ ПРОЕКТ

ВЗАМ. ИНВ. N° | ПОДП. И ДАТА | ИНВ. N° ПОДЛ. 0000000

РАЗРЕЗ 1-1

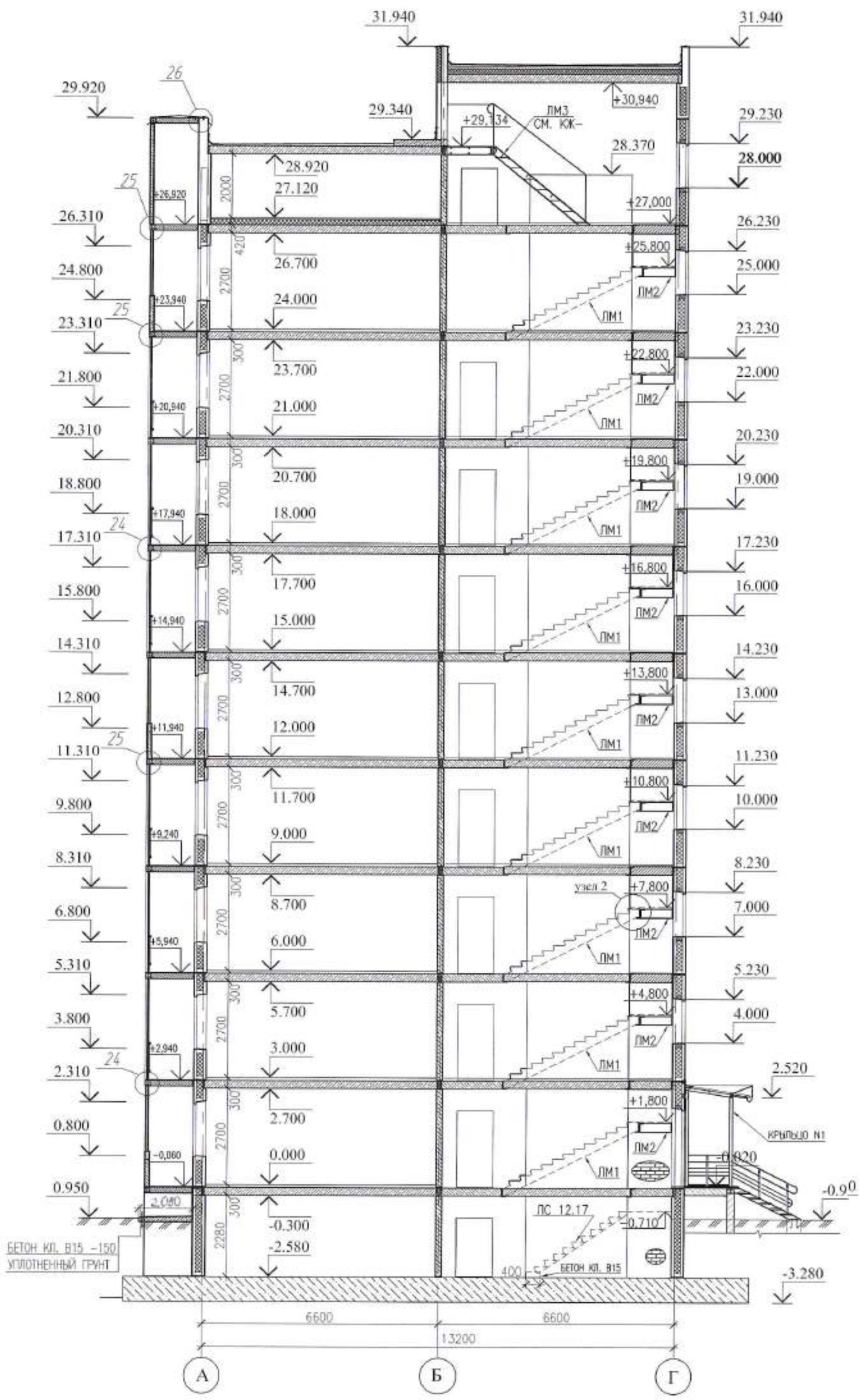

РАЗРЕЗ 2-2

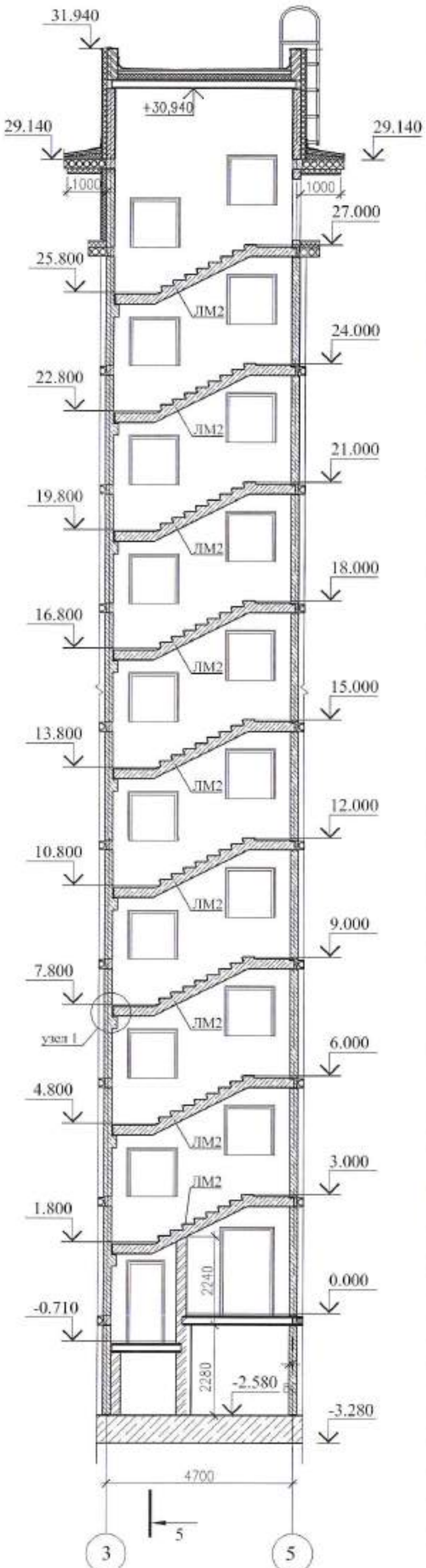

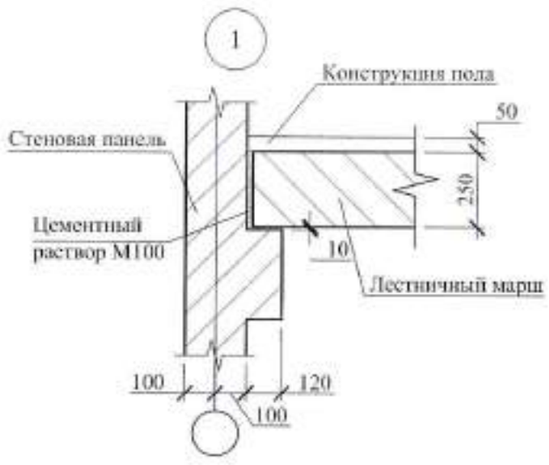

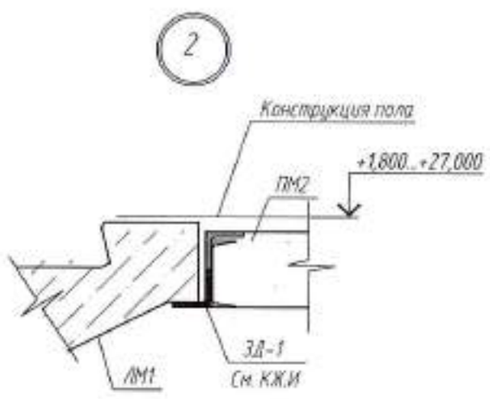

Спецификация элементов лестничных клеток

Поз.	Обозначение	Наименование	Кол.	Масса, ед., кг	Примечание
	КЖИ ЛМ1	Лестничный марш ЛМ1	36	3170	
	КЖИ ЛМ2	Лестничный марш ЛМ2	36	3530	
	КЖИ ЛМ3	Металлический лестничный марш ЛМ3	4	256,36	
	ГОСТ 8717.1-84	Ступени ЛС 12.17	40	128	
	ступень 400х1200х140	Бетон КЛ. В15	4		0,07м3

1. ДАННЫЙ ЛИСТ СМОТРИ СОВМЕСТНО С ЛИСТАМИ КЖ-

ИЗМ.	КОЛ.УЧ.	ЛИСТ	N°ДОК	ПОДП.	ДАТА
РАЗРАБ.		СЕЛЬКИНА			
ПРОВЕРИЛ		КОМАРОВА			
Н.КОНТР.		СЕЛЬКИНА			
ГИП		КОМАРОВА			

0130/19-КЖ

"СТРОИТЕЛЬСТВО МНОГОКВАРТИРНЫХ ЖИЛЫХ ДОМОВ ПЯТНО 28, ПЯТНО 29 ПО КРУПНОПАНЕЛЬНОЙ СХЕМЕ В п.ЗАЧАГАНСК г.УРАЛЬСК, ЗКО. ПЯТНО 29" (БЕЗ ИНЖЕНЕРНЫХ СЕТЕЙ И БЛАГОУСТРОЙСТВА)

144-КВ. ЖИЛОЙ ДОМ

СТАДИЯ	ЛИСТ	ЛИСТОВ
РП	26	

РАЗРЕЗ 1-1, 2-2

ТОО ГАЗПРОМ ПРОЕКТ ЖШС

ФОРМАТ А2

ВЗАМ. ИНВ. N° | ПОДПИСЬ И ДАТА | ИНВ.N ПОДЛ.

Схема расположения плит перекрытия цокольного этажа секции 1 в осях 1-13

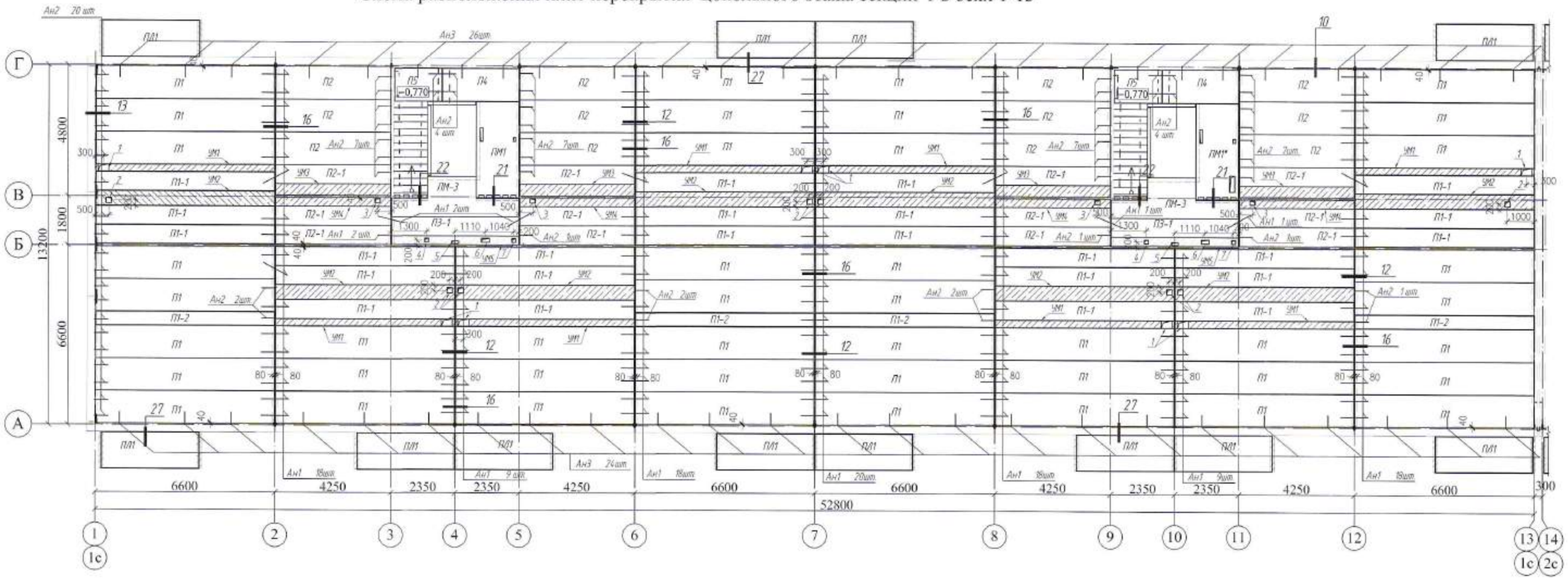
Г
В
Б
А
4800
1800
6600
13200
6600
4250
2350
2350
4250
6600
6600
4250
2350
2350
4250
6600
300
52800
1
1с
2
3
4
5
6
7
8
9
10
11
12
13
1с
14
2с
ПЛ1
ПЛ1
ПЛ1

Схема расположения плит перекрытия цокольного этажа секции 2 в осях 14-26

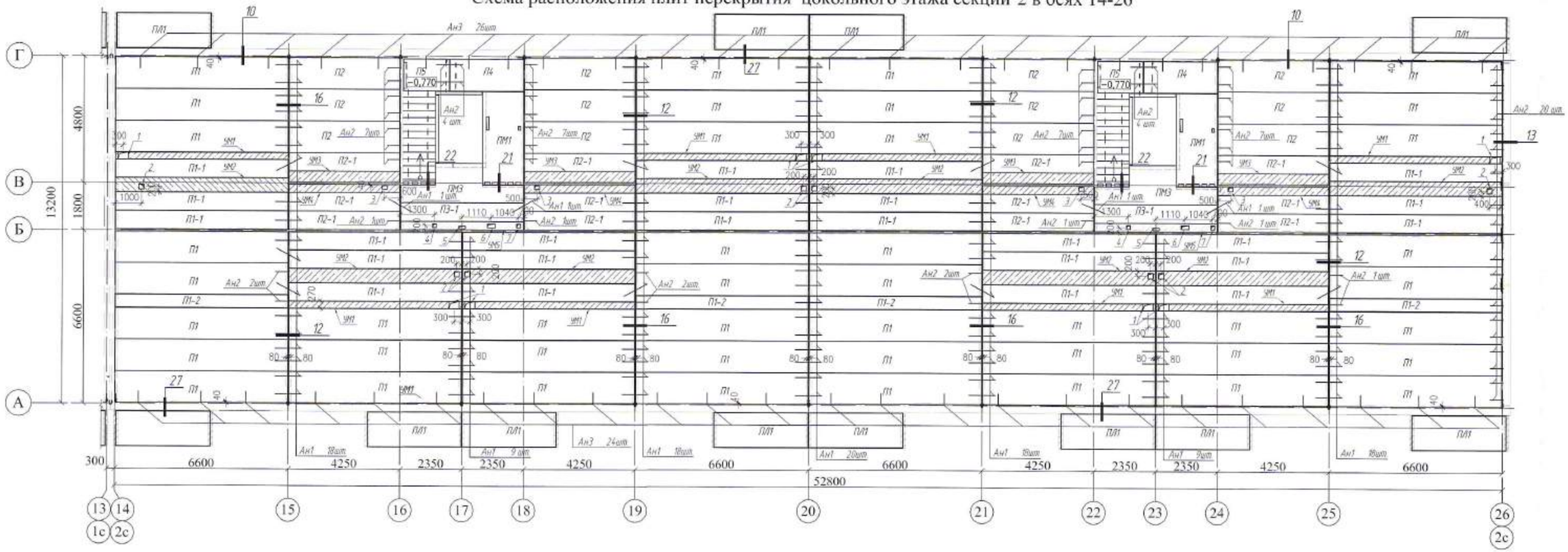

Спецификация плит перекрытия цокольного этажа секции 2 в осях 14-26

Поз	Обозначение	Наименование		Кол	Масса, ед., кг	Примечание
П1	688/14 ТОО "БОЛАШАК-Т"	ПБ66.12-8К7	L=6560мм	44	2365	
П1-1	688/14 ТОО "БОЛАШАК-Т"	ПБ66.12-8К7	L=6560мм, B=700мм	24	1380	
П1-2	688/14 ТОО "БОЛАШАК-Т"	ПБ66.12-8К7	L=6560мм, B=500мм	4	990	
П2	688/14 ТОО "БОЛАШАК-Т"	ПБ48.12-8К7	L=4210мм	12	1515	
П2-1	688/14 ТОО "БОЛАШАК-Т"	ПБ48.12-8К7	L=4210мм, B=700мм	12	885	
П3-1	688/14 ТОО "БОЛАШАК-Т"	ПБ48.12-8К7	L=4660мм, B=700мм	2	980	
П4	688/14 ТОО "БОЛАШАК-Т"	ПБ30.12-8К7	L=2800мм	2	1010	
П5	688/14 ТОО "БОЛАШАК-Т"	ПБ24.12-8К7	L=1740мм	2	630	
ПМ1	см. Альбом 4 КЖИ ч.6	Плита монолитная ПМ1		2	2850	
ПМ3	см. Альбом 4 КЖИ ч.7	Плита монолитная ПМ3		2	2766	
ПЛ1	см. Альбом 4 КЖИ ч.7	ПЛ36.13		12	2027	
УМ1	см. лист КЖ-35	УМ1		8		
УМ2	см. лист КЖ-35	УМ2		8		
УМ3	см. лист КЖ-35	УМ3		4		
УМ4	см. лист КЖ-35	УМ4		4		
УМ5	см. лист КЖ-35	УМ5		2		

Ведомость деталей

Поз	Эскиз	Поз	Эскиз
Ан1	2400; 150	Ан5	800; 100; 100; 90°
Ан2	1200; 200; 90°; 150	Ан7	1440; 200; 90°
Ан3 Ан4 Ан6	Ан6 800; Ан4 760; Ан3 200; 150; 90°; Ан3 200; Ан4 760; Ан6 800; 150	М16, М16-1	Длм М16-1; Длм М16; 270; 390; 60; ø16 А-I ГОСТ 34028-2016; М16

Компоновочная схема

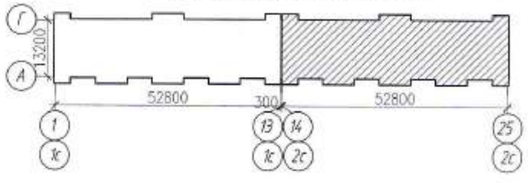

ИЗМ.	КОЛ.УЧ	ЛИСТ	N°ДОК	ПОДП.	ДАТА
РАЗРАБ.		НАУМЕНКО			
ПРОВЕРИЛ		КОМАРОВА			
Н. КОНТР.		СЕЛЬКИНА			
ГИП		КОМАРОВА			

0130/19-КЖ

"СТРОИТЕЛЬСТВО МНОГОКВАРТИРНЫХ ЖИЛЫХ ДОМОВ ПЯТНО 28, ПЯТНО 29 ПО КРУПНОПАНЕЛЬНОЙ СХЕМЕ В п.ЗАЧАГАНСК г.УРАЛЬСК, ЗКО. ПЯТНО 29" (БЕЗ ИНЖЕНЕРНЫХ СЕТЕЙ И БЛАГОУСТРОЙСТВА)

144-КВ. ЖИЛОЙ ДОМ

СТАДИЯ	ЛИСТ	ЛИСТОВ
РП	28	

СХЕМА РАСПОЛОЖЕНИЯ ПЛИТ ПЕРЕКРЫТИЯ ЦОКОЛЬНОГО ЭТАЖА СЕКЦИИ 2 В ОСЯХ 14-26

ТОО ГАЗПРОМ ПРОЕКТ ЗКО,ЗС

ИНВ. N° ПОДЛ	ПОДП. И ДАТА	ВЗАМ. ИНВ. N°
0000000		

Схема расположения плит перекрытия 1-8 этажа секции 1 в осях 1-13

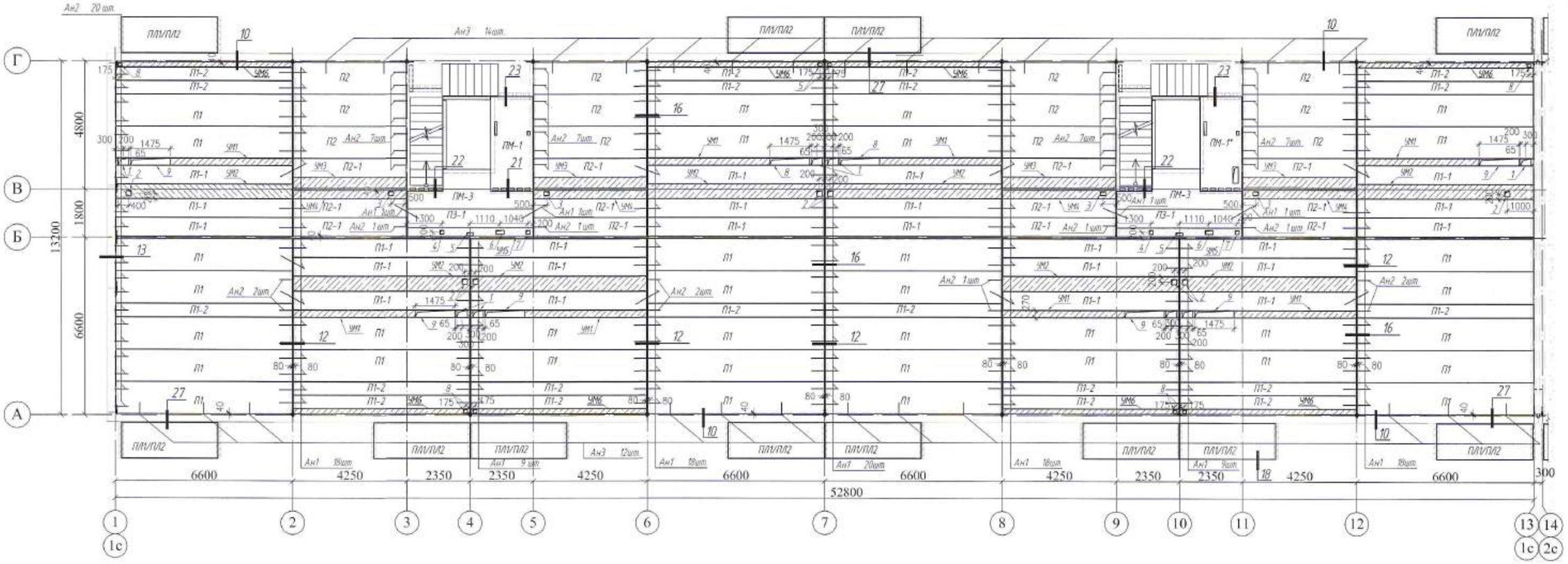

Спецификация плит перекрытия 1-8 этажа (на один этаж) секции 1 в осях 1-13

Поз.	Обозначение	Наименование	Кол.	Масса, ед., кг	Приме-чание
П1	688/14 ТОО "БОЛАШАК-Т"	ПБ66.12-8К7 L=6560мм	36	2365	
П1-1	688/14 ТОО "БОЛАШАК-Т"	ПБ66.12-8К7 L=6560мм, B=700мм	24	1380	
П1-2	688/14 ТОО "БОЛАШАК-Т"	ПБ66.12-8К7 L=6560мм, B=500мм	20	990	
П2	688/14 ТОО "БОЛАШАК-Т"	ПБ48.12-8К7 L=4210мм	12	1515	
П2-1	688/14 ТОО "БОЛАШАК-Т"	ПБ48.12-8К7 L=4210мм, B=700мм	12	885	
П3-1	688/14 ТОО "БОЛАШАК-Т"	ПБ48.12-8К7 L=4660мм, B=700мм	2	980	
ПМ1	см. Альбом 4 КЖ.И ч.6	Плита монолитная ПМ1	1	2850	
ПМ1*	см. Альбом 4 КЖ.И ч.6	Плита монолитная ПМ1*	1	2785	
ПМ3	см. Альбом 4 КЖ.И ч.7	Плита монолитная ПМ3	2	2766	
ПЛ1	см. Альбом 4 КЖ.И ч.7	ПЛ36.13	12	2027	см. примеч.2
ПЛ2	см. Альбом 4 КЖ.И ч.7	ПЛ036.13л.п	12	1876	см. примеч.2
УМ1	см. лист КЖ-35	УМ1	8		
УМ2	см. лист КЖ-35	УМ2	8		
УМ3	см. лист КЖ-35	УМ3	4		
УМ4	см. лист КЖ-35	УМ4	4		
УМ5	см. лист КЖ-35	УМ5	2		
УМ6	см. лист КЖ-35	УМ6	8		

Компоновочная схема

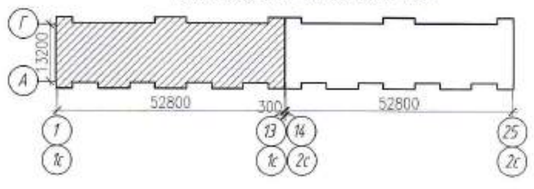

1. ДАННЫЙ ЛИСТ СМОТРИ СОВМЕСТНО С ЛИСТОМ КЖ-27
2. С 1-ГО ПО 4-ЫЙ ЭТАЖ УСТАНОВИТЬ ПЛИТЫ ЛОДЖИЙ ПЛ1 (БЕЗ ОТВЕРСТИЯ), С 5-ГО ПО 8-ОЙ ЭТАЖ УСТАНОВИТЬ ПЛИТЫ ЛОДЖИЙ ПЛ2(С ОТВЕРСТИЕМ)

ИЗМ.	КОЛ.УЧ.	ЛИСТ	N°ДОК.	ПОДП.	ДАТА
РАЗРАБ.		НАУМЕНКО			
ПРОВЕРИЛ		КОМАРОВА			
Н. КОНТР.		СЕЛЬКИНА			
ГИП		КОМАРОВА			

0130/19-КЖ

"СТРОИТЕЛЬСТВО МНОГОКВАРТИРНЫХ ЖИЛЫХ ДОМОВ ПЯТНО 28, ПЯТНО 29 ПО КРУПНОПАНЕЛЬНОЙ СХЕМЕ В п.ЗАЧАГАНСК г.УРАЛЬСК, ЗКО. ПЯТНО 29" (БЕЗ ИНЖЕНЕРНЫХ СЕТЕЙ И БЛАГОУСТРОЙСТВА)

144-КВ. ЖИЛОЙ ДОМ

СТАДИЯ	ЛИСТ	ЛИСТОВ
РП	29	

СХЕМА РАСПОЛОЖЕНИЙ ПЛИТ ПЕРЕКРЫТИЯ 1-8 ЭТАЖА СЕКЦИИ 1 В ОСЯХ 1-13

ТОО ГАЗПРОМ ПРОЕКТ ЖШС

ВЗАМ. ИНВ. N° | ПОДП. И ДАТА | ИНВ. N° ПОДЛ. 000000

Схема расположения плит перекрытия 1-8 этажа секции 2 в осях 14-26

Спецификация плит перекрытия 1-8 этажа (на один этаж) секции 2 в осях 14-26

Поз.	Обозначение	Наименование	Кол.	Масса, ед. кг	Приме-чание
П1	688/14 ТОО "БОЛАШАК-Т"	ПБ66.12-8К7 L=6560мм	36	2365	
П1-1	688/14 ТОО "БОЛАШАК-Т"	ПБ66.12-8К7 L=6560мм, B=700мм	24	1380	
П1-2	688/14 ТОО "БОЛАШАК-Т"	ПБ66.12-8К7 L=6560мм, B=500мм	20	990	
П2	688/14 ТОО "БОЛАШАК-Т"	ПБ48.12-8К7 L=4280мм	12	1515	
П2-1	688/14 ТОО "БОЛАШАК-Т"	ПБ48.12-8К7 L=4280мм, B=700мм	12	885	
П3-1	688/14 ТОО "БОЛАШАК-Т"	ПБ48.12-8К7 L=4660мм, B=700мм	2	980	
ПМ1	см. Альбом 4 КЖ.И ч.6	Плита монолитная ПМ1	2	2850	
ПМ3	см. Альбом 4 КЖ.И ч.7	Плита монолитная ПМ3	2	2766	
ПЛ1	см. Альбом 4 КЖ.И ч.7	ПЛ36.13	12	2027	см. примеч.2
ПЛ2	см. Альбом 4 КЖ.И ч.7	ПЛ036.13л.п	12	1876	см. примеч.2
УМ1	см. лист КЖ-35	УМ1	8		
УМ2	см. лист КЖ-35	УМ2	8		
УМ3	см. лист КЖ-35	УМ3	4		
УМ4	см. лист КЖ-35	УМ4	4		
УМ5	см. лист КЖ-35	УМ5	2		
УМ6	см. лист КЖ-35	УМ6	8		

Компоновочная схема

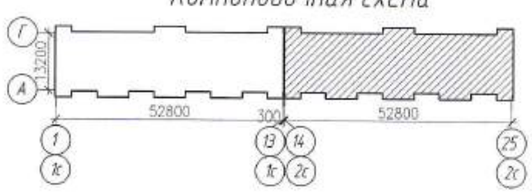

ДАННЫЙ ЛИСТ СМОТРИ СОВМЕСТНО С ЛИСТОМ КЖ-27, КЖ-29

ИЗМ.	КОЛ.УЧ.	ЛИСТ	N°ДОК.	ПОДП.	ДАТА
РАЗРАБ.		НАУМЕНКО			
ПРОВЕРИЛ		КОМАРОВА			
Н. КОНТР.		СЕЛЬКИНА			
ГИП		КОМАРОВА			

0130/19-КЖ

"СТРОИТЕЛЬСТВО МНОГОКВАРТИРНЫХ ЖИЛЫХ ДОМОВ ПЯТНО 28, ПЯТНО 29 ПО КРУПНОПАНЕЛЬНОЙ СХЕМЕ В п.ЗАЧАГАНСК г.УРАЛЬСК, ЗКО. ПЯТНО 29" (БЕЗ ИНЖЕНЕРНЫХ СЕТЕЙ И БЛАГОУСТРОЙСТВА)

144-КВ. ЖИЛОЙ ДОМ

СТАДИЯ	ЛИСТ	ЛИСТОВ
РП	30	

СХЕМА РАСПОЛОЖЕНИЯ ПЛИТ ПЕРЕКРЫТИЯ 1-8 ЭТАЖА СЕКЦИИ 2 В ОСЯХ 14-26

ТОО ГАЗПРОМ ПРОЕКТ ЖШС

ВЗАМ. ИНВ. N° | ПОДП. И ДАТА | ИНВ. N° ПОДЛ. | 000000

Схема расположения плит перекрытия 9 этажа секции 1 в осях 1-13

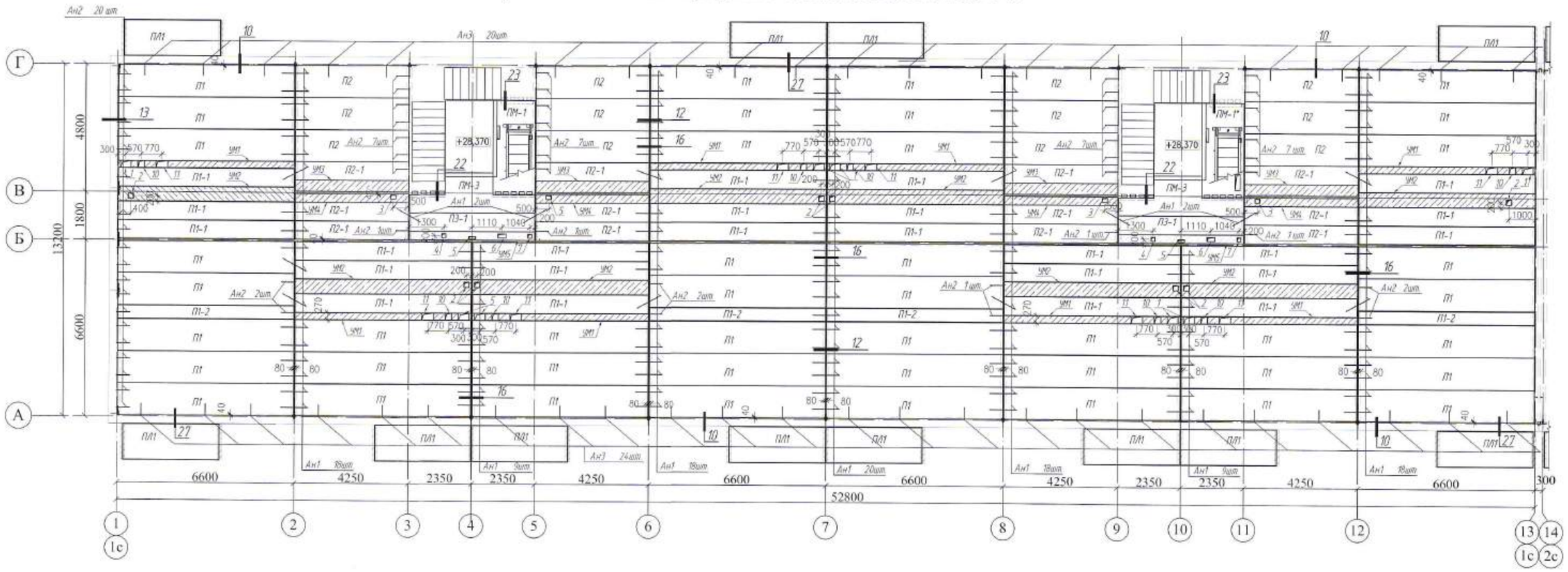

Спецификация плит перекрытия 9 этажа секции 1 в осях 1-13

Поз.	Обозначение	Наименование	Кол.	Масса, ед., кг	Примечание
П1	688/14 ТОО "БОЛАШАК-Т"	ПБ66.12-8К7 L=6560мм	44	2365	
П1-1	688/14 ТОО "БОЛАШАК-Т"	ПБ66.12-8К7 L=6560мм, B=700мм	24	1380	
П1-2	688/14 ТОО "БОЛАШАК-Т"	ПБ66.12-8К7 L=6560мм, B=500мм	4	990	
П2	688/14 ТОО "БОЛАШАК-Т"	ПБ48.12-8К7 L=4210мм	12	1515	
П2-1	688/14 ТОО "БОЛАШАК-Т"	ПБ48.12-8К7 L=4210мм, B=700мм	12	885	
П3-1	688/14 ТОО "БОЛАШАК-Т"	ПБ48.12-8К7 L=4660мм, B=700мм	2	980	
ПМ1	см. Альбом 4 КЖ.И ч.6	Плита монолитная ПМ1	1	2850	
ПМ1*	см. Альбом 4 КЖ.И ч.6	Плита монолитная ПМ1*	1	2785	
ПМ3	см. Альбом 4 КЖ.И ч.7	Плита монолитная ПМ3	2	2766	
ПЛ1	см. Альбом 4 КЖ.И ч.7	ПЛ36.13	12	2027	
УМ1	см. лист КЖ-35	УМ1	8		
УМ2	см. лист КЖ-35	УМ2	8		
УМ3	см. лист КЖ-35	УМ3	4		
УМ4	см. лист КЖ-35	УМ4	4		
УМ5	см. лист КЖ-35	УМ5	2		

Компоновочная схема

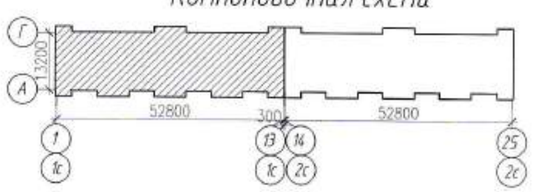

ДАННЫЙ ЛИСТ СМОТРИ СОВМЕСТНО С ЛИСТОМ КЖ-27

ИЗМ.	КОЛ.УЧ.	ЛИСТ	N°ДОК.	ПОДП.	ДАТА
РАЗРАБ.		НАУМЕНКО			
ПРОВЕРИЛ		КОМАРОВА			
Н. КОНТР.		СЕЛЬКИНА			
ГИП		КОМАРОВА			

0130/19-КЖ

"СТРОИТЕЛЬСТВО МНОГОКВАРТИРНЫХ ЖИЛЫХ ДОМОВ ПЯТНО 28, ПЯТНО 29 ПО КРУПНОПАНЕЛЬНОЙ СХЕМЕ В п.ЗАЧАГАНСК г.УРАЛЬСК, ЗКО. ПЯТНО 29" (БЕЗ ИНЖЕНЕРНЫХ СЕТЕЙ И БЛАГОУСТРОЙСТВА)

144-КВ. ЖИЛОЙ ДОМ

СТАДИЯ	ЛИСТ	ЛИСТОВ
РП	31	

СХЕМА РАСПОЛОЖЕНИЯ ПЛИТ ПЕРЕКРЫТИЯ 9 ЭТАЖА СЕКЦИИ 1 В ОСЯХ 1-13

ТОО ГАЗПРОМ ПРОЕКТ

ВЗАМ. ИНВ. N° | ПОДП. И ДАТА | ИНВ. N° ПОДЛ. | 000000

Схема расположения плит перекрытия 9 этажа секции 2 в осях 14-26

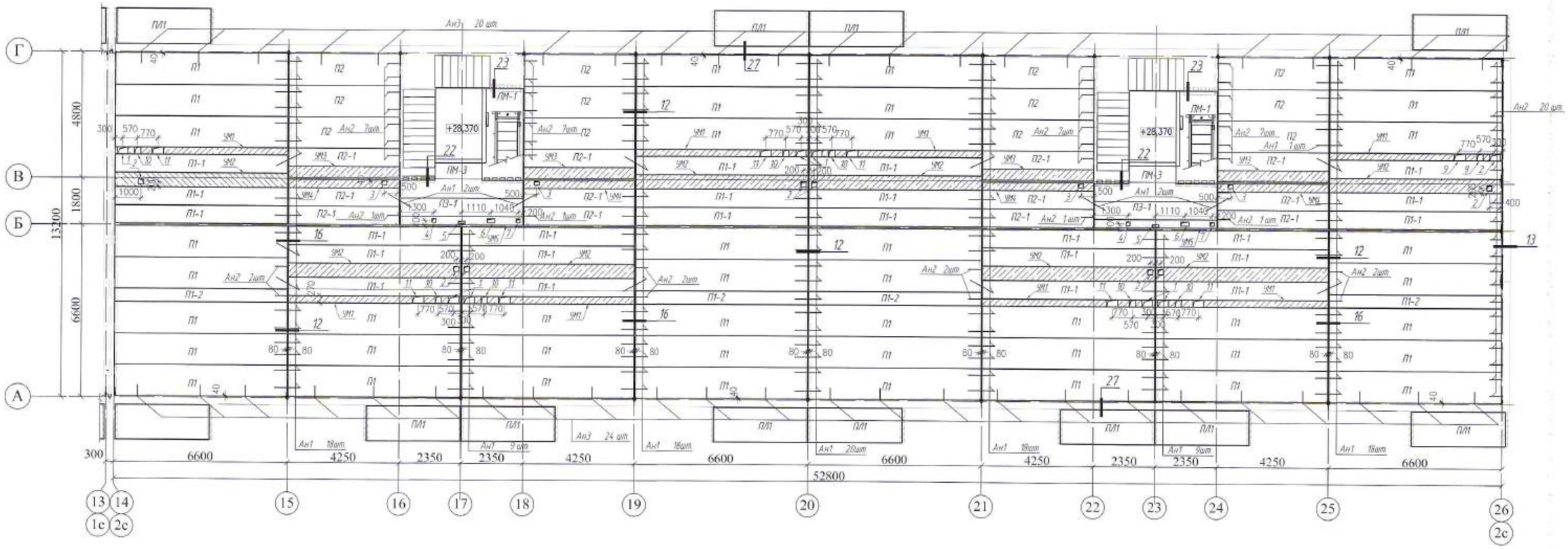

Спецификация плит перекрытия 9 этажа секции 2 в осях 14-26

Поз.	Обозначение	Наименование	Кол.	Масса, ед., кг	Приме-чание
П1	688/14 ТОО "БОЛАШАК-Т"	ПБ66.12-8К7 L=6560мм	44	2365	
П1-1	688/14 ТОО "БОЛАШАК-Т"	ПБ66.12-8К7 L=6560мм, B=700мм	24	1380	
П1-2	688/14 ТОО "БОЛАШАК-Т"	ПБ66.12-8К7 L=6560мм, B=500мм	4	990	
П2	688/14 ТОО "БОЛАШАК-Т"	ПБ48.12-8К7 L=4210мм	12	1515	
П2-1	688/14 ТОО "БОЛАШАК-Т"	ПБ48.12-8К7 L=4210мм, B=700мм	12	885	
П3-1	688/14 ТОО "БОЛАШАК-Т"	ПБ48.12-8К7 L=4660мм, B=700мм	2	980	
ПМ1	см. Альбом 4 КЖИ ч.6	Плита монолитная ПМ1	2	2850	
ПМ3	см. Альбом 4 КЖИ ч.7	Плита монолитная ПМ3	2	2766	
ПЛ1	см. Альбом 4 КЖИ ч.7	ПЛ36.13	12	2027	
УМ1	см. лист КЖ-35	УМ1	8		
УМ2	см. лист КЖ-35	УМ2	8		
УМ3	см. лист КЖ-35	УМ3	4		
УМ4	см. лист КЖ-35	УМ4	4		
УМ5	см. лист КЖ-35	УМ5	2		

Компоновочная схема

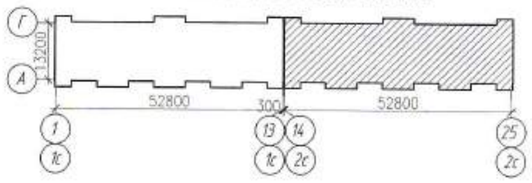

ДАННЫЙ ЛИСТ СМОТРИ СОВМЕСТНО С ЛИСТОМ КЖ-19

ИЗМ.	КОЛ.УЧ.	ЛИСТ	N°ДОК.	ПОДП.	ДАТА
РАЗРАБ.		НАУМЕНКО			
ПРОВЕРИЛ		КОМАРОВА			
Н. КОНТР.		СЕЛЬКИНА			
ГИП		КОМАРОВА			

0130/19-КЖ

"СТРОИТЕЛЬСТВО МНОГОКВАРТИРНЫХ ЖИЛЫХ ДОМОВ ПЯТНО 28, ПЯТНО 29 ПО КРУПНОПАНЕЛЬНОЙ СХЕМЕ В п.ЗАЧАГАНСК г.УРАЛЬСК, ЗКО. ПЯТНО 29" (БЕЗ ИНЖЕНЕРНЫХ СЕТЕЙ И БЛАГОУСТРОЙСТВА)

144-КВ. ЖИЛОЙ ДОМ

СТАДИЯ	ЛИСТ	ЛИСТОВ
РП	32	

СХЕМА РАСПОЛОЖЕНИЯ ПЛИТ ПЕРЕКРЫТИЯ 9 ЭТАЖА СЕКЦИИ 2 В ОСЯХ 14-26

ТОО ГАЗПРОМ ПРОЕКТ ЖШС

ВЗАМ. ИНВ. N° | ПОДП. И ДАТА | ИНВ. N° ПОДЛ | 000000

Схема расположения плит покрытия секции 1 в осях 1-13

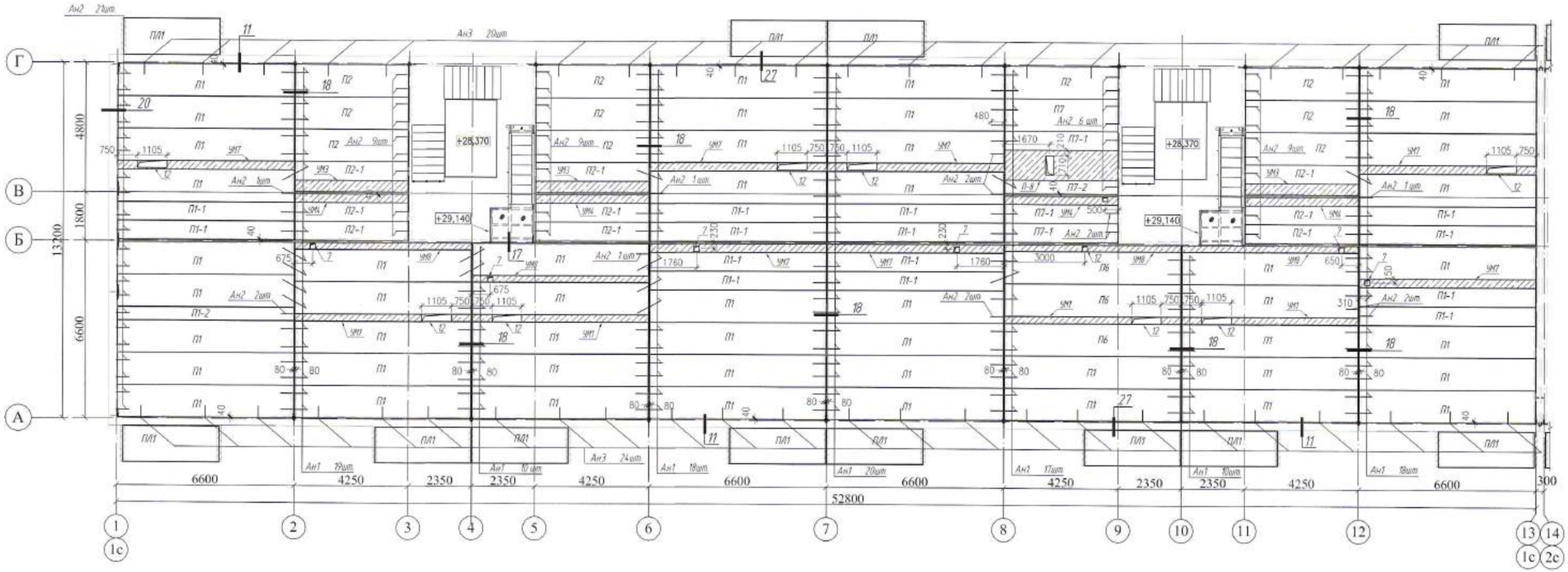

Схема расположения плит покрытия на отм. +31,160

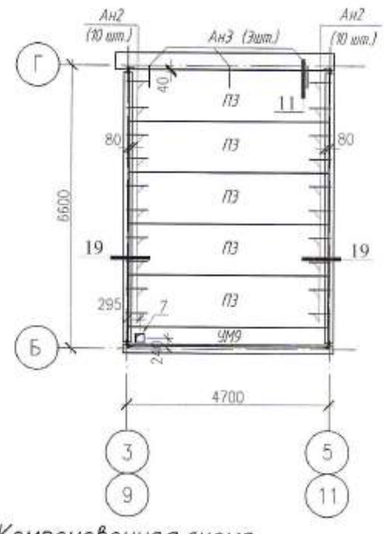

Компоновочная схема

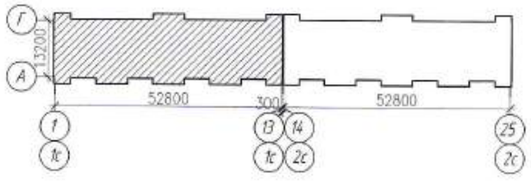

Спецификация плит покрытия на отм.+29,140 секции 1 в осях 1-13

Поз.	Обозначение	Наименование	Кол	Масса, ед. кг	Приме-чание
П1	688/14 ТОО "БОЛАШАК-Т"	ПБ66.12-8К7 L=6560мм	50	2365	
П1-1	688/14 ТОО "БОЛАШАК-Т"	ПБ66.12-8К7 L=6560мм, B=700мм	14	1380	
П1-2	688/14 ТОО "БОЛАШАК-Т"	ПБ66.12-8К7 L=6560мм, B=500мм	1	990	
П2	688/14 ТОО "БОЛАШАК-Т"	ПБ48.12-8К7 L=4210мм	10	1515	
П2-1	688/14 ТОО "БОЛАШАК-Т"	ПБ48.12-8К7 L=4210мм, B=700мм	9	885	
П6	688/14 ТОО "БОЛАШАК-Т"	ПБ66.12-10К7 L=6560мм	3	2365	
П7	688/14 ТОО "БОЛАШАК-Т"	ПБ48.12-10К7 L=4210мм	1	1515	
П7-1	688/14 ТОО "БОЛАШАК-Т"	ПБ48.12-10К7 L=4210мм, B=700мм	3	885	
П7-2	688/14 ТОО "БОЛАШАК-Т"	ПБ48.12-10К7 L=4210мм, B=500мм	1	635	
ПЛ1	см. Альбом 4 КЖ.И ч.7	ПЛ36.13	12	2027	
УМ1	см. лист КЖ-35	УМ1	4		
УМ3	см. лист КЖ-35	УМ3	3		
УМ4	см. лист КЖ-35	УМ4	4		
УМ7	см. лист КЖ-35	УМ7	7		
УМ8	см. лист КЖ-35	УМ8	4		
П-8	см. лист КЖ-35	П-8	1		
	Спецификация плит покрытия надстройки на отм.+31,160				
П-3	688/14 ТОО "БОЛАШАК-Т"	ПБ30.12-8К7 L=2700мм	10	980	
УМ9	см. лист КЖ-35	УМ9	2		

ДАННЫЙ ЛИСТ СМОТРИ СОВМЕСТНО С ЛИСТОМ КЖ-27

0130/19-КЖ

"СТРОИТЕЛЬСТВО МНОГОКВАРТИРНЫХ ЖИЛЫХ ДОМОВ ПЯТНО 28, ПЯТНО 29 ПО КРУПНОПАНЕЛЬНОЙ СХЕМЕ В п.ЗАЧАГАНСК г.УРАЛЬСК, ЗКО. ПЯТНО 29" (БЕЗ ИНЖЕНЕРНЫХ СЕТЕЙ И БЛАГОУСТРОЙСТВА)

ИЗМ.	КОЛ.УЧ.	ЛИСТ	N'ДОК.	ПОДП.	ДАТА
РАЗРАБ.		НАУМЕНКО			
ПРОВЕРИЛ		КОМАРОВА			
Н. КОНТР.		СЕЛЬКИНА			
ГИП		КОМАРОВА			

144-КВ. ЖИЛОЙ ДОМ

СТАДИЯ	ЛИСТ	ЛИСТОВ
РП	33	

СХЕМА РАСПОЛОЖЕНИЯ ПЛИТ ПОКРЫТИЯ НА ОТМ.+29,140 И НА ОТМ.+31,160 СЕКЦИИ 1 В ОСЯХ 1-13

ТОО ГАЗПРОМ ПРОЕКТ

ВЗАМ. ИНВ. N' | ПОДП. И ДАТА | ИНВ. N' ПОДЛ. | 000000

Схема расположения плит покрытия секции 2 в осях 14-26

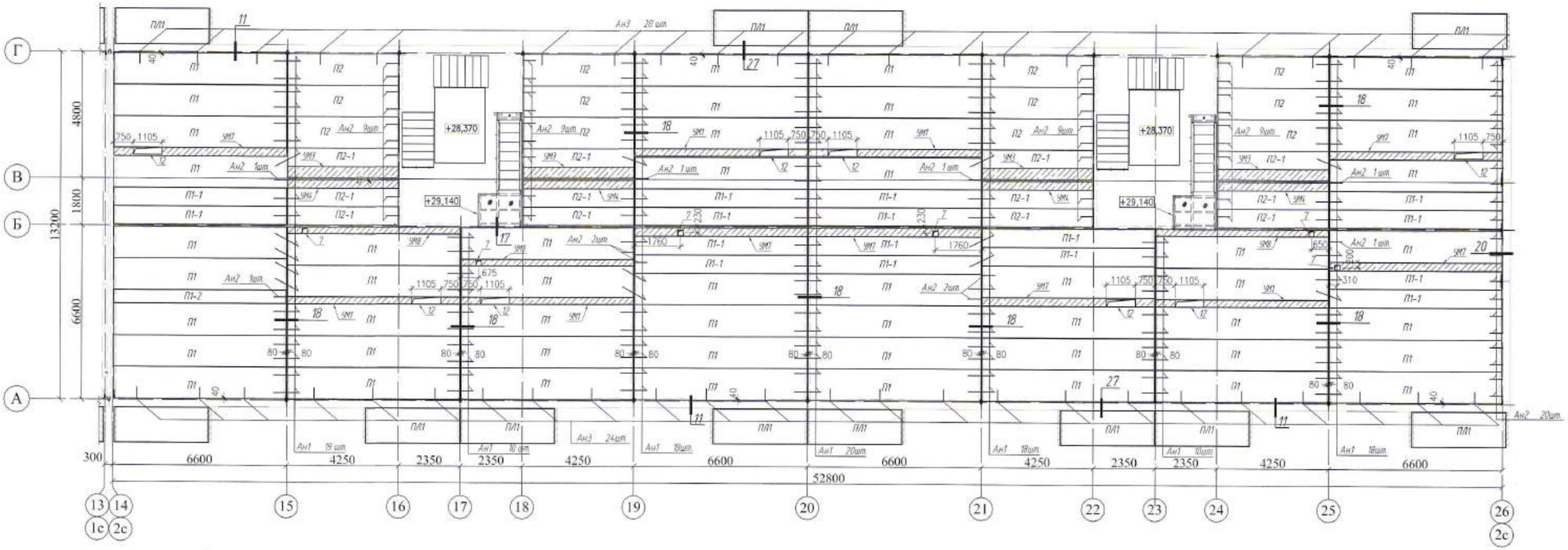

Схема расположения плит покрытия на отм. +31,160

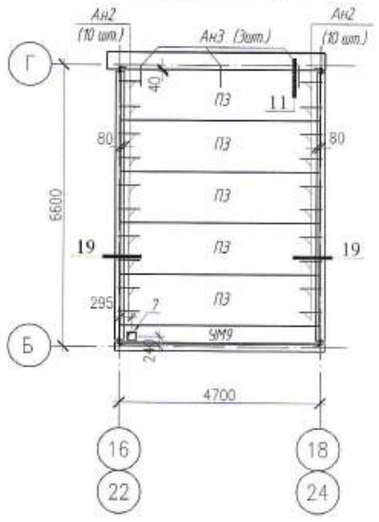

Спецификация плит покрытия на отм.+29,140 секции 2 в осях 14-26

Поз.	Обозначение	Наименование	Кол.	Масса, ед., кг	Примечание
П1	688/14 ТОО "БОЛАШАК-Т"	ПБ66.12-8К7 L=6560мм	44	2365	
П1-1	688/14 ТОО "БОЛАШАК-Т"	ПБ66.12-8К7 L=6560мм, B=700мм	16	1380	
П1-2	688/14 ТОО "БОЛАШАК-Т"	ПБ66.12-8К7 L=6560мм, B=500мм	1	990	
П2	688/14 ТОО "БОЛАШАК-Т"	ПБ48.12-8К7 L=4210мм	12	1515	
П2-1	688/14 ТОО "БОЛАШАК-Т"	ПБ48.12-8К7 L=4210мм, B=700мм	12	885	
ПЛ1	см. Альбом 4 КЖ.И ч.7	ПЛ36.13	12	2027	
УМ1	см. лист КЖ-35	УМ1	5		
УМ3	см. лист КЖ-35	УМ3	4		
УМ4	см. лист КЖ-35	УМ4	4		
УМ7	см. лист КЖ-35	УМ7	6		
УМ8	см. лист КЖ-35	УМ8	3		
	Спецификация плит покрытия надстройки на отм.+31,160				
П-3	688/14 ТОО "БОЛАШАК-Т"	ПБ30.12-8К7 L=2700мм	10	980	
УМ9	см. лист КЖ-35	УМ9	2		

Компоновочная схема

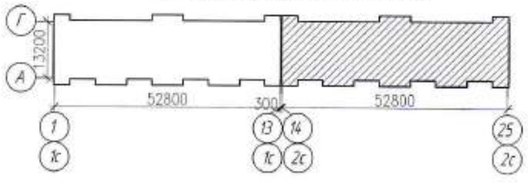

ДАННЫЙ ЛИСТ СМОТРИ СОВМЕСТНО С ЛИСТОМ КЖ-19

ИЗМ.	КОЛ.УЧ.	ЛИСТ	N°ДОК.	ПОДП.	ДАТА
РАЗРАБ.		НАУМЕНКО			
ПРОВЕРИЛ		КОМАРОВА			
Н. КОНТР.		СЕЛЬКИНА			
ГИП		КОМАРОВА			

0130/19-КЖ

"СТРОИТЕЛЬСТВО МНОГОКВАРТИРНЫХ ЖИЛЫХ ДОМОВ ПЯТНО 28, ПЯТНО 29 ПО КРУПНОПАНЕЛЬНОЙ СХЕМЕ В п.ЗАЧАГАНСК г.УРАЛЬСК, ЗКО. ПЯТНО 29" (БЕЗ ИНЖЕНЕРНЫХ СЕТЕЙ И БЛАГОУСТРОЙСТВА)

144-КВ. ЖИЛОЙ ДОМ

СТАДИЯ	ЛИСТ	ЛИСТОВ
РП	34	

СХЕМА РАСПОЛОЖЕНИЯ ПЛИТ ПОКРЫТИЯ НА ОТМ.+29,140 И НА ОТМ.+31,160 СЕКЦИИ 2 В ОСЯХ 14-26

ТОО ГАЗПРОМ ПРОЕКТ ЖШС

ВЗАМ. ИНВ. N° | ПОДП. И ДАТА | ИНВ. N° ПОДЛ. | 000000

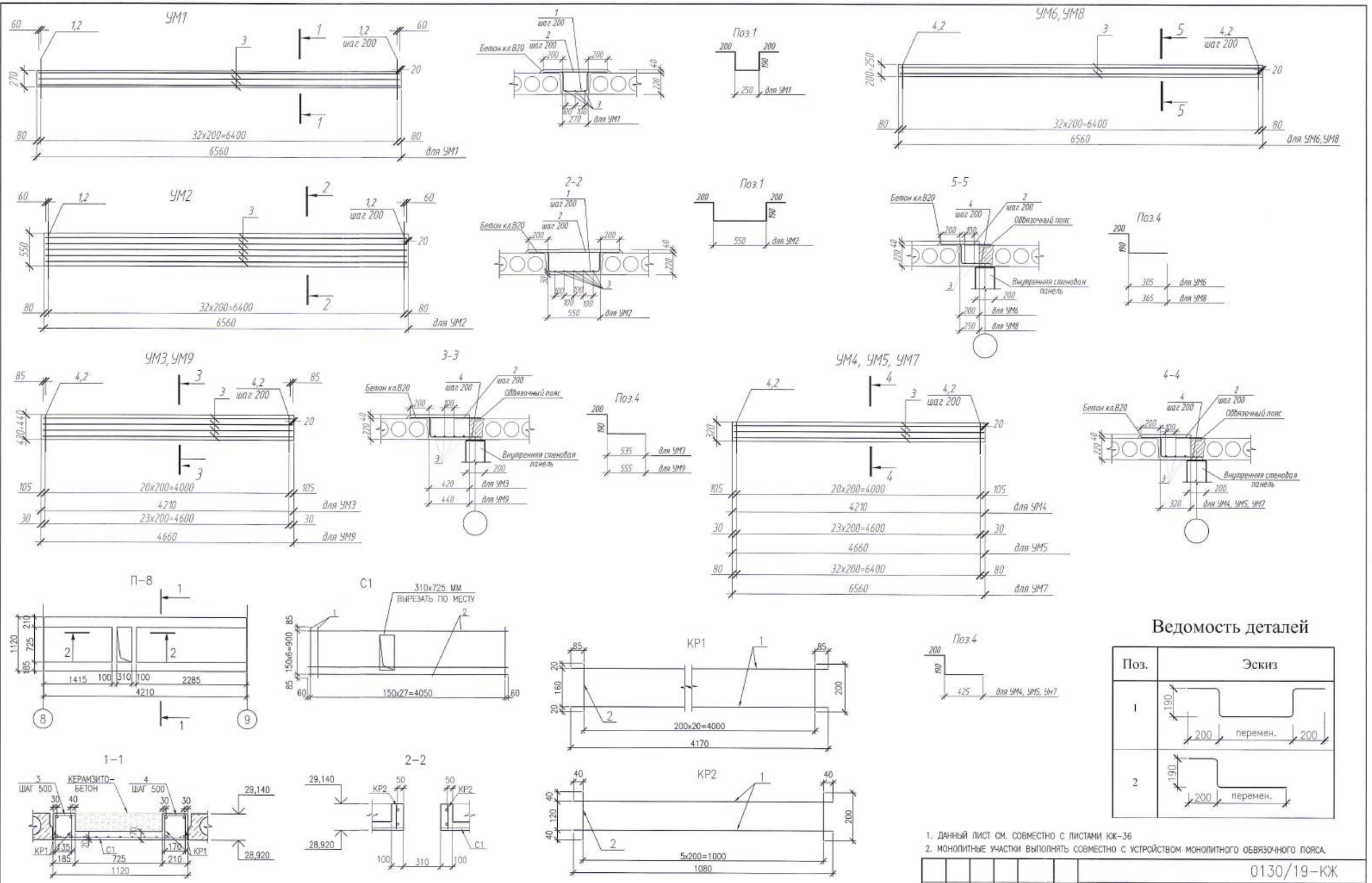

Ведомость деталей

Поз.	Эскиз
1	190; 200; перемен.; 200
2	190; 200; перемен.

1. ДАННЫЙ ЛИСТ СМ. СОВМЕСТНО С ЛИСТАМИ КЖ-36
2. МОНОЛИТНЫЕ УЧАСТКИ ВЫПОЛНЯТЬ СОВМЕСТНО С УСТРОЙСТВОМ МОНОЛИТНОГО ОБВЯЗОЧНОГО ПОЯСА.

Изм.	Кол. уч.	Лист	N док.	Подп.	Дата
РАЗРАБ.		СМИРНОВ			
ПРОВЕРИЛ		КОМАРОВА			
Н. КОНТР.		СЕЛЬКИНА			
ГИП		КОМАРОВА			

0130/19-КЖ

"СТРОИТЕЛЬСТВО МНОГОКВАРТИРНЫХ ЖИЛЫХ ДОМОВ ПЯТНО 28, ПЯТНО 29 ПО КРУПНОПАНЕЛЬНОЙ СХЕМЕ В п.ЗАЧАГАНСК г.УРАЛЬСК, ЗКО. ПЯТНО 29" (БЕЗ ИНЖЕНЕРНЫХ СЕТЕЙ И БЛАГОУСТРОЙСТВА)

144-КВ. ЖИЛОЙ ДОМ

Стадия	Лист	Листов
РП	35	

УЧАСТКИ МОНОЛИТНЫЕ УМ1 . . . УМ9
МОНОЛИТНАЯ ПЛИТА П-8. ВЕДОМОСТЬ ДЕТАЛЕЙ

ТОО ГАЗПРОМ ПРОЕКТ ЖШС

Взам. инв. N | Подп. и дата | Инв. N подл.

Формат А2

Спецификация элементов монолитных участков Ум1...Ум7 — Начало

Поз.	Обозначение	Наименование	Кол.	Масса ед.,кг.	Примечание
		Участок монолитный Ум1		66.87	
1	ГОСТ 34028-2016	ø12 А-III L=1050	33	0.93	
2	ГОСТ 34028-2016	ø12 А-III L=650	33	0.57	
3	ГОСТ 34028-2016	ø12 А-III L=6520	3	5.79	
		Материалы			
		Бетон В20			0.58м3
		Участок монолитный Ум2		95.61	
1	ГОСТ 34028-2016	ø12 А-III L=1330	33	1.18	
2	ГОСТ 34028-2016	ø12 А-III L=950	33	0.84	
3	ГОСТ 34028-2016	ø12 А-III L=6520	5	5.79	
		Материалы			
		Бетон В20			1,04м3
		Участок монолитный Ум3		45,64	
4	ГОСТ 34028-2016	ø12 А-III L=935	21	0,82	
2	ГОСТ 34028-2016	ø12 А-III L=735	21	0.65	
3	ГОСТ 34028-2016	ø12 А-III L=4170	4	3,70	
		Материалы			
		Бетон В20			0.49м3
		Участок монолитный Ум4		47,43	
4	ГОСТ 34028-2016	ø12 А-III L=815	21	0,72	
2	ГОСТ 34028-2016	ø12 А-III L=635	21	0,56	
3	ГОСТ 34028-2016	ø12 А-III L=4170	3	3,70	
		Материалы			
		Бетон В20			0.39м3
		Участок монолитный Ум5		39,12	
4	ГОСТ 34028-2016	ø12 А-III L=815	21	0,72	
2	ГОСТ 34028-2016	ø12 А-III L=635	21	0,56	
3	ГОСТ 34028-2016	ø12 А-III L=4600	3	4,08	
		Материалы			
		Бетон В20			0.40м3
		Участок монолитный Ум6		44,25	
4	ГОСТ 34028-2016	ø12 А-III L=695	33	0,61	
2	ГОСТ 34028-2016	ø12 А-III L=435	33	0,38	
3	ГОСТ 34028-2016	ø12 А-III L=6520	2	5,79	
		Материалы			
		Бетон В20			0.38м3
		Участок монолитный Ум7		65,01	
4	ГОСТ 34028-2016	ø12 А-III L=815	33	0,72	
2	ГОСТ 34028-2016	ø12 А-III L=635	33	0,56	
3	ГОСТ 34028-2016	ø12 А-III L=6520	3	5,79	
		Материалы			
		Бетон В20			0,59м3

Спецификация элементов монолитных участков Ум8,Ум9 — Продолжение

Поз.	Обозначение	Наименование	Кол.	Масса ед.,кг.	Примечание
		Участок монолитный Ум8		50,19	
4	ГОСТ 34028-2016	ø12 А-III L=755	33	0,67	
2	ГОСТ 34028-2016	ø12 А-III L=565	33	0,50	
3	ГОСТ 34028-2016	ø12 А-III L=6520	2	5,79	
		Материалы			
		Бетон В20			0,47м3
		Участок монолитный Ум9		49,92	
4	ГОСТ 34028-2016	ø12 А-III L=945	24	0,83	
2	ГОСТ 34028-2016	ø12 А-III L=755	24	0.67	
3	ГОСТ 34028-2016	ø12 А-III L=4600	4	4,08	
		Материалы			
		Бетон В20			0,57м3
		Плита Монолитная П-8		49,44	
		Сетка С1	1	36,47	
1	ГОСТ 34028-2016	ø10А-III L=1070	28	0,66	
2	ГОСТ 34028-2016	ø10 А-III L=4170	7	2,57	
		КР1	4	23,33	
1	ГОСТ 34028-2016	ø20 А-III L=4170	2	10,30	
2	ГОСТ 34028-2016	ø10 А-III L=200	21	0,13	
		КР2	2	2,12	
1	ГОСТ 34028-2016	ø10 А-III L=1080	2	0,67	
2	ГОСТ 34028-2016	ø10 А-III L=200	6	0,13	
3	ГОСТ 34028-2016	ø10 А-III L=165	9	0,11	
4	ГОСТ 34028-2016	ø10 А-III L=190	9	0,12	
		Материалы			
		Бетон В20			0,59м3
		Керамзитобетон			0,41м3

1. ДАННЫЙ ЛИСТ СМ. СОВМЕСТНО С ЛИСТАМИ КЖ-35

Изм.	Кол. уч.	Лист	N док.	Подп.	Дата
РАЗРАБ.		СМИРНОВ			
ПРОВЕРИЛ		КОМАРОВА			
Н. КОНТР.		СЕЛЬКИНА			
ГИП		КОМАРОВА			

0130/19-КЖ

"СТРОИТЕЛЬСТВО МНОГОКВАРТИРНЫХ ЖИЛЫХ ДОМОВ ПЯТНО 28, ПЯТНО 29 ПО КРИПНОПАНЕЛЬНОЙ СХЕМЕ В п.ЗАЧАГАНСК г.УРАЛЬСК, ЗКО. ПЯТНО 29" (БЕЗ ИНЖЕНЕРНЫХ СЕТЕЙ И БЛАГОУСТРОЙСТВА)

144-КВ. ЖИЛОЙ ДОМ

Стадия	Лист	Листов
РП	36	

СПЕЦИФИКАЦИЯ

ТОО ГАЗПРОМ ПРОЕКТ ЖШС

Взам. инв. N | Подп. и дата | Инв. N подл.

Формат А2

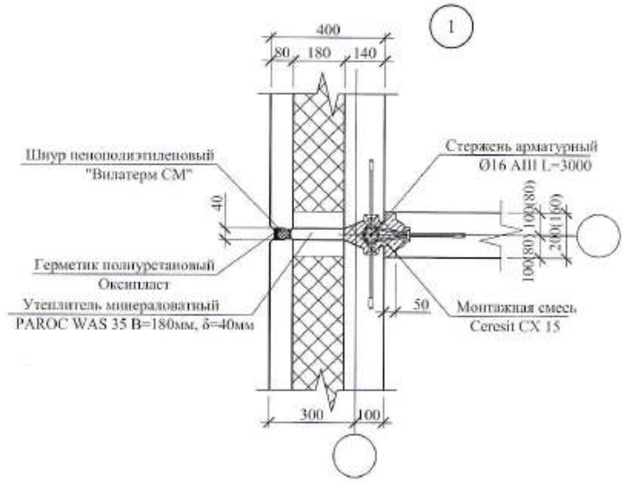

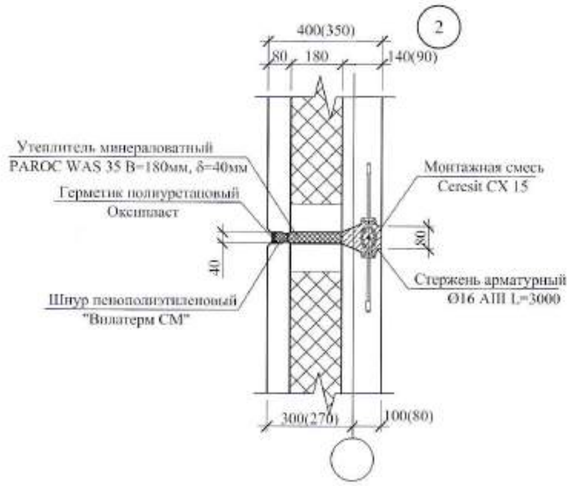

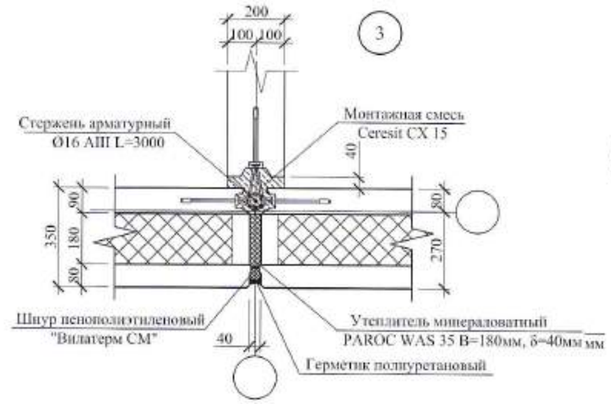

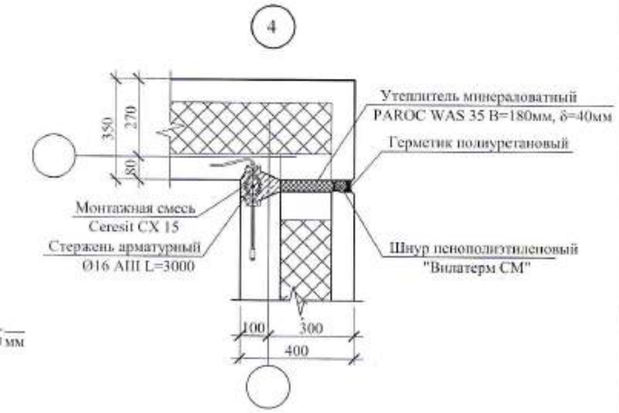

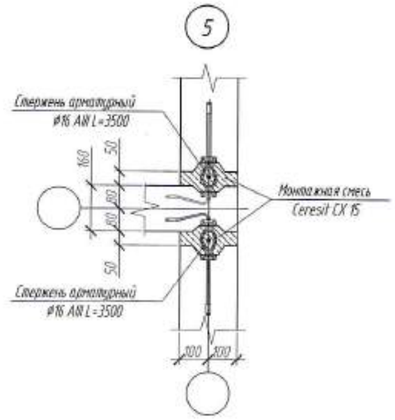

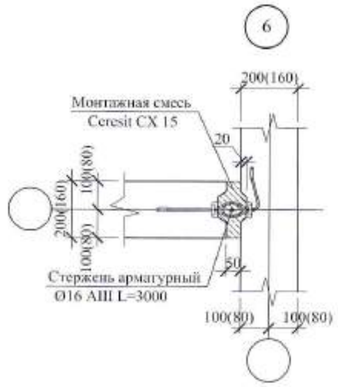

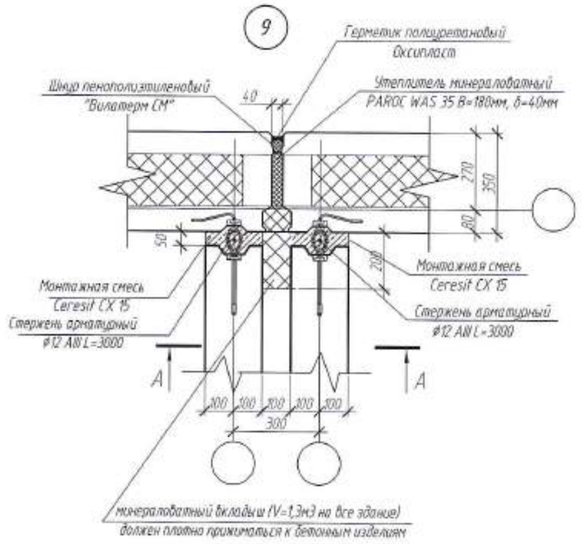

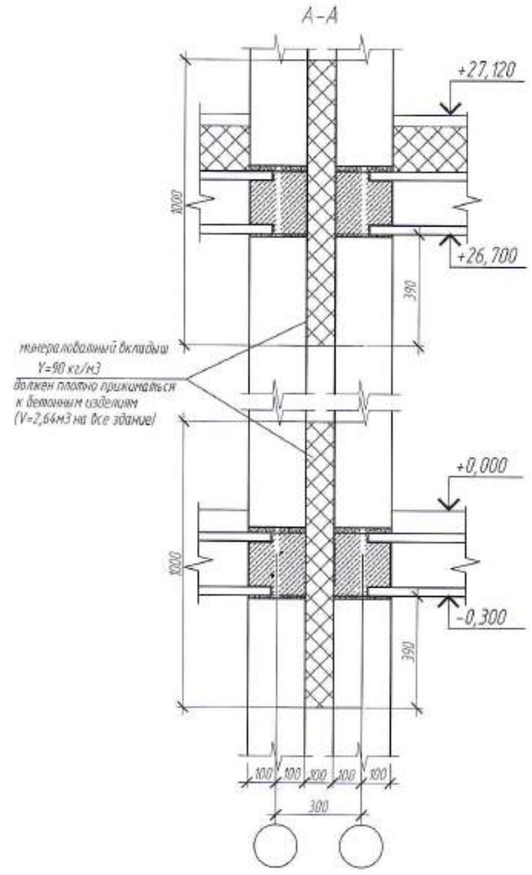

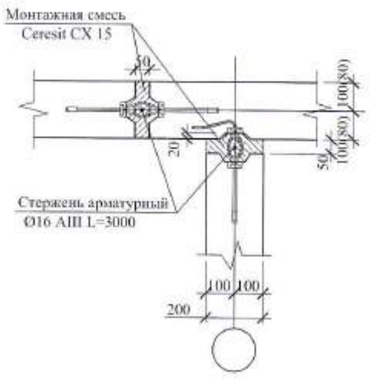

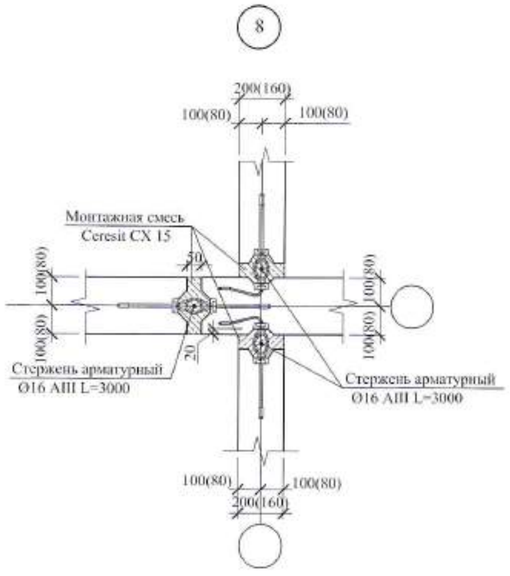

1. Узлы замаркированы на листах КЖ-14...25
2. Спецификация материалов монтажных узлов см. лист 39
3. Размеры в скобках даны для не несущих панелей.

ИЗМ.	КОЛ.УЧ.	ЛИСТ	N°ДОК.	ПОДП.	ДАТА	0130/19-КЖ
						"СТРОИТЕЛЬСТВО МНОГОКВАРТИРНЫХ ЖИЛЫХ ДОМОВ ПЯТНО 28, ПЯТНО 29 ПО КРУПНОПАНЕЛЬНОЙ СХЕМЕ В п.ЗАЧАГАНСК г.УРАЛЬСК, ЗКО. ПЯТНО 29" (БЕЗ ИНЖЕНЕРНЫХ СЕТЕЙ И БЛАГОУСТРОЙСТВА)
РАЗРАБ.		ПОДЛИПАЛИНА				144-КВ. ЖИЛОЙ ДОМ
ПРОВЕРИЛ		КОМАРОВА				СТАДИЯ: РП; ЛИСТ: 37; ЛИСТОВ:
Н. КОНТР.		СЕЛЬКИНА				
ГИП		КОМАРОВА				УЗЛЫ 1...9
						ТОО ГАЗПРОМ ПРОЕКТ

ИНВ. N° ПОДЛ.	ПОДП. И ДАТА	ВЗАМ. ИНВ. N°
000000		

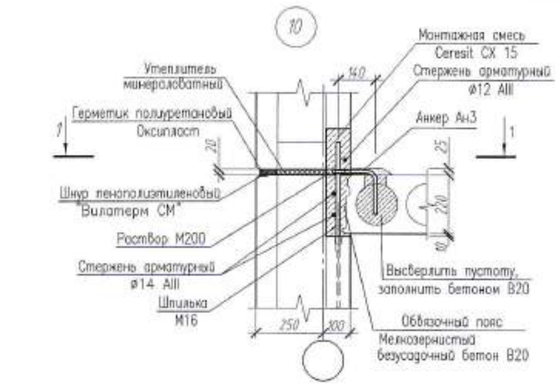

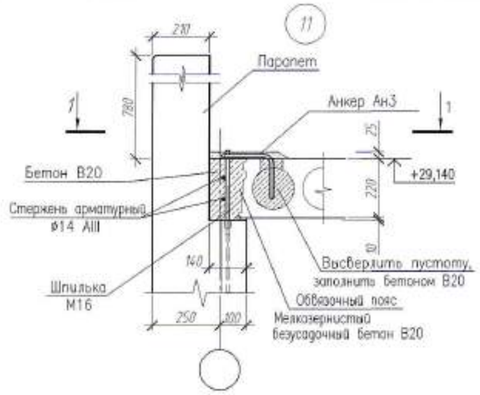

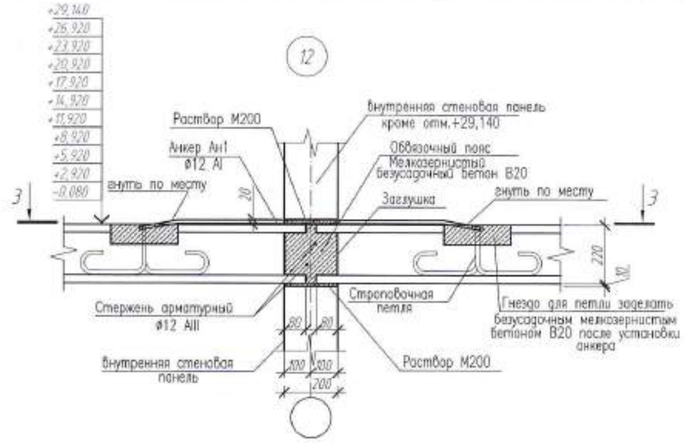

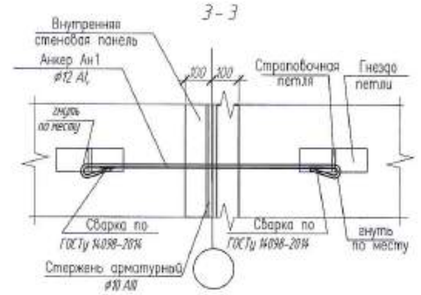

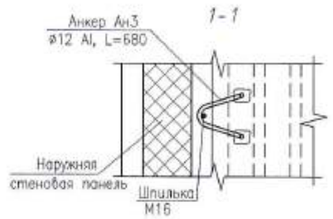

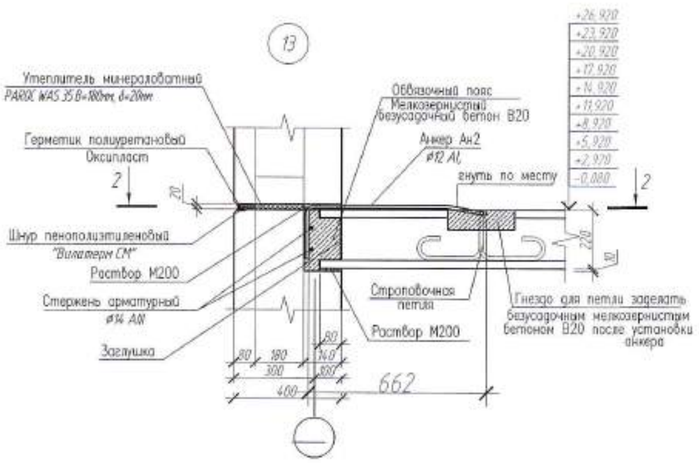

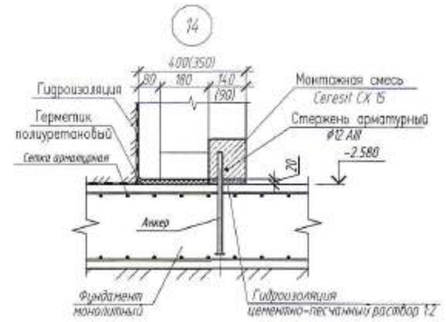

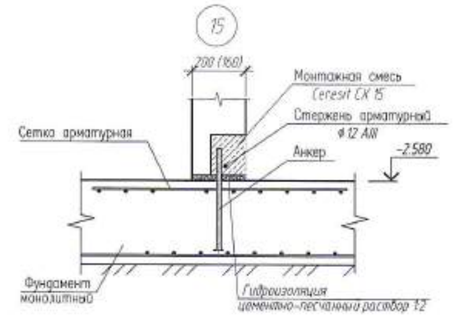

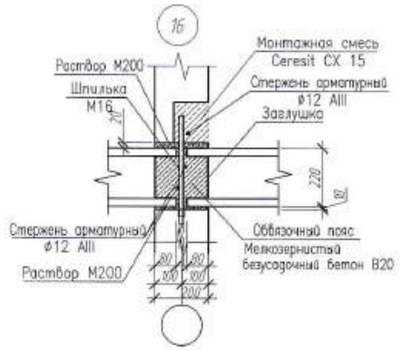

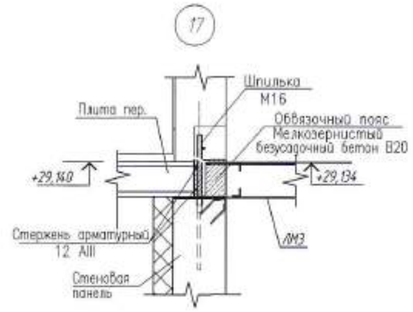

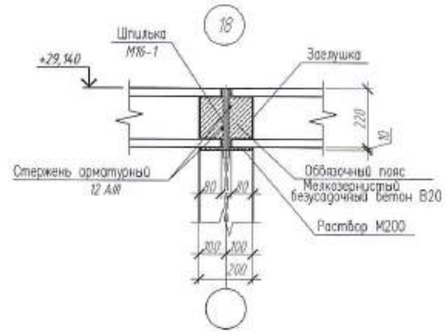

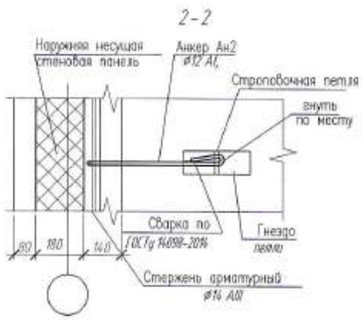

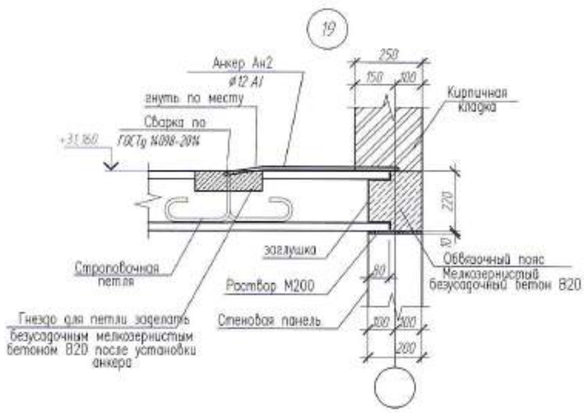

1. Для устройства анкеров отверстия просверлить в плитах по месту не нарушая несущих ребер, с последующей заделкой мелкозернистым бетоном В20
2. Анкер А1 огрунтовать в один слой грунтовкой ГФ-021 по ГОСТ 25129 и окрасить одним слоем эмали ПФ115 по ГОСТ 6465.
3. Сварку производить электродами Э42 ГОСТ9467-75
4. Металлические элементы и сварные швы должны быть огрунтованы грунтовкой ГФ-021 по ГОСТ 25129-82 в один слой и защищены мелкозернистым бетоном В20. Работы выполнять в соответствии с требованиями СН РК 2.01-01-2013 «Защита строительных конструкций и сооружений от коррозии".
5. Спецификация узлов на листе КЖ-39

Изм.	Кол.уч.	Лист	N док.	Подп.	Дата	0130/19-КЖ			
						"СТРОИТЕЛЬСТВО МНОГОКВАРТИРНЫХ ЖИЛЫХ ДОМОВ ПЯТНО 28, ПЯТНО 29 ПО КРУПНОПАНЕЛЬНОЙ СХЕМЕ В п.ЗАЧАГАНСК г.УРАЛЬСК, ЗКО. ПЯТНО 29" (БЕЗ ИНЖЕНЕРНЫХ СЕТЕЙ И БЛАГОУСТРОЙСТВА)			
Разраб.		Подлипалина				144-КВ. ЖИЛОЙ ДОМ	Стадия	Лист	Листов
Гл. констр.		Кушатов					РП	38	
Н.контроль		Селькина				Узлы 10...19.	ТОО ГАЗПРОМ ПРОЕКТ ЖШС		
ГИП		Комарова							

Формат А2

Взам. инв. N | Подп. и дата | Инв. N подл.

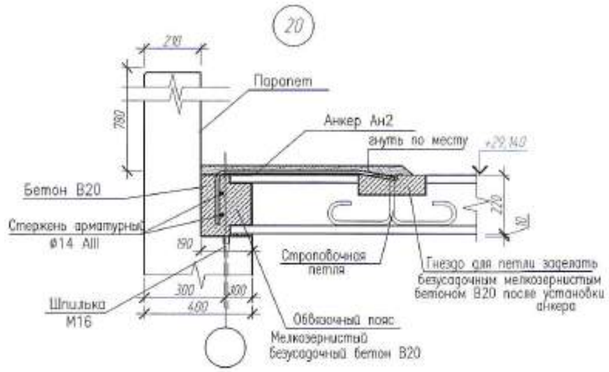

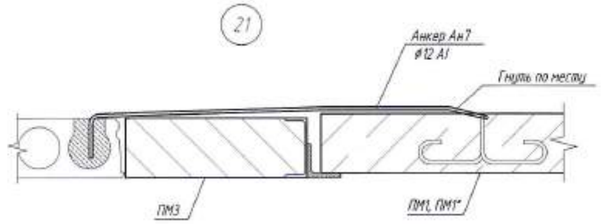

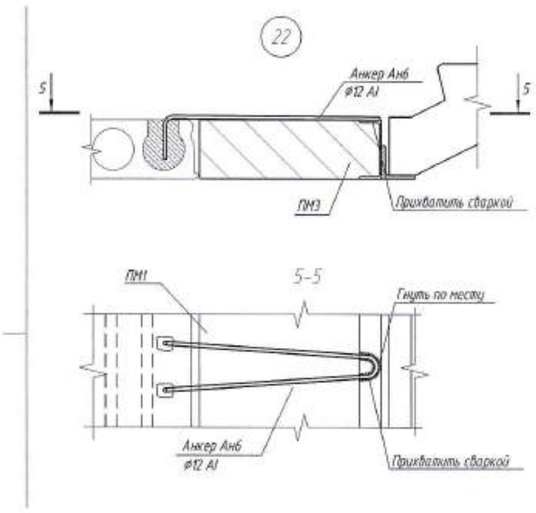

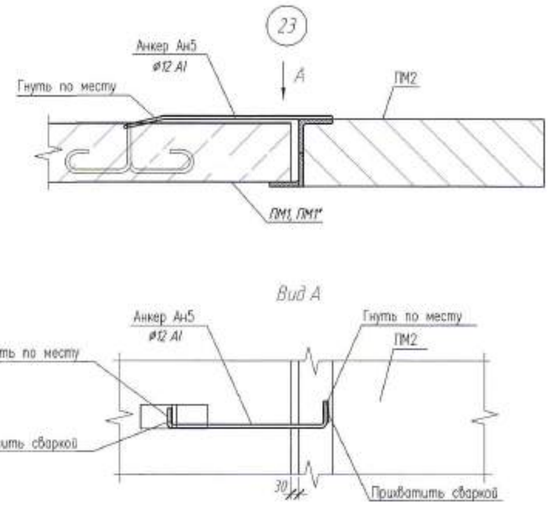

Спецификация материалов монтажных узлов

Поз.	Обозначение	Наименование	Кол-во на перекрытие над				Масса ед. кг	Приме-чание
			Цок.	1-9	Черд и подстр	Всего		
		Узлы 1..9						
	ГОСТ 5781-82*	ø16 AIII м.п.	272,2	2916	268	3456,2		вертик. швы
		Ceresit CX 15 м3	3,5	43,9	2,4	49,8		вертик. швы
		PAROC WAS 35, B=180мм, δ=40мм м.п.	100,8	1080	96	1276,8		
	ТУ 2291-009-03989419-2006	Вилатерм ø50 м.п.	100,8	1080	96	1276,8		
		Утеплитель ISOVER OL-P (γ=90кг/м3) B=600мм, δ=4=120мм м3				3,94		вертик. швы
		Узлы 10..42						
	ГОСТ 5781-82*	ø12 AIII м.п.	436,3	3927,0	544,9	4908,0		
	ГОСТ 5781-82*	ø14 AIII м.п.	368,9	3320,1	398,3	4087,3		
	см. эскиз	Шпилька М16	216	1944	0	2160		
	см. эскиз	Шпилька М16-1	0	0	216	216		покрытие
		Уголок 100х10 ГОСТ 8509-93 / С235 ГОСТ 27772-2015 L=100	136	1224	204	1564		балконы
		Ceresit CX 15 м3	0,043	3,89	0,043	3,98		замоноли-ч. "окошек"
		PAROC WAS 35 B=180мм, δ=20мм м.п.	186,5	1678,6	205,4	2070,5		гориз. швы
	ТУ 2291-009-03989419-2006	Вилатерм ø30 м.п.	186,5	1678,6	205,4	2070,5		гориз. швы
	см. эскиз л.КЖ-15	Анкер Ан1 (ø12 AI ГОСТ 5781-82* l=2400)шт.	100	892	88	1080	2,13	
	см. эскиз л.КЖ-15	Анкер Ан2 (ø12 AI ГОСТ 5781-82* l=1400)шт.	299	2553	308	3160	1,24	
	см. эскиз л.КЖ-15	Анкер Ан3 (ø12 AI ГОСТ 5781-82* l=700)шт.	50	432	51	533	0,62	
	см. эскиз л.КЖ-15	Анкер Ан4 (ø12 AI ГОСТ 5781-82* l=750)шт.	33	264	33	330	0,70	
	см. эскиз л.КЖ-15	Анкер Ан5 (ø12 AI ГОСТ 5781-82* l=965)шт.	32	256	32	320	0,85	
	см. эскиз л.КЖ-15	Анкер Ан6(ø12 AI ГОСТ 5781-82* l=1020)шт.	56	448	56	560	0,9	
	см. эскиз л.КЖ-15	Анкер Ан7 (ø12 AI ГОСТ 5781-82* l=1100)шт.	12	96	12	120	0,97	
	см. эскиз л.КЖ-15	Анкер Ан8 (ø12 AI ГОСТ 5781-82* l=1950)шт.	-	54	-	54	1,73	
	см. эскиз л.КЖ-15	Анкер Ан9(ø12 AI ГОСТ 5781-82* l=1860)шт.	-	54	-	54	1,65	
	ГОСТ 19903-74*	Полоса 400х100х20	-	-	26	26	6,28	
	Каталог "HILTI"	Анкер HSA M12x80/-/S	-	-	52	52		
	Монолитный обвязочный пояс	Мелкозернистый безусадочный бетон В20 м³	12,53	112,81	17,68	143,02		
	Заделка анкеров и петлей	Мелкозернистый безусадочный бетон В20 м³	3,7	32,23	3,7	39,63		

Изм.	Кол.уч.	Лист	N док.	Подп.	Дата
Разраб.		Подлипалина			
Гл. констр.		Кушатов			
Н.контроль		Селькина			
ГИП		Комарова			

0130/19-КЖ1

"СТРОИТЕЛЬСТВО МНОГОКВАРТИРНЫХ ЖИЛЫХ ДОМОВ ПЯТНО 28, ПЯТНО 29 ПО КРУПНОПАНЕЛЬНОЙ СХЕМЕ В п.ЗАЧАГАНСК г.УРАЛЬСК, ЗКО. ПЯТНО 29" (БЕЗ ИНЖЕНЕРНЫХ СЕТЕЙ И БЛАГОУСТРОЙСТВА)

144-КВ. ЖИЛОЙ ДОМ

Стадия	Лист	Листов
РП	39	

Узлы 20..23
Спецификация материалов монтажных узлов

ТОО ГАЗПРОМ ПРОЕКТ

Формат А2

Взам. инв. N | Подп. и дата | Инв. N подл.

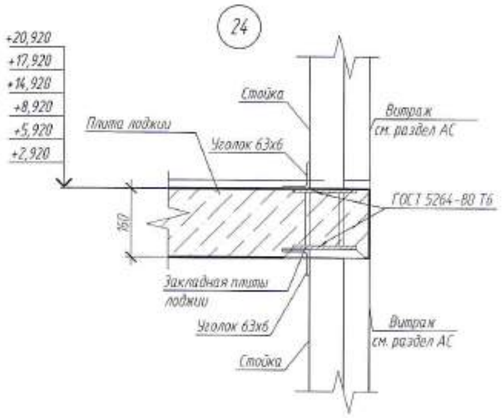

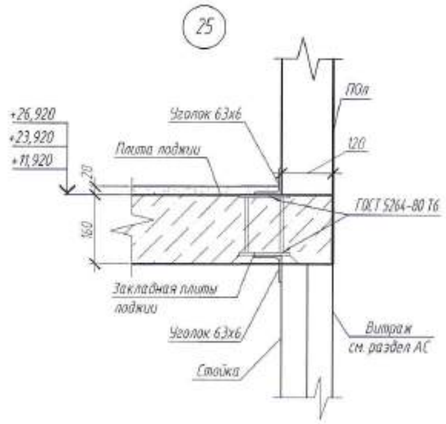

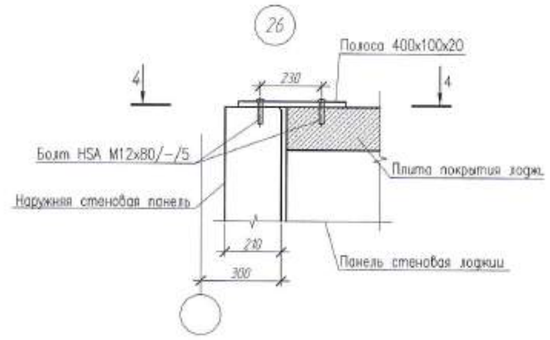

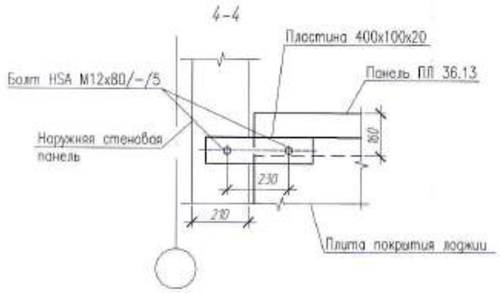

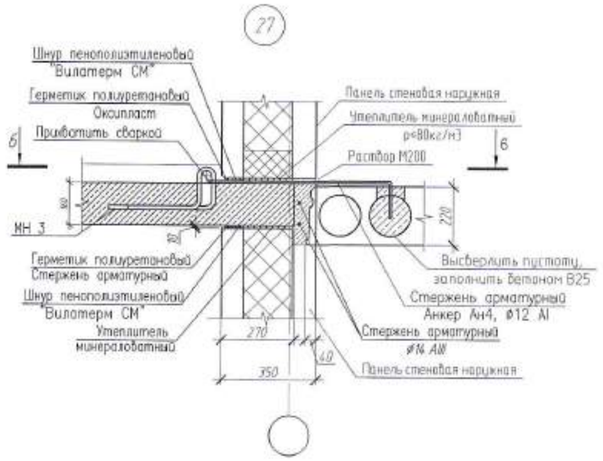

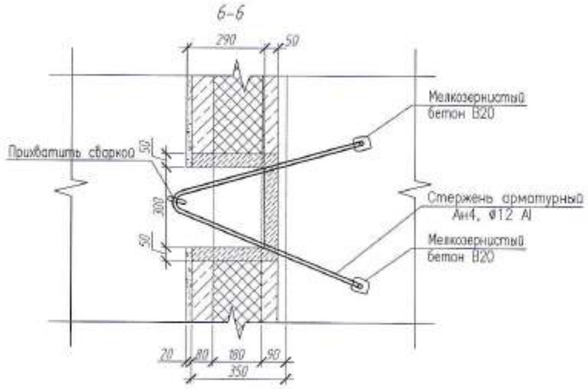

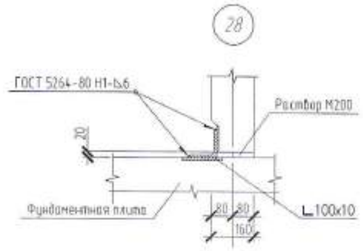

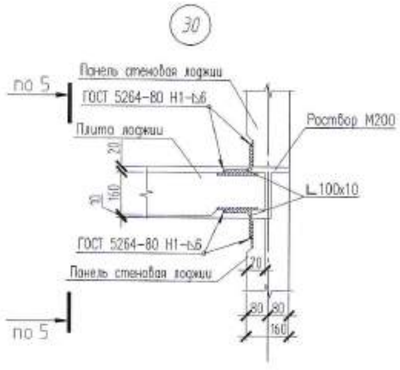

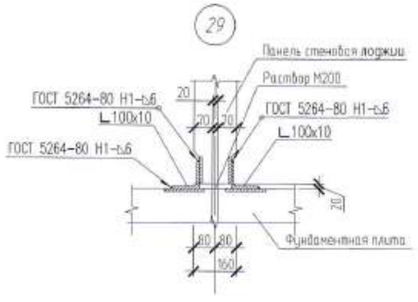

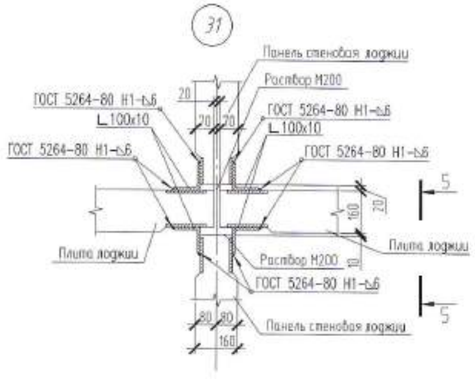

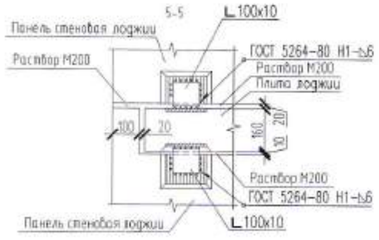

1. Спецификация узлов на листе КЖ2-39

Изм.	Кол.уч.	Лист	N док.	Подп.	Дата	0130/19-КЖ
Разраб.		Подлипалина				"СТРОИТЕЛЬСТВО МНОГОКВАРТИРНЫХ ЖИЛЫХ ДОМОВ ПЯТНО 28, ПЯТНО 29 ПО КРУПНОПАНЕЛЬНОЙ СХЕМЕ В п.ЗАЧАГАНСК г.УРАЛЬСК, ЗКО. ПЯТНО 29" (БЕЗ ИНЖЕНЕРНЫХ СЕТЕЙ И БЛАГОУСТРОЙСТВА)
Гл. констр.		Кушатов				144-КВ. ЖИЛОЙ ДОМ
Н.контроль		Селькина				Стадия: РП; Лист: 40; Листов:
ГИП		Комарова				Узлы 24...31 Крепления панелей лоджий
						ТОО ГАЗПРОМ ПРОЕКТ НИИС

Формат А2

Взам. инв. N | Подп. и дата | Инв. N подл.

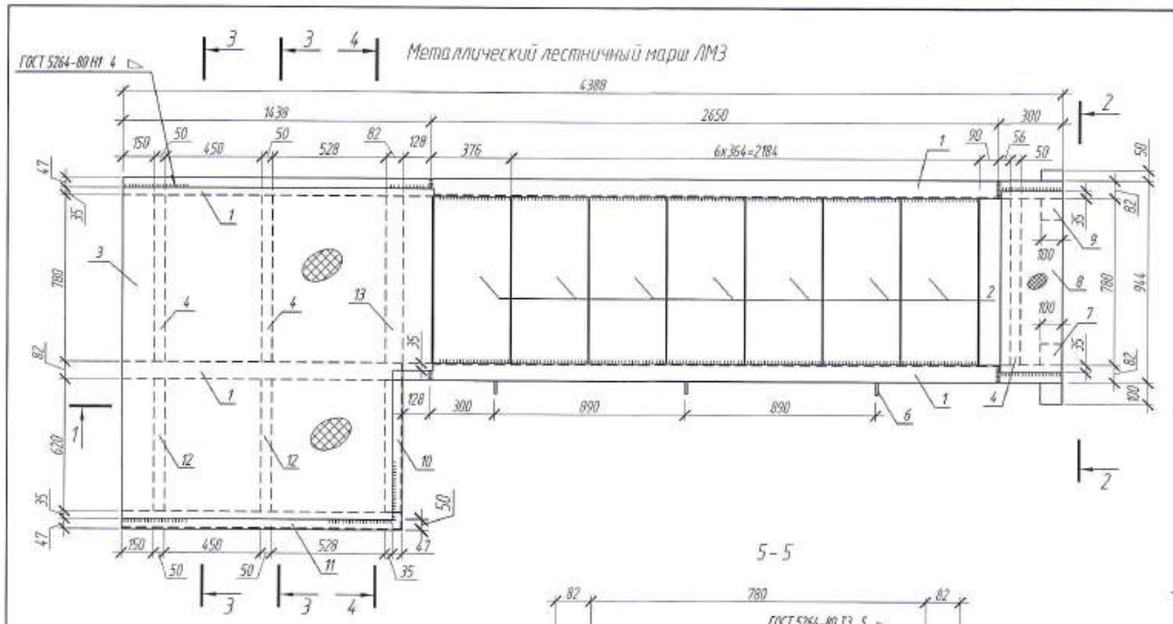

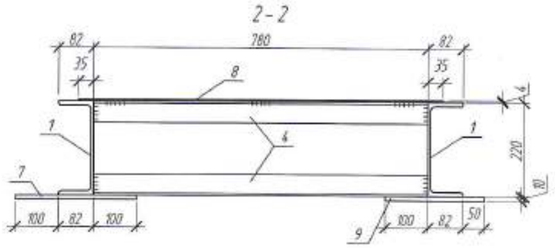

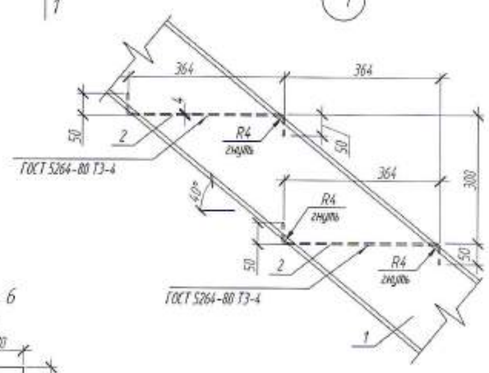

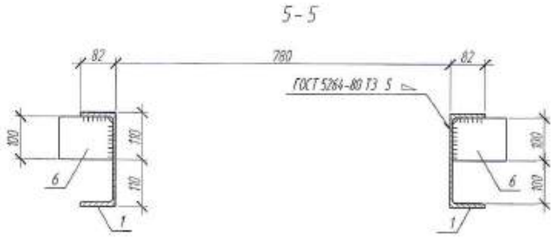

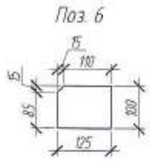

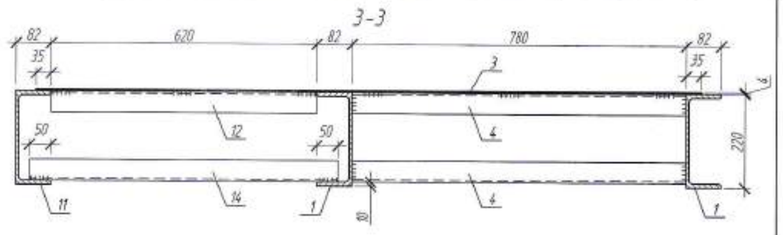

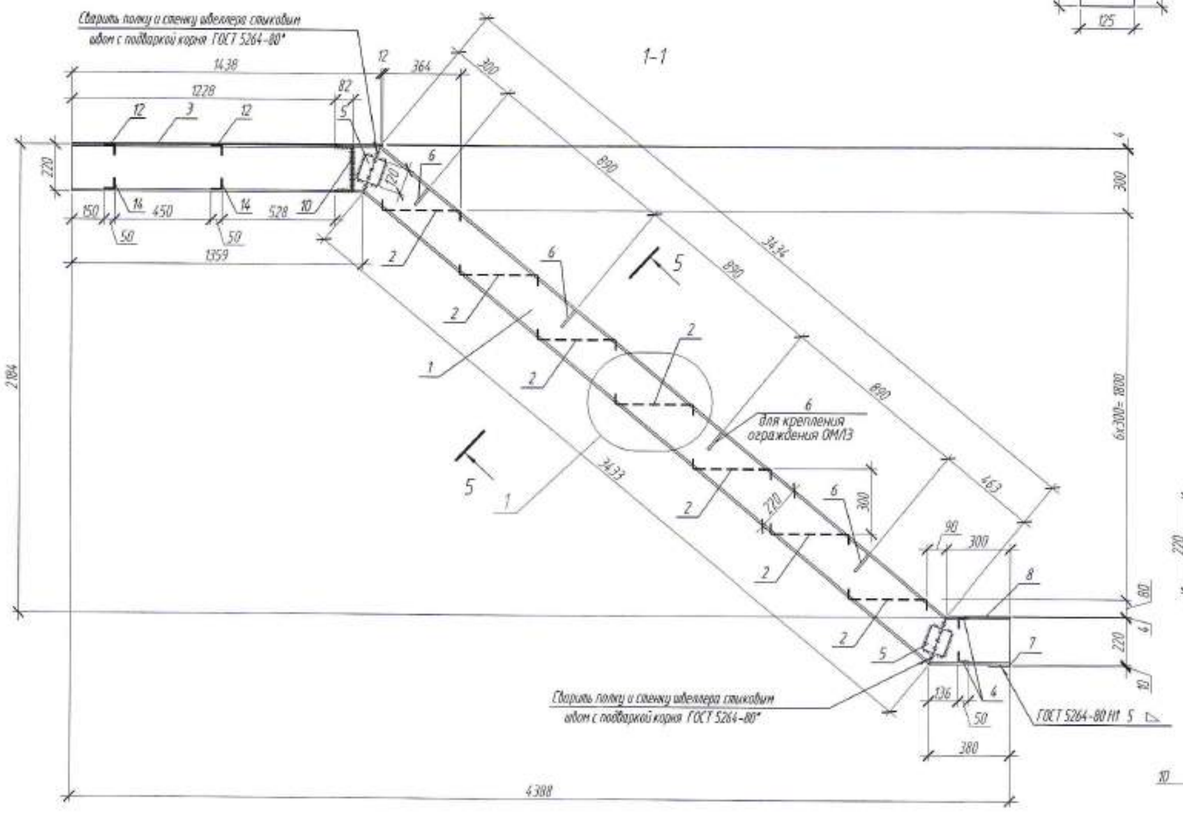

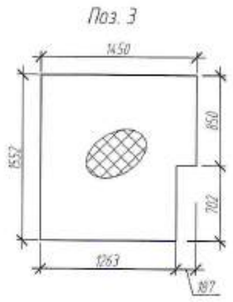

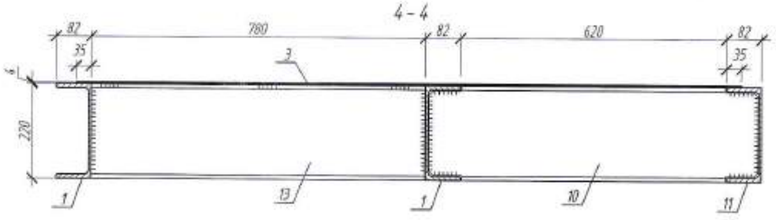

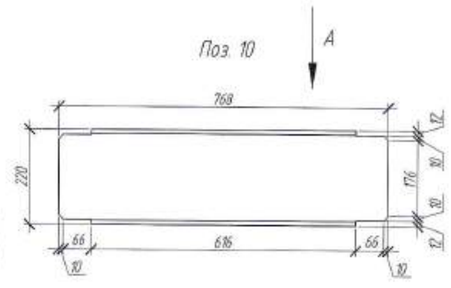

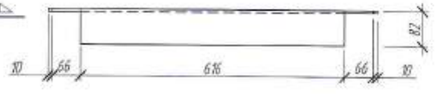

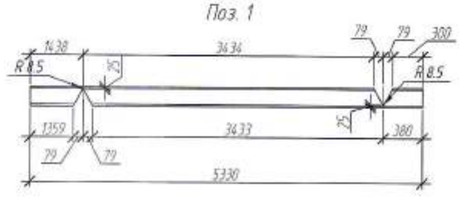

Марка изделия	Поз. дет.	Наименование	Кол.	Масса 1 дет., кг	Масса изделия, кг
ЛМ3	1	Швеллер 22 П ГОСТ 8240-97 / С245 ГОСТ 27772-88 L=5330	2	111.93	488.27
	2	Лист ромб В-К-ПН-4,0х1468 ГОСТ 8568-77 / Ст3сп ГОСТ 535-2006 L=780	7	12.228	
	3	Лист ромб В-К-ПН-4,0х1450 ГОСТ 8568-77 / Ст3сп ГОСТ 535-2006 L=1552	1	71.02	
	4	Уголок 50х50х5 ГОСТ 8509-93 / С235 ГОСТ 27772-88 L=780	6	2.941	
	5	Полоса 10х100 ГОСТ 103-2006 / С235 ГОСТ 27772-88 L=120	4	0.942	
	6	Полоса 10х100 ГОСТ 103-2006 / С235 ГОСТ 27772-88 L=125	4	0.981	
	7	Полоса 10х100 ГОСТ 103-2006 / С235 ГОСТ 27772-88 L=282	1	2.214	
	8	Лист ромб В-К-ПН-4,0х290 ГОСТ 8568-77 / Ст3сп ГОСТ 535-2006 L=850	1	8.275	
	9	Полоса 10х100 ГОСТ 103-2006 / С235 ГОСТ 27772-88 L=232	1	1.821	
	10	Швеллер 22 П ГОСТ 8240-97 / С245 ГОСТ 27772-88 L=768	1	16.128	
	11	Швеллер 22 П ГОСТ 8240-97 / С245 ГОСТ 27772-88 L=1310	1	27.51	
	12	Уголок 50х50х5 ГОСТ 8509-93 / С235 ГОСТ 27772-88 L=620	2	2.338	
	13	Швеллер 22 П ГОСТ 8240-97 / С245 ГОСТ 27772-88 L=780	1	16.38	
	14	Уголок 50х50х5 ГОСТ 8509-93 / С235 ГОСТ 27772-88 L=720	2	2.715	

1. Металлические элементы окрасить эмалью ПФ-115 ГОСТ 6465-76 за 2 раза по грунтовке ГФ-021 ГОСТ 25129-82.
2. При ручной дуговой сварке применять электроды Э-42 по ГОСТ 9467-75.
3. Свариваемые элементы должны быть очищены от грязи и ржавчины.

ИЗМ.	КОЛ.УЧ.	ЛИСТ	№ДОК.	ПОДП.	ДАТА	0130/19-КЖ
РАЗРАБ.		СЕЛЬКИНА				"СТРОИТЕЛЬСТВО МНОГОКВАРТИРНЫХ ЖИЛЫХ ДОМОВ ПЯТНО 28, ПЯТНО 29 ПО КРУПНОПАНЕЛЬНОЙ СХЕМЕ В п.ЗАЧАГАНСК г.УРАЛЬСК, ЗКО. ПЯТНО 29" (БЕЗ ИНЖЕНЕРНЫХ СЕТЕЙ И БЛАГОУСТРОЙСТВА)
ПРОВЕРИЛ		КОМАРОВА				144-КВ. ЖИЛОЙ ДОМ
Н. КОНТР.		СЕЛЬКИНА				СТАДИЯ: РП; ЛИСТ: 41; ЛИСТОВ:
ГИП		КОМАРОВА				МЕТАЛЛИЧЕСКИЙ ЛЕСТНИЧНЫЙ МАРШ ЛМ3. СЕЧЕНИЕ 1-1...5-5. УЗЕЛ 1.
						ТОО ГАЗПРОМ ПРОЕКТ ЖШС

Взам. инв. №
Подп. и дата
Инв. № подл.
0000000

ФОРМАТ А2

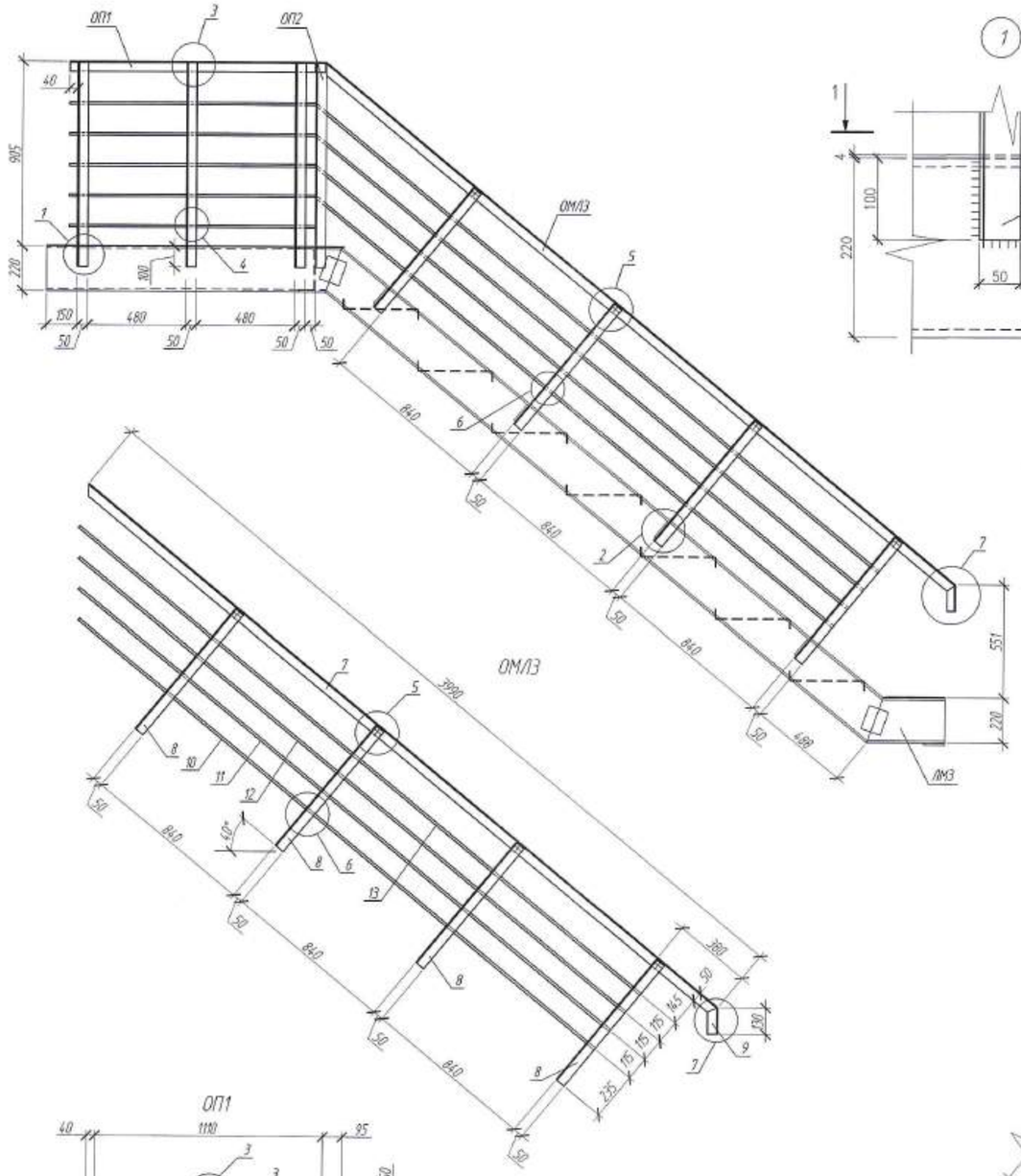

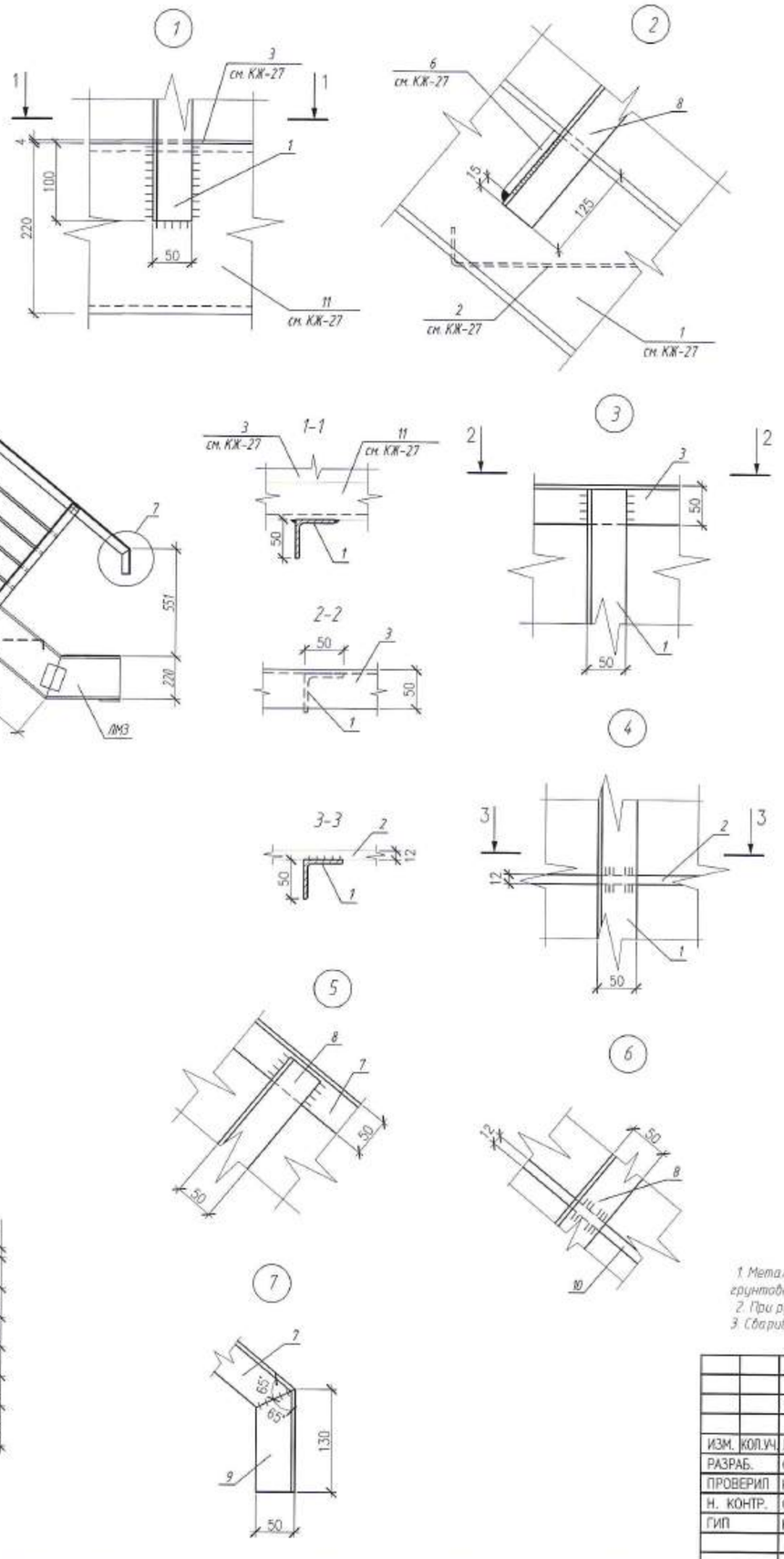

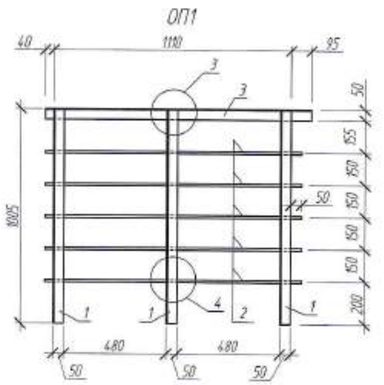

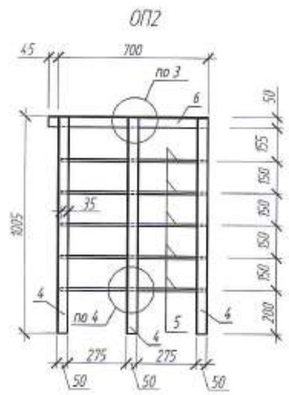

Марка изделия	Поз. дет.	Наименование		Кол.	Масса 1 дет., кг	Масса изделия, кг
ОП1	1	Уголок $\frac{50x50x5\ ГОСТ\ 8509-93}{С245\ ГОСТ\ 27772-88}$	L=1000	3	3.770	21.334
	2	ø12 А-I	L=1200	5	1.066	
	3	Уголок $\frac{50x50x5\ ГОСТ\ 8509-93}{С245\ ГОСТ\ 27772-88}$	L=1245	1	4.694	
ОП2	4	Уголок $\frac{50x50x5\ ГОСТ\ 8509-93}{С245\ ГОСТ\ 27772-88}$	L=1000	3	3.770	17.159
	5	ø12 А-I	L=685	5	0.608	
	6	Уголок $\frac{50x50x5\ ГОСТ\ 8509-93}{С245\ ГОСТ\ 27772-88}$	L=745	1	2.809	
ОМЛ3	7	Уголок $\frac{50x50x5\ ГОСТ\ 8509-93}{С245\ ГОСТ\ 27772-88}$	L=3990	1	15.042	39.207
	8	Уголок $\frac{50x50x5\ ГОСТ\ 8509-93}{С245\ ГОСТ\ 27772-88}$	L=765	4	2.884	
	9	Уголок $\frac{50x50x5\ ГОСТ\ 8509-93}{С245\ ГОСТ\ 27772-88}$	L=130	1	0.490	
	10	ø12 А-I	L=3275	1	2.908	
	11	ø12 А-I	L=3370	1	2.993	
	12	ø12 А-I	L=3465	1	3.077	
	13	ø12 А-I	L=3560	1	3.161	

1. Металлические элементы окрасить эмалью ПФ-115 ГОСТ 6465-76 за 2 раза по грунтовке ГФ-021 ГОСТ 25129-82.
2. При ручной дуговой сварке применять электроды Э-42 по ГОСТ 9467-75.
3. Свариваемые элементы должны быть очищены от грязи и ржавчины.

ИЗМ.	КОЛ.УЧ.	ЛИСТ	N°ДОК.	ПОДП.	ДАТА	0130/19-КЖ
РАЗРАБ.		СЕЛЬКИНА				"СТРОИТЕЛЬСТВО МНОГОКВАРТИРНЫХ ЖИЛЫХ ДОМОВ ПЯТНО 28, ПЯТНО 29 ПО КРУПНОПАНЕЛЬНОЙ СХЕМЕ В п.ЗАЧАГАНСК г.УРАЛЬСК, ЗКО. ПЯТНО 29" (БЕЗ ИНЖЕНЕРНЫХ СЕТЕЙ И БЛАГОУСТРОЙСТВА)
ПРОВЕРИЛ		КОМАРОВА				144-КВ. ЖИЛОЙ ДОМ — СТАДИЯ: РП; ЛИСТ: 42; ЛИСТОВ:
Н. КОНТР.		СЕЛЬКИНА				
ГИП		КОМАРОВА				ОГРАЖДЕНИЕ МЕТАЛЛИЧЕСКОГО ЛЕСТНИЧНОГО МАРША ОМЛ3. ОГРАЖДЕНИЕ ПЛОЩАДКИ ОП1. ОГРАЖДЕНИЕ ПЛОЩАДКИ ОП2.

ТОО ГАЗПРОМ ПРОЕКТ

ФОРМАТ А2

Взам. инв. N | Подп. и дата | Инв. N подл. 0000000

Схема расположения элементов лифтовой шахты цоколя

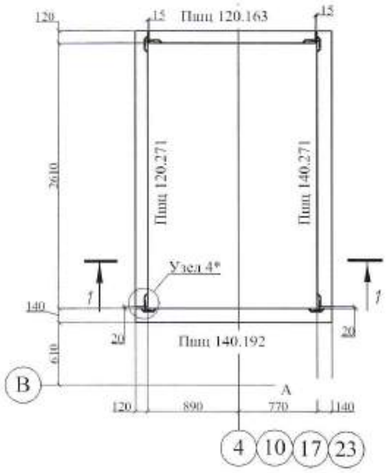

Схема расположения элементов лифтовой шахты 1 - 8 этажей

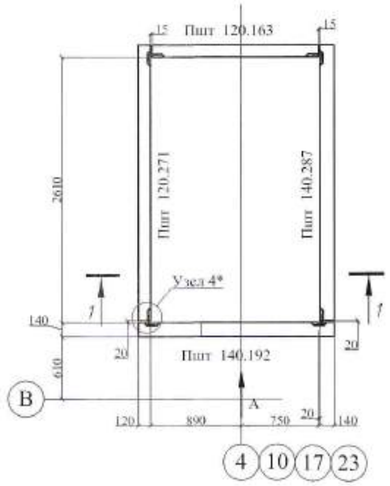

Схема расположения элементов лифтовой шахты 9 этажа

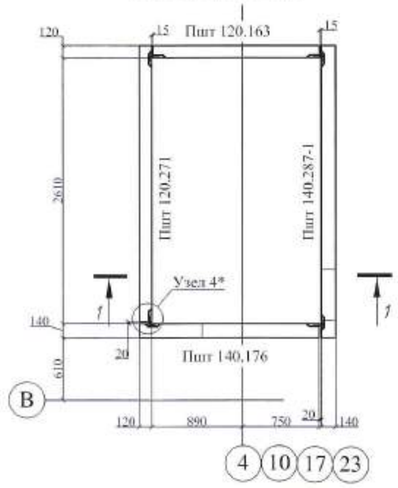

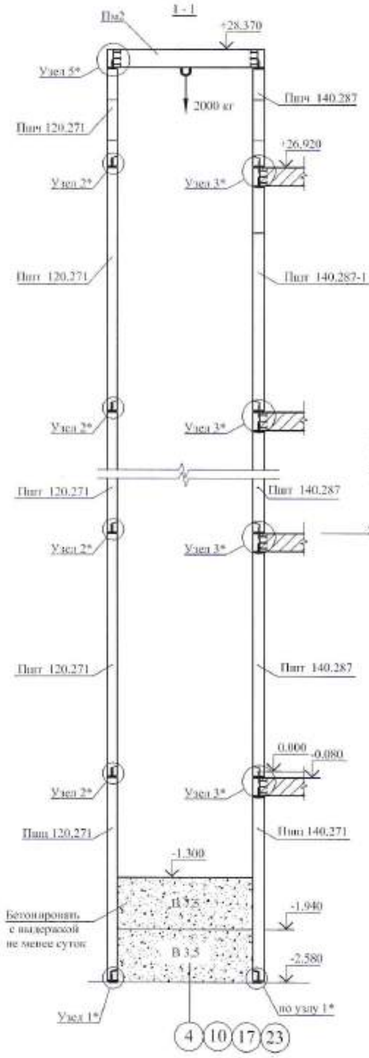

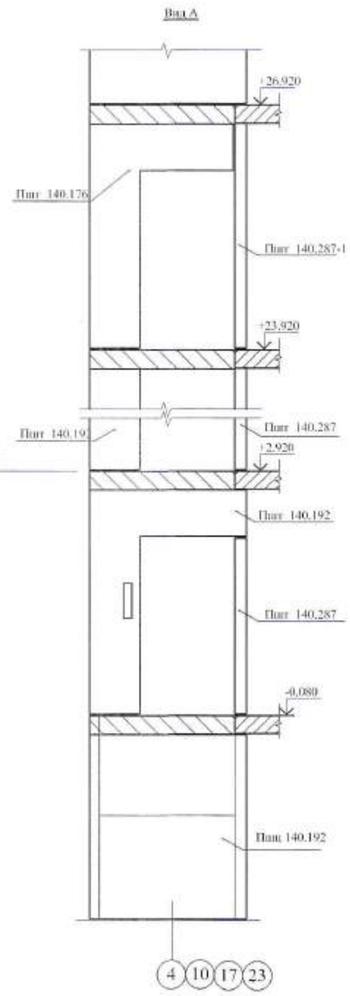

Схема расположения элементов лифтовой шахты чердака

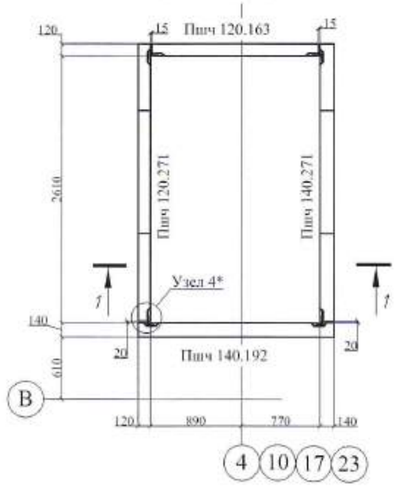

СПЕЦИФИКАЦИЯ Ж/Б ИЗДЕЛИЙ ЛИФТОВОЙ ШАХТЫ (1 шт.)

Поз.	Обозначение	Наименование	Кол.	Масса ед. кг	Прим.
		Панель Пшц 140.192	1	1482	
		Панель Пшц 120.271	1	2003	
		Панель Пшц 120.163	1	1216	
		Панель Пшц 140.271	1	2120	
		Панель Пшт 140.192	8	894	
		Панель Пшт 140.176	1	852	
		Панель Пшт 120.271	9	2395	
		Панель Пшт 120.163	9	1435	
		Панель Пшт 140.287	8	2706	
		Панель Пшт 140.287-1	1	2442	
		Панель Пшч 140.192	1	792	
		Панель Пшч 120.271	1	801	
		Панель Пшч 120.163	1	574	
		Панель Пшч 140.271	1	930	
		Плита Пм2	1	2930	
		Бетон В 3,5 м³	2,78		
		Бетон В 7,5 м³	2,78		

Всего лифтов на дом 4шт.

ПРИМЕЧАНИЯ

* Узлы см. лист КЖ-44.

1. Шахты лифтов из сборных железобетонных плоских панелей. Бетон класса В-20, арматура □8 класса А-III ГОСТ 5781-82. Монтаж панелей шахты лифтов производить по слою цементно-песчаного раствора В20 с фиксацией в проектное положение с помощью инвентарных металлических подкосов. Сварка панелей между собой с использованием стальных соединительных элементов (см. узел 1 . . . 5).
2. Отклонение стен шахты от вертикальной плоскости не должно превышать 15 мм. Допустимая разность длин диагоналей шахты не должна быть более 25 мм
3. Устройство перекрытия над машинным помещением производить после доставки оборудования в монтажную зону.
4. После монтажа металлоконструкции обезжирить и покрыть грунтовкой ГФ-021 по ГОСТ 25129-82 за 2 раза.
5. Сварку производить электродами типа Э42 ГОСТ 9467-75.
6. Металлические элементы и сварные швы должны быть огрунтованы грунтовкой ГФ-021 по ГОСТ 25129-82 в один слой и защищены мелкозернистым бетоном В20. Работы выполнять в соответствии с требованиями СНиП 3.04.03-85 «Защита строительных конструкций и сооружений от коррозии".

ИЗМ.	КОП.УЧ.	ЛИСТ	N ДОК.	ПОДП.	ДАТА
РАЗРАБ.		СЕЛЬКИНА			
ГЛ.КОНСТР.		КУШАТОВ			
Н. КОНТР.		СЕЛЬКИНА			
ГИП		КОМАРОВА			

0130/19-КЖ

"СТРОИТЕЛЬСТВО МНОГОКВАРТИРНЫХ ЖИЛЫХ ДОМОВ ПЯТНО 28, ПЯТНО 29 ПО КРУПНОПАНЕЛЬНОЙ СХЕМЕ В п.ЗАЧАГАНСК г.УРАЛЬСК, ЗКО. ПЯТНО 29" (БЕЗ ИНЖЕНЕРНЫХ СЕТЕЙ И БЛАГОУСТРОЙСТВА)

144-КВ. ЖИЛОЙ ДОМ

СТАДИЯ	ЛИСТ	ЛИСТОВ
РП	43	

СХЕМА РАСПОЛОЖЕНИЯ ЭЛЕМЕНТОВ ЛИФТОВОЙ ШАХТЫ. СПЕЦИФИКАЦИЯ ПАНЕЛЕЙ ШАХТЫ ЛИФТОВ.

ТОО ГАЗПРОМ ПРОЕКТ ЖШС

ФОРМАТ А2

инв. N подл.	подп. и дата	взам. инв. N
0130		

Узел 1

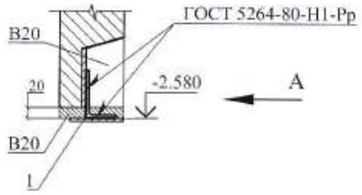

Вид А

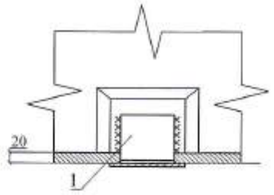

Узел 2

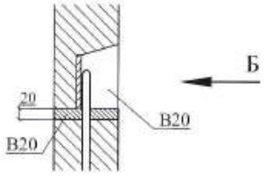

Вид Б

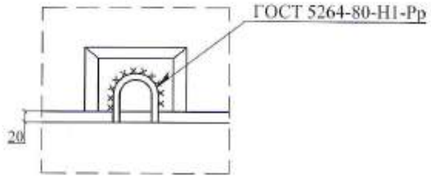

Узел 3

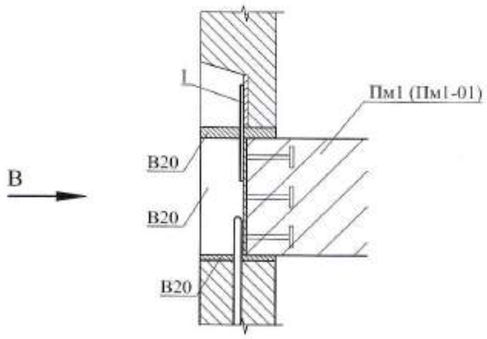

Вид В

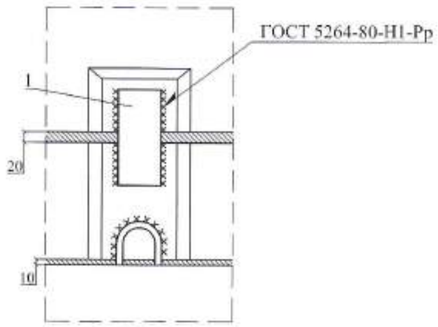

Узел 4

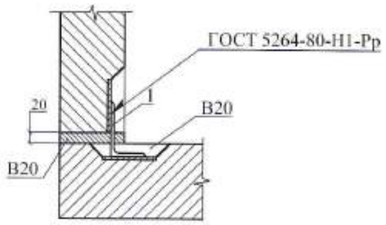

Узел 5

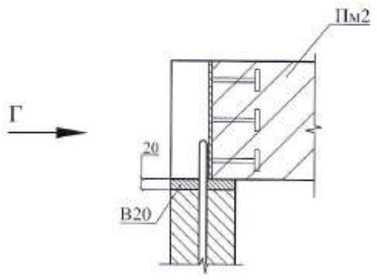

Вид Г

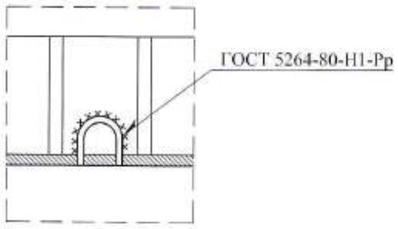

СПЕЦИФИКАЦИЯ Ж/Б ИЗДЕЛИЙ

Поз.	Обозначение	Наименование	Кол.	Масса ед. кг	Прим.
		Узел 1	4	0.62	2.47
1	ГОСТ 8510-85 / ГОСТ 27772-88 С235	Уголок 90х56х5,5 L=100 мм	1	0,617	0.62
		Бетон В20 м³	0,017		0,068
		Узел 2	20		
		Бетон В20 м³	0,017		0,34
		Узел 3	20	0.68	13.60
1	ГОСТ 103-2006 / С235 ГОСТ 27772-88	Полоса 6х80 L=180 мм	1	0,68	0.68
		Бетон В20 м³	0,05		1
		Узел 4	119	0.62	73.42
1	ГОСТ 8510-85 / ГОСТ 27772-88 С235	Уголок 90х56х5,5 L=100 мм	1	0,617	0.62
		Бетон В20 м³	0,001		0,12
		Узел 5	4		
		Бетон В20 м³	0,05		0,2

ИЗМ.	КОЛ.УЧ.	ЛИСТ	№ДОК.	ПОДП.	ДАТА
РАЗРАБ.		КУШАТОВ			
ГЛ. КОНСТР.		КУШАТОВ			
Н.КОНТР.		СЕЛЬКИНА			
ГИП		КОМАРОВА			

0130/19-КЖ

"СТРОИТЕЛЬСТВО МНОГОКВАРТИРНЫХ ЖИЛЫХ ДОМОВ ПЯТНО 28, ПЯТНО 29 ПО КРУПНОПАНЕЛЬНОЙ СХЕМЕ В п.ЗАЧАГАНСК г.УРАЛЬСК, ЗКО. ПЯТНО 29" (БЕЗ ИНЖЕНЕРНЫХ СЕТЕЙ И БЛАГОУСТРОЙСТВА)

144-КВ. ЖИЛОЙ ДОМ

СТАДИЯ	ЛИСТ	ЛИСТОВ
РП	44	

УЗЛЫ ШАХТЫ ЛИФТА 1...5

ТОО ГАЗПРОМ ПРОЕКТ ЖШС

Формат А3 ФОРМАТ А2