Усиление проема Уп-2

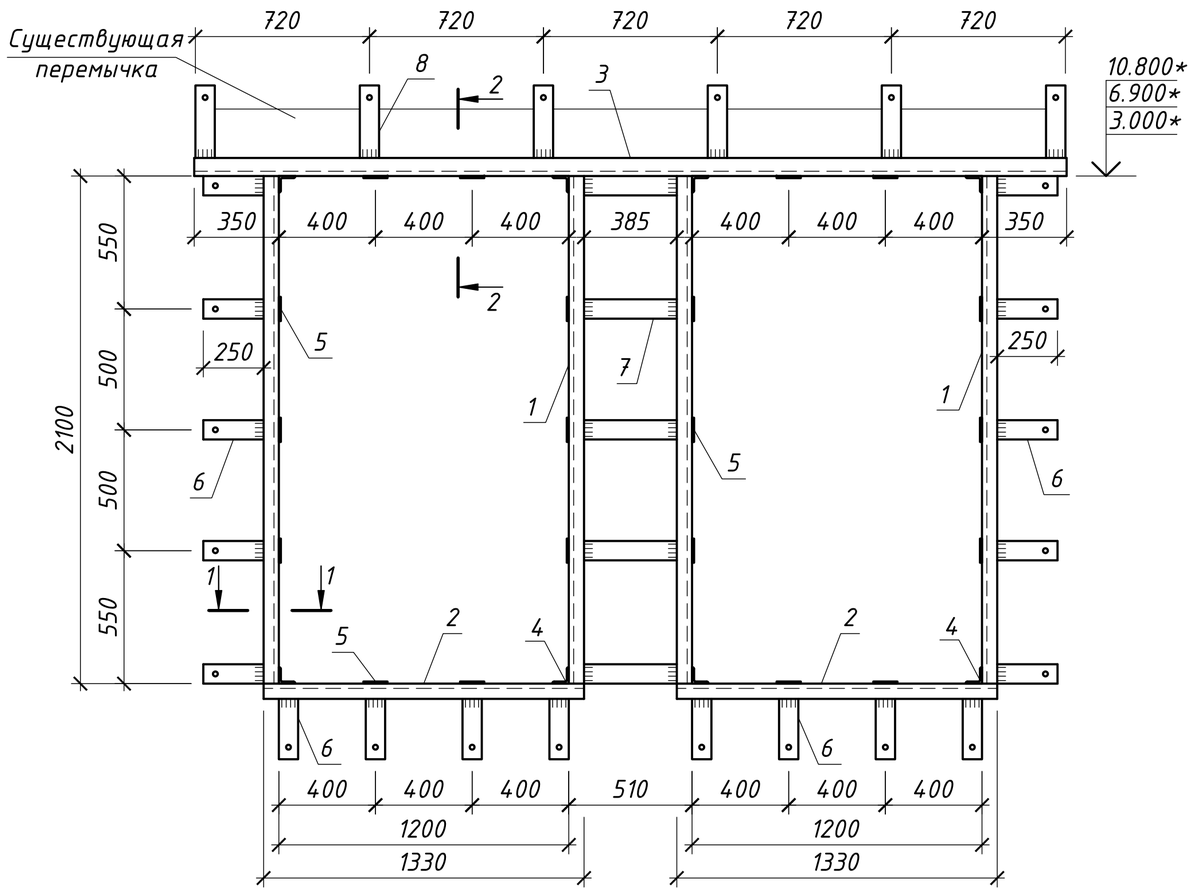

Усиление проема Уп-4

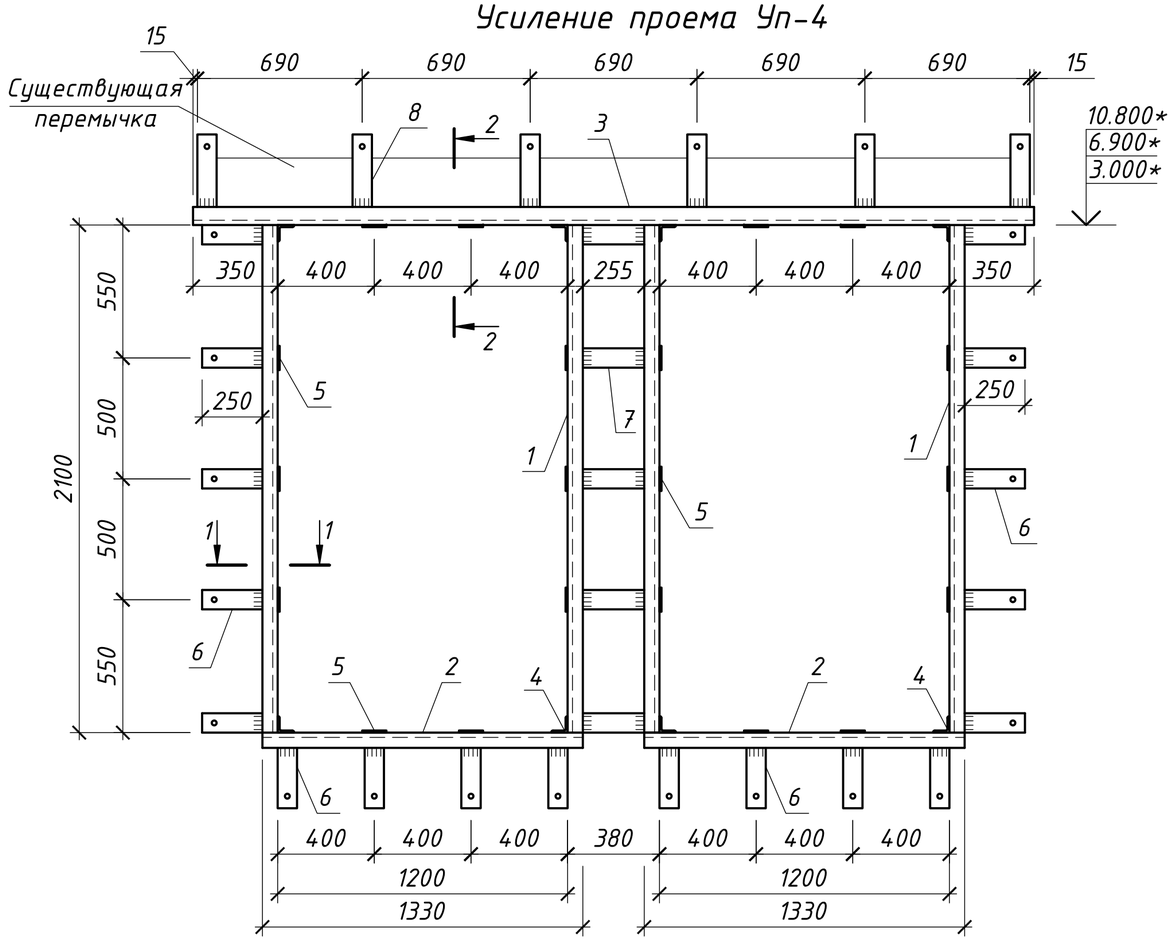

1-1

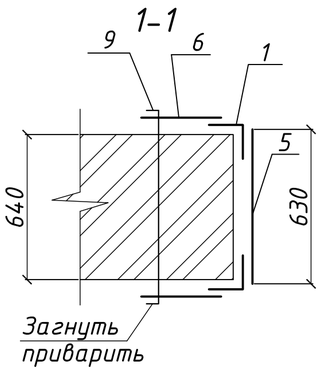

2-2

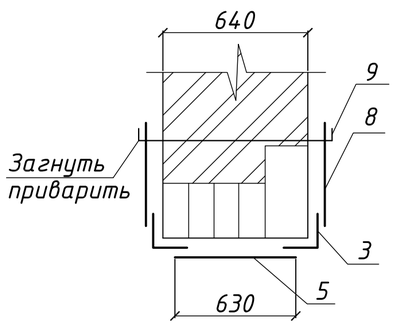

Деталь поз. 6

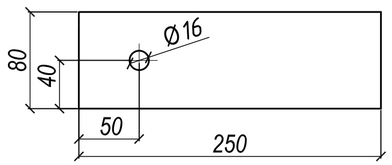

Деталь поз. 8

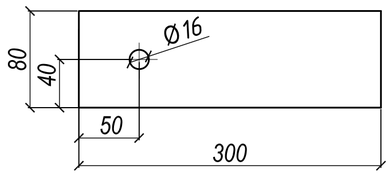

1. Общие данные смотри лист АС-1.
2. Все отметки со знаком * уточнить по месту.
3. Спецификацию усилений проемов смотри лист АС-17.
4. Данный лист смотри совместно с листами АС-10, АС-11, АС-12.

						202003-123-АС		
						"Капитальный ремонт корпуса №3 для перевода инфекционного отделения. КГП на ПХВ "Риддерская городская больница" управление здравоохранения ВКО акимата, г. Риддер, ул. Тохтарова, 4А." Корректировка.		
Изм.	Кол.уч	Лист	№док	Подпись	Дата			
Разработал		Сибагатулина				Здание инфекционного отделения	Стадия	Лист	Листов
Проверил		Анохина					РП	14	
Н.Контроль		Коваленко				Усиление проема Уп-2, Уп-4.	ТОО "ПостЭксКом" №19016795		

Усиление проема Уп-3

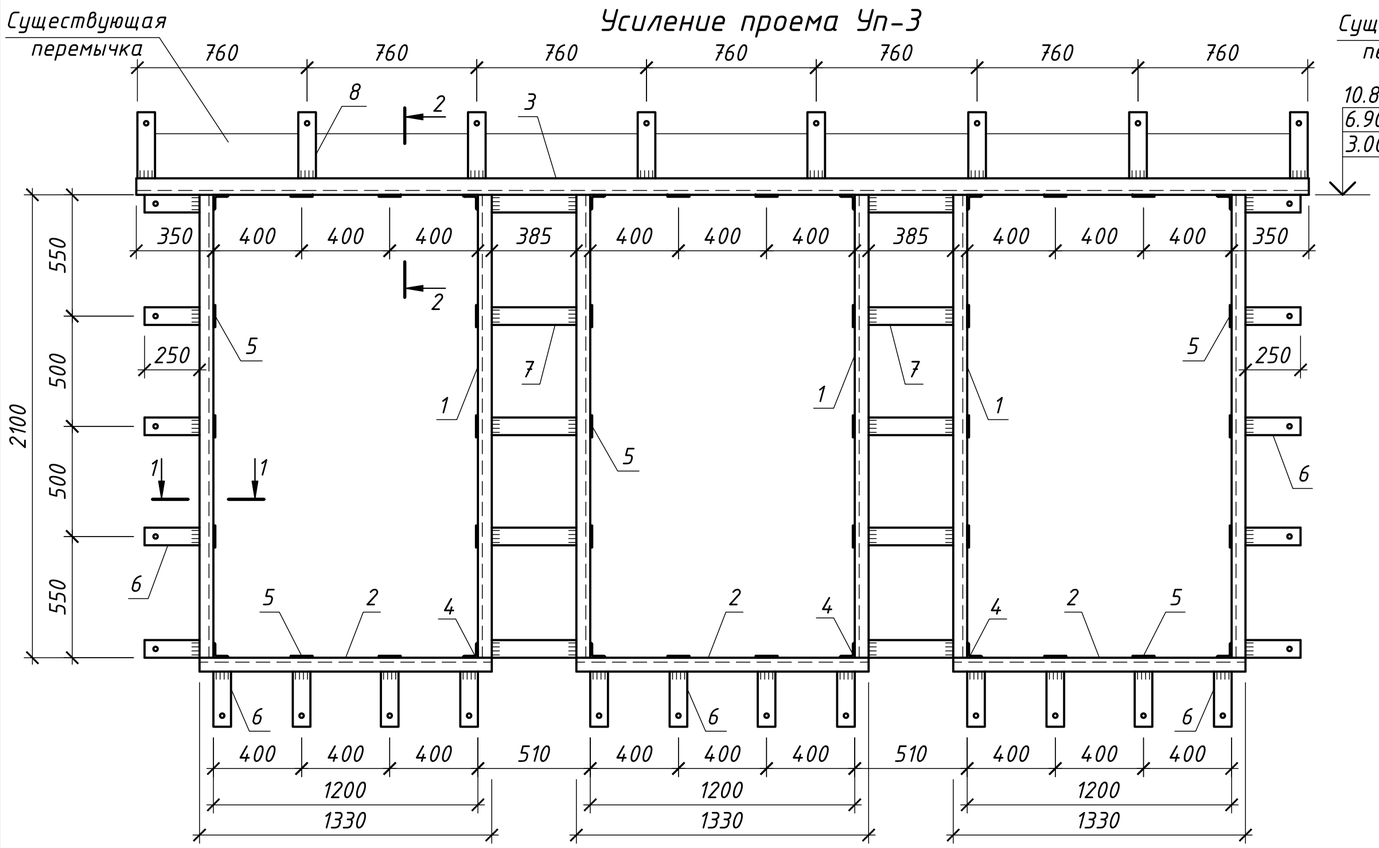

Усиление проема Уп-5

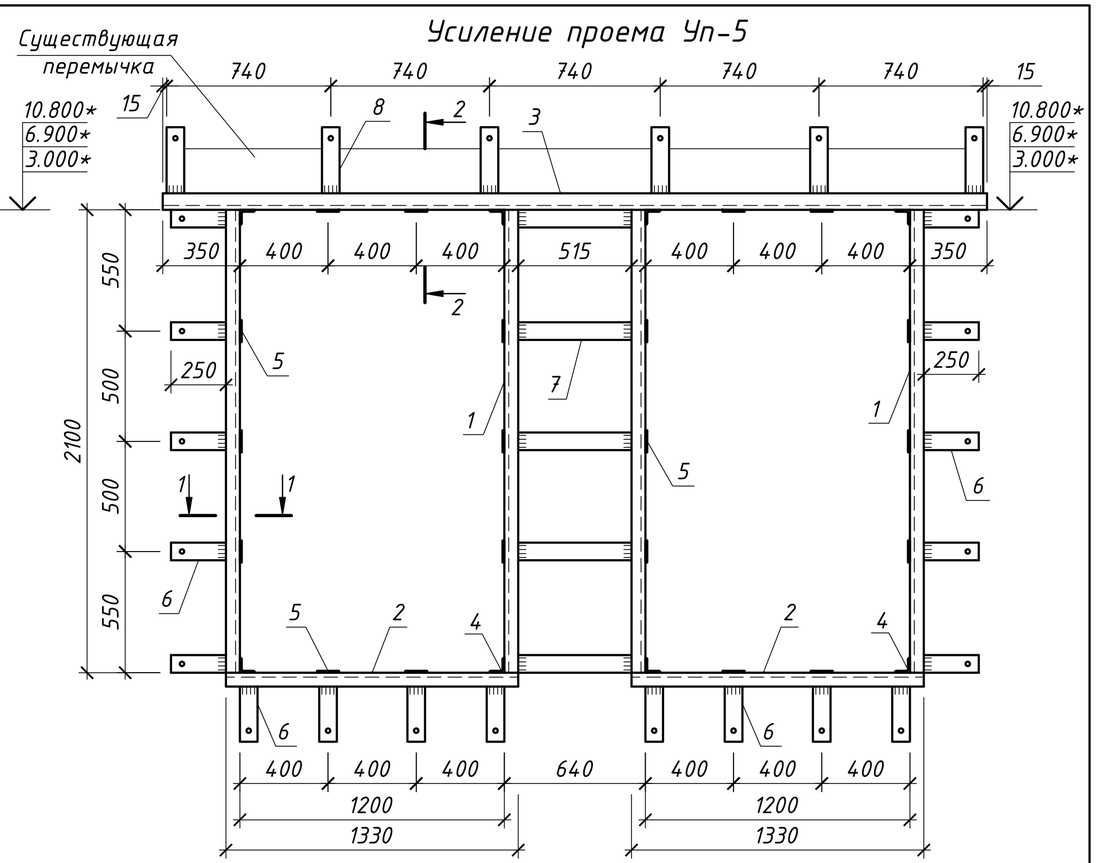

Усиление проема Уп-6

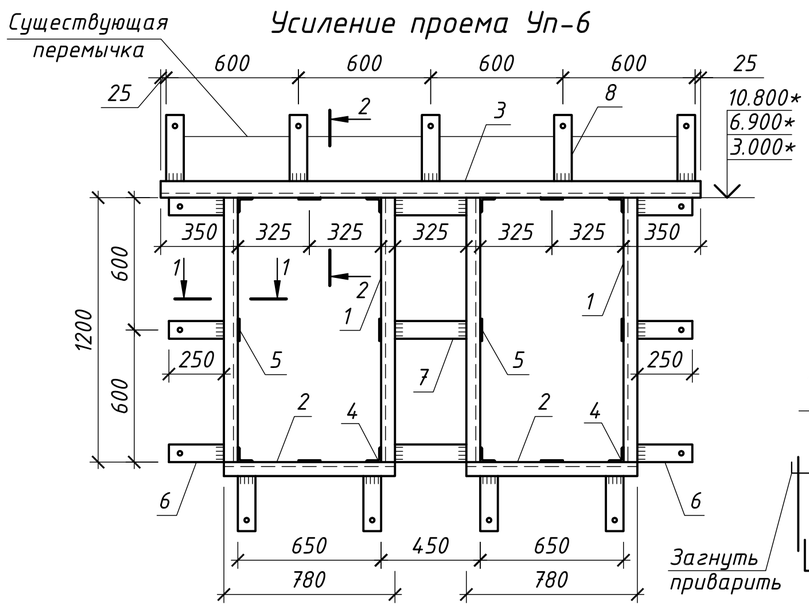

1-1

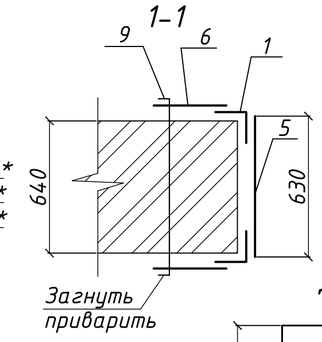

2-2

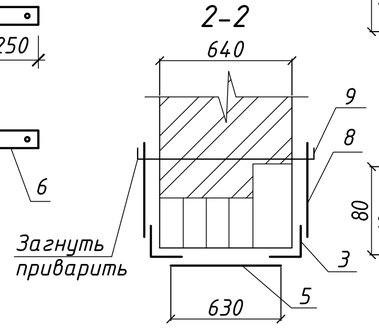

Деталь поз. 6

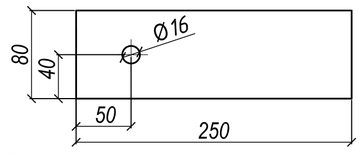

Деталь поз. 8

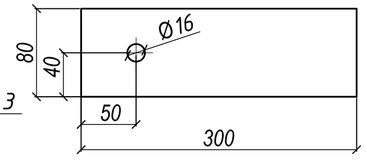

1. Общие данные смотри лист АС-1.
2. Все отметки со знаком * уточнить по месту.
3. Спецификацию усилений проемов смотри лист АС-17.
4. Данный лист смотри совместно с листами АС-10, АС-11, АС-12.

Изм.	Кол.уч	Лист	№док	Подпись	Дата	202003-123-АС		
						"Капитальный ремонт корпуса №3 для перевода инфекционного отделения. КГП на ПХВ "Риддерская городская больница" управление здравоохранения ВКО акимата, г. Риддер, ул. Тохтарова, 4А." Корректировка.		
Разработал	Сибагатулина					Здание инфекционного отделения	Стадия	Лист	Листов
Проверил	Анохина						РП	15	
Н.Контроль	Коваленко					Усиление проема Уп-3, Уп-5, Уп-6.	ТОО "ПостЭксКом" №19016795		

Усиление проема Уп-7

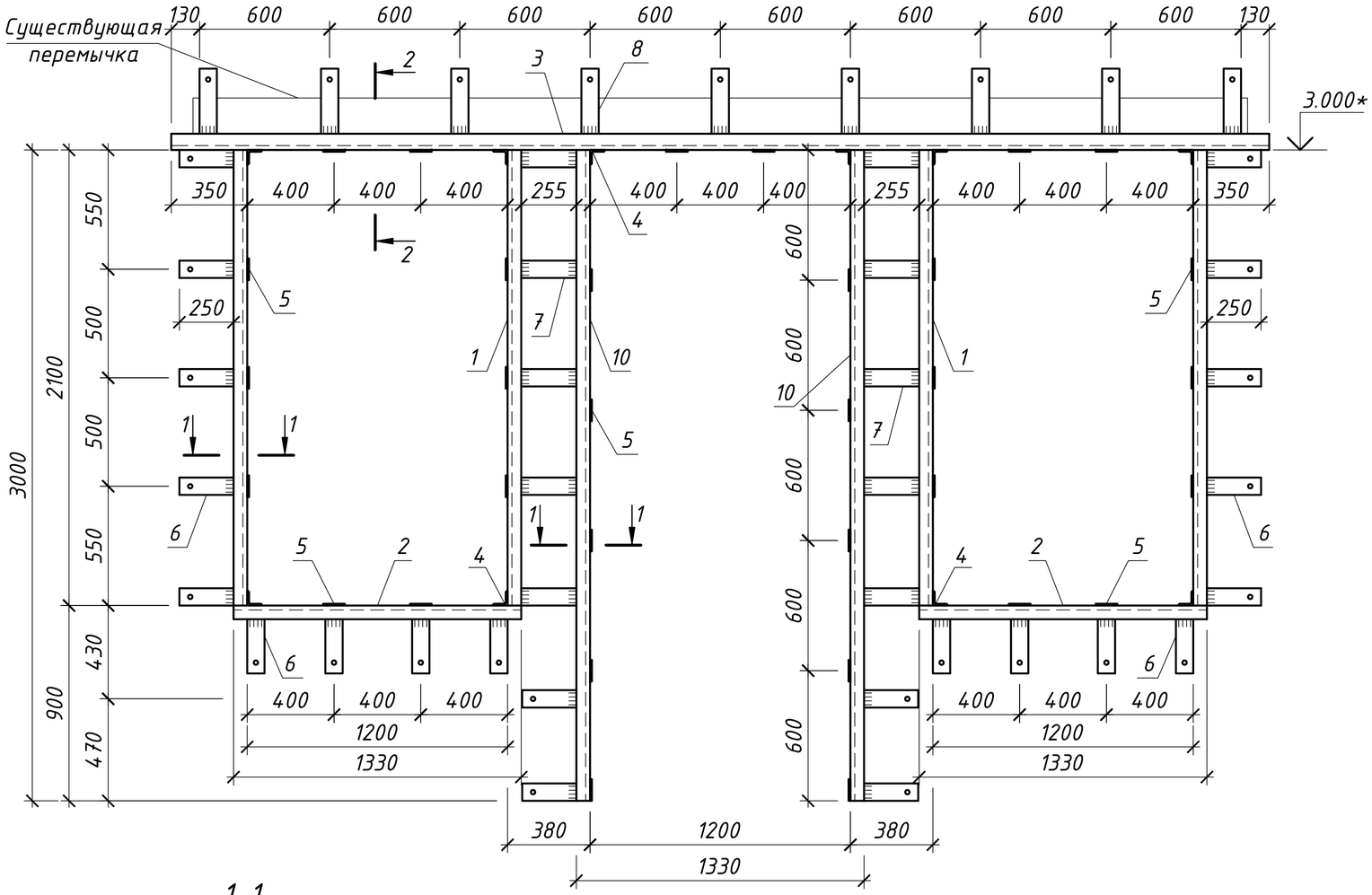

Усиление проема Уп-8

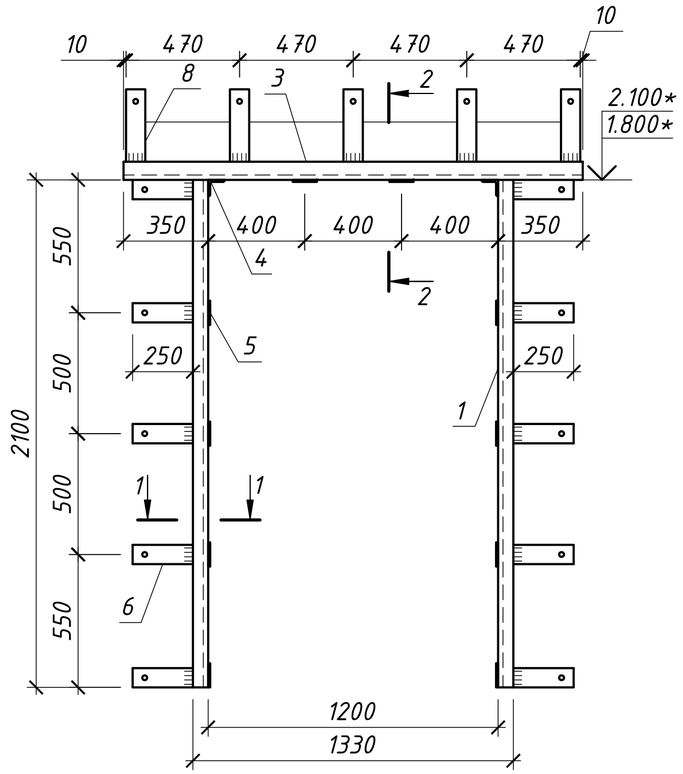

1-1

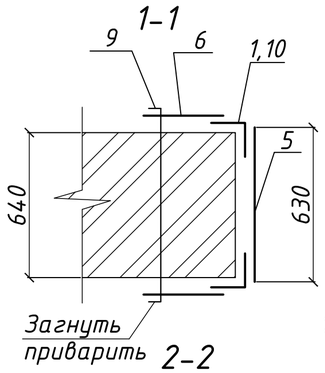

Деталь поз. 6

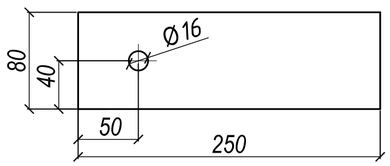

2-2

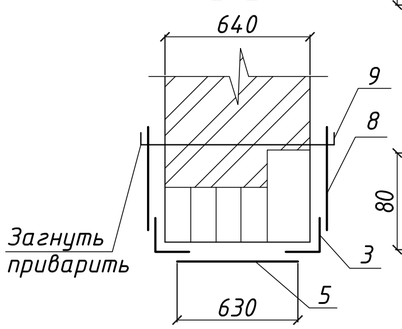

Деталь поз. 8

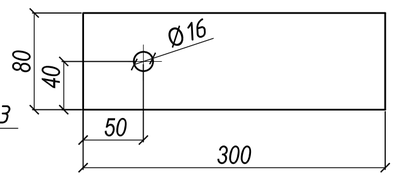

1. Общие данные смотри лист АС-1.
2. Все отметки со знаком * уточнить по месту.
3. Спецификацию усилений проемов смотри лист АС-17.
4. Данный лист смотри совместно с листом АС-10.

						202003-123-АС		
						"Капитальный ремонт корпуса №3 для перевода инфекционного отделения. КГП на ПХВ "Риддерская городская больница" управление здравоохранения ВКО акимата, г. Риддер, ул. Тохтарова, 4А." Корректировка.		
Изм.	Кол.уч	Лист	№док	Подпись	Дата			
Разработал		Сибагатулина				Здание инфекционного отделения	Стадия	Лист	Листов
Проверил		Анохина					РП	16	
Н.Контроль		Коваленко				Усиление проема Уп-7, Уп-8.	ТОО "ПостЭксКом" №19016795		

Спецификация элементов усиления проемов

Марка, поз.	Обозначение	Наименование	Кол.	Масса ед., кг	Приме-чание
		Усиление проема Уп-2	10	288,42	
1	ГОСТ 8509-93	∟ 63х5, L=2100	8	10,1	80,8
2	ГОСТ 8509-93	∟ 63х5, L=1330	4	6,4	25,6
3	ГОСТ 8509-93	∟ 75х5, L=3610	2	20,94	41,88
4	ГОСТ 8509-93	∟ 63х5, L=640	8	3,08	24,64
5	ГОСТ 19903-74	- 630х100х5	20	2,47	49,40
6	ГОСТ 19903-74	- 250х80х5	36	0,78	28,08
7	ГОСТ 19903-74	- 385х80х5	10	1,21	12,10
8	ГОСТ 19903-74	- 300х80х5	12	0,94	11,28
9	ГОСТ 34028-2016	Ф12 А240, L=680	24	0,61	14,64
		Усиление проема Уп-3	4	424,24	
1	ГОСТ 8509-93	∟ 63х5, L=2100	12	10,1	121,20
2	ГОСТ 8509-93	∟ 63х5, L=1330	6	6,4	38,4
3	ГОСТ 8509-93	∟ 75х5, L=5320	2	30,86	61,72
4	ГОСТ 8509-93	∟ 63х5, L=640	12	3,08	36,96
5	ГОСТ 19903-74	- 630х100х5	30	2,47	74,10
6	ГОСТ 19903-74	- 250х80х5	44	0,78	34,32
7	ГОСТ 19903-74	- 385х80х5	20	1,21	24,20
8	ГОСТ 19903-74	- 300х80х5	16	0,94	15,04
9	ГОСТ 34028-2016	Ф12 А240, L=680	30	0,61	18,30
		Усиление проема Уп-4	6	282,80	
1	ГОСТ 8509-93	∟ 63х5, L=2100	8	10,1	80,80
2	ГОСТ 8509-93	∟ 63х5, L=1330	4	6,4	25,60
3	ГОСТ 8509-93	∟ 75х5, L=3480	2	20,18	40,36
4	ГОСТ 8509-93	∟ 63х5, L=640	8	3,08	24,64
5	ГОСТ 19903-74	- 630х100х5	20	2,47	49,40
6	ГОСТ 19903-74	- 250х80х5	36	0,78	28,08
7	ГОСТ 19903-74	- 255х80х5	10	0,8	8,00
8	ГОСТ 19903-74	- 300х80х5	12	0,94	11,28
9	ГОСТ 34028-2016	Ф12 А240, L=680	24	0,61	14,64
		Усиление проема Уп-5	2	294,04	
1	ГОСТ 8509-93	∟ 63х5, L=2100	8	10,1	80,80
2	ГОСТ 8509-93	∟ 63х5, L=1330	4	6,4	25,60
3	ГОСТ 8509-93	∟ 75х5, L=3740	2	21,7	43,40
4	ГОСТ 8509-93	∟ 63х5, L=640	8	3,08	24,64
5	ГОСТ 19903-74	- 630х100х5	20	2,47	49,40
6	ГОСТ 19903-74	- 250х80х5	36	0,78	28,08
7	ГОСТ 19903-74	- 515х80х5	10	1,62	16,20
8	ГОСТ 19903-74	- 300х80х5	12	0,94	11,28
9	ГОСТ 34028-2016	Ф12 А240, L=680	24	0,61	14,64

Спецификация элементов усиления проемов

Марка, поз.	Обозначение	Наименование	Кол.	Масса ед., кг	Приме-чание
		Усиление проема Уп-6	4	174,25	
1	ГОСТ 8509-93	∟ 63х5, L=1200	8	5,77	46,16
2	ГОСТ 8509-93	∟ 63х5, L=780	4	3,75	15,00
3	ГОСТ 8509-93	∟ 75х5, L=2450	2	14,21	28,42
4	ГОСТ 8509-93	∟ 63х5, L=640	8	3,08	24,64
5	ГОСТ 19903-74	- 630х100х5	8	2,47	19,76
6	ГОСТ 19903-74	- 250х80х5	20	0,78	15,60
7	ГОСТ 19903-74	- 325х80х5	6	1,02	6,12
8	ГОСТ 19903-74	- 300х80х5	10	0,94	9,40
9	ГОСТ 34028-2016	Ф12 А240, L=680	15	0,61	9,15
		Усиление проема Уп-7	1	418,81	
1	ГОСТ 8509-93	∟ 63х5, L=2100	8	10,1	80,80
2	ГОСТ 8509-93	∟ 63х5, L=1330	4	6,4	25,60
3	ГОСТ 8509-93	∟ 75х5, L=5060	2	29,35	58,70
4	ГОСТ 8509-93	∟ 63х5, L=640	10	3,08	30,80
5	ГОСТ 19903-74	- 630х100х5	32	2,47	79,04
6	ГОСТ 19903-74	- 250х80х5	44	0,78	34,32
7	ГОСТ 19903-74	- 255х80х5	20	0,8	16,00
8	ГОСТ 19903-74	- 300х80х5	18	0,94	16,92
9	ГОСТ 34028-2016	Ф12 А240, L=680	31	0,61	18,91
10	ГОСТ 8509-93	∟ 63х5, L=3000	4	14,43	57,72
		Усиление проема Уп-8	2	127,45	
1	ГОСТ 8509-93	∟ 63х5, L=2100	4	10,1	40,40
3	ГОСТ 8509-93	∟ 75х5, L=1900	2	11,02	22,04
4	ГОСТ 8509-93	∟ 63х5, L=640	2	3,08	6,16
5	ГОСТ 19903-74	- 630х100х5	10	2,47	24,70
6	ГОСТ 19903-74	- 250х80х5	20	0,78	15,60
8	ГОСТ 19903-74	- 300х80х5	10	0,94	9,40
9	ГОСТ 34028-2016	Ф12 А240, L=680	15	0,61	9,15

1. Общие данные смотри лист АС-1.
2. Данный лист смотри совместно с листами АС-14, АС-15, АС-16.
3. Расход в спецификации дан на 1 проем.

Изм.	Кол.уч	Лист	№док	Подпись	Дата	202003-123-АС			
						"Капитальный ремонт корпуса №3 для перевода инфекционного отделения. КГП на ПХВ "Риддерская городская больница" управление здравоохранения ВКО акимата, г. Риддер, ул. Тохтарова, 4А." Корректировка.			
Разработал		Сибагатулина				Здание инфекционного отделения	Стадия	Лист	Листов
Проверил		Анохина					РП	17	
Н.Контроль		Коваленко				Спецификация элементов усиления проемов Уп-2 - Уп-8.	ТОО "ПостЭксКом" №19016795		

Усиление перемычки Уп-9

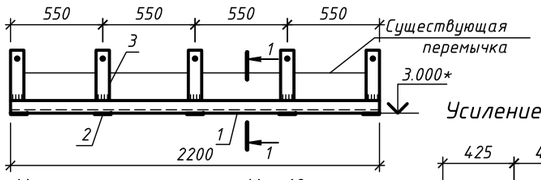

Усиление перемычки Уп-10

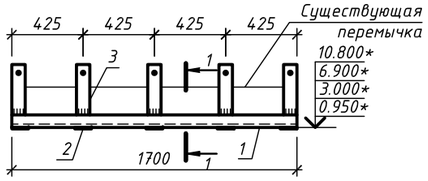

Усиление перемычки Уп-11

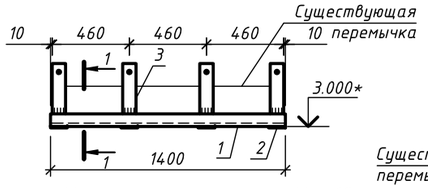

Усиление перемычки Уп-12

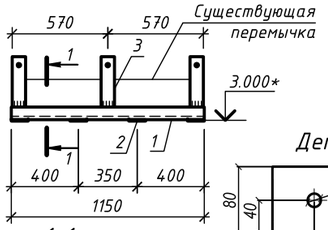

1-1

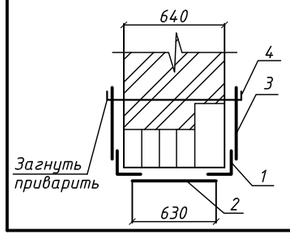

Усиление перемычки Уп-13

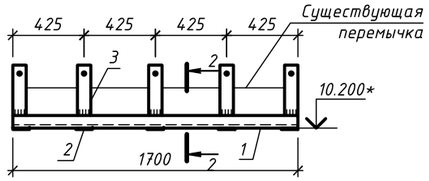

Усиление перемычки Уп-14

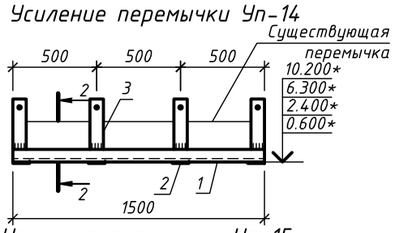

Усиление перемычки Уп-15

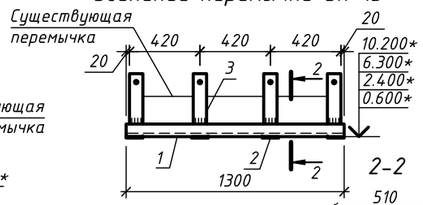

2-2

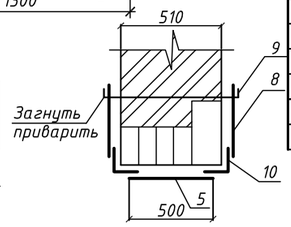

Деталь поз. 8

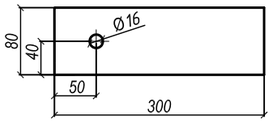

Дополнительное усиление перемычек Уп-2д,3д,4д,5д,6д,10д

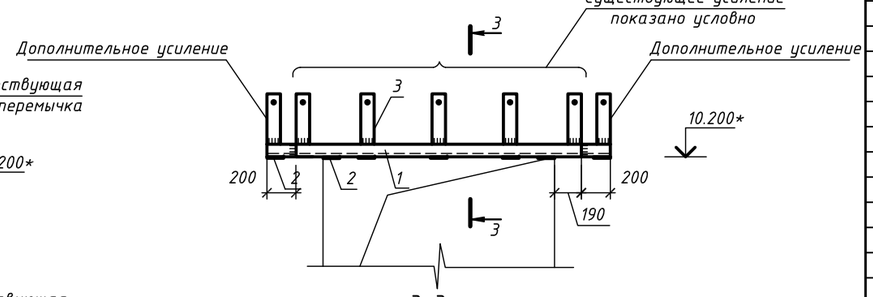

3-3

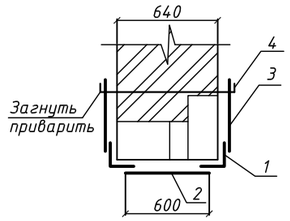

1. Общие данные смотри лист АС-1.
2. Все отметки со знаком * уточнить по месту.
3. Данный лист смотри совместно с листами АС-9, АС-10, АС-11, АС-12.
3. Расход в спецификации дан на 1 проем.

Спецификация элементов дополнительного усиления проемов

Марка, поз.	Обозначение	Наименование	Кол.	Масса ед., кг	
	Усиление проемов Уп-2д,3д,4д,5д,6д,10д		35	22,34	781,90
1	ГОСТ 8509-93	∟ 75х5, L=200	2	1,16	2,32
2	ГОСТ 19903-74	- 600х100х5	4	2,34	9,36
3	ГОСТ 19903-74	- 300х80х5	4	0,94	9,40
4	ГОСТ 34028-2016	Ф12 А240, L=700	2	0,63	1,26

Спецификация элементов усиления проемов

Марка, поз.	Обозначение	Наименование	Кол.	Масса ед., кг	Приме-чание
		Усиление перемычки Уп-9	1	50,32	
1	ГОСТ 8509-93	∟ 75х5, L=2200	2	12,76	25,52
2	ГОСТ 19903-74	- 630х100х5	5	2,47	12,35
3	ГОСТ 19903-74	- 300х80х5	10	0,94	9,40
4	ГОСТ 34028-2016	Ф12 А240, L=680	5	0,61	3,05
		Усиление перемычки Уп-10	75	44,52	
1	ГОСТ 8509-93	∟ 75х5, L=1700	2	9,86	19,72
2	ГОСТ 19903-74	- 630х100х5	5	2,47	12,35
3	ГОСТ 19903-74	- 300х80х5	10	0,94	9,40
4	ГОСТ 34028-2016	Ф12 А240, L=680	5	0,61	3,05
		Усиление перемычки Уп-11	1	36,08	
1	ГОСТ 8509-93	∟ 75х5, L=1400	2	8,12	16,24
2	ГОСТ 19903-74	- 630х100х5	4	2,47	9,88
3	ГОСТ 19903-74	- 300х80х5	8	0,94	7,52
4	ГОСТ 34028-2016	Ф12 А240, L=680	4	0,61	2,44
		Усиление перемычки Уп-12	1	30,69	
1	ГОСТ 8509-93	∟ 75х5, L=1150	2	6,67	13,34
2	ГОСТ 19903-74	- 630х100х5	4	2,47	9,88
3	ГОСТ 19903-74	- 300х80х5	6	0,94	5,64
4	ГОСТ 34028-2016	Ф12 А240, L=680	3	0,61	1,83
		Усиление перемычки Уп-13	1	41,37	
1	ГОСТ 8509-93	∟ 75х5, L=1700	2	9,86	19,72
2	ГОСТ 19903-74	- 500х100х5	5	1,96	9,80
3	ГОСТ 19903-74	- 300х80х5	10	0,94	9,4
4	ГОСТ 34028-2016	Ф12 А240, L=550	5	0,49	2,45
		Усиление перемычки Уп-14	34	34,72	
1	ГОСТ 8509-93	∟ 75х5, L=1500	2	8,7	17,40
2	ГОСТ 19903-74	- 500х100х5	4	1,96	7,84
3	ГОСТ 19903-74	- 300х80х5	8	0,94	7,52
4	ГОСТ 34028-2016	Ф12 А240, L=550	4	0,49	1,96
		Усиление перемычки Уп-15	5	32,40	
1	ГОСТ 8509-93	∟ 75х5, L=1300	2	7,54	15,08
2	ГОСТ 19903-74	- 500х100х5	4	1,96	7,84
3	ГОСТ 19903-74	- 300х80х5	8	0,94	7,52
4	ГОСТ 34028-2016	Ф12 А1, L=550	4	0,49	1,96

Изм.	Кол.уч	Лист	№док	Подпись	Дата
Разработал		Сибагатулина			
Проверил		Анохина			
Н.Контроль		Коваленко			

202003-123-АС

"Капитальный ремонт корпуса №3 для перевода инфекционного отделения. КГП на ПХВ "Риддерская городская больница" управление здравоохранения ВКО акимата, г. Риддер, ул. Тохтарова, 4А." Корректировка.

Здание инфекционного отделения

Стадия	Лист	Листов
РП	18	

Усиление перемычек Уп-9 - Уп-15. Дополнительное усиление перемычек Уп-2д,3д,4д,5д,6д,10д.

ТОО "ПостЭксКом" №19016795

Усиление перемычки Уп-16

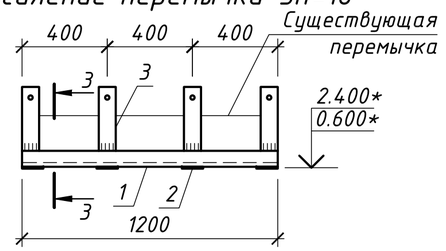

Усиление перемычки Уп-21

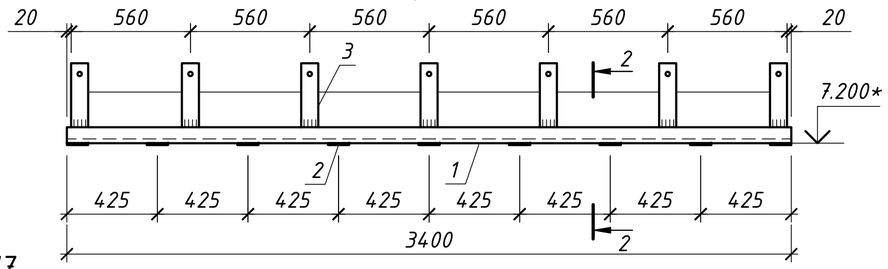

Усиление перемычки Уп-17

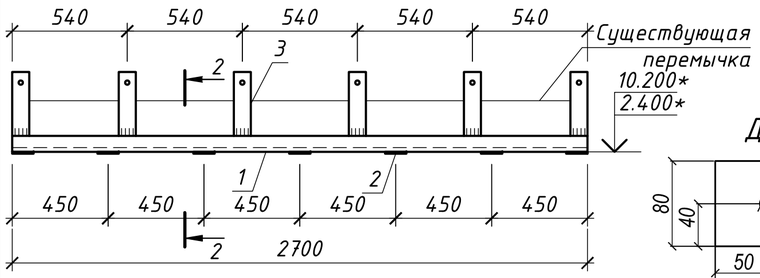

Усиление перемычки Уп-19

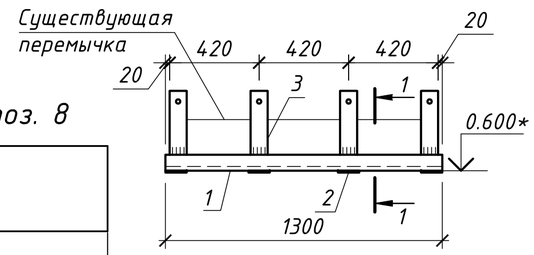

Деталь поз. 8

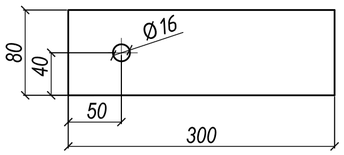

Усиление перемычки Уп-18

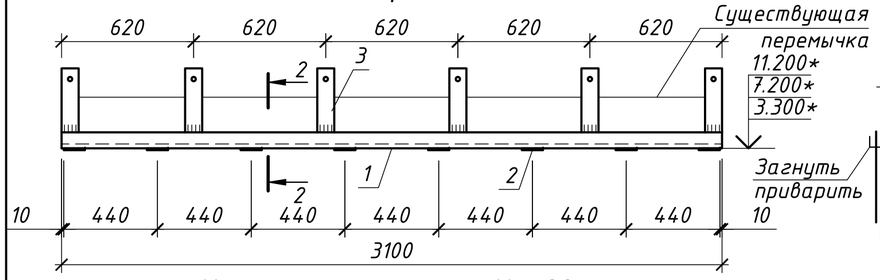

2-2 (1-1)

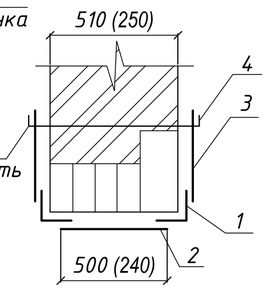

3-3

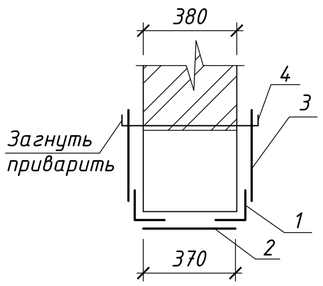

Усиление перемычки Уп-20

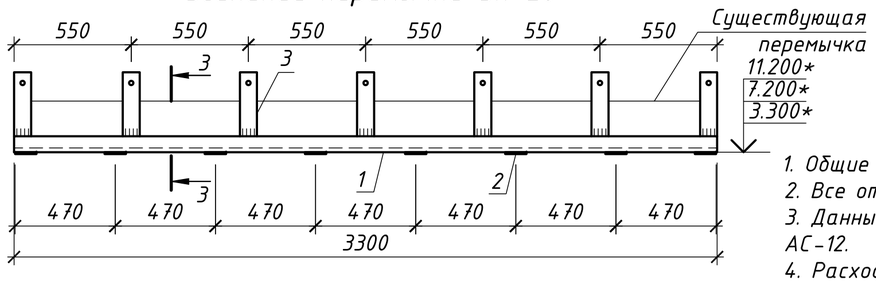

1. Общие данные смотри лист АС-1.
2. Все отметки со знаком * уточнить по месту.
3. Данный лист смотри совместно с листами АС-10, АС-11, АС-12.
4. Расход в спецификации дан на 1 проем.

Усиление перемычки Уп-22

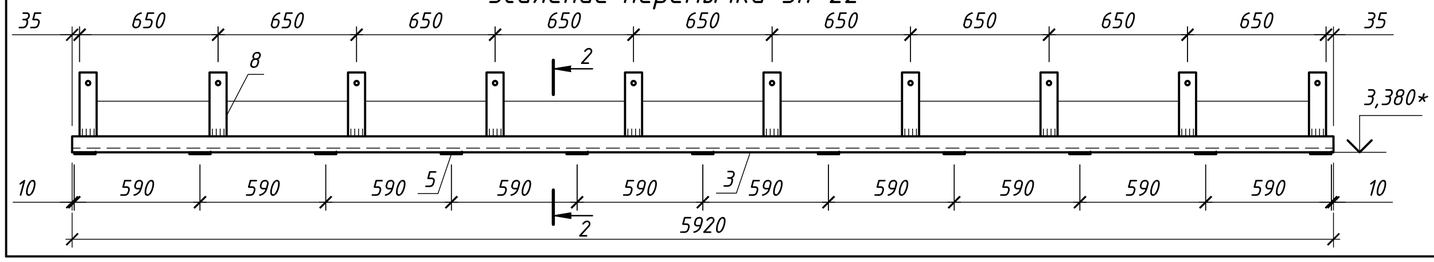

Спецификация элементов усиления проемов

Марка, поз.	Обозначение	Наименование	Кол.	Масса ед., кг	Примечание
		Усиление перемычки Уп-16	4	28,72	
1	ГОСТ 8509-93	∟ 75х5, L=1200	2	6,96	13,92
2	ГОСТ 19903-74	- 370х100х5	4	1,45	5,80
3	ГОСТ 19903-74	- 300х80х5	8	0,94	7,52
4	ГОСТ 34028-2016	Ф12 А240, L=420	4	0,37	1,48
		Усиление перемычки Уп-17	2	59,26	
1	ГОСТ 8509-93	∟ 75х5, L=2700	2	15,66	31,32
2	ГОСТ 19903-74	- 500х100х5	7	1,96	13,72
3	ГОСТ 19903-74	- 300х80х5	12	0,94	11,28
4	ГОСТ 34028-2016	Ф12 А240, L=550	6	0,49	2,94
		Усиление перемычки Уп-18	12	65,86	
1	ГОСТ 8509-93	∟ 75х5, L=3100	2	17,98	35,96
2	ГОСТ 19903-74	- 500х100х5	8	1,96	15,68
3	ГОСТ 19903-74	- 300х80х5	12	0,94	11,28
4	ГОСТ 34028-2016	Ф12 А240, L=550	6	0,49	2,94
		Усиление перемычки Уп-19	1	27,40	
1	ГОСТ 8509-93	∟ 75х5, L=1300	2	7,54	15,08
2	ГОСТ 19903-74	- 240х100х5	4	0,94	3,76
3	ГОСТ 19903-74	- 300х80х5	8	0,94	7,52
4	ГОСТ 34028-2016	Ф12 А240, L=290	4	0,26	1,04
		Усиление перемычки Уп-20	4	65,63	
1	ГОСТ 8509-93	∟ 75х5, L=3300	2	19,14	38,28
2	ГОСТ 19903-74	- 370х100х5	8	1,45	11,60
3	ГОСТ 19903-74	- 300х80х5	14	0,94	13,16
4	ГОСТ 34028-2016	Ф12 А240, L=420	7	0,37	2,59
		Усиление перемычки Уп-21	1	73,67	
1	ГОСТ 8509-93	∟ 75х5, L=3400	2	19,72	39,44
2	ГОСТ 19903-74	- 500х100х5	9	1,96	17,64
3	ГОСТ 19903-74	- 300х80х5	14	0,94	13,16
4	ГОСТ 34028-2016	Ф12 А240, L=550	7	0,49	3,43
		Усиление перемычки Уп-22	1		
3	ГОСТ 8509-93	∟ 75х5, L=5920	2	34,34	
5	ГОСТ 19903-74	- 500х100х5	11	1,96	
8	ГОСТ 19903-74	- 300х80х5	20	0,94	
9	ГОСТ 34028-2016	Ф12 А240, L=550	10	0,49	

Изм.	Кол.уч.	Лист	№док	Подпись	Дата
Разработал		Сибагатулина			
Проверил		Анохина			
Н.Контроль		Коваленко			

202003-123-АС

"Капитальный ремонт корпуса №3 для перевода инфекционного отделения. КГП на ПХВ "Риддерская городская больница" управление здравоохранения ВКО акимата, г. Риддер, ул. Тохтарова, 4А."Корректировка.

Здание инфекционного отделения

Стадия	Лист	Листов
РП	19	

Усиление перемычек Уп-16 - Уп-22.

ТОО "ПостЭксКом" №19016795

Существующий проём

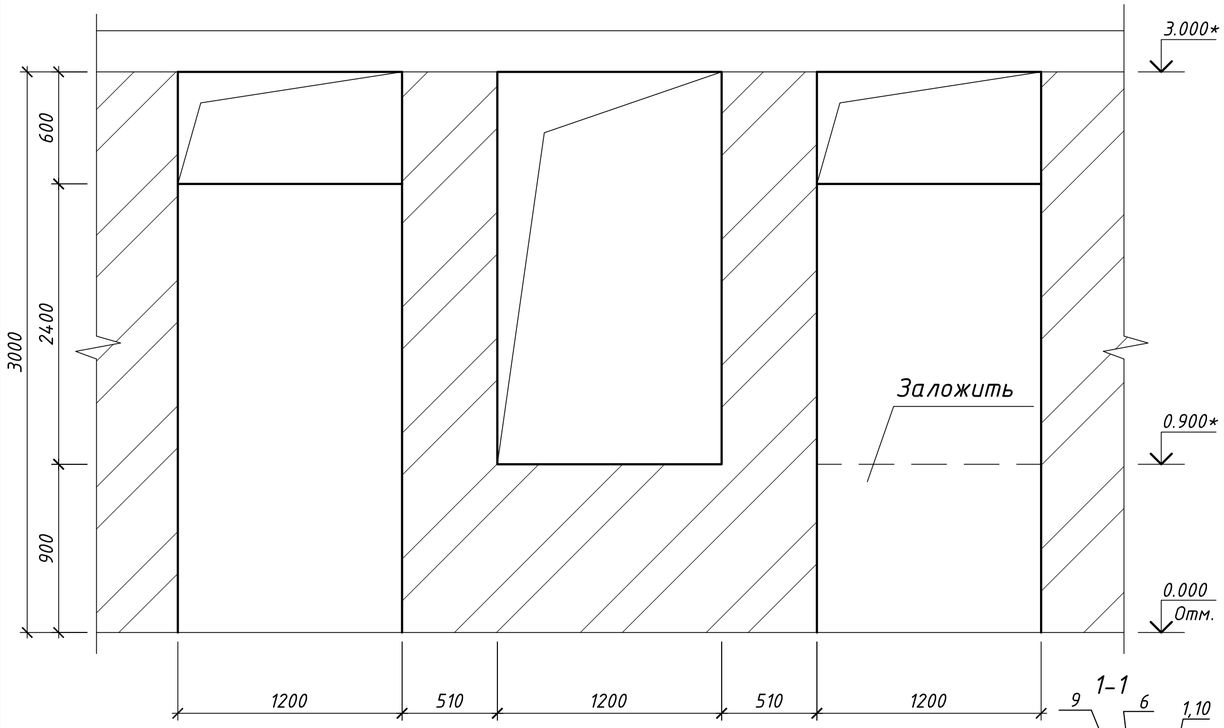

Устройство проема Пр-1

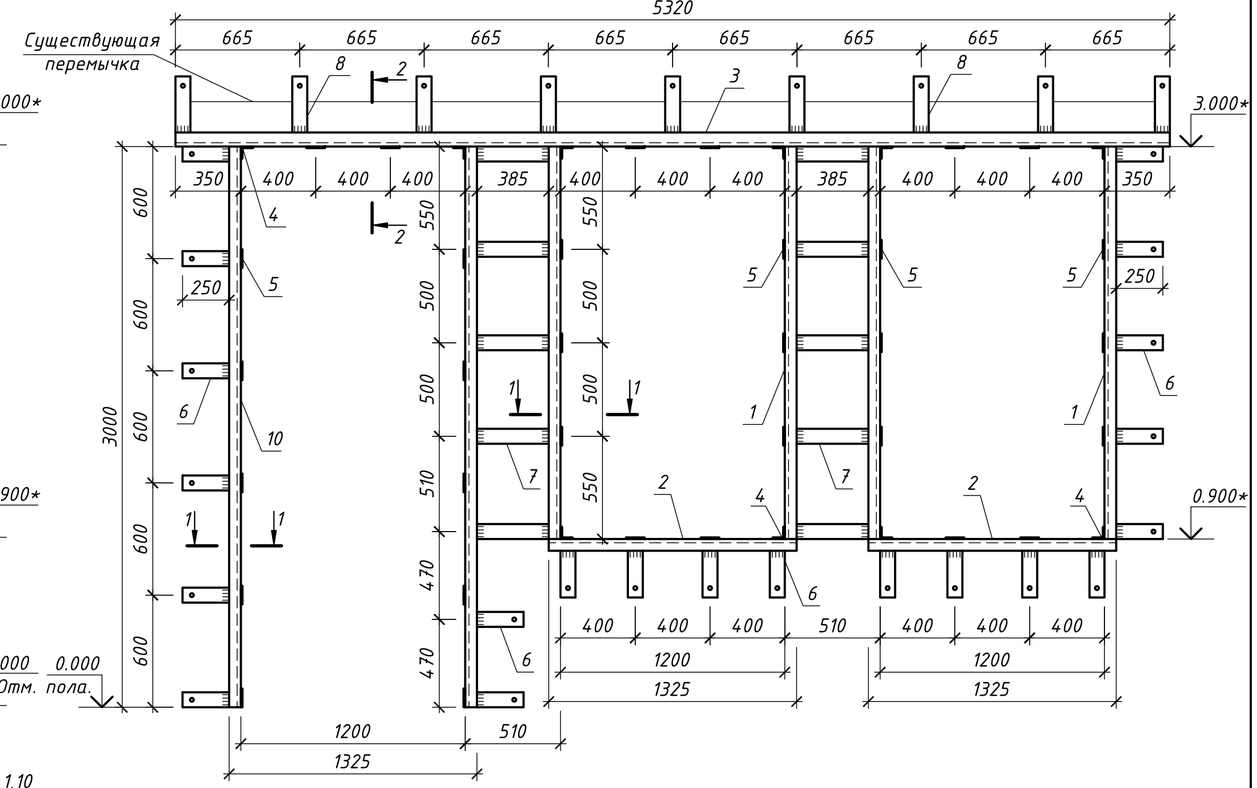

1-1

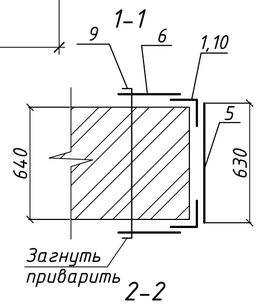

2-2

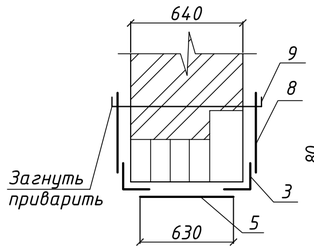

Деталь поз. 6

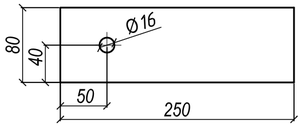

Деталь поз. 8

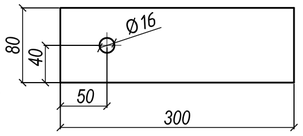

Спецификация элементов устройства проёма Пр-1

Марка, поз.	Обозначение	Наименование	Кол.	Масса ед., кг	Приме-чание
		Устройство проема Пр-1	1	399,00	
1	ГОСТ 8509-93	∟ 63х5, L=2100	8	10,1	80,80
2	ГОСТ 8509-93	∟ 63х5, L=1330	4	6,4	25,60
3	ГОСТ 8509-93	∟ 75х5, L=5320	2	30,86	61,72
4	ГОСТ 8509-93	∟ 63х5, L=640	10	3,08	30,80
5	ГОСТ 19903-74	- 630х100х5	32	2,47	79,04
6	ГОСТ 19903-74	- 250х80х5	42	0,78	32,76
7	ГОСТ 19903-74	- 385х80х5	20	1,21	24,20
8	ГОСТ 19903-74	- 300х80х5	18	0,94	16,92
9	ГОСТ 34028-2016	Ф12 А240, L=680	30	0,61	18,30
10	ГОСТ 8509-93	∟ 63х5, L=3000	2	14,43	28,86

1. Общие данные смотри лист АС-1.
2. Все отметки со знаком * уточнить по месту.
3. Данный лист смотри совместно с листом АС-10.
4. Проем заложить кирпичом марки КР-р-по 250х120х65/1НФ/200/2,0/25/ ГОСТ 530-2012 на цементно-песчаном растворе М25. Расход кирпича 0,69 м³.

Изм.	Кол.уч	Лист	№док	Подпись	Дата	202003-123-АС
						"Капитальный ремонт корпуса №3 для перевода инфекционного отделения. КГП на ПХВ "Риддерская городская больница" управление здравоохранения ВКО акимата, г. Риддер, ул. Тохтарова, 4А." Корректировка.
Разработал		Сибагатулина				Здание инфекционного отделения — Стадия: РП; Лист: 20; Листов:
Проверил		Анохина				
Н.Контроль		Коваленко				Устройство проема Пр-1. Спецификация устройства проема Пр-1 — ТОО "ПостЭксКом" №19016795

Существующий проём

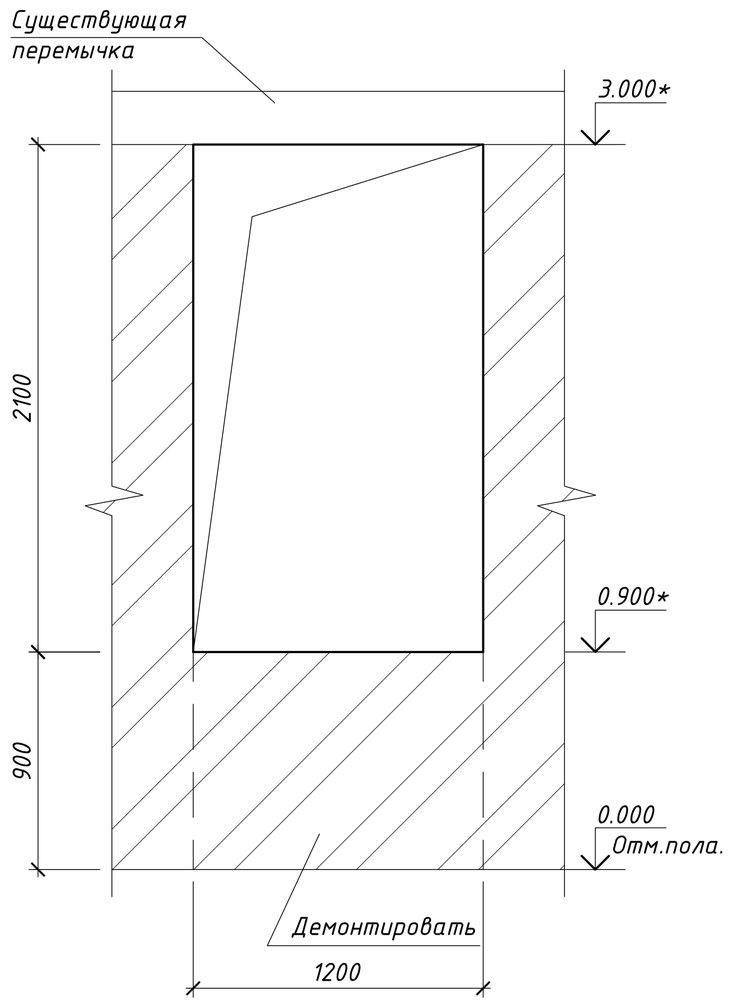

Устройство проема Пр-2

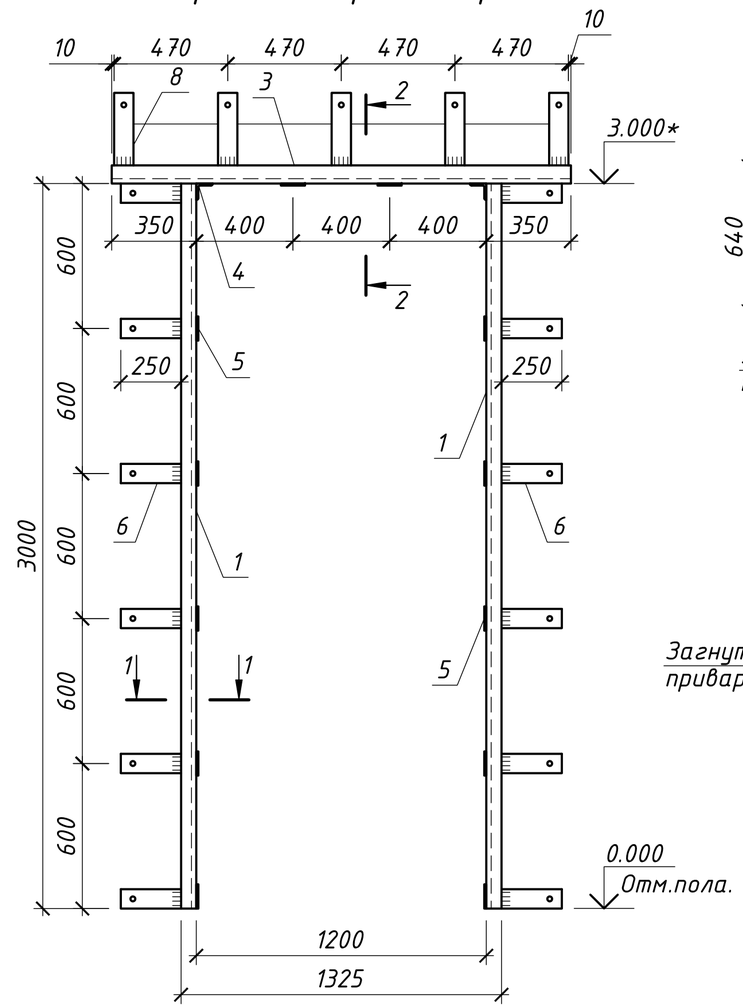

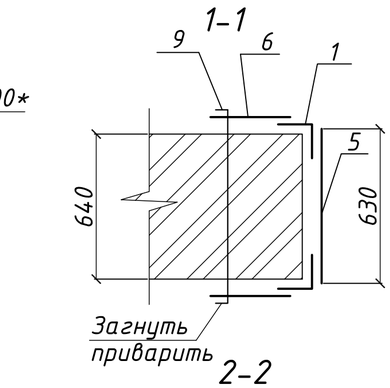

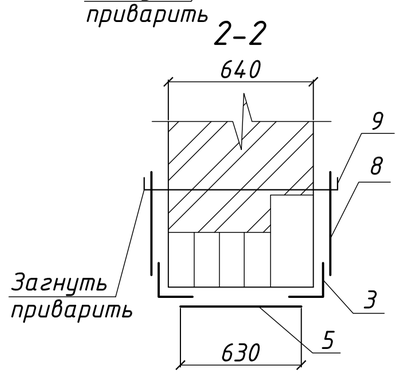

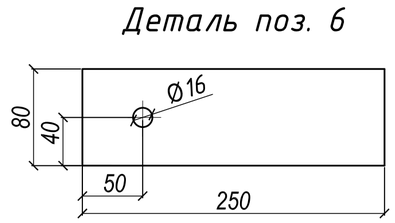

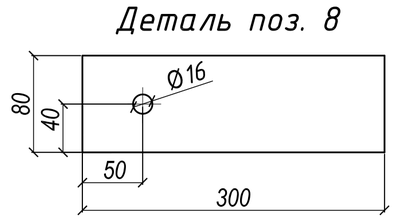

Спецификация элементов устройства проёма Пр-2

Марка, поз.	Обозначение	Наименование	Кол.	Масса ед., кг	Примечание
		Устройство проема Пр-1	1	146,73	
1	ГОСТ 8509-93	∟ 63х5, L=3000	4	14,43	57,72
3	ГОСТ 8509-93	∟ 75х5, L=1900	2	11,02	22,04
4	ГОСТ 8509-93	∟ 63х5, L=640	2	3,08	6,16
5	ГОСТ 19903-74	- 630х100х5	12	2,47	29,64
6	ГОСТ 19903-74	- 250х80х5	24	0,78	18,72
8	ГОСТ 19903-74	- 300х80х5	10	0,94	9,40
9	ГОСТ 34028-2016	Ф12 А240, L=680	5	0,61	3,05

1. Общие данные смотри лист АС-1.
2. Все отметки со знаком * уточнить по месту.
3. Данный лист смотри совместно с листом АС-10.

Изм.	Кол.уч	Лист	№док	Подпись	Дата	202003-123-АС		
						"Капитальный ремонт корпуса №3 для перевода инфекционного отделения. КГП на ПХВ "Риддерская городская больница" управление здравоохранения ВКО акимата, г. Риддер, ул. Тохтарова, 4А." Корректировка.		
Разработал		Сибагатулина				Здание инфекционного отделения	Стадия	Лист	Листов
Проверил		Анохина					РП	21	
Н.Контроль		Коваленко				Устройство проема Пр-2. Спецификация устройства проема Пр-2.	ТОО "ПостЭксКом" №19016795		

Существующий проём Пр-2.1

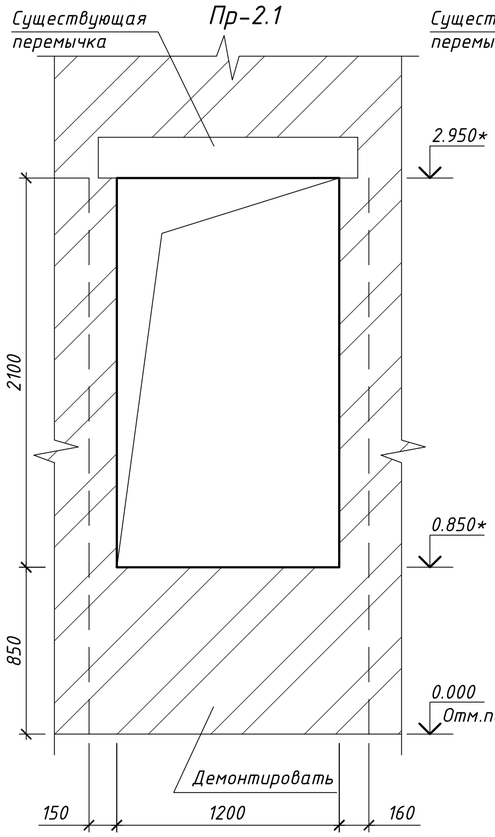

Существующий проём Пр-2.2

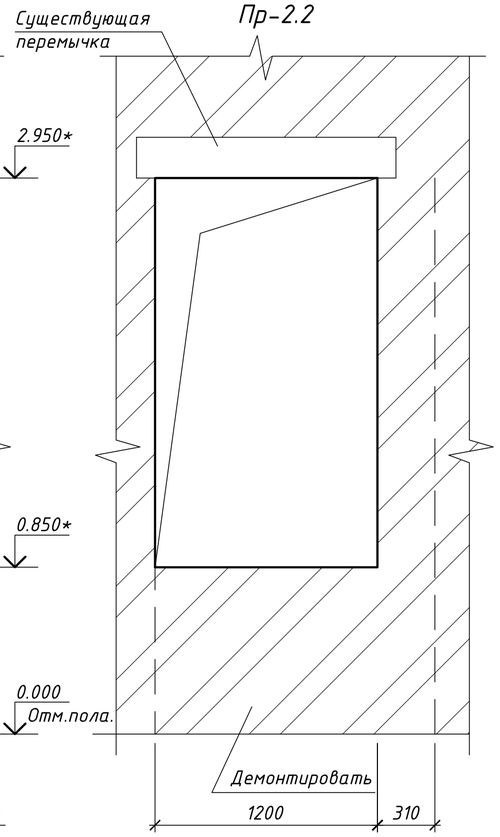

Устройство проема Пр-2.1, Пр-2.2

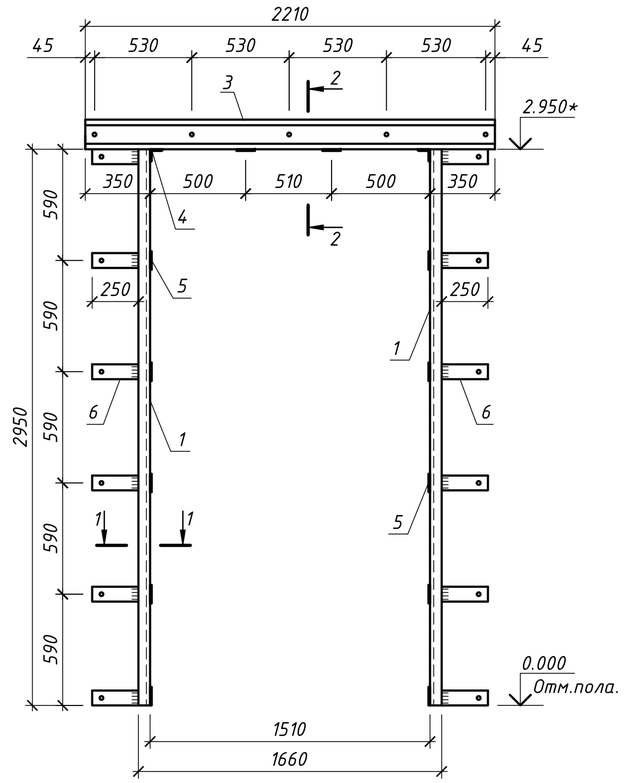

Спецификация элементов устройства проёма Пр-2.1, Пр-2.2

Марка, поз.	Обозначение	Наименование	Кол.	Масса ед., кг	Приме-чание
		Устройство проема Пр-2.1, Пр-2.2	2	187,3	374,6
1	ГОСТ 8509-93	∟ 75х5, L=2950	4	17,11	68,44
3	ГОСТ 8240-97	Швеллер 16, L=2210	2	31,38	62,76
4	ГОСТ 8509-93	∟ 75х5, L=640	2	2,96	5,92
5	ГОСТ 19903-74	- 630х100х5	10	1,96	19,60
6	ГОСТ 19903-74	- 250х80х5	24	0,78	18,72
9	ГОСТ 34028-2016	Ф12 А240, L=680	12	0,61	7,26
7	ГОСТ 34028-2016	Ф16 А240, L=580	5	0,9	4,6
8		Шайба М16	10		
10		Гайка М16	10		

Устройство проёма Пр-13

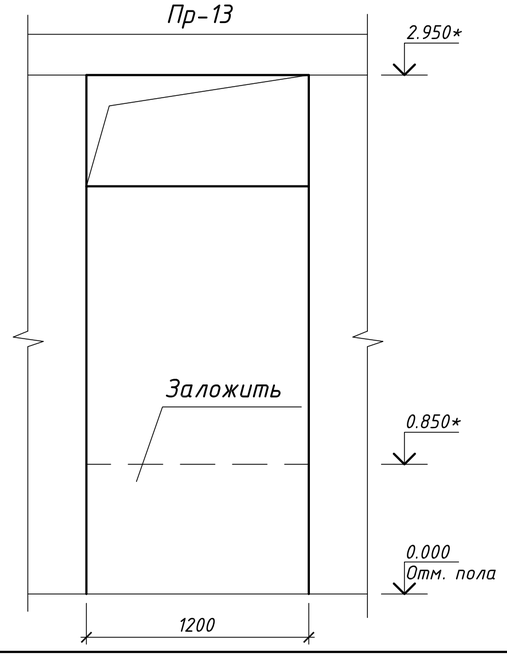

Разрез 1-1

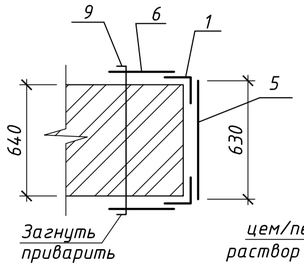

Разрез 2-2

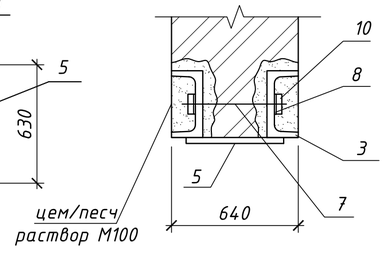

Деталь поз. 6

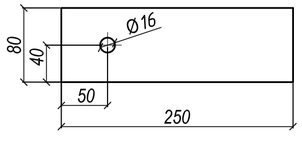

1. Общие данные смотри лист АС-1.
2. Все отметки со знаком * уточнить по месту.
3. Данный лист смотри совместно с листом АС-10.
4. Технологию устройства перемычек для проема ПР-2.1 смотри лист АС-23.
5. Технологию устройства перемычек для проема ПР-2.2 смотри лист АС-26.
6. Проем Пр-3* заложить кирпичом марки КР-р-по 250х120х65/1НФ/200/2,0/25/ ГОСТ 530-2012 на цементно-песчаном растворе М25. Значение временного сопротивления кладки осевому растяжению по неперевязанным швам для стен не менее 0,60 кПа.

						202003-123-АС			
						"Капитальный ремонт корпуса №3 для перевода инфекционного отделения. КГП на ПХВ "Риддерская городская больница" управление здравоохранения ВКО акимата, г. Риддер, ул. Тохтарова, 4А." Корректировка.			
Изм.	Кол.уч	Лист	№док	Подпись	Дата				
Разработал		Сибагатулина				Здание инфекционного отделения	Стадия	Лист	Листов
Проверил		Анохина					РП	21*	
Н.Контроль		Коваленко				Устройство проема Пр-2.1, Пр-2.2. Спецификация устройства проема Пр-2.1, Пр-2.2. Устройство проема Пр-13.	ТОО "ПостЭксКом" №19016795		

Существующий проем Пр-3

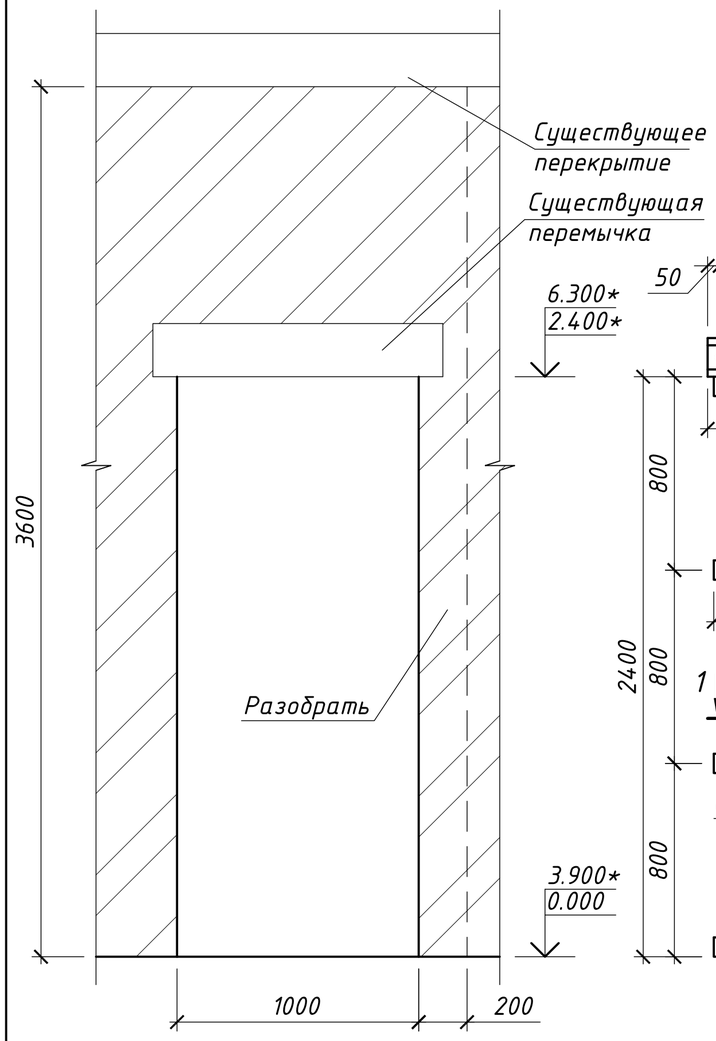

Увеличение проема Пр-3, Пр-3*

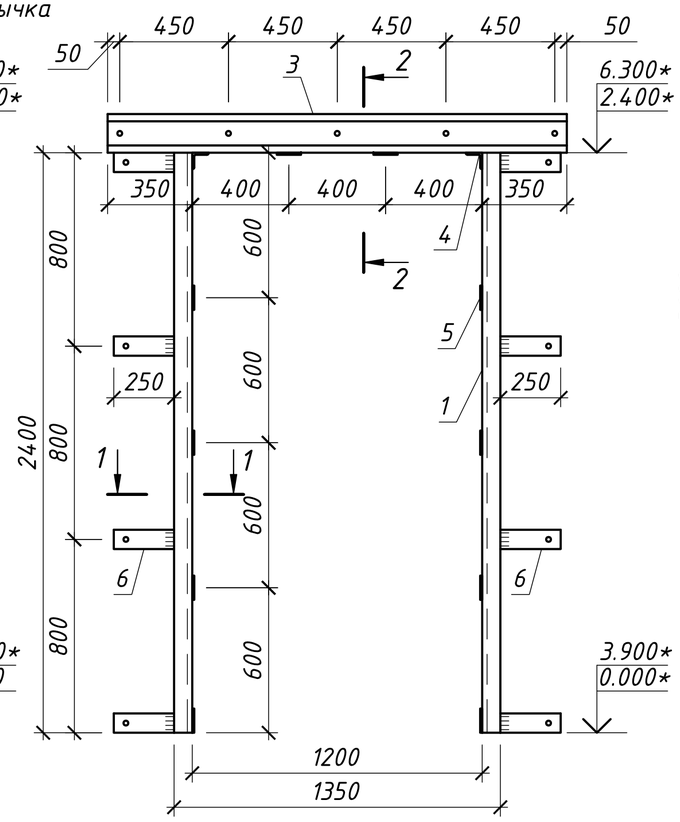

Существующий проем Пр-3*

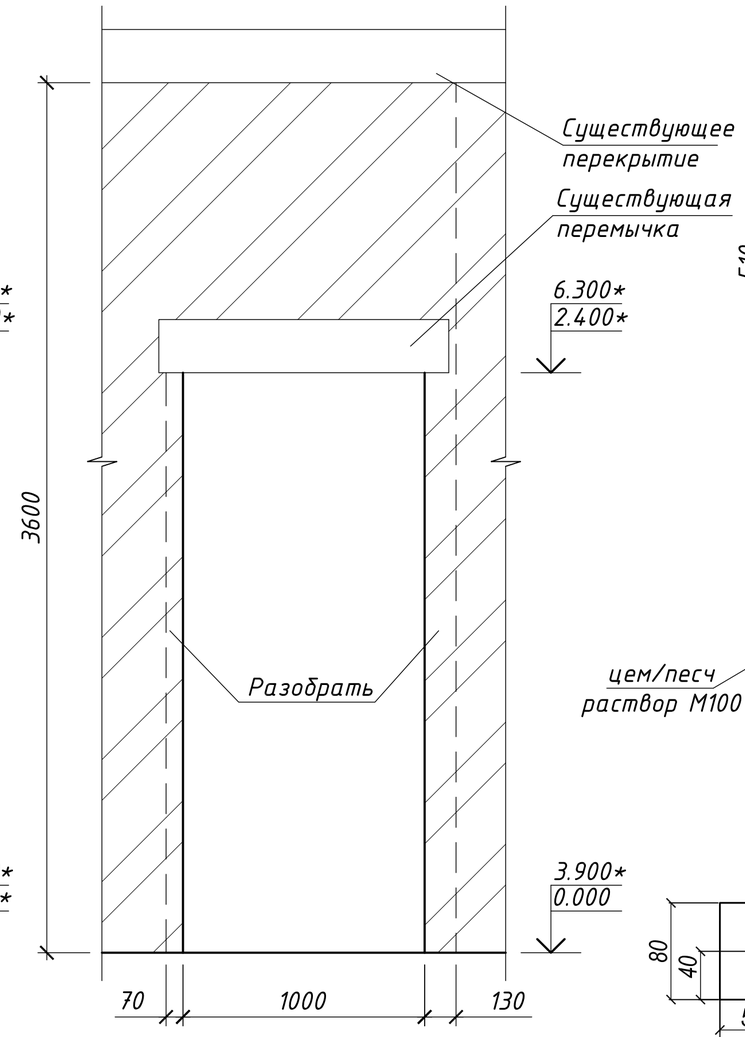

Разрез 1-1

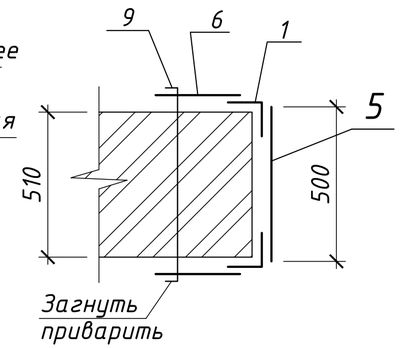

Разрез 2-2

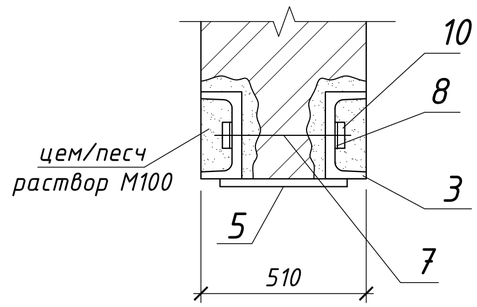

Деталь поз. 6

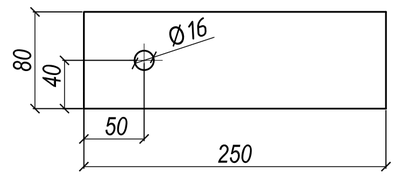

Спецификация элементов устройства проёма Пр-3, Пр-3*

Марка, поз.	Обозначение	Наименование	Кол.	Масса ед., кг	Приме-чание
		Устройство проема Пр-3, Пр-3*	7	156,06	
1	ГОСТ 8509-93	∟ 75х5, L=2400	4	13,92	55,68
3	ГОСТ 8240-97	Швеллер 16, L=1900	2	26,98	53,96
4	ГОСТ 8509-93	∟ 75х5, L=510	2	2,96	5,92
5	ГОСТ 19903-74	- 500х100х5	10	1,96	19,60
6	ГОСТ 19903-74	- 250х80х5	16	0,78	12,48
9	ГОСТ 34028-2016	Ф12 А240, L=550	8	0,49	3,92
7	ГОСТ 34028-2016	Ф16 А240, L=450мм	5	0,9	4,50
8		Шайба М16	10		
10		Гайка М16	10		

1. Общие данные смотри лист АС-1.
2. Данный лист смотри совместно с листами АС-10, АС-11.
3. Все отметки со знаком * уточнить по месту.
4. Технологию устройства перемычек смотри лист АС-23.
5. Расход в спецификации дан на 1 проем.

Изм.	Кол.уч	Лист	№док	Подпись	Дата	202003-123-АС		
						"Капитальный ремонт корпуса №3 для перевода инфекционного отделения. КГП на ПХВ "Риддерская городская больница" управление здравоохранения ВКО акимата, г. Риддер, ул. Тохтарова, 4А." Корректировка.		
Разработал		Сибагатулина				Здание инфекционного отделения	Стадия	Лист	Листов
Проверил		Анохина					РП	22	
Н.Контроль		Коваленко				Устройство проема Пр-3, Пр-3*. Спецификация устройства проема Пр-3, Пр-3*.	ТОО "ПостЭксКом" №19016795		

Устройство проема Пр-4

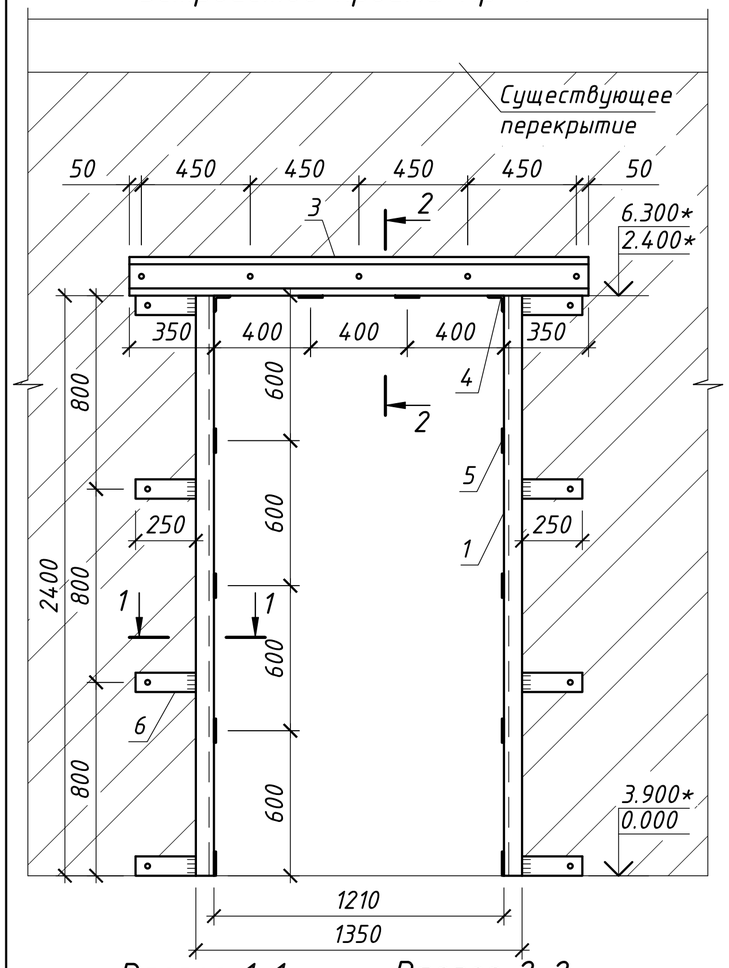

Существующий проем Пр-12

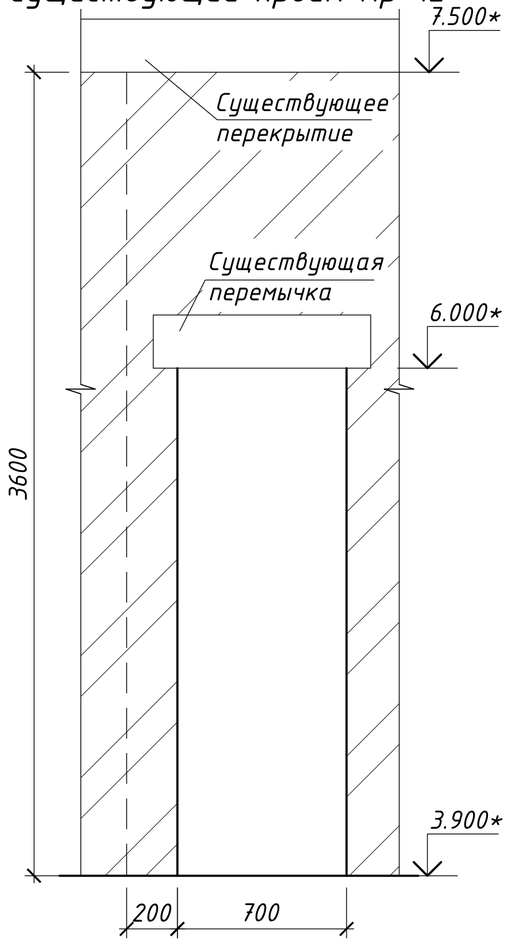

Разрез 1-1

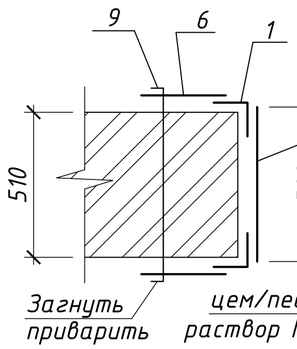

Разрез 2-2

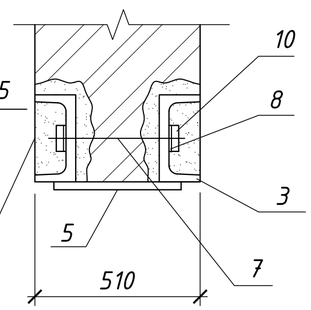

Устройство проема Пр-12

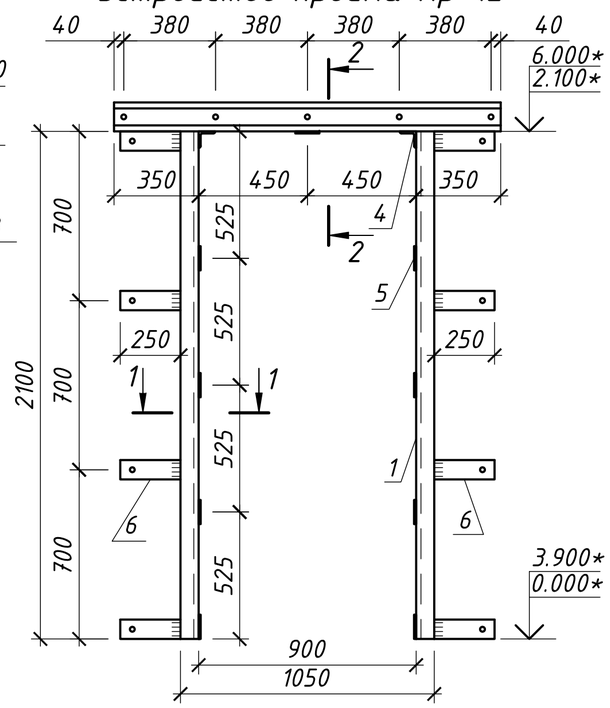

Деталь поз. 6

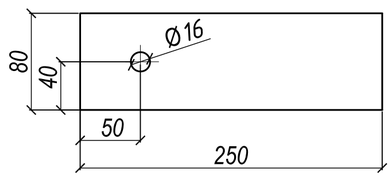

Спецификация элементов устройства проёма Пр-4, Пр-12

Марка, поз.	Обозначение	Наименование	Кол.	Масса ед., кг	Примечание
		Устройство проема Пр-4	4	156,06	
1	ГОСТ 8509-93	∟ 75х5, L=2400	4	13,92	55,68
3	ГОСТ 8240-97	Швеллер 16, L=1900	2	26,98	53,96
4	ГОСТ 8509-93	∟ 75х5, L=510	2	2,96	5,92
5	ГОСТ 19903-74	- 500х100х5	10	1,96	19,60
6	ГОСТ 19903-74	- 250х80х5	16	0,78	12,48
9	ГОСТ 34028-2016	Ф12 А240, L=550	8	0,49	3,92
7	ГОСТ 34028-2016	Ф16 А240, L=450мм	5	0,9	4,50
8		Шайба М16	10		
10		Гайка М16	10		
		Устройство проема Пр-12	1	138,62	
1	ГОСТ 8509-93	∟ 75х5, L=2100	4	12,18	48,72
3	ГОСТ 8240-97	Швеллер 16, L=1600	2	22,72	45,44
4	ГОСТ 8509-93	∟ 75х5, L=510	2	2,96	5,92
5	ГОСТ 19903-74	- 500х100х5	9	1,96	17,64
6	ГОСТ 19903-74	- 250х80х5	16	0,78	12,48
9	ГОСТ 34028-2016	Ф12 А240, L=550	8	0,49	3,92
7	ГОСТ 34028-2016	Ф16 А240, L=450мм	5	0,9	4,50
8		Шайба М16	10		
10		Гайка М16	10		

1. Общие данные смотри лист АС-1.
2. Все отметки со знаком * уточнить по месту.
3. Данный лист смотри совместно с листами АС-10, АС-11.
4. Технология устройства перемычек:
Несущие конструкции перекрытия подпереть стойками из дерева Ф100мм, с двух сторон стены. Для устройства перемычки с одной стороны стены выполнить штрабу под швеллер поз. 3, установить швеллер поз. 3. Затем выполнить штрабу под швеллер поз. 3 с другой стороны стены, установить швеллер. Просверлить отверстия в стене, в местах отверстий выполненных в швеллерах позиции 3. В просверленные отверстия установить анкер поз. 7, стянуть швеллера между собой. Демонтировать кирпичную кладку согласно чертежей. Выполнить усиление проема вертикальными уголками, согласно схеме устройства проема. Выполнить отделку проема.
5. Технологию устройства перемычки Пр-12 смотри лист АС-26.
6. Расход в спецификации дан на 1 проем.

Изм.	Кол.уч	Лист	№док	Подпись	Дата	202003-123-АС		
						"Капитальный ремонт корпуса №3 для перевода инфекционного отделения. КГП на ПХВ "Риддерская городская больница" управление здравоохранения ВКО акимата, г. Риддер, ул. Тохтарова, 4А." Корректировка.		
Разработал		Сибагатулина				Здание инфекционного отделения	Стадия	Лист	Листов
Проверил		Анохина					РП	23	
Н.Контроль		Коваленко				Устройство проема Пр-4, Пр-12. Спецификация устройства проема Пр-4, Пр-12.	ТОО "ПостЭксКом" №19016795		

Устройство проема Пр-5 (Пр-6)

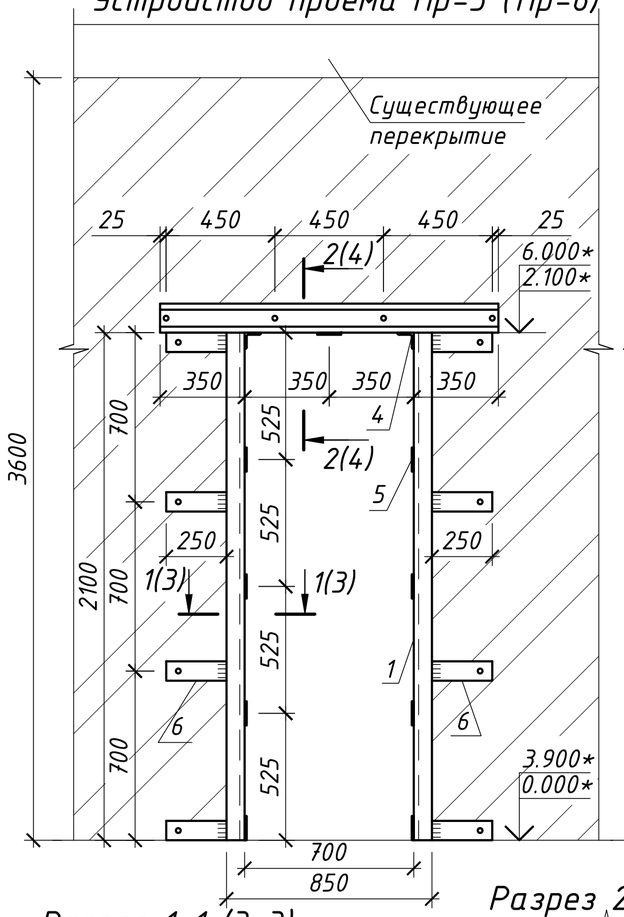

Устройство проема Пр-7(Пр-8)

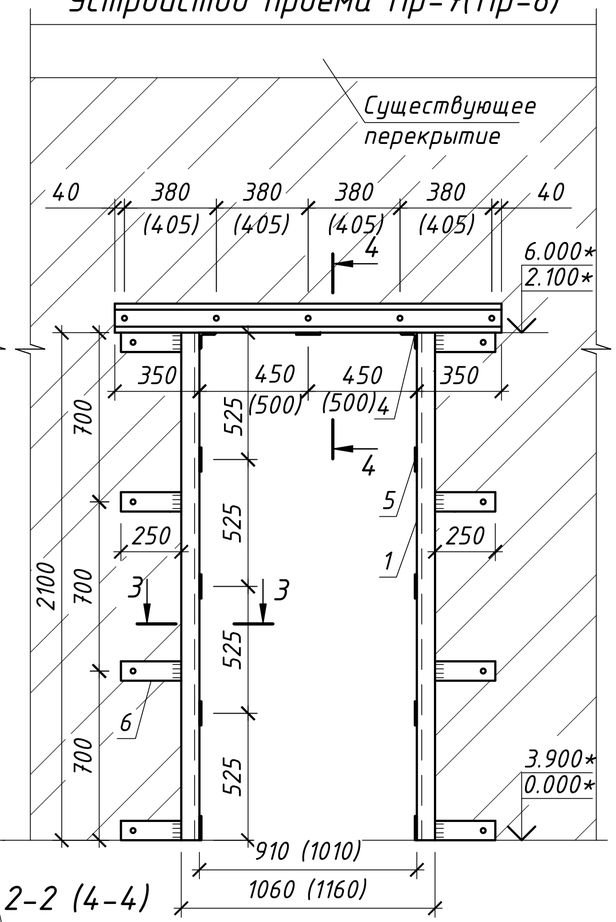

Разрез 1-1 (3-3)

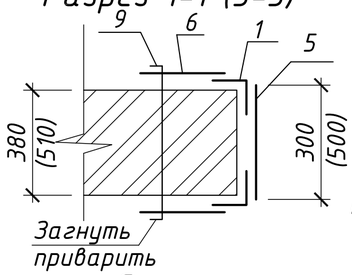

Разрез 2-2 (4-4)

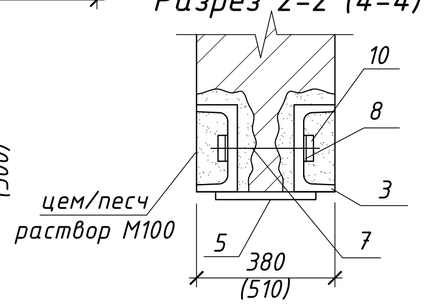

Деталь поз. 6

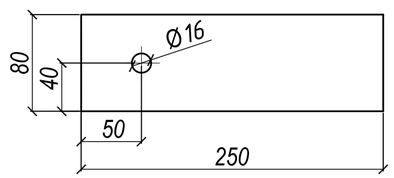

Спецификация элементов устройства проёма Пр-5, Пр-6, Пр-7

Марка, поз.	Обозначение	Наименование	Кол.	Масса ед., кг	Примечание
		Устройство проема Пр-5	1	112,93	
1	ГОСТ 8509-93	∟ 75х5, L=2100	4	12,18	48,72
3	ГОСТ 8240-97	Швеллер 12, L=1400	2	14,56	29,12
4	ГОСТ 8509-93	∟ 75х5, L=380	2	2,2	4,40
5	ГОСТ 19903-74	- 370х100х5	9	1,45	13,05
6	ГОСТ 19903-74	- 250х80х5	16	0,78	12,48
9	ГОСТ 34028-2016	Ф12 А240, L=420	8	0,37	2,96
7	ГОСТ 34028-2016	Ф16 А240, L=350мм	4	0,55	2,20
8		Шайба М16	8		
10		Гайка М16	8		
		Устройство проема Пр-6	1	121,40	
1	ГОСТ 8509-93	∟ 75х5, L=2100	4	12,18	48,72
3	ГОСТ 8240-97	Швеллер 12, L=1400	2	14,56	29,12
4	ГОСТ 8509-93	∟ 75х5, L=510	2	2,96	5,92
5	ГОСТ 19903-74	- 500х100х5	9	1,96	17,64
6	ГОСТ 19903-74	- 250х80х5	16	0,78	12,48
9	ГОСТ 34028-2016	Ф12 А240, L=550	8	0,49	3,92
7	ГОСТ 34028-2016	Ф16 А240, L=450мм	4	0,9	3,60
8		Шайба М16	8		
10		Гайка М16	8		
		Устройство проема Пр-7	2	126,46	
1	ГОСТ 8509-93	∟ 75х5, L=2100	4	12,18	48,72
3	ГОСТ 8240-97	Швеллер 12, L=1600	2	16,64	33,28
4	ГОСТ 8509-93	∟ 75х5, L=510	2	2,96	5,92
5	ГОСТ 19903-74	- 500х100х5	9	1,96	17,64
6	ГОСТ 19903-74	- 250х80х5	16	0,78	12,48
9	ГОСТ 34028-2016	Ф12 А240, L=550	8	0,49	3,92
7	ГОСТ 34028-2016	Ф16 А240, L=450мм	5	0,9	4,50
8		Шайба М16	10		
10		Гайка М16	10		

1. Общие данные смотри лист АС-1.
2. Все отметки со знаком * уточнить по месту.
3. Данный лист смотри совместно с листами АС-10, АС-11.
4. Технологию пробивки проема смотри лист АС-23.

Спецификация элементов устройства проёма Пр-8

Марка, поз.	Обозначение	Наименование	Кол.	Масса ед., кг	Примечание
		Устройство проема Пр-8	1	128,54	
1	ГОСТ 8509-93	∟ 75х5, L=2100	4	12,18	48,72
3	ГОСТ 8240-97	Швеллер 12, L=1700	2	17,68	35,36
4	ГОСТ 8509-93	∟ 75х5, L=510	2	2,96	5,92
5	ГОСТ 19903-74	- 500х100х5	9	1,96	17,64
6	ГОСТ 19903-74	- 250х80х5	16	0,78	12,48
9	ГОСТ 34028-2016	Ф12 А240, L=550	8	0,49	3,92
7	ГОСТ 34028-2016	Ф16 А240, L=450мм	5	0,9	4,50
8		Шайба М16	10		
10		Гайка М16	10		

Изм.	Кол.уч	Лист	№док	Подпись	Дата	202003-164-АС		
						"Капитальный ремонт корпуса №3 для перевода инфекционного отделения. КГП на ПХВ "Риддерская городская больница" управление здравоохранения ВКО акимата, г. Риддер, ул. Тохтарова, 4А." Корректировка.		
Разработал	Сибагатулина					Здание инфекционного отделения	Стадия	Лист	Листов
Проверил	Анохина						РП	24	
Н.Контроль	Коваленко					Устройство проема Пр-5,Пр-6,Пр-7, Пр-8. Спецификация устройства проема Пр-5, Пр-6, Пр-7, Пр-8.	ТОО "ПостЭксКом" №19016795	

Существующий проем Пр-9

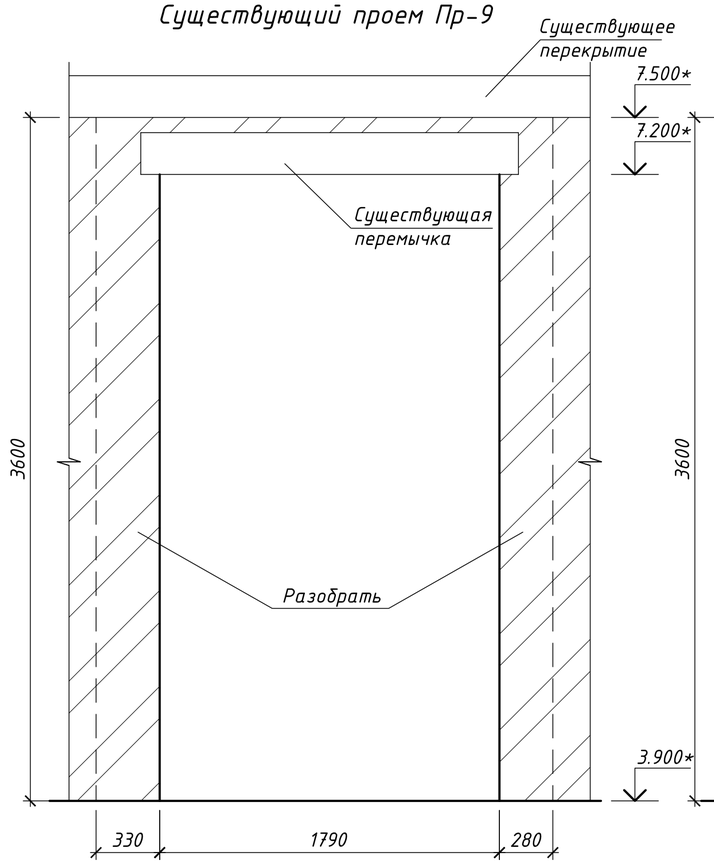

Существующий проем Пр-9*

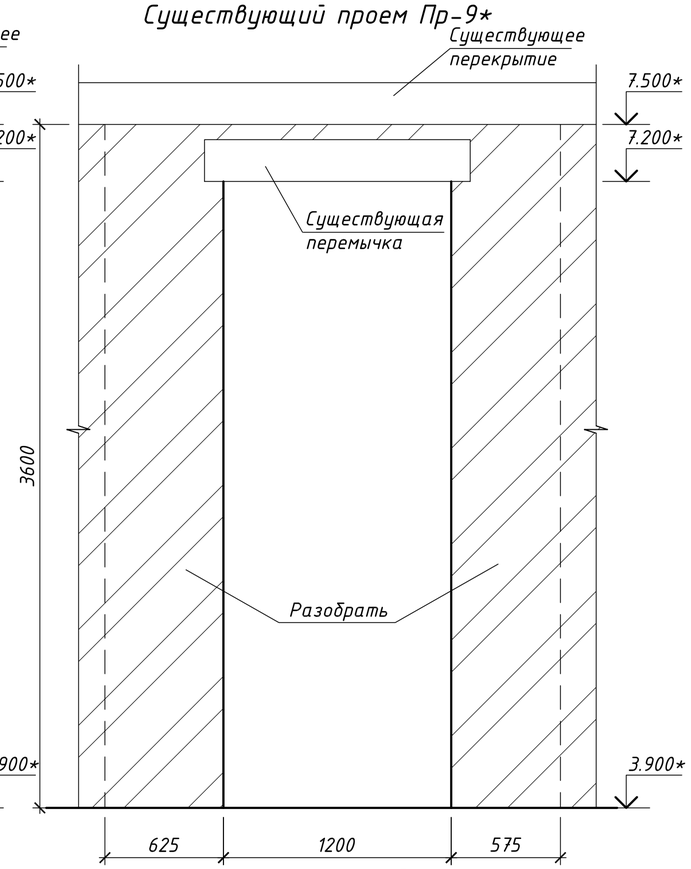

Разрез 1-1

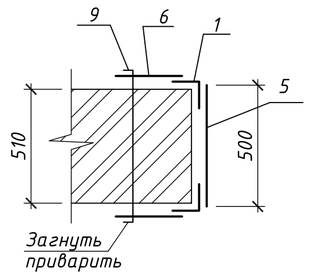

Разрез 2-2

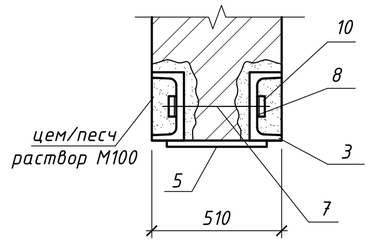

Деталь поз. 6

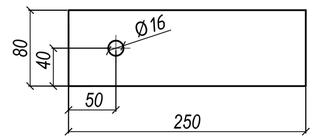

Устройство проема Пр-9, Пр-9*

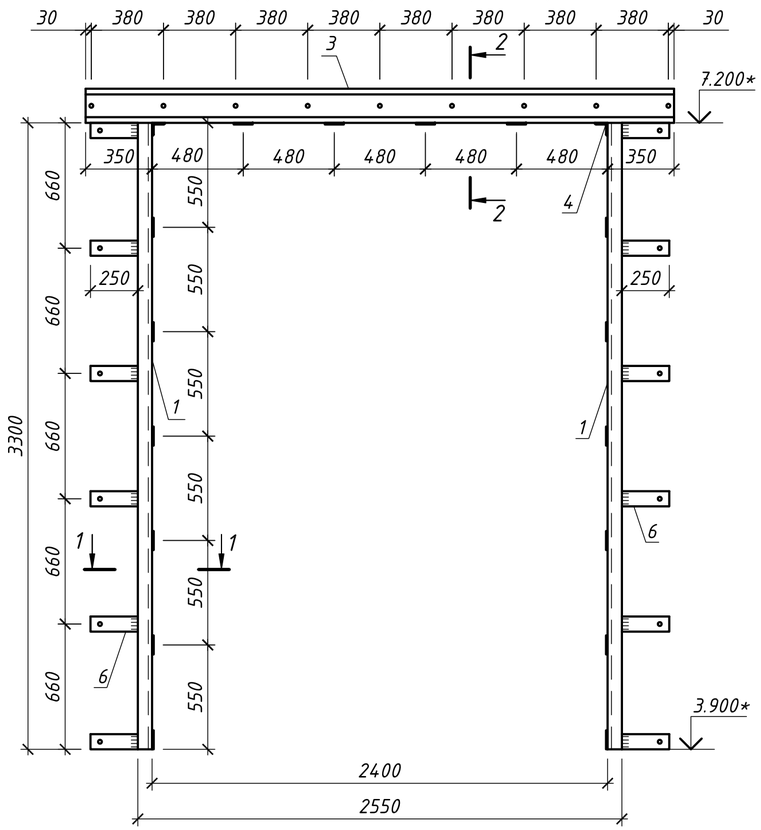

Спецификация элементов устройства проёма Пр-9, Пр-9*

Марка, поз.	Обозначение	Наименование	Кол.	Масса ед., кг	Приме-чание
		Устройство проема Пр-9, Пр-9*	2	247,60	
1	ГОСТ 8509-93	∟ 75х5, L=3300	4	19,14	76,56
3	ГОСТ 8240-97	Швеллер 18, L=3100	2	50,53	101,06
4	ГОСТ 8509-93	∟ 75х5, L=510	2	2,96	5,92
5	ГОСТ 19903-74	- 500х100х5	16	1,96	31,36
6	ГОСТ 19903-74	- 250х80х5	24	0,78	18,72
9	ГОСТ 34028-2016	Ф12 А240, L=550	12	0,49	5,88
7	ГОСТ 34028-2016	Ф16 А240, L=450мм	9	0,9	8,10
8		Шайба М16	18		
10		Гайка М16	18		

1. Общие данные смотри лист АС-1.
2. Данный лист смотри совместно с листом АС-11.
3. Все отметки со знаком * уточнить по месту.
4. Технологию устройства перемычек смотри лист АС-26.
5. Расход в спецификации дан на 1 проем.

Изм.	Кол.уч	Лист	№док	Подпись	Дата	202003-164-АС		
						"Капитальный ремонт корпуса №3 для перевода инфекционного отделения. КГП на ПХВ "Риддерская городская больница" управление здравоохранения ВКО акимата, г. Риддер, ул. Тохтарова, 4А." Корректировка.		
Разработал		Сибагатулина				Здание инфекционного отделения	Стадия	Лист	Листов
Проверил		Анохина					РП	25	
Н.Контроль		Коваленко				Устройство проема Пр-9, Пр-9*. Спецификация устройства проема Пр-9, Пр-9*.	ТОО "ПостЭксКом" №19016795		

Существующий проем Пр-10

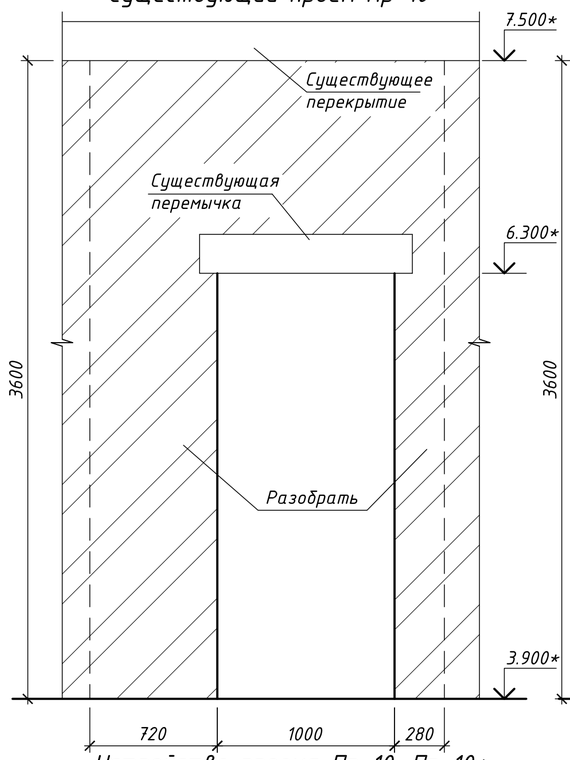

Существующий проем Пр-10*

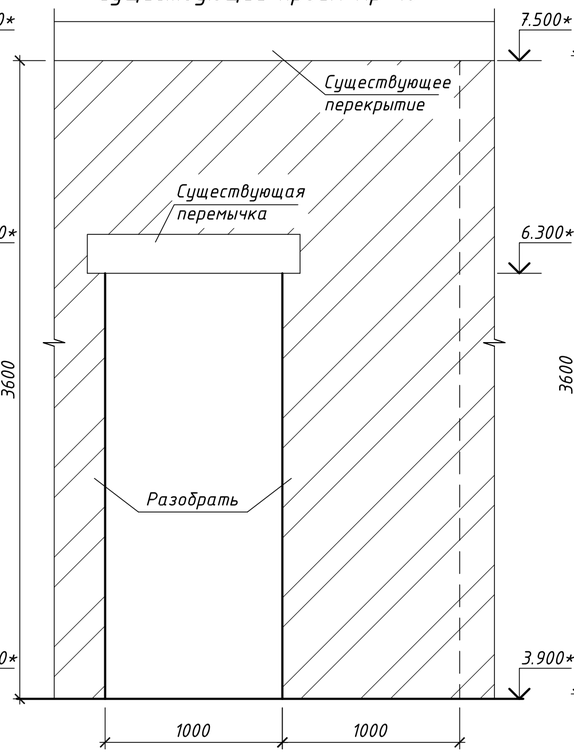

Существующий проем Пр-11

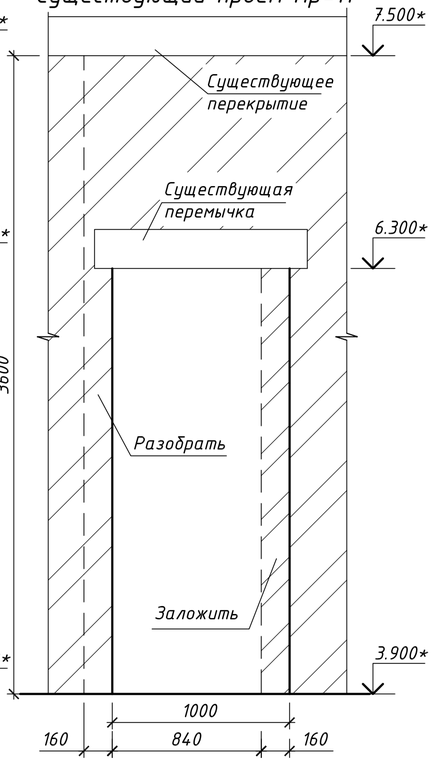

Устройство проема Пр-10, Пр-10*

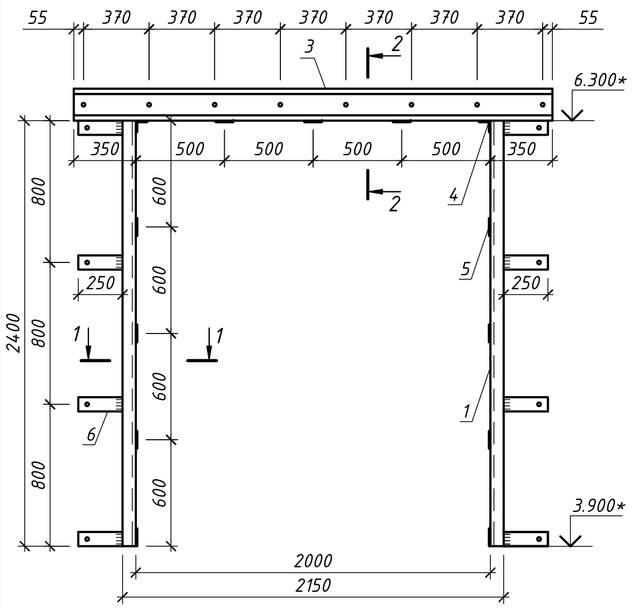

Разрез 1-1

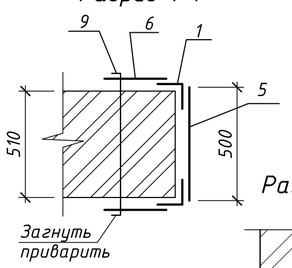

Разрез 2-2

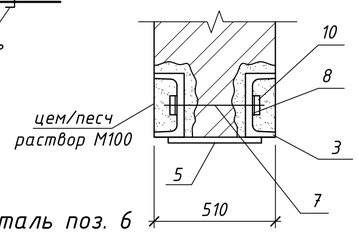

Деталь поз. 6

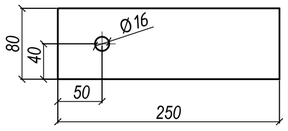

Устройство проема Пр-11

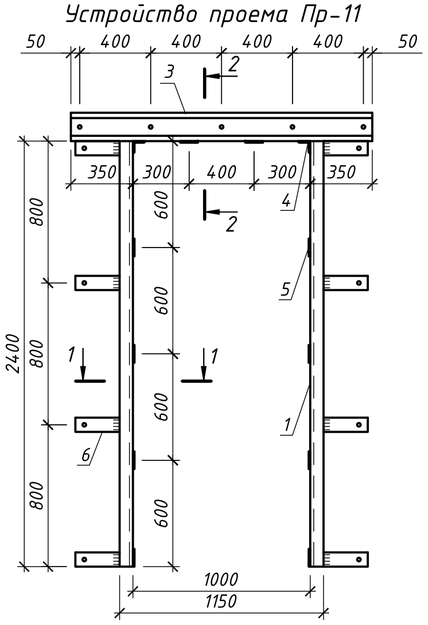

Спецификация элементов устройства проёма Пр-10, Пр-10*, Пр-11

Марка, поз.	Обозначение	Наименование	Кол.	Масса ед., кг	Примечание
		Устройство проема Пр-10, Пр-10*	2	194,78	
1	ГОСТ 8509-93	∟ 75х5, L=2400	4	13,92	55,68
3	ГОСТ 8240-97	Швеллер 18, L=2700	2	44,01	88,02
4	ГОСТ 8509-93	∟ 75х5, L=510	2	2,96	5,92
5	ГОСТ 19903-74	- 500х100х5	11	1,96	21,56
6	ГОСТ 19903-74	- 250х80х5	16	0,78	12,48
9	ГОСТ 34028-2016	Ф12 А240, L=550	8	0,49	3,92
7	ГОСТ 34028-2016	Ф16 А240, L=450мм	8	0,9	7,20
8		Шайба М16	16		
10		Гайка М16	16		
		Устройство проема Пр-11	1	146,46	
1	ГОСТ 8509-93	∟ 75х5, L=2400	4	13,92	55,68
3	ГОСТ 8240-97	Швеллер 16, L=1700	2	24,14	48,28
4	ГОСТ 8509-93	∟ 75х5, L=510	2	2,96	5,92
5	ГОСТ 19903-74	- 500х100х5	8	1,96	15,68
6	ГОСТ 19903-74	- 250х80х5	16	0,78	12,48
9	ГОСТ 34028-2016	Ф12 А240, L=550	8	0,49	3,92
7	ГОСТ 34028-2016	Ф16 А240, L=450мм	5	0,9	4,50
8		Шайба М16	10		
10		Гайка М16	10		

1. Общие данные смотри лист АС-1.
2. Данный лист смотри совместно с листом АС-11.
3. Все отметки со знаком * уточнить по месту.
4. Технологию устройства перемычек в существующих проемах:
Несущие конструкции перекрытия подпереть стойками из дерева Ф100мм, с двух сторон стены. С одной стороны стены демонтировать перемычку и установить швеллер поз. 3, затем с другой стороны демонтировать перемычку и установить второй швеллер поз. 3. Через просверленные отверстия стянуть швеллера анкером поз. 7. Демонтировать кирпичную кладку согласно чертежей.
Выполнить усиление проема вертикальными уголками, согласно схеме устройства проема.
Выполнить отделку проема.

Изм.	Кол.уч	Лист	№док	Подпись	Дата	202003-123-АС
						"Капитальный ремонт корпуса №3 для перевода инфекционного отделения. КГП на ПХВ "Риддерская городская больница" управление здравоохранения ВКО акимата, г. Риддер, ул. Тохтарова, 4А." Корректировка.
Разработал		Сибагатулина				Здание инфекционного отделения
Проверил		Анохина				Устройство проема Пр-10,Пр-10*,Пр-11. Спецификация устройства проема Пр-10, Пр-10*, Пр-11.
Н.Контроль		Коваленко				

Стадия	Лист	Листов
РП	26	

ТОО "ПостЭксКом" №19016795

Фрагмент 2
Схема раскладки балок

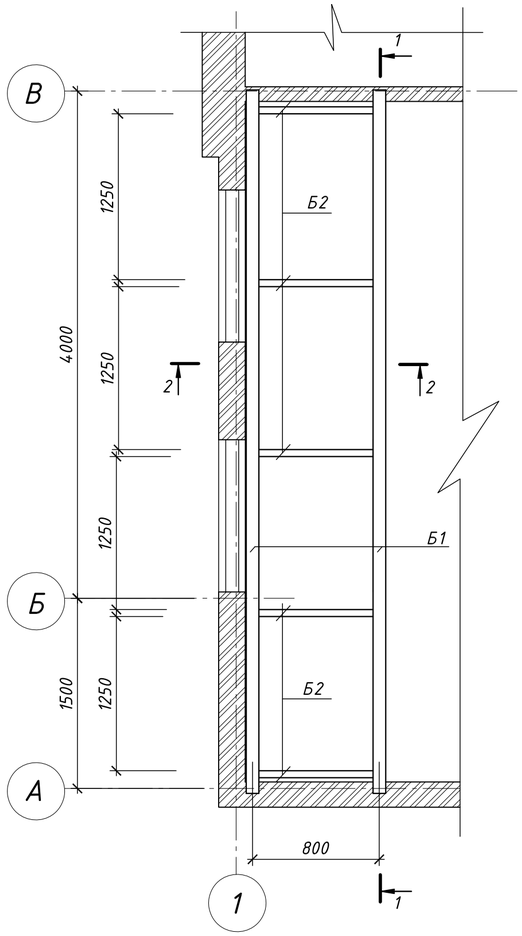

Фрагмент 1
Схема раскладки балок

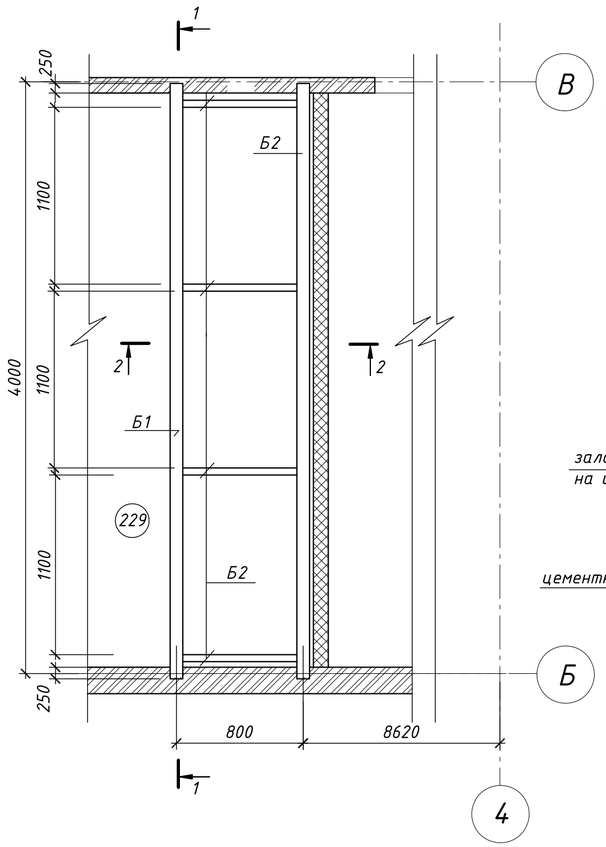

2 - 2

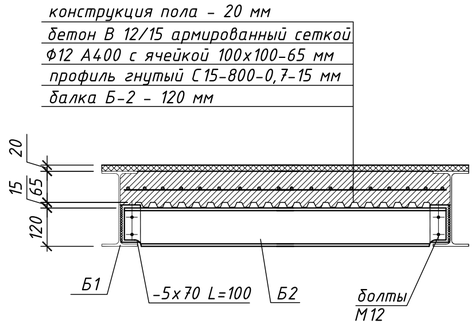

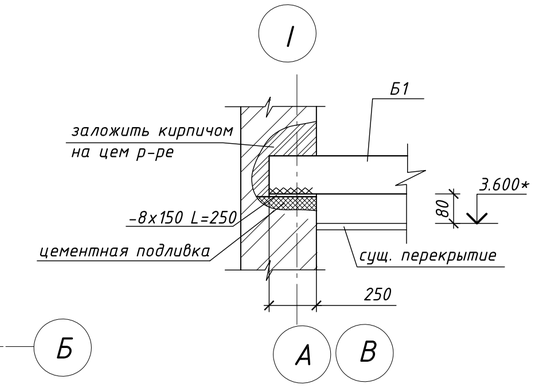

1 - 1

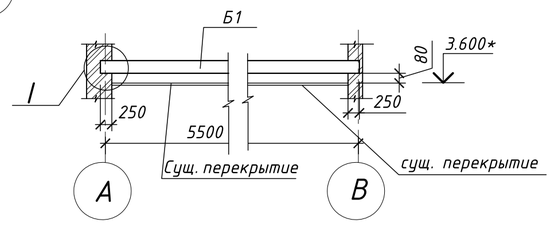

Спецификация элементов монолитных участков

Марка поз.	Обозначение	Наименование	Колич шт.	Масса ед. ,кг.	Примечание
		Фрагмент 1			
Б1	СТО АСЧМ 20-93	20 Б1, L=4000	2	85,2	170,40
Б2	ГОСТ 8240-97	[12, L=800	4	8,32	33,30
		сетка 12 А400 100х100	1	62,0	4,0 м2
	ГОСТ 24045-94	профиль С 15-800-0,7	1	26,20	4,0 м2
	ГОСТ 19903-74	- 250х150х8	4	2,40	9,42
	ГОСТ 19903-74	- 100х70х5	8	0,27	2,20
		Материал:			
		Бетон кл. С12/15			0,3 $м^3$
		Фрагмент 2			
Б1	СТО АСЧМ 20-93	20 Б1, L=5600	2	119,30	238,60
Б2	ГОСТ 8240-97	[12, L=800	5	8,32	41,60
		сетка 12 А400 100х100	1	94,30	5,5 м2
	ГОСТ 24045-94	профиль С 15-800-0,7	1	36,03	5,5 м2
	ГОСТ 19903-74	- 250х150х8	4	2,40	9,42
	ГОСТ 19903-74	- 100х70х5	10	0,27	2,70
		Материал:			
		Бетон кл. С12/15			0,39 $м^3$

1. Общие данные смотри лист АС-1.
2. Данный лист смотри совместно с листом АС-11.
3. Отметки со знаком * уточнить по месту.

Изм.	Кол.уч.	Лист	№док.	Подпись	Дата
Разработал		Анохина Г.П.			
Проверил		Анохина Г.П.			
Н.Контроль		Коваленко			

202003-123-АС

Капитальный ремонт корпуса №3 для перевода инфекционного отделения. КГП на ПХВ "Риддерская городская больница" управление здравоохранения ВКО акимата, г. Риддер, ул. Тохтарова, 4А. Корректировка

Здание инфекционного отделения

Стадия	Лист	Листов
РП	27	

Фрагмент 1. Фрегмент 2.

ТОО "ПостЭксКом" №19016795

План подвала

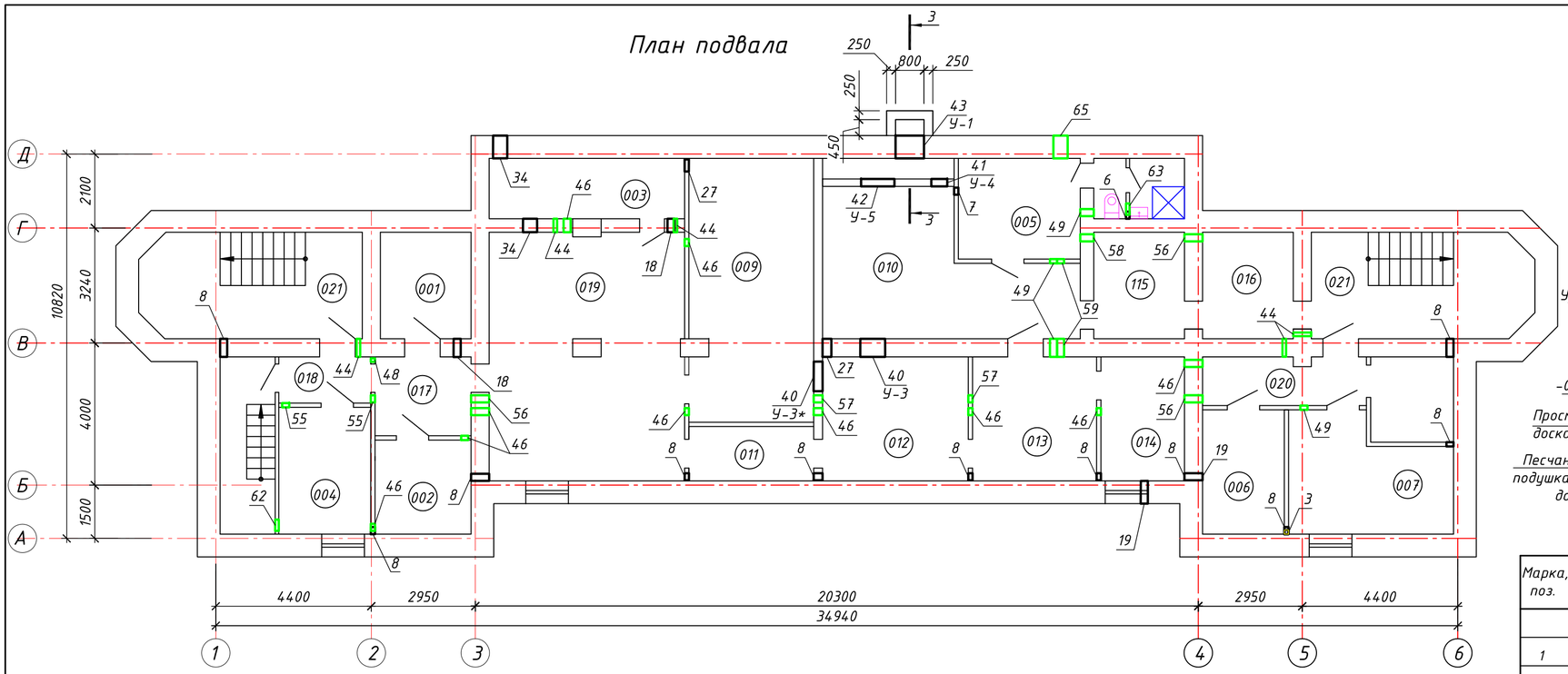

3-3

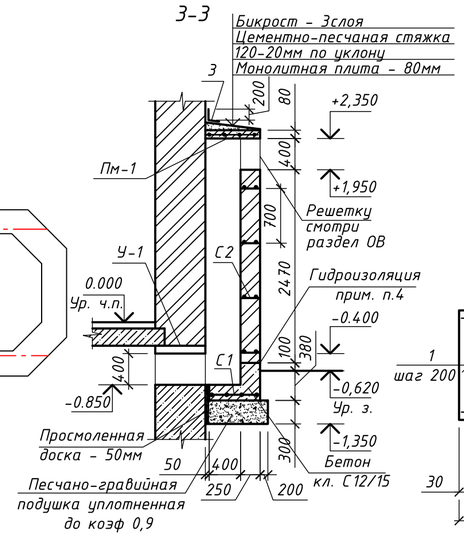

4-4

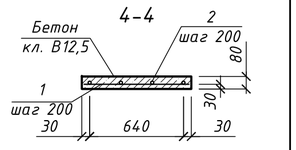

Пм-1

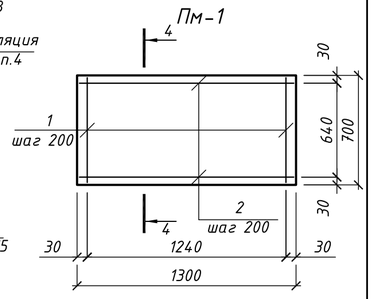

Спецификация элементов шахты

Марка, поз.	Обозначение	Наименование	Кол.	Масса ед., кг	Приме-чание
		Пм-1	1	2,18	
1	ГОСТ 34028-2016	Ф6 А400, L=670	7	0,15	1,05
2	ГОСТ 34028-2016	Ф6 А400, L=1270	4	0,28	1,13
		Бетон кл. С12/15			0,073 $м^3$
		Фундамент			
С1	ГОСТ 34028-2016	Ф6 АIII-200 Ф6 АIII-200 п.м.	9,77	0,222	2,17
		Бетон кл. С12/15			0,35 $м^3$
		Песчано-гравийная подушка			0,36 $м^3$
3		Оцинкованная сталь, $м^2$	0,52		
С2	ГОСТ 34028-2016	Ф6 А400-200 Ф6 А400-200 п.м.	35,5	0,222	

Усиление отверстия У-1, У-3, У-3* (У-4), У-5

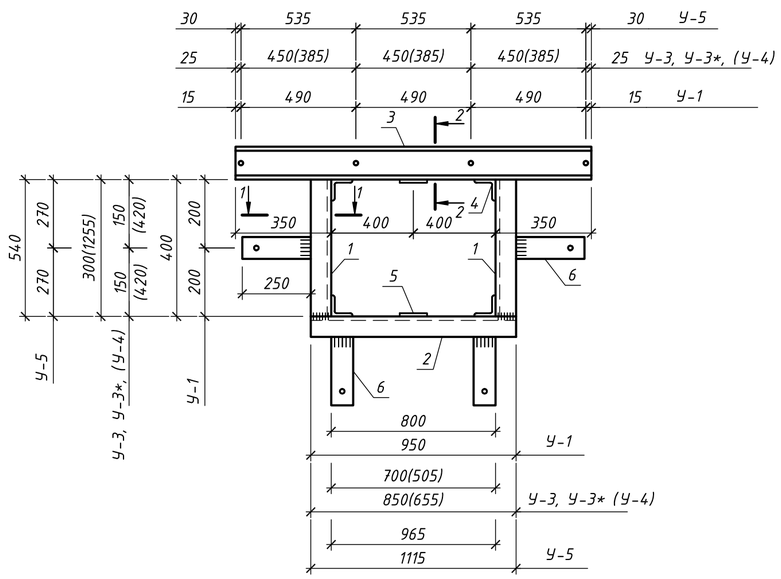

Разрез 1-1

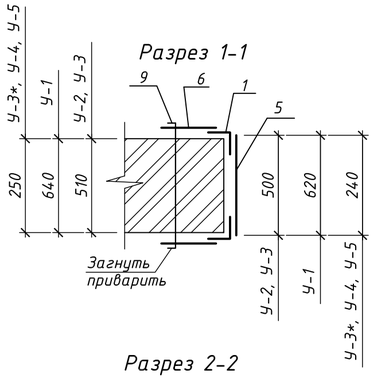

Усиление отверстий (см. прим. п.3)

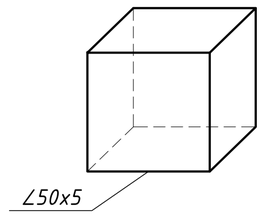

Разрез 2-2

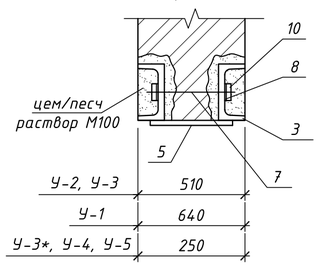

Усиление отверстия У-2

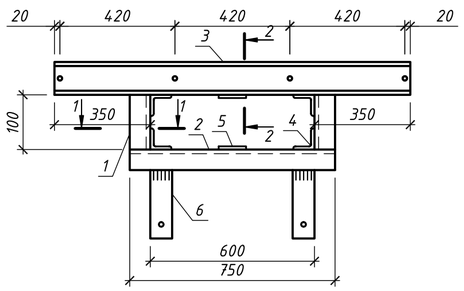

Деталь поз. 6

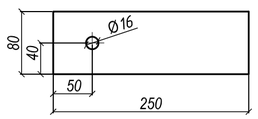

Примечания:
1. Общие данные смотри лист АС-1.
2. Экспликацию помещений смотри раздел АР.
3. В существующих стенах предусмотреть усиление отверстий с шириной более 500 мм, уголком согласно, узлу "Усиление отверстий".
Расход ∠50х5 - 356 п.м. (1342,12кг)
4. Горизонтальная гидроизоляция - из цементного раствора состава 1:2.
5. Вентиляционная шахта выполнена из кирпича марки КР-р-по 250х120х65/1НФ/200/2.0/25/ ГОСТ 530-2012 на смешанных цементных растворах М50. Значение временного сопротивления кладки осевому растяжению по неперевязанным швам не менее 120 кПа. В кладку заложить арматурную сетку С2, через 700 мм кладки по высоте.
6. Спецификацию усиления отверстий смотри лист АС-32.
7. Таблицу отверстий ОВ смотри лист АС-29.
8. Таблицу отверстий ВК смотри лист АС-30.
9. Отверстия в перекрытии пробить не нарушая несущих деревянных конструкций перекрытия.

Изм.	Кол.уч	Лист	№док	Подпись	Дата	202003-123-АС
						"Капитальный ремонт корпуса №3 для перевода инфекционного отделения. КГП на ПХВ "Риддерская городская больница" управление здравоохранения ВКО акимата, г. Риддер, ул. Тохтарова, 4А." Корректировка.
Разработал	Сибагатулина					Здание инфекционного отделения
Проверил	Анохина					Стадия: РП; Лист: 28; Листов:
Н.Контроль	Коваленко					План отверстий. Подвал. Усиление отверстий. Разрез 3-3. Спецификация элементов шахты.
						ТОО "ПостЭксКом" №19016795

План 1 этажа

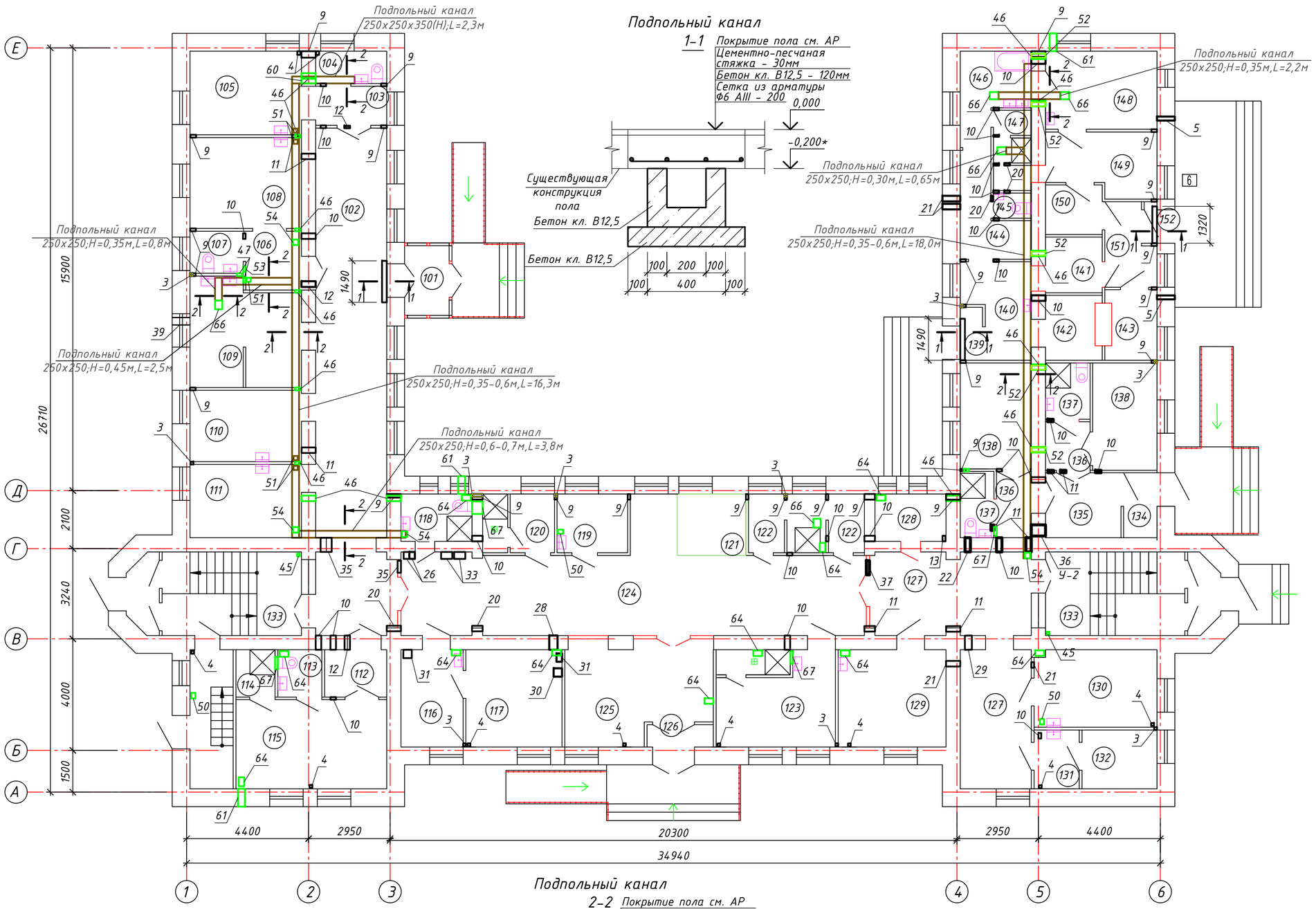

Подпольный канал

1-1

Подпольный канал

2-2

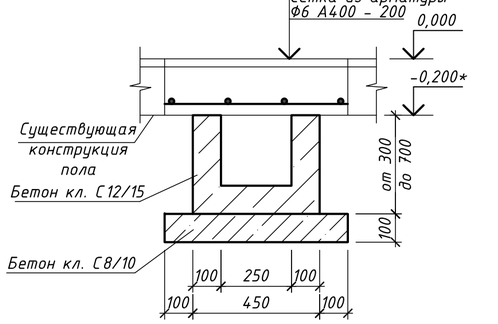

1. Общие данные смотри лист АС-1.
2. Данный лист смотри совместно с листом АС-28.
3. Усиление отверстий и основные примечания смотри лист АС-28.
4. Основные примечания смотри лист АС-28.
5. Расход материала на подпольные каналы:
Бетон кл. С12/15 - 7,15 $м^3$;
Бетон кл. С8/10 - 3,32 $м^3$;
Сетка из арматуры Ф6 А400 - шаг 200мм - 373 п.м. (82,81 кг)

Таблица отверстий, ниш и штраб ОВ

№	Размер отв. (bxh)	Раздел	Отметка низа	Примечание	Кол.
1	100x100	ОВ	+6,900	в стене	1
2	100x100	ОВ	+10,800	в стене	2
3	100x100	ОВ	-2,800 -2,400 +0,200 +0,600 +4,100 +4,500 +8,000 +8,400	в перегородке в стене и перегородке в стене и перегородке в стене и перегородке	1 1 11 8 9
4	100x100	ОВ	0,000 +3,900 +7,800	в перекрытии	10 30 31
5	125x100	ОВ	+1,850	в стене	2
6	200x100	ОВ	-0,600	в перегородке	1
7	200x100	ОВ	-0,550	в перегородке	1
8	200x100	ОВ	-3,000	в стене в перегородке	5 6
9	200x100	ОВ	0,000	в стене в перегородке	6 19
10	200x100	ОВ	+3,400	в стене в перегородке	10 15
11	200x100	ОВ	+3,300	в стене в перегородке	5 4
12	200x100	ОВ	+3,200	в стене в перегородке	2 1
13	200x100	ОВ	0,000 +3,900	в перекрытии	1 1
14	200x100	ОВ	+7,300	в стене в перегородке	6 10
15	200x100	ОВ	+7,200	в стене в перегородке	1 1
16	200x100	ОВ	+7,100	в стене в перегородке	4 3
17	200x100	ОВ	+7,000	в стене	5
18	200x200	ОВ	-0,600	в стене	2
19	200x200	ОВ	-0,950	в стене	2
20	200x200	ОВ	+3,200	в стене в перегородке	2 3
21	200x200	ОВ	+3,400	в стене в перегородке	3 1
22	200x200	ОВ	+3,300	в стене	1
23	200x200	ОВ	+7,300	в стене	3
24	200x200	ОВ	+3,900 +7,800	в перекрытии	1 2
25	200x200	ОВ	+11,700	в кровле	2
26	200x250	ОВ	0,000 +3,900	в перекрытии	2 1
27	300x200	ОВ	-0,500	в стене в перегородке	1 1
28	300x200	ОВ	+3,200	в стене	1
29	300x200	ОВ	+3,400	в стене	1
30	300x200	ОВ	0,000	в перекрытии	1
31	300x300	ОВ	+0,000 +3,900 +7,800 +11,700	в перекрытии в кровле	2 2 1 1
32	300x300	ОВ	+7,300	в стене	1
33	400x250	ОВ	0,000 +3,900	в перекрытии	2 1
34	400x400	ОВ	-0,800	в стене	2

Таблица отверстий, ниш и штраб ОВ (продолжение)

№	Размер отв. (bxh)	Раздел	Отметка низа	Примечание	Кол.
35	400x400	ОВ	+3,200	в перегородке	2
36	600x100	ОВ	+3,300	в стене	1
37	600x200	ОВ	+3,400	в перегородке	2
38	600x500	ОВ	+7,000	в перегородке	2
39	Ф248	ОВ		в верхней раме окна	3
40	700x300	ОВ	-0,700	в стене	2
41	505x1255	ОВ	-2,500	в стене	1
42	961x534	ОВ	-2,900	в стене	1
43	800x400	ОВ	-0,800	в стене	1

Изм.	Кол.уч	Лист	№док	Подпись	Дата
Разработал		Сибагатулина			
Проверил		Анохина			
Н.Контроль		Коваленко			

202003-123-АС

"Капитальный ремонт корпуса №3 для перевода инфекционного отделения. КГП на ПХВ "Риддерская городская больница" управление здравоохранения ВКО акимата, г. Риддер, ул. Тохтарова, 4А." Корректировка.

Здание инфекционного отделения

Стадия	Лист	Листов
РП	29	

План отверстий. 1 этаж. Подпольный канал. Таблица отверстий ОВ.

ТОО "ПостЭксКом" №19016795

План 2 этажа

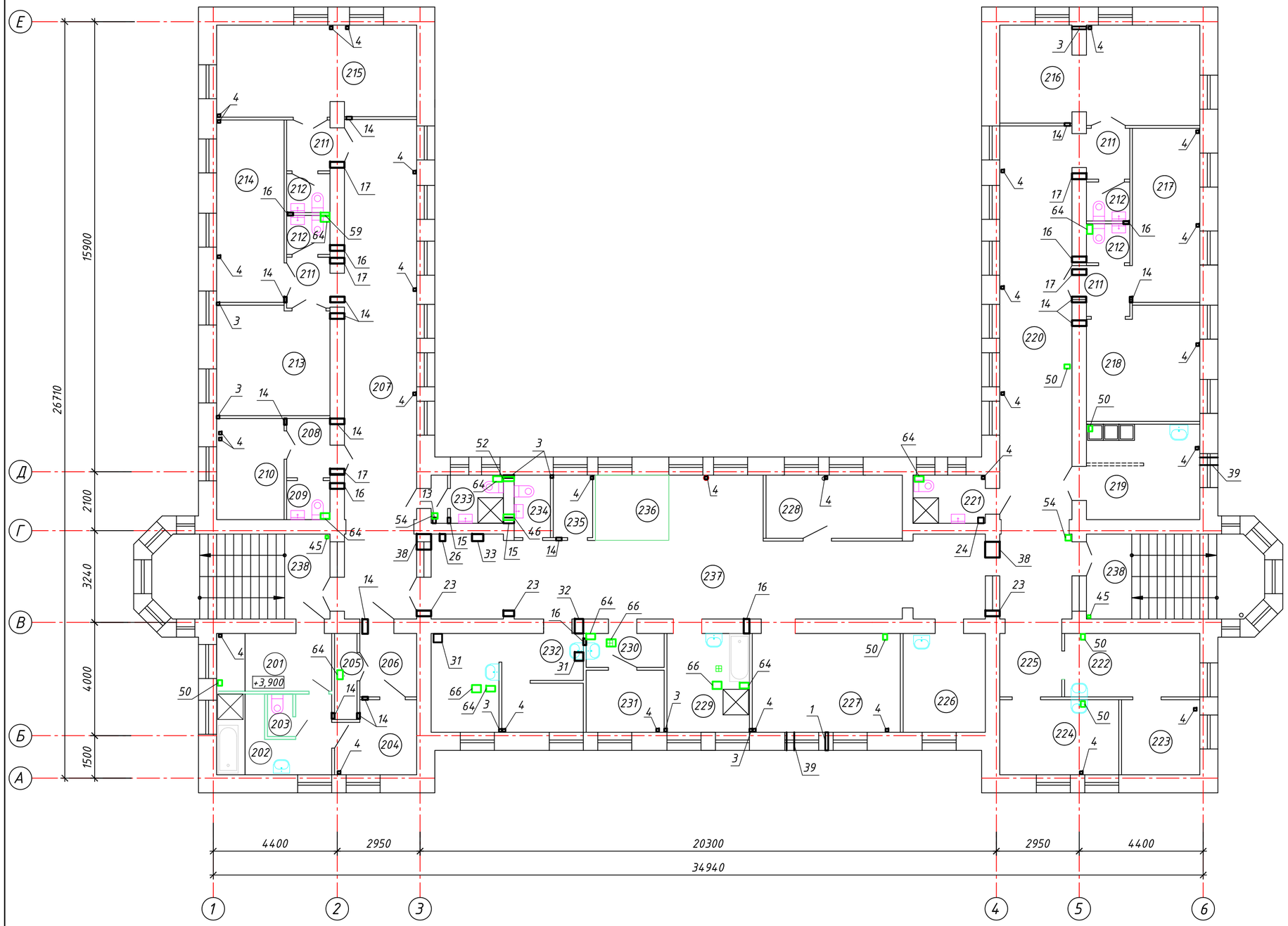

Таблица отверстий, ниш и штраб ВК

№	Размер отв. (bxh)	Раздел	Отметка низа	Примечание	Кол.
44	100x100	ВК	-0,500	в стене	5
45	100x100	ВК	0,000 +3,900 +7,800	в перекрытии	6
46	200x100	ВК	-0,500 -0,600 +3,300 +4,100	в стене в перегородке в стене в перегородке в стене	4 6 9 6 1
47	200x100	ВК	+0,200	в перегородке	2
48	100x200	ВК	-0,500	в перегородке	1
49	200x150	ВК	-0,500	в стене в перегородке	2 2
50	200x150	ВК	0,000 +3,900 +7,800 +8,000	в перекрытии в стене	3 6 3 1
51	150x150	ВК	0,000	в полу	5
52	150x150	ВК	+0,200 +4,100	в стене	5 1
53	200x200	ВК	+0,200	в перегородке	1
54	200x200	ВК	0,000 +3,900 +7,800 +11,700	в перекрытии в перекрытии и кровле	4 2 4 4
55	200x350	ВК	-0,500	в перегородке	2
56	200x350	ВК	-0,600	в стене	3
57	200x350	ВК	-0,900	в стене в перегородке	1 1
58	200x350	ВК	-0,700	в стене	1
59	200x350	ВК	-1,100 +4,100	в стене в перегородке в перегородке	1 1 1
60	200x350	ВК	-0,300	в стене	1
61	250x420	ВК	-0,200	в стене	3
62	320x200	ВК	-0,500	в перегородке	1
63	320x200	ВК	-3,100	в перегородке	1
64	320x200	ВК	0,000 +3,900 +7,800	в перекрытии	11 10 3
65	400x400	ВК	-2,000	в стене	1
66	320x260	ВК	0,000 +3,900	в перекрытии	5 4
67	450x150	ВК	+0,200	в стене в перегородке	1 3

1. Общие данные смотри лист АС-1.
2. Данный лист смотри совместно с листами АС-28, 29.
3. Основные примечания смотри лист АС-28.

Изм.	Кол.уч	Лист	№док	Подпись	Дата
Разработал		Сибагатулина			
Проверил		Анохина			
Н.Контроль		Коваленко			

202003-123-АС

"Капитальный ремонт корпуса №3 для перевода инфекционного отделения. КГП на ПХВ "Риддерская городская больница" управление здравоохранения ВКО акимата, г. Риддер, ул. Тохтарова, 4А." Корректировка.

Здание инфекционного отделения

Стадия	Лист	Листов
РП	30	

План отверстий. 2 этаж.
Таблица отверстий ВК.

ТОО "ПостЭксКом" №19016795

План 3 этажа

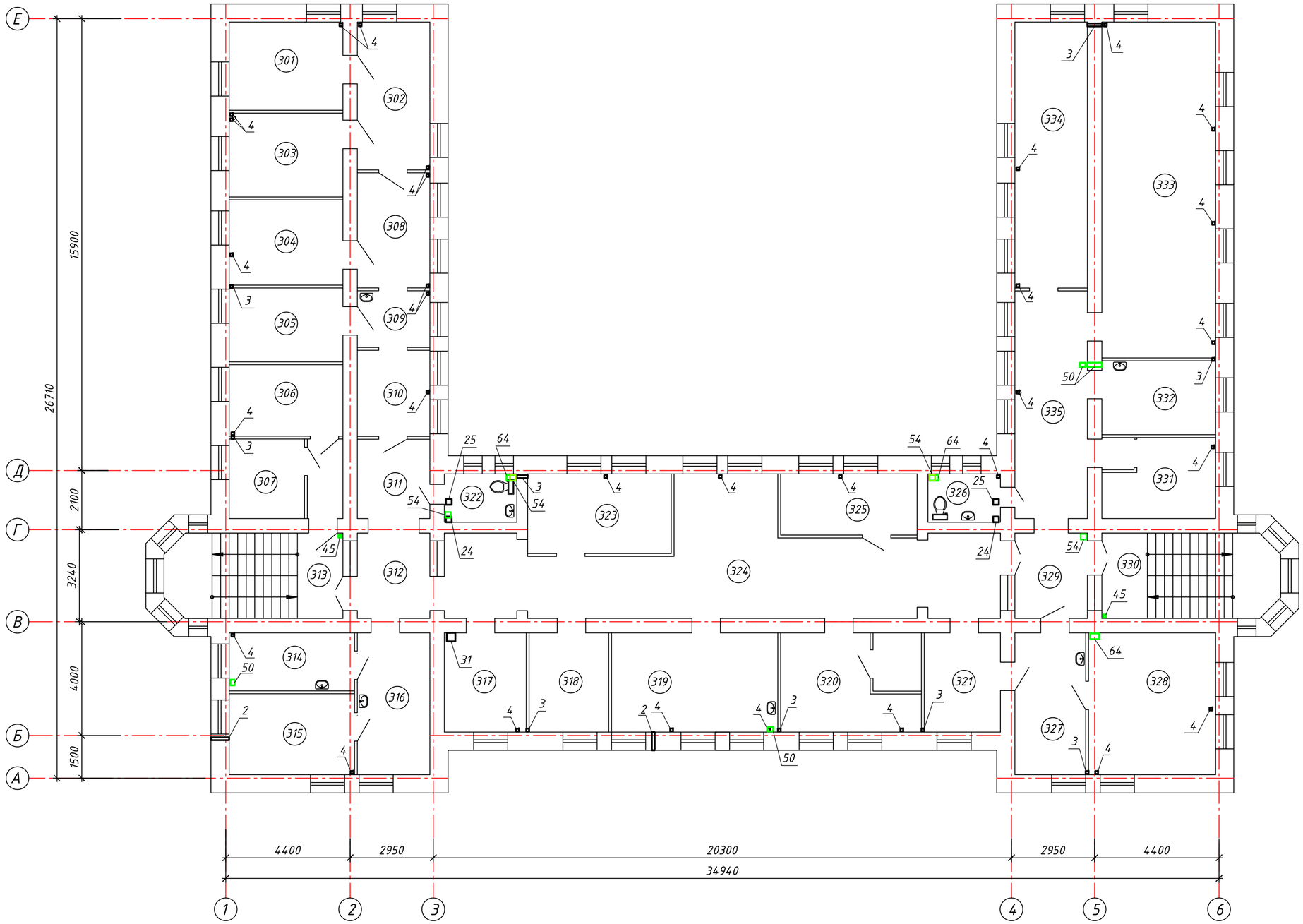

1. Общие данные смотри лист АС-1.
2. Данный лист смотри совместно с листами АС-28, 29, 30.
3. Основные примечания смотри лист АС-28.

						202003-123-АС			
						"Капитальный ремонт корпуса №3 для перевода инфекционного отделения. КГП на ПХВ "Риддерская городская больница" управление здравоохранения ВКО акимата, г. Риддер, ул. Тохтарова, 4А." Корректировка.			
Изм.	Кол.уч	Лист	№док	Подпись	Дата				
Разработал		Сибагатулина				Здание инфекционного отделения	Стадия	Лист	Листов
Проверил		Анохина					РП	31	
Н.Контроль		Коваленко				План отверстий. 3 этаж.	ТОО "ПостЭксКом" №19016795		

Спецификация элементов усиления отверстий У-1 - У-3*

Марка, поз.	Обозначение	Наименование	Кол.	Масса ед., кг	Приме-чание
		Усиление отверстия У-1	1	72,47	72,47
1	ГОСТ 8509-93	∟ 75х5, L=400	4	2,32	9,28
3	ГОСТ 8240-97	Швеллер 12, L=1500	2	15,6	31,2
4	ГОСТ 8509-93	∟ 75х5, L=640	4	3,71	14,85
5	ГОСТ 19903-74	- 620х100х5	2	2,43	4,86
6	ГОСТ 19903-74	- 250х80х5	8	0,78	6,24
9	ГОСТ 34028-2016	Ф12 А240, L=680	4	0,61	2,44
7	ГОСТ 34028-2016	Ф16 А240, L=580мм	4	0,9	3,6
8		Шайба М16	8		
10		Гайка М16	8		
		Усиление отверстия У-2	1	52,02	52,02
1	ГОСТ 8509-93	∟ 75х5, L=100	4	0,58	2,32
3	ГОСТ 8240-97	Швеллер 12, L=1300	2	13,52	27,04
4	ГОСТ 8509-93	∟ 75х5, L=510	4	2,96	11,84
5	ГОСТ 19903-74	- 500х100х5	2	1,96	3,92
6	ГОСТ 19903-74	- 250х80х5	4	0,78	3,12
9	ГОСТ 34028-2016	Ф12 А240, L=550	2	0,49	0,98
7	ГОСТ 34028-2016	Ф16 А240, L=450мм	4	0,7	2,8
8		Шайба М16	8		
10		Гайка М16	8		
		Усиление отверстия У-3	1	62,84	62,84
1	ГОСТ 8509-93	∟ 75х5, L=300	4	1,74	6,96
3	ГОСТ 8240-97	Швеллер 12, L=1400	2	14,56	29,12
4	ГОСТ 8509-93	∟ 75х5, L=510	4	2,96	11,84
5	ГОСТ 19903-74	- 500х100х5	2	1,96	3,92
6	ГОСТ 19903-74	- 250х80х5	8	0,78	6,24
9	ГОСТ 34028-2016	Ф12 А240, L=550	4	0,49	1,96
7	ГОСТ 34028-2016	Ф16 А240, L=450мм	4	0,7	2,8
8		Шайба М16	8		
10		Гайка М16	8		
		Усиление отверстия У-3*	1	52,24	52,24
1	ГОСТ 8509-93	∟ 75х5, L=300	4	1,74	6,96
3	ГОСТ 8240-97	Швеллер 12, L=1400	2	14,56	29,12
4	ГОСТ 8509-93	∟ 75х5, L=250	4	1,45	5,8
5	ГОСТ 19903-74	- 240х100х5	2	0,94	1,88
6	ГОСТ 19903-74	- 250х80х5	8	0,78	6,24
9	ГОСТ 34028-2016	Ф12 А240, L=290	4	0,26	1,04
7	ГОСТ 34028-2016	Ф16 А240, L=190мм	4	0,3	1,2
8		Шайба М16	8		
10		Гайка М16	8		

Спецификация элементов усиления отверстий У-4, У-5

Марка, поз.	Обозначение	Наименование	Кол.	Масса ед., кг	Приме-чание
		Усиление отверстия У-4	1	88,46	88,46
1	ГОСТ 8509-93	∟ 75х5, L=1255	4	7,28	29,12
3	ГОСТ 8240-97	Швеллер 12, L=1205	2	12,53	25,06
4	ГОСТ 8509-93	∟ 75х5, L=250	4	1,45	5,8
5	ГОСТ 19903-74	- 240х100х5	8	0,94	7,52
6	ГОСТ 19903-74	- 250х80х5	16	0,78	12,48
9	ГОСТ 34028-2016	Ф12 А400, L=290	8	0,61	4,88
7	ГОСТ 34028-2016	Ф16 А400, L=190мм	4	0,9	3,6
8		Шайба М16	8		
10		Гайка М16	8		
		Усиление отверстия У-5	1	69	69
1	ГОСТ 8509-93	∟ 75х5, L=540	4	3,13	12,53
3	ГОСТ 8240-97	Швеллер 12, L=1665	2	17,32	34,63
4	ГОСТ 8509-93	∟ 75х5, L=250	4	1,45	5,8
5	ГОСТ 19903-74	- 240х100х5	4	0,94	3,76
6	ГОСТ 19903-74	- 250х80х5	8	0,78	6,24
9	ГОСТ 34028-2016	Ф12 А400, L=290	4	0,61	2,44
7	ГОСТ 34028-2016	Ф16 А400, L=190мм	4	0,9	3,6
8		Шайба М16	8		
10		Гайка М16	8		

1. Общие данные смотри лист АС-1.
2. Данный лист смотри совместно с листом АС-28.
3. Усиление отверстия У-5* отлично от усиления отверстия У-5 толщиной существующей кирпичной стены.

						202003-164-АС
Изм.	Кол.уч	Лист	№док	Подпись	Дата	"Капитальный ремонт корпуса №3 для перевода инфекционного отделения. КГП на ПХВ "Риддерская городская больница" управление здравоохранения ВКО акимата, г. Риддер, ул. Тохтарова, 4А." Корректировка.
Разработал		Сибагатулина				Здание инфекционного отделения — Стадия: РП; Лист: 32; Листов:
Проверил		Анохина				
Н.Контроль		Коваленко				Спецификация усиления отверстий У-1 - У-5. — ТОО "ПостЭксКом" №19016795

План крыльца Кр-1

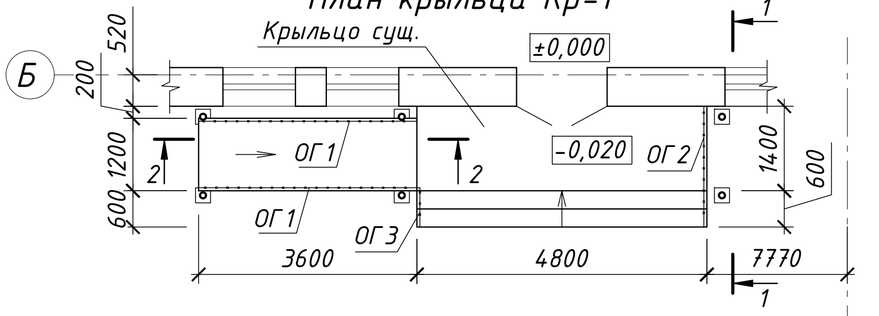

Схема расположения фундаментов (сущ.)

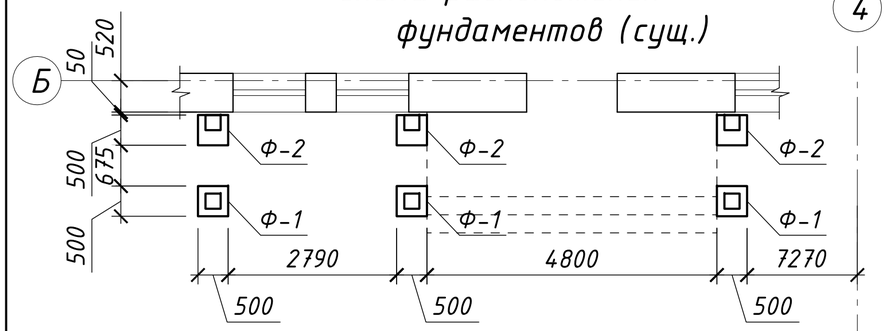

Схема расположения стоек и балок

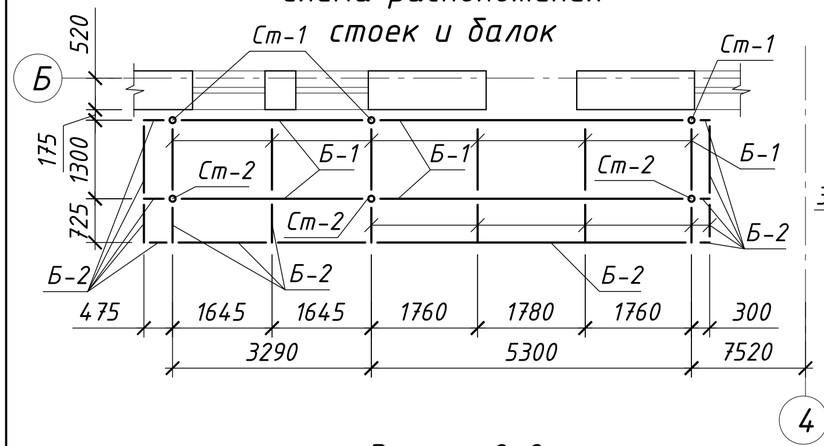

Разрез 3-3

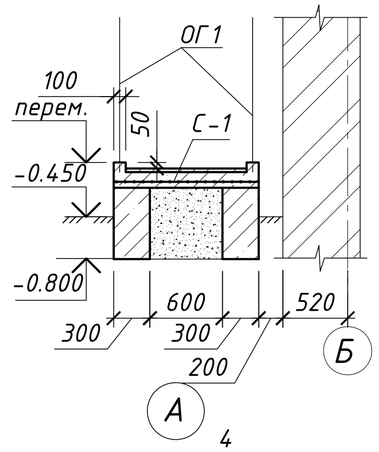

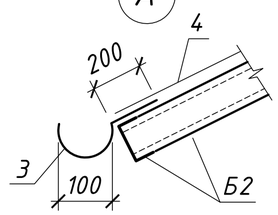

Разрез 1-1

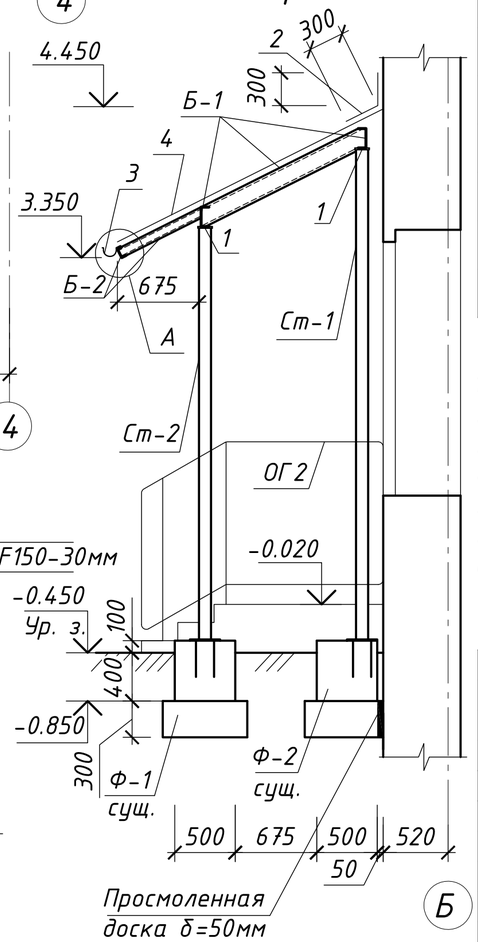

Разрез 2-2

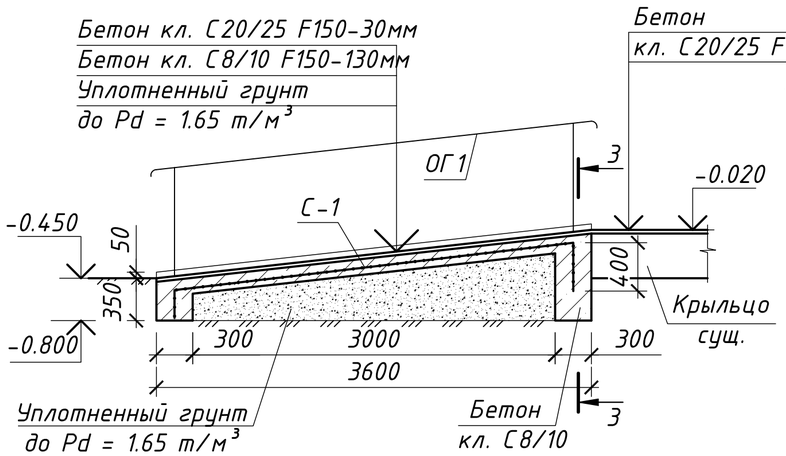

Спецификация элементов входной группы Кр-1

Марка, поз.	Обозначение	Наименование	Кол.	Масса ед., кг	Примечание
Ст-1	ГОСТ 10704-91	Труба Ф102х3,5 L=4550	3	38,68	116,03
Ст-2	ГОСТ 10704-91	Труба Ф102х3,5 L=3800	3	32,3	97
Б-1	ГОСТ 8240-97	[16, п.м.	26,4	14,20	374,9
Б-2	ГОСТ 8239-89	[8, п.м.	19,3	7,05	136,07
1	ГОСТ 103-76*	- 150х8, L=150	6	1,41	8,46
2	ГОСТ 14918-80	Оцинкованная кровельная сталь δ=0.8, м²	5,62	6,48	
3	ГОСТ 14918-80	Оцинкованная сталь δ=0,8, м²	4,7	6,48	
4	ГОСТ 24045-94	Профлист НС44-1000-0,7, м²	23,43	8,3	
ОГ1	Смотри лист АС-41	Ограждение ОГ1	2		
ОГ2	Смотри лист АС-41	Ограждение ОГ2	1		
ОГ3	Смотри лист АС-41	Ограждение ОГ3	1		
Ф-1	Смотри лист АС-40	Фундамент Ф-1	3		
Ф-2	Смотри лист АС-40	Фундамент Ф-2	3		
		Пандус			
С1	ГОСТ 23279-85*	Сетка 4С $\frac{5Вр1-100}{5Вр1-100}$ 120х396	1	14,81	
		Бетон кл. С20/25 F150	0,17		м³
		Бетон кл. С8/10 F150	0,80		м³
		Бетон кл. С20/25 F150, м³	0,36		отделка крыльца

1. Общие данные смотри лист АС-1.
2. Данный лист смотри совместно с листом АС-10.
3. Фундамент Ф-1, Ф-2 смотри лист АС-40.
4. Ограждение ОГ1, ОГ2, ОГ3 смотри лист АС-41.
5. В существующем крыльце пробить отверстия под стойки ограждения, после установки заделать бетоном кл. В25.
6. Фундаменты Ф-1, Ф-2 установленные, согласно акту выполненных работ.

Изм.	Кол.уч	Лист	№док	Подпись	Дата
Разработал		Сибагатулина			
Проверил		Анохина			
Н.Контроль		Коваленко			

202003-123-АС

"Капитальный ремонт корпуса №3 для перевода инфекционного отделения. КГП на ПХВ "Риддерская городская больница" управление здравоохранения ВКО акимата, г. Риддер, ул. Тохтарова, 4А." Корректировка.

Здание инфекционного отделения

Стадия	Лист	Листов
РП	33	

План крыльца Кр-1. Схема расположения фундаментов. Схема расположения балок и стоек. Разрез 1-1, 2-2, 3-3. Спецификация входной группы Кр-1.

ТОО "ПостЭксКом" №19016795

План крыльца Кр-2

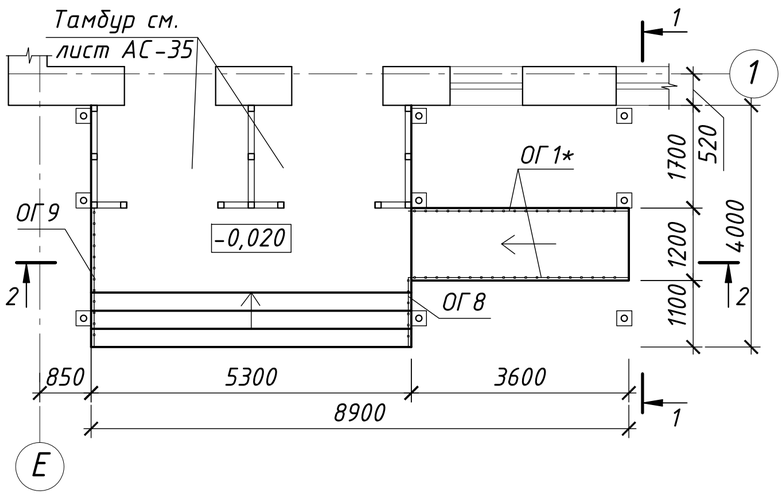

Схема расположения стоек и балок

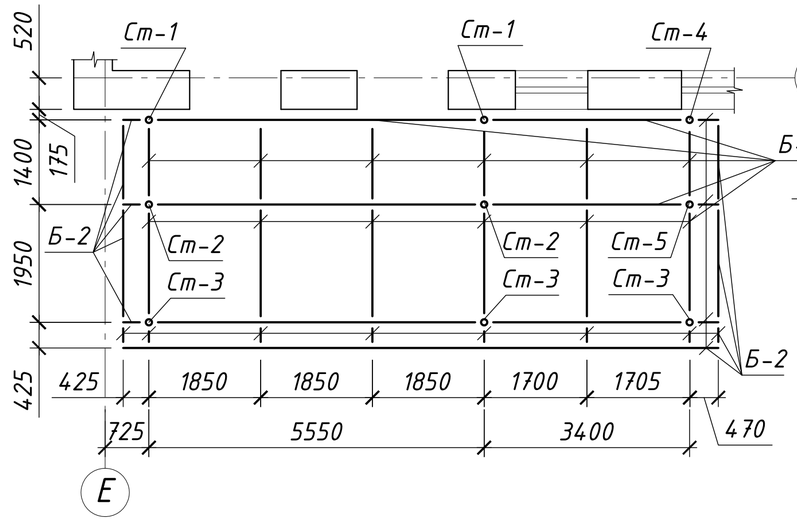

Разрез 1-1

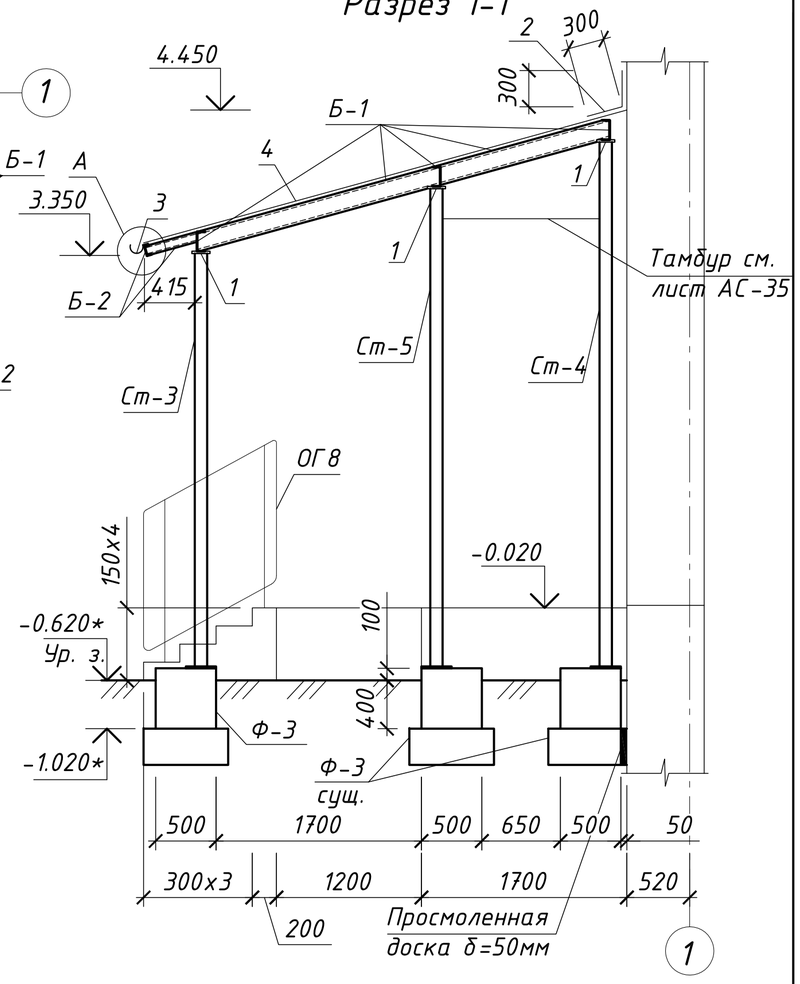

Схема расположения фундаментов (сущ.)

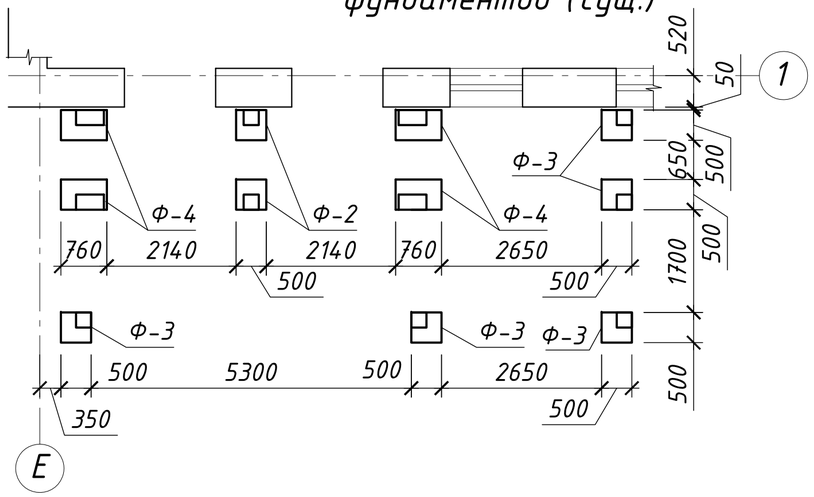

Разрез 3-3

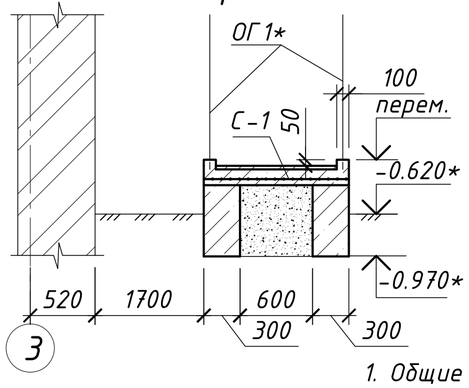

Разрез 2-2

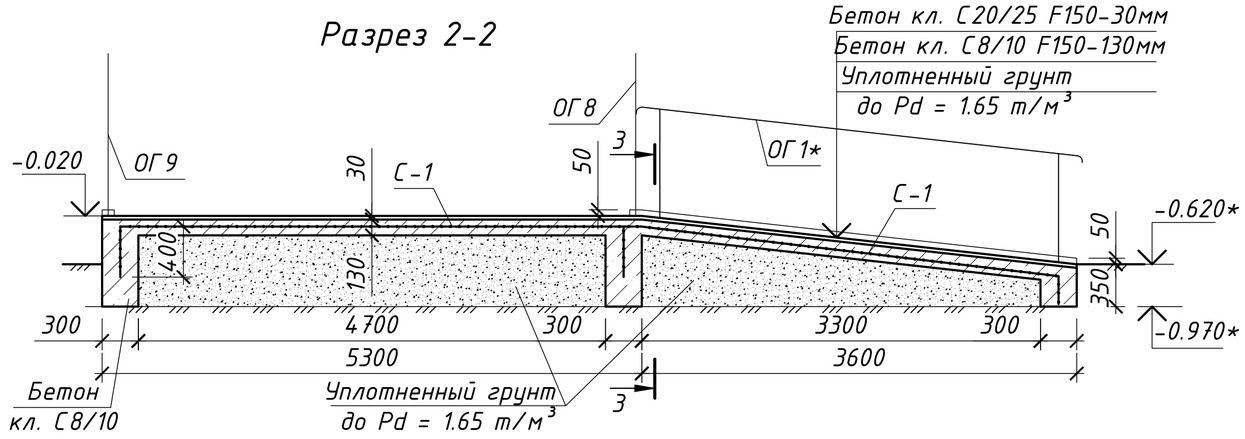

1. Общие данные смотри лист АС-1.
2. Данный лист смотри совместно с листом АС-10.
3. Узел А смотри лист АС-33.
4. Ограждение ОГ1* смотри лист АС-41.
5. Ограждение ОГ8, ОГ9 смотри лист АС-42.
6. Тамбур смотри лист АС-35.
7. Спецификацию элементов входной группы крыльца Кр-2 смотри лист АС-35.
8. Фундамент Ф-2, Ф-3, Ф-4 смотри лист АС-40, (выполненный, согласно акту выполненных работ).
9. Все отметки со знаком * уточнить по месту.

						202003-123-АС		
						"Капитальный ремонт корпуса №3 для перевода инфекционного отделения. КГП на ПХВ "Риддерская городская больница" управление здравоохранения ВКО акимата, г. Риддер, ул. Тохтарова, 4А." Корректировка.		
Изм.	Кол.уч	Лист	№док	Подпись	Дата			
Разработал		Сибагатулина				Здание инфекционного отделения	Стадия	Лист	Листов
Проверил		Анохина					РП	34	
Н.Контроль		Коваленко				План крыльца Кр-2. Схема расположения фундаментов. Схема расположения стоек и балок. Разрез 1-1, 2-2, 3-3.	ТОО "ПостЭксКом" №19016795		

План устройства тамбура

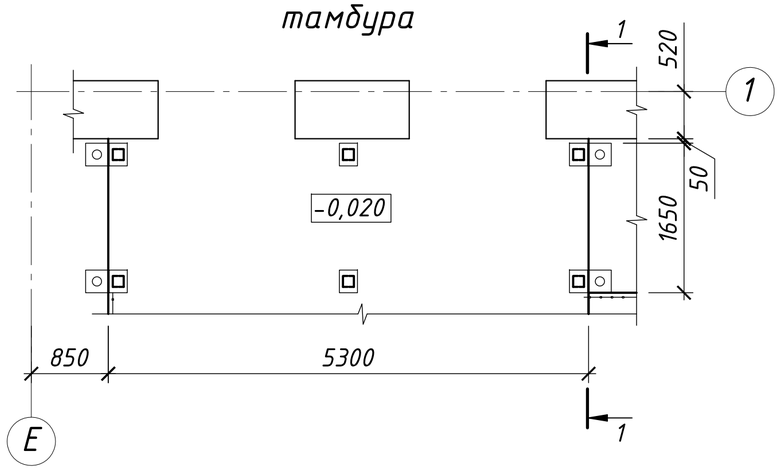

Схема расположения стоек и балок

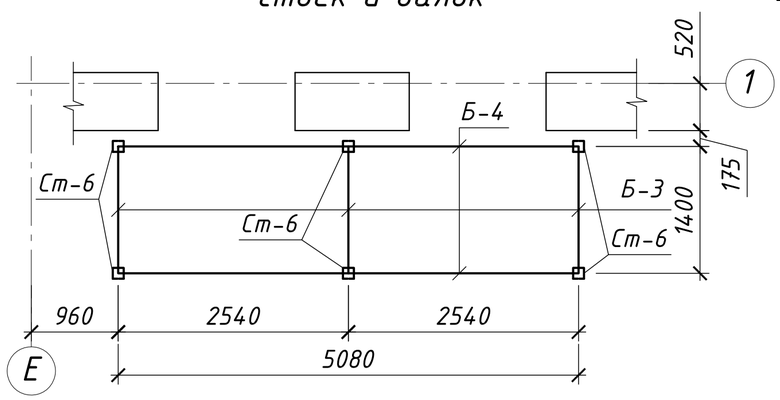

Разрез 1-1

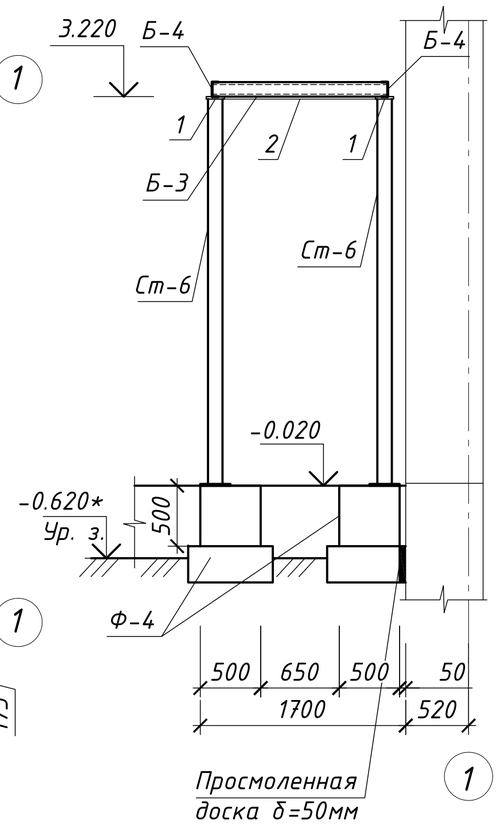

Спецификация элементов входной группы Кр-2

Марка, поз.	Обозначение	Наименование	Кол.	Масса ед., кг	Примечание
		Кр-6	1		
Ст-1	ГОСТ 10704-91	Труба Ф102х3,5 L=4230	2	35,96	71,91
Ст-2	ГОСТ 10704-91	Труба Ф102х3,5 L=3850	2	32,73	65,45
Ст-3	ГОСТ 10704-91	Труба Ф102х3,5 L=3810	3	32,39	97,16
Ст-4	ГОСТ 10704-91	Труба Ф102х3,5 L=4730	1	40,2	40,2
Ст-5	ГОСТ 10704-91	Труба Ф102х3,5 L=4340	1	36,9	36,9
Ст-6	ГОСТ 8240-97	2 [12, L=3220	6	67,01	402,06
Б-1	ГОСТ 8240-97	[16, п.м.	47,8	14,2	678,76
Б-2	ГОСТ 8240-97	[8, п.м.	23,13	7,05	163,1
Б-3	ГОСТ 8240-97	[12, L=1400	3	14,56	43,68
Б-4	ГОСТ 8240-97	[12, L=5080	2	52,83	105,7
1	ГОСТ 103-76*	- 150х8, L=150	15	1,41	21,15
2	ГОСТ 14918-80	Оцинкованная кровельная сталь δ=0.8, $м^2$	14,91	6,48	96,62
3	ГОСТ 14918-80	Оцинкованная сталь δ=0,8, $м^2$	4,92	6,48	31,91
4	ГОСТ 24045-94	Профлист НС44-1000-0,7, $м^2$	50	8,3	
5		"ISOVER" OL-P, δ=100, $м^2$	4,45		
С1	ГОСТ 23279-85*	Сетка 4С $\frac{5Вр1-100}{5Вр1-100}$ 650х400	1	72,8	
Ф-2	Смотри лист АС-40	Фундамент Ф-2	2		
Ф-3	Смотри лист АС-40	Фундамент Ф-3	5		
Ф-4	Смотри лист АС-40	Фундамент Ф-4	4		
ОГ1*	Смотри лист АС-41	Ограждение ОГ1*	2		
ОГ8	Смотри лист АС-42	Ограждение ОГ8	1		
ОГ9	Смотри лист АС-42	Ограждение ОГ9	1		
		Бетон кл. В7,5 F150, $м^3$	6		
		Бетон кл. В25 F150, $м^3$	2,5		

1. Общие данные смотри лист АС-1.
2. Данный лист смотри совместно с листом АС-34.
3. Покрытие тамбура - трехслойные сэндвич панели, толщиной 100 мм.
Состав слоев:
   1. Профлист НС44-1000-0,7мм.
   2. Утеплитель "ISOVER" OL-P - 100мм.
   3. Профлист НС44-1000-0,7мм.
4. В спецификации дан общий расход профлиста на покрытие тамбура и навеса крыльца Кр-2.
5. Отметки со знаком * уточнить по месту.

Изм.	Кол.уч	Лист	№док	Подпись	Дата
Разработал		Сибагатулина			
Проверил		Анохина			
Н.Контроль		Коваленко			

202003-123-АС

"Капитальный ремонт корпуса №3 для перевода инфекционного отделения. КГП на ПХВ "Риддерская городская больница" управление здравоохранения ВКО акимата, г. Риддер, ул. Тохтарова, 4А." Корректировка.

Здание инфекционного отделения

Стадия	Лист	Листов
РП	35	

План устройства тамбура. Схема расположения стоек и балок. Разрез 1-1. Спецификация элементов входной группы Кр-2.

ТОО "ПостЭксКом" №19016795

План крыльца Кр-3

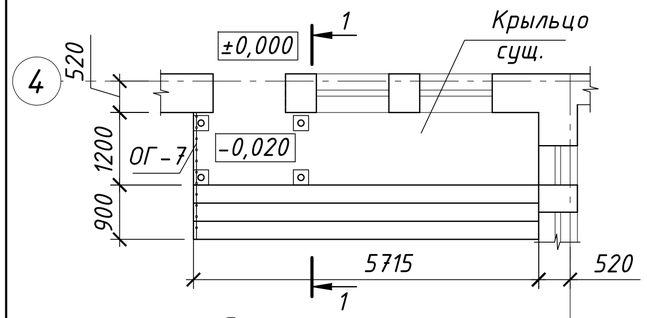

Схема расположения фундаментов

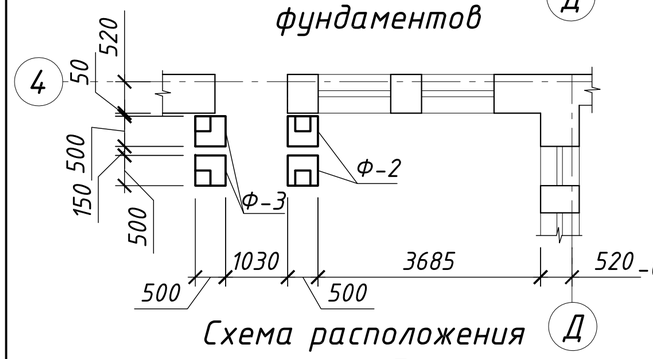

Схема расположения стоек и балок

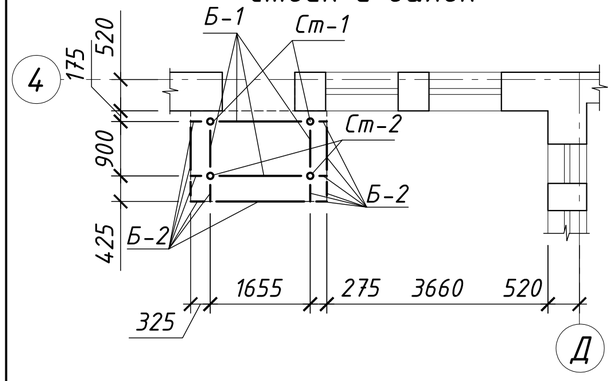

Разрез 1-1

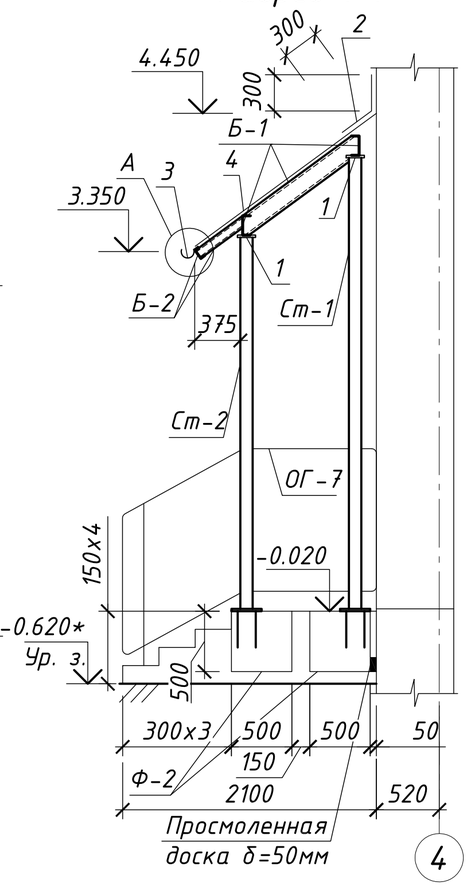

Спецификация элементов входной группы Кр-3

Марка, поз.	Обозначение	Наименование	Кол.	Масса ед., кг	Примечание
Ст-1	ГОСТ 10704-91	Труба Ф102х3,5 L=4130	2	35,11	70,22
Ст-2	ГОСТ 10704-91	Труба Ф102х3,5 L=3480	2	29,58	59,16
Б-1	ГОСТ 8240-97	[16, п.м.	5,75	14,20	208,17
Б-2	ГОСТ 8240-97	[8, п.м.	7,9	7,05	55,7
1	ГОСТ 103-76*	– 150х8, L=150	4	1,41	5,64
2	ГОСТ 14918-80	Оцинкованная кровельная сталь δ=0.8, $м^2$	1,36	6,48	
3	ГОСТ 14918-80	Оцинкованная сталь δ=0,8, $м^2$	1,13	6,48	
4	ГОСТ 24045-94	Профлист НС44-1000-0,7, $м^2$	4,23	8,3	
Ф-2	Смотри лист АС-40	Фундамент Ф-2	2		
Ф-3	Смотри лист АС-40	Фундамент Ф-3	2		
ОГ7	Смотри лист АС-42	Ограждение ОГ7	1		
		Бетон кл. С20/25 F150, $м^3$	0,5		отделка крыльца

1. Общие данные смотри лист АС-1.
2. Данный лист смотри совместно с листом АС-10.
3. Фундаменты Ф-2, Ф-3 смотри лист АС-40.
4. Ограждения ОГ-7 смотри лист АС-42.
5. Узел А смотри лист АС-33.
6. В существующем крыльце пробить отверстия для устройства фундамента под стойки крыльца.
7. Отметки со знаком * уточнить по месту.

Изм.	Кол.уч	Лист	№док	Подпись	Дата	202003-123-АС
						"Капитальный ремонт корпуса №3 для перевода инфекционного отделения. КГП на ПХВ "Риддерская городская больница" управление здравоохранения ВКО акимата, г. Риддер, ул. Тохтарова, 4А." Корректировка.
Разработал		Сибагатулина				Здание инфекционного отделения — Стадия: РП; Лист: 36; Листов:
Проверил		Анохина				
Н.Контроль		Коваленко				План крыльца Кр-3. Схема расположения фундаментов. Схема расположения стоек и балок. Спецификация элементов входной группы Кр-3. — ТОО "ПостЭксКом" №19016795

План крыльца Кр-4

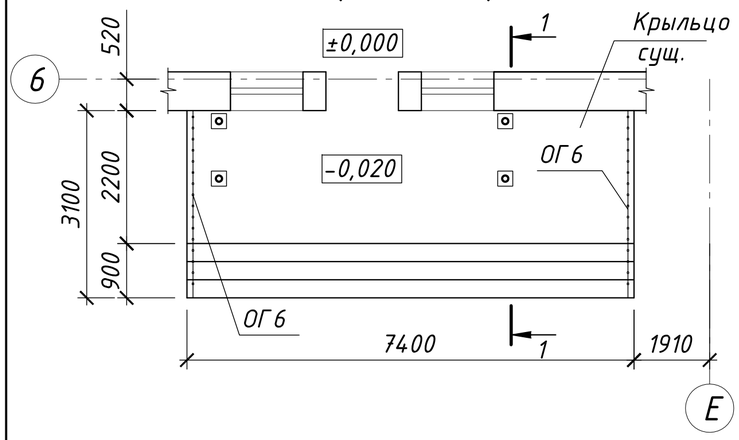

Разрез 1-1

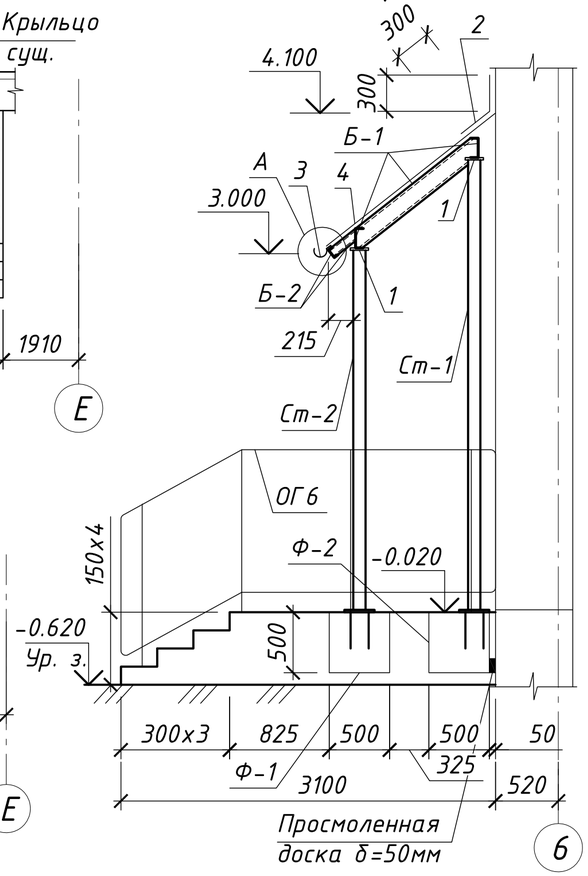

Схема расположения фундаментов

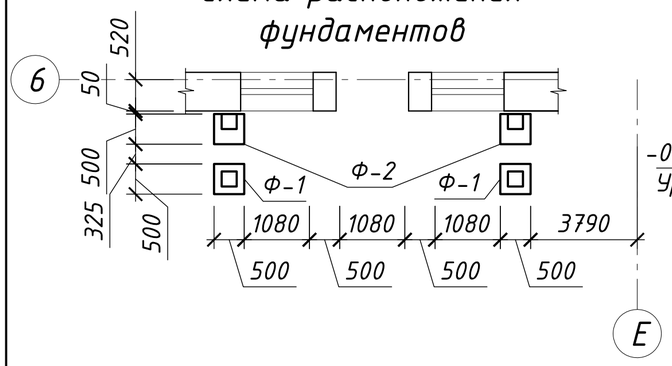

Схема расположения стоек и балок

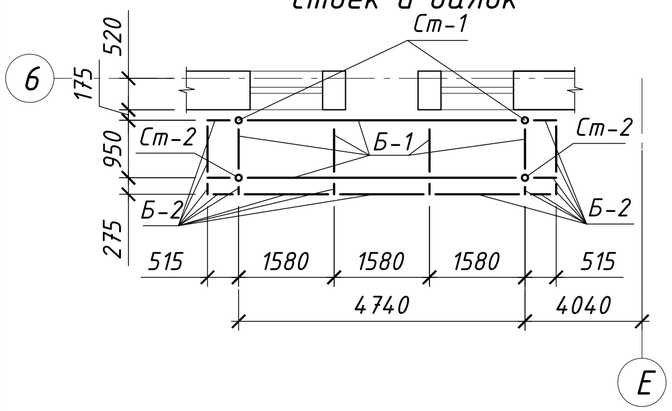

Спецификация элементов входной группы Кр-4

Марка, поз.	Обозначение	Наименование	Кол.	Масса ед., кг	Приме-чание
Ст-1	ГОСТ 10704-91	Труба Ф102х3,5 L=3780	2	32,13	64,26
Ст-2	ГОСТ 10704-91	Труба Ф102х3,5 L=3040	2	25,84	51,68
Б-1	ГОСТ 8240-97	[16, п.м.	14,7	14,20	208,74
Б-2	ГОСТ 8240-97	[8, п.м.	13,18	7,05	92,92
1	ГОСТ 103-76*	- 150х8, L=150	6	1,41	8,46
2	ГОСТ 14918-80	Оцинкованная кровельная сталь δ=0.8, $м^2$	3,5	6,48	
3	ГОСТ 14918-80	Оцинкованная сталь δ=0,8, $м^2$	2,9	6,48	
4	ГОСТ 24045-94	Профлист НС44-1000-0,7, $м^2$	10,3	8,3	
Ф-1	Смотри лист АС-40	Фундамент Ф-1	2		
Ф-2	Смотри лист АС-40	Фундамент Ф-2	2		
ОГ6	Смотри лист АС-42	Ограждение ОГ6	2		
		Бетон кл. С20/25 F150, $м^3$	0,9		отделка крыльца

1. Общие данные смотри лист АС-1.
2. Данный лист смотри совместно с листом АС-10.
3. Фундаменты Ф-1, Ф-2 смотри лист АС-40.
4. Ограждения ОГ-6 смотри лист АС-42.
5. Узел А смотри лист АС-33.
6. В существующем крыльце пробить отверстия для устройства фундамента под стойки крыльца.

Изм.	Кол.уч	Лист	№док	Подпись	Дата	202003-123-АС		
						"Капитальный ремонт корпуса №3 для перевода инфекционного отделения. КГП на ПХВ "Риддерская городская больница" управление здравоохранения ВКО акимата, г. Риддер, ул. Тохтарова, 4А." Корректировка.		
Разработал		Сибагатулина				Здание инфекционного отделения	Стадия	Лист	Листов
Проверил		Анохина					РП	37	
Н.Контроль		Коваленко				План крыльца Кр-4. Схема расположения фундаментов. Схема расположения стоек и балок. Спецификация элементов входной группы Кр-4.	ТОО "ПостЭксКом" №19016795	

План крыльца Кр-5

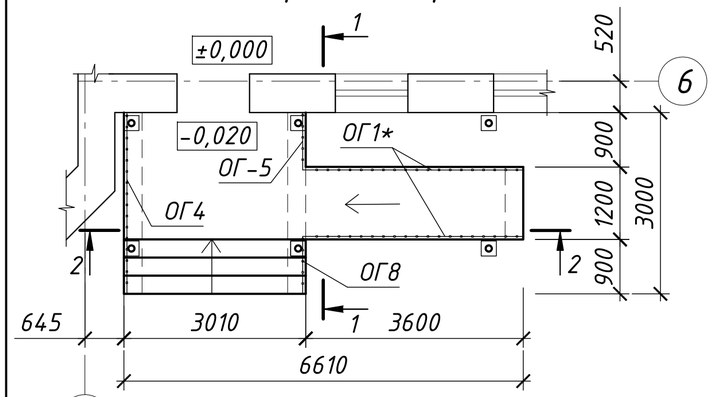

Разрез 3-3

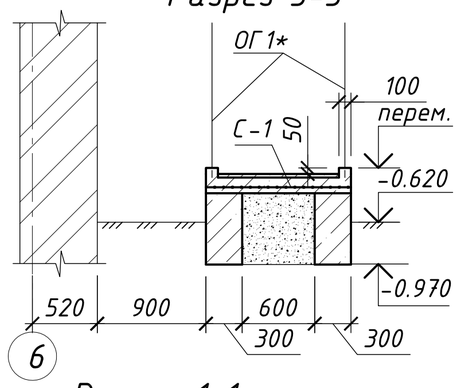

Схема расположения фундаментов (сущ.)

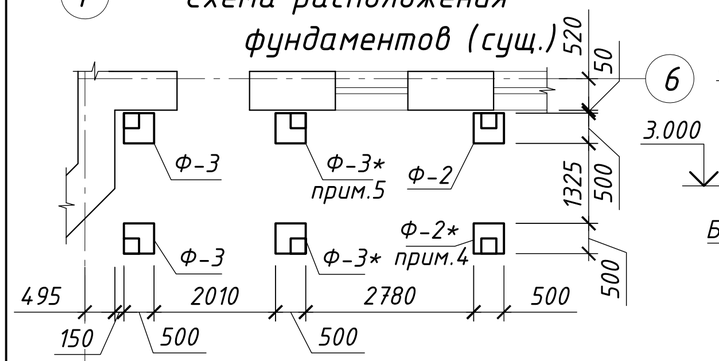

Разрез 1-1

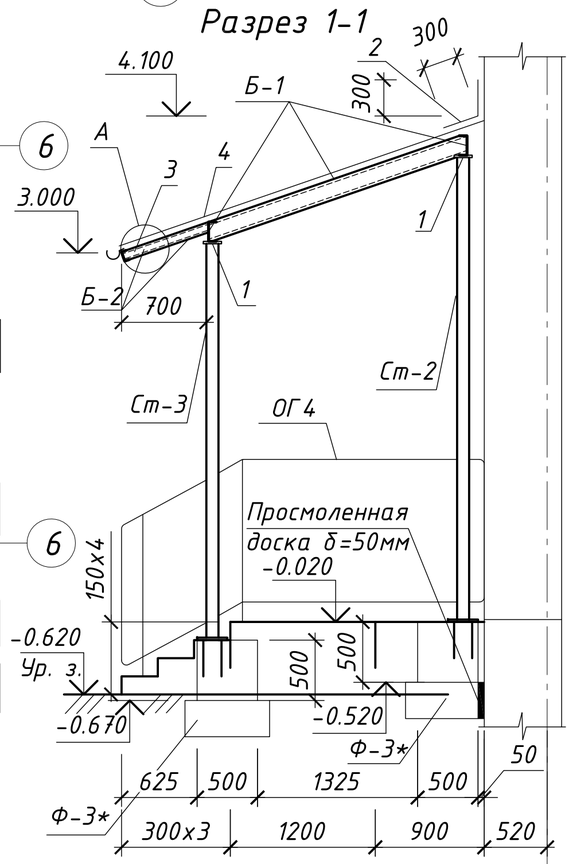

Схема расположения стоек и балок

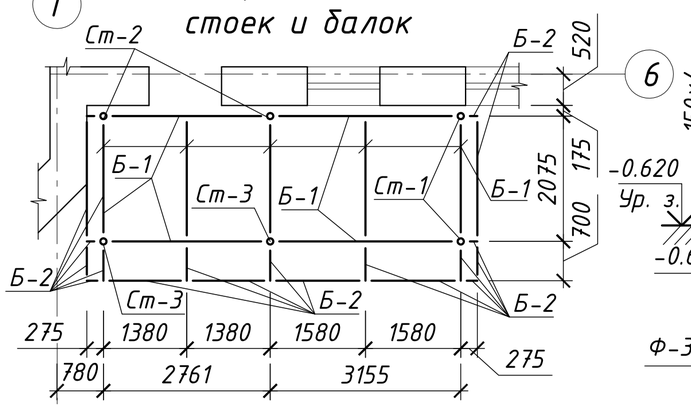

Разрез 2-2

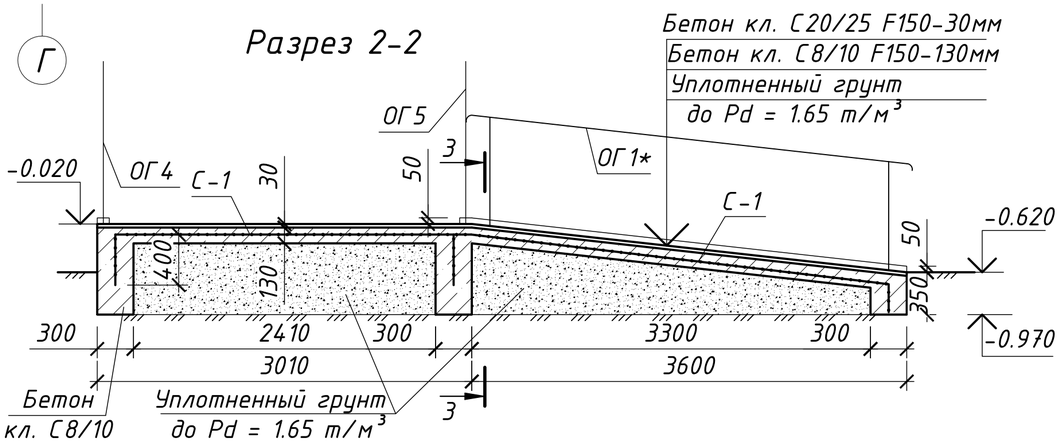

Спецификация элементов входной группы Кр-5

Марка, поз.	Обозначение	Наименование	Кол.	Масса ед., кг	Примечание
Ст-1	ГОСТ 10704-91	Труба Ф102х3,5 L=4370	2	37,15	74,3
Ст-2	ГОСТ 10704-91	Труба Ф102х3,5 L=3900	2	33,15	66,3
Ст-3	ГОСТ 10704-91	Труба Ф102х3,5 L=3350	2	28,48	56,96
Б-1	ГОСТ 8240-97	[16, п.м.	24	14,20	340,8
Б-2	ГОСТ 8240-97	[8, п.м.	22,8	7,05	160,74
1	ГОСТ 103-76*	- 150х8, L=150	6	1,41	8,46
2	ГОСТ 14918-80	Оцинкованная кровельная сталь δ=0.8, м²	3,9	6,48	
3	ГОСТ 14918-80	Оцинкованная сталь δ=0,8, м²	3,24	6,48	
4	ГОСТ 24045-94	Профлист НС44-1000-0,7, м²	19,5	8,3	
		Пандус			
С1	ГОСТ 23279-85*	Сетка 4С $\frac{5Вр1-100}{5Вр1-100}$ 290х753	1	50,42	
		Бетон кл. С20/25 F150	0,5		м³
		Бетон кл. С8/10 F150	4,1		м³
Ф-2	Смотри лист АС-40	Фундамент Ф-2	2		
Ф-3	Смотри лист АС-40	Фундамент Ф-3	4		
ОГ1*	Смотри лист АС-41	Ограждение ОГ1*	2		
ОГ4	Смотри лист АС-41	Ограждение ОГ4	1		
ОГ5	Смотри лист АС-41	Ограждение ОГ5	1		
ОГ8	Смотри лист АС-42	Ограждение ОГ8	1		

1. Общие данные смотри лист АС-1.
2. Данный лист смотри совместно с листом АС-10
3. Фундаменты Ф-2, Ф-3 смотри лист АС-40.
4. Фундамент Ф-2* расположен зеркально фундаменту Ф-2.
5. Фундамент Ф-3* расположен зеркально фундаменту Ф-3.
6. Ограждения ОГ1, ОГ4, ОГ5 - АС-41, ОГ8 - АС-42.
7. Узел А смотри лист АС-33.
8. Фундаменты Ф-2, Ф-3 существующие, выполнены согласно акту выполненных работ.

						202003-123-АС		
						"Капитальный ремонт корпуса №3 для перевода инфекционного отделения. КГП на ПХВ "Риддерская городская больница" управление здравоохранения ВКО акимата, г. Риддер, ул. Тохтарова, 4А." Корректировка.		
Изм.	Кол.уч	Лист	№док	Подпись	Дата			
Разработал		Сибагатулина				Здание инфекционного отделения	Стадия	Лист	Листов
Проверил		Анохина					РП	38	
Н.Контроль		Коваленко				План крыльца Кр-5. Схема расположения фундаментов. Схема расположения стоек и балок. Разрез 1-1, 2-2, 3-3. Спецификация элементов входной группы.	ТОО "ПостЭксКом" №19016795		

План крыльца Кр-6

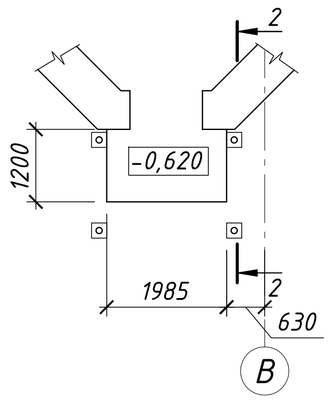

Схема расположения фундаментов Кр-6

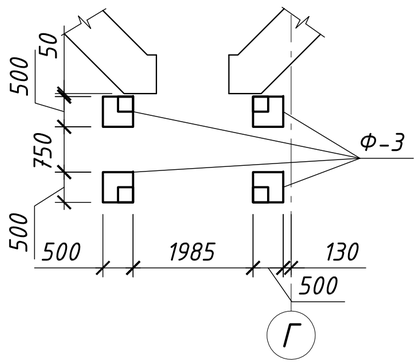

Схема расположения стоек и балок Кр-6

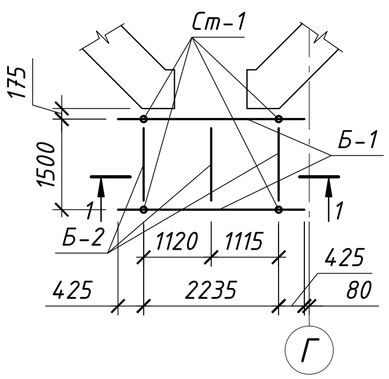

Разрез 2-2

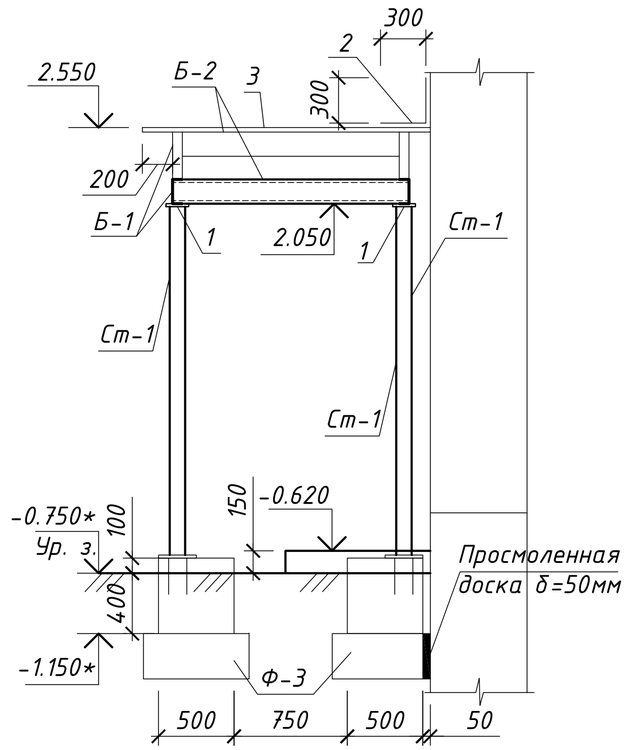

Разрез 1-1

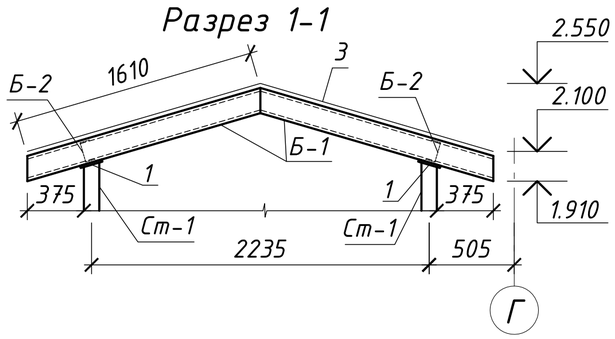

Спецификация элементов входной группы Кр-6

Марка, поз.	Обозначение	Наименование	Кол.	Масса ед., кг	Приме-чание
		Кр-6	2		
		Кр-6	1		
Ст-1	ГОСТ 10704-91	Труба Ф102х3,5 L=2620	4	22,3	89,2
Б-1	ГОСТ 8240-97	[16, L=1615	4	22,95	91,8
Б-2	ГОСТ 8240-97	[16, L=1570	3	22,3	66,9
1	ГОСТ 103-76*	– 150х8, L=150	4	1,41	5,64
2	ГОСТ 14918-80	Оцинкованная кровельная сталь δ=0.8, $м^2$	1,95	6,48	12,64
3	ГОСТ 24045-94	Профлист НС44-1000-0,7, $м^2$	6,15	8,3	51,05
Ф-3	Смотри лист АС-40	Фундамент Ф-3	4		
		Бетон кл. С20/25 F150, $м^3$	0,36		крыльцо

1. Общие данные смотри лист АС-1.
2. Данный лист смотри совместно с листом АС-10.
3. Фундамент Ф-3 смотри лист АС-40.
4. Отметки со знаком * уточнить по месту.

Изм.	Кол.уч	Лист	№док	Подпись	Дата	202003-123-АС
						"Капитальный ремонт корпуса №3 для перевода инфекционного отделения. КГП на ПХВ "Риддерская городская больница" управление здравоохранения ВКО акимата, г. Риддер, ул. Тохтарова, 4А." Корректировка.
Разработал		Сибагатулина				Здание инфекционного отделения
Проверил		Анохина				Стадия: РП; Лист: 39; Листов:
Н.Контроль		Коваленко				План крыльца Кр-6. Схема расположения фундаментов. Схема расположения стоек и балок. Разрез 1-1, 2-2. Спецификация элементов входной группы Кр-6.
						ТОО "ПостЭксКом" №19016795

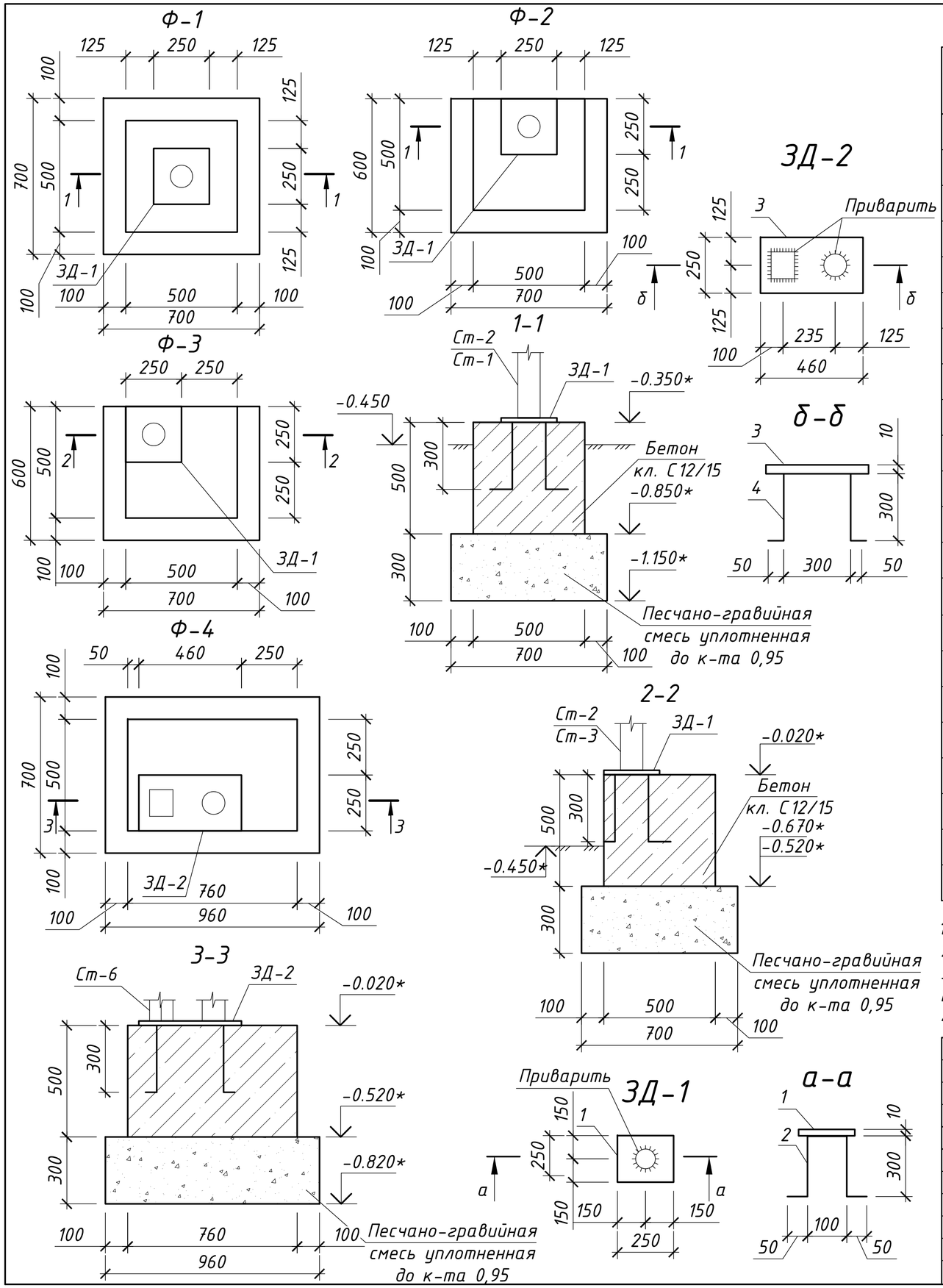

Спецификация элементов фундамента

Марка, поз.	Обозначение	Наименование	Кол.	Масса ед., кг	Приме-чание
Ф-1	Смотри данный лист	Фундамент Ф-1	1		
		Бетон кл. С12/15			0,125 $м^3$
		Песчано-гравийная смесь			0,147 $м^3$
ЗД-1	Смотри данный лист	ЗД-1	1	5,91	
Ф-2	Смотри данный лист	Фундамент Ф-2	1		
		Бетон кл. С12/15			0,125 $м^3$
		Песчано-гравийная смесь			0,126 $м^3$
ЗД-1	Смотри данный лист	ЗД-1	1	5,91	
Ф-2	Смотри данный лист	Фундамент Ф-3	1		
		Бетон кл. С12/15			0,125 $м^3$
		Песчано-гравийная смесь			0,126 $м^3$
ЗД-1	Смотри данный лист	ЗД-1	1	5,91	
Ф-2	Смотри данный лист	Фундамент Ф-4	1		
		Бетон кл. С12/15			0,19 $м^3$
		Песчано-гравийная смесь			0,2 $м^3$
ЗД-2	Смотри данный лист	ЗД-2	1	10,27	
		ЗД-1	1	5,91	
1	ГОСТ 103-76*	- 250х10, L=250	1	4,91	4,91
2	ГОСТ 34028-2016	Ф10 А240, L=800	2	0,5	1
		ЗД-2	1	10,27	
3	ГОСТ 103-76*	- 250х10, L=460	1	9,03	9,03
4	ГОСТ 34028-2016	Ф10 А240, L=1000	2	0,62	1,24

1. Общие данные смотри лист АС-1.
2. Данный лист смотри совместно с листами АС-33 - АС-39.
3. Сварку выполнить электродами Э-42А ГОСТ9467-75*, высоту сварного шва принять по ГОСТ14098-91 в соответствии с толщиной свариваемой арматуры.
4. Все отметки со знаком * уточнить по месту.

						202003-123-АС
						"Капитальный ремонт корпуса №3 для перевода инфекционного отделения. КГП на ПХВ "Риддерская городская больница" управление здравоохранения ВКО акимата, г. Риддер, ул. Тохтарова, 4А." Корректировка.
Изм.	Кол.уч	Лист	№док	Подпись	Дата	
Разработал	Сибагатулина					Здание инфекционного отделения
Проверил	Анохина					
Н.Контроль	Коваленко					Фундамент Ф-1, Ф-2, Ф-3, Ф-4. ЗД-1, ЗД-2. Спецификация элементов фундамента.

Стадия	Лист	Листов
РП	40	

ТОО "ПостЭксКом" №19016795

ОГ1 (ОГ1*)

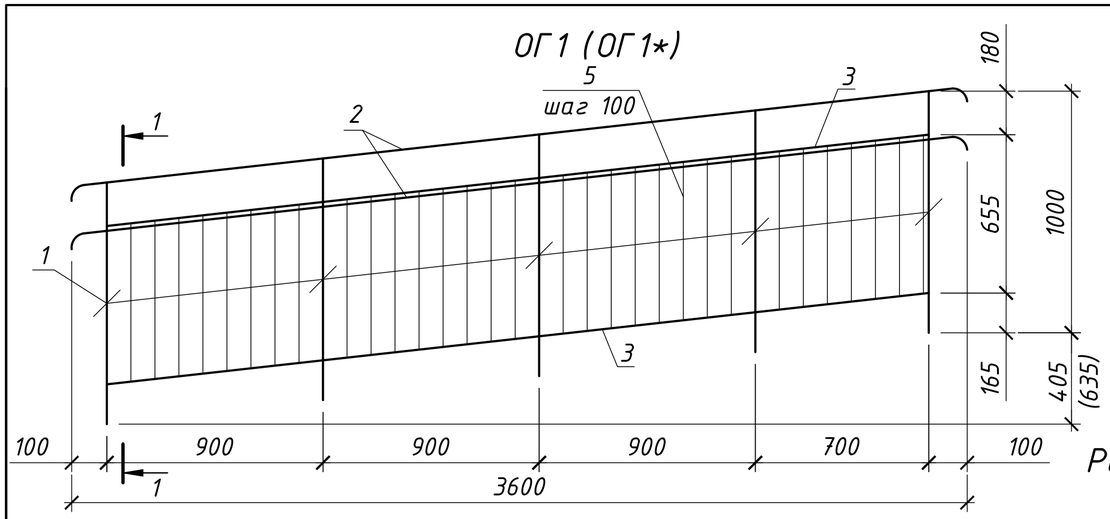

Разрез 1-1

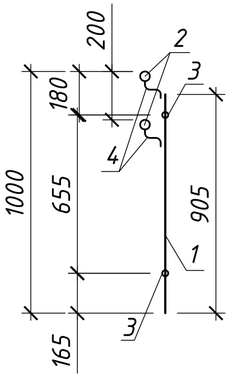

ОГ2

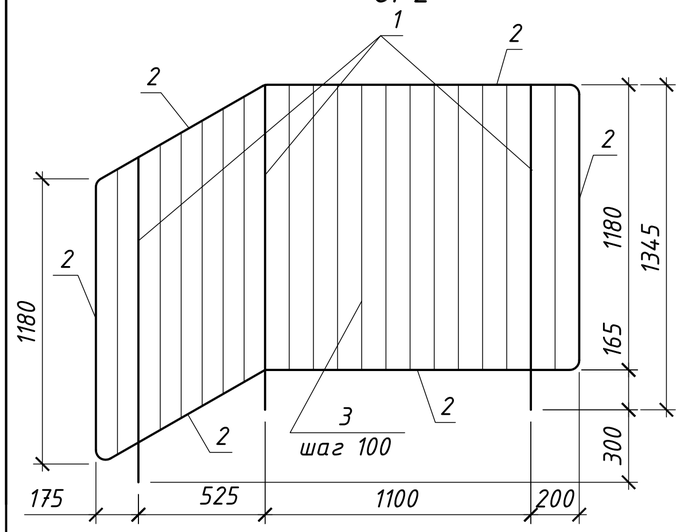

ОГ3

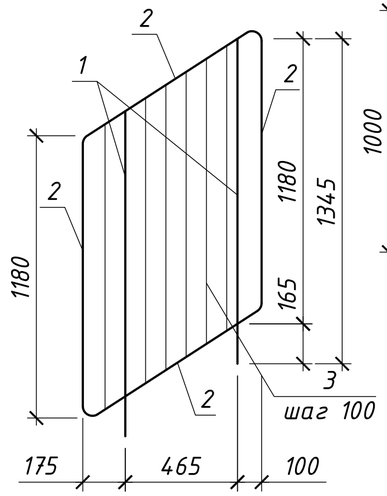

ОГ4

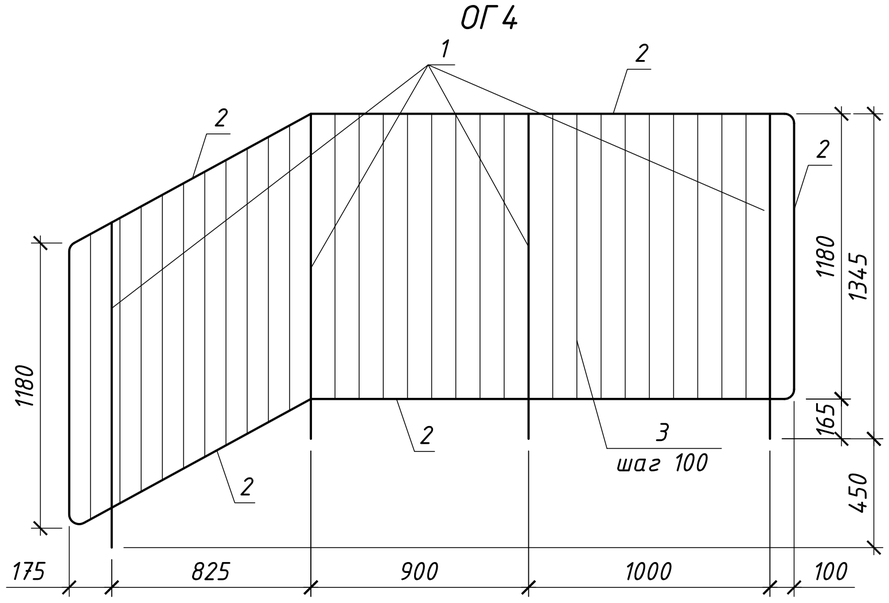

ОГ5

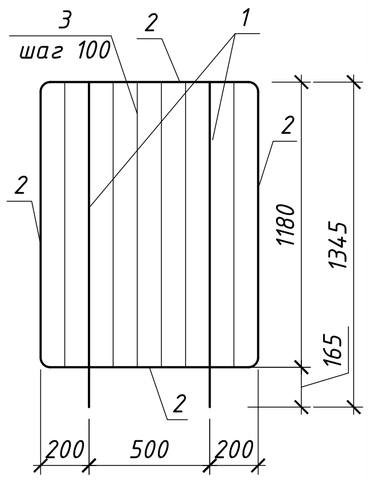

Спецификация элементов ограждений ОГ-1 - ОГ-5

Марка, поз.	Обозначение	Наименование	Кол.	Масса ед., кг	Примечание
		ОГ1, ОГ1*	1	57,25	
1	ГОСТ 103-76*	Стойка -20х30, L=905	5	4,26	21,3
2	ГОСТ 10704-76*	Труба Ф40х2, L=3800	2	7,106	14,21
3	ГОСТ 34028-2016	Ф16 А240, L=3400	2	5,37	10,74
4	ГОСТ 34028-2016	Ф16 А240, L=120	10	0,19	1,9
5	ГОСТ 34028-2016	Ф8 А240, L=655	35	0,26	9,1
		ОГ2	1	6,33	
1	ГОСТ 103-76*	Стойка -20х30, L=1345	3	41,21	19,01
2	ГОСТ 103-76*	-4х30, п.м.	6,64	0,94	14,21
3	ГОСТ 34028-2016	Ф8 А240, L=1180	17	0,47	7,99
		ОГ3	1	25,7	
1	ГОСТ 103-76*	Стойка -20х30, L=1345	2	6,33	19,01
2	ГОСТ 103-76*	-4х30, п.м.	4,12	0,94	3,87
3	ГОСТ 34028-2016	Ф8 А240, L=1180	6	0,47	2,82
		ОГ4	1	43,74	
1	ГОСТ 103-76*	Стойка -20х30, L=1345	4	6,33	25,32
2	ГОСТ 103-76*	-4х30, п.м.	9	0,94	8,46
3	ГОСТ 34028-2016	Ф8 А240, L=1180	28	0,47	13,16
		ОГ5	1	25,97	
1	ГОСТ 103-76*	Стойка -20х30, L=1345	2	6,33	19,01
2	ГОСТ 103-76*	-4х30, п.м.	4,4	0,94	4,14
3	ГОСТ 34028-2016	Ф8 А240, L=1180	6	0,47	2,82

1. Общие данные смотри лист АС-1.
2. Данный лист смотри совместно с листом АС-33, АС-34, АС-38.

Изм.	Кол.уч	Лист	№док	Подпись	Дата
Разработал		Сибагатулина			
Проверил		Анохина			
Н.Контроль		Коваленко			

202003-123-АС

"Капитальный ремонт корпуса №3 для перевода инфекционного отделения. КГП на ПХВ "Риддерская городская больница" управление здравоохранения ВКО акимата, г. Риддер, ул. Тохтарова, 4А." Корректировка.

Здание инфекционного отделения

Стадия	Лист	Листов
РП	41	

Ограждение ОГ-1, ОГ-2, ОГ-3, ОГ-4, ОГ-5. Спецификация элементов ограждений ОГ-1 - ОГ-5.

ТОО "ПостЭксКом" №19016795

ОГ 6

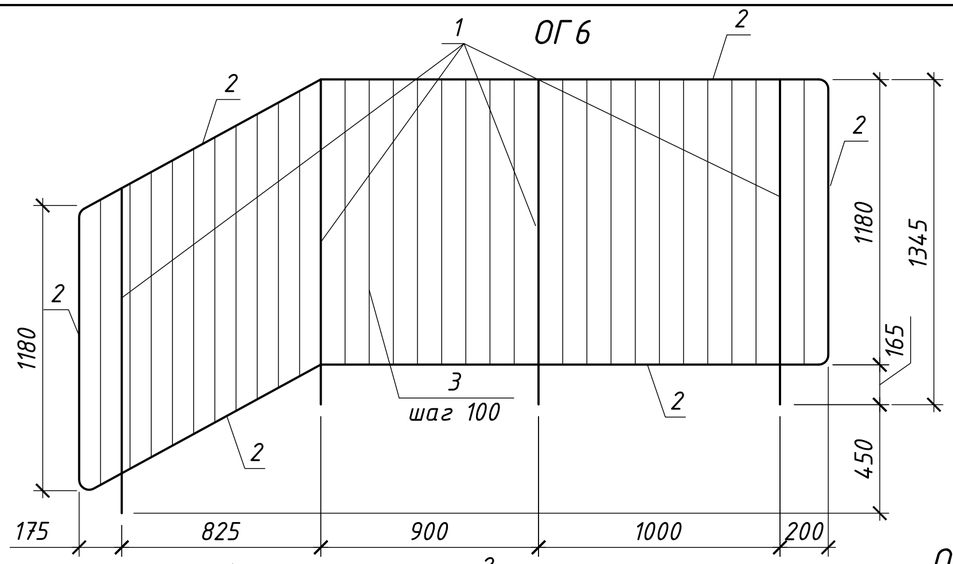

ОГ 7

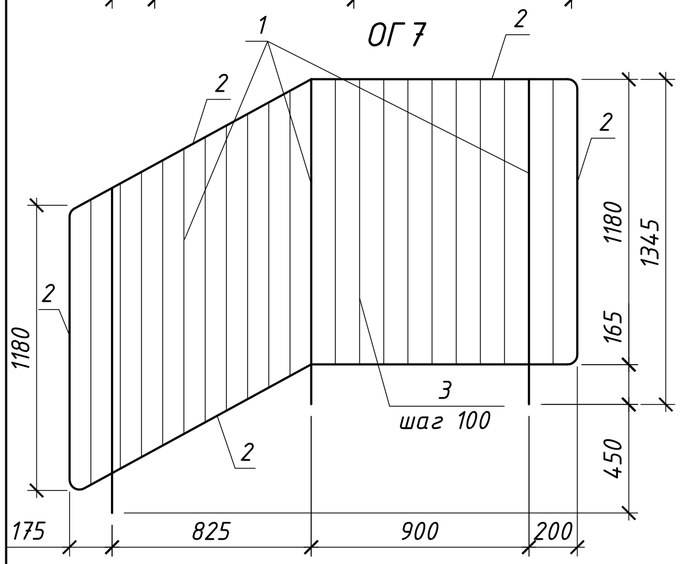

ОГ 8

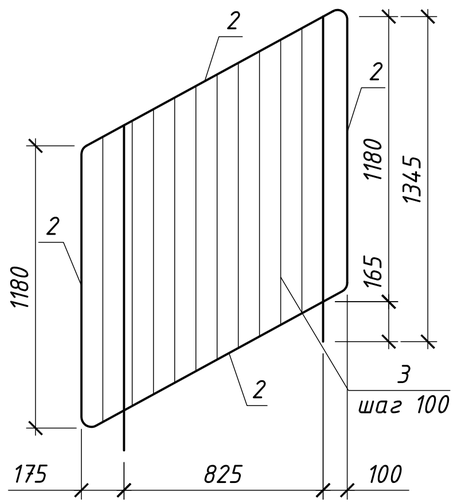

ОГ 9

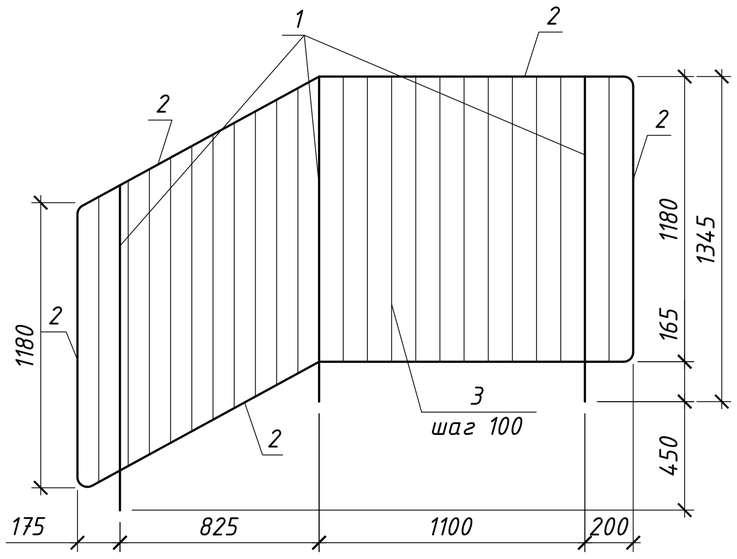

Спецификация элементов ограждений ОГ-6 - ОГ-10

Марка, поз.	Обозначение	Наименование	Кол.	Масса ед., кг	Приме-чание
		ОГ 6	1	46,94	
1	ГОСТ 103-76*	Стойка -20х30, L=1345	4	6,33	25,32
2	ГОСТ 103-76*	-4х30, п.м.	9	0,94	8,46
3	ГОСТ 34028-2016	Ф8 А240, L=1180	28	0,47	13,16
		ОГ 7	1	34,51	
1	ГОСТ 103-76*	Стойка -20х30, L=1345	3	6,33	19
2	ГОСТ 103-76*	-4х30, п.м.	7	0,94	6,58
3	ГОСТ 34028-2016	Ф8 А240, L=1180	19	0,47	8,93
		ОГ 8	1	21,96	
1	ГОСТ 103-76*	Стойка -20х30, L=1345	2	6,33	12,66
2	ГОСТ 103-76*	-4х30, п.м.	4,88	0,94	4,6
3	ГОСТ 34028-2016	Ф8 А240, L=1180	10	0,47	4,7
		ОГ 9	1	35,82	
1	ГОСТ 103-76*	Стойка -20х30, L=1345	3	6,33	18,99
2	ГОСТ 103-76*	-4х30, п.м.	7,4	0,94	6,96
3	ГОСТ 34028-2016	Ф8 А240, L=1180	21	0,47	9,87

1. Общие данные смотри лист АС-1.
2. Данный лист смотри совместно с листами АС-34, АС-36, АС-37, АС-38.

						202003-123-АС
Изм.	Кол.уч	Лист	№док	Подпись	Дата	"Капитальный ремонт корпуса №3 для перевода инфекционного отделения. КГП на ПХВ "Риддерская городская больница" управление здравоохранения ВКО акимата, г. Риддер, ул. Тохтарова, 4А." Корректировка.
Разработал		Сибагатулина				Здание инфекционного отделения — Стадия: РП; Лист: 42; Листов:
Проверил		Анохина				
Н.Контроль		Коваленко				Ограждение ОГ-6, ОГ-7, ОГ-8, ОГ-9. Спецификация ограждений ОГ-6 - ОГ-9. — ТОО "ПостЭксКом" №19016795

Усиление перегородок помещения поз. 117

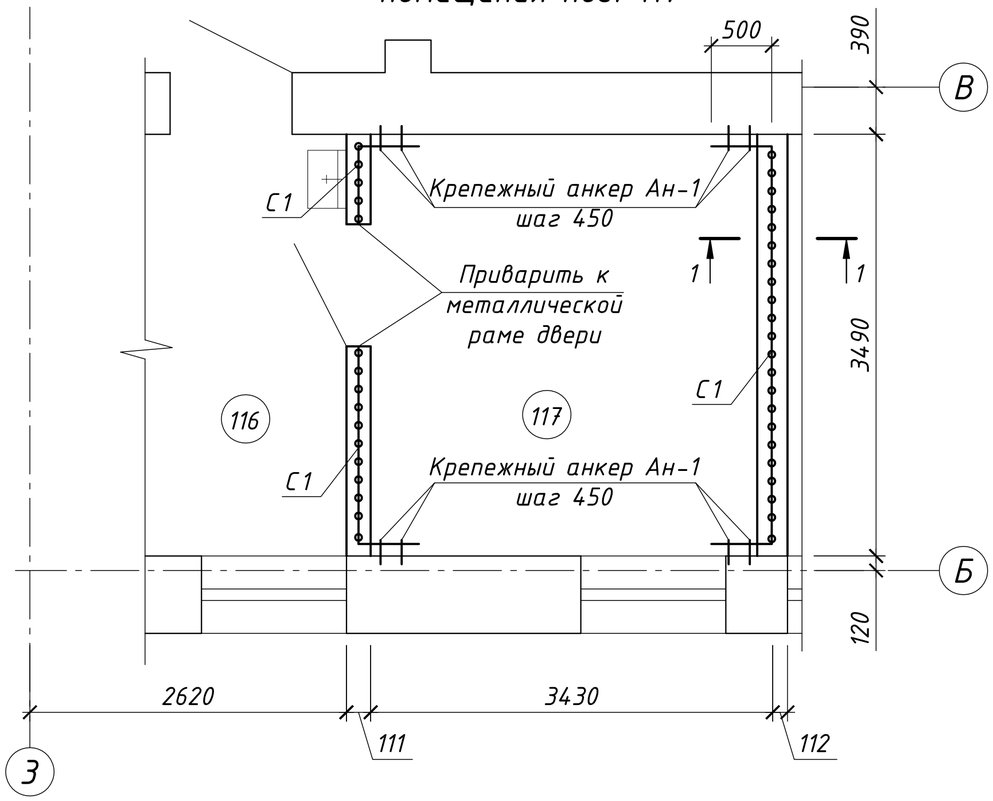

Разрез 1-1

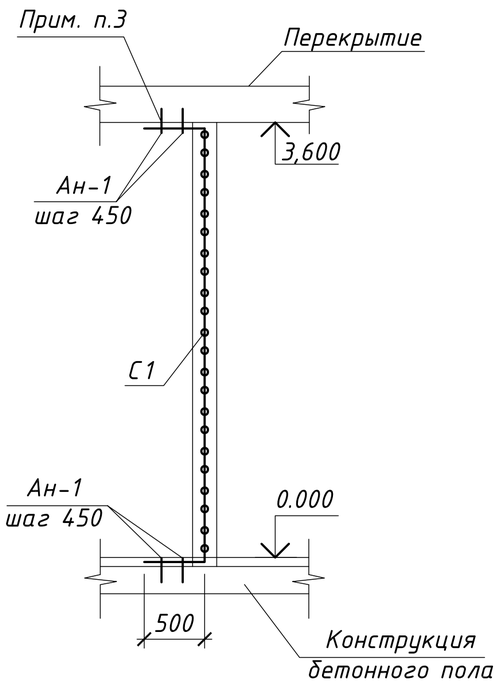

Спецификация элементов усиления перегородки

Марка, поз.	Обозначение	Наименование	Кол. шт.	Масса ед., кг	Приме-чание
С1	ГОСТ 23279-85*	Сетка 4С $\frac{16\ A400-150}{16\ A400-150}$ п.м.	381,4	1,58	602,61
Ан-1	ГОСТ 28778-90	БСР М10х100	136		

1. Общие данные смотри лист АС-1.
2. Данный лист смотри совместно с листом АР-11.
3. Арматурную сетку С1 крепить к несущей балке перекрытия.
4. Арматурную сетку С1 выполнить в теле перегородки.

						202003-123-АС		
						"Капитальный ремонт корпуса №3 для перевода инфекционного отделения. КГП на ПХВ "Риддерская городская больница" управление здравоохранения ВКО акимата, г. Риддер, ул. Тохтарова, 4А." Корректировка.		
Изм.	Кол.уч	Лист	№док	Подпись	Дата			
Разработал		Сибагатулина				Здание инфекционного отделения	Стадия	Лист	Листов
Проверил		Анохина					РП	43	
Н.Контроль		Коваленко				Усиление перегородок помещения поз. 117. Разрез 1-1. Спецификация элементов усиления перегородок.	ТОО "ПостЭксКом" №19016795		

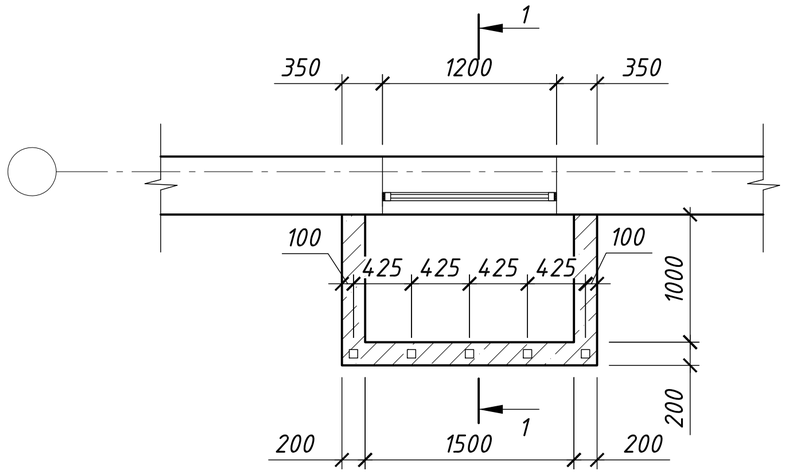

Разрез 1-1

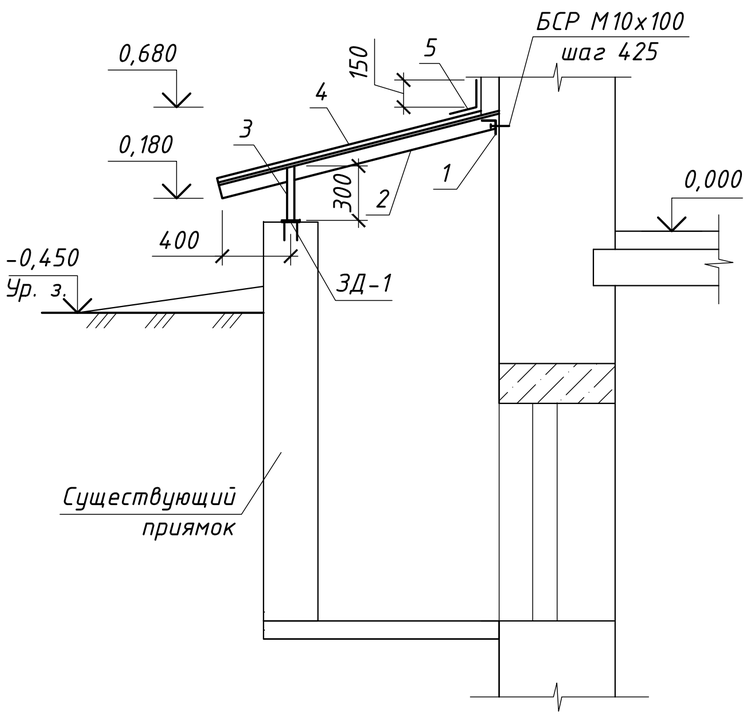

ЗД-1

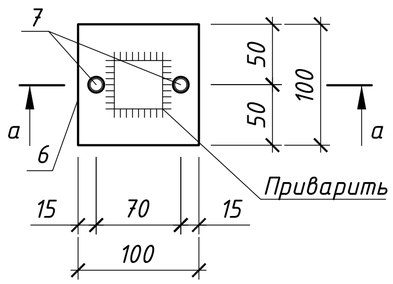

а-а

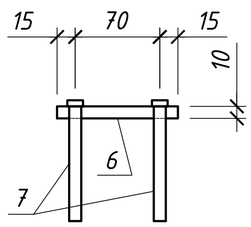

Спецификация элементов приямка П-1

Марка, поз.	Обозначение	Наименование	Кол.	Масса ед., кг	Примечание
		Приямок П-1	4		
		Приямок П-1	1	90,49	
1	ГОСТ 8509-93	∠75х5, L=1900	1	11,02	11,02
2	ГОСТ 8509-93	∠75х5, L=1600	5	9,28	46,4
3	ГОСТ 8639-82	Тр. 40х40х4, L=300	5	1,29	6,45
4	ГОСТ 24045-94	Профлист Н57-750-0,7, δ=1мм, $м^2$	2,85	6,5	18,53
5	ГОСТ 14918-80	Оцинкованная сталь, δ=0,8мм, $м^2$	0,57	6,48	3,69
ЗД-1	Смотри данный лист	ЗД-1	5	0,85	4,25
	ГОСТ 28778-90	БСР М10х100	5	0,03	0,15
		ЗД-1	1	0,85	
6	ГОСТ 103-76*	- 100х10, L=100	1	0,79	0,79
7	ГОСТ 28778-90	БСР М10х100	2	0,03	0,06

1. Общие данные смотри лист АС-1.

Изм.	Кол.уч.	Лист	№Док	Подпись	Дата
Разработал		Сибагатулина			
Проверил		Анохина			
Н.Контроль		Коваленко			

202003-123-АС

"Капитальный ремонт корпуса №3 для перевода инфекционного отделения. КГП на ПХВ "Риддерская городская больница" управление здравоохранения ВКО акимата, г. Риддер, ул. Тохтарова, 4А." Корректировка.

Здание инфекционного отделения

Стадия	Лист	Листов
РП	44	-

Приямок П-1. Разрез 1-1. ЗД-1. Спецификация элементов приямка П-1.

ТОО "ПостЭксКом" №19016795

Взам. инв. N | Подпись и дата | Инв. N подл.

План крыши

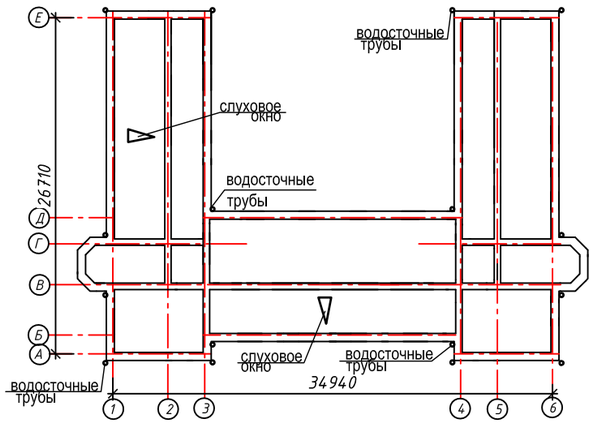

ОГРАЖДЕНИЕ КРОВЛИ,СНЕГОЗАДЕРЖАТЕЛИ

3-3

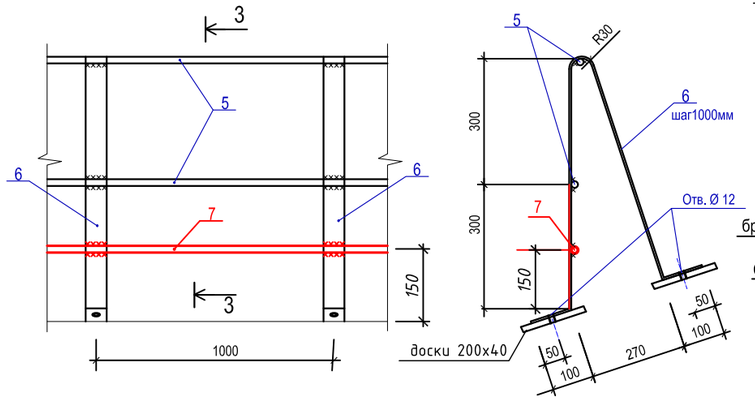

Узел карниза

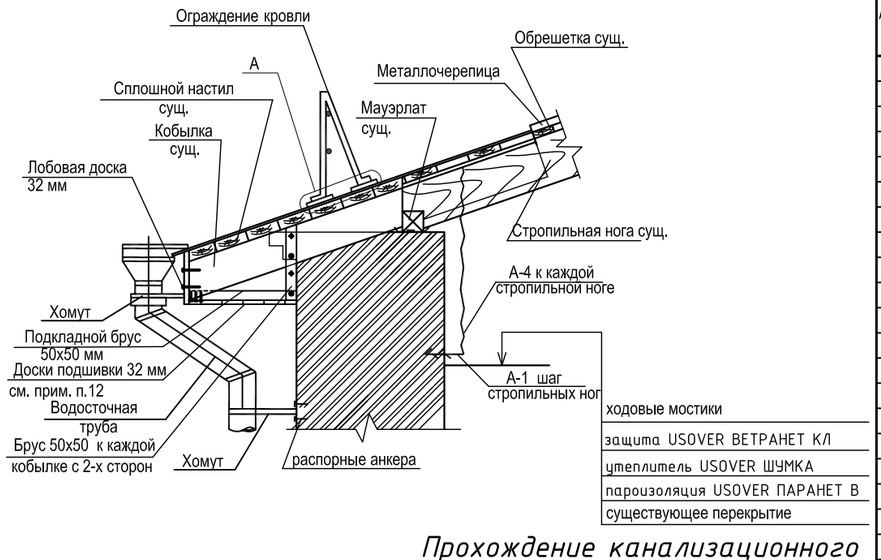

Узел конька

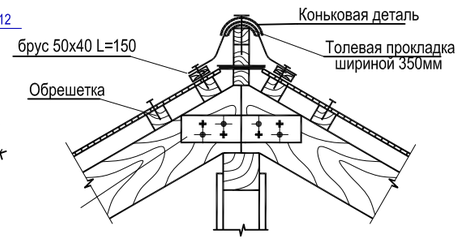

Прохождение канализационного стояка через кровлю

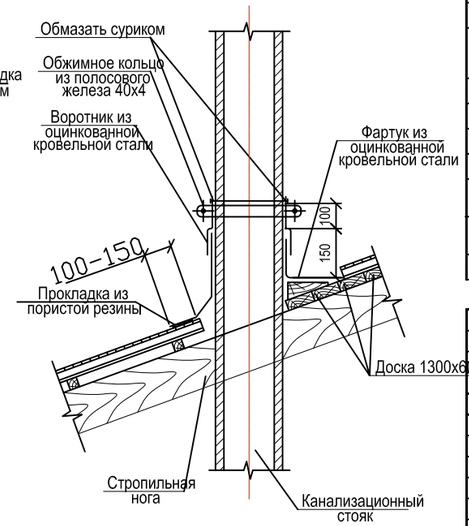

Спецификация элементов крыши

Марка, поз.	Обозначение	Наименование	Кол.	Масса ед., кг	Приме-чание
		слуховые окна	2		
		водосточная система в комплекте			120пм
	ГОСТ 24045-2016	профлист НС 35-1000-0,7 м2	980		
		оцинкованный лист м2	16		см. прим. п. 7
		пароизоляция USOVER ПАРАНЕТ Вм2	690		
		утеплитель USOVER ШУМКА м2	690		
		защита USOVER ВЕТРАНЕТ КЛ м2	690		
		Ходовые мостики			
		брус 50х100 пм	150	0,75	
		доски толщ.32 мм b=500мм м2	37,0	1,184	
		Узел карниза			
		брус 50х50 мм L=550 мм	208	0,0013	0,2704
		брус 50х50 мм L=650 мм	104	0,0017	0,1768
		лобовая доска 200х32 мм		1,1520	180пм
		доски подшивки толщ.32 мм			3,74 м3
А-1	ГОСТ 34028-2016	Ф12 А240 L=450 мм 352* шт.		0,405	142,56
А-4	ГОСТ 6727-80	2Ф5 Вр-1 L=1550 мм 352* шт.		0,239	84,02
		Узел конька			
		коньковая деталь пм	90		
		толь м2	45		
		брус 50х40 мм L=150 мм шт.	352*	0,0003	0,106
		Ограждение кровли (на все здание)			
5	ГОСТ 34028-2016	Ф14 А240 L=176 пм	2	213,0	426,0
6		-5х50 ГОСТ 103-89 / С235 ГОСТ 27772-88 L=1500мм	176	2,75	484,0
7	ГОСТ 34028-2016	Ф14 А240 L=176 пм	1	213,0	213,0
		доски 200х40 мм пм	355		2,84 м3
		Канализационный стояк (на 1 стояк)	12*		
		оцинкованный лист м2	0,95		
		-4х40 ГОСТ 103-89 / С235 ГОСТ 27772-88 L=700мм	1	0,088	0,088
		-5х50 ГОСТ 103-89 / С235 ГОСТ 27772-88 L=500мм	176	2,75	
		войлок м2	2,0		

1. Общие данные смотри АС-1.
2. Демонтажные работы по крыше включены в дефектную ведомость.
3. Все деревянные элементы должны быть антисептированы и подвергнуты глубокой пропитке антипиреном.
4. Металлические элементы покрыть краской "Бирлик".
5. Лобовую доску крепить гвоздями К4х100 в каждый брусок обрешетки.
6. Доски подшивки крепить к обрешетке гвоздями К2х40 с интервалом 10 мм по ширине.
7. Листы оцинкованной кровельной стали укладывать под профлист в ендовах из расчета по 700 мм в обе стороны.
8. Значения, указанные со знаком * уточнить по месту.
4. Канализационные стояки в пределах чердачного этажа утеплить строительным войлоком. К стояку войлок крепить хомутами из -50х5 l=500 мм.

Изм.	Кол.уч	Лист	№док	Подпись	Дата
Разработал		Сибагатулина			
Проверил		Анохина			
Н.Контроль		Коваленко			

202003-123-АС

"Капитальный ремонт корпуса №3 для перевода инфекционного отделения. КГП на ПХВ "Риддерская городская больница" управление здравоохранения ВКО акимата, г. Риддер, ул. Тохтарова, 4А." Корректировка.

Здание инфекционного отделения

Стадия	Лист	Листов
РП	45	

Узлы крыши

ТОО "ПостЭксКом" №19016795

СЛУХОВОЕ ОКНО

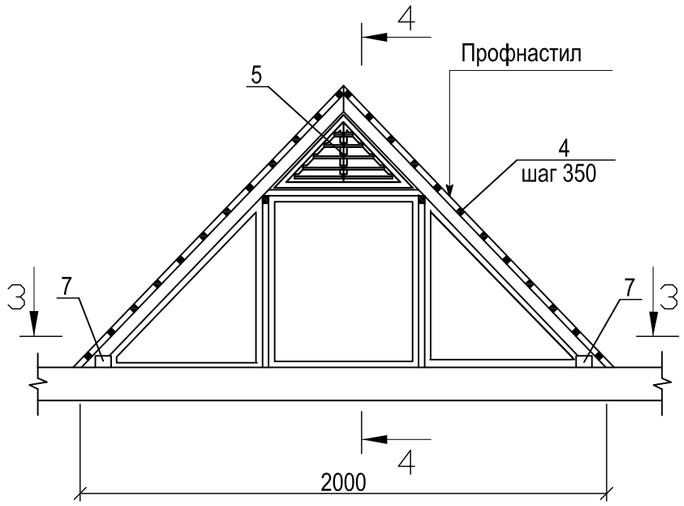

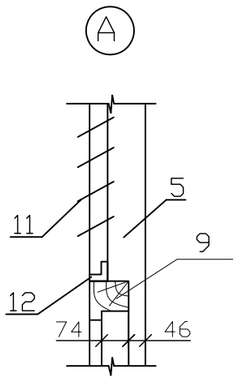

3-3

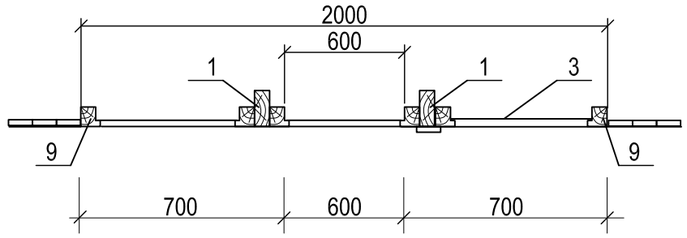

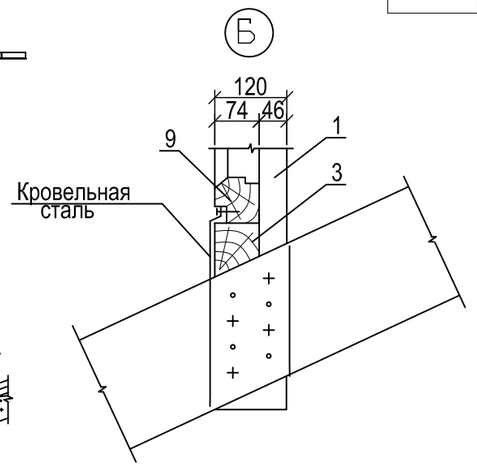

4-4

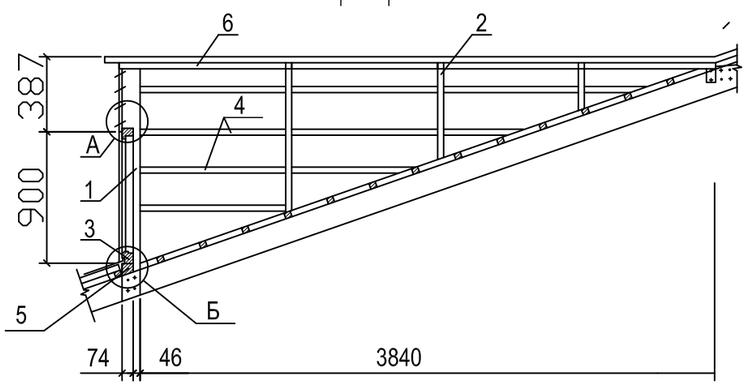

СПЕЦИФИКАЦИЯ ДЕРЕВЯННЫХ ЭЛЕМЕНТОВ

Марка, поз.	Наименование	Длина, мм	Сечение	Кол. шт.	Объем ед. $м^3$	Объем всего, $м^3$	Примечание
1	Стойки	900	50x120	2	0,0054	0,0108	
2	Стропильные ноги п.м.	8,10	50x120	—	—	0,0486	
3	Обвязочный брусок	2000	70x100	1	0,0140	0,0140	
4	Обрешетка п.м.	23,80	60x60	—	—	0,0857	
5	Брус	270	50x50	2	0,0007	0,0014	
6	Прогон	4460	60x120	2	0,0321	0,0642	
7	Мауэрлат п.м.	8,17	80x100	—	—	0,0654	
9	Бруски оконного блока п.м.	8,00	74x64	—	—	0,0379	
10	Оконный переплет п.м.	8,60	55x33	—	—	0,0156	
11	Жалюзи п.м.	3,00	55x33	—	—	0,0054	
12	Коробка жалюзи п.м.	3,10	74x47	—	—	0,0108	
13	Балки	4000	50x150	2	0,03	0,06	
	Стекло б=4мм	—	—	—	—	—	1,00 $м^2$
	Итого:					0,460	

1. Общие данные смотри АС-1.
2. Данный лист см. совместно с АС-.
3. Все деревянные элементы должны быть антисептированы и подвергнуты глубокой пропитке антипиреном.

Изм.	Кол.уч	Лист	№док	Подпись	Дата	202003-123-АС		
						"Капитальный ремонт корпуса №3 для перевода инфекционного отделения. КГП на ПХВ "Риддерская городская больница" управление здравоохранения ВКО акимата, г. Риддер, ул. Тохтарова, 4А." Корректировка.		
Разработал		Сибагатулина				Здание инфекционного отделения	Стадия	Лист	Листов
Проверил		Анохина					РП	46	
Н.Контроль		Коваленко				Слуховое окно	ТОО "ПостЭксКом" №19016795		

Ведомость объемов работ

Объемы работ раздел АС инфекционная

№№ пп	Наименование работ	Единица измерения	Количество
1	2	3	4
	Усиление проемов		
	Уп-1 6шт		
1	Элементы конструктивные стен кирпичных. Усиление стальными обоймами	т	3,96066
	Уп-2 10шт		
2	Элементы конструктивные стен кирпичных. Усиление стальными обоймами	т	2,8842
	Уп-3 4шт		
3	Элементы конструктивные стен кирпичных. Усиление стальными обоймами	т	1,697
	Уп-4 6шт		
4	Элементы конструктивные стен кирпичных. Усиление стальными обоймами	т	1,697
	Уп-5 2шт		
5	Элементы конструктивные стен кирпичных. Усиление стальными обоймами	т	0,588
	Уп-6 4шт		
6	Элементы конструктивные стен кирпичных. Усиление стальными обоймами	т	0,697
	Уп-7 1шт		
7	Элементы конструктивные стен кирпичных. Усиление стальными обоймами	т	0,41881
	Уп-8 2шт		
8	Элементы конструктивные стен кирпичных. Усиление стальными обоймами	т	0,2549
9	Поверхности металлические. Огрунтовка грунтовкой ГФ-021 за один раз	м2	304,93
10	Поверхности металлические огрунтованные. Окраска эмалями ПФ-115	м2	609,85
	Усиление перемычек		
	Уп-9 1шт		
11	Элементы конструктивные перемычек. Усиление стальными обоймами(прим)	т	0,05032
	Уп-10 75шт		
12	Элементы конструктивные стен кирпичных. Усиление стальными обоймами	т	3,339
	Уп-11 1шт		
13	Элементы конструктивные стен кирпичных. Усиление стальными обоймами	т	0,03608
	Уп-12 1шт		
14	Элементы конструктивные стен кирпичных. Усиление стальными обоймами	т	0,03069
	Уп-13 1шт		
15	Элементы конструктивные стен кирпичных. Усиление стальными обоймами	т	0,04137
	Уп-14 34шт		
16	Элементы конструктивные стен кирпичных. Усиление стальными обоймами	т	1,18048
	Уп-15 5шт		
17	Элементы конструктивные стен кирпичных. Усиление стальными обоймами	т	0,162
	Уп-16 4шт		
18	Элементы конструктивные стен кирпичных. Усиление стальными обоймами	т	0,11488
	Уп-17 2шт		
19	Элементы конструктивные стен кирпичных. Усиление стальными обоймами	т	0,11852
	Уп-18 12шт		
20	Элементы конструктивные стен кирпичных. Усиление стальными обоймами	т	0,79032
	Уп-19 1шт		
21	Элементы конструктивные стен кирпичных. Усиление стальными обоймами	т	0,0274
	Уп-20 4шт		
22	Элементы конструктивные стен кирпичных. Усиление стальными обоймами	т	0,26252
	Уп-21 1шт		
23	Элементы конструктивные стен кирпичных. Усиление стальными обоймами	т	0,07367
	Уп-22 1шт		
24	Элементы конструктивные стен кирпичных. Усиление стальными обоймами	т	0,11394
25	Поверхности металлические. Огрунтовка грунтовкой ГФ-021 за один раз	м2	160,7625
26	Поверхности металлические огрунтованные. Окраска эмалями ПФ-115	м2	321,525
	Устройство проемов		
	Пр-1 1шт		
27	Элементы конструктивные стен кирпичных. Усиление стальными обоймами	т	0,399
28	Стены кирпичные. Кладка отдельных участков и заделка проемов. Объем кладки в одном месте до 5 м3	м3	0,69
	Пр -2 1шт,Пр-2.1,Пр-2,2		
29	Элементы конструктивные стен кирпичных. Усиление стальными обоймами	т	0,14673
30	Элементы конструктивные стен кирпичных. Усиление стальными обоймами	т	0,3746
	Пр-3, Пр-3* 7шт		
31	Элементы конструктивные стен кирпичных. Усиление стальными обоймами	т	1,09242
	Пр-4 4шт		
32	Элементы конструктивные стен кирпичных. Усиление стальными обоймами	т	0,62424
	Пр -12 1шт		
33	Элементы конструктивные стен кирпичных. Усиление стальными обоймами	т	0,13862
	Пр-5 1шт		
34	Элементы конструктивные стен кирпичных. Усиление стальными обоймами	т	0,11293
	Пр-6 1шт		
35	Элементы конструктивные стен кирпичных. Усиление стальными обоймами	т	0,1214
	Пр 7 2шт		
36	Элементы конструктивные стен кирпичных. Усиление стальными обоймами	т	0,25292
	Пр-8 1шт		
37	Элементы конструктивные стен кирпичных. Усиление стальными обоймами	т	0,12854
	Пр-9,Пр-9* 2шт		
38	Элементы конструктивные стен кирпичных. Усиление стальными обоймами	т	0,4952
	Пр-10,Пр-10* 2шт		
39	Элементы конструктивные стен кирпичных. Усиление стальными обоймами	т	0,38956
	Пр-11 1шт		
40	Элементы конструктивные стен кирпичных. Усиление стальными обоймами	т	0,14646
41	Поверхности металлические. Огрунтовка грунтовкой ГФ-021 за один раз	м2	98,039
42	Поверхности металлические огрунтованные. Окраска эмалями ПФ-115	м2	196,078
	Заделка проемов		
43	Стены кирпичные. Кладка отдельных участков и заделка проемов. Объем кладки в одном месте до 5 м3 Ас лист 6 пр.3	м3	17,1
	Монолитные участки		
	Фрагмент 1, Фрагмент 2		
44	Перекрытия по стальным балкам и монолитные участки при сборном железобетонном перекрытии площадью до 5 м2, приведенной толщиной до 100 мм. Устройство	м3	1,5
	Вентшахта		
	Подраздел без наименования		
45	Элементы конструктивные стен кирпичных. Усиление стальными обоймами	т	1,34212
46	Слои оснований подстилающие и выравнивающие из песчано-гравийной смеси, дресвы. Устройство	м3 материала основания в плотном теле	0,36
47	Фундаменты ленточные железобетонные при ширине поверху до 1000 мм. Устройство	м3	0,35
48	Сетки арматурные плоские. Изготовление в построечных условиях из арматуры диаметром до 16 мм	т	0,00217
49	Стены, фундаменты. Гидроизоляция горизонтальная цементная	м2 поверхности	0,6
50	Стены наружные армированные простые из кирпича. Кладка в районах с сейсмичностью 7-8 баллов при высоте этажа до 4 м	м3 кладки	1,87
51	Сетки арматурные плоские. Изготовление в построечных условиях из арматуры диаметром до 16 мм	т	0,00788
52	Перекрытия безбалочные толщиной до 200 мм. Устройство на высоте от опорной площади до 6 м	м3	0,073
53	Стяжки выравнивающие цементно-песчаные толщиной 15 мм. Устройство	м2 стяжки	1
54	Стяжки выравнивающие цементно-песчаные. Устройство. Добавлять на каждый 1 мм изменения толщины к норме 11-120101-1701	м2 стяжки	55
55	Кровли скатные из наплавляемых материалов. Устройство в три слоя	м2 кровли	1
56	Покрытия мелкие (брандмауэры, парапеты, свесы и тому подобное) из листовой оцинкованной стали. Устройство	м2 покрытия	0,52
57	Шов осадочный из просмоленных досок. Устройство для сопряжения существующих и пристраиваемых фундаментов	м2 щитов	0,65
	Подпольный канал		
58	Подготовка бетонная. Устройство	м3	3,32
59	Каналов. Устройство	м3	7,15
60	Сетки арматурные плоские. Изготовление в построечных условиях из арматуры диаметром до 16 мм	т	0,08281
61	Стены, фундаменты. Гидроизоляция боковая обмазочная битумная в 2 слоя по выровненной поверхности бутовой кладки, кирпичу, бетону	м2 поверхности	45,6
	Усиление отверстий		
	У-1		
62	Элементы конструктивные стен кирпичных. Усиление стальными обоймами	т	0,07247
	У-2		
63	Элементы конструктивные стен кирпичных. Усиление стальными обоймами	т	0,05202
	У-3		
64	Элементы конструктивные стен кирпичных. Усиление стальными обоймами	т	0,06284
	У-3*		
65	Элементы конструктивные стен кирпичных. Усиление стальными обоймами	т	0,05224
	У-4		
66	Элементы конструктивные стен кирпичных. Усиление стальными обоймами	т	0,08846
	У-5		
67	Элементы конструктивные стен кирпичных. Усиление стальными обоймами	т	0,069
68	Поверхности металлические. Огрунтовка грунтовкой ГФ-021 за один раз	м2	9,92575
69	Поверхности металлические огрунтованные. Окраска эмалями ПФ-115	м2	19,8515
	Крыльца		
	Кр-1		
69а	Шов осадочный из просмоленных досок. Устройство для сопряжения существующих и пристраиваемых фундаментов	м2 щитов	0,6
69б	Слои оснований подстилающие и выравнивающие из песчано-гравийной смеси, дресвы. Устройство	м3 материала основания в плотном теле	0,619
69в	Фундаменты общего назначения бетонные под колонны объемом до 3 м3. Устройство	м3	0,75
69г	Детали закладные весом до 4 кг. Установка	т	0,03546
70	Стойки опорные . Монтаж	т конструкций	0,21303
71	Балки, ригели перекрытия. Монтаж	т конструкций	0,51943
72	Покрытия кровельные из профилированного оцинкованного листа. Устройство	м2 кровли	23,43
73	Покрытия мелкие (брандмауэры, парапеты, свесы и тому подобное) из листовой оцинкованной стали. Устройство	м2 покрытия	10,32
74	Ограждения. Монтаж	т конструкций	0,14683
75	Подготовка бетонная. Устройство	м3	0,8
76	Плиты железобетонные плоские. Устройство(прим)	м3	0,17
77	Отделка бетонная. Устройство(прим)	м3	0,36
78	Поверхности металлические. Огрунтовка грунтовкой ГФ-021 за один раз	м2	21,975
79	Поверхности металлические огрунтованные. Окраска эмалями ПФ-115	м2	43,95

Изм.	Кол.уч	Лист	№док	Подпись	Дата	202003-123-АС		
						"Капитальный ремонт корпуса №3 для перевода инфекционного отделения. КГП на ПХВ "Риддерская городская больница" управление здравоохранения ВКО акимата, г. Риддер, ул. Тохтарова, 4А." Корректировка.		
Разработал		Ишшнецкая				Здание инфекционного отделения	Стадия: РП	Лист: 47 / Листов:
Проверил		Анохина ГЛ.						
Н. Контроль		Коваленко				Ведомость объемов работ (начало)	ТОО "ПостЭксКом" №119016795	

	Кр-2		
79а	Шов осадочный из просмоленных досок. Устройство для сопряжения существующих и пристраиваемых фундаментов	м2 щитов	0,6
79б	Слои оснований подстилающие и выравнивающие из песчано-гравийной смеси, дресвы. Устройство	м3 материала основания в плотном теле	1,682
79в	Фундаменты общего назначения бетонные под колонны объемом до 3 м3. Устройство	м3	1,635
79г	Детали закладные весом до 4 кг. Установка	т	0,08245
80	Стойки опорные . Монтаж	т конструкций	0,71368
81	Балки, ригели перекрытия. Монтаж	т конструкций	1,01239
82	Покрытия кровельные из профилированного оцинкованного листа. Устройство	м2 кровли	50
83	Покрытия мелкие (брандмауэры, парапеты, свесы и тому подобное) из листовой оцинкованной стали. Устройство	м2 покрытия	19,83
84	Покрытия. Утепление плитами из легких (ячеистых) бетонов или фибролита насухо	м2 утепляемого покрытия	4,45
85	Ограждения. Монтаж	т конструкций	0,17228
86	Подготовка бетонная. Устройство	м3	6
87	Отделка бетонная. Устройство(прим)	м3	2,5
88	Поверхности металлические. Огрунтовка грунтовкой ГФ-021 за один раз	м2	55,05215
89	Поверхности металлические огрунтованные. Окраска эмалями ПФ-115	м2	110,1043
	Кр-3		
90	Шов осадочный из просмоленных досок. Устройство для сопряжения существующих и пристраиваемых фундаментов	м2 щитов	0,6
91	Слои оснований подстилающие и выравнивающие из песчано-гравийной смеси, дресвы. Устройство	м3 материала основания в плотном теле	0,504
92	Фундаменты общего назначения бетонные под колонны объемом до 3 м3. Устройство	м3	0,5
93	Детали закладные весом до 4 кг. Установка	т	0,02364
94	Стойки опорные . Монтаж	т конструкций	0,12938
95	Балки, ригели перекрытия. Монтаж	т конструкций	0,26951
96	Покрытия кровельные из профилированного оцинкованного листа. Устройство	м2 кровли	4,23
97	Покрытия мелкие (брандмауэры, парапеты, свесы и тому подобное) из листовой оцинкованной стали. Устройство	м2 покрытия	2,49
98	Ограждения. Монтаж	т конструкций	0,03451
99	Отделка бетонная. Устройство(прим)	м3	0,5
100	Поверхности металлические. Огрунтовка грунтовкой ГФ-021 за один раз	м2	10,75
101	Поверхности металлические огрунтованные. Окраска эмалями ПФ-115	м2	21,5
	Кр-4		
102	Шов осадочный из просмоленных досок. Устройство для сопряжения существующих и пристраиваемых фундаментов	м2 щитов	0,6
103	Слои оснований подстилающие и выравнивающие из песчано-гравийной смеси, дресвы. Устройство	м3 материала основания в плотном теле	0,546
104	Фундаменты общего назначения бетонные под колонны объемом до 3 м3. Устройство	м3	0,5
105	Детали закладные весом до 4 кг. Установка	т	0,02364
106	Стойки опорные . Монтаж	т конструкций	0,11594
107	Балки, ригели перекрытия. Монтаж	т конструкций	0,31012
108	Покрытия кровельные из профилированного оцинкованного листа. Устройство	м2 кровли	10
109	Покрытия мелкие (брандмауэры, парапеты, свесы и тому подобное) из листовой оцинкованной стали. Устройство	м2 покрытия	6,4
110	Ограждения. Монтаж	т конструкций	0,09388
111	Отделка бетонная. Устройство(прим)	м3	0,9
112	Поверхности металлические. Огрунтовка грунтовкой ГФ-021 за один раз	м2	13,1
113	Поверхности металлические огрунтованные. Окраска эмалями ПФ-115	м2	26,2
	Кр-5		
113а	Шов осадочный из просмоленных досок. Устройство для сопряжения существующих и пристраиваемых фундаментов	м2 щитов	0,6
113б	Слои оснований подстилающие и выравнивающие из песчано-гравийной смеси, дресвы. Устройство	м3 материала основания в плотном теле	0,756
113в	Фундаменты общего назначения бетонные под колонны объемом до 3 м3. Устройство	м3	0,75
113г	Детали закладные весом до 4 кг. Установка	т	0,03546
114	Стойки опорные . Монтаж	т конструкций	0,19756
115	Балки, ригели перекрытия. Монтаж	т конструкций	0,51
116	Покрытия кровельные из профилированного оцинкованного листа. Устройство	м2 кровли	19,5
117	Покрытия мелкие (брандмауэры, парапеты, свесы и тому подобное) из листовой оцинкованной стали. Устройство	м2 покрытия	7,14
118	Ограждения. Монтаж	т конструкций	0,20617
119	Подготовка бетонная. Устройство	м3	4,1
120	Плиты железобетонные плоские. Устройство(прим)	м3	0,5
121	Поверхности металлические. Огрунтовка грунтовкой ГФ-021 за один раз	м2	22,85
122	Поверхности металлические огрунтованные. Окраска эмалями ПФ-115	м2	45,7

	Кр-6		
123	Шов осадочный из просмоленных досок. Устройство для сопряжения существующих и пристраиваемых фундаментов	м2 щитов	2,4
124	Слои оснований подстилающие и выравнивающие из песчано-гравийной смеси, дресвы. Устройство	м3 материала основания в плотном теле	1,008
125	Фундаменты общего назначения бетонные под колонны объемом до 3 м3. Устройство	м3	1
126	Детали закладные весом до 4 кг. Установка	т	0,04728
127	Стойки опорные . Монтаж	т конструкций	0,1784
128	Балки, ригели перекрытия. Монтаж	т конструкций	0,32868
129	Покрытия кровельные из профилированного оцинкованного листа. Устройство	м2 кровли	12,3
130	Покрытия мелкие (брандмауэры, парапеты, свесы и тому подобное) из листовой оцинкованной стали. Устройство	м2 покрытия	3,9
131	Отделка бетонная. Устройство(прим)	м3	0,72
132	Поверхности металлические. Огрунтовка грунтовкой ГФ-021 за один раз	м2	12,675
133	Поверхности металлические огрунтованные. Окраска эмалями ПФ-115	м2	25,35
	Усиление перегородок		
	Подраздел без наименования		
134	Постановка болтов высокопрочных	болт	136
135	Стены и другие конструкции. Армирование кладки	т металлических изделий	0,60261
136	Сетки арматурные плоские. Изготовление в построечных условиях из арматуры диаметром до 16 мм	т	0,60261
	Приямок П1-4 шт		
137	Покрытие кровельное из профилированного листа при высоте здания до 25 м. Монтаж	м2 покрытия	11,4
138	Каркасы кровельных покрытий приямков. Монтаж	т конструкций	0,25548
139	Стены и перекрытия. Установка закладных деталей при массе элементов до 5 кг	т	0,017
140	Поверхности металлические. Огрунтовка грунтовкой ГФ-021 за один раз	м2	8,1744
141	Поверхности металлические огрунтованные. Окраска эмалями ПФ-115 за два раза	м2	16,3488
142	Покрытия мелкие (примыкания) из листовой оцинкованной стали. Устройство	м2 покрытия	2,28
143	Дополнительное усиление проемов 2д,3д,4д,5д,6д,10д	т	0,782
144	Укладка утеплителя на крыше	м2	690
145	Устройство слуховых окон	шт	2
146	Укладка профлистов на крыше	м2	980

						202003-123-АС		
						"Капитальный ремонт корпуса №3 для перевода инфекционного отделения. КГП на ПХВ "Риддерская городская больница" управление здравоохранения ВКО акимата, г. Риддер, ул. Тохтарова, 4А." Корректировка.		
Изм.	Кол.уч	Лист	№док	Подпись	Дата			
						Здание инфекционного отделения	Стадия	Лист	Листов
Разработал		Инишинецкая					РП	48	
Проверил		Анохина ГП							
						Ведомость объемов работ (окончание)	ТОО "ПостЭксКом" №19016795		
Н. Контроль		Коваленко							

ТОО "ПостЭксКом"

Гослицензия ГСЛ №19016795

РАБОЧИЙ ПРОЕКТ

"Капитальный ремонт корпуса №3 для перевода инфекционного отделения КГП на ПХВ "Риддерская городская больница" управления здравоохранения ВКО акимата, г. Риддер,ул.Тохтарова,4а".Корректировка.

Альбом 4

Водоснабжение и канализация

Альбом 1. Генеральный план
Альбом 2. Архитектурно-планировочные решения
Альбом 3. Архитектурно-строительные решения
Альбом 4. Водоснабжение и канализация
Альбом 5. Отопление и вентиляция
Альбом 6. Электрические сети
Альбом 7. Электротехнические решения
Альбом 8. Пожарная сигнализация
Альбом 9. Охранная сигнализация
Альбом 10. Видеонаблюдение
Альбом 11. Слаботочные сети
Альбом 12. Локально-вычислительная сеть

Директор — Малаховский С.В.

Главный инженер проекта — Анохина Г.П.

г. Усть-Каменогорск

2020 г.

Ведомость рабочих чертежей основного комплекта

Лист	Наименование	Примечание
1	Общие данные (начало)	
2	Общие данные (окончание)	
3	План подвала с сетями В1, В2, Т3, К3	
4	План 1 этажа с сетями В1, В2, Т3, Т3.1	
5	План 2 этажа с сетями В1, В2, Т3, Т3.1	
6	План 3 этажа с сетями В1, В2, Т3, Т3.1	
7	План 1 этажа с сетями К1	
8	План 2 этажа с сетями К1	
9	План 3 этажа с сетями К1	
10	Аксонометрическая схема В1, Т3 (магистральные трубопроводы)	
11	Аксонометрическая схема В1, Т3, Т3.1 (стояки по этажам)	
12	Аксонометрическая схема В1, Т3, Т3.1 (стояки по этажам). Схемы №1-6 подключения Т3.1 в сеть В1, Т3.	
13	Аксонометрические схемы В1, Т3, Т3.1. Схемы № 7, 8, 13 подключения Т3.1 в сеть В1, Т3.	
14	Аксонометрические схемы В1, Т3, Т3.1. Схемы № 9-12 подключения Т3.1 в сеть В1, Т3.	
15	Водомерный узел для В1 и Т3. Схема обвязки водонагревателей	
16	Пожарный кран в шкафу	
17	Аксонометрическая схема К1 (магистральные трубопроводы)	
18	Аксонометрическая схема К1 (стояки по этажам)	
19	Аксонометрическая схема К1 (стояки по этажам)	
20	Аксонометрическая схема К1 (стояки по этажам)	

Ведомость ссылочных и прилагаемых документов

Обозначение	Наименование	Примечание
	Ссылочные документы	
с. 4.900-9 вып.0-1	Узлы и детали трубопроводов из пластмассовых труб для систем водоснабжения и канализации	
с. 5.901-1	Водомерные узлы	
СП РК 4.01-101-2012	Внутренний водопровод и канализация зданий и сооружений	
СН РК 4.01-01-2011	Внутренний водопровод и канализация зданий и сооружений	
СП РК 3.02-113-2014	Лечебно-профилактические учреждения	
СН РК 3.02-13-2014	Лечебно-профилактические учреждения	
	Прилагаемые документы	
201703-164-ВК.С	Спецификация оборудования, изделий и материалов	4 листа

Ведомость ссылочных и прилагаемых документов

Обозначение	Наименование
Проектируемый хозбытовой водопровод	В1
Проектируемый водопровод горячей воды	Т3
Проектируемый водопровод нагретой воды	Т3.1
Проектируемая бытовая канализация	К1
Поливочный кран	
Водомерный узел	
Электрический полотенцесушитель	

ОСНОВНЫЕ ПОКАЗАТЕЛИ ПО ЧЕРТЕЖАМ ВОДОПРОВОДА И КАНАЛИЗАЦИИ

Наименование системы	Потребный напор на вводе м. вод. ст.	Расчетный расход воды или количество сточных вод				Установленная мощность эл. двигателей. кВт	Примечание
		$м^3$/сут	$м^3$/ч	л/с	При пожаре л/с		
Общий расход на все здание больницы:							
В1общ, в т.ч.	18,0/22,0	6,41	5,43	2,85	1х2,5		
В1		3,58	2,88	1,49			
Т3/Т3.1		2,83	2,55	1,36			
К1		6,41	5,43	2,85			+1,6 л/сек на слив унитаза
В т.ч. расход для помещений инфекционного отделения (20 койко-мест)							
В1		2,60	0,50	0,30			
Т3/Т3.1		2,20	0,75	0,42			
К1		4,80	1,25	0,72			
В т.ч. помещения прачечной (на 30 кг сухого белья)							
В1		0,75	2,12	1,00			
Т3/Т3.1		0,45	1,54	0,75			
К1		1,20	3,66	1,75			
В т.ч. помещения для администрации (3 этаж)							
В1		0,23	0,26	0,19			
Т3/Т3.1		0,18	0,26	0,19			
К1		0,41	0,52	0,38			

Технические решения принятые в рабочем проекте соответствуют требованиям экологических, санитарно-гигиенических, противопожарных и других действующих норм и правил РК, и обеспечивают безопасную для жизни и здоровья людей эксплуатацию объекта при соблюдении предусмотренных рабочей документацией мероприятий.
Главный инженер проекта _____ Анохина Г.П.___

Взам. инв. №
Подпись и дата
Инв. № подл.

Изм.	Кол. уч.	Лист	№ док.	Подп.	Дата
ГИП		Анохина Г.П.			
Разработал		Барышева Т.			
Н.контроль		Коваленко			

202003-123-ВК

Капитальный ремонт корпуса № 3 для перевода инфекционного отделения КГП на ПХВ «Риддерская городская больница» управление здравоохранения дравоохранения ВКО акимата, г. Риддер, ул. Тохтарова, 4А . Корректировка

Здание инфекционного отделения

Стадия	Лист	Листов
РП	1	20

Общие данные (начало)

ТОО "ПостЭксКом" г. Усть-Каменогорск

Формат А3+А4

Общие данные

Данный раздел проекта разработан на основании задания на проектирование, в соответствии со СНиП РК 4.01-02-2009, СН РК 4.01-01-2011, СП РК 4.01-101-2012, СП РК 3.02-113-2014, СН РК 3.02-13-2014.

Данный раздел проекта решает вопрос капитального ремонта и реконструкции сетей водоснабжения и канализации в здании инфекционного отделения КГП на ПХВ «Риддерская городская больница» управление здравоохранения ВКО акимата, г. Риддер, ул. Тохтарова, 4А.

Сейсмичность работ - 7 баллов

Рабочие чертежи марки "ВК" разработаны на основании задания на проектирование. Проектом предусмотрено строительство следующих систем:

- хозпитьевой водопровод В1;
- водопровод горячей воды Т3, Т3.1;
- бытовая канализация К1.

Система В1.

Хозпитьевой водопровод (В1) служит для подачи воды питьевого качества к санитарным приборам.

Точкой подключения сетей В1 являются существующие городские сети хозпитьевого водоснабжения Ф100 мм. Гарантийный напор в сети - 40 м.в.ст. Потребный напор для сети на хоз-питьевые нужды - 18 м.в.ст, в случае пожара - 22 м.в.ст.

Система В1 запроектирована из стальных водогазопроводных оцинкованных труб Д15-50 мм по ГОСТ 3262-75.

Расход для внутреннего пожаротушения принят 1х2,5 л/с, согласно СП РК 4.01-101-2012 табл. 1 (объем здания = 10919 $м^3$). Система внутреннего пожаротушения решается через пожарные краны. В здании запроектировано 8 пожарных кранов.

Расход для наружного пожаротушения принят согласно Техническому регламенту (приложение 4) и равен 20 л/с. Наружное пожаротушение решается от существующих ПГ, расположенных на расстоянии 35 и 65 м от проектируемого здания.

Для учета расхода потребляемой холодной воды предусмотрен водомер ВСХд-32 с обводной линией Ф50 мм.

Водомерный узел расположен в помещении подвала № 002.

Трубопроводы на планах условно отнесены от стен.

Стальные трубы, проложенные открыто, окрасить масляной краской за два раза.

Уклон 0.002 системы В1 выполнить в сторону ввода.

Замена сети В1 предусмотрена с изменениями старой схемы прокладки сетей с использованием существующего ввода В1-1 Ф100 мм.

Система Т3.

Водопровод горячей воды Т3 запроектирован от существующего ввода Т3-1 Ф32 мм. Существующий ввод Т3-1 запитан от здания бойлерной, которое расположено на территории больницы. Принцип работы существующей бойлерной: в здание бойлерной уходит трубопровод В1 для подготовки горячей воды и затем в здание больницы идет трубопровод Т3. Замена сети Т3 предусмотрена с изменениями старой схемы прокладки сетей с использованием существующего ввода Т3-1 Ф32 мм.

Водопровод горячей воды Т3 служит для подачи горячей воды к санитарным приборам. В помещениях, где установлены душевые поддоны, ванны предусмотрены электрические полотенцесушители, марки Теплолюкс Sahara. Сеть запроектирована из стальных водогазопроводных оцинкованных труб Д15-32 мм по ГОСТ 3262-75.

Для учета расхода потребляемой горячей воды предусмотрен водомер ВСХд-25 с обводной линией Ф32 мм.

Водомерный узел расположен в помещении подвала № 003.

Трубопроводы на планах условно отнесены от стен.

Стальные трубы, проложенные открыто, окрасить масляной краской за два раза.

Уклон 0.002 системы Т3 выполнить в сторону ввода.

Замена сети Т3 предусмотрена с изменениями старой схемы прокладки сетей с использованием существующего ввода Т3-1 Ф32 мм.

Система Т3.1

Согласно СН РК 3.02-13-2014 п.5.5.1.3 в зданиях больниц требуется предусматривать аварийное горячее водоснабжение. В здании инфекционного отделения предусмотрена аварийная система горячего водоснабжения с использованием электрических водонагревателей марки Ariston, Thermex.

Сеть запроектирована из полипропиленовых труб Ф15-20 мм по ГОСТ Р 52134-2003.

Трубопроводы на планах условно отнесены от стен.

Система К1.

Бытовая канализация К1 служит для отвода одноименных стоков от санитарных приборов и канализационных трапов в существующую дворовую канализацию. Сточные воды попадают в колодец-отсойник КК-1 для обеззараживания сточных вод.

В помещении № 219 не предусмотрено приготовление пищи. Пища для больных готовится в отдельном корпусе. В инфекционную больницу приносится готовая пища, а в помещении № 219 происходит только мытье посуды.

Сеть К1 запроектирована из полиэтиленовых труб Д50-100мм по ГОСТ 22689.2-89.

Трубопроводы на планах условно отнесены от стен.

Трубопроводы проложены открыто по строительным конструкциям, под потолком, под полом.

Трубопроводы под потолком запроектированы в металлических футлярах. Футляр окрасить масляной краской в цвет отделки помещения.

Против прочисток на сети при скрытой прокладке предусмотрены люки размером 300х400мм..

Минимальный уклон канализационной сети Ø50 - 0.03, Ø100-0.02.

Стояки СтК1-1 Ф50, СтК1-5 Ф100, СтК1-6 Ф100, СтК1-13 Ф100, СтК1-16 Ф100 вывести на 0,5 метра выше кровли.

Для полиэтиленовых труб проложенных открыто предусмотрены крепления согласно серии 904-69 вып.2.

Примечания:

- Согласно СП РК 3.02-113-2014, п. 4.5.1.6 в инфекционных отделениях необходимо устанавливать умывальники с локтевыми или бесконтактными кранами в шлюзах боксов, полубоксов и туалетах для персонала, а также оборудовать педальные спуски для смывных бачков во всех туалетах.
- Согласно СП РК 3.02-13-2014, п. 4.5.1.17 в местах пересечения труб холодного и горячего водоснабжения с перекрытиями, перегородками и стенами зданий инфекционных больниц (отделений) следует предусматривать футляры с уплотненной битуминизированной прядью. Стальные футляры Ф48х3,5 мм и Ф70х3,5 мм предусмотрены в местах пересечения труб В1, Т3 с перекрытиями 3 этажа, а также между перегородками помещения инфекционного отделения №138 и помещения прачечной №140. 1 футляр предусматривается одновременно для 2-х трубопроводов В1 и Т3. См. спецификацию, лист 3.
- Согласно СН РК 3.02-13-2014, п. 5.5.1.15 в умывальных инфекционных отделений необходимо предусмотреть установку термостатического смесителя.
- Процедурные кабинеты, посты мед. сестер, шлюзы боксов и полубоксов, лаборатории оборудуются раковинами с установкой локтевых кранов, а также локтевые дозаторы с жидким антисептическим мылом и растворами антисептиков, согласно СП РК 3.02-113-2014, п.4.5.1.4.
- Трубопроводы В1, Т3, К1 закрыть кожухами из материалов устойчивых к моющим и дезинфицирующим средствам.
- Монтаж и испытания трубопроводов В1, Т3, Т3.1, К1, а также монтаж санитарно-технического оборудования и водоразборной арматуры производить в соответствии со СН РК 4.01-02-2013 и СП РК 4.01-102-2013.
- Монтаж системы канализации из пластмассовых трубопроводов выполнить согласно СН РК 4.01-05-2002
- После монтажа оцинкованных трубопроводов восстановить цинковое покрытие краской, содержащей не менее 94% цинковой пыли

						201703-164-ВК			
Изм.	Кол. уч.	Лист	№ док.	Подп.	Дата	Капитальный ремонт корпуса № 3 для перевода инфекционного отделения КГП на ПХВ «Риддерская городская больница» управление здравоохранения ВКО акимата, г. Риддер, ул. Тохтарова, 4А . Корректировка			
ГИП		Анохина Г.П.				Здание инфекционного отделения	Стадия	Лист	Листов
Разработал		Барышева Т.					РП	2	
Н.контроль		Коваленко				Общие данные (окончание)	ТОО "ПостЭксКом" г. Усть-Каменогорск		

Взам инв. №

Подп. и дата

Инв.№подл.

Формат А3

План подвала

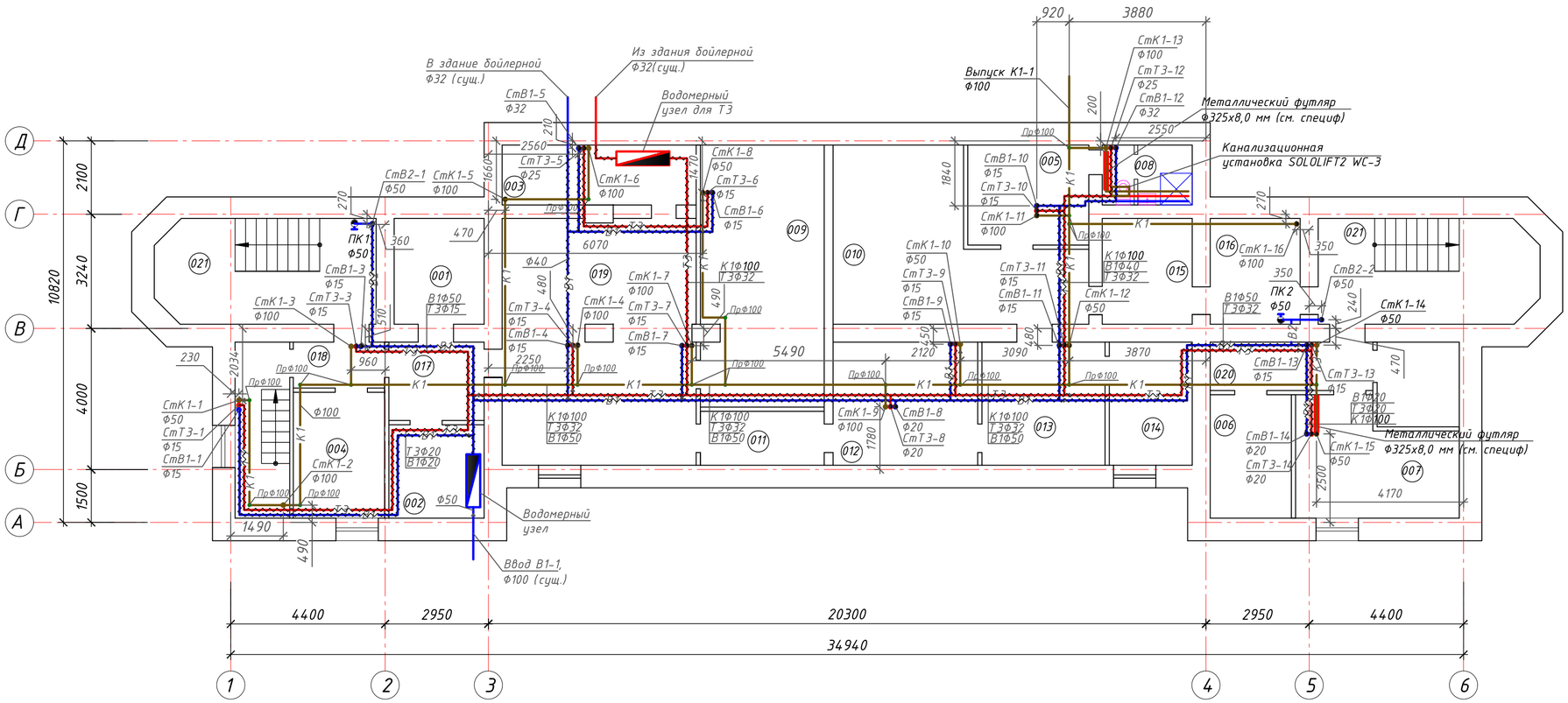

Экспликация помещений подвала

№ поме-щения	Наименование	Площадь м²	Кате-гория
001	Электрощитовая	7,65	
002	Тепловой узел	7,10	
003	Бойлерная	9,30	
004	Помещение для хранения вещей больных	9,20	
005	Бытовое помещение	9,70	
006	Кладовая хранения чистого белья	8,00	
007	Комната сестры-хозяйки	13,70	
008	Санузел с душевой	1,50+2,60	
009	Подвальное помещение	25,70	
010	Подвальное помещение	26,30	
011	Подвальное помещение	5,35	
012	Подвальное помещение	14,30	
013	Подвальное помещение	12,15	
014	Подвальное помещение	8,20	
015	Подвальное помещение	7,60	
016	Подвальное помещение	7,60	
017	Подвальное помещение	5,50	
018	Подвальное помещение	3,30	
019	Подвальное помещение	34,30	
020	Подвальное помещение	6,10	
021	Лестничная клетка	18,25х2	

Примечания:
1. Общие данные см. листы ВК-1, ВК-2
2. Все трубопроводы условно отнесены от стен

						202003-123-ВК
						Капитальный ремонт корпуса № 3 для перевода инфекционного отделения КГП на ПХВ «Риддерская городская больница» управление здравоохранения ВКО акимата, г. Риддер, ул. Тохтарова, 4А. Корректировка
Изм.	Кол. уч.	Лист	№ док.	Подп.	Дата	
ГИП		Анохина Г.П.				Здание инфекционного отделения — Стадия: РП; Лист: 3; Листов:
Разработал		Барышева Т.				
Н.контроль		Коваленко				План подвала с сетями В1, В2, Т3, К1 — ТОО "ПостЭксКом" г. Усть-Каменогорск